RESERVDELSKATALOG
PARTS CATALOGUE

REPARATIONSSATSER
REPAIR KITS

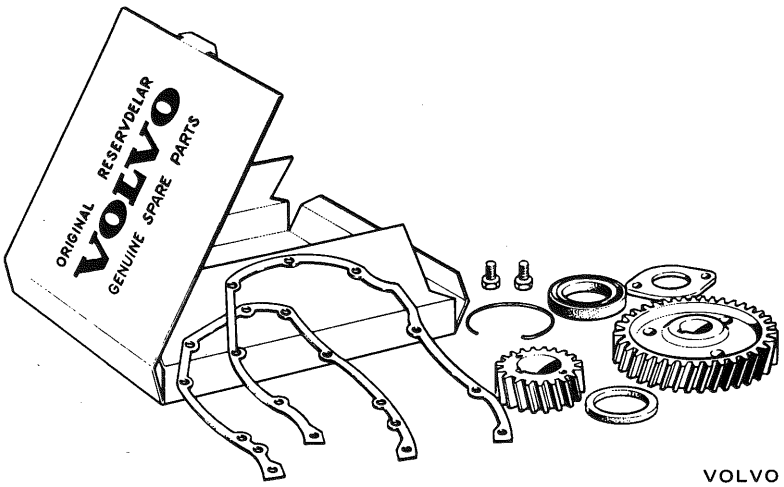

VOLVO
KA 7416

VOLVO

INFÖRDA ÄNDRINGAR
CATALOGUE AMENDMENTS
MODIFICATIONS APPORTÉES
EINGEFÜHRTE ÄNDERUNGEN
MODIFICACIONES INTRODUCIDAS

Nr No. No Nr. Nro.	Införd den/av Inserted by/on Apportée le/par Eingeführt am/von Introducida el/por	Nr No. No Nr. Nro.	Införd den/av Inserted by/on Apportée le/par Eingeführt am/von Introducida el/por
1	VOLVO		
2	VOLVO		
3	VOLVO		

Förord och anvisningar Foreword and catalogue instructions Avant-propos et instructions concernant le catalogue Vorwort und Kataloganweisungen Introducción e instrucciones concernientes al catálogo	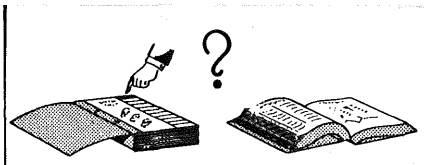	1
Motor Engine Moteur Motor Motor	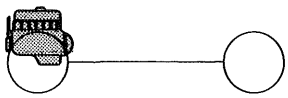	2a
Kylsystem Cooling system Système de refroidissement Kühlanlage Sistema de refrigeración		2b
Bränsle- och avgassystem Fuel and exhaust systems Système d'alimentation et système d'échappement Kraftstoff- und Auspuffanlage Sistemas de combustión y de escape	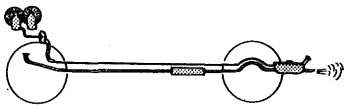	2c
Motorreglage Engine control linkages Commandes du moteur Motorbedienungshebel Mandos del motor	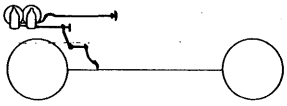	2d
Elsystem och instrument Electrical equipment and instruments Equipement électrique et instruments Elektrische Anlage und Instrumente Sistema eléctrico e instrumentos	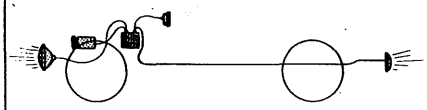	3
Kraftöverföring med bakaxel Power train with rear axle Transmission de force avec pont arrière Kraftübertragung mit Hinterachse Transmisión con eje trasero	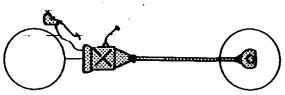	4
Bromsar Brakes Freins Bremsen Frenos	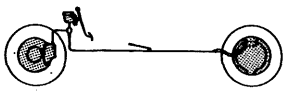	5
Framaxel, hjul, nav och styrning Front axle, wheels, hubs and steering Essieu avant, roues, moyeux et direction Vorderachse, Räder, Nabe und Lenkung Eje delantero, ruedas, cubos y sistema de dirección		6
Ram och fjädring Frame and springs Cadre et amortissement Rahmen und Federung Bastidor y suspensión		7
Karosseri Body Carrosserie Karosserie Carrocería	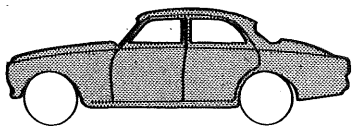	8
Övrig utrustning Miscellaneous equipment Equipements divers Übrige Ausrüstung Equipo diverso		9
Register Registers Registre Register Registro	1234567890 1234567890 1234567890	10

F ö r o r d

Denna katalog upptar samtliga reparationssatser, som framtagits för våra standardfordon (personvagnar, lastvagnar och bussar).

Katalogen är redigerad så, att reparationssatserna är upptagna i samma ordning och indelning som vagnskatalogernas gruppsystem.

Varje installationsgrupp har en egen innehållsförteckning med hänvisning till de i gruppen förekommande reparationssatserna.

Efter varje reparationssats komplett-nummer, är i satsen ingående delar upptagna.

F o r e w o r d

This catalogue lists repair kits for our standard vehicle series (cars, trucks and buses).

The catalogue has been composed in the same sequence and divisions as the Vehicle Parts Catalogue.

Each catalogue group has its own index, referring to the repair kits listed within that group.

Under each kit you will find a list of those parts of which the kit is composed.

AB VOLVO

Göteborg – Sverige
05 – 1974

A v a n t - p r o p o s

Ce catalogue comprend l'ensemble des jeux de réparations destinés à nos véhicules standards (voitures de tourisme, camions et autubus).

Le catalogue est rédigé de telle sorte que les jeux de réparations sont mentionnées dans le même ordre que l'on trouve dans le système de groupes de catalogues pour voitures.

Chaque groupe d'installations a une propre liste de contenu se référant aux jeux de réparations actuels dans le groupe.

Après chaque numéro complet de jeu de réparations, toutes les pièces actuelles font partie du jeu.

V o r w o r t

Dieser Katalog enthält sämtliche Reparatursätze, die für unsere Standard-fahrzeuge (Personenwagen, Lastwagen und Omnibusse) zusammengestellt worden sind.

Der Katalog ist so aufgelegt, dass die Reparatursätze in derselben Ordnung und Einteilung zu finden sind, wie in dem Gruppensystem der Wagenkataloge.

Jede Einbaugruppe besitzt ein eigenes Inhaltsverzeichnis, in dem aug die in der Gruppe vorhandenen Reparatursätze hingewiesen wird.

I n t r o d u c c i ó n

En este catálogo están consignados todos los juegos de reparación para nuestros vehículos standard (turismos, camiones, autobúses)

Los juegos de reparación están dispuestos en el mismo orden y con la misma distribución que en el sistema utilizado en los catálogos de vehículos.

Cada grupo de instalación tiene un índice aparte con indicaciones de los juegos de reparación del grupo.

Después del número completo en cada juego de reparaciones se consignan las partes de que consta cada juego.

FÖRKORTNINGAR

A	=	ampère
ALT	=	alternativ
ANT KUGGAR	=	antal kuggar
B	=	bredd
BLÅ		
BLF	=	bladfjädring
CAN	=	Canada
CH-XXXXX	=	t o m chassi nr
CH XXXXX-	=	fr o m chassi nr
D	=	diameter, yttre
DET SE SIDA	=	ingående detaljer se sida
DI	=	diameter, inre
EH	=	med ekerhjul
ERF	=	erforderligt antal erforderlig längd etc
ERS AV	=	ersättes av
ET	=	engelsk text
ETC	=	etcetera
EXCL	=	exklusive
FBR	=	bromsar för Franska marknaden
FF	=	förstärkt fjäder
FS	=	för vagnar med framstolar
FT	=	framaxeltryck angivet i ton
GRÅ		
GUL		
GV	=	med golvväxel
H	=	höger
HMF	=	hastighetsmätare med färdskrivare
HS	=	för vagnar med helt säte
HST	=	högerstyrd
HSTA	=	högerstyrd Australien
HSTB	=	högerstyrd England
HUF	=	hastighetsmätare utan färdskrivare
HYTT-XXXX	=	t o m hytt nr
HYTT XXXX-	=	fr o m hytt nr
INCL	=	inklusive
KAROSS-XXXXX	=	t o m kaross nr
KAROSS XXXXX-	=	fr o m kaross nr
KM	=	kilometer
KMPL	=	komplett
KOMB	=	klädselkombination
L	=	liter, längd
LAGERFÖRES EJ	=	detaljen lagerföres ej som reservdel
LPF	=	luftfilter, pappersfilter
LUF	=	luftfjädring
MA	=	med avgasbroms
MAR	=	med avgasrenare
MDFS	=	med dragvagn för semitrailer
MDS	=	med differentialspärr
MEB	=	med enkelväxlad bakaxelväxel
MER	=	med eluppvärmd ruta
METERVARA		
MF	=	med friskluftsanläggning utan bilvärmare
MEP	=	med Flitchplateförstärkt ram
MGF	=	med gummifjäder
MHR	=	med handreglage
MK	=	med kraftuttag
MLD	=	med ljuddämpande luftfilter
MLF	=	med luftförvärmning
MLV	=	med lastkännande bromsventil
MM	=	millimeter
MMH	=	med mekanisk hastighetsmätare
MNB	=	med nummerplåtsbelysning
MNR	=	med navreduktion
MO-XXXXX	=	t o m motor nr
MO XXXXX-	=	fr o m motor nr
MPOS	=	med positiv vevhusventilation
MS	=	med servostyrning
MSF	=	med stänkskydd, främre
MST	=	med strumpa för luftfilter
MTB	=	med tvåväxlad bakaxelväxel
MTL	=	med taklucka
MTRF	=	med termostatreglerad fläkt
MTV	=	med tillsatsvärme
MV	=	med värmeelement
MVA	=	med vattenmantlat avgassystem
MÄRKT	=	märkt med
NF	=	normalfläkt
NR	=	nummer
OBF	=	oljebadfilter
OMKR	=	omkring nr
RV	=	med rattväxel
RÖD		
S	=	ingår i satsförpackning
SBMR	=	säkerhetsbälte med rullar
SBUR	=	säkerhetsbälte utan rullar
SE GRUPP		
SE POS		
SE SIDA		
SEN UTF	=	senare utförande

FÖRKORTNINGAR

SH	=	med skivhjul	W	=	watt
SM	=	svenska marknaden			
SPEC UTF	=	specialutförande	ÖD	=	överdimension
SPV	=	spårvidd			
ST	=	styck			
STD D	=	standarddimension			
SVART					
SVT	=	svensk text			
TF	=	tropikfläkt			
THB	=	tryckluftshydraulisk broms			
TID UTF	=	tidigare utförande			
TJ	=	tjocklek			
TUM	=				
UA	=	utan avgasbroms			
UAR	=	utan avgasrenare			
UD	=	underdimension			
UDFS	=	utan dragvagn för semitrailer			
UDS	=	utan differentialspärr			
UER	=	utan eluppvärmd ruta			
UFP	=	utan Flitchplateförstärkt ram			
UGF	=	utan gummifjäder			
UHR	=	utan handreglage			
UK	=	utan kraftuttag			
ULD	=	utan ljuddämpande luftfilter			
ULF	=	utan luftförvärmning			
ULV	=	utan lastkännande bromsventil			
UNB	=	utan nummerplåtsbelysning			
UNR	=	utan navreduktion			
UPOS	=	utan positiv vevhusventilation			
US	=	utan servostyrning			
USA	=	Amerikas Förenta Stater			
USF	=	utan stänkskydd, främre			
UST	=	utan strumpa för luftfilter			
UTL	=	utan taklucka			
UTRF	=	utan termostatreglerad fläkt			
UTV	=	utan tillsatsvärme			
"UTV 4,88/1"	=	utväxlingsförhållande			
UV	=	utan värmeelement			
UVA	=	utan vattenmantlat avgassystem			
V	=	volt, vänster			
VENV	=	endast för vagnar byggda av Volvo Europa NV Belgien			
VFH	=	vagnar för högertrafik			
VFV	=	vagnar för vänstertrafik			
VHB	=	vakuumhydraulisk broms			
VIT					
VST	=	vänsterstyrd			
VTE	=	vindrutetorkare, elektrisk			
VTT	=	vindrutetorkare, tryckluft			
VTV	=	vindrutetorkare, vakuum			
VXL	=	växellåda			

ABBREVIATIONS

A	=	ampère
ALT	=	alternative
ANT KUGGAR	=	number of teeth
B	=	width
BLÅ	=	blue
BLF	=	leaf springs
CAN	=	Canada
CH-XXXXX	=	up to chassis No.
CH XXXXX-	=	with effect from chassis No.
D	=	diameter, external
DET SE SIDA	=	components parts listed on page
DI	=	diameter, internal
EH	=	with spoke wheels
ERF	=	order as required, state required length, etc
ERS AV	=	superseded by
ET	=	English text
ETC	=	etcetera
EXCL	=	exclusive
FBR	=	brake system for the French market
FF	=	reinforced springs
FS	=	for cars with separate front seats
FT	=	front axle pressure in tons
GRÅ	=	grey
GUL	=	yellow
GV	=	with floor change
H	=	right
HMF	=	speedometer with tachograph
HS	=	for cars with bench-type front seat
HST	=	right hand drive
HSTA	=	RHD for the Australian market
HSTB	=	RHD for the United Kingdom
HUF	=	speedometer without tachograph
HYTT-XXXX	=	up to cab serial number
HYTT XXXX-	=	with effect from cab serial number
INCL	=	inclusive
KAROSS-XXXXX	=	up to body No.
KAROSS XXXXX-	=	with effect from body No.
KM	=	kilometre
KMPL	=	complete
KOMB	=	upholstery combination
L	=	litre, length
LAGERFÖRES EJ	=	part not stocked as spare
LPF	=	air filter, paper filter
LUF	=	air spring
MA	=	with exhaust brake
MAR	=	with exhaust emission control unit
MDES	=	with fifth wheel
MDS	=	with differential lock
MEB	=	with single reduction rear axle
MER	=	with heated rear window
METERVARA	=	sold by length
MF	=	with fresh air unit less heater
MFP	=	with Flitch plate-reinforced frame
MGF	=	with hollow rubber spring
MHR	=	with hand control
MK	=	with power take-off
MLD	=	with silencing air filter
MLF	=	with air pre-heating
MLV	=	with load sensitive brake valve
MM	=	millimetre
MMH	=	with mechanical speedometer
MNB	=	with number plate illumination
MNR	=	with hub reduction
MO-XXXXX	=	up to engine No.
MO XXXXX-	=	with effect from engine No.
MPOS	=	with positive crankcase ventilation
MS	=	with servo assisted steering
MSF	=	with mud flaps, front
MST	=	with screen for air filter
MTB	=	with two-speed rear axle
MTL	=	with sliding roof
MTRF	=	with thermo-regulated fan
MTV	=	with additional heater
MV	=	with heater
MVA	=	with water-jacketed exhaust system
MÄRKT	=	marked
NF	=	normal fan
NR	=	number
OBF	=	oil bath filter
OMKR	=	number approximately
RV	=	with steering column change
RÖD	=	red
S	=	included in parts kit
SBMR	=	inertia type safety belt
SBUR	=	fixed safety belt
SE GRUPP	=	See Group
SE POS	=	See Fig
SE SIDA	=	See page
SEN UTF	=	late production

ABBREVIATIONS

SH	=	with disc wheels
SM	=	Swedish market
SPEC UTF	=	special model
SPV	=	track
ST	=	piece (s)
STD D	=	standard size
SVART	=	black
SVT	=	Swedish text
TF	=	tropical fan
THB	=	compressed air hydraulic brakes
TID UTF	=	early production
TJ	=	thickness
TUM	=	inch (es)
UA	=	without exhaust brake
UAR	=	without exhaust emission control unit
UD	=	undersize
UDFS	=	without fifth wheel
UDS	=	without differential lock
UER	=	without heated rear window
UFP	=	without Flitch plate-reinforced frame
UGF	=	without hollow rubber spring
UHR	=	without hand control
UK	=	without power take-off
ULD	=	without silencing air filter
ULF	=	without air preheating
ULV	=	without load sensitive brake valve
UNB	=	without number plate illumination
UNR	=	without hub reduction
UPOS	=	without positive crankcase ventilation
US	=	without servo assisted steering
USA	=	United States of America
USF	=	without mud flaps, front
UST	=	without screen for air filter
UTL	=	without sliding roof
UTRF	=	without thermo-regulated fan
UTV	=	without additional heater
"UTV 4,88/1"	=	ratio
UV	=	without heater
UVA	=	without water-jacketed exhaust system
V	=	volt, left
VENV	=	only for vehicles manufactured by Volvo Europa NV, Belgium
VFH	=	vehicles for RH traffic
VFV	=	vehicles for LH traffic
VHB	=	vacuum hydraulic brakes
VIT	=	white
VST	=	left hand drive
VTE	=	windscreen wiper, electric
VTT	=	windscreen wiper, pneumatic
VTV	=	windscreen wiper, vacuum
VXL	=	gearbox
W	=	watt
ÖD	=	oversize

ABREVIATIONS

A	=	ampère
ALT	=	alternative
ANT KUGGAR	=	nombre de dents
B	=	largeur
BLÅ	=	bleu
BLF	=	suspension à lame
CAN	=	Canada
CH-XXXXX	=	jusqu' au châssis No
CH XXXXX-	=	à partir du châssis No
D	=	diamètre, extérieur
DET SE SIDA	=	composant, voir page
DI	=	diamètre, intérieur
EH	=	avec roue à rayons
ERF	=	quantité nécessaire longueur nécessaire etc
ERS AV	=	remplacé par
ET	=	texte anglais
ETC	=	et cœtera
EXCL	=	exclus
FBR	=	freins pour le marché francais
FF	=	ressorts renforcés
FS	=	pour véhicule avec sièges avant
FT	=	poids sous essieu avant donné entonnes
GRÅ	=	gris
GUL	=	jaune
GV	=	avec levier au plancher
H	=	droite
HMF	=	indicateur de vitesse avec compteur journalier
HS	=	pour véhicule avec banquette
HST	=	conduite à droite
HSTA	=	direction à droite, Australie
HSTB	=	direction à droite, Angleterre
HUF	=	indicateur de vitesse sans compteur journalier
HYTT-XXXXX	=	jusqu' à la cabine No
HYTT XXXXX-	=	à partir de la cabine No
INCL	=	inclus y compris
KAROSS-XXXXX	=	jusqu' à la carosserie No
KAROSS XXXXX-	=	à partir de la carosserie No
KM	=	kilomètre
KMPL	=	complet
KOMB	=	combinaison de garnitures
L	=	litre, longueur
LAGERFÖRES EJ	=	n'est pas stockè comme pièce de rechange
LPF	=	filtre à air, element en papier
LUF	=	avec suspension pneumatique
MA	=	avec frein sur échappement
MAR	=	avec purificateur d'échappement
MDFS	=	avec véhicule tracteur pour semi-remorque
MDS	=	avec blocage de différentiel
MEB	=	avec pont arrière à une vitesse
MER	=	avec chauffage de la glace arrière
METERVARA 1	=	au métre
MF	=	avec système de ventilation en air frais
MFP	=	avec Flitchplate-cadre renforcé
MGF	=	avec soufflet en caoutchouc
MHR	=	avec commande à main
MK	=	avec prise de force
MLD	=	avec filtre à air amortisseur de bruit
MLF	=	avec préchauffage de l'air
MLV	=	avec robinet de commande réglant la puissance de freinage selon la charge
MM	=	millimètre
MMH	=	avec compteur de vitesse mécanique
MNB	=	avec éclairage de numéro d' immatriculation
MNR	=	avec réduction aux moyeux
MO-XXXXX	=	jusqu' au moteur No
MO XXXXX-	=	à partir de moteur No
MPOS	=	avec ventilation de carter positive
MS	=	avec servo-direction
MSF	=	avec bavette, avant
MST	=	avec manchon pour filtre à air
MTB	=	avec pont arrière à deux vitesses
MTL	=	avec ouverture au toit
MTRF	=	avec ventilateur réglé par thermostat
MTV	=	avec appareil supplémentaire de chauffage
MV	=	avec chauffage
MVA	=	avec système d' échappement à chemise d' eau
MÄRKT	=	marqué de
NF	=	ventilateur tropical
NR	=	numéro
OBF	=	filtre à bain d'huile
OMKR	=	environ No
RV	=	avec changement de vitesse au volant
RÖD	=	rouge

ABREVIATIONS

S	=	fait partie de l'empaquetage de jeu
SBMR	=	ceintures de sécurité à rouleaux
SBUR	=	ceintures de sécurité sans rouleaux
SE GRUPP	=	voir groupe
SE POS	=	voir position
SE SIDA	=	voir page
SEN UTF	=	production postérieure
SH	=	avec roue à disque
SM	=	marché suédois
SPEC UTF	=	construction spéciale
SPV	=	voie
ST	=	pièce
STD D	=	dimension standard
SVART	=	noir
SVT	=	texte suédois
TF	=	ventilateur tropical
THB	=	freins hydrauliques à air comprimé
TID UTF	=	production antérieure
TJ	=	épaisseur
TUM	=	pouce
UA	=	sans frein sur échappement
UAR	=	sans purificateur d'échappement
UD	=	cote intérieure
UDSF	=	sans véhicule tracteur pour semi-remorque
UDS	=	sans blocage de différentiel
UER	=	sans chauffage de la glace arrière
UFP	=	sans Flitchplate-cadre renforcé
UGF	=	sans soufflet en caoutchouc
UHR	=	sans commande à main
UK	=	sans de force
ULD	=	sans filtre à air amortisseur de bruit
ULF	=	sans préchauffage d'air
ULV	=	sans robinet de commande réglant la puissance de freinage delon la charge
UNB	=	sans éclairage du numéro d'immatriculation
UNR	=	sans réduction aux moyeux
UPOS	=	sans ventilation positive de carter
US	=	sans servo-direction
USA	=	Etats-Unis d'Amérique
USF	=	sans bavette, avant
UST	=	sans manchon pour filtre à air
UTL	=	sans ouverture au toit
UTRF	=	sans ventilateur réglé par thermostat
UTV	=	sans appareil supplémentaire de chauffage
"UTV 4,88/1"	=	rapport de démultiplication
UV	=	sans chauffage
UVA	=	sans système d'échappement à chemise d'eau
V	=	volt, gauche
VENV	=	seulement pour véhicules construits por Volvo Europa NV, Belgique
VFH	=	vehicule pour circulation à droite
VFV	=	véhicule pour circulation à gauche
VHB	=	freins hydrauliques à dépression
VIT	=	blanc
VST	=	direction à gauche
VTE	=	essuie-glaces, e'lectriques
VTT	=	essuie-glaces, à air comprimé
VTV	=	essuie-glaces, à dépression
VXL	=	boîte de vitesses
W	=	watt
ÖD	=	cate supérieure

ABKÜRZUNGEN

A	=	Ampere
ALT	=	wahlweise
ANT KUGGAR	=	Zähnezahl
B	=	Breite
BLÅ	=	blau
BLF	=	Blattfederung
CAN	=	Kanada
CH-XXXXX	=	einschl. Fahrgestellnr
CH XXXXX-	=	ab Fahrgestellnr
D	=	Aussendurchmesser
DET SE SIDA	=	Einzelteile s. Seite
DI	=	Innendurchmesser
EH	=	mit Speichenrädern
ERF	=	erforderliche Anzahl erforderliche Länge usw
ERS AV	=	ersetzt durch
ET	=	englischer Text
ETC	=	usw
EXCL	=	ausschliesslich
FBR	=	Bremsen für den französischen Markt
FF	=	verstärkte Feder
FS	=	für Wagen mit Vordersitzen
FT	=	Vorderachslast int angegeben
GRÅ	=	grau
GUL	=	gelb
GV	=	mit Mittelschaltung
H	=	rechts
HMF	=	Tachometer mit Fahrtschreiber
HS	=	für Wagen mit Sitzbank
HST	=	Rechtslenkung
HSTA	=	Rechtslenkung, Australien
HSTB	=	Rechtslenkung, England
HUF	=	Tachometer ohne Fahrtschreiber
HYTT-XXXXX	=	bis einschl Fahrerhausnr
HYTT XXXXX-	=	ab Fahrerhausnr
INCL	=	einschliesslich
KAROSS-XXXXX	=	bis einschl Karosserie-Nr
KAROSS XXXXX-	=	ab Karosserie-Nr
KM	=	km
KMPL	=	komplett
KOMB	=	Kombination Bezüge
L	=	liter, länge
LAGERFÖRES EJ	=	nicht als Ersatzteil lagervorrätig
LPF	=	Luftfilter, Papierfilter
LUF	=	mit luftfederung
MA	=	mit Motorbremse
MAR	=	mit Auspuffreiniger
MDFS	=	mit Zugwagen für Auflieger
MDS	=	mit Ausgleichsperre
MEB	=	mit einfach übersetzter Hinterachse
MER	=	mit elektr. beheiztem Rückfenster
METERVARA	=	METERWARE
MF	=	mit Frischluftanlage
MFP	=	mit Flitchplate-verkstärkten Rahmen
MGF	=	mit Gummifedern
MHR	=	mit Handbremsventil
MK	=	mit Nebenantrieb
MLD	=	mit geräuschdämfendem Luftfilter
MLF	=	mit Luftvorwärmung
MLV	=	mit Bremskraftregler
MM	=	mm
MMH	=	mit mechanischem Tachometer
MNB	=	mit Nummernschildbeleuchtung
MNR	=	mit Nabenvorgelege
MO-XXXXX	=	bis einschl Motornr
MO XXXXX-	=	ab Motornr
MPOS	=	mit positiver Kurbelgehäuse luftüng
MS	=	mit Servolenkung
MSF	=	mit vorderen Schmutzfängern
MST	=	mit Luftfilerüberzug
MTRF	=	Lüfter mit Thermostatregelung
MTB	=	mit Zweigang-Hinterachse
MTL	=	mit Dachklappe
MTV	=	mit Zusatzheizung
MV	=	mit Heizung
MVA	=	Auspuffanlage mit Wassermantel
MÄRKT	=	gekennzeichnet mit
NF	=	Normallüfter
NR	=	Nummer
OBF	=	Ölbadfilter
OMKR	=	ungefähre Nr
RV	=	mit Lenkradschaltung
RÖD	=	rot
S	=	gehört zur Satzverpackung
SBMR	=	Sicherheitsgurt mit Rollen
SBUR	=	Sicherheitsgurt ohne Rollen
SE GRUPP	=	Siehe Gruppe

ABKÜRZUNGEN

SE POS	=	Siehe Position
SE SIDA	=	Siehe Seite
SEN UTF	=	jetzige Aust
SH	=	mit Scheibenrädern
SM	=	für den schwedischen Markt
SPEC UTF	=	Spezialausführung
SPV	=	Spurweite
ST	=	Stück
STD D	=	Standardabmessung
SVART	=	schwarz
SVT	=	schwedischer Text
TF	=	Tropenlüfter
THB	=	druckluftthydraulische Bremse
TID UTF	=	frühere Ausführung
TJ	=	Stärke
TUM	=	Zoll
UA	=	ohne Motorbremse
UAR	=	ohne Auspuffreiniger
UD	=	Untergrösse
UDFS	=	ohne Zugwagen für Auflieger
UDS	=	ohne Ausgleichsperre
UER	=	ohne elektr. beheiztes Rückfenster
UFP	=	ohne Flitchplate-verstärkten Rahmen
UGF	=	ohne Gummifedern
UHR	=	ohne Handbremsventil
UK	=	ohne Nebenantrieb
ULD	=	ohne geräuschdämpfendes Luftfilter
ULF	=	ohne Luftvorwarmung
ULV	=	ohne Bremskraftregler
UNB	=	ohne Numernschildbeleuchtung
UNR	=	ohne Nabenvorgelege
UPOS	=	ohne positive Kurbelgehäuse Lüftung
US	=	ohne Servolenkung
USA	=	USA
USF	=	ohne vordere Schutzfänger
UST	=	ohne Luftfilterüberzug
UTL	=	ohne Dachklappe
UTRF	=	Lüfter ohne Thermostatregelung
UTV	=	ohne Zusatzheizung
"UTV 4,88/1"	=	Untersetzungsverhältnis
UV	=	ohne Heizung
UVA	=	Auspuffanlage ohne Wassermantel
V	=	Volt, links
VENV	=	nur für Fahrzeuge bei Volvo Europa NV gebaut
VFH	=	Fahrzeuge für Rechtsverkehr
VFV	=	Fahrzeuge für Linksverkehr
VHB	=	vakuumhydraulische Bremse
VIT	=	weiss
VST	=	Linkslenkung
VTE	=	Scheibenwischer, elektr
VTT	=	Scheibenwischer, Druckluft
VTV	=	Scheibenwischer, Unterdruck
VXL	=	getriebe
W	=	watt
ÖD	=	Übergrösse

ABREVIACIONES

A	=	amperio
ALT	=	alternativa
ANT KUGGAR	=	número de dientes
B	=	ancho
BLÅ	=	azul
BLF	=	suspensión por ballestas
CAN	=	Canadá
CH-XXXXX	=	hasta el chasis nro
CH XXXXX-	=	a partir del chasis nro
D	=	diámetro, exterior
DET SE SIDA	=	detalles componentes, véase pág.
DI	=	diámetro, interior
EH	=	con ruedas de rayo
ERF	=	cantidad necesaria, longitud necesaria etc
ERS AV	=	reemplazado por
ET	=	texto inglés
ETC	=	etcétera
EXCL	=	exclusive
FBR	=	Frenos para el mercado francés
FF	=	resorte reforzado
FS	=	para coches con asientos de lanteros individuales
FT	=	presión eje delantero indicada en toneladas
GRÅ	=	gris
GUL	=	amarillo
GV	=	con palanca de cambios en el piso
H	=	derecha
HMF	=	velocímetro con registrador de viajes
HS	=	para coches con asiento delantero enterizo
HST	=	dirección a la derecha
HSTA	=	dirección a la derecha, Australia
HSTB	=	dirección a la izquierda, Inglaterra
HUF	=	velocímetro sin registrador de viajes
HYTT-XXXXX	=	hasta la cabina nro
HYTT XXXXX-	=	a partir de la cabina nro
INCL	=	inclusive
KAROSS-XXXXX	=	hasta la carroceria nro
KAROSS XXXXX-	=	a partir de la carroceria nro
KM	=	kilómetro
KMPL	=	completo
KOMB	=	combinación de tapizado
L	=	litros, longitud
LAGERFÖRES EJ	=	no tenemos en existencia como pieza de repuesto
LPF	=	filtro de aire, elemento del papel
LUF	=	con suspensión neumática
MA	=	con freno a gases de escape
MAR	=	con purificador de gases de escape
MDSF	=	con tracto-camión para semiacoplado
MDS	=	con blocaje de diferencial
MEB	=	con puente trasero de reducción simple
MER	=	con luna trasera eléctricamente calentada
METERVARA	=	artículos por metro
MF	=	con sistema de calefacción tipo aire fresco
MFP	=	bastidor reforzado con Flitchplate
MGF	=	con fuelle de goma
MHR	=	con mando manual
MK	=	con toma de fuerza
MLD	=	con filtro de aire silenciador
MLF	=	con precalentamiento del aire
MLV	=	con válvula de freno dependiente de cargo
MM	=	millímetros
MMH	=	con velocímetro mecánico
MNB	=	con iliminación
MNR	=	con reductor de cubo
MO-XXXXX	=	hasta el motor nro
MO XXXXX-	=	a partir del motor nro
MPOS	=	con ventilación de cárter positiva
MS	=	con servodirección
MSF	=	con salpicaderos, delanteros
MST	=	con camisa para el filtro de aire
MTB	=	con puento trasero de dos delocidades
MTL	=	con portezuela de techo
MTRF	=	con ventilador termostáticamente regulado
MTV	=	con calefacción adicional
MV	=	con calefacción
MVA	=	con múltiple de escape con camisa de agua
MÄRKT	=	marcado
NF	=	ventilador standard
NR	=	número
OBF	=	filtro de aire en bano de aceite
OMKR	=	alrededor de nro
RV	=	con palanca de cambios bajo el volante
RÖD	=	rojo
S	=	forma parte del empaque por juego
SBMR	=	correa de seguridad con rodillos

ABREVIACIONES

SBUR	=	correa de seguridad sin rodillos
SE GRUPP	=	véase grupo
SE POS	=	véase posición
SE SIDA	=	véase pág
SEN UTF	=	producción posterior
SH	=	con ruedas de disco
SM	=	mercado sueco
SPEC UTF	=	ejecución especial
SPV	=	vía
ST	=	cado uno
STD D	=	dimensión standard
SVART	=	negro
SVT	=	texto sueco
TF	=	ventilador tropical
THB	=	frenos hidráulicos a air comprimido
TID UTF	=	producción anterior
TJ	=	espesor
TUM	=	pulgada
UA	=	sin frenos a gases de escape
UAR	=	sin purificador de gases de escape
UD	=	subdimensión
UDFS	=	sin tracto-camión para semiacoplado
UDS	=	sin blocaje de diferencial
UER	=	sin luna trasera eléctricamente calentada
UFP	=	bastidor reforzado sin Flitchplate
UGF	=	sin fuelle de goma
UHR	=	sin mando manual
UK	=	sin toma de fuerza
ULD	=	sin filtro de aire silenciador
ULF	=	sin calefactor de aire
ULV	=	sin válvula de freno dependiente de carga
UNB	=	sin iluminación de matricula
UNR	=	sin reductor de cubo
UPOS	=	sin ventilación de cárter positiva
US	=	sin servodirección
USA	=	Estados Unidos de América
USF	=	sin salpicaderos, delanteros
UST	=	sin camisa para el filtro de aire
UTL	=	sin portezuela de techo
UTRF	=	sin ventilador termostáticamente regulado
UTV	=	sin calefacción adicional
"UTV 4,88/1"	=	relación
UV	=	sin calefacción
UVA	=	sin múltiple de escape con camisa de agua
V	=	volt, izquierdo
VENV	=	unicamente para vehículos construídas por Volvo Europa NV, Bélgica
VFH	=	camiones para trásito a la derecha
VFV	=	camiones para trásito a la izquierda
VHB	=	frenos hidráulicos al vacío
VIT	=	blanco
VST	=	dirección a la izquierda
VTE	=	limpiaparabrisas, eléctricos
VTT	=	limpiaparabrisas, a air comprimido
VTV	=	limpiaparabrisas, a vacío
VXL	=	caja de cambios
W	=	watio
ÖD	=	sobredimensión

GRUPP 2a
Motor

INNEHÅLLSFÖRTECKNING

Se sida 1B

GROUP 2a
Engine

INDEX

See page 1B

GROUPE 2a
Moteur

TABLE DES MATIERES

Voir page 1C

GRUPPE 2a
Motor

INHALTSVERZEICHNIS

S. Seite 1C

GRUPO 2a
Motor

INDICE

Véase pág. 1C

INNEHÅLLSFÖRTECKNING

Reparationssatser för motor:

. Cylinderfodersats ..... Sida 2
. Tätningssats för cylinderfoder ..... Sida 14
. Kolvsats ..... Sida 16
. Kolvringssats ..... Sida 22
. Låsbrickssats ..... Sida 28
. Oljepumpssats ..... Sida 34
. Tilläggssats, sotning ..... Sida 34
. Packningssats, cylinderlock ..... Sida 48
. Packningssats, insugnings- och avgasrör ..... Sida 52
. Tilläggssats, helrenovering ..... Sida 58
. Packningssats, Turboaggregat ..... Sida 92
. Ramlagersats ..... Sida 94
. Tryckbrickssats, ramlager ..... Sida 110
. Vevlagersats ..... Sida 116
. Transmissionsdrevsats ..... Sida 124
. Gummikuddesats, motorupphängning ..... Sida 124
. Packningssats, oljefilter ..... Sida 126

INDEX

Repair kits for engine:

. Cylinder liner kits ..... Page 2
. Seal moulding kits for cylinder liners ..... Page 14
. Piston kits ..... Page 16
. Piston ring kits ..... Page 22
. Lock washer kits ..... Page 28
. Oil pump repair kits ..... Page 34
. Gasket kits, decarbonizing ..... Page 34
. Gasket kits, cylinder head ..... Page 48
. Gasket kits, manifolds ..... Page 52
. Gasket kits (complement for engine reconditioning) ..... Page 58
. Gasket kits, Turbo unit ..... Page 92
. Main bearing kits ..... Page 94
. Thrust washer kits, main bearings ..... Page 110
. Big end bearing kits ..... Page 116
. Timing gear kits ..... Page 124
. Rubber cushion kits, engine mounting ..... Page 124
. Gasket kits, oil filter ..... Page 126

Utgåva / Issue 1	REPARATIONSSATS, MOTOR / REPAIR KITS, ENGINE	Grupp / Group 2 A	Sida / Page 1 C

TABLE DES MATIERES

Jeux de réparations de moteur:
. Jeux de chemises de cylindres ..... Page 2
. Jeux d'étanchéité pour chemises de cylindres ..... Page 14
. Jeux de pistons ..... Page 16
. Jeux de segments ..... Page 22
. Jeux de rondelles de blocage ..... Page 28
. Jeux de pompes à huile ..... Page 34
. Jeux de joints, décalaminage ..... Page 34
. Jeux de joints, culasses ..... Page 48
. Jeux de joints, tuyaux d'aspiration et d'échappement ..... Page 52
. Jeux complémentaires, rénovation complète ..... Page 58
. Jeux de joints, Turbo ..... Page 92
. Jeux de coussinets ..... Page 94
. Jeux de rondelles de butée, palier ..... Page 110
. Jeux de bielles ..... Page 116
. Jeux de pignons de distribution ..... Page 124
. Jeux de coussinets caoutchouc, suspension de moteur ..... Page 124
. Jeux de joints, filtre à huile ..... Page 126

INHALTSVERZEICHNIS

Reparatursätze für Motor:
. Zylinderlaufbuchensatz ..... Seite 2
. Dichtungssatz fur Zylinderlaufbuchsen ..... Seite 14
. Kolbensatz ..... Seite 16
. Kolbenringsatz ..... Seite 22
. Sicherungsscheibensatz ..... Seite 28
. Ölpumpensatz ..... Seite 34
. Ergänzungssatz, Entrussen ..... Seite 34
. Dichtungssatz, Zylinderkopf ..... Seite 48
. Dichtungssatz, Ansaug- und Auspuffrohr ..... Seite 52
. Ergänzungssatz, Genralüberholung ..... Seite 58
. Dichtungssatz, Abgasturbolader ..... Seite 92
. Kurbelwellenlagersatz ..... Seite 94
. Druckscheibensatz, Kurbelwellenlager ..... Seite 110
. Pleuellagersatz ..... Seite 116
. Steuerrädersatz ..... Seite 124
. Gummikissensatz, Motoraufhängung ..... Seite 124
. Dichtungssatz, Ölfilter ..... Seite 126

INDICE

Juego de reparaciones para el motor:
. Juego de camisas de cilindros ..... Pág. 2
. Juego de juntas para camisas de cilindro ..... Pág. 14
. Juego de pistón ..... Pág. 16
. Juego de aros de pistón ..... Pág. 22
. Juego de arandelas de seguridad ..... Pág. 28
. Juego de bomba de aceite ..... Pág. 34
. Juego de empaquetaduras, descarbonizado ..... Pág. 34
. Juego de empaquetaduras, culata ..... Pág. 48
. Juego de empaquetaduras, múltiples de admisión y de escape ..... Pág. 52
. Juego complementario, renovación total ..... Pág. 58
. Juego de empaquetaduras, turbocompresor ..... Pág. 92
. Juego de cojinetes de bancada ..... Pág. 94
. Juego de arandelas de presión, cojinete de bancada ..... Pág. 110
. Juego de cojinetes de biela ..... Pág. 116
. Juego de engranajes de distribución ..... Pág. 124
. Juego de almohadas de goma, suspensión del motor ..... Pág. 124
. Juego de empaquetaduras, filtro de aceite ..... Pág. 126

Sida / Page 2	Grupp / Group 2A	REPARATIONSSATS, MOTOR / REPAIR KITS, ENGINE	Utgåva / Issue 1

Pos. / Fig.	Antal Qty 54 531	54 190			Detalj nr / Part No	Benämning	Description	Sats/Kit	Anmärkning / Notes	
	1	.	.	.	54531-9	CYLINDERFODERSATS, A6	CYLINDER LINER KIT, A6		1)	004
	.	1	.	.	54190-4	CYLINDERFODERSATS, A6	CYLINDER LINER KIT, A6		2)	005
	1	1	.	.		.CYLINDERFODER.	.CYLINDER LINER	8		010 020 030 040 050
	1	1	.	.		.KOLV	.PISTON	8		060
	1	1	.	.	407100-7	.KOLVBULT	.GUDGEON PIN.			070
	1	1	.	.	275296-2	.KOLVRINGSSATS.	.PISTON RING KIT. . . .			080
	1	1	.	.		..KOMPRESSIONSRING,ÖVRE .	..COMPRESSION RING,UPPER.	8		090
	1	1	.	.		..KOMPRESSIONSRING,NEDRE.	..COMPRESSION RING,LOWER.	8		100
	1	1	.	.		..OLJERING.	..OIL RING.	8		110
	2	2	.	.	914515-2	.LÅSRING.	.CIRCLIP.			120
										130
	275	275	275	275						140
	009	010	012	021						150
	1	.	.	.	275009-9	CYLINDERFODERSATS, D47A	CYLINDER LINER KIT, D47A		3)	160 170
	.	1	.	.	275010-7	CYLINDERFODERSATS, D47A	CYLINDER LINER KIT, D47A		4)	180 190
	.	.	1	.	275012-3	CYLINDERFODERSATS, D47B TYP1	CYLINDER LINER KIT, D47B TYPE1		5) ERS AV 3 ST 275030-5	200 210
	.	.	.	1	275021-4	CYLINDERFODERSATS, TD47B TYP1	CYLINDER LINER KIT, TD47B TYPE1		5) ERS AV 3 ST 275031-3	220 230
	1	1	1	1		.CYLINDERFODER.	.CYLINDER LINER	8		240
	1	1	1	1		.KOLV	.PISTON	8		250
	1	1	.	.	411065-6	.KOLVBULT	.GUDGEON PIN.			260
	.	.	1	.	411596-0	.KOLVBULT	.GUDGEON PIN.			270
	.	.	.	1	411732-1	.KOLVBULT	.GUDGEON PIN.			280
	1	1	1	1	275298-8	.KOLVRINGSSATS.	.PISTON RING KIT. . . .			290
	1	1	1	1		..KOMPRESSIONSRING,ÖVRE .	..COMPRESSION RING,UPPER.	8		300
	.	.	1	1		..KOMPRESSIONSRING, ..MELLERSTA	..COMPRESSION RING ..CENTRE	8		310 320
	1	1	1	1		..KOMPRESSIONSRING,NEDRE.	..COMPRESSION RING,LOWER.	8		330
	2	2	2	2		..OLJERING.	..OIL RING.	8		340
	2	2	2	.	914519-4	.LÅSRING.	.CIRCLIP.			350
	.	.	.	2	951087-6	.LÅSRING.	.CIRCLIP.			360
	.	.	2	2	191530-5	.O-RING	.O-RING			370

1. För montering i cylinderblock med siffran 1 eller 3 instansad i cylinderblockets topplan.
   For installation in cylinder blocks with the figures 1 or 3 stamped on the top of the block.
   Pour montage dans le bloc-cylindres avec chiffre 1 ou 3 estampé à l'endroit du plan supérieur du bloc-cylindres.
   Zum Einbau im Zylinderblock mit der Ziffer 1 oder 3 in die obere Fläche des Zylinderblocks eingestanzt.
   Para el montaje en bloques de cilindros con la cifra 1 ó 3 estampadas en el plano superior del bloque de cilindros.

2. För montering i cylinderblock med siffran 2 eller 4 instansad i cylinderblockets topplan.
   For installation in cylinder blocks with the figures 2 or 4 stamped on the top of the block.
   Pour montage dans le bloc-cylindres avec chiffre 2 ou 4 estampé l'endroit du plan supérieur du bloc-cylindres.
   Zum Einbau im Zylinderblock mit der Ziffer 2 oder 4 in die obere Fläche des Zylinderblocks eingestanzt.
   Para el montaje en bloques de cilindros con la cifra 2 ó 4 estampadas en el plano superior del bloque de cilindros.

3. För montering i cylinderblock med siffran 3 instansad i cylinderblockets topplan.
   For installation in cylinder blocks with the figure 3 stamped on the top of the block.
   Pour montage dans le bloc-cylindres avec chiffre 3 estampé à l'endroit du plan supérieur du bloc-cylindres.
   Zum Einbau im Zylinderblock mit der Ziffer 3 in die obere Fläche des Zylinderblocks eingestanzt.
   Para montarse en bloques de cilindros con la cifra 3 estampadas en el plano superior del bloque.

4. För montering i cylinderblock med siffran 4 instansad i cylinderblockets topplan.
   For installation in cylinder blocks with the figure 4 stamped on the top of the block.
   Pour le montage dans le bloc-cylindres portant le chiffre 4 estampé à l'endroit du plan supérieur du bloc-cylindres.
   Zum Einbau im Zylinderblock mit der Ziffer 4 in die obere Fläche des Zylinderblocks eingestanzt.
   Para montarse en bloques de cilindros con la cifra 4 estampada en el plano superior del bloque.

5. Beakta: samtliga foder under ett cylinderlock måste vara av samma typ.
   Note that all springs under one cylinder head must be of the same type.
   Att: Toutes les chemises, sous une culasse, doivent être du même type.
   Zur Beachtung! Sämtliche Laufbuchsen in einem Zylinder müssen in der gleichen Ausführung sein.
   Atención: Todas las camisas debajo de una culata tienen que ser del mismo tipo.

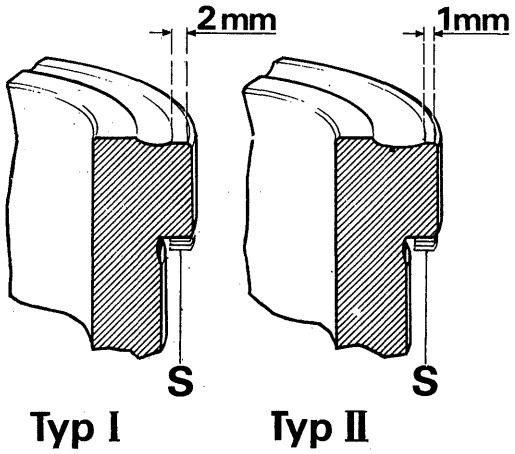

Sida / Page	Grupp / Group	REPARATIONSSATS, MOTOR / REPAIR KITS ENGINE	Utgåva / Issue
4	2A		1

Pos. / Fig.	Antal Qty 275 030	275 031	275 024	275 037	Detalj nr / Part No	Benämning	Description	Sats/Kit	Anmärkning / Notes	
	1	.	.	.	275030-5	CYLINDERFODERSATS, D47B,TD47B TYP 11	CYLINDER LINER KIT, D47B,TD47B TYPE11		1) MO-29897 275012	005 006 010 020
	.	1	.	.	275031-3	CYLINDERFODERSATS D47B,TD47B TYP 11	CYLINDER LINER KIT, D47B,TD47B TYPE 11		1,2) MO 29898- 275021	030 040
	1	1	.	.		.CYLINDERFODER.	.CYLINDER LINER	8		050
	1	1	.	.		.KOLV	.PISTON	8		060
	1	.	.	.	411596-0	.KOLVBULT	.GUDGEON PIN.			070
	.	1	.	.	411732-1	.KOLVBULT	.GUDGEON PIN.			080
	1	1	.	.	275298-8	.KOLVRINGSSATS.	.PISTON RING KIT.			090
	1	1	.	.		..KOMPRESSIONSRING,ÖVRE .	..COMPRESSION RING,UPPER.	8		100
	1	1	.	.		..KOMPRESSIONSRING, ..MELLERSTA	..COMPRESSION RING, ..CENTRE	8		110 120
	1	1	.	.		..KOMPRESSIONSRING,NEDRE.	..COMPRESSION RING,LOWER.	8		130
	2	2	.	.		..OLJERING.	..OIL RING.	8		140
	2	.	.	.	914519-4	.LASRING.	.CIRCLIP.			150
	.	2	.	.	951087-6	.LASRING.	.CIRCLIP.			160
	2	2	.	.	191530-5	.O-RING	.O-RING			170
										180
	.	.	1	.	275024-8	CYLINDERFODERSATS, D50A,TD50A	CYLINDER LINER KIT, D50A,TD50A		3) ERS AV 275037-0	190 200
	.	.	1	.		.CYLINDERFODER.	.CYLINDER LINER	8		210
	.	.	1	.		.KOLV	.PISTON	8		220
	.	.	1	.	420258-6	.KOLVBULT	.GUDGEON PIN.			230
	.	.	1	.	275301-0	.KOLVRINGSSATS.	.PISTON RING KIT.			240
	.	.	1	.		..KOMPRESSIONSRING,ÖVRE .	..COMPRESSION RING,UPPER.	8		250
	.	.	1	.		..KOMPRESSIONSRING, ..MELLERSTA	..COMPRESSION RING, ..CENTRE	8		260 270
	.	.	1	.		..KOMPRESSIONSRING,NEDRE.	..COMPRESSION RING,LOWER.	8		280
	.	.	2	.		..OLJERING.	..OIL RING.	8		290
	.	.	2	.	914523-6	.LASRING.	.CIRCLIP.			300
	.	.	1	.		.TÄTNINGSRING,ÖVRE. . . .	.SEAL RING,UPPER.	8		310
	.	.	1	.		.TÄTNINGSRING,NEDRE . . .	.SEAL RING,LOWER.	8		320
										330
	.	.	.	1	275037-0	CYLINDERFODERSATS D50A,TD50A	CYLINDER LINER KIT D50A,TD50A		4)	340 350
	.	.	.	1		.CYLINDERFODER.	.CYLINDER LINER	8		360
	.	.	.	1		.KOLV	.PISTON	8		370
	.	.	.	1	420258-6	.KOLVBULT	.GUDGEON PIN.			380
	.	.	.	1	275305-1	.KOLVRINGSSATS.	.PISTON RING KIT.			390
	.	.	.	1		..KOMPRESSIONSRING,ÖVRE .	..COMPRESSION RING,UPPER.	8		400
	.	.	.	1		..KOMPRESSIONSRING, ..MELLERSTA	..COMPRESSION RING, ..CENTRE	8		410 420
	.	.	.	1		..KOMPRESSIONSRING,NEDRE.	..COMPRESSION RING,LOWER.	8		430
	.	.	.	1		..OLJERING.	..OIL RING.	8		440
	.	.	.	2	914523-6	.LASRING.	.CIRCLIP.			450
	.	.	.	1		.TÄTNINGSRING,ÖVRE. . . .	.SEAL RING,UPPER.	8		460
	.	.	.	2		.TÄTNINGSRING,NEDRE . . .	.SEAL RING,LOWER.	8		470

1. Beakta: samtliga foder under ett cylinderlock måste vara av samma typ.
   Note that all springs under one cylinder head must be of the same type.
   Att: Toutes les chemises, sous une culasse, doivent être du même type.
   Zur Beachtung! Sämtliche Laufbuchsen in einem Zylinder müssen in der gleichen Ausführung sein.
   Atención! Todas las camisas debajo de una culata tienen que ser del mismo tipo.

2. Kraftigare kolv och kolvtapp.
   More powerful piston and gudgeon pin.
   Piston et axe de piston plus pussiants.
   Kolben und Kolbenbolzen in kräftiger Ausführung.
   Pistón y perno de pistón más robustos.

3. För kolvar med 5 kolvringsspår.
   For pistons with 5 piston ring grooves.
   Pour pistons à 5 gorges de segments.
   Für Kolben mit 5 Kolbenringschlitzen.
   Para pistones con 5 ranuras de aros.

4. För kolvar med 4 kolvringsspår.
   For pistons with 4 piston ring grooves.
   Pour pistons à 4 gorges de segments.
   Fur Kolben mit 4 Kolbenringschlitzen.
   Para pistones con 4 ranuras de aros.

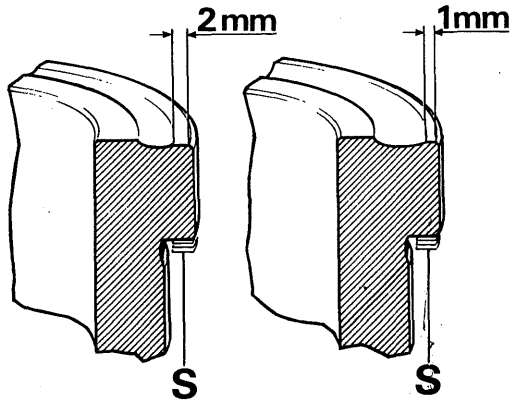

Sida / Page 6	Grupp / Group 2A	REPARATIONSSATS, MOTOR / REPAIR KITS ENGINE	Utgåva / Issue 1

Pos. / Fig.	Antal Qty 54 542	54 543	275 011		Detalj nr / Part No	Benämning	Description	Sats/Kit	Anmärkning / Notes	
	1	.	.	.	54542-6	CYLINDERFODERSATS D67A TYP 1A	CYLINDER LINER KIT D67A TYPE 1A		1) ERS AV 6 ST 275011-5	010 020
	.	1	.	.	54543-4	CYLINDERFODERSATS D67A TYP 1A	CYLINDER LINER KIT D67A TYPE 1A		2) ERS AV 6 ST 275011-5	030 040
	.	.	1	.	275011-5	CYLINDERFODERSATS D67A	CYLINDER LINER KIT D67A		3)	050 060
	1	1	1	.		.CYLINDERFODER.	.CYLINDER LINER	8		070
	1	1	1	.		.KOLV	.PISTON	8		080
	1	1	1	.		.KOLVBULT	.GUDGEON PIN.	8		090
	1	1	1	.	275299-6	.KOLVRINGSSATS.	.PISTON RING KIT.			100
	1	1	1	.		..KOMPRESSIONSRING,ÖVRE .	..COMPRESSION RING,UPPER.	8		110
	2	2	2	.		..KOMPRESSIONSRING,NEDRE.	..COMPRESSION RING,LOWER.	8		120
	2	2	2	.		..OLJERING.	..OIL RING.	8		130
	2	2	2	.	914522-8	.LÅSRING.	.CIRCLIP.			140
	2	2	2	.	125343-4	.GUMMIRING.	.RUBBER RING.			150
										160
	275	275	275	275						170
	032	003	019	032						180
	1	.	.	.	275032-1	CYLINDERFODERSATS D67B TYP 1B TID UTF 1A	CYLINDER LINER KIT D67B TYPE 1B TID UTF 1A		1,4)	190 200
	.	1	.	.	275003-2	CYLINDERFODERSATS D67B TYP 1B TID UTF 1A	CYLINDER LINER KIT D67B TYPE 1B TID UTF 1A		2,4) ERS AV 6 ST 275032-1	210 220
	.	.	1	.	275019-8	CYLINDERFODERSATS D67B,D67C,TD67C TYP 1B	CYLINDER LINER KIT D67B,D67C,TD67C TYPE 1B		5) ERS AV 3 ST 275032-1	230 240
	.	.	.	1	275032-1	CYLINDERFODERSATS D67B,D67C,TD67C TYP 111	CYLINDER LINER KIT D67B,D67C,TD67C TYPE 111		5)	250 260
	1	1	1	1		.CYLINDERFODER.	.CYLINDER LINER	8		270
	1	1	1	1		.KOLV	.PISTON	8		280
	1	1	1	1		.KOLVBULT	.GUDGEON.	8		290
	1	1	1	1	275299-6	.KOLVRINGSSATS.	.PISTON RING KIT.			300
	1	1	1	1		..KOMPRESSIONSRING,ÖVRE .	..COMPRESSION RING,UPPER.	8		310
	1	.	1	1		..KOMPRESSIONSRING, ..MELLERSTA	..COMPRESSION RING, ..CENTRE	8		320 330
	2	2	1	1		..KOMPRESSIONSRING,NEDRE.	..COMPRESSION RING,LOWER.	8		340
	2	2	2	2		..OLJERING.	..OIL RING.	8		350
	2	2	2	2	914522-8	.LÅSRING.	.CIRCLIP.			360
	2	2	2	2	125343-4	.GUMMIRING.	.RUBBER RING.			370

004 005

1. "Mahle" kolv.
   "Mahle" piston.
   Piston "Mahle".
   Mahle-Kolben.
   Pistón "Mahle".

2. "Wellworthy" kolv.
   "Wellworthy" piston.
   Piston "Wellworthy".
   Wellworthy-Kolben.
   Pistón "Wellworthy".

3. "Mahle" kolv med ringbärare, kolvar med och utan ringbärare får ej monteras i samma motor.
   "Mahle" piston with ring support, pistons with and without ring support may not be mixed in the same engine.
   Piston "Mahle" avec porte-segment. Des pistons avec bagues porte-segment et pistons sans bagues porte-segment ne doivent pas être montés ensemble dans le même moteur.
   Mahle-Kolben mit Ringträger, Kolben mit oder ohne Ringträger dürfen nicht in demselben Motor eingebaut werden.
   Pistón "Mahle" con porta-aro. No es permitido montar pistones con y sin porta-aros en el mismo motor.

4. Cylinderlockspackning 275502 användes för motorer med fodertyp 1B eller III. För motorer med fodertyp 1A eller fodertyp 1A och 1B blandade användes cylinderlockspackning 412923.
   Cylinder head gasket 275502 may be used in engines with either cylinder type IB or III. Cylinder head gasket for 412923 is used in engines with cylinder type IA or with typws IA and IB mixed.
   Le joint de culasse 275502

   Zylinderkopfdichtung 275502, für Motor mit Laufbuchsentyp IB oder III. Für Motoren mit Laufbuchsentyp IA und IB gemischt, spezielle Kopfdichtung 412923 verwendet.
   La empaquetadura de culatas 275502 se emplea para los motores con las camisas de tipo IB ó III. Para los motores con camisas tipo IA ó con camisas tipo IA y IB mezcladas, se emplean la empaquetadura de culata 412923.

5. Beakta; samtliga foder under ett cylinderlock måste vara av samma typ.
   Note that all springs under one cylinder head must be of the same type.
   Att: Toutes les chemises, sous une culasse, doivent être du même type.
   Zur Beachtung! Sämtliche Laufbuchsen in einem Zylinder müssen in der gleichen Ausführung sein.
   Atención: Todas las camisas debajo de una culata tienen que ser del mismo tipo.

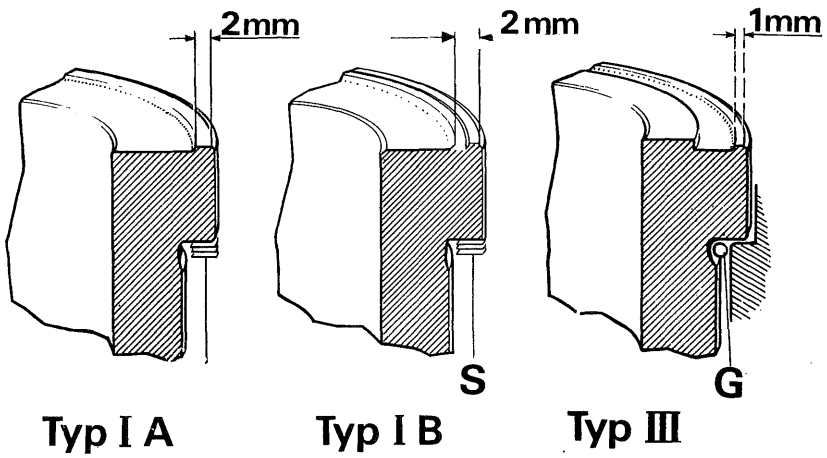

Sida / Page	Grupp / Group	REPARATIONSSATS, MOTOR / REPAIR KITS, ENGINE	Utgåva / Issue
8	2A		1

Pos. / Fig.	Antal Qty 275 039	275 040	275 043		Detalj nr / Part No	Benämning	Description	Sats/Kit	Anmärkning / Notes	
	1	-	-	-	275039-6	CYLINDERFODERSATS	CYLINDER LINER KIT. . . .		D70A,D70B	010
	-	1	-	-	275040-4	CYLINDERFODERSATS	CYLINDER LINER KIT. . . .		TD70A,TD70B	020
	-	-	1	-	275043-8	CYLINDERFODERSATS	CYLINDER LINER KIT. . . .		TD70D, TD70E	030
	1	1	1	-		.CYLINDERFODER.	.CYLINDER LINER	8		040
	1	1	1	-		.KOLV	.PISTON	8		050
	1	1	1	-	421033-2	.KOLVBULT	.GUDGEON PIN.			060
	1	1	-	-	275308-5	.KOLVRINGSSATS.	.PISTON RING KIT. . . .			070
	-	-	1	-	275312-7	.KOLVRINGSSATS.	.PISTON RING KIT. . . .			080
	1	1	1	-		..KOMPRESSIONSRING,ÖVRE .	..COMPRESSION RING,UPPER.	8		090
	1	1	1	-		..KOMPRESSIONSRING, ..MELLERSTA	..COMPRESSION RING, ..CENTRE	8		100 110
	1	1	1	-		..KOMPRESSIONSRING,NEDRE.	..COMPRESSION RING,LOWER.	8		120
	2	2	1	-		..OLJERING.	..OIL RING.	8		130
	1	1	1	-		.TÄTNINGSRING,ÖVRE. . . .	.SEALING RING,UPPER . . .	8		140
	1	1	1	-		.TÄTNINGSRING,NEDRE . . .	.SEALING RING,LOWER . . .	8		150
	2	2	2	-	914525-1	.LÅSRING.	.CIRCLIP.			160
										170
	275	275	-	-						180
	6	7	-	-						190
	1	-	-	-	275006-5	CYLINDERFODERSATS	CYLINDER LINER KIT. . . .		1) D96AL	200
	-	1	-	-	275007-3	CYLINDERFODERSATS	CYLINDER LINER KIT. . . .		2) D96AL	210
	1	1	-	-		.CYLINDERFODER.	.CYLINDER LINER			220
	1	1	-	-		.KOLV	.PISTON	8		230
	1	1	-	-	414807-8	.KOLVBULT	.GUDGEON PIN.			240
	1	1	-	-	275300-2	.KOLVRINGSSATS.	.PISTON RING KIT. . . .			250
	1	1	-	-		..KOMPRESSIONSRING,ÖVRE .	..COMPRESSION RING,UPPER.	8		260
	1	1	-	-		..KOMPRESSIONSRING, ..MELLERSTA	..COMPRESSION RING, ..CENTRE	8		270 280
	1	1	-	-		..KOMPRESSIONSRING,NEDRE.	..COMPRESSION RING,LOWER.	8		290
	2	2	-	-		..OLJERING.	..OIL RING.	8		300
	2	2	-	-	914525-1	.LÅSRING.	.CIRCLIP.			310
										320
	54	275	275	-						330
	539	1	15	-						340
	1	-	-	-	54539-2	CYLINDERFODERSATS	CYLINDER LINER KIT. . . .		3,4) D96AS M0-3083	350
	-	1	-	-	275001-6	CYLINDERFODERSATS	CYLINDER LINER KIT		1,4,5) D96AS,TD96AS M0 3084-EXCL 8244-8268, 8339-8363,8961,8962, 9013-9032,9148-9153	360 370 380 390
	-	-	1	-	275015-6	CYLINDERFODERSATS	CYLINDER LINER KIT		5,6) D96AS,TD96AS M0 8244-8268,8339-8363, 8961,8962,9013-9032, 9148-9153	400 410 420 430
	1	1	1	-		.CYLINDERFODER.	.CYLINDER LINER	8		440
	1	1	1	-		.KOLV	.PISTON	8		450
	1	1	1	-	414807-8	.KOLVBULT	.GUDGEON PIN.			460
	1	1	1	-	275300-2	.KOLVRINGSSATS.	.PISTON RING KIT. . . .			470
	1	1	1	-		..KOMPRESSIONSRING,ÖVRE .	..COMPRESSION RING,UPPER.	8		480
	1	1	1	-		..KOMPRESSIONSRING, ..MELLERSTA	..COMPRESSION RING ..CENTRE	8		490 500
	1	1	1	-		..KOMPRESSIONSRING,NEDRE.	..COMPRESSION RING,LOWER.	8		510
	2	2	2	-		..OLJERING.	..OIL RING.	8		520
	2	2	2	-	914525-1	.LÅSRING.	.CIRCLIP.			530
	2	2	2	-	402160-6	.TÄTNINGSRING	.SEALING RING			540

1. För montering i cylinderblock med siffran 1 instansad i cylinderblockets topplan.
   For installation in cylinder block with the figure 1 stamped on the top of the block.
   Pour le montage dans le bloc-cylindres portant le chiffre 1 estampé à l'endroit du plan supérieur du bloc-cylindres.
   Zum Einbau im Zylinderblock mit der Ziffer 1 in die obere Fläche des Zylinderblocks eingestanzt.
   Para montarse en bloques de cilindros con la cifra 1 estampada en el plano superior del bloque.

2. För montering i cylinderblock med siffran 2 eller 3 instansad i cylinderblockets topplan.
   For installation in cylinder block with the figures 2 or 3 stamped on the top of the block.
   Pour montage dans le bloc-cylindres portant les chiffres 2 ou 3 estampés à l'endroit du plan supérieur du bloc-cylindres.
   Zum Einbau im Zylinderblock mit der Ziffer 2 oder 3 in die obere Fläche des Zylinderblocks eingestanzt.
   Para montarse en bloques de cilindros con las cifras 2 ó 3 estampadas en el plano superior del bloque.

3. Kolvens förbränningsdjup = 31,4 mm.
   Piston combustion deep = 31.4 mm.
   Profondeur de combustion du piston = 31,4 mm.
   Verbrennungstiefe des Kolbens = 31,4 mm.
   Profundidad de combustión del pistón = 31,4 mm.

4. Vid byte av enstaka foder med detta kolvutförande. Vid byte av samtliga foder skall 275015 monteras.
   With replacement of single liners of this piston type and with the replacement of all liners 275015 must be installed.
   Lors d'échange de chemises isolées dans cette version de piston. Lors d'échange de toutes les chemises, 275015 doit être monté.
   Beim Auswechseln einzelner Laufbuchsen mit dieser Kolbenausführung. Beim Auswechseln von sämtlichen Laufbuchsen ist 275015 einzubauen.
   Al cambiarse parcialmente las camisas con este tipo de pistón. Al cambiarse todas las camisas se debe montar 275015.

5. Kolvens förbränningsdjup = 28,2 mm.
   Piston combustion deep = 28.2 mm.
   Profondeur de combustion du piston = 28,2 mm.
   Verbrennungstiefe des Kolbens = 28,2 mm.
   Profundidad de combustión del pistón = 28,2 mm.

6. Ingjuten ringbärare i övre kolvringsspåret.
   Cast ring support in upper piston ring groove.
   Porte-segment coulé dans le rainure du segment de tête.
   Eingegossene Ringträger in der oberen Kolbenringnut.
   Porta-aro fundido en la ranura del aro de pistón superior.

Sida / Page	10	Grupp / Group	2A	REPARATIONSSATS, MOTOR / REPAIR KITS, ENGINE	Utgåva / Issue	1

Pos. / Fig.	Antal Qty 275 014	275 033	275 035		Detalj nr / Part No	Benämning	Description	Sats/Kit	Anmärkning / Notes	
										004 005
	1	.	.	.	275014-9	CYLINDERFODERSATS, D96B,TD96B EXCL 496715 TYP 1	CYLINDER LINER KIT, D96B,TD96B EXCL 496715 TYP 1		1,2,3) ERS AV 3 ST 275035	010 020 030
	.	1	.	.	275033-9	CYLINDERFODERSATS, D96B,TD96B EXCL 496715 TYP 111	CYLINDER LINER KIT, D96B,TD96B EXCL 496715 TYP 111		2 ERS) AV 3 ST 275035	040 050 060
	.	.	1	.	275035-4	CYLINDERFODERSATS, D96B,TD96B EXCL 496715 TYP 1V	CYLINDER LINER KIT, D96B,TD96B EXCL 496715 TYP 1V		1,2,3) 275014	070 080 090
	1	1	1	.		.CYLINDERFODER.	.CYLINDER LINER	8		100
	1	1	1	.		.KOLV	.PISTON	8		110
	1	1	1	.	414807-8	.KOLVBULT	.GUDGEON PIN.			120
	1	1	1	.	275300-2	.KOLVRINGSSATS.	.PISTON RING KIT. . . .			130
	1	1	1	.		..KOMPRESSIONSRING,ÖVRE .	..COMPRESSION RING,UPPER.	8		140
	1	1	1	.		..KOMPRESSIONSRING, ..MELLERSTA	..COMPRESSION RING, ..CENTRE	8		150 160
	1	1	1	.		..KOMPRESSIONSRING,NEDRE.	..COMPRESSION RING,LOWER.	8		170
	2	2	2	.		..OLJERING.	..OIL RING.	8		180
	2	2	2	.	402160-6	.GUMMIRING.	.RUBBER RING.			190
	2	2	2	.	914525-1	.LASRING.	.CIRCLIP.			200

1. Beakta: samtliga foder under ett cylinderlock måste vara av samma typ.
   Note that all springs under one cylinder head must be of the same type.
   Att: Toutes les chemises, sous lune culasse, doivent être du même type.
   Zur Beachtung! Sämtliche Laufbuchsen in einem Zylinder müssen in der gleichen Ausführung sein.
   Atención: Todas las camisas debajo de una culata tienen que ser del mismo tipo.

2. Cylinderlockspackning 275425 användes till fodertyp I eller III.
   Cylinder head gasket 275425 is used for cylinder types I or III.
   L'emballage de joints de culasse 275425 destiné aux types de chemises I ou III.
   Zylinderkopfdichtung 275425 wird zum Laufbuchsentyp I oder III verwendet.
   La empaquetadura de culata 275425 se utiliza para los tipos de camisas I ó III.

3. Cylinderlockspackning 275509 användes till fodertyp VI.
   Cylinder head gasket 275509 is used for cylinder type VI.
   L'emballage de joints de culasse 275509 est destiné au type de chemises VI.
   Zylinderkopfdichtung 275509 wird zum Laufbuchsentyp VI verwendet.
   La empaquetadura de culata 275509 se emplea para el tipo de camisa VI.

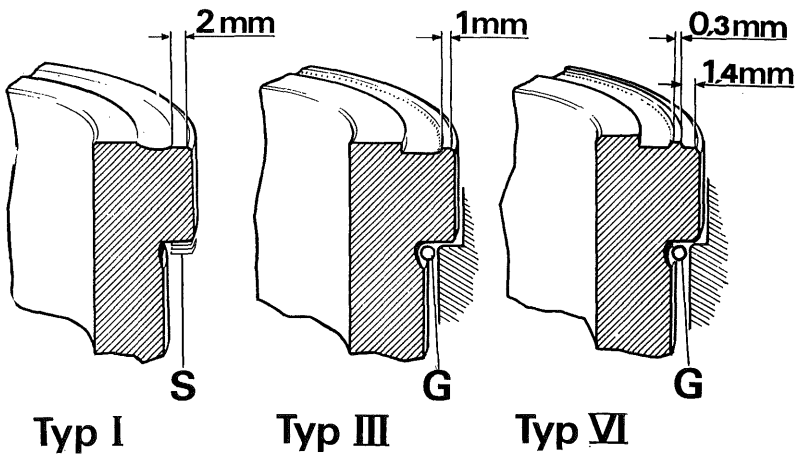

Sida / Page	Grupp / Group	REPARATIONSSATS, MOTOR / REPAIR KITS, ENGINE	Utgåva / Issue
12	2A		1

Pos. / Fig.	Antal Qty 275 029	275 034	275 038	275 036	Detalj nr / Part No	Benämning	Description	Sats/Kit	Anmärkning / Notes	
										004 005
	1	.	.	.	275029-7	CYLINDERFODERSATS, TD96B 496715,TD96C TYP111	CYLINDER LINER KIT TD96B 496715,TD96C TYP111		3)	010 020 030
	.	1	.	.	275034-7	CYLINDERFODERSATS, TD96B 496715,TD96C TYP V1	CYLINDER LINER KIT TD96B 496715,TD96C TYPE V1		1,2,4)	040 050 060
	1	1	.	.		.CYLINDERFODER.	.CYLINDER LINER	8		070
	1	1	.	.		.KOLV	.RISTON	8		080
	1	1	.	.	422344-2	.KOLVBULT	.GUDGEON PIN.			090
	1	1	.	.		.KOMPRESSIONSRING,ÖVRE. .	.COMPRESSION RING,UPPER .	8		100
	2	2	.	.		.KOMPRESSIONSRING, .MELLERSTA OCH NEDRE	.COMPRESSION RING, .CENTRE AND LOWER	8		110 120
	1	1	.	.		.OLJERING,ÖVRE.	.OIL RING,UPPER	8		130
	1	1	.	.		.OLJERING,NEDRE	.OIL RING,LOWER	8		140
	2	2	.	.	402160-6	.GUMMIRING.	.RUBBER RING.			150
	2	2	.	.	417466-0	.LÅSRING.	.CIRCLIP.			160
										170
	.	.	1	.	275038-8	CYLINDERFODERSATS, D100A,D100B,HD100A,THD100	CYLINDER LINER KIT, D100A,D100B,HD100A,THD100		(275026)	180 190
	.	.	.	1	275036-2	CYLINDERFODERSATS, TD100A	CYLINDER LINER KIT TD100A			200 210
	.	.	1	1		.CYLINDERFODER.	.CYLINDER LINER	8		220
	.	.	1	1		.KOLV	.PISTON	8		230
	.	.	1	1	422344-2	.KOLVBULT	.GUDGEON PIN.			240
	.	.	1	1	275304-4	.KOLVRINGSSATS.	.PISTON RING KIT.			250
	.	.	1	1		..KOMPRESSIONSRING,ÖVRE .	..COMPRESSION RING,UPPER.	8		260
	.	.	2	2		..KOMPRESSIONSRING,NEDRE.	..COMPRESSION RING,LOWER.	8		270
	.	.	1	1		..OLJERING.	..OIL RING.	8		280
	.	.	1	1		.TÄTNINGSRING,ÖVRE. . . .	.SEALING RING,UPPER . . .	8		290
	.	.	2	2		.TÄTNINGSRING,NEDRE . . .	.SEALING RING,LOWER . . .	8		300
	.	.	2	2	417466-0	.LÅSRING.	.CIRCLIP.			310
										320
	275	.	.	.						330
	042	.	.	.						340
	1	.	.	.	275042-0	CYLINDERFODERSATS TD120A	CYLINDER LINER KIT TD120A			350 360
	1	.	.	.		.CYLINDERFODER.	.CYLINDER LINER	8		370
	1	.	.	.		.KOLV	.PISTON	8		380
	1	.	.	.	423342-5	.KOLVBULT	.GUDGEON PIN.			390
	1	.	.	.	275309-3	.KOLVRINGSSATS.	.PISTON RING KIT.			400
	1	.	.	.		..KOMPRESSIONSRING,ÖVRE .	..COMPRESSION RING,UPPER.	8		410
	2	.	.	.		..COMPRESSIONSRING,NEDRE.	..COMPRESSION RING,LOWER.	8		420
	1	.	.	.		..OLJERING.	..OIL RING.	8		430
	1	.	.	.		.TÄTNINGSRING,ÖVRE. . . .	.SEALING RING,UPPER . . .	8		440
	2	.	.	.		.TÄTNINGSRING,NEDRE . . .	.SEALING RING,LOWER . . .	8		450
	2	.	.	.	423124-7	.LÅSRING.	.CIRCLIP.			460

1. Beakta:samtliga foder under ett cylinderlock måste vara av samma typ.
   Note that all springs under one cylinder head must be of the same type.
   Att: Toutes les chemises, sous une culasse, doivent être du même type
   Zur Beachtung. Sämtliche Laufbuchsen in einem Zylinder müssen in der gleichen Ausführung sein.
   Atención: Todas las camisas debajo de una culata tienen que ser del mismo tipo.

2. Cylinderlockspackning 275441 användes till fodertyp IV eller V.
   Cylinder head gasket 275441 is used for cylinder types IV or V.
   L'emballage de joints de culasse 275441 est destiné aux types de chemises IV ou V.
   Zylinderkopfdichtung 275441 wird zum Laufbuchsentyp IV oder V verwendet.
   La empaquetadura de culata 275441 se utiliza para los tipos de camisas IV ó V.

3. Cylinderlockspackning 275425 användes till fodertyp I eller III.
   Cylinder head gasket 275425 is used for cylinder types I or III.
   L'emballage de joints de culasse 275425 est destiné aux types de chemises I ou III.
   Zylinderkopfdichtung 275425 wird zum Laufbuchsentyp I oder III verwendet.
   La empaquetadura de culata 275425 se utiliza para los tipos de camisas I ó III.

4. Cylinderlockspackning 275509 användes till fodertyp VI.
   Cylinder head gasket 275509 is used for cylinder type VI.
   L'emballage de joints de culasse 2755509 est destiné au type de chemises VI.
   Zylinderkopfdichtung 275509 wird zum Laufbuchsentyp VI verwendet.
   La empaquetadura de culata 275509 se emplea para el tipo de camisa VI.

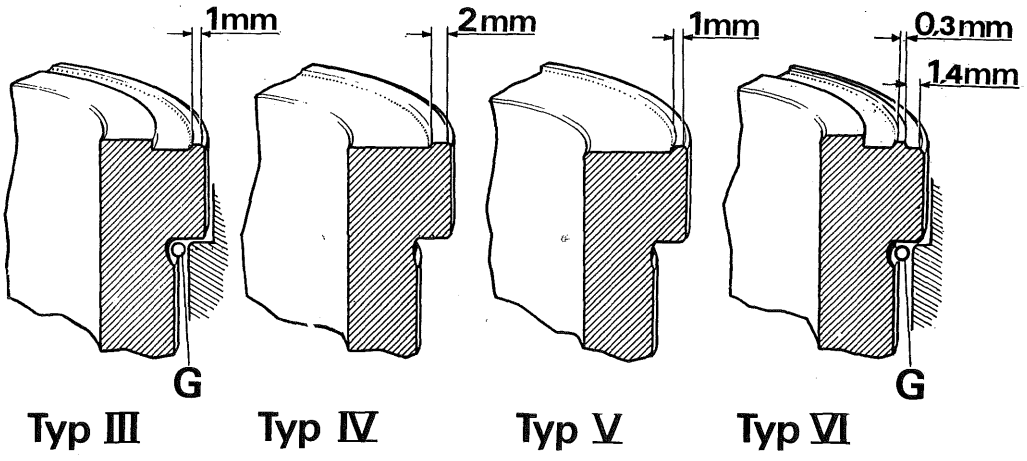

Sida / Page 14	Grupp / Group 2A	REPARATIONSSATS, MOTOR / REPAIR KITS, ENGINE	Utgåva / Issue 1

Pos. / Fig.	Antal Qty 54 443	54 539	275 001	275 015	Detalj nr / Part No	Benämning	Description	Sats/Kit	Anmärkning / Notes	004 005
	1	-	-	-	54443-7	CYLINDERFODERSATS, VDC	CYLINDER LINER KIT, VDC			010 020
	1	-	-	-		.CYLINDERFODER.	.CYLINDER LINER	8		030
	1	-	-	-		.KOLV	.PISTON	8		040
	1	-	-	-	42058-8	.KOLVBULT	.GUDGEON PIN.			050
	1	-	-	-		.KOMPRESSIONSRING,ÖVRE. .	.COMPRESSION RING,UPPER .	8		060
	2	-	-	-		.KOMPRESSIONSRING,NEDRE .	.COMPRESSION RING,LOWER .	8		070
	2	-	-	-		.OLJERING	.OIL RING	8		080
	2	-	-	-	401293-6	.TÄTNINGSRING	.SEALING RING			090
	2	-	-	-	914522-8	.LÅSRING.	.CIRCLIP.			100
	-	1	-	-	54539-2	CYLINDERFODERSATS, VDF	CYLINDER LINER KIT, VDF		1,2)	110 120
	-	-	1	-	275001-6	CYLINDERFODERSATS, VDF	CYLINDER LINER KIT, VDF		2,3)	130 140
	-	-	-	1	275015-6	CYLINDERFODERSATS, VDF	CYLINDER LINER KIT, VDF		3,4,5)	150 160
	-	1	1	1		.CYLINDERFODER.	.CYLINDER LINER	8		170
	-	1	1	1		.KOLV	.PISTON	8		180
	-	1	1	1	414807-8	.KOLVBULT	.GUDGEON PIN.			190
	-	1	1	1	275300-2	.KOLVRINGSSATS.	.PISTON RING KIT.			200
	-	1	1	1		..KOMPRESSIONSRING,ÖVRE .	..COMPRISSION RING,UPPER.	8		210
	-	1	1	1		..KOMPRESSIONSRING,NEDRE.	..COMPRESSION RING,LOWER.	8		220
	-	2	2	2		..OLJERING.	..OIL RING.	8		230
	-	2	2	2	402160-6	.TÄTNINGSRING	.SEALING RING			240
	-	2	2	2	914525-1	.LÅSRING.	.CIRCLIP.			250
										260
	275	275	275	275						270
	460	461	462	550						280
	1	-	-	-	275460-4	TÄTNINGSSATS FÖR CYLINDERFODER D50A,TD50A	SEAL MOULDING KIT FOR CYLINDER LINER D50A,TD50A			290 300
	-	1	-	-	275461-2	TÄTNINGSSATS FÖR CYLINDERFODER D70A, TD70A,TD70D,TD70E	SEAL MOULDING KIT FOR CYLINDER LINER D70A TD70A,TD70D,TD70E			310 320 330
	-	-	1	-	275462-0	TÄTNINGSSATS FÖR CYLINDERFODER D100A, D100B,TD100A,HD100A, THD100A	SEAL MOULDING KIT FOR CYLINDER LINER D100A D100B,TD100A,HD100A, THD100A			340 350 360 370
	-	-	-	1	275550-2	TÄTNINGSSATS FÖR CYLINDERFODER TD120A	SEAL MOULDING KIT FOR CYLINDER LINER TD120A			380 390
	1	1	1	1		.TÄTNINGSRING,ÖVRE. . . .	.SEALING RING,UPPER . . .	8		400
	1	1	1	1		.TÄTNINGSRING,NEDRE . . .	.SEALING RING,LOWER . . .	8		410

1. Kolvens förbränningsdjup = 31,4 mm.
   Piston combustion deep = 31.4 mm
   Profondeur de combustion du piston = 31,4 mm.
   Verbrennungstiefe des Kolbens = 31,4 mm.
   Profundidad de combustión del pistón = 31,4 mm.

2. Vid byte av enstaka foder med detta kolvutförande, vid byte av samtliga foder skall 275015 monteras.
   275015 must be used with replacement of single liners and with simultaneous replacement of all 6 liners.
   Lors du remplacement de chemises isolées dans cette version de piston. Lors du remplacement de toutes les chemises, 275015 doit être monté.
   Beim Auswechseln einzelner Laufbuchsen mit dieser Kolbenausführung. Beim Auswechseln von sämtlichen Laufbuchsen ist 275015 einzubauen.
   Al cambiarse parcialmente las camisas con esta ejecución de pistón. Al cambiarse todas las camisas se debe montar 275015.

3. Kolvens förbränningsdjup = 28,2 mm.
   Piston combustion deep = 28.2 mm.
   Profondeur de combustion du piston = 28,2 mm.
   Verbrennungstiefe des Kolbens = 28,2 mm.
   Profundidad de combustión del pistón = 28,2 mm.

4. Ingjuten ringbärare i övre kolvringsspåret.
   Cast ring support in upper piston ring groove.
   Porte-segment coulé dans le rainure du segment de tête.
   Eingegossene Ringträger in der oberen Kolbenringnut.
   Porta-aro fundido en la ranura del aro de pistón superior.

5. Vid byte av alla 6 foder samtidigt, samt vid byte av enstaka foder med detta kolvutförande.
   With simultaneous replacement of all 6 liners and with replacement of single liners of this piston type.
   Lors du remplacement des 6 chemises en même temps, ainsi que lors du remplacement de chemises isolées dans cette version de piston.
   Bei gleichzeitigem Auswechseln aller sechs Laufbuchsen sowie beim Auswechseln einzelner Laufbuchsen mit dieser Kolbenausführung.
   Al cambiarse las 6 camisas simultáneamente y al cambiarse las camisas parcialmente con esta ejecución de pistón.

Sida / Page	Grupp / Group	REPARATIONSSATS, MOTOR / REPAIR KITS, ENGINE	Utgåva / Issue
16	2A		1

Pos. / Fig.	Antal Qty 275 147	275 134	275 148	275 135	Detalj nr / Part No	Benämning	Description	Sats/Kit	Anmärkning / Notes	
	1	.	.	.	275147-7	KOLVSATS B4B 0,020 TUM ÖD	PISTON KIT B4B 0.020 TUM ÖD		1)	010 020
	.	1	.	.	275134-5	KOLVSATS B4B,B14A 0,020 TUM ÖD	PISTON KIT B4B,B14A 0.020 TUM ÖD		2)	030 040
	.	.	1	.	275148-5	KOLVSATS B4B 0,030 TUM ÖD	PISTON KIT B4B 0.030 TUM ÖD		1)	050 060
	.	.	.	1	275135-2	KOLVSATS B4B,B14A 0,030 TUM ÖD	PISTON KIT B4B,B14A 0.030 TUM ÖD		2)	070 080
	1	1	1	1		.KOLV	.PISTON	8		090
	1	1	1	1	403011-0	.KOLVBULT	.GUDGEON PIN.			100
	2	2	2	2	914507-9	.LÅSRING.	.CIRCLIP.			110
										120
	275	275	275	.						130
	149	136	137	.						140
	1	.	.	.	275149-3	KOLVSATS B4B 0,040 TUM ÖD	PISTON KIT B4B 0.040 TUM ÖD		1)	150 160
	.	1	.	.	275136-0	KOLSATS B4B,B14A 0,040 TUM ÖD	PISTON KIT B4B,B14A 0.040 TUM ÖD		2)	170 180
	.	.	1	.	275137-8	KOLVSATS B4B,B14A 0,050 TUM ÖD	PISTON KIT B4B,B14A 0.050 TUM ÖD		2)	190 200
	1	1	1	.		.KOLV	.PISTON	8		210
	1	1	1	.	403011-0	.KOLVBULT	.GUDGEON PIN.			220
	2	2	2	.	914507-9	.LÅSRING.	.CIRCLIP.			230
										240
	275	275	275	275						250
	189	121	122	123						260
	1	.	.	.	275189-9	KOLVSATS B16A,B16B STD D	PISTON KIT B16A,B16B STD D			270 280
	.	1	.	.	275121-2	KOLVSATS B16A,B16B 0,020 TUM ÖD	PISTON KIT B16A,B16B 0.020 TUM ÖD			290 300
	.	.	1	.	275122-0	KOLVSATS B16A,B16B 0,030 TUM ÖD	PISTON KIT B16A,B16B 0.030 TUM ÖD			310 320
	.	.	.	1	275123-8	KOLVSATS B16A,B16B 0,040 TUM ÖD	PISTON KIT B16A,B16B 0.040 TUM ÖD			330 340
	1	1	1	1		.KOLV	.PISTON	8		350
	1	1	1	1	403876-6	.KOLVBULT	.GUDGEON KIT.			360
	2	2	2	2	914507-9	.LÅSRING.	.CIRCLIP.			370
										380
	275	.	.	.						390
	124	.	.	.						400
	1	.	.	.	275124-6	KOLVSATS B16A,B16B 0,050 TUM ÖD	PISTON KIT B16A,B16B 0.050 TUM ÖD			410 420
	1	.	.	.		.KOLV	.PISTON	8		430
	1	.	.	.	403876-6	.KOLVBULT	.GUDGEON PIN.			440
	2	.	.	.	914507-9	.LÅSRING.	.CIRCLIP.			450

004
005

1. Övre kolvringsspårets bredd = 2,5 mm.
   Upper piston ring groove width = 2.5 mm.
   Largeur de la rainure du segment de tête = 2.5 mm.
   Breite der oberen Kolbenringnut = 2,5 mm.
   Ancho de la ranura de aro de pistón superior = 2,5 mm.

2. Övre kolvringsspårets bredd = 1,5 mm.
   Upper piston ring groove width = 1.5 mm.
   Largeur de la rainure du segment de tête = 1,5 mm.
   Breite der oberen Kolbenringnut = 1,5 mm.
   Ancho de la ranura de aro de pistón superior = 1,5 mm.

Sida / Page	Grupp / Group		Utgåva / Issue
18	2A	REPARATIONSSATS, MOTOR / REPAIR KITS ENGINE	1

Pos. / Fig.	Antal Qty 272 000	272 001	275 190	275 191	Detalj nr / Part No	Benämning	Description	Sats/Kit	Anmärkning / Notes	
	1	.	.	.	272000-1	KOLVSATS B18 STD D	PISTON KIT B18 STD D		1)	010 020
	.	1	.	.	272001-9	KOLVSATS B18B STD D	PISTON KIT B18B STD D		2,3)	030 040
	.	.	1	.	275190-7	KOLVSATS B18 STD D,MÄRKT C	PISTON KIT B18 STD D,MARKED C		4)	050 060
	.	.	.	1	275191-5	KOLVSATS B18B STD D,MÄRKT D	PISTON KIT B18B STD D,MARKED D		4)	070 080
	1	1	1	1		.KOLV	.PISTON	8		090
	1	1	1	1	418243-2	.KOLVBULT	.GUDGEON PIN.			100
	2	2	2	2	914510-3	.LÅSRING.	.CIRCLIP.			110
										120
	275	275	.	.						130
	192	193	.	.						140
	1	.	.	.	275192-3	KOLVSATS B18 STD D,MÄRKT E	PISTON KIT B18 STD D,MARKED E		4)	150 160
	.	1	.	.	275193-1	KOLVSATS B18 STD D,MÄRKT G	PISTON KIT B18 STD D,MARKED G		4)	170 180
	1	1	.	.		.KOLV	.PISTON	8		190
	1	1	.	.	418243-2	.KOLVBULT	.GUDGEON PIN.			200
	2	2	.	.	914510-3	.LÅSRING.	.CIRCLIP.			210
								-		220
	275	275	275	275						230
	194	195	196	197						240
	1	.	.	.	275194-9	KOLVSATS B18 0,020 TUM ÖD	PISTON KIT B18 0.020 TUM ÖD		4)	250 260
	.	1	.	.	275195-6	KOLVSATS B18 0,030 TUM ÖD	PISTON KIT B18 0.030 TUM ÖD		4)	270 280
	.	.	1	.	275196-4	KOLVSATS B18 0,040 TUM ÖD	PISTON KIT B18 0.040 TUM ÖD		4)	290 300
	.	.	.	1	275197-2	KOLVSATS B18 0,050 TUM ÖD	PISTON KIT B18 0.050 TUM ÖD		4)	310 320
	1	1	1	1		.KOLV	.PISTON	8		330
	1	1	1	1	418243-2	.KOLVBULT	.GUDGEON PIN.			340
	2	2	2	2	914510-3	.LÅSRING.	.CIRCLIP.			350
										360
	272	272	272	272						370
	002	003	012	004						380
	1	.	.	.	272002-7	KOLVSATS B20,B30 STD D	PISTON KIT B20,B30 STD D		5)	390 400
	.	1	.	.	272003-5	KOLVSATS B20,B30 0,03 MM ÖD	PISTON KIT B20,B30 0.03 MM ÖD		5)	410 420
	.	.	1	.	272012-6	KOLVSATS B20,B30 0,015 TUM ÖD	PISTON KIT B20,B30 0.015 TUM ÖD		5)	430 440
	.	.	.	1	272004-3	KOLVSATS B20,B30 0,030 TUM ÖD	PISTON KIT B20,B30 0.030 TUM ÖD		5)	450 460
	1	1	1	1		.KOLV	.PISTON	8		470
	1	1	1	1	419329-8	.KOLVBULT	.GUDGEON PIN.			480
	2	2	2	2	914510-3	.LÅSRING.	.CIRCLIP.			490
	1	1	.	.	275306-9	.KOLVRINGSSATS.	.PISTON RING KIT. . . .			500
	.	.	1	.	275314-3	.KOLVRINGSSATS.	.PISTON RING KIT. . . .			510
	.	.	.	1	275307-7	.KOLVRINGSSATS.	.PISTON RING KIT. . . .			520
	1	1	1	1		..KOMPRESSIONSRING,ÖVRE .	..COMPRESSION RING,UPPER.	8		530
	1	1	1	1		..KOMPRESSIONSRING,NEDRE.	..COMPRESSION RING,LOWER.	8		540
	1	1	1	1		..OLJERING.	..OIL RING.	8		550

1. B18A (496801) mo-187593.
   B18A (496804) mo-657.
   B18A (496814) mo -995.
   B18B (496800).
   B18D (496802) mo -81792.
   B18D (496815).
   B18D (496816) mo -11042.
   B18D (496818) mo -1322.

2. Monteras vid byte av enstaka kolvar i motorer, där denna kolvtyp förekommer.
   Vid byte av samtliga kolvar skall motsvarande kolv med satsnummer 275190-275197 monteras.

   Installed in comjunction with single piston replacement in engines where this type of piston appears.
   With replacement of all pistons the corresponding piston with kit number 275190-275197 should be installed.

   Est monté lors de remplacement de pistons isolés dans le moteur, lorsque ce type de piston se présente.
   Lors du replacement de tous les pistons, des pistons correspondants et ayant des numéros de jeux 275190-275197 doivent être montés.

   Ist beim Auswechseln von einzelnen Kolben in Motoren, in denen dieser Kolbentyp vorkommt, einzubauen.
   Beim Auswechseln von sämtlichen Kolben soll der entsprechende Kolben mit der Satznummer 275190-275197 eingebaut werden.

   Se monta al cambiarse parcialmente los pistones en los motores donde se emplea este tipo de pistón. Al cambiarse todos los pistones se deben montar los pistones correspondientes con números de juego 275190-275197.

3. B18B (496812), B18B (496817) Mo-3104.

4. B18A (496801) Mo 187594-. B18A (496804) Mo 658-.
   B18A (496814) Mo 996-. B18B (496817) Mo 3105-.
   B18D (496802) Mo 81793-. B18D (496816) Mo 11043-.
   B18D (496818) Mo 1323-.

5. 142 ch -393949, 144 ch -427999, 145 ch -210049
   164 ch -102949,
   180.

Sida / Page	Grupp / Group		Utgåva / Issue
20	2A	REPARATIONSATS, MOTOR / REPAIR KITS, ENGINE	1

Pos. / Fig.	Antal Qty 272 008	272 009	272 011	272 010	Detalj nr / Part No	Benämning	Description	Sats/Kit	Anmärkning / Notes	
	1	.	.	.	272008-4	KOLVSATS B20,B30 STD D	PISTON KIT B20,B30 STD D		142 CH 393950-,144 CH 427800-,145 CH 210050- 164 CH 102950-	010 020 030
	.	1	.	.	272009-2	KOLVSATS B20,B30 0,03 MM ÖD	PISTON KIT B20,B30 0.03 MM ÖD		142 CH 393950-,144 CH 427800-,145 CH 210050- 164 CH 102950	040 050 060
	.	.	1	.	272011-8	KOLVSATS B20,B30 0,015 TUM ÖD	PISTON KIT B20A,B30 0.015 TUM ÖD		142 CH 393950-,144 CH 427800-,145 CH 210050- 164 CH 102950-	070 080 090
	.	.	.	1	272010-0	KOLVSATS B20,B30 0,030 TUM ÖD	PISTON KIT B20,B30 0.030 TUM ÖD		142 CH 393950-,144 CH 427800-,145 CH 210050- 164 CH 102950-	100 110 120
	1	1	1	1		.KOLV	.PISTON	8		130
	1	1	1	1	463096-8	.KOLVBULT	.GUDGEON PIN.			140
	2	2	2	2	945848-0	.LASRING.	.CIRCLIP.			150
										160
	275	275	275	275						170
	198	171	172	173						180
	1	.	.	.	275198-0	KOLVSATS B36AV STD D	PISTON KIT B36AV STD D			190 200
	.	1	.	.	275171-7	KOLVSATS B36AV 0,020 TUM ÖD	PISTON KIT B36AV 0.020 TUM ÖD			210 220
	.	.	1	.	275172-5	KOLVSATS B36AV 0,030 TUM ÖD	PISTON KIT B36AV 0.030 TUM ÖD			230 240
	.	.	.	1	275173-3	KOLVSATS B36AV 0,040 TUM ÖD	PISTON KIT B36AV 0.040 TUM ÖD			250 260
	1	1	1	1		.KOLV	.PISTON	8		270
	1	1	1	1	418243-2	.KOLVBULT	.GUDGEON PIN.			280
	2	2	2	2	914510-3	.LASRING.	.CIRCLIP.			290
										300
	275	.	.	.						310
	174	.	.	.						320
	1	.	.	.	275174-1	KOLVSATS B36AV 0,050 TUM ÖD	PISTON KIT B36AV 0.050 TUM ÖD			330 340
	1	.	.	.		.KOLV	.PISTON	8		350
	1	.	.	.	418243-2	.KOLVBULT	.GUDGEON PIN.			360
	2	.	.	.	914510-3	.LASRING.	.CIRCLIP.			370
										380
	483	272	272	.						390
	089	006	007	.						400
	1	.	.	.	483089-9	KOLVSATS D36A STD D	PISTON KIT D36A STD D			410 420
	.	1	.	.	272006-8	KOLVSATS D39A,D39B STD D	PISTON KIT D39A,D39B STD D			430 440
	.	.	1	.	272007-6	KOLVSATS D39A,D39B 0,030 TUM ÖD	PISTON KIT D39A,D39B 0.030 TUM ÖD			450 460
	1	1	1	.		.KOLV	.PISTON	8		470
	1	.	.	.	483097-2	.KOLVBULT	.GUDGEON PIN.			480
	.	1	1	.		.KOLVBULT	.GUDGEON PIN.	8		490
	2	.	.	.	483098-0	.LASRING.	.CIRCLIP.			500
	.	2	2	.	914519-4	.LASRING.	.CIRCLIP.			510
	1	.	.	.	275297-0	.KOLVRINGSSATS.	.PISTON RING KIT. . . .			520
	.	1	.	.	273510-8	.KOLVRINGSSATS.	.PISTON RING KIT. . . .			530
	.	.	1	.	273511-6	.KOLVRINGSSATS.	.PISTON RING KIT. . . .			540
	3	3	3	.		..KOMPRESSIONSRING. . . .	..COMPRESSION RING. . . .	8		550
	2	1	1	.		..OLJERING.	..OIL RING.	8		560

004
005

Utgåva / Issue 1	REPARATIONSSATS MOTOR / REPAIR KITS ENGINE	Grupp / Group 2A	Sida / Page 22

Pos. / Fig.	Antal Qty 275 296	275 268	275 277		Detalj nr / Part No	Benämning	Description	Sats/Kit	Anmärkning / Notes
	1	.	.	.	275296-2	KOLVRINGSSATS A6 STD D	PISTON RING KIT A6 STD D		
	.	1	.	.	275268-1	KOLVRINGSSATS B4B STD D	PISTON RING KIT B4B STD D		
	.	.	1	.	275277-2	KOLVRINGSSATS B16 STD D	PISTON RING KIT B16 STD D		
	1	1	1	.		.KOMPRESSIONSRING,ÖVRE. .	.COMPRESSION RING,UPPER .	8	
	1	1	1	.		.KOMPRESSIONSRING,NEDRE .	.COMPRESSION RING,LOWER .	8	
	1	1	1	.		.OLJERING	.OIL RING	8	
	275	275	275	275					
	278	279	280	281					
	1	.	.	.	275278-0	KOLVRINGSSATS B16 0,020 TUM ÖD	PISTON RING KIT B16 0.020 TUM ÖD		
	.	1	.	.	275279-8	KOLVRINGSSATS B16 0,030 TUM ÖD	PISTON RING KIT B16 0.030 TUM ÖD		
	.	.	1	.	275280-6	KOLVRINGSSATS B16 0,040 TUM ÖD	PISTON RING KIT B16 0.040 TUM ÖD		
	.	.	.	1	275281-4	KOLVRINGSSATS B16 0,050 TUM ÖD	PISTON RING KIT B16 0.050 TUM ÖD		
	1	1	1	1		.KOMPRESSIONSRING,ÖVRE. .	.COMPRESSION RING,UPPER .	8	
	1	1	1	1		.KOMPRESSIONSRING,NEDRE .	.COMPRESSION RING,LOWER .	8	
	1	1	1	1		.OLJERING	.OIL RING	8	
	275	275	275	275					
	282	283	284	285					
	1	.	.	.	275282-2	KOLVRINGSSATS B18 STD D	PISTON RING KIT B18 STD D		
	.	1	.	.	275283-0	KOLVRINGSSATS B18 0,020 TUM ÖD	PISTON RING KIT B18 0.020 TUM ÖD		
	.	.	1	.	275284-8	KOLVRINGSSATS B18 0,030 TUM ÖD	PISTON RING KIT B18 0.030 TUM ÖD		
	.	.	.	1	275285-5	KOLVRINGSSATS B18 0,040 TUM ÖD	PISTON RING KIT B18 0.040 TUM ÖD		
	1	1	1	1		.KOMPRESSIONSRING,ÖVRE. .	.COMPRESSION RING,UPPER .	8	
	1	1	1	1		.KOMPRESSIONSRING,NEDRE .	.COMPRESSION RING,LOWER .	8	
	1	1	1	1		.OLJERING	.OIL RING	8	
	275	.	.	.					
	286	.	.	.					
	1	.	.	.	275286-3	KOLVRINGSSATS B18 0,050 TUM ÖD	PISTON RING KIT B18 0.050 TUM ÖD		
	1	.	.	.		.KOMPRESSIONSRING,ÖVRE. .	.COMPRESSION RING,UPPER .	8	
	1	.	.	.		.COMPRESSIONSRING,NEDRE .	.COMPRESSION RING,LOWER .		
	1	.	.	.		.OLJERING	.OIL RING		

Sida / Page 24	Grupp / Group 2A	REPARATIONSSATS, MOTOR / REPAIR KITS, ENGINE	Utgåva / Issue 1

Pos. / Fig.	Antal Qty 275 306	275 314	275 307		Detalj nr / Part No	Benämning	Description	Sats/Kit	Anmärkning / Notes	
										004 005
	1	.	.	.	275306-9	KOLVRINGSSATS B20,B30 STD D	PISTON RING KIT B20,B30 STD D			010 020
	.	1	.	.	275314-3	KOLVRINGSSATS B20,B30 0,015 TUM ÖD	PISTON RING KIT B20,B30 0.015 TUM ÖD			030 040
	.	.	1	.	275307-7	KOLVRINGSSATS B20,B30 0,030 TUM ÖD	PISTON RING KIT B20,B30 0.030 TUM ÖD			050 060
	1	1	1	.		.KOMPRESSIONSRING,ÖVRE. .	.COMPRESSION RING,UPPER .	8		070
	1	1	1	.		.KOMPRESSIONSRING,NEDRE .	.COMPRESSION RING,LOWER .	8		080
	1	1	1	.		.OLJERING	.OIL RING	8		090
										100
	275	275	275	275						110
	287	288	289	290						120
	1	.	.	.	275287-1	KOLVRINGSSATS B36AV STD D	PISTON RING KIT B36AV STD D			130 140
	.	1	.	.	275288-9	KOLVRINGSSATS B36AV 0,020 TUM ÖD	PISTON RING KIT B36AV 0.020 TUM ÖD			150 160
	.	.	1	.	275289-7	KOLVRINGSSATS B36AV 0,030 TUM ÖD	PISTON RING KIT B36AV 0.030 TUM ÖD			170 180
	.	.	.	1	275290-5	KOLVRINGSSATS B36AV 0,040 TUM ÖD	PISTON RING KIT B36AV 0.040 TUM ÖD			190 200
	1	1	1	1		.KOMPRESSIONSRING,ÖVRE. .	.COMPRESSION RING,UPPER .	8		210
	1	1	1	1		.KOMPRESSIONSRING,NEDRE .	.COMPRESSION RING,LOWER .	8		220
	2	2	2	2		.OLJERING	.OIL RING	8		230
	1	1	1	1		.EXPANDERRING	.EXPANDER RING.	8		240
										250
	275	.	.	.						260
	291	.	.	.						270
	1	.	.	.	275291-3	KOLVRINGSSATS B36AV 0,050 TUM ÖD	PISTON RING KIT B36AV 0.050 TUM ÖD			280 290
	1	.	.	.		.KOMPRESSIONSRING,ÖVRE. .	.COMPRESSION RING,UPPER .	8		300
	1	.	.	.		.KOMPRESSIONSRING,NEDRE .	.COMPRESSION RING,LOWER .	8		310
	2	.	.	.		.OLJERING	.OIL RING	8		320
	1	.	.	.		.EXPANDERRING	.EXPANDER RING.	8		330
										340
	275	.	.	.						350
	297	.	.	.						360
	1	.	.	.	275297-0	KOLVRINGSSATS D36A STD D	PISTON RING KIT D36A STD D			370 380
	1	.	.	.	483091-5	.KOMPRESSIONSRING,ÖVRE. .	.COMPRESSION RING,UPPER .			390
	2	.	.	.	483093-1	.KOMPRESSIONSRING, .MELLERSTA OCH NEDRE	.COMPRESSION RING, .CENTRE AND LOWER			400 410
	2	.	.	.	483095-6	.OLJERING	.OIL RING			420
										430
	275	275	.	.						440
	310	311	.	.						450
	1	.	.	.	275310-1	KOLVRINGSSATS D39A,D39B STD D	PISTON RING KIT D39A,D39B STD D			460 470
	.	1	.	.	275311-9	KOLVRINGSSATS D39A,D39B 0,030 TUM ÖD	PISTON RING KIT D39A,D39B 0.030 TUM ÖD			480 490
	3	3	.	.		.KOMPRESSIONSRING	.COMPRESSION RING	8		500
	1	1	.	.		.OLJERING	.OIL RING	8		510

Utgåva / Issue 1	REPARATIONSSATS, MOTOR / REPAIR KITS ENGINE	Grupp / Group 2A	Sida / Page 26

Pos. / Fig.	Antal Qty 275 298	275 301	275 305	275 299	Detalj nr / Part No	Benämning	Description	Sats/Kit	Anmärkning / Notes
	1	.	.	.	275298-8	KOLVRINGSSATS D47 STD D	PISTON RING KIT D47 STD D		
	.	1	.	.	275301-0	KOLVRINGSSATS D50A,TD50A STD D	PISTON RING KIT D50A,TD50A STD D		1)
	.	.	1	.	275305-1	KOLVRINGSSATS D50A,TD50A STD D	PISTON RING KIT D50A,TD50A STD D		2)
	.	.	.	1	275299-6	KOLVRINGSSATS D67 STD D	PISTON RING KIT D67 STD D		
	1	1	1	1		.KOMPRESSIONSRING,ÖVRE. .	.COMPRESSION RING,UPPER .	8	
	1	1	1	.		.KOMPRESSIONSRING, .MELLERSTA	.COMPRESSION RING, .CENTRE	8	
	1	1	1	1		.KOMPRESSIONSRING,NEDRE .	.COMPRESSION RING LOWER .	8	
	2	2	1	2		.OLJERING	.OIL RING	8	
	275	275	.	.					
	308	312	.	.					
	1	.	.	.	275308-5	KOLVRINGSSATS,STD D D70A,D70B,TD70A,TD70B	PISTON RING KIT,STD D D70A,D70B,TD70A,TD70B		
	.	1	.	.	275312-7	KOLVRINGSSATS TD70D STD D	PISTON RING KIT TD70D STD D		
	1	1	.	.		.KOMPRESSIONSRING,ÖVRE. .	.COMPRESSION RING,UPPER .	8	
	1	1	.	.		.KOMPRESSIONSRING, .MELLERSTA	.COMPRESSION RING, .CENTRE	8	
	1	1	.	.		.KOMPRESSIONSRING,NEDRE .	.COMPRESSION RING,LOWER .	8	
	2	1	.	.		.OLJERING	.OIL RING	8	
	275	275	275	275					
	300	303	304	309					
	1	.	.	.	275300-2	KOLVRINGSSATS D96,VDF STD D	PISTON RING KIT D96,VDF STD D		
	.	1	.	.	275303-6	KOLVRINGSSATS D100A,HD100A,THD100A STD	PISTON RING KIT D100A,DH100A,THD100A STD		1)
	.	.	1	.	275304-4	KOLVRINGSSATS D100A,TD100A,D100B,HD100A THD100A STD D	PISTON RING KIT D100A,TD100A,D100B,HD100A THD100A STD D		2)
	.	.	.	1	275309-3	KOLVRINGSSATS	PISTON RING KIT		
	.	.	.	.		TD120A,STD D.	TD120A,STD D.		
	1	1	1	1		.KOMPRESSIONSRING,ÖVRE. .	.COMPRESSION RING,UPPER .	8	
	1	.	.	.		.KOMPRESSIONSRING .MELLERSTA	.COMPRESSION RING .CENTRE	8	
	1	2	2	2		.KOMPRESSIONSRING,NEDRE .	.COMPRESSION RING,LOWER .	8	
	2	.	.	.		.OLJERING	.OIL RING	8	
	.	1	1	1		.OLJERING,ÖVRE.	.OIL RING,UPPER	8	
	.	1	.	.		.OLJERING,UNDRE	.OIL RING,LOWER	8	

1. För kolvar med 5 kolvringsspår.
   For pistons with 5 piston ring grooves.
   Pour pistons à 5 gorges de segments.
   Für Kolben mit 5 Kolbenringschlitzen.
   Para pistones con 5 ranuaras de aros.
2. För kolvar med 4 kolvringsspår.
   For pistons with 4 piston ring grooves.
   Pour pistons à 4 gorges de segments.
   Für Kolben mit 4 Kolbenringschlitzen.
   Para pistones con 4 ranuras de aros.

Sida / Page	Grupp / Group		Utgåva / Issue
28	2A	REPARATIONSSATS, MOTOR / REPAIR KITS ENGINE	1

Pos. / Fig.	Antal Qty 275 701	54 660	275 704		Detalj nr / Part No	Benämning	Description	Sats/Kit	Anmärkning / Notes	
	1	.	.	.	275701-1	LÅSBRICKSSATS	LOCK WASHER KIT		B18,B20,B30	010
	1	.	.	.	191848-1	.LÅSRING.	.LOCK RING.			020
	1	.	.	.	418289-5	.LÅSTRÅD.	.LOCK WIRE.			030
	1	.	.	.	418623-5	.LÅSRING.	.LOCK RING.			040
	1	.	.	.	418624-3	.LÅSRING.	.LOCK RING.			050
	1	.	.	.	462739-4	.LÅSBLECK	.LOCK WASHER.			060
	2	.	.	.	914456-9	.LÅSRING.	.LOCK RING.			070
	8	.	.	.	941907-8	.FJÄDRANDE BRICKA	.RESILIENT WASHER			080
	2	.	.	.	943780-7	.LÅSBRICKA.	.LOCK WASHER.			090
	5	.	.	.	955949-3	.LÅSBRICKA.	.LOCK WASHER.			100
	6	.	.	.	955950-1	.LÅSBRICKA.	.LOCK WASHER.			110
										120
	.	1	.	.	54660-6	LÅSBRICKSSATS	LOCK WASHER KIT		D47A,D47B,TD47B	130
	.	2	.	.	15024-3	.LÅSBRICKA.	.LOCK WASHER.			140
	.	1	.	.	15181-1	.LÅSBRICKA.	.LOCK WASHER.			150
	.	1	.	.	15270-2	.LÅSBRICKA.	.LOCK WASHER.			160
	.	2	.	.	15276-9	.LÅSBRICKA.	.LOCK WASHER.			170
	.	1	.	.	15299-1	.LÅSBRICKA.	.LOCK WASHER.			180
	.	2	.	.	120336-3	.LÅSBRICKA.	.LOCK WASHER.			190
	.	1	.	.	411300-7	.BRICKA	.WASHER			200
	.	1	.	.	411301-5	.LÅSBRICKA.	.LOCK WASHER.			210
	.	1	.	.	700153-0	.HÅLLARE.	.RETAINER			220
	.	8	.	.	940143-1	.LÅSBRICKA.	.LOCK WASHER.			230
	.	10	.	.	955952-7	.LÅSBRICKA.	.LOCK WASHER.			240
										250
	.	.	1	.	275704-5	LÅSBRICKSSATS	LOCK WASHER KIT		D50A,D50B,TD50A,TD50B	260
	.	.	2	.	62109-4	.DUBBEL LÅSBRICKA	.DOUBEL LOCK WASHER . . .			270
	.	.	1	.	411301-5	.LÅSBRICKA.	.LOCK WASHER.			280
	.	.	1	.	421076-1	.LÅSBRICKA.	.LOCK WASHER.			290
	.	.	2	.	421167-8	.LÅSBRICKA.	.LOCK WASHER.			300
	.	.	3	.	421415-1	.LÅSBRICKA.	.LOCK WASHER.			310
	.	.	1	.	421454-0	.LÅSBRICKA.	.LOCK WASHER.			320
	.	.	1	.	466050-2	.LÅSBRICKA.	.LOCK WASHER.			330
	.	.	2	.	467052-7	.LÅSBRICKA.	.LOCK WASHER.			340
	.	.	6	.	467055-0	.BRICKA	.WASHER			350
	.	.	8	.	914449-4	.LÅSRING.	.CIRCLIP.			360
	.	.	2	.	914450-2	.LÅSRING.	.CIRCLIP.			370
	.	.	4	.	914456-9	.LÅSRING.	.CIRCLIP.			380
	.	.	4	.	914459-3	.LÅSRING.	.CIRCLIP.			390
	.	.	1	.	914462-7	.LÅSRING.	.CIRCLIP.			400
	.	.	1	.	914533-5	.LÅSRING.	.CIRCLIP.			410
	.	.	2	.	941464-0	.LÅSBRICKA.	.LOCK WASHER.			420
	.	.	2	.	941466-5	.LÅSBRICKA.	.LOCK WASHER.			430
	.	.	5	.	941571-2	.LÅSBRICKA.	.LOCK WASHER.			440
	.	.	2	.	942167-8	.DUBBEL VIKBRICKA	.DOUBEL LOCK WASHER . . .			450
	.	.	3	.	942180-1	.BRICKFJÄDER.	.WASHER SPRING.			460

004
005

Utgåva / Issue 1	REPARATIONSSATS, MOTOR / REPAIR KITS, ENGINE	Grupp / Group 2A	Sida / Page 30

Pos. Fig.	Antal Qty 54 661	54 667	275 704		Detalj nr Part No	Benämning	Description	Sats/Kit	Anmärkning Notes
	1	.	.	.	54661-4	LÅSBRICKSSATS	LOCK WASHER KIT		D67A
	4	.	.	.	15024-3	.LÅSBRICKA.	.LOCK WASHER.		
	2	.	.	.	15052-4	.LÅSBRICKA.	.LOCK WASHER.		
	2	.	.	.	15062-3	.LÅSBRICKA.	.LOCK WASHER.		
	2	.	.	.	15181-1	.LÅSBRICKA.	.LOCK WASHER.		
	7	.	.	.	15227-2	.LÅSBRICKA.	.LOCK WASHER.		
	1	.	.	.	15270-2	.LÅSBRICKA.	.LOCK WASHER.		
	1	.	.	.	30507-8	.LÅSBRICKA.	.LOCK WASHER.		
	2	.	.	.	120318-1	.LÅSBRICKA.	.LOCK WASHER.		
	2	.	.	.	120336-3	.LÅSBRICKA.	.LOCK WASHER.		
	1	.	.	.	907022-8	.LÅSBRICKA.	.LOCK WASHER.		
	1	.	.	.	907023-6	.LÅSBRICKA.	.LOCK WASHER.		
	.	1	.	.	54667-1	LÅSBRICKSSATS	LOCK WASHER KIT		D67C,TD67C
	.	4	.	.	15024-3	.LÅSBRICKA.	.LOCK WASHER.		
	.	2	.	.	15181-1	.LÅSBRICKA.	.LOCK WASHER.		
	.	1	.	.	15270-2	.LÅSBRICKA.	.LOCK WASHER.		
	.	2	.	.	15276-9	.LÅSBRICKA.	.LOCK WASHER.		
	.	1	.	.	30507-8	.LÅSBRICKA.	.LOCK WASHER.		
	.	2	.	.	120328-0	.LÅSBRICKA.	.LOCK WASHER.		
	.	2	.	.	120336-3	.LÅSBRICKA.	.LOCK WASHER.		
	.	10	.	.	191412-6	.LÅSBRICKA.	.LOCK WASHER.		
	.	1	.	.	414937-3	.LÅSBRICKA.	.LOCK WASHER.		
	.	1	.	.	700153-0	.LÅSBRICKA.	.LOCK WASHER.		
	.	4	.	.	914456-9	.LÅSRING.	.CIRCLIP.		
	.	1	.	.	955950-1	.LÅSBRICKA.	.LOCK WASHER.		
	.	.	1	.	275704-5	LÅSBRICKSSATS	LOCK WASHER KIT		D70A,TD70A,D70B,TD70B
	.	.	2	.	62109-4	.DUBBEL LÅSBRICKA	.DOUBEL LOCK WASHER . . .		
	.	.	1	.	411301-5	.LÅSBRICKA.	.LOCK WASHER.		
	.	.	1	.	421076-1	.LÅSBRICKA.	.LOCK WASHER.		
	.	.	2	.	421167-8	.LÅSBRICKA.	.LOCK WASHER.		
	.	.	3	.	421415-1	.LÅSBRICKA.	.LOCK WASHER.		
	.	.	1	.	421454-0	.LÅSBRICKA.	.LOCK WASHER.		
	.	.	1	.	466050-2	.LÅSBRICKA.	.LOCK WASHER.		
	.	.	2	.	467052-7	.LÅSBRICKA.	.LOCK WASHER.		
	.	.	6	.	467055-0	.LÅSBRICKA.	.LOCK WASHER.		
	.	.	8	.	914449-4	.LÅSRING.	.CIRCLIP.		
	.	.	2	.	914450-2	.LÅSRING.	.CIRCLIP.		
	.	.	4	.	914456-9	.LÅSRING.	.CIRCLIP.		
	.	.	4	.	914459-3	.LÅSRING.	.CIRCLIP.		
	.	.	1	.	914462-7	.LÅSRING.	.CIRCLIP.		
	.	.	1	.	914553-3	.LÅSRING.	.CIRCLIP.		
	.	.	2	.	941464-0	.LÅSBRICKA.	.LOCK WASHER.		
	.	.	2	.	941466-5	.LÅSBRICKA.	.LOCK WASHER.		
	.	.	5	.	941571-2	.LÅSBRICKA.	.LOCK WASHER.		
	.	.	2	.	942167-8	.DUBBEL VIKBRICKA	.DOUBEL LOCK WASHER . . .		
	.	.	3	.	942180-1	.BRICKFJÄDER.	.WASHER SPRING.		

Reparationssatser
Repair kits

Reservdelskatalog
Parts catalogue

VOLVO

Sida / Page	Grupp / Group		Utgåva / Issue
32	2A	REPARATIONSSATS, MOTOR / REPAIR KITS, ENGINE	1

Pos. / Fig.	Antal Qty 54 099	275 702	54 661		Detalj nr / Part No	Benämning	Description	Sats/Kit	Anmärkning / Notes	
	1	.	.	.	54099-7	LASBRICKSSATS	LOCK WASHER KIT		D96AS	010
	2	.	.	.	15051-6	.LASBRICKA.	.LOCK WASHER.			020
	1	.	.	.	15052-4	.LASBRICKA.	.LOCK WASHER.			030
	2	.	.	.	15077-1	.LASBRICKA.	.LOCK WASHER.			040
	1	.	.	.	15173-8	.LASBRICKA.	.LOCK WASHER.			050
	2	.	.	.	15181-1	.LASBRICKA.	.LOCK WASHER.			060
	2	.	.	.	15253-8	.LASBRICKA.	.LOCK WASHER.			070
	1	.	.	.	15274-4	.LASBRICKA.	.LOCK WASHER.			080
	2	.	.	.	15276-9	.LASBRICKA.	.LOCK WASHER.			090
	7	.	.	.	120303-3	.LASBRICKA.	.LOCK WASHER.			100
	1	.	.	.	402096-2	.LASBRICKA.	.LOCK WASHER.			110
	12	.	.	.	402467-5	.LASBRICKA.	.LOCK WASHER.			120
	.	1	.	.	275702-9	LASBRICKSSATS	LOCK WASHER KIT		D96,TD96,TD96B,TD96C	130
	.	2	.	.	15051-6	.LASBRICKA.	.LOCK WASHER.			140
	.	2	.	.	15052-4	.LASBRICKA.	.LOCK WASHER.			150
	.	2	.	.	15077-1	.LASBRICKA.	.LOCK WASHER.			160
	.	2	.	.	15102-7	.LASBRICKA.	.LOCK WASHER.			170
	.	1	.	.	15173-8	.LASBRICKA.	.LOCK WASHER.			180
	.	3	.	.	15181-1	.LASBRICKA.	.LOCK WASHER.			190
	.	2	.	.	15216-5	.LASBRICKA.	.LOCK WASHER.			200
	.	2	.	.	15253-8	.LASBRICKA.	.LOCK WASHER.			210
	.	2	.	.	15276-9	.LASBRICKA.	.LOCK WASHER.			220
	.	1	.	.	118101-5	.LASRING.	.CIRCLIP.			230
	.	1	.	.	120330-6	.LASBRICKA.	.LOCK WASHER.			240
	.	1	.	.	120331-4	.LASBRICKA.	.LOCK WASHER.			250
	.	3	.	.	190840-9	.LASBRICKA.	.LOCK WASHER.			260
	.	1	.	.	190846-6	.LASBRICKA.	.LOCK WASHER.			270
	.	9	.	.	191412-6	.LASBRICKA.	.LOCK WASHER.			280
	.	2	.	.	191527-1	.LASBRICKA.	.LOCK WASHER.			290
	.	1	.	.	191591-7	.LASBRICKA.	.LOCK WASHER.			300
	.	1	.	.	191592-5	.LASBRICKA.	.LOCK WASHER.			310
	.	1	.	.	191908-3	.LASBRICKA.	.LOCK WASHER.			320
	.	1	.	.	402096-2	.LASBRICKA.	.LOCK WASHER.			330
	.	1	.	.	402163-0	.LASBRICKA.	.LOCK WASHER.			340
	.	1	.	.	414628-8	.LASFJÄDER.	.LOCK SPRING.			350
	.	1	.	.	414937-3	.LASBLECK	.LOCK WASHER.			360
	.	9	.	.	672068-4	.LASBRICKA.	.LOCK WASHER.			370
	.	2	.	.	914448-6	.LASRING.	.CIRCLIP.			380
	.	4	.	.	914456-9	.LASRING.	.CIRCLIP.			390
	.	4	.	.	955949-3	.LASBRICKA.	.LOCK WASHER.			400
	.	1	.	.	955950-1	.LASBRICKA.	.LOCK WASHER.			410
	.	.	1	.	54661-4	LASBRICKSSATS	LOCK WASHER KIT		VDA 495406,495407, 495409,495410. VDC	420 430
	.	.	4	.	15024-3	.LASBRICKA.	.LOCK WASHER.			440
	.	.	2	.	15052-4	.LASBRICKA.	.LOCK WASHER.			450
	.	.	2	.	15062-3	.LASBRICKA.	.LOCK WASHER.			460
	.	.	2	.	15181-1	.LASBRICKA.	.LOCK WASHER.			470
	.	.	7	.	15227-2	.LASBRICKA.	.LOCK WASHER.			480
	.	.	1	.	15270-2	.LASBRICKA.	.LOCK WASHER.			490
	.	.	1	.	30507-8	.LASBRICKA.	.LOCK WASHER.			500
	.	.	2	.	120318-1	.LASBRICKA.	.LOCK WASHER.			510
	.	.	2	.	120336-3	.LASBRICKA.	.LOCK WASHER.			520
	.	.	1	.	907022-8	.LASBRICKA.	.LOCK WASHER.			530
	.	.	1	.	907023-6	.LASBRICKA.	.LOCK WASHER.			540

004
005

Utgåva / Issue 1	REPARATIONSSATS, MOTOR / REPAIR KITS, ENGINE	Grupp / Group 2A	Sida / Page 34

Pos. / Fig.	Antal Qty 275 458	54 954	54 327	54 971	Detalj nr / Part No	Benämning	Description	Sats/Kit	Anmärkning / Notes
	1	.	.	.	275458-8	OLJEPUMPSATS.	OIL PUMP REPAIR KIT . . .		D50A,TD50A
	1	.	.	.		.AXEL MED KUGGHJUL. . . .	.AXLE WITH GEAR	8	
	1	.	.	.		.KUGGHJUL	.GEARING.	8	
	2	.	.	.	940359-3	.BUSSNING	.BUSHING.		
	1	.	.	.	275459-6	OLJEPUMPSATS.	OIL PUMP REPAIR KIT . . .		D70,TD70,D100,TD100
	1	.	.	.		.AXEL MED KUGGHJUL. . . .	.AXLE WITH GEAR	8	
	1	.	.	.		.KUGGHJUL	.GEAR	8	
	2	.	.	.	940359-3	.BUSSNING	.BUSHING.		
	1	.	.	.	275547-8	OLJEPUMPSATS.	OIL REPAIR KIT.		TD120A
	1	.	.	.		.LAGERTAPP.	.BEARING PIN.	8	
	1	.	.	.		.AXEL MED KUGGHJUL. . . .	.AXLE WITH GEAR	8	
	1	.	.	.		.KUGGHJUL	.GEAR	8	
	2	.	.	.	940359-3	.BUSSNING	.BUSHING.		
	.	1	.	.	54954-3	PACKNINGSSATS,SOTNING . .	GASKET KIT,DECARBONIZING.		A6
	.	1	.	.	407034-8	.PACKNING	.GASKET		
	.	1	.	.	407089-2	.PACKNING	.GASKET		
	.	6	.	.	407224-5	.PACKNING	.GASKET		
	.	.	1	.	54327-2	PACKNINGSSATS,SOTNING . .	GASKET KIT,DECARBONIZING.		B4B,B14
	.	.	1	.	18780-7	.PACKNING	.GASKET		
	.	.	1	.	403087-0	.PACKNING	.GASKET		
	.	.	1	.	403161-3	.PACKNING	.GASKET		
	.	.	1	.	403598-6	.PACKNING	.GASKET		
	.	.	1	.	403797-4	.PACKNING	.GASKET		
	.	.	2	.	403798-2	.PACKNING	.GASKET		
	.	.	8	.	405357-5	.SKYDDSRING	.PROTECTOR RING		
	.	.	.	1	54971-7	TILLÄGGSSATS,SOTNING	COMPLEMENTARY KIT, DECARBONIZING		B16A,B16B,B16D
	.	.	.	1	18780-7	.PACKNING	.GASKET		
	.	.	.	2	190817-7	.PACKNING	.GASKET		
	.	.	.	1	403087-0	.PACKNING	.GASKET		
	.	.	.	1	403161-3	.PACKNING	.GASKET		
	.	.	.	1	403793-3	.PACKNING	.GASKET		
	.	.	.	1	403808-9	.PACKNING	.GASKET		
	.	.	.	1	403882-4	.PACKNING	.GASKET		
	.	.	.	8	405357-5	.SKYDDSRING	.PROTECTOR RING		
	.	.	.	4	418053-5	.PACKNING	.GASKET		
	.	.	.	1	659547-4	.PACKNING	.GASKET		

Sida / Page	Grupp / Group		Utgåva / Issue
36	2A	REPARATIONSSATS, MOTOR / REPAIR KITS, ENGINE	1

Pos. / Fig.	Antal Qty 275 411	275 535	275 559	275 560	Detalj nr / Part No	Benämning	Description	Sats/Kit	Anmärkning / Notes	
										004 005
	1	.	.	.	275411-7	TILLÄGGSSATS, SOTNING	COMPLEMENTARY KIT, DECARBONIZING		B18A, B18B, B18D	010 020
	8	.	.	.	415424-1	.SKYDDSRING	.PROTECTOR RING			030
	1	.	.	.	418361-2	.PACKNING	.GASKET			040
	8	.	.	.	418515-3	.GUMMIBRICKA	.RUBBER WASHER			050
	1	.	.	.	418549-2	.PACKNING	.GASKET			060
	1	.	.	.	418655-7	.PACKNING	.GASKET			070
	1	.	.	.	418657-3	.PACKNING	.GASKET			080
	4	.	.	.	418754-8	.PACKNING	.GASKET			090
	1	.	.	.	418990-8	.PACKNING	.GASKET			100
	1	.	.	.	419564-0	.PACKNING	.GASKET			110
	2	.	.	.	419568-1	.PACKNING	.GASKET			120
	1	.	.	.	419678-8	.PACKNING	.GASKET			130
										140
	.	1	.	.	275535-3	TILLÄGGSSATS, SOTNING	COMPLEMENTARY KIT, DECARBONIZING		B20A 496918-496921	150 160
	.	1	.	.	418361-2	.PACKNING	.GASKET			170
	.	1	.	.	418656-5	.PACKNING	.GASKET			180
	.	1	.	.	418658-1	.PACKNING	.GASKET			190
	.	1	.	.	418754-8	.PACKNING	.GASKET			200
	.	1	.	.	419678-8	.PACKNING	.GASKET			210
	.	8	.	.	419702-6	.SKYDDSRING	.PROTECTOR RING			220
	.	1	.	.	419888-3	.PACKNING	.GASKET			230
	.	1	.	.	460552-3	.PACKNING	.GASKET			240
										250
	.	.	1	.	275559-3	TILLÄGGSSATS, SOTNING	COMPLEMENTARY KIT, DECARBONIZING		B20A 498250 MO-101587, B20A 498251 MO-10626, B20A 498252 MO-10689 B20A 498253 MO-7000 B20A 498064 MO-210	260 270 280 290 300
	.	.	1	.	418361-2	.PACKNING	.GASKET			310
	.	.	1	.	418656-5	.PACKNING	.GASKET			320
	.	.	1	.	418658-1	.PACKNING	.GASKET			330
	.	.	1	.	418754-8	.PACKNING	.GASKET			340
	.	.	1	.	419678-8	.PACKNING	.GASKET			350
	.	.	8	.	419702-6	.SKYDDSRING	.PROTECTOR RING			360
	.	.	1	.	419888-3	.PACKNING	.GASKET			370
	.	.	1	.	460443-5	.PACKNING	.GASKET			380
										390
	.	.	.	1	275560-1	TILLÄGGSSATS, SOTNING	COMPLEMENTARY KIT, DECARBONIZING		B20A 498250 MO 101588- B20A 498251 MO 10627- B20A 498252 MO 10690- B20A 498253 MO 7001- B20A 498064 MO 211-	400 410 420 430 440
	.	.	.	1	418361-2	.PACKNING	.GASKET			450
	.	.	.	1	418655-7	.PACKNING	.GASKET			460
	.	.	.	1	418657-3	.PACKNING	.GASKET			470
	.	.	.	2	418754-8	.PACKNING	.GASKET			480
	.	.	.	1	419678-8	.PACKNING	.GASKET			490
	.	.	.	8	419702-6	.SKYDDSRING	.PROTECTOR RING			500
	.	.	.	4	419784-4	.TÄTNINGSRING	.SEALING RING			510
	.	.	.	4	419785-1	.TÄTNINGSRING	.SEALING RING			520
	.	.	.	1	419894-1	.PACKNING	.GASKET			530
	.	.	.	1	460332-0	.PACKNING	.GASKET			540
	.	.	.	1	944208-8	.PACKNING	.GASKET			550
	.	.	.	1	957173-8	.PACKNING	.GASKET			560
	.	.	.	4	960168-3	.O-RING	.O-RING			570
	.	.	.	8	962658-1	.FIBERBRICKA	.FIBRE WASHER			580

Utgåva / Issue 1	REPARATIONSSATS, MOTOR / REPAIR KITS, ENGINE	Grupp / Group 2A	Sida / Page 38

Pos. / Fig.	Antal Qty 275 536	275 553	275 560		Detalj nr / Part No	Benämning	Description	Sats/Kit	Anmärkning / Notes
	1	.	.	.	275536-1	TILLÄGGSSATS,SOTNING	COMPLEMENTARY KIT, DECARBONIZING		B20B MO 496905,496912, 496913,496917,496929, 496930 B20D 496931
	1	.	.	.	418361-2	.PACKNING	.GASKET		
	1	.	.	.	418655-7	.PACKNING	.GASKET		
	1	.	.	.	418657-3	.PACKNING	.GASKET		
	4	.	.	.	418754-8	.PACKNING	.GASKET		
	1	.	.	.	419310-8	.PACKNING	.GASKET		
	1	.	.	.	419564-0	.PACKNING	.GASKET		
	2	.	.	.	419568-1	.PACKNING	.GASKET		
	1	.	.	.	419678-8	.PACKNING	.GASKET		
	8	.	.	.	419702-6	.SKYDDSRING	.PROTECTOR RING		
	.	1	.	.	275553-6	TILLÄGGSSATS,SOTNING	COMPLEMENTARY KIT, DECARBONIZING		B20B MO 498256-498259 B20B MO 498254,498255 B20E MO 498268-498271, 498278-498281,498288, 498289,498066
	.	1	.	.	418361-2	.PACKNING	.GASKET		
	.	1	.	.	418655-7	.PACKNING	.GASKET		
	.	1	.	.	418657-3	.PACKNING	.GASKET		
	.	4	.	.	418754-8	.PACKNING	.GASKET		
	.	1	.	.	419564-0	.PACKNING	.GASKET		
	.	2	.	.	419568-1	.PACKNING	.GASKET		
	.	1	.	.	419678-8	.PACKNING	.GASKET		
	.	8	.	.	419702-6	.SKYDDSRING	.PROTECTOR RING		
	.	1	.	.	419763-8	.PACKNING	.GASKET		
	.	4	.	.	419784-4	.TÄTNINGSRING	.SEALING RING		
	.	4	.	.	419785-1	.TÄTNINGSRING	.SEALING RING		
	.	1	.	.	419894-1	.PACKNING	.GASKET		
	.	1	.	.	944208-8	.PACKNING	.GASKET		
	.	1	.	.	946608-7	.O-RING	.O-RING		
	.	1	.	.	957173-8	.PACKNING	.GASKET		
	.	4	.	.	960168-3	.O-RING	.O-RING		
	.	4	.	.	960218-6	.O-RING	.O-RING		
	.	8	.	.	962658-1	.FIBERBRICKA.	.FIBRE WASHER		
	.	.	1	.	275560-1	TILLÄGGSSATS,SOTNING	COMPLEMENTARY KIT, DECARBONIZING		B20E MO 498038-498041, 498052,498056,498057 B20F
	.	.	1	.	418361-2	.PACKNING	.GASKET		
	.	.	1	.	418655-7	.PACKNING	.GASKET		
	.	.	1	.	418657-3	.PACKNING	.GASKET		
	.	.	2	.	418754-8	.PACKNING	.GASKET		
	.	.	2	.	419568-1	.TÄTNING.	.SEALING.		
	.	.	1	.	419678-8	.PACKNING	.GASKET		
	.	.	8	.	419702-6	.SKYDDSRING	.PROTECTOR RING		
	.	.	4	.	419784-4	.TÄTNINGSRING	.SEALING RING		
	.	.	4	.	419785-1	.TÄTNINGSRING	.SEALING RING		
	.	.	1	.	419894-1	.PACKNING	.GASKET		
	.	.	1	.	460332-0	.PACKNING	.GASKET		
	.	.	1	.	944208-8	.PACKNING	.GASKET		
	.	.	1	.	946608-7	.O-RING	.O-RING		
	.	.	1	.	957173-8	.PACKNING	.GASKET		
	.	.	4	.	960168-3	.O-RING	.O-RING		
	.	.	4	.	960218-6	.O-RING	.O-RING		
	.	.	8	.	962658-1	.FIBERBRICKA.	.FIBRE WASHER		

Sida / Page	Grupp / Group		Utgåva / Issue
40	2A	REPARATIONSSATS, MOTOR / REPAIR KITS, ENGINE	1

Pos. / Fig.	Antal Qty 275 537	275 562	275 563		Detalj nr / Part No	Benämning	Description	Sats/Kit	Anmärkning / Notes	
	1	.	.	.	275537-9	TILLÄGGSSATS, SOTNING	COMPLEMENTARY KIT, DECARBONIZING		B30, B30A	004 005 010 020
	1	.	.	.	418361-2	.PACKNING	.GASKET			030
	4	.	.	.	418754-8	.PACKNING	.GASKET			040
	12	.	.	.	419702-6	.SKYDDSRING	.PROTECTOR RING			050
	1	.	.	.	430018-2	.PACKNING	.GASKET			060
	1	.	.	.	430039-8	.PACKNING	.GASKET			070
	1	.	.	.	430107-3	.PACKNING	.GASKET			080
	1	.	.	.	430172-7	.PACKNING	.GASKET			090
	1	.	.	.	430213-9	.PACKNING	.GASKET			100
										110
	.	1	.	.	275562-7	TILLÄGGSSATS, SOTNING	COMPLEMENTARY KIT, DECARBONIZING		B30E	120 130
	.	1	.	.	418361-2	.PACKNING	.GASKET			140
	.	12	.	.	419702-6	.SKYDDSRING	.PROTECTOR RING			150
	.	6	.	.	419784-4	.TÄTNINGSRING	.SEALING RING			160
	.	6	.	.	419785-1	.TÄTNINGSRING	.SEALING RING			170
	.	1	.	.	419894-1	.PACKNING	.GASKET			180
	.	1	.	.	430018-2	.PACKNING	.GASKET			190
	.	1	.	.	430039-8	.PACKNING	.GASKET			200
	.	1	.	.	430172-7	.PACKNING	.GASKET			210
	.	1	.	.	461055-6	.PACKNING	.GASKET			220
	.	1	.	.	461056-4	.PACKNING	.GASKET			230
	.	1	.	.	944208-8	.PACKNING	.GASKET			240
	.	1	.	.	945435-6	.PACKNING	.GASKET			250
	.	1	.	.	957173-8	.PACKNING	.GASKET			260
	.	1	.	.	957178-7	.PACKNING	.GASKET			270
	.	6	.	.	960168-3	.O-RING	.O-RING			280
	.	12	.	.	962658-1	.FIBERBRICKA.	.FIBRE WASHER			290
										300
	.	.	1	.	275563-5	TILLÄGGSSATS, SOTNING	COMPLEMENTARY KIT, DECARBONIZING		B30F	310 320
	.	.	1	.	418361-2	.PACKNING	.GASKET			330
	.	.	12	.	419702-6	.SKYDDSRING	.PROTECTOR.			340
	.	.	6	.	419784-4	.TÄTNINGSRING	.SEALING RING			350
	.	.	6	.	419785-1	.TÄTNINGSRING	.SEALING RING			360
	.	.	1	.	419894-1	.PACKNING	.GASKET			370
	.	.	1	.	430018-2	.PACKNING	.GASKET			380
	.	.	1	.	430039-8	.PACKNING	.GASKET			390
	.	.	1	.	430172-7	.PACKNING	.GASKET			400
	.	.	1	.	461055-6	.PACKNING	.GASKET			410
	.	.	1	.	461174-5	.PACKNING	.GASKET			420
	.	.	1	.	944208-8	.PACKNING	.GASKET			430
	.	.	1	.	945435-6	.PACKNING	.GASKET			440
	.	.	1	.	957173-8	.PACKNING	.GASKET			450
	.	.	1	.	957178-7	.PACKNING	.GASKET			460
	.	.	6	.	960168-3	.O-RING	.O-RING			470
	.	.	12	.	962658-1	.FIBERBRICKA.	.FIBRE WASHER			480

Utgåva / Issue 1	REPARATIONSSATS, MOTOR / REPAIR KITS ENGINE	Grupp / Group 2A	Sida / Page 42

Pos. / Fig.	Antal Qty 275 404	275 442	275 519	275 498	Detalj nr / Part No	Benämning	Description	Sats/Kit	Anmärkning / Notes
	1	.	.	.	275404-2	TILLÄGGSSATS, SOTNING	COMPLEMENTARY KIT, DECARBONIZING		B36AV
	1	.	.	.	190633-8	.PACKNING	.GASKET		
	2	.	.	.	415270-8	.PACKNING	.GASKET		
	2	.	.	.	415382-1	.PACKNING	.GASKET		
	1	.	.	.	415383-9	.PACKNING	.GASKET		
	1	.	.	.	415398-7	.PACKNING	.GASKET		
	16	.	.	.	415424-1	.SKYDDSRING	.PROTECTOR RING		
	2	.	.	.	415434-0	.PACKNING	.GASKET		
	.	1	.	.	275442-2	TILLÄGGSSATS, SOTNING	COMPLEMENTARY KIT, DECARBONIZING		D36A
	.	1	.	.	337784-3	.PACKNING	.GASKET		
	.	1	.	.	483012-1	.PACKNING	.GASKET		
	.	1	.	.	483015-4	.PACKNING	.GASKET		
	.	1	.	.	483031-1	.PACKNING	.GASKET		
	.	1	.	.	483034-5	.PACKNING	.GASKET		
	.	1	.	.	483038-6	.PACKNING	.GASKET		
	.	2	.	.	483041-0	.PACKNING	.GASKET		
	.	8	.	.	483120-2	.GUMMIRING.	.RUBBER RING.		
	.	4	.	.	483158-2	.PACKNING	.GASKET		
	.	4	.	.	483160-8	.GUMMITÄTNING	.RUBBER SEALING		
	.	4	.	.	957172-0	.PACKNING	.GASKET		
	.	.	1	.	275519-7	TILLÄGGSSATS, SOTNING	COMPLEMENTARY KIT, DECARBONIZING		D39A, D39B
	.	.	1	.	483315-8	.PACKNING	.GASKET		
	.	.	1	.	483330-7	.PACKNING	.GASKET		
	.	.	1	.	483331-5	.PACKNING	.GASKET		
	.	.	2	.	483333-1	.PACKNING	.GASKET		
	.	.	1	.	483359-6	.PACKNING	.GASKET		
	.	.	1	.	483369-5	.TÄTNINGSRING	.SEALING RING		
	.	.	1	.	483373-7	.PACKNING	.GASKET		
	.	.	1	.	483374-5	.PACKNING	.GASKET		
	.	.	1	.	483375-2	.PACKNING	.GASKET		
	.	.	1	.	483510-4	.PACKNING	.GASKET		
	.	.	1	.	484045-0	.PACKNING	.GASKET		
	.	.	1	.	6613552-6	.BRICKA	.WASHER		
	.	.	.	1	275498-4	TILLÄGGSSATS, SOTNING	COMPLEMENTARY KIT, DECARBONIZING		D47A
	.	.	.	1	404576-1	.PACKNING	.GASKET		
	.	.	.	12	411166-2	.GUMMIRING.	.RUBBER RING.		
	.	.	.	2	411581-2	.PACKNING	.GASKET		
	.	.	.	4	412008-5	.PACKNING	.GASKET		

Reparationssatser
Repair kits

Reservdelskatalog
Parts catalogue

VOLVO

Sida / Page	44	Grupp / Group	2A	REPARATIONSSATS, MOTOR / REPAIR KITS, ENGINE	Utgåva / Issue	1

Pos. / Fig.	Antal Qty 275 499	275 523	275 503	275 504	Detalj nr / Part No	Benämning	Description	Sats/Kit	Anmärkning / Notes	
										004 005
	1	.	.	.	275499-2	TILLÄGGSSATS, SOTNING	COMPLEMENTARY KIT, DECARBONIZING		D47B, TD47B	010 020
	1	.	.	.	404576-1	.PACKNING	.PACKNING			030
	12	.	.	.	411405-4	.GUMMIRING	.RUBBER RING			040
	2	.	.	.	411581-2	.PACKNING	.GASKET			050
	4	.	.	.	412008-5	.PACKNING	.GASKET			060
	2	.	.	.	416033-9	.PACKNING	.GASKET			070
										080
	.	1	.	.	275523-9	TILLÄGGSSATS, SOTNING	COMPLEMENTARY KIT, DECARBONIZING		D50A, TD50A, D50B, TD50B	090 100
	.	2	.	.	190254-3	.PACKNING	.GASKET			110
	.	12	.	.	411166-2	.GUMMIRING	.RUBBER RING			120
	.	2	.	.	420066-3	.PACKNING	.GASKET			130
	.	3	.	.	421160-3	.PACKNING	.GASKET			140
	.	4	.	.	424342-4	.PACKNING	.GASKET			150
										160
	.	.	1	.	275503-1	TILLÄGGSSATS, SOTNING	COMPLEMENTARY KIT, DECARBONIZING		D67A, D67B	170 180
	.	.	1	.	404576-1	.PACKNING	.GASKET			190
	.	.	12	.	407224-5	.GUMMIRING	.RUBBER RING			200
	.	.	4	.	412008-5	.PACKNING	.GASKET			210
	.	.	2	.	412962-3	.PACKNING	.GASKET			220
	.	.	2	.	416033-9	.PACKNING	.GASKET			230
										240
	.	.	.	1	275504-9	TILLÄGGSSATS, SOTNING	COMPLEMENTARY KIT, DECARBONIZING		D67C, TD67C	250 260
	.	.	.	1	404576-1	.PACKNING	.GASKET			270
	.	.	.	4	412008-5	.PACKNING	.GASKET			280
	.	.	.	2	412962-3	.PACKNING	.GASKET			290
	.	.	.	2	416033-9	.PACKNING	.GASKET			300
	.	.	.	12	417135-1	.GUMMIRING	.RUBBER RING			310
										320
	275	275	.	.						330
	527	514	.	.						340
	1	.	.	.	275527-0	TILLÄGGSSATS, SOTNING	COMPLEMENTARY KIT, DECARBONIZING		D70A, TD70A, D70B, TD70B, TD70D	350 360
	1	.	.	.	190254-3	.PACKNING	.GASKET			370
	12	.	.	.	407224-5	.GUMMIRING	.RUBBER RING			380
	2	.	.	.	420160-4	.PACKNING	.GASKET			390
	2	.	.	.	421066-2	.PACKNING	.GASKET			400
	1	.	.	.	421160-3	.PACKNING	.GASKET			410
	4	.	.	.	424342-4	.PACKNING	.GASKET			420
										430
	.	1	.	.	275514-8	TILLÄGGSSATS, SOTNING	COMPLEMENTARY KIT, DECARBONIZING		D96AS, TD96AS	440 450
	.	12	.	.	407224-5	.GUMMIRING	.RUBBER RING			460
	.	4	.	.	412008-5	.PACKNING	.GASKET			470
	.	2	.	.	417270-6	.PACKNING	.GASKET			480
	.	2	.	.	417278-9	.PACKNING	.GASKET			490

Utgåva / Issue 1	REPARATIONSSATS, MOTOR / REPAIR KITS, ENGINE	Grupp / Group 2A	Sida / Page 46

Pos. / Fig.	Antal Qty 275 515	275 513	275 530	275 533	Detalj nr / Part No	Benämning	Description	Sats/Kit	Anmärkning / Notes
	1	.	.	.	275515-5	TILLÄGGSSATS,SOTNING	COMPLEMENTARY KIT, DECARBONIZING		D96B,TD96B,TD96C
	4	.	.	.	412008-5	.PACKNING	.GASKET		
	2	.	.	.	416033-9	.PACKNING	.GASKET		
	12	.	.	.	417135-1	.GUMMIRING.	.RUBBER RING.		
	2	.	.	.	417270-6	.PACKNING	.GASKET		
	2	.	.	.	417278-9	.PACKNING	.GASKET		
	.	1	.	.	275513-0	TILLÄGGSSATS,SOTNING	COMPLEMENTARY KIT, DECARBONIZING		D96AL
	.	2	.	.	190254-3	.PACKNING	.GASKET		
	.	12	.	.	407224-5	.GUMMIRING.	.RUBBER RING.		
	.	5	.	.	412008-5	.PACKNING	.GASKET		
	.	1	.	.	414850-8	.PACKNING	.GASKET		
	.	1	.	.	414851-6	.PACKNING	.GASKET		
	.	2	.	.	417278-9	.PACKNING	.GASKET		
	.	.	1	.	275530-4	TILLÄGGSSATS,SOTNING	COMPLEMENTARY KIT, DECARBONIZING		D100A,D100B,TD100A
	.	.	2	.	190254-3	.PACKNING	.GASKET		
	.	.	12	.	407224-5	.GUMMIRING.	.RUBBER RING.		
	.	.	6	.	423139-5	.PACKNING	.GASKET		
	.	.	6	.	423145-2	.PACKNING	.GASKET		
	.	.	6	.	423146-0	.PACKNING	.GASKET		
	.	.	26	.	942580-2	.PACKNING	.GASKET		
	.	.	.	1	275533-8	TILLÄGGSSATS,SOTNING	COMPLEMENTARY KIT, DECARBONIZING		HD100A,THD100A,THD100D
	.	.	.	6	422182-6	.PACKNING	.GASKET		
	.	.	.	6	423145-2	.PACKNING	.GASKET		
	.	.	.	6	423146-0	.PACKNING	.GASKET		
	.	.	.	24	942580-2	.PACKNING	.GASKET		
	275	54	.	.					
	554	323	.	.					
	1	.	.	.	275554-4	TILLÄGGSSATS,SOTNING	COMPLEMENTARY KIT, DECARBONIZING		TD120A
	12	.	.	.	407224-5	.GUMMIRING.	.RUBBER RING.		
	6	.	.	.	423281-5	.TÄTNINGSRING	.SEALING RING		
	6	.	.	.	423282-3	.PACKNING	.GASKET		
	12	.	.	.	942580-2	.PACKNING	.GASKET		
	.	1	.	.	54323-1	TILLÄGGSSATS,SOTNING	COMPLEMENTARY KIT, DECARBONIZING		ED
	.	2	.	.	60096-5	.PACKNING	.GASKET		
	.	1	.	.	61722-5	.PACKNING	.GASKET		
	.	1	.	.	70873-5	.PACKNING	.GASKET		
	.	1	.	.	83215-4	.PACKNING	.GASKET		
	.	1	.	.	406201-4	.PACKNING	.GASKET		
	.	4	.	.	406202-2	.PACKNING	.GASKET		

Sida / Page	Grupp / Group	REPARATIONSSATS, MOTOR / REPAIR KITS, ENGINE	Utgåva / Issue
48	2A		1

Pos. / Fig.	Antal Qty 54 950	54 952	275 497	275 521	Detalj nr / Part No	Benämning	Description	Sats/Kit	Anmärkning / Notes	
										004 005
	1	.	.	.	54950-1	TILLÄGGSSATS, SOTNING	COMPLEMENTARY KIT, DECARBONIZING		VDC	010 020
	1	.	.	.	30929-4	.PACKNING	.GASKET			030
	1	.	.	.	404576-1	.PACKNING	.GASKET			040
	6	.	.	.	407224-5	.SKYDDSRING	.PROTECTOR RING			050
	4	.	.	.	412008-5	.PACKNING	.GASKET			060
	2	.	.	.	412010-1	.PACKNING	.GASKET			070
	4	.	.	.	412922-7	.PACKNING	.GASKET			080
	2	.	.	.	412962-3	.PACKNING	.GASKET			090
	2	.	.	.	412892-2	.PACKNING	.GASKET			100
										110
	.	1	.	.	54952-7	TILLÄGGSSATS, SOTNING	COMPLEMENTARY KIT, DECARBONIZING		VDF	120 130
	.	1	.	.	30466-7	.PACKNING	.GASKET			140
	.	2	.	.	402159-8	.PACKNING	.GASKET			150
	.	6	.	.	407224-5	.SKYDDSRING	.PROTECTOR RING			160
	.	5	.	.	412008-5	.PACKNING	.GASKET			170
	.	2	.	.	413008-4	.PACKNING	.GASKET			180
	.	2	.	.	413012-6	.PACKNING	.GASKET			190
	.	4	.	.	417367-0	.PACKNING	.GASKET			200
										210
	.	.	1	.	275497-6	PACKNINGSSATS, CYLINDERLOCK	GASKET KIT, CYLINDER HEAD		D47B, TD47B	220 230
	.	.	6	.	411585-3	.TÄTNINGSRING	.SEALING RING			240
	.	.	6	.	411586-1	.RINGHÅLLARE	.RUBBER RING KIT			250
	.	.	6	.	411589-5	.RINGHÅLLARE	.RUBBER RING KIT			260
	.	.	6	.	411592-9	.RINGHÅLLARE	.RUBBER RING KIT			270
	.	.	6	.	411603-4	.TÄTNINGSRING	.SEALING RING			280
	.	.	6	.	411605-9	.TÄTNINGSRING	.SEALING RING			290
	.	.	1	.		.PACKNING	.GASKET	8		300
	.	.	6	.	417470-2	.TÄTNINGSRING	.SEALING RING			310
										320
	.	.	.	1	275521-3	PACKNINGSSATS, CYLINDERLOCK	GASKET KIT, CYLINDER HEAD		D50A, TD50A, D50B, TD50B	330 340
	.	.	.	6	420222-2	.TÄTNINGSRING	.SEALING RING			350
	.	.	.	1	422413-5	.TÄTNINGSRING	.SEALING RING			360
	.	.	.	6	422414-3	.TÄTNINGSRING	.SEALING RING			370
	.	.	.	1		.PACKNING	.GASKET	8		380
										390
	275	.	.	.						400
	502	.	.	.						410
	1	.	.	.	275502-3	PACKNINGSSATS, CYLINDERLOCK	GASKET KIT, CYLINDER HEAD		1) D67C MO 41151-. TD67C	420 430
	7	.	.	.	412965-6	.TÄTNINGSRING	.SEALING RING			440
	2	.	.	.	417450-4	.TÄTNINGSRING	.SEALING RING			450
	6	.	.	.	417807-5	.TÄTNINGSRING	.SEALING RING			460
	6	.	.	.	417470-2	.TÄTNINGSRING	.SEALING RING			470
	1	.	.	.		.PACKNING	.GASKET	8		480

1. Användes för motorer med fodertyp 1B och/eller 3.
For engines with liner types 1B and/or 3.
Pour moteurs avec type de chemise 1B et/ou 3.
Für Motoren mit Laufbuchsentyp 1B und/oder 3.
Para motores con camisas tipo 1B y/o 3.

Utgåva / Issue		REPARATIONSSATS, MOTOR / REPAIR KITS, ENGINE	Grupp / Group	Sida / Page
1			2A	50

Pos. / Fig.	Antal Qty 275 525	275 507	275 509	275 507	Detalj nr / Part No	Benämning	Description	Sats/Kit	Anmärkning / Notes
	1	.	.	.	275525-4	PACKNINGSSATS, CYLINDERLOCK	GASKET KIT, CYLINDER HEAD		D70A,TD70A,D70B,TD70B, TD70D
	8	.	.	.	420222-2	.TÄTNINGSRING	.SEALING RING		
	1	.	.	.	422413-5	.TÄTNINGSRING	.SEALING RING		
	6	.	.	.	422414-3	.TÄTNINGSRING	.SEALING RING		
	1	.	.	.		.PACKNING	.GASKET	8	
	.	1	.	.	275507-2	PACKNINGSSATS, CYLINDERLOCK	GASKET KIT, CYLINDER HEAD		1) D96B,TD96B EXCL 496715
	.	5	.	.	417450-4	.TÄTNINGSRING	.SEALING RING		
	.	4	.	.	417451-2	.TÄTNINGSRING	.SEALING RING		
	.	6	.	.	417807-5	.TÄTNINGSRING	.SEALING RING		
	.	7	.	.	417470-2	.TÄTNINGSRING	.SEALING RING		
	.	1	.	.		.PACKNING	.GASKET		
	.	.	1	.	275509-8	PACKNINGSSATS, CYLINDERLOCK	GASKET KIT, CYLINDER HEAD		2) D96B,TD96B,TD96C
	.	.	5	.	417801-8	.TÄTNINGSRING	.SEALING RING		
	.	.	4	.		.TÄTNINGSRING	.SEALING RING	8	
	.	.	6	.	417807-5	.TÄTNINGSRING	.SEALING RING		
	.	.	7	.	417810-9	.TÄTNINGSRING	.SEALING RING		
	.	.	1	.		.PACKNING	.GASKET	8	
	.	.	.	1	275507-2	PACKNINGSSATS, CYLINDERLOCK	GASKET KIT, CYLINDER HEAD		3) TD96B INCL 496715, TD96C
	.	.	.	5	417450-4	.TÄTNINGSRING	.SEALING RING		
	.	.	.	4	417451-2	.TÄTNINGSRING	.SEALING RING		
	.	.	.	6	417807-5	.TÄTNINGSRING	.SEALING RING		
	.	.	.	7	417470-2	.TÄTNINGSRING	.SEALING RING		
	.	.	.	1		.PACKNING	.GASKET	8	
	275	.	.	.					
	508	.	.	.					
	1	.	.	.	275508-0	PACKNINGSSATS, CYLINDERLOCK	GASKET KIT, CYLINDER HEAD		4) TD96B INCL 496715. 5) TD96C
	5	.	.	.	417450-4	.TÄTNINGSRING	.SEALING RING		
	4	.	.	.	417451-2	.TÄTNINGSRING	.SEALING RING		
	6	.	.	.	417807-5	.TÄTNINGSRING	.SEALING RING		
	7	.	.	.	417470-2	.TÄTNINGSRING	.SEALING RING		
	1	.	.	.		.PACKNING	.GASKET	8	

1. Användes för motorer med fodertyp 1 och/eller 3.
   For engines with liner types 1 and/or 3.
   Pour moteurs avec type de chemise 1 et/ou 3.
   Für Motoren mit Laufbuchsentyp 1 und/oder 3.
   Para motores con camisas tipo 1 y/o 3.
2. Användes för motorer med fodertyp 6.
   For engines with liner type 6.
   Pour moteurs avec type de chemise 6.
   Für Motoren mit Laufbuchsentyp 6.
   Para motores con camisas tipo 6.
3. Användes för motorer med fodertyp 3.
   For engine with liner type 3.
   Pour moteur avec type de chemise 3.
   Für Motoren mit Laufbuchsentyp 3.
   Para motores con camisas tipo 3.
4. Användes för motorer med fodertyp 5.
   For engine with liner type 5.
   Pour moteur avec type de chemise 5.
   Für Motoren mit Laufbuchsentyp 5.
   Para motores con camisas tipo 5.
5. Användes för motorer med fodertyp 4 och/eller 5.
   For engines with liner types 4 and/or 5.
   Pour moteurs avec type de chemise 4 et/ou 5.
   Für Motoren mit Laufbuchsentyp 4 und/oder 5.
   Para motores con camisas tipo 4 y/o 5.

Sida / Page	Grupp / Group		Utgåva / Issue
52	2A	REPARATIONSSATS, MOTOR / REPAIR KITS, ENGINE	1

Pos. / Fig.	Antal Qty 275 490	275 551	275 548		Detalj nr / Part No	Benämning	Description	Sats/Kit	Anmärkning / Notes	
	1	.	.	.	275490-1	PACKNINGSSATS, CYLINDERLOCK	GASKET KIT, CYLINDER HEAD		D100A,D100B,TD100A, MO-18535.HD100A,THD100A MO-2498	004 005 010 011 020
	1	.	.	.	422413-5	.TÄTNINGSRING	.SEALING RING			030
	2	.	.	.	422414-3	.TÄTNINGSRING	.SEALING RING			040
	2	.	.	.	422415-0	.TÄTNINGSRING	.SEALING RING			050
	1	.	.	.		.PACKNING	.GASKET	8		060
										070
	.	1	.	.	275551-0	PACKNINGSSATS, CYLINDERLOCK	GASKET KIT, CYLINDER HEAD		D100A,D100B,TD100A MO 18536-.HD100A,THD100A, THD100D MO 2499-	080 081 090
	.	1	.	.	422413-5	.TÄTNINGSRING	.SEALING RING			100
	.	2	.	.	422414-3	.TÄTNINGSRING	.SEALING RING			110
	.	2	.	.	422415-0	.TÄTNINGSRING	.SEALING RING			120
	.	1	.	.		.PACKNING	.GASKET	8		130
										140
	.	.	1	.	275548-6	PACKNINGSSATS, CYLINDERLOCK	GASKET KIT, CYLINDER HEAD			150 160
	.	.	1	.	422413-5	.TÄTNINGSRING	.SEALING RING			170
	.	.	2	.	422415-0	.TÄTNINGSRING	.SEALING RING			180
	.	.	2	.	423326-8	.TÄTNINGSRING	.SEALING RING			190
	.	.	1	.		.PACKNING	.GASKET	8		200
										210
	54	54	275	275						220
	365	420	401	439						230
	1	.	.	.	54365-2	PACKNINGSSATS, INSUGNINGS-OCH AVGASRÖR	GASKET KIT, MANIFOLDS		A6	240 250
	1	.	.	.	30929-4	.PACKNING	.GASKET			260
	1	.	.	.	401474-2	.PACKNING	.GASKET			270
	2	.	.	.	407143-7	.PACKNING	.GASKET			280
	1	.	.	.	407165-0	.PACKNING	.GASKET			290
										300
	.	1	.	.	54420-5	PACKNINGSSATS, INSUGNINGS-OCH AVGASRÖR	GASKET KIT, MANIFOLDS		B4B,B14	310 320
	.	1	.	.	87765-4	.PACKNING	.GASKET			330
	.	1	.	.	403454-2	.PACKNING	.GASKET			340
	.	2	.	.	403455-9	.PACKNING	.GASKET			350
										360
	.	.	1	.	275401-8	PACKNINGSSATS, INSUGNINGS-OCH AVGASRÖR	GASKET KIT, MANIFOLDS		B16A,B16B,B16D	370 380
	.	.	1	.	403546-5	.PACKNING				390
	.	.	1	.	403832-9	.PACKNING				400
	.	.	2	.	403833-7	.PACKNING				410
										420
	.	.	.	1	275439-8	PACKNINGSSATS INSUGNINGS-OCH AVGASRÖR	GASKET KIT, MANIFOLDS		B18A MO 496801,496803, 496804,496814. B18B MO 496800, 496812,496817. B18D MO 496802, 496815,496816,496818, 496820,496821,496822	430 440 450 460 470 480 490
	.	.	.	1	403546-5	.PACKNING	.GASKET			500
	.	.	.	1	418870-2	.PACKNING	.GASKET			510

Utgåva / Issue 1	REPARATIONSSATS, MOTOR / REPAIR KITS ENGINE	Grupp / Group 2A	Sida / Page 54

Pos. / Fig.	Antal Qty 275 480	275 480	275 552	275 539	Detalj nr / Part No	Benämning	Description	Sats/Kit	Anmärkning / Notes
	1	.	.	.	275480-2	PACKNINGSSATS, INSUGNINGS-OCH AVGASRÖR	GASKET KIT, MANIFOLDS		B18A MO 496830-835, 496850,496852,496863. B18B MO 496819,496836-838,496842,496860-861, 496865,496867-872. B18D MO 496840,496841.
	1	.	.	.	418870-2	.PACKNING	.GASKET		
	1	.	.	.	671822-5	.PACKNING	.GASKET		
	.	1	.	.	275480-2	PACKNINGSSATS, INSUGNINGS-OCH AVGASRÖR	GASKET KIT, MANIFOLDS		B20A,B20B
	.	1	.	.	418870-2	.PACKNING	.GASKET		
	.	1	.	.	671822-5	.PACKNING	.GASKET		
	.	.	1	.	275552-8	PACKNINGSSATS, INSUGNINGS-OCH AVGASRÖR	GASKET KIT, MANIFOLDS		B20E,B20F
	.	.	1	.	419764-6	.PACKNING	.GASKET		
	.	.	1	.	671822-5	.PACKNING	.GASKET		
	.	.	.	1	275539-5	PACKNINGSSATS, INSUGNINGS-OCH AVGASRÖR	GASKET KIT, MANIFOLDS		B30,B30A
	.	.	.	1	461092-9	.PACKNING	.GASKET		
	.	.	.	1	671822-5	.PACKNING	.GASKET		
	275	275	54	275					
	561	402	341	431					
	1	.	.	.	275561-9	PACKNINGSSATS, INSUGNINGS-OCH AVGASRÖR	GASKET KIT, MANIFOLDS		B30E,B30F
	1	.	.	.	461092-9	.PACKNING	.GASKET		
	2	.	.	.	688088-4	.PACKNING	.GASKET		
	.	1	.	.	275402-6	PACKNINGSSATS, INSUGNINGS-OCH AVGASRÖR	GASKET KIT, MANIFOLDS		B36AV
	.	1	.	.	51-3	.PACKNING	.GASKET		
	.	2	.	.	403546-5	.PACKNING	.GASKET		
	.	4	.	.	415365-6	.PACKNING	.GASKET		
	.	4	.	.	415366-4	.PACKNING	.GASKET		
	.	2	.	.	415367-2	.PACKNING	.GASKET		
	.	.	1	.	54341-3	PACKNINGSSATS, INSUGNINGS-OCH AVGASRÖR	GASKET KIT, MANIFOLDS		D47A,D47B
	.	.	1	.	317238-4	.PACKNING	.GASKET		
	.	.	2	.	411517-6	.PACKNING	.GASKET		
	.	.	1	.	412461-6	.PACKNING	.GASKET		
	.	.	4	.	412922-7	.PACKNING	.GASKET		
	.	.	.	1	275431-5	PACKNINGSSATS, INSUGNINGS-OCH AVGASRÖR	GASKET KIT, MANIFOLDS		TD47B
	.	.	.	1	11992-5	.PACKNING	.GASKET		
	.	.	.	2	411517-6	.PACKNING	.GASKET		
	.	.	.	1	411571-3	.PACKNING	.GASKET		
	.	.	.	1	411572-1	.PACKNING	.GASKET		
	.	.	.	1	411573-9	.PACKNING	.GASKET		
	.	.	.	4	411582-0	.PACKNING	.GASKET		
	.	.	.	1	411615-8	.PACKNING	.GASKET		
	.	.	.	1	412461-6	.PACKNING	.GASKET		
	.	.	.	2	417270-6	.PACKNING	.GASKET		

Sida / Page	Grupp / Group		Utgåva / Issue
56	2A	REPARATIONSSATS, MOTOR / REPAIR KITS, ENGINE	1

Pos. / Fig.	Antal Qty 275 449	275 414	275 433	275 450	Detalj nr / Part No	Benämning	Description	Sats/Kit	Anmärkning / Notes	
										004 005
	1	.	.	.	275449-7	PACKNINGSSATS, INSUGNINGS-OCH AVGASRÖR	GASKET KIT, MANIFOLDS		D50A, TD50A, D50B, TD50B	010 020
	1	.	.	.	412461-6	.PACKNING	.GASKET			030
	2	.	.	.	420071-3	.PACKNING	.GASKET			040
	4	.	.	.	420409-5	.PACKNING	.GASKET			050
										060
	.	1	.	.	275414-1	PACKNINGSSATS, INSUGNINGS-OCH AVGASRÖR	GASKET KIT, MANIFOLDS		D67A, D67B, D67C	070 080
	.	1	.	.	30929-4	.PACKNING	.GASKET			090
	.	1	.	.	322530-7	.PACKNING	.GASKET			100
	.	1	.	.	412461-6	.PACKNING	.GASKET			110
	.	2	.	.	412892-2	.PACKNING	.GASKET			120
	.	4	.	.	412922-7	.PACKNING	.GASKET			130
										140
	.	.	1	.	275433-1	PACKNINGSSATS, INSUGNINGS-OCH AVGASRÖR	GASKET KIT MANIFOLDS		TD67C	150 160
	.	.	2	.	318109-6	.PACKNING	.GASKET			170
	.	.	1	.	412461-6	.PACKNING	.GASKET			180
	.	.	2	.	412892-2	.PACKNING	.GASKET			190
	.	.	4	.	412922-7	.PACKNING	.GASKET			200
	.	.	1	.	412932-6	.PACKNING	.GASKET			210
	.	.	1	.	414669-2	.PACKNING	.GASKET			220
	.	.	2	.	417270-6	.PACKNING	.GASKET			230
										240
	.	.	.	1	275450-5	PACKNINGSSATS, INSUGNINGS-OCH AVGASRÖR	GASKET KIT, MANIFOLDS		D70A, TD70A, D70B, TD70B, TD70D	250 260
	.	.	.	1	412461-6	.PACKNING	.GASKET			270
	.	.	.	2	421071-2	.PACKNING	.GASKET			280
	.	.	.	4	421305-4	.PACKNING	.GASKET			290
	.	.	.	2	421403-7	.PACKNING	.GASKET			300
	.	.	.	1	957171-2	.PACKNING	.GASKET			310
										320
	275	275	.	.						330
	512	451	.	.						340
	1	.	.	.	275512-2	PACKNINGSSATS, INSUGNINGS-OCH AVGASRÖR	GASKET KIT, MANIFOLDS		D96AL, D96AS, D96B, TD96AS, TD96B, TD96C	350 360
	12	.	.	.	11992-5	.PACKNING	.GASKET			370
	1	.	.	.	30466-7	.PACKNING	.GASKET			380
	1	.	.	.	322977-0	.PACKNING	.GASKET			390
	1	.	.	.	402185-3	.PACKNING	.GASKET			400
	2	.	.	.	414997-7	.PACKNING	.GASKET			410
	2	.	.	.	417360-5	.PACKNING	.GASKET			420
	4	.	.	.	417367-0	.PACKNING	.GASKET			430
										440
	.	1	.	.	275451-3	PACKNINGSSATS, INSUGNINGS-OCH AVGASRÖR	GASKET KIT, MANIFOLDS		D100A, TD100A, D100B, THD100A, THD100D	450 460
	.	1	.	.	402185-3	.PACKNING	.GASKET			470
	.	6	.	.	422074-5	.PACKNING	.GASKET			480
	.	6	.	.	422174-3	.PACKNING	.GASKET			490

Utgåva / Issue 1	REPARATIONSSATS, MOTOR / REPAIR KITS, ENGINE	Grupp / Group 2A	Sida / Page 58

Pos. / Fig.	Antal Qty 275 473	275 549	275 491		Detalj nr / Part No	Benämning	Description	Sats/Kit	Anmärkning / Notes
	1	.	.	.	275473-7	PACKNINGSSATS, INSUGNINGS-OCH AVGASRÖR	GASKET KIT MANIFOLDS		HD100A
	6	.	.	.	422174-3	.PACKNING	.GASKET		
	6	.	.	.	424207-9	.PACKNING	.GASKET		
	1	.	.	.	424228-5	.PACKNING	.GASKET		
	2	.	.	.	424346-5	.PACKNING	.GASKET		
	.	1	.	.	275549-4	PACKNINGSSATS, INSUGNINGS-OCH AVGASRÖR	GASKET KIT, MANIFOLDS		TD120A
	.	6	.	.	423174-2	.PACKNING	.GASKET		
	.	6	.	.	423323-5	.PACKNING	.GASKET		
	.	1	.	.	423336-7	.PACKNING	.GASKET		
	.	1	.	.	468243-1	.PACKNING	.GASKET		
	.	.	1	.	275491-9	TILLÄGGSSATS, HELRENOVERING	COMPLEMENTARY KIT, RECONDITIONING		A6
	.	.	1	.	11363-9	.PACKNING	.GASKET		
	.	.	38	.	11991-7	.PACKNING	.GASKET		
	.	.	1	.	11996-6	.PACKNING	.GASKET		
	.	.	2	.	13286-0	.PACKNING	.GASKET		
	.	.	1	.	15301-5	.PACKNING	.GASKET		
	.	.	2	.	20178-0	.PACKNING	.GASKET		
	.	.	1	.	60149-2	.PACKNING	.GASKET		
	.	.	1	.	61729-0	.PACKNING	.GASKET		
	.	.	2	.	61830-6	.PACKNING	.GASKET		
	.	.	1	.	70837-0	.PACKNING	.GASKET		
	.	.	1	.	114242-1	.PACKNING	.GASKET		
	.	.	1	.	306110-8	.PACKNING	.GASKET		
	.	.	1	.	407020-7	.PACKNING	.GASKET		
	.	.	1	.	407024-9	.PACKNING	.GASKET		
	.	.	1	.	407025-6	.PACKNING	.GASKET		
	.	.	2	.	407082-7	.PACKNING	.GASKET		
	.	.	1	.	407090-0	.PACKNING	.GASKET		
	.	.	1	.	407106-4	.PACKNING	.GASKET		
	.	.	2	.	407108-0	.PACKNING	.GASKET		
	.	.	2	.	407281-5	.PACKNING	.GASKET		
	.	.	5	.	907132-5	.PACKNING	.GASKET		
	.	.	2	.	940096-1	.PACKNING	.GASKET		

Sida / Page	Grupp / Group		Utgåva / Issue
60	2A	REPARATIONSSATS, MOTOR — REPAIR KITS ENGINE	1

Pos. / Fig.	Antal Qty 275 492	Antal Qty 275 493			Detalj nr / Part No	Benämning	Description	Sats/Kit	Anmärkning / Notes	
	1	.	.	.	275492-7	TILLÄGGSSATS, HELRENOVERING	GASKET KIT RECONDITOINING		B4B, B14A	010 020
	2	.	.	.	13236-5	.PACKNING	.GASKET			030
	1	.	.	.	19236-9	.PACKNING	.GASKET			040
	1	.	.	.	60924-8	.PACKNING	.GASKET			050
	2	.	.	.	61830-6	.PACKNING	.GASKET			060
	1	.	.	.	190219-6	.PACKNING	.GASKET			070
	1	.	.	.	403017-7	.PACKNING	.GASKET			080
	2	.	.	.	403052-4	.PACKNING	.GASKET			090
	1	.	.	.	403074-8	.PACKNING	.GASKET			100
	1	.	.	.	403075-5	.PACKNING	.GASKET			110
	2	.	.	.	403090-4	.PACKNING	.GASKET			120
	1	.	.	.	403105-0	.PACKNING	.GASKET			130
	1	.	.	.	403163-9	.PACKNING	.GASKET			140
	2	.	.	.	403299-1	.PACKNING	.GASKET			150
	1	.	.	.	403793-3	.PACKNING	.GASKET			160
	2	.	.	.	403887-3	.PACKNING	.GASKET			170
	1	.	.	.	418083-2	.PACKNING	.GASKET			180
	1	.	.	.	940096-1	.PACKNING	.GASKET			190
										200
	.	1	.	.	275493-5	TILLÄGGSSATS, HELRENOVERING	COMPLEMENTARY KIT, RECONDITIONING		B16A, B16B, B16D	210 220
	.	2	.	.	13236-5	.PACKNING				230
	.	2	.	.	61830-6	.PACKNING	GASKET.			240
	.	2	.	.	190219-6	.PACKNING	GASKET.			250
	.	1	.	.	190537-1	.PACKNING	GASKET.			260
	.	1	.	.	403017-7	.PACKNING	GASKET.			270
	.	2	.	.	403052-4	.PACKNING	GASKET.			280
	.	1	.	.	403074-8	.PACKNING	GASKET.			290
	.	1	.	.	403075-5	.PACKNING	GASKET.			300
	.	2	.	.	403090-4	.PACKNING	GASKET.			310
	.	1	.	.	403105-0	.PACKNING	GASKET.			320
	.	1	.	.	403163-9	.PACKNING	GASKET.			330
	.	2	.	.	403299-1	.PACKNING	GASKET.			340
	.	2	.	.	403887-3	.PACKNING	GASKET.			350
	.	1	.	.	418083-2	.PACKNING	GASKET.			360
	.	1	.	.	925065-5	.PACKNING	GASKET.			370
	.	1	.	.	940096-1	.PACKNING	GASKET.			380

004
005

Utgåva / Issue 1	REPARATIONSSATS, MOTOR / REPAIR KITS, ENGINE	Grupp / Group 2A	Sida / Page 62

Pos. / Fig.	Antal Qty 275 494	275 538			Detalj nr / Part No	Benämning	Description	Sats/Kit	Anmärkning / Notes
	1	.	.	.	275494-3	TILLÄGGSSATS, HELRENOVERING	COMPLEMENTARY KIT, RECONDITIONING		B18,B20
	1	.	.	.	18818-5	.PACKNING	.GASKET		
	1	.	.	.	18822-7	.PACKNING	.GASKET		
	2	.	.	.	61830-6	.PACKNING	.GASKET		
	1	.	.	.	418214-3	.PACKNING	.GASKET		
	1	.	.	.	418257-2	.PACKNING	.GASKET		
	1	.	.	.	418262-2	.PACKNING	.GASKET		
	1	.	.	.	418265-5	.PACKNING	.GASKET		
	1	.	.	.	418272-1	.PACKNING	.GASKET		
	1	.	.	.	418326-5	.PACKNING	.GASKET		
	1	.	.	.	418333-1	.PACKNING	.GASKET		
	2	.	.	.	418360-4	.PACKNING	.GASKET		
	3	.	.	.	418411-5	.PACKNING	.GASKET		
	1	.	.	.	418412-3	.PACKNING	.GASKET		
	2	.	.	.	418445-3	.PACKNING	.GASKET		
	1	.	.	.	418621-9	.PACKNING	.GASKET		
	1	.	.	.	418622-7	.PACKNING	.GASKET		
	1	.	.	.	419805-7	.PACKNING	.GASKET		
	1	.	.	.	419831-3	.PACKNING	.GASKET		
	1	.	.	.	925060-6	.PACKNING	.GASKET		
	1	.	.	.	925255-2	.PACKNING	.GASKET		
	1	.	.	.	940096-1	.PACKNING	.GASKET		
	1	.	.	.	946681-4	.PACKNING	.GASKET		
	.	1	.	.	275538-7	TILLÄGGSSATS, HELRENOVERING	COMPLEMENTARY KIT, RECONDITIONING		B30
	.	1	.	.	18818-5	.PACKNING	.GASKET		
	.	2	.	.	61830-6	.PACKNING	.GASKET		
	.	1	.	.	418214-3	.PACKNING	.GASKET		
	.	1	.	.	418265-5	.PACKNING	.GASKET		
	.	2	.	.	418360-4	.PACKNING	.GASKET		
	.	3	.	.	418411-5	.PACKNING	.GASKET		
	.	1	.	.	418445-3	.PACKNING	.GASKET		
	.	1	.	.	419831-3	.PACKNING	.GASKET		
	.	1	.	.	430017-4	.PACKNING	.GASKET		
	.	1	.	.	430020-8	.PACKNING	.GASKET		
	.	1	.	.	430118-0	.PACKNING	.GASKET		
	.	1	.	.	430132-1	.PACKNING	.GASKET		
	.	1	.	.	430133-9	.PACKNING	.GASKET		
	.	1	.	.	430134-7	.PACKNING	.GASKET		
	.	1	.	.	461086-1	.PACKNING	.GASKET		
	.	1	.	.	461113-3	.PACKNING	.GASKET		
	.	1	.	.	462625-5	.PACKNING	.GASKET		
	.	1	.	.	925060-6	.PACKNING	.GASKET		
	.	1	.	.	925067-1	.PACKNING	.GASKET		
	.	1	.	.	925255-2	.PACKNING	.GASKET		
	.	1	.	.	925262-8	.O-RING	.O-RING		
	.	1	.	.	940096-1	.PACKNING	.GASKET		
	.	1	.	.	944244-3	.PACKNING	.GASKET		
	.	1	.	.	946477-7	.O-RING	.O-RING		
	.	1	.	.	946681-4	.PACKNING	.GASKET		

Sida / Page	Grupp / Group		Utgåva / Issue
64	2A	REPARATIONSSATS, MOTOR / REPAIR KITS, ENGINE	1

Pos. / Fig.	Antal Qty 275 495	Antal Qty 275 443			Detalj nr / Part No	Benämning	Description	Sats/Kit	Anmärkning / Notes	
	1	.	.	.	275495-0	TILLÄGGSSATS, HELRENOVERING	COMPLEMENTARY KIT, RECONDITIONING		B36AV	004 005 010 020
	1	.	.	.	11992-5	.PACKNING	.GASKET			030
	3	.	.	.	11996-6	.PACKNING	.GASKET			040
	1	.	.	.	18818-5	.PACKNING	.GASKET			050
	1	.	.	.	114259-5	.PACKNING	.GASKET			060
	12	.	.	.	120265-4	.PACKNING	.GASKET			070
	3	.	.	.	120904-8	.PACKNING	.GASKET			080
	1	.	.	.	122503-6	.PACKNING	.GASKET			090
	2	.	.	.	415270-8	.PACKNING	.GASKET			100
	1	.	.	.	415282-3	.PACKNING	.GASKET			110
	1	.	.	.	415303-7	.PACKNING	.GASKET			120
	1	.	.	.	415343-3	.PACKNING	.GASKET			130
	1	.	.	.	415369-8	.PACKNING	.GASKET			140
	1	.	.	.	415372-2	.PACKNING	.GASKET			150
	1	.	.	.	415373-0	.PACKNING	.GASKET			160
	1	.	.	.	415374-8	.PACKNING	.GASKET			170
	1	.	.	.	415378-9	.PACKNING	.GASKET			180
	1	.	.	.	925069-7	.PACKNING	.GASKET			190
	1	.	.	.	940096-1	.PACKNING	.GASKET			200
					275443-0	TILLÄGGSSATS,	COMPLEMENTARY KIT		D36A	210 220
	.	.	.	.		HELRENOVERING	RECONDITIONING.			230
	.	1	.	.	18818-5	.PACKNING	.GASKET			240
	.	1	.	.	337784-3	.PACKNING	.GASKET			250
	.	1	.	.	480195-7	.PACKNING	.GASKET			260
	.	1	.	.	483007-1	.PACKNING	.GASKET			270
	.	1	.	.	483012-1	.PACKNING	.GASKET			280
	.	1	.	.	483015-4	.PACKNING	.GASKET			290
	.	1	.	.	483017-0	.PACKNING	.GASKET			300
	.	1	.	.	483019-6	.TÄTNINGSRING	.SEALING RING			310
	.	1	.	.	483020-4	.PACKNING	.GASKET			320
	.	1	.	.	483028-7	.PACKNING	.GASKET			330
	.	1	.	.	483031-1	.PACKNING	.GASKET			340
	.	1	.	.	483034-5	.PACKNING	.GASKET			350
	.	1	.	.	483038-6	.PACKNING	.GASKET			360
	.	2	.	.	483041-0	.PACKNING	.GASKET			370
	.	1	.	.	483066-7	.PACKNING	.GASKET			380
	.	2	.	.	483067-5	.FILTRING	.FELT RING.			390
	.	1	.	.	483070-9	.PACKNING	.GASKET			400
	.	8	.	.	483120-2	.PACKNING	.GASKET			410
	.	1	.	.	483149-1	.TÄTNINGSRING	.SEALING RING			420
	.	1	.	.	483156-6	.PACKNING	.GASKET			430
	.	4	.	.	483158-2	.PACKNING	.GASKET			440
	.	4	.	.	483160-8	.TÄTNINGSRING	.SEALING RING			450
	.	1	.	.	483183-0	.PACKNING	.GASKET			460
	.	4	.	.	957172-0	.PACKNING	.GASKET			470

Utgåva / Issue 1	REPARATIONSSATS, MOTOR / REPAIR KITS ENGINE	Grupp / Group 2A	Sida / Page 66

Pos. / Fig.	Antal Qty 275 520	275 500			Detalj nr / Part No	Benämning	Description	Sats/Kit	Anmärkning / Notes
	1	.	.	.	275520-5	TILLÄGGSSATS, HELRENOVERING	COMPLEMENTARY KIT, RECONDITIONING		D39A, D39B
	1	.	.	.	480195-7	.PACKNING	.GASKET		
	2	.	.	.	483309-1	.PACKNING	.GASKET		
	1	.	.	.	483311-7	.PACKNING	.GASKET		
	2	.	.	.	483313-3	.PACKNING	.GASKET		
	1	.	.	.	483386-9	.PACKNING	.GASKET		
	1	.	.	.	483391-9	.PACKNING	.GASKET		
	1	.	.	.	483392-7	.PACKNING	.GASKET		
	1	.	.	.	483394-3	.PACKNING	.GASKET		
	1	.	.	.	483401-6	.PACKNING	.GASKET		
	1	.	.	.	483406-5	.PACKNING	.GASKET		
	1	.	.	.	6613070-9	.PACKNING	.GASKET		
	.	1	.	.	275500-7	TILLÄGGSSATS, HELRENOVERING	COMPLEMENTARY KIT, RECONDITIONING		D47A
	.	38	.	.	11991-7	.PACKNING	.GASKET		
	.	6	.	.	11992-5	.PACKNING	.GASKET		
	.	4	.	.	11994-1	.PACKNING	.GASKET		
	.	1	.	.	11996-6	.PACKNING	.GASKET		
	.	4	.	.	11998-2	.PACKNING	.GASKET		
	.	2	.	.	13285-2	.FILTRING	.FELT RING.		
	.	19	.	.	15304-9	.PACKNING	.GASKET		
	.	1	.	.	15415-3	.PACKNING	.GASKET		
	.	2	.	.	20178-0	.PACKNING	.GASKET		
	.	1	.	.	114235-5	.PACKNING	.GASKET		
	.	1	.	.	402108-5	.PACKNING	.GASKET		
	.	1	.	.	407020-7	.PACKNING	.GASKET		
	.	1	.	.	407090-0	.PACKNING	.GASKET		
	.	2	.	.	411129-0	.PACKNING	.GASKET		
	.	1	.	.	411132-4	.PACKNING	.GASKET		
	.	1	.	.	411134-0	.PACKNING	.GASKET		
	.	2	.	.	411168-8	.PACKNING	.GASKET		
	.	1	.	.	411202-5	.PACKNING	.GASKET		
	.	1	.	.	411207-4	.PACKNING	.GASKET		
	.	1	.	.	411208-2	.PACKNING	.GASKET		
	.	1	.	.	411266-0	.PACKNING	.GASKET		
	.	1	.	.	411267-8	.PACKNING	.GASKET		
	.	2	.	.	411446-8	.PACKNING	.GASKET		
	.	6	.	.	412038-2	.TÄTNINGSRING	.SEALING RING		
	.	1	.	.	412799-9	.PACKNING	.GASKET		
	.	8	.	.	907132-5	.PACKNING	.GASKET		
	.	15	.	.	957171-2	.PACKNING	.GASKET		
	.	4	.	.	957175-3	.PACKNING	.GASKET		

Sida / Page	Grupp / Group		Utgåva / Issue
68	2A	REPARATIONSSATS, MOTOR / REPAIR KITS, ENGINE	1

Pos. / Fig.	Antal Qty 275 501	Detalj nr / Part No	Benämning	Description	Sats/Kit	Anmärkning / Notes	
	1	275501-5	TILLÄGGSSATS, HELRENOVERING	COMPLEMENTARY KIT, RECONDITIONING		D47B,TD47B	010 020
	8	11991-7	.PACKNING	.GASKET			030
	6	11992-5	.PACKNING	.GASKET			040
	1	11996-6	.PACKNING	.GASKET			050
	1	11998-2	.PACKNING	.GASKET			060
	2	13285-2	.FILTRING	.FELT RING.			070
	17	15304-9	.PACKNING	.GASKET			080
	1	15415-3	.PACKNING	.GASKET			090
	1	18671-8	.PACKNING	.GASKET			100
	2	18677-5	.PACKNING	.GASKET			110
	2	20178-0	.PACKNING	.GASKET			120
	1	114235-5	.TÄTNINGSRING	.SEALING RING			130
	1	191198-1	.TÄTNINGSRING	.SEALING RING			140
	1	407020-7	.PACKNING	.GASKET			150
	1	407090-0	.PACKNING	.GASKET			160
	2	411129-0	.PACKNING	.GASKET			170
	1	411132-4	.PACKNING	.GASKET			180
	1	411134-0	.PACKNING	.GASKET			190
	2	411168-8	.PACKNING	.GASKET			200
	1	411202-5	.PACKNING	.GASKET			210
	1	411207-4	.PACKNING	.GASKET			220
	1	411208-2	.PACKNING	.GASKET			230
	2	411446-8	.PACKNING	.GASKET			240
	1	411627-3	.PACKNING	.GASKET			250
	1	411671-1	.PACKNING	.GASKET			260
	6	412038-2	.TÄTNINGSRING	.SEALING RING			270
	1	412799-9	.PACKNING	.GASKET			280
	10	907132-5	.PACKNING	.GASKET			290
	1	907133-3	.PACKNING	.GASKET			300
	1	940096-1	.PACKNING	.GASKET			310
	14	957171-2	.PACKNING	.GASKET			320
	2	957175-3	.PACKNING	.GASKET			330

004 005

Utgåva / Issue 1	REPARATIONSSATS, MOTOR / REPAIR KITS, ENGINE	Grupp / Group 2A	Sida / Page 70

Pos. / Fig.	Antal Qty 275 524	Detalj nr / Part No	Benämning	Description	Sats/Kit	Anmärkning / Notes
	1	275524-7	TILLÄGGSSATS, HELRENOVERING	COMPLEMENTARY KIT, RECONDITIONING		D50A, TD50A, D50B, TD50B
	1	11992-5	.PACKNING	.GASKET		
	1	11998-2	.PACKNING	.GASKET		
	11	15304-9	.PACKNING	.GASKET		
	5	18671-8	.PACKNING	.GASKET		
	4	18677-5	.PACKNING	.GASKET		
	2	18818-5	.PACKNING	.GASKET		
	3	191058-7	.GUMMIRING.	.RUBBER RING.		
	1	191074-4	.GUMMIRING.	.RUBBER RING.		
	1	191198-1	.GUMMIRING.	.RUBBER RING.		
	6	412038-2	.TÄTNINGSRING	.SEALING RING		
	1	413619-8	.TÄTNINGSRING	.SEALING RING		
	2	416033-9	.PACKNING	.GASKET		
	1	420025-9	.PACKNING	.GASKET		
	1	420061-4	.PACKNING	.GASKET		
	1	420160-4	.PACKNING	.GASKET		
	1	420162-0	.TÄTNINGSRING	.SEALING RING		
	4	420166-1	.PACKNING	.GASKET		
	1	420167-9	.PACKNING	.GASKET		
	1	420169-5	.PACKNING	.GASKET		
	1	420171-1	.PACKNING	.GASKET		
	1	420213-1	.TÄTNINGSRING	.SEALING RING		
	1	421057-1	.PACKNING	.GASKET		
	2	421121-5	.PACKNING	.GASKET		
	1	421131-4	.FILTRING	.FELT RING.		
	5	421145-4	.PACKNING	.GASKET		
	1	421147-0	.PACKNING	.GASKET		
	1	421158-7	.PACKNING	.GASKET		
	1	422130-5	.PACKNING	.GASKET		
	1	423123-9	.TÄTNINGSRING	.SEALING RING		
	4	424342-4	.TÄTNINGSRING	.SEALING RING		
	1	465056-0	.PACKNING	.GASKET		
	4	907132-5	.PACKNING	.GASKET		
	1	925054-9	.O-RING	.O-RING		
	1	925062-2	.O-RING	.O-RING		
	1	940096-1	.PACKNING	.GASKET		
	14	957171-2	.PACKNING	.GASKET		
	2	957173-8	.PACKNING	.GASKET		
	3	957175-3	.PACKNING	.GASKET		

Sida / Page	Grupp / Group		Utgåva / Issue
72	2A	REPARATIONSSATS, MOTOR / REPAIR KITS, ENGINE	1

Pos. / Fig.	Antal / Qty	Detalj nr / Part No	Benämning	Description	Sats/Kit	Anmärkning / Notes	
275505							004 005
	1	275505-6	TILLÄGGSSATS, HELRENOVERING	COMPLEMENTARY KIT, RECONDITIONING		D67A, D67B	010 020
	1	11363-9	.PACKNING	.GASKET			030
	32	11991-7	.PACKNING	.GASKET			040
	3	11992-5	.PACKNING	.GASKET			050
	3	11994-1	.PACKNING	.GASKET			060
	1	11997-4	.PACKNING	.GASKET			070
	2	13237-3	.PACKNING	.GASKET			080
	4	15301-5	.PACKNING	.GASKET			090
	21	15304-9	.PACKNING	.GASKET			100
	1	16334-5	.PACKNING	.GASKET			110
	1	18821-9	.PACKNING	.GASKET			120
	1	30433-7	.PACKNING	.GASKET			130
	1	30441-0	.PACKNING	.GASKET			140
	2	30473-3	.PACKNING	.GASKET			150
	1	30501-1	.PACKNING	.GASKET			160
	1	42064-6	.PACKNING	.GASKET			170
	1	42097-6	.PACKNING	.GASKET			180
	1	42122-2	.PACKNING	.GASKET			190
	1	42125-5	.PACKNING	.GASKET			200
	1	60149-2	.PACKNING	.GASKET			210
	1	60924-8	.PACKNING	.GASKET			220
	1	114218-1	.PACKNING	.GASKET			230
	3	301714-2	.PACKNING	.GASKET			240
	1	402108-5	.PACKNING	.GASKET			250
	1	404059-8	.PACKNING	.GASKET			260
	1	404205-7	.PACKNING	.GASKET			270
	2	404401-2	.PACKNING	.GASKET			280
	1	404470-7	.PACKNING	.GASKET			290
	2	404504-3	.PACKNING	.GASKET			300
	6	412038-2	.TÄTNINGSRING	.SEALING RING			310
	1	412126-5	.PACKNING	.GASKET			320
	1	412127-3	.PACKNING	.GASKET			330
	1	414905-0	.PACKNING	.GASKET			340
	8	907132-5	.PACKNING	.GASKET			350
	2	907133-3	.PACKNING	.GASKET			360
	2	940096-1	.PACKNING	.GASKET			370
	23	957171-2	.PACKNING	.GASKET			380
	4	957175-3	.PACKNING	.GASKET			390

Utgåva / Issue 1	REPARATIONSSATS, MOTOR / REPAIR KITS, ENGINE	Grupp / Group 2A	Sida / Page 74

Pos. / Fig.	Antal Qty 275 506	Detalj nr / Part No	Benämning	Description	Sats/Kit	Anmärkning / Notes
	1	275506-4	TILLÄGGSSATS, HELRENOVERING	COMPLEMENTARY KIT, RECONDITIONING		D67C,TD67C
	1	11363-9	.PACKNING	.GASKET		
	32	11991-7	.PACKNING	.GASKET		
	10	11992-5	.PACKNING	.GASKET		
	3	11994-1	.PACKNING	.GASKET		
	1	11997-4	.PACKNING	.GASKET		
	2	11998-2	.PACKNING	.GASKET		
	26	15304-9	.PACKNING	.GASKET		
	1	15415-3	.PACKNING	.GASKET		
	1	18677-5	.PACKNING	.GASKET		
	1	18821-9	.PACKNING	.GASKET		
	2	18836-7	.PACKNING	.GASKET		
	1	30433-7	.PACKNING	.GASKET		
	2	30473-3	.PACKNING	.GASKET		
	1	30501-1	.PACKNING	.GASKET		
	1	42064-6	.PACKNING	.GASKET		
	1	42097-6	.PACKNING	.GASKET		
	1	114027-6	.PACKNING	.GASKET		
	1	114235-5	.PACKNING	.GASKET		
	2	190254-3	.FILTRING	.FELT RING		
	1	404059-8	.PACKNING	.GASKET		
	2	404504-3	.PACKNING	.GASKET		
	6	412038-2	.TÄTNINGSRING	.SEALING RING		
	1	412126-5	.PACKNING	.GASKET		
	1	412127-3	.PACKNING	.GASKET		
	1	412742-9	.PACKNING	.GASKET		
	1	412799-9	.PACKNING	.GASKET		
	3	412803-9	.PACKNING	.GASKET		
	2	412834-4	.PACKNING	.GASKET		
	2	412851-8	.FILTRING	.FELT RING		
	1	412885-6	.PACKNING	.GASKET		
	1	414972-0	.PACKNING	.GASKET		
	6	907132-5	.PACKNING	.GASKET		
	2	907133-3	.PACKNING	.GASKET		
	2	940096-1	.PACKNING	.GASKET		
	23	957171-2	.PACKNING	.GASKET		
	2	957175-3	.PACKNING	.GASKET		
	4	957181-1	.PACKNING	.GASKET		

Sida / Page	Grupp / Group		Utgåva / Issue
76	2A	REPARATIONSSATS, MOTOR / REPAIR KITS, ENGINE	1

Pos. / Fig.	Antal Qty 275 528	Detalj nr / Part No	Benämning	Description	Sats/Kit	Anmärkning / Notes	
	1	275528-8	TILLÄGGSSATS, HELRENOVERING	COMPLEMENTARY KIT, RECONDITIONING		D70A,TD70A,D70B,TD70B TD70D	010 020
	2	11998-2	.PACKNING	.GASKET			030
	14	15304-9	.PACKNING	.GASKET			040
	22	18671-8	.PACKNING	.GASKET			050
	3	18677-5	.PACKNING	.GASKET			060
	3	18818-5	.PACKNING	.GASKET			070
	3	191058-7	.GUMMIRING.	.RUBBER RING.			080
	1	191074-4	.GUMMIRING.	.RUBBER RING.			090
	1	242620-3	.PACKNING	.GASKET			100
	1	242645-0	.PACKNING	.GASKET			110
	1	242646-8	.PACKNING	.GASKET			120
	6	412038-2	.TÄTNINGSRING	.SEALING RING			130
	1	413619-8	.TÄTNINGSRING	.SEALING RING			140
	2	416033-9	.PACKNING	.GASKET			150
	1	420160-4	.PACKNING	.SEALING RING			160
	1	420162-0	.TÄTNINGSRING	.SEALING RING			170
	4	420166-1	.PACKNING	.GASKET			180
	1	420167-9	.PACKNING	.GASKET			190
	1	420171-1	.PACKNING	.GASKET			200
	1	421025-8	.PACKNING	.GASKET			210
	1	421057-1	.PACKNING	.GASKET			220
	1	421061-3	.PACKNING	.GASKET			230
	2	421121-5	.PACKNING	.GASKET			240
	1	421131-4	.FILTRING	.FELT RING.			250
	10	421145-4	.PACKNING	.GASKET			260
	1	421147-0	.FILTRING	.FELT RING.			270
	1	421158-7	.TÄTNINGSRING	.SEALING RING			280
	1	421187-6	.PACKNING	.GASKET			290
	1	421215-5	.PACKNING	.GASKET			300
	1	421458-1	.PACKNING	.GASKET			310
	1	422130-5	.PACKNING	.GASKET			320
	1	422189-1	.PACKNING	.GASKET			330
	1	423123-9	.TÄTNINGSRING	.SEALING RING			340
	4	424342-4	.TÄTNINGSRING	.SEALING RING			350
	1	466078-3	.PACKNING	.GASKET			360
	1	466091-6	.PACKNING	.GASKET			370
	1	466194-8	.PACKNING	.GASKET			380
	2	907132-5	.PACKNING	.GASKET			390
	1	925054-9	.O-RING	.O-RING			400
	1	925059-8	.O-RING	.O-RING			410
	1	925062-2	.O-RING	.O-RING			420
	1	940096-1	.PACKNING	.GASKET			430
	1	941580-3	.TÄTNINGSRING	.SEALING RING			440
	2	944179-1	.PACKNING	.GASKET			450
	14	957171-2	.PACKNING	.GASKET			460
	2	957173-8	.PACKNING	.GASKET			470
	2	957175-3	.PACKNING	.GASKET			480

004
005

Utgåva / Issue 1	REPARATIONSSATS, MOTOR / REPAIR KITS ENGINE	Grupp / Group 2A	Sida / Page 78

Pos. / Fig.	Antal Qty 275 516	Detalj nr / Part No	Benämning	Description	Sats/Kit	Anmärkning / Notes
	1	275516-3	TILLÄGGSSATS, HELRENOVERING	COMPLEMENTAR KIT, RECONDITIONING		D96AL
	1	11346-4	.FILTPACKNING	.FELT GASKET.		
	40	11991-7	.PACKNING	.GASKET		
	4	11992-5	.PACKNING	.GASKET		
	1	11994-1	.PACKNING	.GASKET		
	1	11996-6	.PACKNING	.GASKET		
	1	11998-2	.PACKNING	.GASKET		
	3	11999-0	.PACKNING	.GASKET		
	16	15304-9	.PACKNING	.GASKET		
	2	18671-8	.PACKNING	.GASKET		
	1	18677-5	.PACKNING	.GASKET		
	1	18821-9	.PACKNING	.GASKET		
	1	19960-4	.TÄTNINGSRING	.SEALING RING		
	1	20397-6	.PACKNING	.GASKET		
	1	60924-8	.PACKNING	.GASKET		
	1	114236-3	.TÄTNINGSRING	.SEALING RING		
	2	122200-9	.FILTPACKNING	.FELT GASKET.		
	2	125326-9	.GUMMIRING.	.RUBBER RING.		
	2	190909-2	.FILTRING	.FELT RING.		
	1	191024-9	.FILTRING	.FELT RING.		
	1	400830-6	.PACKNING	.GASKET		
	2	402136-6	.PACKNING	.GASKET		
	6	412038-2	.TÄTNINGSRING	.SEALING RING		
	10	413577-8	.PACKNING	.GASKET		
	1	413611-5	.PACKNING	.GASKET		
	1	413677-6	.PACKNING	.GASKET		
	1	414013-3	.PACKNING	.GASKET		
	2	414063-8	.PACKNING	.GASKET		
	2	414100-8	.PACKNING	.GASKET		
	1	414101-6	.PACKNING	.GASKET		
	2	414143-8	.PACKNING	.GASKET		
	1	414146-1	.PACKNING	.GASKET		
	1	414147-9	.PACKNING	.GASKET		
	1	414149-5	.PACKNING	.GASKET		
	2	414177-6	.PACKNING	.GASKET		
	1	414178-4	.PACKNING	.GASKET		
	1	414179-2	.PACKNING	.GASKET		
	1	414196-6	.PACKNING	.GASKET		
	1	414201-4	.PACKNING	.GASKET		
	1	414202-2	.PACKNING	.GASKET		
	2	414203-0	.PACKNING	.GASKET		
	1	414204-8	.PACKNING	.GASKET		
	1	414205-5	.PACKNING	.GASKET		
	1	414211-3	.PACKNING	.GASKET		
	2	414961-3	.PACKNING	.GASKET		
	3	907132-5	.PACKNING	.GASKET		
	19	957171-2	.PACKNING	.GASKET		
	4	957175-3	.PACKNING	.GASKET		

Sida / Page 80	Grupp / Group 2A	REPARATIONSSATS, MOTOR / REPAIR KITS, ENGINE	Utgåva / Issue 1

Pos. / Fig.	Antal Qty 275 517			Detalj nr / Part No	Benämning	Description	Sats/Kit	Anmärkning / Notes	
	1	.	.	275517-1	TILLÄGGSSATS, HELRENOVERING	COMPLEMENTARY KIT, RECONDITIONING		D96AS,TD96AS	010 020
	1	.	.	11363-9	.PACKNING	.GASKET			030
	40	.	.	11991-7	.PACKNING	.GASKET			040
	1	.	.	11992-5	.PACKNING	.GASKET			050
	2	.	.	11996-6	.PACKNING	.GASKET			060
	1	.	.	11998-2	.PACKNING	.GASKET			070
	2	.	.	11999-0	.PACKNING	.GASKET			080
	4	.	.	15301-5	.PACKNING	.GASKET			090
	17	.	.	15304-9	.PACKNING	.GASKET			100
	2	.	.	15415-3	.GUMMIRING.	.RUBBER RING.			110
	1	.	.	18821-9	.PACKNING	.GASKET			120
	1	.	.	30501-1	.PACKNING	.GASKET			130
	1	.	.	42097-6	.PACKNING	.GASKET			140
	1	.	.	60924-8	.PACKNING	.GASKET			150
	1	.	.	114218-1	.TÄTNINGSRING	.SEALING RING			160
	1	.	.	114236-3	.TÄTNINGSRING	.SEALING RING			170
	2	.	.	122200-9	.FILTPACKNING	.FELT GASKET.			180
	2	.	.	125326-9	.GUMMIRING.	.RUBBER RING.			190
	2	.	.	190909-2	.FILTRING	.FELT RING.			200
	1	.	.	191031-4	.GUMMIRING.	.RUBBER RING.			210
	1	.	.	303378-4	.PACKNING	.GASKET			220
	1	.	.	400830-6	.PACKNING	.GASKET			230
	1	.	.	402136-6	.PACKNING	.GASKET			240
	1	.	.	404470-7	.PACKNING	.GASKET			250
	1	.	.	410039-2	.PACKNING	.GASKET			260
	6	.	.	412038-2	.TÄTNINGSRING	.SEALING RING			270
	4	.	.	413577-8	.PACKNING	.GASKET			280
	2	.	.	414100-8	.PACKNING	.GASKET			290
	1	.	.	414101-6	.PACKNING	.GASKET			300
	2	.	.	414143-8	.PACKNING	.GASKET			310
	1	.	.	414146-1	.PACKNING	.GASKET			320
	1	.	.	414205-5	.PACKNING	.GASKET			330
	1	.	.	414236-0	.PACKNING	.GASKET			340
	1	.	.	414251-9	.PACKNING	.GASKET			350
	1	.	.	414252-7	.PACKNING	.GASKET			360
	1	.	.	414257-6	.PACKNING	.GASKET			370
	1	.	.	414259-2	.PACKNING	.GASKET			380
	1	.	.	414260-0	.PACKNING	.GASKET			390
	1	.	.	414264-2	.PACKNING	.GASKET			400
	1	.	.	414277-4	.PACKNING	.GASKET			410
	1	.	.	414905-0	.PACKNING	.GASKET			420
	2	.	.	414961-3	.PACKNING	.GASKET			430
	2	.	.	417333-2	.GUMMIRING.	.RUBBER RING.			440
	6	.	.	907132-5	.PACKNING	.GASKET			450
	2	.	.	940096-1	.PACKNING	.GASKET			460
	15	.	.	957171-2	.PACKNING	.GASKET			470
	4	.	.	957175-3	.PACKNING	.GASKET			480

Utgåva / Issue 1	REPARATIONSSATS, MOTOR / REPAIR KITS, ENGINE	Grupp / Group 2A	Sida / Page 82

Pos. / Fig.	Antal Qty 275 518				Detalj nr / Part No	Benämning	Description	Sats/Kit	Anmärkning / Notes
	1	.	.	.	275518-9	TILLÄGGSSATS, HELRENOVERING	COMPLEMENTARY KIT, RECONDITIONING		D96B, TD96B, TD96C
	1	.	.	.	11363-9	.PACKNING	.GASKET		
	4	.	.	.	11991-7	.PACKNING	.GASKET		
	6	.	.	.	11992-5	.PACKNING	.GASKET		
	2	.	.	.	11996-6	.PACKNING	.GASKET		
	3	.	.	.	11998-2	.PACKNING	.GASKET		
	4	.	.	.	15301-5	.PACKNING	.GASKET		
	19	.	.	.	15304-9	.PACKNING	.GASKET		
	2	.	.	.	15415-3	.GUMMIRING.	.RUBBER RING.		
	7	.	.	.	18671-8	.PACKNING	.GASKET		
	3	.	.	.	18677-5	.PACKNING	.GASKET		
	1	.	.	.	18821-9	.PACKNING	.GASKET		
	1	.	.	.	18845-8	.PACKNING	.GASKET		
	1	.	.	.	30501-1	.PACKNING	.GASKET		
	1	.	.	.	42097-6	.PACKNING	.GASKET		
	1	.	.	.	114027-6	.TÄTNINGSRING	.SEALING RING		
	2	.	.	.	125326-9	.GUMMIRING.	.RUBBER RING.		
	2	.	.	.	190909-2	.FILTRING	.FELT RING.		
	1	.	.	.	191031-4	.GUMMIRING.	.RUBBER RING.		
	1	.	.	.	191063-7	.TÄTNINGSRING	.SEALING RING		
	1	.	.	.	303378-4	.PACKNING	.GASKET		
	1	.	.	.	402136-6	.PACKNING	.GASKET		
	1	.	.	.	410039-2	.PACKNING	.GASKET		
	6	.	.	.	412038-2	.TÄTNINGSRING	.SEALING RING		
	1	.	.	.	412799-9	.PACKNING	.GASKET		
	3	.	.	.	413577-8	.PACKNING	.GASKET		
	1	.	.	.	414101-6	.PACKNING	.GASKET		
	2	.	.	.	414143-8	.PACKNING	.GASKET		
	1	.	.	.	414146-1	.PACKNING	.GASKET		
	1	.	.	.	414251-9	.PACKNING	.GASKET		
	1	.	.	.	414252-7	.PACKNING	.GASKET		
	1	.	.	.	414257-6	.PACKNING	.GASKET		
	1	.	.	.	414259-2	.PACKNING	.GASKET		
	1	.	.	.	414260-0	.PACKNING	.GASKET		
	1	.	.	.	414277-4	.PACKNING	.GASKET		
	2	.	.	.	414961-3	.PACKNING	.GASKET		
	1	.	.	.	414972-0	.PACKNING	.GASKET		
	2	.	.	.	417333-2	.GUMMIRING.	.RUBBER RING.		
	1	.	.	.	417634-3	.PACKNING	.GASKET		
	7	.	.	.	907132-5	.PACKNING	.GASKET		
	1	.	.	.	925091-1	.GUMMIRING.	.RUBBER RING.		
	1	.	.	.	940096-1	.PACKNING	.GASKET		
	1	.	.	.	941745-2	.TÄTNINGSRING	.SEALING RING		
	40	.	.	.	955892-5	.PACKNING	.GASKET		
	16	.	.	.	957171-2	.PACKNING	.GASKET		
	2	.	.	.	957173-8	.PACKNING	.GASKET		
	4	.	.	.	957175-3	.PACKNING	.GASKET		

Reparationssatser
Repair kits

Reservdelskatalog
Parts catalogue

VOLVO

Sida / Page	Grupp / Group		Utgåva / Issue
84	2A	REPARATIONSSATS, MOTOR — REPAIR KITS ENGINE	1

Pos. / Fig.	Antal Qty 275 531	Detalj nr / Part No	Benämning	Description	Sats/Kit	Anmärkning / Notes	
	1	275531-2	TILLÄGGSSATS, HELRENOVERING	COMPLEMENTARY KIT RECONDITIONING		D100A,D100B,TD100A	010 020
	5	11994-1	.PACKNING	.GASKET			030
	2	11996-6	.PACKNING	.GASKET			040
	3	11998-2	.PACKNING	.GASKET			050
	19	15304-9	.PACKNING	.GASKET			060
	2	18666-8	.PACKNING	.GASKET			070
	10	18671-8	.PACKNING	.GASKET			080
	5	18677-5	.PACKNING	.GASKET			090
	1	18818-5	.PACKNING	.GASKET			100
	2	191058-7	.GUMMIRING.	.RUBBER RING.			110
	3	191074-4	.GUMMIRING.	.RUBBER RING.			120
	6	412038-2	.TÄTNINGSRING	.SEALING RING			130
	1	413619-8	.TÄTNINGSRING	.SEALING RING			140
	3	416033-9	.PACKNING	.GASKET			150
	1	417333-2	.GUMMIRING.	.RUBBER RING.			160
	6	421145-4	.PACKNING	.GASKET			170
	1	421158-7	.TÄTNINGSRING	.SEALING RING			180
	1	421187-6	.PACKNING	.GASKET			190
	1	422025-7	.PACKNING	.GASKET			200
	1	422130-5	.PACKNING	.GASKET			210
	1	422145-3	.FILTRING	.FELT RING.			220
	1	422146-1	.FILTRING	.FELT RING.			230
	1	422159-4	.PACKNING	.GASKET			240
	1	422171-9	.PACKNING	.GASKET			250
	12	422182-6	.PACKNING	.GASKET			260
	1	422189-1	.PACKNING	.GASKET			270
	1	422409-3	.PACKNING	.GASKET			280
	1	422551-2	.TÄTNINGSRING	.SEALING RING			290
	1	422581-9	.TÄTNINGSRING	.SEALING RING			300
	1	422626-2	.PACKNING	.GASKET			310
	1	423053-8	.PACKNING	.GASKET			320
	1	423054-6	.PACKNING	.GASKET			330
	1	423123-9	.TÄTNINGSRING	.SEALING RING			340
	1	423127-0	.PACKNING	.GASKET			350
	1	423129-6	.PACKNING	.GASKET			360
	1	423138-7	.PACKNING	.GASKET			370
	1	424334-1	.TÄTNINGSRING	.SEALING RING			380
	6	424342-4	.TÄTNINGSRING	.SEALING RING			390
	1	424345-7	.PACKNING	.GASKET			400
	1	424346-5	.PACKNING	.GASKET			410
	3	467409-9	.PACKNING	.GASKET			420
	4	907132-5	.PACKNING	.GASKET			430
	1	925054-9	.O-RING	.O-RING			440
	1	925059-8	.O-RING	.O-RING			450
	2	925062-2	.O-RING	.O-RING			460
	1	925069-7	.O-RING	.O-RING			470
	1	940096-1	.PACKNING	.GASKET			480
	1	941580-3	.TÄTNINGSRING	.SEALING RING			490
	1	942703-0	.PACKNING	.GASKET			500
	15	957171-2	.PACKNING	.GASKET			510
	2	957173-8	.PACKNING	.GASKET			520
	3	957175-3	.PACKNING	.GASKET			530

Utgåva / Issue 1	REPARATIONSSATS, MOTOR / REPAIR KITS, ENGINE	Grupp / Group 2A	Sida / Page 86

Pos. / Fig.	Antal Qty 275 534	Detalj nr / Part No	Benämning	Description	Sats/Kit	Anmärkning / Notes
	1	275534-6	TILLÄGGSSATS, HELRENOVERING	COMPLEMENTARY KIT, RECONDITIONING		HD100A,THD100A,THD100D
	4	11994-1	.PACKNING	.GASKET		
	2	11996-6	.PACKNING	.GASKET		
	8	11998-2	.PACKNING	.GASKET		
	17	15304-9	.PACKNING	.GASKET		
	13	18666-8	.PACKNING	.GASKET		
	10	18671-8	.PACKNING	.GASKET		
	8	18677-5	.PACKNING	.GASKET		
	1	48251-3	.PACKNING	.GASKET		
	1	190418-4	.O-RING	.O-RING		
	1	241479-5	.PACKNING	.GASKET		
	6	412038-2	.TÄTNINGSRING	.SEALING RING		
	1	412799-9	.PACKNING	.GASKET		
	1	413619-8	.TÄTNINGSRING	.SEALING RING		
	4	416033-9	.PACKNING	.GASKET		
	1	418411-5	.TÄTNINGSRING	.SEALING RING		
	6	421145-4	.PACKNING	.GASKET		
	1	422130-5	.PACKNING	.GASKET		
	1	422159-4	.PACKNING	.GASKET		
	12	422182-6	.PACKNING	.GASKET		
	1	422189-1	.PACKNING	.GASKET		
	1	423053-8	.PACKNING	.GASKET		
	1	423123-9	.TÄTNINGSRING	.SEALING RING		
	2	424059-4	.GUMMIRING.	.RUBBER RING.		
	1	424127-9	.PACKNING	.GASKET		
	1	424152-7	.PACKNING	.GASKET		
	1	424155-0	.PACKNING	.GASKET		
	2	424170-9	.TÄTNINGSRING	.SEALING RING		
	1	424171-7	.TÄTNINGSRING	.SEALING RING		
	1	424273-1	.PACKNING	.GASKET		
	1	424276-4	.PACKNING	.GASKET		
	1	424333-3	.TÄTNINGSRING	.SEALING RING		
	1	424334-1	.TÄTNINGSRING	.SEALING RING		
	4	424342-4	.TÄTNINGSRING	.SEALING RING		
	2	424345-7	.O-RING	.O-RING		
	9	424346-5	.PACKNING	.GASKET		
	3	467409-9	.PACKNING	.GASKET		
	1	469119-2	.TÄTNINGSRING	.SEALING RING		
	1	925054-9	.O-RING	.O-RING		
	2	925058-0	.O-RING	.O-RING		
	3	925059-8	.O-RING	.O-RING		
	4	925066-3	.O-RING	.O-RING		
	2	925067-1	.O-RING	.O-RING		
	2	925091-1	.O-RING	.O-RING		
	1	925255-2	.O-RING	.O-RING		
	1	941580-3	.TÄTNINGSRING	.SEALING RING		
	1	941666-0	.FILTRING	.FELT RING.		
	1	942703-0	.PACKNING	.GASKET		
	15	957171-2	.PACKNING	.GASKET		
	4	957173-8	.PACKNING	.GASKET		

Sida / Page 88	Grupp / Group 2A	REPARATIONSSATS, MOTOR / REPAIR KITS, ENGINE	Utgåva / Issue 1

Pos. / Fig. (275 555)	Antal / Qty	Detalj nr / Part No	Benämning	Description	Sats/Kit	Anmärkning / Notes	
1		275555-1	TILLÄGGSSATS, HELRENOVERING	COMPLEMENTARY KIT, RECONDITIONING		TD120A	010 020
3		11994-1	.PACKNING	.GASKET			030
1		11996-6	.PACKNING	.GASKET			040
2		11998-2	.PACKNING	.GASKET			050
11		15304-9	.PACKNING	.GASKET			060
1		18666-8	.PACKNING	.GASKET			070
7		18671-8	.PACKNING	.GASKET			080
4		18677-5	.PACKNING	.GASKET			090
1		18818-5	.PACKNING	.GASKET			100
1		191074-4	.GUMMIRING.	.RUBBER RING.			110
6		412038-2	.TÄTNINGSRING	.SEALING RING			120
1		413619-8	.TÄTNINGSRING	.SEALING RING			130
3		416033-9	.PACKNING	.GASKET			140
6		421145-4	.PACKNING	.GASKET			150
1		421158-7	.TÄTNINGSRING	.SEALING RING			160
1		421187-6	.PACKNING	.GASKET			170
1		422130-5	.PACKNING	.GASKET			180
1		422145-3	.PACKNING	.GASKET			190
1		422146-1	.FILTRING	.FELT RING.			200
1		422159-4	.PACKNING	.GASKET			210
12		422182-6	.PACKNING	.GASKET			220
3		422189-1	.PACKNING	.GASKET			230
1		422409-3	.PACKNING	.GASKET			240
1		422551-2	.TÄTNINGSRING	.SEALING RING			250
2		422581-9	.TÄTNINGSRING	.SEALING RING			260
1		422626-2	.PACKNING	.GASKET			270
1		423053-8	.PACKNING	.GASKET			280
1		423123-9	.TÄTNINGSRING	.SEALING RING			290
1		423351-6	.PACKNING	.GASKET			300
1		423352-4	.PACKNING	.GASKET			310
1		423365-6	.PACKNING	.GASKET			320
1		423420-9	.GUMMIRING.	.RUBBER RING.			330
1		424334-1	.TÄTNINGSRING	.SEALING RING			340
6		424342-4	.TÄTNINGSRING	.SEALING RING			350
1		424345-7	.TÄTNINGSRING	.SEALING RING			360
1		467177-2	.PACKNING	.GASKET			370
3		467409-9	.PACKNING	.GASKET			380
1		468116-9	.PACKNING	.GASKET			390
6		468210-0	.TÄTNINGSRING	.SEALING RING			400
4		907132-5	.PACKNING	.GASKET			410
1		925059-8	.O-RING	.O-RING			420
1		925060-6	.O-RING	.O-RING			430
1		925061-4	.O-RING	.O-RING			440
1		925062-2	.O-RING	.O-RING			450
1		925069-7	.O-RING	.O-RING			460
1		925092-9	.O-RING	.O-RING			470
2		925254-5	.O-RING	.O-RING			480
1		925257-8	.O-RING	.O-RING			490
2		940096-1	.PACKNING	.GASKET			500
1		941580-3	.TÄTNINGSRING	.SEALING RING			510
2		942580-2	.PACKNING	.GASKET			520
1		942703-0	.PACKNING	.GASKET			530
6		955984-0	.O-RING	.O-RING			540
1		955993-1	.TÄTNINGSRING	.SEAL RING.			550
15		957171-2	.PACKNING	.GASKET			560
4		957173-8	.PACKNING	.GASKET			570

004
005

Utgåva / Issue 1	REPARATIONSSATS, MOTOR / REPAIR KITS, ENGINE	Grupp / Group 2A	Sida / Page 90

Pos. / Fig.	Antal Qty 275 496				Detalj nr / Part No	Benämning	Description	Sats/Kit	Anmärkning / Notes
	1	.	.	.	275496-8	TILLÄGGSSATS, HELRENOVERING	COMPLEMENTARY KIT, RECONDITIONING		VDC
	1	.	.	.	11363-9	.PACKNING	.GASKET		
	32	.	.	.	11991-7	.PACKNING	.GASKET		
	3	.	.	.	11992-5	.PACKNING	.GASKET		
	3	.	.	.	11994-1	.PACKNING	.GASKET		
	1	.	.	.	11997-4	.PACKNING	.GASKET		
	2	.	.	.	13237-3	.PACKNING	.GASKET		
	4	.	.	.	15301-5	.PACKNING	.GASKET		
	21	.	.	.	15304-9	.PACKNING	.GASKET		
	1	.	.	.	16334-5	.PACKNING	.GASKET		
	1	.	.	.	18821-9	.PACKNING	.GASKET		
	1	.	.	.	30433-7	.PACKNING	.GASKET		
	1	.	.	.	30441-0	.PACKNING	.GASKET		
	2	.	.	.	30473-3	.PACKNING	.GASKET		
	1	.	.	.	30501-1	.PACKNING	.GASKET		
	1	.	.	.	42064-6	.PACKNING	.GASKET		
	1	.	.	.	42097-6	.PACKNING	.GASKET		
	1	.	.	.	42122-2	.PACKNING	.GASKET		
	1	.	.	.	42125-5	.PACKNING	.GASKET		
	1	.	.	.	60149-2	.PACKNING	.GASKET		
	1	.	.	.	60924-8	.PACKNING	.GASKET		
	1	.	.	.	114218-1	.PACKNING	.GASKET		
	3	.	.	.	301714-2	.PACKNING	.GASKET		
	1	.	.	.	402108-5	.PACKNING	.GASKET		
	1	.	.	.	404059-8	.PACKNING	.GASKET		
	1	.	.	.	404205-7	.PACKNING	.GASKET		
	2	.	.	.	404401-2	.PACKNING	.GASKET		
	1	.	.	.	404470-7	.PACKNING	.GASKET		
	2	.	.	.	404504-3	.PACKNING	.GASKET		
	1	.	.	.	412461-6	.PACKNING	.GASKET		
	1	.	.	.	414905-0	.PACKNING	.GASKET		
	8	.	.	.	907132-5	.PACKNING	.GASKET		
	2	.	.	.	907133-3	.PACKNING	.GASKET		
	2	.	.	.	940096-1	.PACKNING	.GASKET		
	23	.	.	.	957171-2	.PACKNING	.GASKET		
	4	.	.	.	957175-3	.PACKNING	.GASKET		

Sida / Page	Grupp / Group		Utgåva / Issue
92	2A	REPARATIONSSATS, MOTOR / REPAIR KITS, ENGINE	1

Pos. / Fig.	Antal Qty 275 522	275 556	275 526	275 556	Detalj nr / Part No	Benämning	Description	Sats/Kit	Anmärkning / Notes	
	1	.	.	.	275522-1	PACKNINGSSATS, TURBO AGGREGAT	GASKET KIT, TURBO UNIT		TD50A MO-20145	004 005 010 020
	.	1	.	.	275556-9	PACKNINGSSATS, TURBO AGGREGAT	GASKET KIT, TURBO UNIT		TD50A MO 20146-	030 040
	1	1	.	.	11992-5	.PACKNING	.GASKET			050
	1	1	.	.	411571-3	.PACKNING	.GASKET			060
	1	.	.	.	411572-1	.PACKNING	.GASKET			070
	1	.	.	.	411573-9	.PACKNING	.GASKET			080
	1	.	.	.	411615-8	.PACKNING	.GASKET			090
	1	1	.	.	412461-6	.PACKNING	.GASKET			100
	.	1	.	.	420423-6	.PACKNING	.GASKET			110
	.	1	.	.	420429-3	.PACKNING	.GASKET			120
	.	1	.	.	420475-6	.PACKNING	.GASKET			130
	.	.	1	.	275526-2	PACKNINGSSATS, TURBO AGGREGAT	GASKET KIT, TURBO UNIT		TD70A. TD70B MO-50006	140 150
	.	.	1	.	347096-0	.PACKNING	.GASKET			160
	.	.	1	.	412461-6	.PACKNING	.GASKET			170
	.	.	1	.	421324-5	.PACKNING	GASKET KIT, ...			180
	.	.	.	1	275556-9	PACKNINGSSATS, TURBO AGGREGAT	TURBO UNIT .GASKET		TD70B MO 50007-	190 200
	.	.	.	1	11992-5	.PACKNING	.GASKET			210
	.	.	.	1	411571-3	.PACKNING	.GASKET			220
	.	.	.	1	412461-6	.PACKNING	.GASKET			230
	.	.	.	1	420243-8	.PACKNING	.GASKET			240
	.	.	.	1	420429-3	.PACKNING	.GASKET			250
	.	.	.	1	420475-6	.PACKNING	.GASKET			260
	.	.	.	1	466271-4	.PACKNING	.GASKET			270
	275	275	275	275						280
	510	511	529	532						290
	1	.	.	.	275510-6	PACKNINGSSATS, TURBO AGGREGAT	GASKET KIT, TURBO UNIT		TD96AS,TD96B	300 310
	2	.	.	.	318109-6	.PACKNING	.GASKET			320
	2	.	.	.	414669-2	.PACKNING	.GASKET			330
	1	.	.	.	414987-8	.PACKNING	.GASKET			340
	.	1	.	.	275511-4	PACKNINGSSATS, TURBO AGGREGAT	GASKET KIT, TURBO UNIT		TD96C	350 360
	.	1	.	.	411710-7	.PACKNING	.GASKET			370
	.	1	.	.	414987-8	.PACKNING	.GASKET			380
	.	1	.	.	417378-7	.PACKNING	.GASKET			390
	.	1	.	.	417381-1	.PACKNING	.GASKET			400
	.	1	.	.	417382-9	.PACKNING	.GASKET			410
	.	.	1	.	275529-6	PACKNINGSSATS, TURBO AGGREGAT	GASKET KIT, TURBO UNIT		TD100A	420 430
	.	.	1	.	411710-7	.PACKNING	.GASKET			440
	.	.	1	.	417378-7	.PACKNING	.GASKET			450
	.	.	1	.	417381-1	.PACKNING	.GASKET			460
	.	.	1	.	417382-9	.PACKNING	.GASKET			470
	.	.	1	.	422075-2	.PACKNING	.GASKET			480
	.	.	1	.	423336-7	.PACKNING	.GASKET			490
	.	.	1	.	468243-1	.PACKNING	.GASKET			500
	.	.	.	1	275532-0	PACKNINGSSATS, TURBO AGGREGAT	GASKET KIT, TURBO UNIT		THD100A,THD100D	510 520
	.	.	.	2	18671-8	.PACKNING	.GASKET			530
	.	.	.	1	346097-9	.PACKNING	.GASKET			540
	.	.	.	1	422075-2	.PACKNING	.GASKET			550
	.	.	.	1	424305-1	.PACKNING	.GASKET			560

Utgåva / Issue 1	REPARATIONSSATS, MOTOR / REPAIR KITS, ENGINE	Grupp / Group 2A	Sida / Page 94

Pos. Fig.	Antal Qty	Detalj nr Part No	Benämning	Description	Sats/Kit	Anmärkning Notes
	.		RAMLAGERSATS.	MAIN BEARING KIT. . . .		1) B4B
	1	276686-3	.STD D.	.STD D.		
	1	276687-1	.0,010 TUM UD	.0.010 TUM UD		
	1	276688-9	.0,020 TUM UD	.0.020 TUM UD		
	1	276689-7	.0,030 TUM UD	.0.030 TUM UD		
	1	271200-8	.0,040 TUM UD	.0.040 TUM UD		
	4		..LAGERSKÅL	..SHELL	8	
	2		..LAGERSKÅL	..SHELL	8	
	.		RAMLAGERSATS.	MAIN BEARING KIT. . . .		1) B14A
	1	276690-5	.STD D.	.STD D.		
	1	276691-3	.0,010 TUM UD	.0.010 TUM UD		
	1	276692-1	.0,020 TUM UD	.0.020 TUM UD		
	4		..LAGERSKÅL	..SHELL	8	
	2		..LAGERSKÅL	..SHELL	8	
	.		RAMLAGERSATS.	MAIN BEARING KIT. . . .		1) B16A
	1	276686-3	.STD D.	.STD D.		
	1	276687-1	.0,010 TUM UD	.0.010 TUM UD		
	1	276688-9	.0,020 TUM UD	.0.020 TUM UD		
	1	276689-7	.0,030 TUM UD	.0.030 TUM UD		
	1	271200-8	.0,040 TUM UD	.0.040 TUM UD		
	4		..LAGERSKÅL	..SHELL	8	
	2		..LAGERSKÅL	..SHELL	8	
	.		RAMLAGERSATS.	MAIN BEARING KIT. . . .		1) B16B, B16D
	1	276690-5	.STD D.	.STD D.		
	1	276691-3	.0,010 TUM UD	.0.010 TUM UD		
	1	276692-1	.0,020 TUM UD	.0.020 TUM UD		
	4		..LAGERSKÅL	..SHELL	8	
	2		..LAGERSKÅL	..SHELL	8	
	.		RAMLAGERSATS.	MAIN BEARING KIT. . . .		1) B18A, B18D
	1	271214-9	.STD D.	.STD D.		
	1	271215-6	.0,010 TUM UD	.0.010 TUM UD		
	1	271216-4	.0,020 TUM UD	.0.020 TUM UD		
	1	276701-0	.0,030 TUM UD	.0.030 TUM UD		
	1	271202-4	.0,040 TUM UD	.0.040 TUM UD		
	1	271203-2	.0,050 TUM UD	.0.050 TUM UD		
	8		..LAGERSKÅL	..SHELL	8	
	2		..LAGERSKÅL	..SHELL	8	
	.		RAMLAGERSATS.	MAIN BEARING KIT. . . .		1) B18B
	1	276698-8	.STD D.	.STD D.		
	1	271215-6	.0,010 TUM UD	.0.010 TUM UD		
	1	271216-4	.0,020 TUM UD	.0.020 TUM UD		
	1	276701-0	.0,030 TUM UD	.0.030 TUM UD		
	1	271204-0	.0,040 TUM UD	.0.040 TUM UD		
	1	271205-7	.0,050 TUM UD	.0.050 TUM UD		
	8		..LAGERSKÅL	..SHELL	8	
	2		..LAGERSKÅL	..SHELL	8	

1. Sats per motor. Kit per engine. Jeu pour tout le moteur. Satz für den ganzen Motor. Juego para el motor completo.

Sida / Page	Grupp / Group		Utgåva / Issue
96	2A	REPARATIONSSATS, MOTOR / REPAIR KITS, ENGINE	1

Pos. / Fig.	Antal / Qty	Detalj nr / Part No	Benämning	Description	Sats/Kit	Anmärkning / Notes	
	.		RAMLAGERSATS.	MAIN BEARING KIT. . . .		1) B20	010
	1	271214-9	.STD D.	.STD D.			020
	1	271215-6	.0,010 TUM UD	.0.010 TUM UD			030
	1	271216-4	.0,020 TUM UD	.0.020 TUM UD			040
	8		..LAGERSKÅL	..SHELL	8		050
	2		..LAGERSKÅL	..SHELL	8		060
							070
	.		RAMLAGERSATS.	MAIN BEARING KIT. . . .		1) B30	080
	1	271217-2	.STD D.	.STD D.			090
	1	271218-0	.0,010 TUM UD	.0.010 TUM UD			100
	1	271219-8	.0,020 TUM UD	.0.020 TUM UD			110
	12		..LAGERSKÅL	..SHELL	8		120
	2		..LAGERSKÅL	..SHELL	8		130
							140
	.		RAMLAGERSATS.	MAIN BEARING KIT. . . .		B36AV	150
	1	273041-4	.STD D.	.STD D.		2,3	160
	1	273047-1	.STD D.	.STD D.		2,4	170
	1	273042-2	.0,010 TUM UD	.0.010 TUM UD		2,3	180
	1	273048-9	.0,010 TUM UD	.0.010 TUM UD		2,4	190
	1	273043-0	.0,020 TUM UD	.0.020 TUM UD		2,3	200
	1	273049-7	.0,020 TUM UD	.0.020 TUM UD		2,4	210
	1	273044-8	.0,030 TUM UD	.0.030 TUM UD		2,3	220
	1	273050-5	.0,030 TUM UD	.0.030 TUM UD		2,4	230
	1	273046-3	.0,050 TUM UD	.0.050 TUM UD		2,3	240
	1	273052-1	.0,050 TUM UD	.0.050 TUM UD		2,4	250
	1		..LAGERSKÅL,ÖVRE. . . .	..SHELL,UPPER	8		260
	1		..LAGERSKÅL,NEDRE . . .	..SHELL,LOWER	8		270
							280
	.		RAMLAGERSATS.	.MAIN BEARING KIT . . .		1) B36AV	290
	1	276702-8	.STD D.	.STD D.			300
	1	276703-6	.0,010 TUM UD	.0.010 TUM UD			310
	1	276704-4	.0,020 TUM UD	.0.020 TUM UD			320
	1	276705-1	.0,030 TUM UD	.0.030 TUM UD			330
	4		..LAGERSKÅL	..SHELL	8		340
	2		..LAGERSKÅL	..SHELL	8		350
	4		..LAGERSKÅL	..SHELL	8		360
							370
	.		RAMLAGERSATS.	MAIN BEARING KIT. . . .		1) D36A	380
	1	276795-2	.STD D.	.STD D.			390
	.	276798-6	.STD D 0,015 TUM ÖD . . .	.STD D 0.015 TUM ÖD . . .			391
	1	276796-0	.0,010 TUM UD	.0.010 TUM UD			400
	1	276797-8	.0,020 TUM UD	.0.020 TUM UD			410
	6		..LAGERSKÅL	..SHELL	8		420
	4		..LAGERSKÅL	..SHELL	8		430
							440
	.		RAMLAGERSATS.	MAIN BEARING KIT. . . .		1) D39A,D39B	450
	1	483350-5	.STD D.	.STD D.			460
	1	483351-3	.0,010 TUM UD	.0.010 TUM UD			470
	1	483352-1	.0,020 TUM UD	.0.020 TUM UD			480
	1	483353-9	.0,030 TUM UD	.0.030 TUM UD			490
	5		..LAGERSKÅL	..SHELL	8		500
	5		..LAGERSKÅL	..SHELL	8		510

1. Sats per motor.
   Kit per engine.
   Jeu pour tout le moteur.
   Satz für den ganzen Motor.
   Juego para el motor completo.

2. Sats per lagertapp.
   Kit for 1 bearing journal.
   Jeu pour un tourillon.
   Satz für einen Lagerbolzen.
   Juego para un muñón de coninete.

3. Sats för lagertapp nr 1, 2, 3 och 4.
   Kit for bearing journal Nos.1, 2, 3 and 4.
   Jeu pour tourillon no 1, 2, 3 et 4.
   Satz für Lagerbolzen Nr.1, 2, 3 und 4.
   Juego para muñones de cojinetas nros.1, 2, 3 y 4.

4. Sats för lagertapp nr 5.
   Kit for bearing journal No.5.
   Jeu pour tourillon no.5.
   Satz für Lagerbolzen Nr.5.
   Juego para muñones de cojinetes nro.5.

Sida / Page	Grupp / Group		Utgåva / Issue
97B	2A	REPARATIONSSATS, MOTOR REPAIR KITS, ENGINE	I

Utgåva / Issue 1	REPARATIONSSATS MOTOR / REPAIR KITS, ENGINE	Grupp / Group 2A	Sida / Page 98

Pos. Fig.	Antal Qty	Detalj nr Part No	Benämning	Description	Sats/Kit	Anmärkning Notes
.	.		RAMLAGERSATS.	MAIN BEARING KIT. . . .		D47A,D47B
1	.	270353-6	.STD D.	.STD D.		1,2
1	.	270359-3	.STD D.	.STD D.		1,3
1	.	270365-0	.STD D.	.STD D.		1,4
1	.	270354-4	.0,010 TUM UD	.0.010 TUM UD		1,2
1	.	270360-1	.0,010 TUM UD	.0.010 TUM UD		1,3
1	.	270366-8	.0,010 TUM UD	.0.010 TUM UD		1,4
1	.	270355-1	.0,020 TUM UD	.0.020 TUM UD		1,2
1	.	270361-9	.0,020 TUM UD	.0.020 TUM UD		1,3
1	.	270367-6	.0,020 TUM UD	.0.020 TUM UD		1,4
1	.	270356-9	.0,030 TUM UD	.0.030 TUM UD		1,2
1	.	270362-7	.0,030 TUM UD	.0.030 TUM UD		1,3
1	.	270368-4	.0,030 TUM UD	.0.030 TUM UD		1,4
1	.	270363-5	.0,040 TUM UD	.0.040 TUM UD		1,3
1	.	270369-2	.0,040 TUM UD	.0.040 TUM UD		1,4
1	.	270364-3	.0,050 TUM UD	.0.050 TUM UD		1,3
1	.	270370-0	.0,050 TUM UD	.0.050 TUM UD		1,4
1	.		..LAGERSKÅL,ÖVRE. . . .	..SHELL,UPPER	8	
1	.		..LAGERSKÅL,NEDRE . . .	..SHELL,LOWER	8	
.	.		RAMLAGERSATS.	MAIN BEARING KIT. . . .		5) D47A,D47B
1	.	276706-9	.STD D.	.STD D.		
1	.	276707-7	.0,010 TUM UD	.0.010 TUM UD		
1	.	276708-5	.0,020 TUM UD	.0.020 TUM UD		
1	.	276709-3	.0,030 TUM UD	.0.030 TUM UD		
1	.	271208-1	.0,040 TUM UD	.0.040 TUM UD		
1	.	271209-9	.0,050 TUM UD	.0.050 TUM UD		
2	.		..LAGERSKÅL	..SHELL	8	
2	.		..LAGERSKÅL	..SHELL	8	
4	.		..LAGERSKÅL	..SHELL	8	
4	.		..LAGERSKÅL	..SHELL	8	
1	.		..LAGERSKÅL	..SHELL	8	
1	.		..LAGERSKÅL	..SHELL	8	
.	.		RAMLAGER.	MAIN BEARING KIT. . . .		1) D50A,TD50A,D50B,TD50B
1	.	270426-0	.STD D.	.STD D.		
1	.	270427-8	.0,010 TUM UD	.0.010 TUM UD		
1	.	270428-6	.0,020 TUM UD	.0.020 TUM UD		
1	.	270429-4	.0,030 TUM UD	.0.030 TUM UD		
1	.	270430-2	.0,040 TUM UD	.0.040 TUM UD		
1	.	270431-0	.0,050 TUM UD	.0.050 TUM UD		
1	.		..LAGERSKÅL,ÖVRE. . . .	..SHELL,UPPER	8	
1	.		..LAGERSKÅL,NEDRE . . .	..SHELL,LOWER	8	

1. Sats per lagertapp.
   Kit for bearing journal.
   Jeu pour un tourillon.
   Satz für einen Lagerbolzen
   Juego para un muñón de cojinete.
2. Sats för lagertapp nr 1 och 7.
   Kit for bearing journal Nos. 1 and 7.
   Jeu pour tourillon no 1 et 7.
   Satz für Lagerbolzen Nr. 1 und 7.
   Juego para muñones de cojinetes nros. 1 y 7.
3. Sats för lagertapp nr 2, 3, 5 och 6.
   Kit for bearing journal Nos. 2, 3, 5 and 6.
   Jeu pour tourillon no 2, 3, 5 et 6.
   Satz für Lagerbolzen Nr. 2, 3, 5 und 6.
   Juego para muñones de cojinetes nros. 2, 3, 5 y 6.
4. Sats för lagertapp nr 4.
   Kit for bearing journal No.4.
   Jeu pour tourillon no 4.
   Satz für Lagerbolzen Nr. 4.
   Juego para muñones de cojinetes nro. 4.
5. Sats per motor.
   Kit per engine.
   Jeu pour tout le moteur.
   Satz für den ganzen Motor.
   Juego para el motor completo.

Sida / Page 100	Grupp / Group 2A	REPARATIONSSATS, MOTOR / REPAIR KITS, ENGINE	Utgåva / Issue 1

Pos. / Fig.	Antal / Qty				Detalj nr / Part No	Benämning	Description	Sats/Kit	Anmärkning / Notes	
	.	.	.	.		RAMLAGERSATS.	MAIN BEARING KIT. . . .		D67A, D67B	010
	1	.	.	.	270371-8	.STD D.	.STD D.		1, 3	020
	1	.	.	.	270377-5	.STD D.	.STD D.		1, 4	030
	1	.	.	.	270383-3	.STD D.	.STD D.		1, 2, 5	040
	1	.	.	.	270425-2	.STD D.	.STD D.		1, 2, 6	050
	1	.	.	.	270395-7	.STD D.	.STD D.		1, 7	060
	1	.	.	.	270372-6	.0,010 TUM UD	.0.010 TUM UD		1, 3	070
	1	.	.	.	270378-3	.0,010 TUM UD	.0.010 TUM UD		1, 4	080
	1	.	.	.	270384-1	.0,010 TUM UD	.0.010 TUM UD		1, 2, 5	090
	1	.	.	.	270444-3	.0,010 TUM UD	.0.010 TUM UD		1, 2, 6	100
	1	.	.	.	270396-5	.0,010 TUM UD	.0.010 TUM UD		1, 7	110
	1	.	.	.	270373-4	.0,020 TUM UD	.0.020 TUM UD		1, 3	120
	1	.	.	.	270379-1	.0,020 TUM UD	.0.020 TUM UD		1, 4	130
	1	.	.	.	270385-8	.0,020 TUM UD	.0.020 TUM UD		1, 2, 5	140
	1	.	.	.	270445-0	.0,020 TUM UD	.0.020 TUM UD		1, 2, 6	150
	1	.	.	.	270397-3	.0,020 TUM UD	.0.020 TUM UD		1, 7	160
	1	.	.	.	270374-2	.0,030 TUM UD	.0.030 TUM UD		1, 3	170
	1	.	.	.	270380-9	.0,030 TUM UD	.0.030 TUM UD		1, 4	180
	1	.	.	.	270386-6	.0,030 TUM UD	.0.030 TUM UD		1, 2, 5	190
	1	.	.	.	270446-8	.0,030 TUM UD	.0.030 TUM UD		1, 2, 6	200
	1	.	.	.	270398-1	.0,030 TUM UD	.0.030 TUM UD		1, 7	210
	1	.	.	.	270395-7	.0,040 TUM UD	.0.040 TUM UD		1, 3	220
	1	.	.	.	270381-7	.0,040 TUM UD	.0.040 TUM UD		1, 4	230
	1	.	.	.	270387-4	.0,040 TUM UD	.0.040 TUM UD		1, 2, 5	240
	1	.	.	.	270447-6	.0,040 TUM UD	.0.040 TUM UD		1, 2, 6	250
	1	.	.	.	270399-9	.0,040 TUM UD	.0.040 TUM UD		1, 7	260
	1	.	.	.	270376-7	.0,050 TUM UD	.0.050 TUM UD		1, 3	270
	1	.	.	.	270382-5	.0,050 TUM UD	.0.050 TUM UD		1, 4	280
	1	.	.	.	270388-2	.0,050 TUM UD	.0.050 TUM UD		1, 2, 5	290
	1	.	.	.	270448-4	.0,050 TUM UD	.0.050 TUM UD		1, 2, 6	300
	1	.	.	.	270400-5	.0,050 TUM UD	.0.050 TUM UD		1, 7	310
	1	.	.	.		..LAGERSKÅL, ÖVRE. . . .	..SHELL, UPPER	8		320
	1	.	.	.		..LAGERSKÅL, NEDRE	..SHELL, LOWER	8		330
										340
	.	.	.	.		RAMLAGERSKÅL.	MAIN BEARING KIT. . . .		8, 9 D67A	350
	1	.	.	.	276710-1	.STD D.	.STD D.			360
	1	.	.	.	276711-9	.0,010 TUM UD	.0.010 TUM UD			370
	1	.	.	.	276712-7	.0,020 TUM UD	.0.020 TUM UD			380
	1	.	.	.	276713-5	.0,030 TUM UD	.0.030 TUM UD			390
	1	.	.	.		..LAGERSKÅL	..SHELL	8		400
	1	.	.	.		..LAGERSKÅL	..SHELL	8		410
	1	.	.	.		..LAGERSKÅL	..SHELL	8		420
	1	.	.	.		..LAGERSKÅL	..SHELL	8		430
	4	.	.	.		..LAGERSKÅL	..SHELL	8		440
	4	.	.	.		..LAGERSKÅL	..SHELL	8		450
	1	.	.	.		..LAGERSKÅL	..SHELL	8		460
	1	.	.	.		..LAGERSKÅL	..SHELL	8		470

1. Sats per lagertapp.
   Kit for 1 bearing journal.
   Jeu pour un tourillon.
   Satz für einen Lagerbolzen.
   Juego para un muñón de cojinete.

2. Sats för lagertapp nr 4.
   Kit for bearing journal No. 4.
   Jeu pour tourillon no 4.
   Satz für Lagerbolzen Nr. 4.
   Juego para muñones de cojinetes nro. 4.

3. Sats för lagertapp nr 1.
   Kit for bearing journal No. 1.
   Jeu pour tourillon no 1.
   Satz fur Lagerbolzen Nr. 1.
   Juego para muñones de cojinetes nro. 1.

4. Sats för lagertapp nr 2, 3, 5 och 6.
   Kit for bearing journal Nos. 2, 3, 5 and 6.
   Jeu pour tourillon no 2, 3, 5 et 6.
   Satz fur Lagerbolzen Nr. 2, 3, 5 und 6.
   Juego para muñones de cojinetes nros. 2, 3, 5 y 6.

5. Flänslagerskål, flänsens höjd = 7,247 mm.
   Flange bearing shell, flange height = 7.247 mm.
   Coussinets à joues fixes, hauteur de joue = 7.247 mm.
   Stützlagerschale, Flanschhöhe = 7.247 mm.
   Casquillo de cojinete con pestaña, altura de pestaña = 7.247 mm.

6. Tryckbrickslagerskål.
   Thrust washer bearing shell.
   Coussinets à joues séparées.
   Druckscheibenlagerschale.
   Casquillo de cojinete para arandela de buje.

7. Sats för lagertapp nr 7.
   Kit for bearing journal No. 7.
   Jeu pour tourillan no. 7.
   Satz für Lagerbolzen Nr. 7.
   Juego para muñones de cojinetes nro. 7.

8. Sats per motor.
   Kit per engine.
   Jeu pour tout le moteur.
   Satz für den ganzen Motor.
   Juego para el motor completo.

9. Flänslagerskål, flänsens höjd = 7,247 mm, för lagertapp nr 4.
   Flange bearing shell, flange height = 7,247 mm, for bearing journal No. 4.
   Coussinets à joues, fixes, hateur de joue = 7.247 mm pour tourillon no 4.
   Stützlagerschale, Flanschhöhe = 7.247 mm, für Lagerbolzen Nr. 4.
   Casquillo de cojinete con pestaña, altura de pestaña = 7.247 mm para el muñón de cojinete nro. 4.

Sida / Page	Grupp / Group		Utgåva / Issue
102	2A	REPARATIONSSATS, MOTOR / REPAIR KITS, ENGINE	1

Pos. / Fig.	Antal / Qty	Detalj nr / Part No	Benämning	Description	Sats/Kit	Anmärkning / Notes	
	. . . .		RAMLAGERSATS.	MAIN BEARING KIT. . . .		D67C,TD67C	010
	1 . . .	270371-8	.STD D.	.STD D.		1,3	020
	1 . . .	270377-5	.STD D.	.STD D.		1,4	030
	1 . . .	270425-2	.STD D.	.STD D.		1,2,5	040
	1 . . .	270395-7	.STD D.	.STD D.		1,6	050
	1 . . .	270372-6	.0,010 TUM UD	.0.010 TUM UD		1,3	060
	1 . . .	270378-3	.0,010 TUM UD	.0.010 TUM UD		1,4	070
	1 . . .	270444-3	.0,010 TUM UD	.0.010 TUM UD		1,2,5	080
	1 . . .	270396-5	.0,010 TUM UD	.0.010 TUM UD		1,6	090
	1 . . .	270373-4	.0,020 TUM UD	.0.020 TUM UD		1,3	100
	1 . . .	270379-1	.0,020 TUM UD	.0.020 TUM UD		1,4	110
	1 . . .	270445-0	.0,020 TUM UD	.0.020 TUM UD		1,2,5	120
	1 . . .	270397-3	.0,020 TUM UD	.0.020 TUM UD		1,6	130
	1 . . .	270374-2	.0,030 TUM UD	.0.030 TUM UD		1,3	140
	1 . . .	270380-9	.0,030 TUM UD	.0.030 TUM UD		1,4	150
	1 . . .	270446-8	.0,030 TUM UD	.0.030 TUM UD		1,2,5	160
	1 . . .	270398-1	.0,030 TUM UD	.0.030 TUM UD		1,6	170
	1 . . .	270375-9	.0,040 TUM UD	.0.040 TUM UD		1,3	180
	1 . . .	270381-7	.0,040 TUM UD	.0.040 TUM UD		1,4	190
	1 . . .	270447-6	.0,040 TUM UD	.0.040 TUM UD		1,2,5	200
	1 . . .	270399-9	.0,040 TUM UD	.0.040 TUM UD		1,6	210
	1 . . .	270376-7	.0,050 TUM UD	.0.050 TUM UD		1,3	220
	1 . . .	270382-5	.0,050 TUM UD	.0.050 TUM UD		1,4	230
	1 . . .	270448-4	.0,050 TUM UD	.0.050 TUM UD		1,2,5	240
	1 . . .	270400-5	.0,050 TUM UD	.0.050 TUM UD		1,6	250
	1 . . .		..LAGERSKÅL,ÖVRE. . . .	..SHELL,UPPER	8		260
	1 . . .		..LAGERSKÅL,NEDRE . . .	..SHELL,LOWER	8		270
							280
	. . . .		RAMLAGERSATS.	MAIN BEARING KIT. . . .		7,8 D67A,D67B,D67C,TD67C	290
	1 . . .	271045-7	.STD D.	.STD D.			300
	1 . . .	271046-5	.0,010 TUM UD	.0.010 TUM UD			310
	1 . . .	271047-3	.0,020 TUM UD	.0.020 TUM UD			320
	1 . . .	271048-1	.0,030 TUM UD	.0.030 TUM UD			330
	1 . . .	271049-9	.0,040 TUM UD	.0.040 TUM UD			340
	1 . . .	271050-7	.0,050 TUM UD	.0.050 TUM UD			350
	1 . . .		..LAGERSKÅL	..SHELL	8		360
	1 . . .		..LAGERSKÅL	..SHELL	8		370
	4 . . .		..LAGERSKÅL	..SHELL	8		380
	4 . . .		..LAGERSKÅL	..SHELL	8		390
	1 . . .		..LAGERSKÅL	..SHELL	8		400
	1 . . .		..LAGERSKÅL	..SHELL	8		410
	1 . . .		..LAGERSKÅL	..SHELL	8		420
	1 . . .		..LAGERSKÅL	..SHELL	8		430
							440
	. . . .		RAMLAGERSATS	MAIN BEARING KIT		1 D70A,TD70A,D70B, TD70B,TD70D	450 460
	1 . . .	270432-8	.STD D.	.STD D.			470
	1 . . .	270433-6	.0,010 TUM UD	.0.010 TUM UD			480
	1 . . .	270434-4	.0,020 TUM UD	.0.020 TUM UD			490
	1 . . .	270435-1	.0,030 TUM UD	.0.030 TUM UD			500
	1 . . .	270436-9	.0,040 TUM UD	.0.040 TUM UD			510
	1 . . .	270437-7	.0,050 TUM UD	.0.050 TUM UD			520
	1 . . .		..LAGERSKÅL,ÖVRE. . . .	..SHELL,UPPER	8		530
	1 . . .		..LAGERSKÅL,NEDRE . . .	..SHELL,LOWER	8		540

1. Sats per lagertapp.
   Kit for 1 bearing journal.
   Jeu pour un tourillon.
   Satz für einen Lagerbolzen.
   Juego para un muñón de cojinete.

2. Sats för lagertapp nr 4.
   Kit for bearing journal No. 4.
   Jeu pour tourillons no 4.
   Satz für Lagerbolzen Nr. 4.
   Juego para muñones de cojinetes nro. 4.

3. Sats för lagertapp nr 1.
   Kit for bearing journal No. 1.
   Jeu pour tourillons no 1.
   Satz für Lagerbolzen Nr. 1.
   Juego para muñones de cojinetes nro. 1.

4. Sats för lagertapp nr 2, 3, 5 och 6.
   Kit for bearing journal Nos. 2, 3, 5 and 6.
   Jeu pour tourillons no 2, 3, 5 et 6.
   Satz für Lagerbolzen Nr. 2, 3, 5 und 6.
   Juego para muñones de cojinetes nros. 2, 3, 5 y 6.

5. Tryckbrickslagerskål.
   Thrust washer bearing shell.
   Coussinets à joues séparées.
   Druckscheibenlagerschale.
   Casquillo de cojinete para arandela de buje.

6. Sats för lagertapp nr 7.
   Kit for bearing journal No. 7.
   Jeu pour tourillons no 7.
   Satz für Lagerbolzen Nr. 7.
   Juego para muñones de cojinetes nro. 7.

7. Sats per motor.
   Kit per engine.
   Jeu pour tout le moteur.
   Satz für den ganzen Motor.
   Juego para el motor completo.

8. Tryckbrickslagerskål, för lagertapp nr 4.
   Thrust washer bearing shell, for bearing journal No. 4.
   Coussinets à joues séparées pour tourillon no. 4.
   Druckscheibenlagershale für Lagerbolzen Nr. 4.
   Casquillo de cojinete para arandela de buje para muñón de cojinete nro. 4.

Sida / Page	Grupp / Group	REPARATIONSSATS, MOTOR / REPAIR KITS, ENGINE	Utgåva / Issue
104	2A		1

Pos. / Fig.	Antal / Qty	Detalj nr / Part No	Benämning	Description	Sats/Kit	Anmärkning / Notes	
			RAMLAGERSATS.	MAIN BEARING KIT. . . .		D96AL,D96AS	010
	1	270401-3	.STD D.	.STD D.		1,2	020
	1	270407-0	.STD D.	.STD D.		1,3	030
	1	270419-5	.STD D.	.STD D.		1,4,5	040
	1	270413-8	.STD D.	.STD D.		1,4,6	050
	1	270402-1	.0,010 TUM UD	.0.010 TUM UD		1,2	060
	1	270408-8	.0,010 TUM UD	.0.010 TUM UD		1,3	070
	1	270420-3	.0,010 TUM UD	.0.010 TUM UD		1,4,5	080
	1	270414-6	.0,010 TUM UD	.0.010 TUM UD		1,4,6	090
	1	270403-9	.0,020 TUM UD	.0.020 TUM UD		1,2	100
	1	270409-6	.0,020 TUM UD	.0.020 TUM UD		1,3	110
	1	270421-1	.0,020 TUM UD	.0.020 TUM UD		1,4,5	120
	1	270415-3	.0,020 TUM UD	.0.020 TUM UD		1,4,6	130
	1	270404-7	.0,030 TUM UD	.0.030 TUM UD		1,2	140
	1	270410-4	.0,030 TUM UD	.0.030 TUM UD		1,3	150
	1	270405-4	.0,040 TUM UD	.0.040 TUM UD		1,2	160
	1	270423-7	.0,040 TUM UD	.0.040 TUM UD		1,4,5	170
	1	270417-9	.0,040 TUM UD	.0.040 TUM UD		1,4,6	180
	1	270406-2	.0,050 TUM UD	.0.050 TUM UD		1,2	190
	1	270424-5	.0,050 TUM UD	.0.050 TUM UD		1,4,5	200
	1	270418-7	.0,050 TUM UD	.0.050 TUM UD		1,4,6	210
	1		..LAGERSKÅL,ÖVRE. . . .	..SHELL	8		220
	1		..LAGERSKÅL,NEDRE . . .	..SHELL	8		230
							240
			RAMLAGERSATS.	MAIN BEARING KIT. . . .		D96AL,D96AS	250
	1	276726-7	.STD D.	.STD D.		7,8	260
	1	276722-6	.STD D.	.STD D.		7,9	270
	1	276727-5	.0,010 TUM UD	.0.010 TUM UD		7,8	280
	1	276723-4	.0,010 TUM UD	.0.010 TUM UD		7,9	290
	1	276728-3	.0,020 TUM UD	.0.020 TUM UD		7,8	300
	1	276724-2	.0,020 TUM UD	.0.020 TUM UD		7,9	310
	1	276729-1	.0,030 TUM UD	.0.030 TUM UD		7,8	320
	1	276725-9	.0,030 TUM UD	.0.030 TUM UD		7,9	330
	1	271212-3	.0,040 TUM UD	.0.040 TUM UD		7,9	340
	1	271213-1	.0,050 TUM UD	.0.050 TUM UD		7,9	350
	1		..LAGERSKÅL	..SHELL	8		360
	1		..LAGERSKÅL	..SHELL	8		370
	2		..LAGERSKÅL	..SHELL	8		380
	2		..LAGERSKÅL	..SHELL	8		390
	4		..LAGERSKÅL	..SHELL	8		400
	4		..LAGERSKÅL	..SHELL	8		410

1. Sats per lagertapp.
   Kit for 1 bearing journal.
   Jeu pour un tourillon.
   Satz für einen Lagerbolzen.
   Juego para un muñón de cojinete.

2. Sats för lagertapp nr 1 och 7.
   Kit for bearing journal Nos. 1 and 7.
   Jeu tourillon no 1 et 7.
   Satz für Lagerbolzen Nr. 1 und 7.
   Juego para muñones de cojinetes nros. 1 y 7.

3. Sats för lagertapp nr 2, 3, 5 och 6.
   Kit for bearing journal Nos. 2, 3, 5 and 6.
   Jeu pour tourillon no 2, 3, 5 et 6.
   Satz für Lagerbolzen Nr. 2,3, 5 und 6.
   Juego para muñones de cojinetes nros. 2, 3, 5 y 6.

4. Sats för lagertapp nr 4.
   Kit for bearing journal No. 4.
   Jeu pour tourillon no 4.
   Satz für Lagerbolzen Nr. 4.
   Juego para muñones de cojinetes nro: 4.

5. Flänslagerskål.
   Flange bearing shell.
   Coussinets à joues fixes.
   Stützlagerschale.
   Casquillo de cojinete con pestaño.

6. Tryckbrickslagerskål.
   Thrust washer bearing shell.
   Coussinets à joues séparées.
   Druckscheibenlagerschale.
   Casquillo de cojinete para arandela de buje.

7. Sats per motor.
   Kit per engine.
   Jeu pour tout le moteur.
   Satz für den ganzen Motor.
   Juego para el motor completo.

8. Flänslagerskål, för lagertapp nr 4.
   Flange bearing shell, for bearing journal No. 4.
   Coussinets à joues fixes pour tourillon no 4.
   Stützlagerschale, für Lagerbolzen Nr. 4.
   Casquillo con pestaño para muñón de cojinete nro. 4.

9. Tryckbrickslagerskål, för lagertapp nr 4.
   Thrust washer bearing shell, for bearing journal No. 4.
   Coussinets à joues séparées pour tourillon no 4.
   Druckscheibenlagerschale für Lagerbolzen Nr. 4.
   Casquillo de cojinete para arandela de buje paro muñón de cojinete nro. 4.

Sida / Page 106	Grupp / Group 2A	REPARATIONSSATS, MOTOR / REPAIR KITS, ENGINE	Utgåva / Issue 1

Pos. / Fig.	Antal / Qty				Detalj nr / Part No	Benämning	Description	Sats/Kit	Anmärkning / Notes	
	.	.	.	.		RAMLAGERSATS.	MAIN BEARING KIT. . . .		D96B,TD96B,TD96C	010
	1	.	.	.	270401-3	.STD D.	.STD D.		1,2	020
	1	.	.	.	270407-0	.STD D.	.STD D.		1,3	030
	1	.	.	.	270413-8	.STD D.	.STD D.		1,4,5	040
	1	.	.	.	270402-1	.0,010 TUM UD	.0.010 TUM UD		1,2	050
	1	.	.	.	270408-8	.0,010 TUM UD	.0.010 TUM UD		1,3	060
	1	.	.	.	270414-6	.0,010 TUM UD	.0.010 TUM UD		1,4,5	070
	1	.	.	.	270403-9	.0,020 TUM UD	.0.020 TUM UD		1,2	080
	1	.	.	.	270409-6	.0,020 TUM UD	.0.020 TUM UD		1,3	090
	1	.	.	.	270415-3	.0,020 TUM UD	.0.020 TUM UD		1,4,5	100
	1	.	.	.	270404-7	.0,030 TUM UD	.0.030 TUM UD		1,2	110
	1	.	.	.	270410-4	.0,030 TUM UD	.0.030 TUM UD		1,3	120
	1	.	.	.	270405-4	.0,040 TUM UD	.0.040 TUM UD		1,2	130
	1	.	.	.	270417-9	.0,040 TUM UD	.0.040 TUM UD		1,4,5	140
	1	.	.	.	270406-2	.0,050 TUM UD	.0.050 TUM UD		1,2	150
	1	.	.	.	270418-7	.0,050 TUM UD	.0.050 TUM UD		1,4,5	160
	1	.	.	.		..LAGERSKÅL,ÖVRE. . . .	..SHELL,UPPER	8		170
	1	.	.	.		..LAGERSKÅL,NEDRE . . .	..SHELL,LOWER	8		180
										190
	.	.	.	.		RAMLAGERSATS.	MAIN BEARING KIT. . . .		6,7 D96B,TD96B,TD96C	200
	1	.	.	.	276722-6	.STD D.	.STD D.			210
	1	.	.	.	276723-4	.0,010 TUM UD	.0.010 TUM UD			220
	1	.	.	.	276724-2	.0,020 TUM UD	.0.020 TUM UD			230
	1	.	.	.	276725-9	.0,030 TUM UD	.0.030 TUM UD			240
	1	.	.	.	271212-3	.0,040 TUM UD	.0.040 TUM UD			250
	1	.	.	.	271213-1	.0,050 TUM UD	.0.050 TUM UD			260
	1	.	.	.		..LAGERSKÅL	..SHELL	8		270
	1	.	.	.		..LAGERSKÅL	..SHELL	8		280
	2	.	.	.		..LAGERSKÅL	..SHELL	8		290
	2	.	.	.		..LAGERSKÅL	..SHELL	8		300
	4	.	.	.		..LAGERSKÅL	..SHELL	8		310
	4	.	.	.		..LAGERSKÅL	..SHELL	8		320
										330
	.	.	.	.		RAMLAGERSATS	MAIN BEARING KIT		1) D100A,D100B,TD100A, HD100A,THD100A,THD100D	340 350
	1	.	.	.	270438-5	.STD D.	.STD D.			360
	1	.	.	.	270439-3	.0,010 TUM UD	.0.010 TUM UD			370
	1	.	.	.	270440-1	.0,020 TUM UD	.0.020 TUM UD			380
	1	.	.	.	270441-9	.0,030 TUM UD	.0.030 TUM UD			390
	1	.	.	.	270442-7	.0,040 TUM UD	.0.040 TUM UD			400
	1	.	.	.	270443-5	.0,050 TUM UD	.0.050 TUM UD			410
	1	.	.	.		..LAGERSKÅL,ÖVRE. . . .	..SHELL,UPPER	8		420
	1	.	.	.		..LAGERSKÅL,NEDRE . . .	..SHELL,LOWER	8		430
										440
	.	.	.	.		RAMLAGERSATS.	MAIN BEARING KIT. . . .		1) TD120A	450
	1	.	.	.	270449-2	.STD D.	.STD D.			460
	1	.	.	.	270450-0	.0,010 TUM UD	.0.010 TUM UD			470
	1	.	.	.	270451-8	.0,020 TUM UD	.0.020 TUM UD			480
	1	.	.	.	270452-6	.0,030 TUM UD	.0.030 TUM UD			490
	1	.	.	.		..LAGERSKÅL,ÖVRE. . . .	..SHELL,UPPER	8		500
	1	.	.	.		..LAGERSKÅL,NEDRE . . .	..SHELL,LOWER	8		510

1. Sats per lagertapp
   Kit for bearing journal.
   Jeu pour un tourillon.
   Satz für einen Lagerbolzen.
   Juego para un muñón de cojinete.

2. Sats för lagertapp 1 och 7.
   Kit for bearing journal Nos. 1 and 7.
   Jeu pour tourillon no 1 et 7.
   Satz für Lagerbolzen 1 und 7.
   Juego para muñones de cojinetes nros. 1 y 7.

3. Sats för lagertapp nr 2, 3, 5 och 6.
   Kit for bearing journal Nos. 2, 3, 5 and 6.
   Jeu pour tourillon nr 2, 3, 5 et 6.
   Satz für Lagerbolzen Nr. 2, 3, 5 und 6.
   Juego para muñones de cojinetes nros. 2, 3, 5 y 6.

4. Sats för lagertapp nr 4.
   Kit for bearing journal No. 4.
   Jeu pour tourillon nr 4.
   Satz für Lagerbolzen Nr. 4.
   Juego para muñones de cojinetes nro. 4.

5. Tryckbrickslagerskål.
   Thrust washer bearing shell.
   Coussinets à joues séparées.
   Druckscheibenlagerschale.
   Casquillo de cojinete para arandela de buje.

6. Sats per motor.
   Kit per engine.
   Jeu pour tout le moteur.
   Satz für den ganzen Motor.
   Juego para el motor completo.

7. Tryckbrickslagerskål, för lagertapp nr 4.
   Thrust washer bearing shell, for bearing journal No. 4.
   Coussinets à joues séparées pour tourillon no 4.
   Druckscheibenlagershale für Lagerbolzen Nr. 4.
   Casquillo de cojinete para arandelo de buje para muñón de cojinete nro. 4.

Sida / Page	Grupp / Group		Utgåva / Issue
108	2A	REPARATIONSSATS, MOTOR / REPAIR KITS, ENGINE	1

Pos. / Fig.	Antal / Qty	Detalj nr / Part No	Benämning	Description	Sats/Kit	Anmärkning / Notes	
	. . . .		RAMLAGERSATS.	MAIN BEARING KIT. . . .		VDA MO 1757-	010
	1 . . .	270371-8	.STD D.	.STD D.		1,2)	020
	1 . . .	270377-5	.STD D.	.STD D.		1,3)	030
	1 . . .	270383-3	.STD D.	.STD D.		1,4,5)	040
	1 . . .	270395-7	.STD D.	.STD D.		1,6)	050
	1 . . .	270372-6	.0,010 TUM UD	.0.010 TUM UD		1,2)	060
	1 . . .	270378-3	.0,010 TUM UD	.0.010 TUM UD		1,3)	070
	1 . . .	270384-1	.0,010 TUM UD	.0.010 TUM UD		1,4,5)	080
	1 . . .	270396-5	.0,010 TUM UD	.0.010 TUM UD		1,6)	090
	1 . . .	270373-4	.0,020 TUM UD	.0.020 TUM UD		1,2)	100
	1 . . .	270379-1	.0,020 TUM UD	.0.020 TUM UD		1,3)	110
	1 . . .	270385-8	.0,020 TUM UD	.0.020 TUM UD		1,4,5)	120
	1 . . .	270397-3	.0,020 TUM UD	.0.020 TUM UD		1,6)	130
	1 . . .	270374-2	.0,030 TUM UD	.0.030 TUM UD		1,2)	140
	1 . . .	270380-9	.0,030 TUM UD	.0.030 TUM UD		1,3)	150
	1 . . .	270386-6	.0,030 TUM UD	.0.030 TUM UD		1,4,5)	160
	1 . . .	270398-1	.0,030 TUM UD	.0.030 TUM UD		1,6)	170
	1 . . .	270375-9	.0,040 TUM UD	.0.040 TUM UD		1,2)	180
	1 . . .	270381-7	.0,040 TUM UD	.0.040 TUM UD		1,3)	190
	1 . . .	270387-4	.0,040 TUM UD	.0.040 TUM UD		1,4,5)	200
	1 . . .	270399-9	.0,040 TUM UD	.0.040 TUM UD		1,6)	210
	1 . . .	270376-7	.0,050 TUM UD	.0.040 TUM UD		1,2)	220
	1 . . .	270382-5	.0,050 TUM UD	.0.050 TUM UD		1,3)	230
	1 . . .	270388-2	.0,050 TUM UD	.0.050 TUM UD		1,4,5)	240
	1 . . .	270400-5	.0,050 TUM UD	.0.050 TUM UD		1,6)	250
	1 . . .		..LAGERSKÅL,ÖVRE. . . .	..SHELL,UPPER	8		260
	1 . . .		..LAGERSKÅL,NEDRE . . .	..SHELL,LOWER	8		270
							280
	. . . .		RAMLAGERSATS.	MAIN BEARING KIT. . . .		7,8) VDA MO 1757-. VDC	290
	1 . . .	276710-1	.STD D.	.STD D.			300
	1 . . .	276711-9	.0,010 TUM UD	.0.010 TUM UD			310
	1 . . .	276712-7	.0,020 TUM UD	.0.020 TUM UD			320
	1 . . .	276713-5	.0,030 TUM UD	.0.030 TUM UD			330
	1 . . .		..LAGERSKÅL,ÖVRE. . . .	..SHELL,UPPER			340
	1 . . .		..LAGERSKÅL,NEDRE . . .	..SHELL,LOWER			350
							360
	. . . .		RAMLAGERSATS.	MAIN BEARING KIT. . . .		7,9) VDC	370
	1 . . .	271045-7	.STD D.	.STD D.			380
	1 . . .	271046-5	.0,010 TUM UD	.0.010 TUM UD			390
	1 . . .	271047-3	.0,020 TUM UD	.0.020 TUM UD			400
	1 . . .	271048-1	.0,030 TUM UD	.0.030 TUM UD			410
	1 . . .	271049-9	.0,040 TUM UD	.0.040 TUM UD			420
	1 . . .	271050-7	.0,050 TUM UD	.0.050 TUM UD			430
	1 . . .		..LAGERSKÅL	..SHELL	8		440
	1 . . .		..LAGERSKÅL	..SHELL	8		450
	4 . . .		..LAGERSKÅL	..SHELL	8		460
	4 . . .		..LAGERSKÅL	..SHELL	8		470
	1 . . .		..LAGERSKÅL	..SHELL	8		480
	1 . . .		..LAGERSKÅL	..SHELL	8		490
	1 . . .		..LAGERSKÅL	..SHELL	8		500
	1 . . .		..LAGERSKÅL	..SHELL	8		510

1. Sats per lagertapp.
   Kit for 1 bearing journal.
   Jeu pour un tourillon.
   Satz für einen Lagerbolzen.
   Juego para un muñón de cojinete.

2. Sats för lagertapp nr 1.
   Kit for bearing journal No. 1.
   Jeux pour rourillon no. 1.
   Satz für Lagerbolzen Nr. 1.
   Juego para muñón de cojinete nro. 1.

3. Sats för lagertapp nr 2, 3, 5 och 6.
   Kit for bearing journal Nos. 2, 3, 5 and 6.
   Jeux pour tourillon no 2, 3, 5 et 6.
   Satz für Lagerbolzen Nr. 2, 3, 5 und 6.
   Juego para muñones de cojinetes nros. 2, 3, 5 y 6.

4. Sats för lagertapp nr 4.
   Kit for bearing journal No. 4.
   Jeux pour tourillon no 4.
   Satz für Lagerbolzen Nr. 4.
   Juego para muñón de cojinete nro. 4.

5. Flänslagerskål, flänsens höjd = 7,247 mm.
   Flange bearing shell, flange height = 7,247 mm.
   Coussinets à joues fixes, hauteur de joue = 7,247 mm.
   Stützlagerschale, Flanschhöhe = 7,247 mm.
   Casquillo de cojinete con pestaña, altura de pestaña = 7,247 mm.

6. Sats för lagertapp nr 7.
   Kit for bearing journal No. 7.
   Jeux pour tourillon no 7.
   Satz für Lagerbolzen Nr. 7.
   Juego para muñón de cojinete nro. 7.

7. Sats per motor.
   Kit per engine.
   Jeu pour tout le moteur.
   Satz für den ganzen Motor.
   Juego para el motor completo.

8. Flänslagerskål, flänsens höjd = 7,247 mm, för lagertapp nr 4.
   Flange bearing shell, flange height = 7,247 mm, for bearing journal No. 4.
   Coussinets à joues fixes, hauteur de joue = 7,247 mm pour tourillon no 4.
   Stützlagerschale, Flanschhöhe = 7,247 mm, für Lagerbolzen Nr. 4.
   Casquillo de cojinete con pestaña, altura de pestaña = 7,247 mm para el muñón de cojinete nro. 4.

9. Tryckbrickslagerskål, för lagertapp nr 4.
   Thrust washer bearing shell, for bearing journal No. 4.
   Coussinets à joues séparées pour tourillon nr 4.
   Druckscheibenlagerschale für Lagerbolzen Nr. 4.
   Casquillo de cojinete para arandela de buje para muñón de cojinete nro. 4.

Sida / Page	Grupp / Group	REPARATIONSSATS, MOTOR / REPAIR KITS, ENGINE	Utgåva / Issue
110	2A		1

Pos. Fig.	Antal Qty	Detalj nr Part No	Benämning	Description	Sats/Kit	Anmärkning Notes	
.	.		RAMLAGERSATS.	MAIN BEARING KIT. . . .		VDC	010
1	.	270371-8	.STD D.	.STD D.		1,2	020
1	.	270377-5	.STD D.	.STD D.		1,3	030
1	.	270383-3	.STD D.	.STD D.		1,4,5	040
1	.	270425-2	.STD D.	.STD D.		1,4,6	050
1	.	270395-7	.STD D.	.STD D.		1,7	060
1	.	270372-6	.0,010 TUM UD	.0.010 TUM UD		1,2	070
1	.	270378-3	.0,010 TUM UD	.0.010 TUM UD		1,3	080
1	.	270384-1	.0,010 TUM UD	.0.010 TUM UD		1,4,5	090
1	.	270444-3	.0,010 TUM UD	.0.010 TUM UD		1,4,6	100
1	.	270396-5	.0,010 TUM UD	.0.010 TUM UD		1,7	110
1	.	270373-4	.0,020 TUM UD	.0.020 TUM UD		1,2	120
1	.	270379-1	.0,020 TUM UD	.0.020 TUM UD		1,3	130
1	.	270385-8	.0,020 TUM UD	.0.020 TUM UD		1,4,5	140
1	.	270445-0	.0,020 TUM UD	.0.020 TUM UD		1,4,6	150
1	.	270397-3	.0,020 TUM UD	.0.020 TUM UD		1,7	160
1	.	270374-2	.0,030 TUM UD	.0.030 TUM UD		1,2	170
1	.	270380-9	.0,030 TUM UD	.0.030 TUM UD		1,3	180
1	.	270386-6	.0,030 TUM UD	.0.030 TUM UD		1,4,5	190
1	.	270446-8	.0,030 TUM UD	.0.030 TUM UD		1,4,6	200
1	.	270398-1	.0,030 TUM UD	.0.030 TUM UD		1,7	210
1	.	270375-9	.0,040 TUM UD	.0.040 TUM UD		1,2	220
1	.	270381-7	.0,040 TUM UD	.0.040 TUM UD		1,3	230
1	.	270387-4	.0,040 TUM UD	.0.040 TUM UD		1,4,5	240
1	.	270447-6	.0,040 TUM UD	.0.040 TUM UD		1,4,6	250
1	.	270399-9	.0,040 TUM UD	.0.040 TUM UD		1,7	260
1	.	270376-7	.0,050 TUM UD	.0.050 TUM UD		1,2	270
1	.	270382-5	.0,050 TUM UD	.0.050 TUM UD		1,3	280
1	.	270388-2	.0,050 TUM UD	.0.050 TUM UD		1,4,5	290
1	.	270448-4	.0,050 TUM UD	.0.050 TUM UD		1,4,6	300
1	.	270400-5	.0,050 TUM UD	.0.050 TUM UD		1,7	310
1	.		..LAGERSKÅL,ÖVRE. . . .	..SHELL,UPPER	8		320
1	.		..LAGERSKÅL,NEDRE . . .	..SHELL,LOWER	8		330
							340
.	.		TRYCKBRICKSATS RAMLAGER	THRUST WASHER KIT MAIN BEARING		8) B36AV	350 360
1	.	276730-9	.STD D.	.STD D.			370
1	.	276731-7	.0,005 TUM ÖD	.0.005 TUM ÖD			380
1	.	276732-5	.0,010 TUM ÖD	.0.010 TUM ÖD			390
2	.		..TRYCKBRICKA	..THRUST WASHER	8		400
2	.		..TRYCKBRICKA	..THRUST WASHER	8		410
							420
.	.		TRYCKBRICKSATS RAMLAGER	THRUST WASHER KIT . . .		8) D47A,D47B,TD47B	430
1	.	276733-3	.STD D.	.STD D.			450
1	.	276734-1	.0,1 MM ÖD.	.0.1 MM ÖD.			460
1	.	276735-8	.0,2 MM ÖD.	.0.2 MM ÖD.			470
2	.		..TRYCKBRICKA	..THRUST WASHER	8		480
2	.		..TRYCKBRICKA	..THRUST WASHER	8		490

1. Sats per lagertapp.
   Kit for 1 bearing journal.
   Jeu pour un tourillon.
   Satz für einen Lagerbolzen.
   Juego para un muñón de cojinete.

2. Sats för lagertapp nr 1.
   Kit for bearing journal No. 1.
   Jeu pour tourillons no 1.
   Satz für Lagerbolzen Nr. 1.
   Juego para muñones de cojinetes nro. 1.

3. Sats för lagertapp nr 2, 3, 5 och 6.
   Kit for bearing journal Nos. 2, 3, 5 and 6.
   Jeu pour tourillons no 2, 3, 5 et 6.
   Satz für Lagerbolzen Nr. 2, 3, 5 und 6.
   Juego para muñones de cojinetes nros. 2, 3, 5 y 6.

4. Sats för lagertapp nr 4.
   Kit for bearing journal No. 4.
   Jeu pour tourillons no 4.
   Satz für Lagerbolzen Nr. 4.
   Juego para muñones de cojinetes nro. 4.

5. Flänslagerskål, flänsens höjd = 7,247 mm.
   Flange bearing shell, flange height = 7,247 mm.
   Coussinets à joues fixes, hauteur de joue = 7,247 mm.
   Stützlagerschale, Flanschhöhe = 7,247 mm.
   Casquillo de cojinete con pestaña, altura pestaña = 7,247 mm.

6. Tryckbrickslagerskål.
   Thrust washer bearing shell.
   Coussinets à joues séparées.
   Druckscheibenlagerschale.
   Casquillo de cojinete para arandela de buje.

7. Sats för lagertapp nr 7.
   Kit for bearing journal No. 7.
   Jeu pour tourillons no 7.
   Satz für Lagerbolzen Nr. 7.
   Juego para muñónes de cojinetes nro. 7.

8. Satsen består av samtliga tryckbrickor för ett ramlager.
   The kit consists of all thrust washers for one main bearing.
   Le jeu se compose de toutes les rondelles destinées à un palier de vilebrequin.
   Der Satz enthält sämtliche Druckscheiben für ein Hauptlager.
   El juego se compone de todas las arandelas de empuje para un cojinete de bancada.

Sida / Page	Grupp / Group		Utgåva / Issue
112	2A	REPARATIONSSATS, MOTOR / REPAIR KITS, ENGINE	1

Pos. / Fig.	Antal / Qty	Detalj nr / Part No	Benämning	Description	Sats/Kit	Anmärkning / Notes	
	.		TRYCKBRICKSATS RAMLAGER	THRUST WASHER KIT MAIN BEARING		1) D50A,TD50A,D50B,TD50B	010
							020
	1	276751-5	.STD D.	.STD D.			030
	1	276752-3	.0,1 MM ÖD.	.0.1 MM ÖD.			040
	1	276753-1	.0,2 MM ÖD.	.0.2 MM ÖD.			050
	1	276780-4	.0,3 MM ÖD.	.0.3 MM ÖD.			060
	4		..TRYCKBRICKA	..THRUST WASHER	8		070
							080
	.		TRYCKBRICKSATS RAMLAGER	THRUST WASHER KIT MAIN BEARING		1) D67A,D67B,D67C,TD67C	090
							100
	1	276781-2	.STD D.	.STD D.			110
	1	276782-0	.0,1 MM ÖD.	.0.1 MM ÖD.			120
	1	276783-8	.0,2 MM ÖD.	.0.2 MM ÖD.			130
	1	276784-6	.0,3 MM ÖD.	.0.3 MM ÖD.			140
	2		..TRYCKBRICKA	..THRUST WASHER	8		150
	2		..TRYCKBRICKA	..THRUST WASHER	8		160
							170
	.		TRYCKBRICKSATS RAMLAGER	THRUST WASHER KIT MAIN BEARING		1) D70A,TD70A,D70B, TD70B,TD70D	180
							190
	1	276754-9	.STD D.	.STD D.			200
	1	276755-6	.0,1 MM ÖD.	.0.1 MM ÖD.			210
	1	276756-4	.0,2 MM ÖD.	.0.2 MM ÖD.			220
	1	276757-2	.0,3 MM ÖD.	.0.3 MM ÖD.			230
	4		..TRYCKBRICKA	..THRUST WASHER	8		240
							250
	.		TRYCKBRICKSATS RAMLAGER	THRUST WASHER KIT MAIN BEARING		1) D96AL,D96AS,TD96AS	260
							270
	1	276739-0	.STD D.	.STD D.			280
	1	276740-8	.0,1 MM ÖD.	.0.1 MM ÖD.			290
	1	276741-6	.0,2 MM ÖD.	.0.2 MM ÖD.			300
	1	276742-4	.0,3 MM ÖD.	.0.3 MM ÖD.			310
	2		..TRYCKBRICKA	..THRUST WASHER	8		320
	2		..TRYCKBRICKA	..THRUST WASHER	8		330
							340
	.		TRYCKBRICKSATS RAMLAGER	THRUST WASHER KIT MAIN BEARING		1) D96B,TD96B,TD96C	350
							360
	1	276739-0	.STD D.	.STD D.			370
	1	276740-8	.0,1 MM ÖD.	.0.1 MM ÖD.			380
	1	276741-6	.0,2 MM ÖD.	.0.2 MM ÖD.			390
	1	276742-4	.0,3 MM ÖD.	.0.3 MM ÖD.			400
	2		..TRYCKBRICKA	..THRUST WASHER	8		410
	2		..TRYCKBRICKA	..THRUST WASHER	8		420
							430
	.		TRYCKBRICKSATS RAMLAGER	THRUST WASHER KIT MAIN BEARING		1) D100A,TD100A,HD100A, THD100A,D100B,THD100D	440
							450
	1	276758-0	.STD D.	.STD D.			460
	1	276759-8	.0,1 MM ÖD.	.0.1 MM ÖD.			470
	1	276760-6	.0,2 MM ÖD.	.0.2 MM ÖD.			480
	1	276761-4	.0,3 MM ÖD.	.0.3 MM ÖD.			490
	4		..TRYCKBRICKA	..THRUST WASHER	8		500

1. Satsen består av samtliga tryckbrickor för ett ramlager.
The kit consists of all thrust washers for one main bearing.
Le jeu se compose de toutes les rondelles destinées à un palier de vilebrequin.
Der Satz enthält sämtliche Druckscheiben für ein Hauptlager.
El juego se compone de todas las arandelas de empuje para un cojinete de bancada.

Utgåva / Issue 1	REPARATIONSSATS, MOTOR / REPAIR KITS, ENGINE	Grupp / Group 2A	Sida / Page 114

Pos. Fig.	Antal Qty	Detalj nr Part No	Benämning	Description	Sats/Kit	Anmärkning Notes
	. . . .		TRYCKBRICKSATS RAMLAGER	THRUST WASHER KIT MAIN BEARING		1) TD120A
	1 . . .	276791-1	.STD D.	.STD D.		
	1 . . .	276792-9	.0,1 MM ÖD.	.0.1 MM ÖD.		
	1 . . .	276793-7	.0,2 MM ÖD.	.0.2 MM ÖD.		
	4 . . .		..TRYCKBRICKA	..THRUST WASHER	8	
	. . . .		TRYCKBRICKSATS RAMLAGER	THRUST WASHER KIT MAIN BEARING		1) VDC
	1 . . .	276781-2	.STD D.	.STD D.		
	1 . . .	276782-0	.0,1 MM ÖD.	.0.1 MM ÖD.		
	1 . . .	276783-8	.0,2 MM ÖD.	.0.2 MM ÖD.		
	1 . . .	276784-6	.0,3 MM ÖD.	.0.3 MM ÖD.		
	2 . . .		..TRYCKBRICKA	..THRUST WASHER	8	
	2 . . .		..TRYCKBRICKA	..THRUST WASHER	8	

1. Satsen består av samtliga tryckbrickor för ett ramlager.
The kit consists of all thrust washers for one main bearing.
Le jeu se compose de toutes les rondelles destinées à un palierde vilebrequin.
Der Satz enthält sämtliche Druckscheiben für ein Hauptlager.
El juego se compone de todas las arandelas de empuje para un cojinete de bancada.

Sida / Page	Grupp / Group		Utgåva / Issue
116	2A	REPARATIONSSATS, MOTOR / REPAIR KITS, ENGINE	1

Pos. Fig.	Antal Qty	Detalj nr Part No	Benämning	Description	Sats/Kit	Anmärkning Notes	
	.		VEVLAGERSATS.	BIG END BEARING KIT . . .		1) B4B	010
	1	276650-9	.STD D.	.STD D.			020
	8		..LAGERSKÅL	..SHELL	8		030
							040
	.		VEVLAGERSATS.	BIG END BEARING KIT . . .		1) B14A	050
	1	276654-1	.STD D.	.STD D.			060
	1	276655-8	.0,010 TUM UD	.0.010 TUM UD			070
	1	276656-6	.0,020 TUM UD	.0.020 TUM UD			080
	1	276657-4	.0,030 TUM UD	.0.030 TUM UD			090
	8		..LAGERSKÅL	..SHELL	8		100
							110
	.		VEVLAGERSATS.	BIG END BEARING KIT . . .		1) B16A	120
	1	276658-2	.STD D.	.STD D.			130
	1	276659-0	.0,010 TUM UD	.0.010 TUM UD			140
	1	276660-8	.0,020 TUM UD	.0.020 TUM UD			150
	1	276661-6	.0,030 TUM UD	.0.030 TUM UD			160
	8		..LAGERSKÅL	..SHELL	8		170
							180
	.		VEVLAGERSATS.	BIG END BEARING KIT . . .		1) B16B,B16D	190
	1	276654-1	.STD D.	.STD D.			200
	1	276655-8	.0,010 TUM UD	.0.010 TUM UD			210
	1	276656-6	.0,020 TUM UD	.0.020 TUM UD			220
	1	276657-4	.0,030 TUM UD	.0.030 TUM UD			230
	8		..LAGERSKÅL	..SHELL	8		240
							250
	.		VEVLAGERSKÅL.	BIG END BEARING KIT . . .		1) B18A,B18B,B18D	260
	1	271051-5	.STD D.	.STD D.			270
	1	271052-3	.0,010 TUM UD	.0.010 TUM UD			280
	1	271053-1	.0,020 TUM UD	.0.020 TUM UD			290
	1	276665-7	.0,030 TUM UD	.0.030 TUM UD			300
	1	271003-6	.0,040 TUM UD	.0.040 TUM UD			310
	1	271004-4	.0,050 TUM UD	.0.050 TUM UD			320
	8		..LAGERSKÅL	..SHELL	8		330
							340
	.		VEVLAGERSATS.	BIG END BEARING KIT . . .		1) B20A,B20B,B20E,B20F	350
	1	271051-5	.STD D.	.STD D.		2)	360
	1	271063-0	.STD D.	.STD D.		3)	370
	1	271052-3	.0,010 TUM UD	.0.010 TUM UD		2)	380
	1	271064-8	.0,010 TUM UD	.0.010 TUM UD		3)	390
	1	271053-1	.0,020 TUM UD	.0.020 TUM UD		2)	400
	1	271065-5	.0,020 TUM UD	.0.020 TUM UD		3)	410
	8		..LAGERSKÅL	..SHELL	8		420
							430
	.		VEVLAGERSATS.	BIG END BEARING KIT . . .		1) B30,B30A,B30E,B30F	440
	1	271054-9	.STD D.	.STD D.		4)	450
	1	271066-3	.STD D.	.STD D.		5)	460
	1	271055-6	.0,010 TUM UD	.0.010 TUM UD		4)	470
	1	271067-1	.0,010 TUM UD	.0.010 TUM UD		5)	480
	1	271056-4	.0,020 TUM UD	.0.020 TUM UD		4)	490
	1	271068-9	.0,020 TUM UD	.0.020 TUM UD		5)	500
	12		..LAGERSKÅL	..SHELL	8		510

1. Sats per motor. Kit per engine. Jeu pour tout le moteur. Satz für den ganzen Motor. Juego para el motor completo.

2. 142 ch -393949, 144 ch -427999, 145 ch -210049. 3. 142 ch 393950-, 144 ch 428000-, 145 ch 210050-.
4. Ch -102949. 5. Ch 102950-.

Utgåva / Issue 1	REPARATIONSSATS, MOTOR / REPAIR KITS, ENGINE	Grupp / Group 2A	Sida / Page 118

Pos. / Fig.	Antal / Qty	Detalj nr / Part No	Benämning	Description	Sats/Kit	Anmärkning / Notes
	.		VEVLAGERSATS.	BIG END BEARING KIT . . .		1) B36AV
	1	276666-5	.STD D.	.STD D.		
	1	276667-3	.0,010 TUM UD	.0.010 TUM UD		
	1	276668-1	.0,020 TUM UD	.0.020 TUM UD		
	1	276669-9	.0,030 TUM UD	.0.030 TUM UD		
	16		..LAGERSKÅL	..SHELL	8	
	.		VEVLAGERSATS.	BIG END BEARING KIT . . .		1) D39A,D39B
	1	483354-7	.STD D.	.STD D.		
	1	483355-4	.0,010 TUM UD	.0.010 TUM UD		
	1	483356-2	.0,020 TUM UD	.0.020 TUM UD		
	1	483357-0	.0,030 TUM UD	.0.030 TUM UD		
	10		..LAGERSKÅL	..SHELL	8	
	.		VEVLAGERSATS.	BIG END BEARING KIT . . .		1) D47A,D47B,TD47B
	1	276670-7	.STD D.	.STD D.		
	1	276671-5	.0,010 TUM UD	.0.010 TUM UD		
	1	276672-3	.0,020 TUM UD	.0.020 TUM UD		
	1	276673-1	.0,030 TUM UD	.0.030 TUM UD		
	1	271037-4	.0,040 TUM UD	.0.040 TUM UD		
	1	271038-2	.0,050 TUM UD	.0.050 TUM UD		
	12		..LAGERSKÅL	..SHELL	8	
	.		VEVLAGERSATS.	BIG END BEARING KIT . . .		1) D50A,TD50A,D50B,TD50B
	1	276670-7	.STD D.	.STD D.		
	1	276671-5	.0,010 TUM UD	.0.010 TUM UD		
	1	276672-3	.0,020 TUM UD	.0.020 TUM UD		
	1	276673-1	.0,030 TUM UD	.0.030 TUM UD		
	1	271037-4	.0,040 TUM UD	.0.040 TUM UD		
	1	271038-2	.0,050 TUM UD	.0.050 TUM UD		
	12		..LAGERSKÅL	..SHELL	8	
	.		VEVLAGERSATS.	BIG END BEARING KIT . . .		1) D67A
	1	276674-9	.STD D.	.STD D.		
	1	276675-6	.0,010 TUM UD	.0.010 TUM UD		
	1	276676-4	.0,020 TUM UD	.0.020 TUM UD		
	1	276677-2	.0,030 TUM UD	.0.030 TUM UD		
	1	271039-0	.0,040 TUM UD	.0.040 TUM UD		
	1	271040-8	.0,050 TUM UD	.0.050 TUM UD		
	12		..LAGERSKÅL	..SHELL	8	
	.		VEVLAGERSATS.	BIG END BEARING KIT . . .		1) D67B,D67C,TD67C
	1	276678-0	.STD D.	.STD D.		
	1	276679-8	.0,010 TUM UD	.0.010 TUM UD		
	1	276680-6	.0,020 TUM UD	.0.020 TUM UD		
	1	276681-4	.0,030 TUM UD	.0.030 TUM UD		
	1	271041-6	.0,040 TUM UD	.0.040 TUM UD		
	1	271042-4	.0,050 TUM UD	.0.050 TUM UD		
	12		..LAGERSKÅL	..SHELL	8	

1. Sats per motor. Kit per engine. Jeu pour tout le moteur. Satz für den ganzen Motor. Juego para el motor completo.

Sida / Page 120	Grupp / Group 2A	REPARATIONSSATS MOTOR / REPAIR KITS ENGINE	Utgåva / Issue 1

Pos. Fig.	Antal Qty	Detalj nr Part No	Benämning	Description	Sats/Kit	Anmärkning Notes	
	. . . .		VEVLAGERSATS.	BIG END BEARING KIT . . .		1) D70A,TD70A,D70B,TD70B	010
	1 . . .	276678-0	.STD D.	.STD D.			020
	1 . . .	276679-8	.0,010 TUM UD	.0.010 TUM UD			030
	1 . . .	276680-6	.0,020 TUM UD	.0.020 TUM UD			040
	1 . . .	276681-4	.0,030 TUM UD	.0.030 TUM UD			050
	1 . . .	271041-6	.0,040 TUM UD	.0.040 TUM UD			060
	1 . . .	271042-4	.0,050 TUM UD	.0.050 TUM UD			070
	12 . . .		..LAGERSKÅL	..SHELL	8		080
							090
	. . . .		VEVLAGERSATS.	BIG END BEARING KIT . . .		1) D96AL,D96AS	100
	1 . . .	276682-2	.STD D.	.STD D.			110
	1 . . .	276683-0	.0,25 MM UD	.0.25 MM UD			120
	1 . . .	276684-8	.0,50 MM UD	.0.50 MM UD			130
	1 . . .	276685-5	.0,75 MM UD	.0.75 MM UD			140
	1 . . .	271043-2	.1,00 MM UD	.1.00 MM UD			150
	1 . . .	271044-0	.1,25 MM UD	.1.25 MM UD			160
	12 . . .		..LAGERSKÅL	..SHELL	8		170
							180
	. . . .		VEVLAGERSATS.	BIG END BEARING KIT . . .		1) D96B,TD96B,TD96C	190
	1 . . .	276682-2	.STD D.	.STD D.			200
	1 . . .	276683-0	.0,25 MM UD	.0.25 MM UD			210
	1 . . .	276684-8	.0,50 MM UD	.0.50 MM UD			220
	1 . . .	276685-5	.0,75 MM UD	.0.75 MM UD			230
	1 . . .	271043-2	.1,00 MM UD	.1.00 MM UD			240
	1 . . .	271044-0	.1,25 MM UD	.1.25 MM UD			250
	12 . . .		..LAGERSKÅL	..SHELL	8		260
							270
	. . . .		VEVLAGERSATS.	BIG END BEARING KIT . . .		1) D100A,TD100A,D100B	280
	1 . . .	276682-2	.STD D.	.STD D.			290
	1 . . .	276683-0	.0,25 MM UD	.0.25 MM UD			300
	1 . . .	276684-8	.0,50 MM UD	.0.50 MM UD			310
	1 . . .	276685-5	.0,75 MM UD	.0.75 MM UD			320
	1 . . .	271043-2	.1,00 MM UD	.1.00 MM UD			330
	1 . . .	271044-0	.1,25 MM UD	.1.25 MM UD			340
	12 . . .		..LAGERSKÅL	..SHELL	8		350
							360
	. . . .		VEVLAGERSATS.	BIG END BEARING KIT . . .		1) TD120A	370
	1 . . .	271057-2	.STD D.	.STD D.			380
	1 . . .	271058-0	.0,25 MM UD	.0.25 MM UD			390
	1 . . .	271059-8	.0,50 MM UD	.0.50 MM UD			400
	1 . . .	271060-6	.0,75 MM UD	.0.75 MM UD			410
	12 . . .		..LAGERSKÅL	..SHELL	8		420
							430
	. . . .		VEVLAGERSATS.	BIG END BEARING KIT . . .		1) VDA MO 1757-	440
	1 . . .	276674-9	.STD D.	.STD D.			450
	1 . . .	276675-6	.0,010 TUM UD	.0.010 TUM UD			460
	1 . . .	276676-4	.0,020 TUM UD	.0.020 TUM UD			470
	1 . . .	276677-2	.0,030 TUM UD	.0.030 TUM UD			480
	1 . . .	271039-0	.0,040 TUM UD	.0.040 TUM UD			490
	1 . . .	271040-8	.0,050 TUM UD	.0.050 TUM UD			500
	12 . . .		..LAGERSKÅL	..SHELL			510

1 Sats per motor. Kit per engine. Jeu pour tout le moteur. Satz für den ganzen Motor. Juego para el motor completo.

Utgåva / Issue 1	REPARATIONSSATS, MOTOR / REPAIR KITS, ENGINE	Grupp / Group 2A	Sida / Page 122

Pos. Fig.	Antal Qty	Detalj nr Part No	Benämning	Description	Sats/Kit	Anmärkning Notes
	.		VEVLAGERSATS.	BIG END BEARING KIT . . .		1) VDB
	1	276682-2	.STD D.	.STD D.		
	1	276683-0	.0,25 MM UD	.0.25 MM UD		
	1	276684-8	.0,50 MM UD	.0.50 MM UD		
	1	276685-5	.0,75 MM UD	.0.75 MM UD		
	1	271043-2	.1,00 MM UD	.1.00 MM UD		
	1	271044-0	.1,25 MM UD	.1.25 MM UD		
	12		..LAGERSKÅL	..SHELL	8	
	.		VEVLAGERSATS.	BIG END BEARING KIT . . .		1) VDC
	1	276674-9	.STD D.	.STD D.		
	1	276675-6	.0,010 TUM UD	.0.010 TUM UD		
	1	276676-4	.0,020 TUM UD	.0.020 TUM UD		
	1	276677-2	.0,030 TUM UD	.0.030 TUM UD		
	1	271039-0	.0,040 TUM UD	.0.040 TUM UD		
	1	271040-8	.0,050 TUM UD	.0.050 TUM UD		
	12		..LAGERSKÅL	..SHELL	8	
	.		VEVLAGERSATS.	BIG END BEARING KIT . . .		1) VDF
	1	276682-2	.STD D.	.STD D.		
	1	276683-0	.0,25 MM UD	.0.25 MM UD		
	1	276684-8	.0,50 MM UD	.0.50 MM UD		
	1	276685-5	.0,75 MM UD	.0.75 MM UD		
	1	271043-2	.1,00 MM UD	.1.00 MM UD		
	1	271044-0	.1,25 MM UD	.1.25 MM UD		
	12		..LAGERSKÅL	..SHELL	8	

1. Sats per motor. Kit per engine. Jeu pour tout le moteur. Satz für den ganzen Motor. Juego para el motor completo.

Reparationssatser
Repair kits

Reservdelskatalog
Parts catalogue

VOLVO

Sida / Page	Grupp / Group		Utgåva / Issue
124	2A	REPARATIONSSATS, MOTOR / REPAIR KITS, ENGINE	1

Pos. / Fig.	Antal Qty 276 274	276 294	273 309	276 276	Detalj nr / Part No	Benämning	Description	Sats/Kit	Anmärkning / Notes	
	1	.	.	.	276274-8	TRANSMISSIONSDREVSATS . .	TIMING GEAR KIT		B4B,B14,B16	010
	2	.	.	.	15181-1	.LASBRICKA.	.LOCK WASHER.			020
	1	.	.	.	19236-9	.FILTRING	.FELT RING.			030
	1	.	.	.	190537-1	.FILTRING	.FELT RING.			040
	1	.	.	.	403075-5	.PACKNING	.GASKET			050
	1	.	.	.		.VEVAXELDREV.	.CRANKSHAFT GEAR. . . .	8		060
	1	.	.	.		.KAMAXELDREV.	.CAMSHAFT GEAR.	8		070
										080
	.	1	.	.	276294-6	TRANSMISSIONSDREVSATS	TIMING GEAR KIT		B18,B20, B30,B30A,B30F	090 100
	.	1	.	.	418272-1	.PACKNING	.GASKET			110
	.	1	.	.	418622-7	.FILTRING	.FELT RING.			120
	.	1	.	.	418624-3	.LASRING.	.LOCK RING.			130
	.	1	.	.	430132-1	.TATNINGSRING	.SEALING RING			140
	.	1	.	.	430133-9	.PACKNING	.GASKET			150
	.	2	.	.	943455-6	.SKRUV.	.SCREW.			160
	.	1	.	.		.TRYCKFLANS	.THRUST FLANGE.	8		170
	.	1	.	.		.VEVAXELDREV.	.CRANKSHAFT GEAR. . . .	8		180
	.	1	.	.		.KAMAXELDREV.	.CAMSHAFT GEAR.	8		190
										200
	.	.	1	.	273309-5	TRANSMISSIONSDREVSATS . .	TIMING GEAR KIT		B30E	210
	.	.	1	.	430132-1	.TATNINGSRING	.SEALING RING			220
	.	.	1	.	430133-9	.PACKNING	.GASKET			230
	.	.	2	.	943455-6	.SKRUV.	.SCREW.			240
	.	.	1	.		.TRYCKFLANS	.THRUST FLANGE.	8		250
	.	.	1	.		.VEVAXELDREV.	.CRANKSHAFT GEAR. . . .	8		260
	.	.	1	.		.KAMAXELDREV.	.CAMSHAFT GEAR.	8		270
										280
	.	.	.	1	276276-3	TRANSMISSIONSDREVSATS . .	TIMING GEAR KIT		B36AV	290
	.	.	.	1	114259-5	.TATNINGSRING	.SEALING RING			300
	.	.	.	1	120340-5	.LASBRICKA.	.LOCK WASHER.			310
	.	.	.	1	415303-7	.PACKNING	.GASKET			320
	.	.	.	1		.VEVAXELDREV.	.CRANKSHAFT GEAR. . . .	8		330
	.	.	.	1		.KAMAXELDREV.	.CAMSHAFT GEAR.	8		340
										350
	273	273	.	.						360
	059	060	.	.						370
	1	.	.	.	273059-6	GUMMIKUDDESATS MOTORUPPHÄNGNING	RUBBER CUSHION KIT, ENGINE MOUNTINGS		B4B,B14,B16,B18	380 390
	1	.	.	.	960145-1	.BRICKA	.WASHER			400
	1	.	.	.		.GUMMIKUDDE	.RUBBER CUSHION	8		410
	2	.	.	.	955850-3	.MUTTER	.NUT.			420
	2	.	.	.	955924-6	.FJÄDERBRICKA	.SPRING WASHER.			430
										440
	.	1	.	.	273060-4	GUMMIKUDDESATS MOTORUPPHÄNGNING	RUBBER CUSHION KIT, ENGINE MOUNTINGS		B16A,B18A,B18D	450 460
	.	2	.	.	940110-0	.FJÄDERBRICKA	.SPRING WASHER.			470
	.	1	.	.		.GUMMIKUDDE	.RUBBER CUSHION	8		480
	.	2	.	.	940157-1	.MUTTER	.NUT.			490
	.	2	.	.	955896-6	.BRICKA	.WASHER			500

004
005

Utgåva / Issue 1	REPARATIONSSATS, MOTOR / REPAIR KITS, ENGINE	Grupp / Group 2A	Sida / Page 126

Pos. / Fig.	Antal Qty 276 277	276 277	54 523	276 277	Detalj nr / Part No	Benämning	Description	Sats/Kit	Anmärkning / Notes
	1	.	.	.	276277-1	PACKNINGSSATS, OLJEFILTER	GASKET KIT, OIL FILTER		1) D47A MO 9827-. D47B,TD47B
	1	.	.	.	11996-6	.PACKNING	.GASKET		
	4	.	.	.	18839-1	.PACKNING	.GASKET		
	1	.	.	.	190964-7	.GUMMIRING	.RUBBER RING		
	2	.	.	.	190966-2	.GUMMIRING	.RUBBER RING		
	2	.	.	.	191058-7	.GUMMIRING	.RUBBER RING		
	1	.	.	.	412442-6	.PACKNING	.GASKET		
	2	.	.	.	417078-3	.GUMMIRING	.RUBBER RING		
	1	.	.	.	417184-9	.PACKNING	.GASKET		
	2	.	.	.	417209-4	.PACKNING	.GASKET		
	1	.	.	.	417247-4	.PACKNING	.GASKET		
	2	.	.	.	417335-7	.SPIRALFJÄDER	.COIL SPRING		
	1	.	.	.	417666-5	.GUMMIRING	.RUBBER RING		
	.	1	.	.	276277-1	PACKNINGSSATS, OLJEFILTER	GASKET KIT, OIL FILTER		1) D67C,TD67C
	.	1	.	.	11996-6	.PACKNING	.GASKET		
	.	4	.	.	18839-1	.PACKNING	.GASKET		
	.	1	.	.	190964-7	.GUMMIRING	.RUBBER RING		
	.	2	.	.	190966-2	.GUMMIRING	.RUBBER RING		
	.	2	.	.	191058-7	.GUMMIRING	.RUBBER RING		
	.	1	.	.	412442-6	.PACKNING	.GASKET		
	.	1	.	.	417078-3	.GUMMIRING	.RUBBER RING		
	.	1	.	.	417184-9	.PACKNING	.GASKET		
	.	2	.	.	417209-4	.PACKNING	.GASKET		
	.	1	.	.	417247-4	.PACKNING	.GASKET		
	.	2	.	.	417335-7	.SPIRALFJÄDER	.COIL SPRING		
	.	1	.	.	417666-5	.GUMMIRING	.RUBBER RING		
	.	.	1	.	54523-6	PACKNINGSSATS, OLJEFILTER	GASKET KIT, OIL FILTER		D96AL
	.	.	1	.	11996-6	.PACKNING	.GASKET		
	.	.	1	.	11999-0	.PACKNING	.GASKET		
	.	.	2	.	125326-9	.GUMMIRING	.RUBBER RING		
	.	.	1	.	400830-6	.PACKNING	.GASKET		
	.	.	1	.	414204-8	.PACKNING	.GASKET		
	.	.	1	.	414205-5	.PACKNING	.GASKET		
	.	.	1	.	414211-3	.PACKNING	.GASKET		
	.	.	.	1	276277-1	PACKNINGSSATS, OLJEFILTER	GASKET KIT, OIL FILTER		1) D96B,TD96B,TD96C
	.	.	.	1	11996-6	.PACKNING	.GASKET		
	.	.	.	4	18839-1	.PACKNING	.GASKET		
	.	.	.	1	190964-7	.GUMMIRING	.RUBBER RING		
	.	.	.	2	190966-2	.GUMMIRING	.RUBBER RING		
	.	.	.	2	191058-7	.GUMMIRING	.RUBBER RING		
	.	.	.	1	412442-6	.PACKNING	.GASKET		
	.	.	.	1	417078-3	.GUMMIRING	.RUBBER RING		
	.	.	.	1	417184-9	.PACKNING	.GASKET		
	.	.	.	2	417209-4	.PACKNING	.GASKET		
	.	.	.	1	417247-4	.PACKNING	.GASKET		
	.	.	.	2	417335-7	.SPIRALFJÄDER	.COIL SPRING		
	.	.	.	1	417666-5	.GUMMIRING	.RUBBER RING		

1. Packningssats för komplett oljefilter med spaltfilter.
Gasket kit for complete oil filter with stave filter.
Jeu de joints pour filtre à huile complet avec filtre mécanique.
Dichtungssatz für kpl. Ölfilter mit Spaltfilter.
Juego de empaquetaduros para filtro de aceite completo con filtro mecánico.

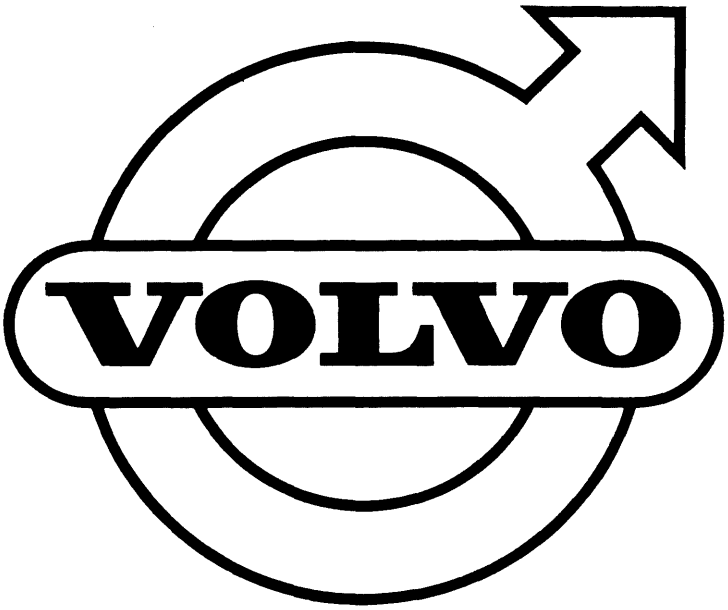
VOLVO

GRUPP 2b
Kylsystem

INNEHÅLLSFÖRTECKNING

Se sida 1B

GROUP 2b
Cooling system

INDEX

See page 1B

GROUPE 2b
Système de refroidissement

TABLE DES MATIERES

Voir page 1C

GRUPPE 2b
Kühlanlage

INHALTSVERZEICHNIS

S. Seite 1C

GRUPO 2b
Sistema de refrigeración

INDICE

Véase pág. 1C

INNEHÅLLSFÖRTECKNING

Reparationssats för kylsystem:

. Byte av kylarelement ..... Sida 2
. För slutet kylsystem ..... Sida 2
. Tätningslister, kylare ..... Sida 2
. Vattenpump ..... Sida 4
. Termostatsats ..... Sida 16
. För gummiupphängd kylfläkt (monteringsdetaljer) ..... Sida 16
. För hydraulventil (för drivning av fläkt) ..... Sida 16
. Kylarslangsats ..... Sida 18

INDEX

Repair kits for cooling system:

. Installation parts kit for radiator replacement ..... Page 2
. For sealed cooling systems ..... Page 2
. Seal moulding kit, radiator ..... Page 2
. Water pump ..... Page 4
. Thermostat kit ..... Page 16
. For rubber-mounted cooling fan (installation parts) ..... Page 16
. For hydraulic valve (fan drive) ..... Page 16
. Radiator hose ..... Page 18

TABLE DES MATIERES

Jeu de réparations de système de refroidissement:

. Echange du radiateur ..... Page 2
. Pour système de refroidissement en circuit femé ..... Page 2
. Joint d étanchéité, radiateur ..... Page 2
. Pompe à eau ..... Page 4
. Jeu de thermostat ..... Page 16
. Pour ventilateur monté sur caoutchouc (pièces de montage) ..... Page 16
. Soupape hydraulique (pour entraînement du ventilateur) ..... Page 16
. Jeu de tuyau de refroidissement ..... Page 18

INHALTSVERZEICHNIS

. Austausch des Kühlers ..... Seite 2
. Für geschlossene Kühlanlage ..... Seite 2
. Dichtungsleisten, Kühler ..... Seite 2
. Kühlwasserpumpe ..... Seite 4
. Thermostatsatz ..... Seite 16
. Für Lüfter mit Gummiaufhängung (Einbauteile) ..... Seite 16
. Hydraulikventil (zum Antrieb des Lüfters) ..... Seite 16
. Kühlerschlauchsatz ..... Seite 18

INDICE

Juego de reparaciones para el sistema de refrigeración:

. Cambio de radiador ..... Página 2
. Para sistema de refrigeración de circuito cerrado ..... Página 2
. Listones de estanquidad, radiador ..... Página 2
. Bomba de agua ..... Página 4
. Juego de termostatos ..... Página 16
. Para ventilador de suspensión elástica (detalles de montaje) ..... Página 16
. Válvula hidráulica (para accionamiento de ventilador) ..... Página 16
. Tubo del radiator ..... Página 18

Sida / Page	Grupp / Group		Utgåva / Issue
2	2B	REPARATIONSSATS, KYLSYSTEM / REPAIR KITS COOLING SYSTEM	1

Pos. / Fig.	Antal Qty 273 064	273 080	273 006	273 015	Detalj nr / Part No	Benämning	Description	Sats/Kit	Anmärkning / Notes	
	1	.	.	.	273064-6	REPARATIONSSATS, BYTE AV KYLARELEMENT	INSTALLATION PARTS KIT FOR RADIATOR REPLACEMENT		P120 CH-225049,P130 CH-216949,P220 CH-44599	004 005 010 020
	2	.	.	.		.KYLARSLANG	.RADIATOR HOSE.	8		030
	2	.	.	.	663497-6	.HYLSA.	.SLEEVE			040
	3	.	.	.	673989-0	.GUMMIBUSSNING.	.RUBBER BUSHING			050
	2	.	.	.	940115-9	.SKRUV.	.SCREW.			060
	4	.	.	.	951791-3	.KLAMMER.	.CLAMP.			070
	2	.	.	.	955950-1	.LÅSBRICKA.	.LOCK WASHER.			080
	2	.	.	.	960148-5	.BRICKA	.WASHER			090
										100
	.	1	.	.		REPARATIONSSATS, FÖR SLUTET KYLSYSTEM	REPAIR KIT, SEALED COOLING SYSTEMS		1,2)P120,P130,P220	110 120
	.	2	.	.	419333-0	.RÖRANSLUTNING.	.WATER OUTLER PIPE. . .			130
	.	2	.	.	663497-6	.HYLSA.	.SLEEVE			140
	.	1	.	.	673336-4	.KYLARLOCK.	.FILLER CAP			150
	.	1	.	.		.KYLARSLANG,ÖVRE. . . .	.RADIATOR HOSE,UPPER. .	8		160
	.	1	.	.		.KYLARSLANG,NEDRE . . .	.RADIATOR HOSE,LOWER. .	8		170
	.	3	.	.	673989-0	.GUMMIBUSSNING.	.RUBBER BUSHING			180
	.	1	.	.	676558-0	.EXPANSIONSTANK	.EXPANSION TANK			190
	.	2	.	.	940115-9	.SKRUV.	.SCREW.			200
	.	650	.	.	942700-6	.SLANG.	.HOSE			210
	.	1	.	.	951792-1	.KLAMMER.	.CLAMP.			220
	.	3	.	.	951793-9	.KLAMMER.	.CLAMP.			230
	.	2	.	.	955950-1	.LÅSBRICKA.	.LOCK WASHER.			240
	.	2	.	.	960148-5	.BRICKA	.WASHER			250
										260
	.	.	1	.	273006-7	REPARATIONSSATS, FÖR SLUTET KYLSYSTEM	REPAIR KIT, SEALED COOLING SYSTEMS		3,4)P180	270 280
	.	.	2	.	419333-0	.RÖRANSLUTNING.	.WATER OUTLER PIPE. . .			290
	.	.	2	.	663497-6	.HYLSA.	.SLEEVE			300
	.	.	1	.	671840-7	.KYLARSLANG,NEDRE . . .	.RADIATOR HOSE,LOWER. .			310
	.	.	1	.	673336-4	.KYLARLOCK.	.FILLER CAP			320
	.	.	1	.		.KYLARSLANG,ÖVRE. . . .	.RADIATOR HOSE,UPPER. .	8		330
	.	.	3	.	673989-0	.GUMMIBUSSNING.	.RUBBER BUSHING			340
	.	.	1	.	676558-0	.EXPANSIONSTANK	.EXPANSION TANK			350
	.	.	630	.	942700-6	.SLANG.	.HOSE			360
	.	.	1	.	951789-7	.KLAMMER.	.CLAMP.			370
	.	.	1	.	951791-3	.KLAMMER.	.CLAMP.			380
	.	.	3	.	951793-9	.KLAMMER.	.CLAMP.			390
	.	.	2	.	955675-4	.SKRUV.	.SCREW.			400
	.	.	2	.	955950-1	.LÅSBRICKA.	.LOCK WASHER.			410
	.	.	2	.	960148-5	.BRICKA	.WASHER			420
										430
	.	.	.	1	273015-8	TÄTNINGSLISTSATS, KYLARE	SEAL MOULDING KIT RADIATOR		L485,L495	440 450
	.	.	.	2		.TÄTNING.	.SEAL MOULDING.	8		460
	.	.	.	2		.TÄTNING.	.SEAL MOULDING.	8		470
	.	.	.	1		.TÄTNING.	.SEAL MOULDING.	8		480
	.	.	.	1		.TÄTNING.	.SEAL MOULDING.	8		490
	.	.	.	1		.TÄTNING.	.SEAL MOULDING.	8		500

1. P120 ch-225049, P130 ch-216949, P220 ch-44599.
   För vagnar som icke har slutet kylsystem.
   For cars without sealed cooling systems.
   Pour véhicules n'ayant pas de système de refroidissement en circuit fermé.
   Für Wagen ohne geschlossene Kühlanlage.
   Para vehículos sin sistema de refrigeración de circuito cerrado.

2. P120 ch 225049-. P130 ch 216950-. P220 ch 44600-.
   För vagnar som har slutet kylsystem.
   For cars with sealed cooling systems.
   Pour véhicules ayant un système de refroidissement en circuit fermé.
   Für Wagen mit geschlossener Kühlanlage.
   Para vehículos que tienen sistema de refrigeración de circuito cerrado.

3. P180 ch-19174.
   För vagnar som icke har slutet kylsystem.
   For cars without sealed cooling systems.
   Pour véhicules n'ayant pas de système de refroidissement en circuit fermé.
   Für Wagen ohne geschlossene Kühlanlage.
   Para vehículos sin sistema de refrigeración de circuito cerrado.

4. P180 ch 19175-.
   För vagnar som har slutet kylsystem.
   For cars with sealed cooling systems.
   Pour véhicules ayant un système de refroidissement en circuit fermé.
   Für Wagen mit geschlossener Kühlanlage.
   Para vehículos que tienen sistema de refrigeración de circuito cerrado.

Sida / Page	Grupp / Group		Utgåva / Issue
4	2B	REPARATIONSSATS, KYLSYSTEM / REPAIR KITS, COOLING SYSTEM	1

Pos. / Fig.	Antal Qty 54 616	54 609	54 619	275 605	Detalj nr / Part No	Benämning	Description	Sats/Kit	Anmärkning / Notes	
	1	.	.	.	54616-8	REPARATIONSSATS, VATTENPUMP	REPAIR KIT, WATER PUMP		A6	010 020
	1	.	.	.	11136-9	.KULLAGER, BAKRE.	.BEARING,REAR			030
	1	.	.	.	18409-3	.KULLAGER, FRÄMRE	.BEARING,FORWARD.			040
	1	.	.	.	70913-9	.AVKASTARE.	.DEFLECTOR.			050
	1	.	.	.	407019-9	.PACKNING	.GASKET			060
	1	.	.	.	407020-7	.PACKNING	.GASKET			070
	1	.	.	.	407248-4	.PACKNING	.GASKET			080
	1	.	.	.	421174-4	.TÄTNINGSRING	.SEALING RING			090
	1	.	.	.	907198-6	.PINNE.	.PIN.			100
	1	.	.	.	907200-0	.PINNE.	.PIN.			110
	1	.	.	.	914462-7	.LÄSRING.	.CIRCLIP.			120
										130
	.	1	.	.	54609-3	REPARATIONSSATS, VATTENPUMP	REPAIR KIT, WATER PUMP		B4B MO 8669-, B16A,B16B,B16D	140 150
	.	2	.	.	11136-9	.KULLAGER	.BEARING.			160
	.	1	.	.	13911-3	.SLANG.	.HOSE			170
	.	1	.	.	43019-9	.LÄSPINNE	.LOCK PIN			180
	.	1	.	.	70913-9	.AVKASTARE.	.DEFLECTOR.			190
	.	1	.	.	403105-0	.PACKNING	.GASKET			200
	.	1	.	.		.SKOVELHJUL	.IMPELLER	8		210
	.	1	.	.		.AXEL	.AXLE	8		220
	.	1	.	.	421174-4	.TÄTNINGSRING	.SEALING RING			230
										240
	.	.	1	.	54619-2	REPARATIONSSATS, VATTENPUMP	REPAIR KIT, WATER PUMP		B36AV	250 260
	.	.	1	.	415058-7	.LÄSTRÅD.	.LOCK WIRE.			270
	.	.	1	.		.SKOVELHJUL	.IMPELLER	8		280
	.	.	1	.		.AXEL MED KULLAGER. . . .	.AXLE WITH BEARING. . . .	8		290
	.	.	2	.	415270-8	.PACKNING	.GASKET			300
	.	.	1	.	415353-2	.TÄTNINGSRING	.SEALING RING			310
	.	.	1	.	415363-1	.PACKNING	.GASKET			320
								–		330
	.	.	.	1	275605-4	REPARATIONSSATS, VATTENPUMP	REPAIR KIT, WATER PUMP		D36A	340 350
	.	.	.	1		.AXEL MED KULLAGER. . . .	.AXLE WITH BEARING. . . .	8		360
	.	.	.	1	482203-7	.LÄSTRÅD.	.LOCK WIRE.			370
	.	.	.	1	482204-5	.HYLSA.	.SLEEVE			380
	.	.	.	1	482205-2	.TÄTNINGSRING	.SEALING RING			390
	.	.	.	1	483183-0	.PACKNING	.GASKET			400
								–		410
	275	.	.	.						420
	610	.	.	.						430
	1	.	.	.	275610-4	REPARATIONSSATS, VATTENPUMP	REPAIR KIT, WATER PUMP		D39A	440 450
	2	.	.	.	181785-7	.KULLAGER				460
	1	.	.	.	482226-8	.PACKNING	.GASKET			470
	1	.	.	.	482227-6	.TÄTNINGSRING	.SEALING RING			480
	1	.	.	.	482228-4	.FLÄNS.	.FLANGE			490
	1	.	.	.	482229-2	.HÅLLARE.	.RETAINER			500
	1	.	.	.	482232-6	.TÄTNINGSRING	.SEALING RING			510
	1	.	.	.	483401-6	.PACKNING	.GASKET			520
	1	.	.	.	914526-9	.LÄSRING.	.CIRCLIP.			530
	1	.	.	.		.AXEL	.AXLE	8		540
	1	.	.	.		.SKOVELHJUL	.IMPELLER	8		550
	1	.	.	.		.DISTANSRING.	.DISTANCE RING.	8		560

Utgåva / Issue 1	REPARATIONSSATS, KYLSYSTEM / REPAIR KITS, COOLING SYSTEM	Grupp / Group 2B	Sida / Page 6

Pos. / Fig.	Antal Qty 275 614	275 601	275 604		Detalj nr / Part No	Benämning	Description	Sats/Kit	Anmärkning / Notes
	1	.	.	.	275614-6	REPARATIONSSATS, VATTENPUMP	REPAIR KIT, WATER PUMP		D39B
	2	.	.	.	181785-7	.KULLAGER	.BEARING		
	1	.	.	.	482226-8	.PACKNING	.GASKET		
	1	.	.	.	482227-6	.TÄTNINGSRING	.SEALING RING		
	1	.	.	.	482228-4	.FLÄNS	.FLANGE		
	1	.	.	.	482229-2	.HÅLLARE	.RETAINER		
	1	.	.	.	482232-6	.TÄTNINGSRING	.SEALING RING		
	1	.	.	.	484035-1	.SLITRING	.WEAR RING		
	1	.	.	.	914526-9	.LÅSRING	.CIRCLIP		
	1	.	.	.	6613713-4	.KIL	.KEY		
	1	.	.	.		.AXEL	.AXLE	8	
	1	.	.	.		.SKOVELHJUL	.IMPELLER	8	
	1	.	.	.		.DISTANSRING	.DISTANCE RING	8	
	5	.	.	.		.PACKNING	.GASKET	8	
	.	1	.	.	275601-3	REPARATIONSSATS VATTENPUMP 411557,411564	REPAIR KIT, WATER PUMP 411557,411564		D47A,D47B,TD47B
	.	1	.	.	11136-9	.KULLAGER,BAKRE	.BEARING,REAR		
	.	1	.	.	18409-3	.KULLAGER,FRÄMRE	.BEARING,FORWARD		
	.	1	.	.	70913-9	.AVKASTARE	.DEFLECTOR		
	.	1	.	.	407019-9	.PACKNING	.GASKET		
	.	1	.	.	407020-7	.PACKNING	.GASKET		
	.	2	.	.	411168-8	.PACKNING	.GASKET		
	.	1	.	.	411559-8	.AXEL MED SKOVELHJUL	.AXLE WITH IMPELLER		
	.	1	.	.	421174-4	.TÄTNINGSRING	.SEALING RING		
	.	1	.	.	907200-0	.PINNE	.PIN		
	.	1	.	.	910112-2	.KIL	.KEY		
	.	1	.	.	914462-7	.LÅSRING	.CIRCLIP		
	.	1	.	.	951739-2	.SMÖRJNIPPEL	.LUBRICATOR		
	.	.	1	.	275604-7	REPARATIONSSATS, VATTENPUMP 411643	REPAIR KIT, WATER PUMP 411643		D47B,TD47B L4751
	.	.	1	.	11136-9	.KULLAGER,BAKRE	.BEARING,REAR		
	.	.	1	.	18409-3	.KULLAGER,FRÄMRE	.BEARING,FORWARD		
	.	.	1	.	70913-9	.AVKASTARE	.DEFLECTOR		
	.	.	1	.	407019-9	.PACKNING	.GASKET		
	.	.	1	.	407020-7	.PACKNING	.GASKET		
	.	.	2	.	411168-8	.PACKNING	.GASKET		
	.	.	1	.	411642-2	.AXEL MED SKOVELHJUL	.AXLE WITH IMPELLER		
	.	.	1	.	421174-4	.TÄTNINGSRING	.SEALING RING		
	.	.	1	.	907200-0	.PINNE	.PIN		
	.	.	1	.	910112-2	.KIL	.KEY		
	.	.	1	.	914462-7	.LÅSRING	.CIRCLIP		
	.	.	1	.	951739-2	.SMÖRJNIPPEL	.LUBRICATOR		

Sida / Page 8	Grupp / Group 2B	REPARATIONSSATS, KYLSYSTEM / REPAIR KITS, COOLING SYSTEM	Utgåva / Issue 1

Pos. / Fig.	Antal Qty 275 607	275 600	275 607		Detalj nr / Part No	Benämning	Description	Sats/Kit	Anmärkning / Notes	004 005
	1	.	.	.	275607-0	REPARATIONSSATS, VATTENPUMP	REPAIR KIT, WATER PUMP		D50A,TD50A,D50B,TD50B	010 020
	1	.	.	.	11013-0	.KULLAGER,FRAMRE.	.BEARING,FORWARD.			030
	1	.	.	.	70913-9	.AVKASTARE.	.DEFLECTOR.			040
	1	.	.	.	181538-0	.KULLAGER,MELLERSTA . . .	.BEARING,CENTRE			050
	1	.	.	.	181670-1	.KULLAGER,BAKRE	.BEARING,REAR			060
	1	.	.	.	420162-0	.TÄTNINGSRING	.SEALING RING			070
	1	.	.	.	420169-5	.PACKNING	.GASKET			080
	1	.	.	.	420171-1	.PACKNING	.GASKET			090
	1	.	.	.	421148-8	.AXEL MED SKOVELHJUL. . .	.AXLE WITH IMPELLER . . .			100
	1	.	.	.	421174-4	.TÄTNINGSRING	.SEALING RING			110
	1	.	.	.	421215-5	.PACKNING	.GASKET			120
	1	.	.	.	421306-2	.SLITRING	.WEAR RING.			130
	1	.	.	.	466078-3	.PACKNING	.GASKET			140
	1	.	.	.	466091-6	.PACKNING	.GASKET			150
	1	.	.	.	914462-7	.LÅSRING.	.CIRCLIP.			160
	1	.	.	.	925069-7	.O-RING	.O-RING			170
	1	.	.	.	951970-3	.RÖRPINNE	.TUBE PIN			180
	4	.	.	.	955921-2	.FJÄDERBRICKA	.SPRING WASHER.			190
										200
	.	1	.	.	275600-5	REPARATIONSSATS, VATTENPUMP	REPAIR KIT, WATER PUMP		D67A,D67B,D67C,TD67C	210 220
	.	2	.	.	11013-0	.KULLAGER	.BEARING.			230
	.	1	.	.	11136-9	.KULLAGER	.BEARING.			240
	.	1	.	.	70913-9	.AVKASTARE.	.DEFLECTOR.			250
	.	1	.	.	404059-8	.PACKNING	.GASKET			260
	.	2	.	.	404504-3	.PACKNING	.GASKET			270
	.	1	.	.	404558-9	.DISTANSHYLSA	.DISTANCE PIECE			280
	.	1	.	.	412775-9	.AXEL MED SKOVELHJUL. . .	.AXLE WITH IMPELLER . . .			290
	.	1	.	.	421174-4	.TÄTNINGSRING	.SEALING RING			300
	.	1	.	.	914462-7	.LÅSRING.	.CIRCLIP.			310
	.	4	.	.	940135-7	.SKRUV.	.SCREW.			320
	.	1	.	.	951739-2	.SMÖRJNIPPEL.	.LUBRICATOR			330
	.	1	.	.	951970-3	.RÖRPINNE	.TUBE PIN			340
										350
	.	.	1	.	275607-0	REPARATIONSSATS, VATTENPUMP	REPAIR KIT, WATER PUMP		D70A,TD70A,D70B,TD70B	360 370
	.	.	1	.	11013-0	.KULLAGER,FRAMRE.	.BEARING,FORWARD.			380
	.	.	1	.	70913-9	.AVKASTARE.	.DEFLECTOR.			390
	.	.	1	.	181538-0	.KULLAGER,MELLERSTA . . .	.BEARING,CENTRE			400
	.	.	1	.	181670-1	.KULLAGER,BAKRE	.BEARING,REAR			410
	.	.	1	.	420162-0	.TÄTNINGSRING	.SEALING RING			420
	.	.	1	.	420169-5	.PACKNING	.GASKET			430
	.	.	1	.	420171-1	.PACKNING	.GASKET			440
	.	.	1	.	421148-8	.AXEL MED SKOVELHJUL. . .	.AXLE WITH IMPELLER . . .			450
	.	.	1	.	421174-4	.TÄTNINGSRING	.SEALING RING			460
	.	.	1	.	421215-5	.PACKNING	.GASKET			470
	.	.	1	.	421306-2	.SLITRING	.WEAR RING.			480
	.	.	1	.	466078-3	.PACKNING	.GASKET			490
	.	.	1	.	466091-6	.PACKNING	.GASKET			500
	.	.	1	.	914462-7	.LÅSRING.	.CIRCLIP.			510
	.	.	1	.	925069-7	.O-RING	.O-RING			520
	.	.	1	.	951970-3	.RÖRPINNE	.TUBE PIN			530
	.	.	4	.	955921-2	.FJÄDERBRICKA	.SPRING WASHER.			540

Utgåva / Issue 1	REPARATIONSSATS, KYLSYSTEM / REPAIR KITS, COOLING SYSTEM	Grupp / Group 2B	Sida / Page 10

Pos. / Fig.	Antal Qty 54 618	54 617	275 606	275 608	Detalj nr / Part No	Benämning	Description	Sats/Kit	Anmärkning / Notes
	1	.	.	.	54618-4	REPARATIONSSATS, VATTENPUMP	REPAIR KIT, WATER PUMP		D96AL
	1	.	.	.	11136-9	.KULLAGER	.BEARING		
	1	.	.	.	70913-9	.AVKASTARE	.DEFLECTOR		
	1	.	.	.		.AXEL MED SKOVELHJUL	.AXLE WITH IMPELLER	8	
	1	.	.	.	414179-2	.PACKNING	.GASKET		
	1	.	.	.	421174-4	.TÄTNINGSRING	.SEALING RING		
	1	.	.	.	907196-0	.PINNE	.PIN		
	1	.	.	.	914462-7	.LÅSRING	.CIRCLIP		
	.	1	.	.	54617-6	REPARATIONSSATS, VATTENPUMP	REPAIR KIT, WATER PUMP		D96AS,TD96AS,D96B,TD96B. TD96C MO 496721
	.	2	.	.	11013-0	.KULLAGER	.BEARING		
	.	1	.	.	11136-9	.KULLAGER	.BEARING		
	.	1	.	.	70913-9	.AVKASTARE	.DEFLECTOR		
	.	1	.	.	414251-9	.PACKNING	.GASKET		
	.	1	.	.	414259-2	.PACKNING	.GASKET		
	.	1	.	.		.AXEL MED SKOVELHJUL	.AXLE WITH IMPELLER	8	
	.	1	.	.	421174-4	.TÄTNINGSRING	.SEALING RING		
	.	1	.	.	907200-0	.PINNE	.PIN		
	.	1	.	.	914462-7	.LÅSRING	.CIRCLIP		
	.	.	1	.	275606-2	REPARATIONSSATS, VATTENPUMP	REPAIR KIT, WATER PUMP		TD96C MO 496724
	.	.	1	.	11136-9	.KULLAGER	.BEARING		
	.	.	1	.	70913-9	.AVKASTARE	.DEFLECTOR		
	.	.	2	.	181320-3	.KULLAGER	.BEARING		
	.	.	1	.	414259-2	.PACKNING	.GASKET		
	.	.	1	.	417634-3	.PACKNING	.GASKET		
	.	.	1	.	417757-2	.AXEL MED SKOVELHJUL	.AXLE WITH IMPELLER		
	.	.	1	.	421174-4	.TÄTNINGSRING	.SEALING RING		
	.	.	1	.	914468-4	.LÅSRING	.CIRCLIP		
	.	.	1	.	951739-2	.SMÖRJNIPPEL	.LUBRICATOR		
	.	.	1	.	951985-1	.RÖRPINNE	.TUBE PIN		
	.	.	4	.	955921-2	.FJÄDERBRICKA	.SPRING WASHER		
	.	.	.	1	275608-8	REPARATIONSSATS, VATTENPUMP	REPAIR KIT, WATER PUMP		D100A,TD100A,D100B
	.	.	.	1	11013-0	.KULLAGER,FRÄMRE	.BEARING,FORWARD		
	.	.	.	1	70913-9	.AVKASTARE	.DEFLECTOR		
	.	.	.	1	181538-0	.KULLAGER,MELLERSTA	.BEARING,CENTRE		
	.	.	.	1	181670-1	.KULLAGER,BAKRE	.BEARING,REAR		
	.	.	.	1	421174-4	.TÄTNINGSRING	.SEALING RING		
	.	.	.	1	421306-2	.SLITRING	.WEAR RING		
	.	.	.	1	422148-7	.AXEL MED SKOVELHJUL	.AXLE WITH IMPELLER		
	.	.	.	1	422171-9	.PACKNING	.GASKET		
	.	.	.	1	423127-0	.PACKNING	.GASKET		
	.	.	.	1	423129-6	.PACKNING	.GASKET		
	.	.	.	1	423138-7	.PACKNING	.GASKET		
	.	.	.	1	424345-7	.O-RING	.O-RING		
	.	.	.	1	914462-7	.LÅSRING	.CIRCLIP		
	.	.	.	3	925092-9	.O-RING	.O-RING		
	.	.	.	4	941907-8	.FJÄDRANDE BRICKA	.RESILIENT WASHER		
	.	.	.	1	951985-1	.RÖRPINNE	.TUBE PIN		
	.	.	.	1	951969-5	.RÖRPINNE	.TUBE PIN		

Sida / Page	Grupp / Group		Utgåva / Issue
12	28	REPARATIONSSATS, KYLSYSTEM / REPAIR KITS, COOLING SYSTEM	1

Pos. / Fig.	Antal Qty 275 609	275 613	275 600		Detalj nr / Part No	Benämning	Description	Sats/Kit	Anmärkning / Notes	
	1	.	.	.	276509-7	REPARATIONSSATS, VATTENPUMP	REPAIR KIT, WATER PUMP		HD100A,THD100A,THD100D	010 020
	1	.	.	.	18559-5	.KULLAGER	.BEARING.			030
	1	.	.	.	70913-9	.AVKASTARE.	.DEFLECTOR.			040
	2	.	.	.	114027-6	.TÄTNINGSRING	.SEALING RING			050
	1	.	.	.	181670-1	.KULLAGER	.BEARING.			060
	70MM	.	.	.	192602-1	.GUMMISLANG	.RUBBER HOSE.			070
	70MM	.	.	.	335362-0	.GUMMISLANG	.RUBBER HOSE.			080
	1	.	.	.	421174-4	.TÄTNINGSRING	.SEALING RING			090
	1	.	.	.	421306-2	.SLITRING	.WEAR RING.			100
	1	.	.	.		.AXEL MED SKOVELHJUL. . .	.AXLE WITH IMPELLER . . .	8		110
	1	.	.	.	469015-2	.MEDBRINGARE.	.COMPANION FLANGE . . .			120
	1	.	.	.	914459-3	.LÅSRING.	.CIRCLIP.			130
	1	.	.	.	914526-9	.LÅSRING.	.CIRCLIP.			140
	1	.	.	.	925255-2	.O-RING	.O-RING			150
	1	.	.	.	925262-8	.O-RING	.O-RING			160
	1	.	.	.	950533-0	.PINNE.	.PIN.			170
	1	.	.	.	951739-2	.SMÖRJNIPPEL.	.LUBRICATOR			180
	4	.	.	.	951796-2	.KLAMMER.	.CLAMP.			190
	1	.	.	.	951967-9	.RÖRPINNE	.TUBE PIN			200
	4	.	.	.	955920-4	.FJÄDERBRICKA	.SPRING WASHER.			210
										220
	.	1	.	.	275613-8	REPARATIONSSATS, VATTENPUMP	REPAIR KIT, WATER PUMP		TD120A	230 240
	.	1	.	.	11013-0	.KULLAGER,FRÄMRE.	.BEARING,FORWARD. . . .			250
	.	1	.	.	70913-9	.AVKASTARE.	.DEFLECTOR.			260
	.	1	.	.	181538-0	.KULLAGER,MELLERSTA . . .	.BEARING,CENTRE			270
	.	1	.	.	181670-1	.KULLAGER,BAKRE	.BEARING,REAR			280
	.	1	.	.	421174-4	.TÄTNINGSRING	.SEALING RING			290
	.	1	.	.	421306-2	.SLITRING	.WEAR RING.			300
	.	1	.	.	423148-6	.AXEL MED SKOVELHJUL. . .	.AXLE WITH IMPELLER . . .			310
	.	1	.	.	423351-6	.PACKNING	.GASKET			320
	.	1	.	.	423352-4	.PACKNING	.GASKET			330
	.	1	.	.	914462-7	.LÅSRING.	.CIRCLIP.			340
	.	1	.	.	925092-9	.O-RING	.O-RING			350
	.	1	.	.	951967-9	.RÖRPINNE	.TUBE PIN			360
										370
	.	.	1	.	275600-5	REPARATIONSSATS, VATTENPUMP	REPAIR KIT, WATER PUMP		VDA,VDC	380 390
	.	.	2	.	11013-0	.KULLAGER	.BEARING.			400
	.	.	1	.	11136-9	.KULLAGER	.BEARING.			410
	.	.	1	.	70913-9	.AVKASTARE.	.DEFLECTOR.			420
	.	.	1	.	404059-8	.PACKNING	.GASKET			430
	.	.	2	.	404504-3	.PACKNING	.GASKET			440
	.	.	1	.	404558-9	.DISTANSHYLSA	.DISTANCE PIECE			450
	.	.	1	.	412775-9	.AXEL MED SKOVELHJUL. . .	.AXLE WITH IMPELLER . . .			460
	.	.	1	.	421174-4	.TÄTNINGSRING	.SEALING RING			470
	.	.	1	.	914462-7	.LÅSRING.	.CIRCLIP.			480
	.	.	4	.	940135-7	.SKRUV.	.SCREW.			490
	.	.	1	.	951739-2	.SMÖRJNIPPEL.	.LUBRICATOR			500
	.	.	1	.	951970-3	.PINNE.	.PIN.			510

004 005

Utgåva / Issue 1	REPARATIONSSATS, KYLSYSTEM / REPAIR KITS, COOLING SYSTEM	Grupp / Group 2B	Sida / Page 14

Pos. / Fig.	Antal Qty 54 615	54 608			Detalj nr / Part No	Benämning	Description	Sats/Kit	Anmärkning / Notes
	1	.	.	.	54615-0	REPARATIONSSATS, VATTENPUMP	REPAIR KIT, WATER PUMP		VDF
	2	.	.	.	11013-0	.KULLAGER	.BEARING		
	1	.	.	.	11136-9	.KULLAGER	.BEARING		
	1	.	.	.	70913-9	.AVKASTARE	.DEFLECTOR		
	1	.	.	.		.PACKNING	.GASKET	8	
	1	.	.	.		.PACKNING	.GASKET	8	
	1	.	.	.	402573-0	.PACKNING	.GASKET		
	1	.	.	.		.AXEL MED SKOVELHJUL	.AXLE WITH IMPELLER	8	
	1	.	.	.	421174-4	.TÄTNINGSRING	.SEALING RING		
	1	.	.	.	907176-2	.PINNE	.PIN		
	1	.	.	.	907200-0	.PINNE	.PIN		
	1	.	.	.	914462-7	.LÅSRING	.CIRCLIP		
	.	1	.	.	54608-5	REPARATIONSSATS, VATTENPUMP	REPAIR KIT, WATER PUMP		ED
	.	2	.	.	11136-9	.KULLAGER	.BEARING		
	.	1	.	.	43019-9	.LÅSSKRUV	.LOCK SCREW		
	.	1	.	.	70773-7	.PACKNING	.GASKET		
	.	1	.	.	70775-2	.PACKNING	.GASKET		
	.	1	.	.		.AXEL	.AXLE	8	
	.	1	.	.		.SKOVELHJUL	.IMPELLER	8	
	.	1	.	.	70913-9	.AVKASTARE	.DEFLECTOR		
	.	1	.	.	421174-4	.TÄTNINGSRING	.SEALING RING		
	275	275	275	.					
	541	540	564	.					
	1	.	.	.	275541-1	PACKNINGSSATS, VATTENPUMP	GASKET KIT, WATER PUMP		B20A
	1	.	.	.	418326-5	.GUMMIRING	.RUBBER RING		
	1	.	.	.	418333-1	.PACKNING	.GASKET		
	1	.	.	.	418411-5	.TÄTNINGSRING	.SEALING RING		
	1	.	.	.	418656-5	.TÄTNINGSRING	.SEALING RING		
	1	.	.	.	418658-1	.TÄTNINGSRING	.SEALING RING		
	4	.	.	.	941907-8	.FJÄDRANDE BRICKA	.RESILIENT WASHER		
	.	1	.	.	275540-3	PACKNINGSSATS, VATTENPUMP	GASKET KIT, WATER PUMP		B18, B20B, B20D, B20E, B20F
	.	1	.	.	418326-5	.GUMMIRING	.RUBBER RING		
	.	1	.	.	418333-1	.PACKNING	.GASKET		
	.	1	.	.	418411-5	.TÄTNINGSRING	.SEALING RING		
	.	1	.	.	418655-7	.TÄTNINGSRING	.SEALING RING		
	.	1	.	.	418657-3	.TÄTNINGSRING	.SEALING RING		
	.	4	.	.	941907-8	.FJÄDRANDE BRICKA	.RESILIENT WASHER		
	.	.	.	.	275564-3	PACKNINGSSATS, VATTENPUMP	GASKET KIT, WATER PUMP		B30, B30A, B30E, B30F
	.	.	1	.	418411-5	.TÄTNINGSRING	.SEALING RING		
	.	.	1	.	430017-4	.PACKNING	.GASKET		
	.	.	1	.	430018-2	.TÄTNINGSRING	.SEALING RING		
	.	.	1	.	430020-8	.GUMMIRING	.RUBBER RING		
	.	.	1	.	430172-7	.TÄTNINGSRING	.SEALING RING		
	.	.	4	.	941907-8	.FJÄDRANDE BRICKA	.RESILIENT WASHER		

Sida / Page	Grupp / Group	REPARATIONSSATS, KYLSYSTEM / REPAIR KITS, COOLING SYSTEM	Utgåva / Issue
16	2B		1

Pos. / Fig.	Antal Qty 273 163	273 164	273 342	273 277	Detalj nr / Part No	Benämning	Description	Sats/Kit	Anmärkning / Notes	
										004 005
	1	.	.	.	273163-6	TERMOSTATSATS	THERMOSTAT KIT.		B4B,B14,B16	010
	1	.	.	.		.TERMOSTAT.	.THERMOSTAT			020
	1	.	.	.	403161-3	.PACKNING	.GASKET			030
										040
	.	1	.	.	273164-4	TERMOSTATSATS 82C	THERMOSTAT KIT 82C. . . .		B18,B20,B30 EXCL USA	050
	.	.	1	.	273342-6	TERMOSTATSATS 82C	THERMOSTAT KIT 82C. . . .		B18,B20,B30 USA	060
	.	.	.	1	273277-4	TERMOSTATSATS 92C	THERMOSTAT KIT 92C. . . .		B18,B20,B30	070
	.	1	1	1		.TERMOSTAT.	.THERMOSTAT			080
	.	1	1	1	418361-2	.PACKNING	.GASKET			090
										100
	273	273	273	.						110
	310	311	293	.						120
	1	.	.	.	273310-3	SATS FÖR GUMMIUPPHÄNGD KYLFLÄKT (MONTERINGS-DETALJER)	KIT FOR RUBBER MOUNTED COLLING FAN (INSTALLATION PARTS)		F82S,F83S. F84,F85 EXCL SPEC UTF 5709,8152,8199. F86,FB86 EXCL SPEC UTF 5665,8175.	130 140 150 160 170
	2	.	.	.	411608-3	.GUMMIMELLANLÄGG.	.RUBBER SPACER.			180
	1	.	.	.	411632-3	.LÅSBRICKA.	.LOCK WASHER.			190
	1	.	.	.	475048-5	.BRICKA	.WASHER			200
	3	.	.	.	955524-4	.SKRUV.	.SCREW.			210
										220
	.	1	.	.	273311-1	SATS FÖR GUMMIUPPHÄNGD KYLFLÄKT(MONTERINGS-DETALJER)	KIT FOR RUBBER MOUNTED COLLING FAN (INSTALLATION PARTS)		F84,F85 SPEC UTF 5709,8152,8199. F86,FB86 SPEC UTF 5665,8175	230 240 250 260
	.	2	.	.	15260-3	.LÅSBRICKA.	.LOCK WASHER.			270
	.	2	.	.	420400-4	.GUMMIMELLANLÄGG.	.RUBBER SPACER.			280
	.	4	.	.	941907-8	.FJÄDRANDE BRICKA	.RESILIENT WASHER			290
										300
	.	.	1	.	273293-1	PACKNINGSSATS HYDRAUL-VENTIL (FÖR DRIVNING AV FLÄKT)	GASKET KIT FOR HYDRAULIC VALVE (FAN DRIVE)		B59	310 320 330
	.	.	1	.		.KOLVPACKNING	.PISTON GASKET.	8		340
	.	.	2	.		.PACKNING	.GASKET	8		350
	.	.	2	.		.O-RING	.O-RING	8	27X2,5	360
	.	.	1	.		.O-RING	.O-RING	8	6,07X1,78	370
	.	.	1	.		.O-RING	.O-RING	8	33,5X2,0	380
	.	.	1	.		.O-RING	.O-RING	8	26X3,0	390

Utgåva / Issue 1	REPARATIONSSATS, KYLSYSTEM / REPAIR KITS, COOLING SYSTEM	Grupp / Group 2B	Sida / Page 18

Pos. Fig.	Antal Qty	Detalj nr Part No	Benämning	Description	Sats/Kit	Anmärkning Notes
	1	273188-3	KYLARSLANGSATS, ÖVRE	RADIATOR HOSE KIT, UPPER		P110 B18
	1		.KYLARSLANG	.RADIATOR HOSE	8	
	2	951791-3	.KLAMMER	.CLAMP		
	1	273189-1	KYLARSLANGSATS, UNDRE	RADIATOR HOSE KIT, LOWER		P110 B18
	1		.KYLARSLANG	.RADIATOR HOSE	8	
	2	951791-3	.KLAMMER	.CLAMP		
	1	273189-1	KYLARSLANGSATS, ÖVRE ELLER UNDRE	RADIATOR HOSE KIT, UPPER OR LOWER		P120 B18 CH-225049 P130 B18 CH-216949 P220 B18 CH-44599
	1		.KYLARSLANG	.RADIATOR HOSE	8	
	2	951791-3	.KLAMMER	.CLAMP		
	1	273190-9	KYLARSLANGSATS, ÖVRE	RADIATOR HOSE KIT, UPPER		P120 B18 CH 225050- P130 B18 CH 216950- P220 B18 CH 44600- 142 B18 144 B18 145 B18
	1		.KYLARSLANG	.RADIATOR HOSE	8	
	2	951792-1	.KLAMMER	.CLAMP		
	1	273190-9	KYLARSLANGSATS, ÖVRE	RADIATOR HOSE KIT, UPPER		P130 B20 P180 B20 P220 B20
	1		.KYLARSLANG	.RADIATOR HOSE	8	
	2	951792-1	.KLAMMER	.CLAMP		
	1	273191-7	KYLARSLANGSATS, UNDRE	RADIATOR HOSE KIT, LOWER		P120 B18 CH 225050- P130 B18 CH 216950- P220 B18 CH 44600- 142 B18 144 B18 145 B18
	1		.KYLARSLANG	.RADIATOR HOSE	8	
	1	951791-3	.KLAMMER	.CLAMP		
	1	951792-1	.KLAMMER	.CLAMP		
	1		KYLARSLANGSATS, UNDRE	RADIATOR HOSE KIT, LOWER		P130 B20 P180 B20 P220 B20
	1		.KYLARSLANG	.RADIATOR HOSE	8	
	1	951791-3	.KLAMMER	.CLAMP		
	1	951792-1	.KLAMMER	.CLAMP		

Sida / Page	Grupp / Group		Utgåva / Issue
20	28	REPARATIONSSATS, KYLSYSTEM / REPAIR KITS, COOLING SYSTEM	1.

Pos. / Fig.	Antal / Qty	Detalj nr / Part No	Benämning	Description	Sats/Kit	Anmärkning / Notes	
	1	273193-3	KYLARSLANGSATS,ÖVRE	RADIATOR HOSE KIT,UPPER		142 B20 CH-178959 144 B20 CH-194139 145 B20 CH-61599	010 020 030
	1		.KYLARSLANG	.RADIATOR HOSE.	8		040
	2	951792-1	.KLAMMER.	.CLAMP.			050
							060
	1	273236-0	KYLARSLANGSATS,ÖVRE	RADIATOR HOSE KIT,UPPER		142 B20 CH 178960- 144 B20 CH 194140- 145 B20 CH 61600-	070 080 090
	1		.KYLARSLANG	.RADIATOR HOSE.	8		100
	2	951792-1	.KLAMMER.	.CLAMP.			110
							120
	1	273194-1	KYLARSLANGSATS,UNDRE	RADIATOR HOSE KIT,LOWER		142 B20 CH-178959 144 B20 CH-194139 145 B20 CH-61599	130 140 150
	1		.KYLARSLANG	.RADIATOR HOSE.	8		160
	1	951791-3	.KLAMMER.	.CLAMP.			170
	1	951792-1	.KLAMMER.	.CLAMP.			180
							190
	1	273237-8	KYLARSLANGSATS,UNDRE	RADIATOR HOSE KIT,LOWER		142 B20 CH 178960-249929 144 B20 CH 194140-263069 145 B20 CH 61600-103379	200 210 220
	1		.KYLARSLANG	.RADIATOR HOSE.	8		230
	1	951791-3	.KLAMMER.	.CLAMP.			240
	1	951792-1	.KLAMMER.	.CLAMP.			250
							260
	.	273279-0	KYLARSLANGSATS,UNDRE	RADIATOR HOSE KIT,LOWER		142 B20 CH 249930- 144 B20 CH 263070- 145 B20 CH 103380-	270 280 290
	1		.KYLARSLANG	.RADIATOR HOSE.	8		300
	1	951791-3	.KLAMMER.	.CLAMP.			310
	1	951792-1	.KLAMMER.	.CLAMP.			320

GRUPP 2c
Bränsle- och avgassystem

INNEHÅLLSFÖRTECKNING

Se sida 1B

GROUP 2c
Fuel and Exhaust systems

INDEX

See page 1B

GROUPE 2c
Système d'alimentation et Système d'échappement

TABLE DES MATIERES

Voir page 1C

GRUPPE 2c
Kraftstoff- und Auspuffanlage

INHALTSVERZEICHNIS

S. Seite 1C

GRUPO 2c
Sistemas de combustión y de escape

INDICE

Véase pág. 1C

INNEHÅLLSFÖRTECKNING

Reparationssatser för bränslesystem:

. Bensinpump ..... Sida 2
. Packningssats, förgasare ..... Sida 4
. Gasspjällaxel ..... Sida 6
. Förgasare ..... Sida 10
. Förgasarupphängning ..... Sida 14
. Matarpump ..... Sida 16
. Lamellskivesats ..... Sida 16
. Luftfilter MLF ..... Sida 18

Reparationssatser för avgassystem:

. Turbokompressor ..... Sida 20
. Sats för byte av avgassystem (Upphängningsdetaljer) ..... Sida 34
. Vakuumventilsats, MRA ..... Sida 52
. Sats för byte av ljuddämpare (Upphängningsdetaljer) ..... Sida 54

Reparationssats för avgasbroms:

. Magnetventil ..... Sida 58

INDEX

Repair kits for fuel system:

. Fuel pumps ..... Page 2
. Gasket kits, carburetter ..... Page 4
. Throttle spindles ..... Page 6
. Carburetters ..... Page 10
. Carburetter mounting kits ..... Page 14
. Fuel pumps ..... Page 16
. Disc kits ..... Page 16
. Air filter MLF ..... Page 18

Repair kits for exhaust system:

. Turbo chargers ..... Page 20
. Exhaust system replacement kits (mounting components) ..... Page 34
. Vacuum valve kit, MRA ..... Page 52
. Silencer replacement kits (mounting components) ..... Page 54

Exhaust brake repair kit:

. Solenoid valve ..... Page 58

Utgåva / Issue	REPARATIONSSATS, BRÄNSLESYSTEM, AVGASSYSTEM / REPAIR KITS, FUEL SYSTEM, EXHAUST SYSTEM	Grupp / Group	Sida / Page
1		2C	1C

TABLE DES MATIERES

Jeu de réparations pour système d'alimentation en combustible:

. Pompe à essence ..... Page 2
. Jeu d'emballage, carburateur ..... Page 4
. Axe de papillon d'accéleration ..... Page 6
. Carburateur ..... Page 10
. Suspension de carburateur ..... Page 14
. Pompe d'alimentation ..... Page 16
. Jeu de lamelles de plateau ..... Page 16
. Filtre à air, MLF ..... Page 18

Jeux de réparations de système d'échappement: .....

. Turbocompresseur ..... Page 20
. Jeu de remplacement de systeme d'échappement (Pièces de suspension) ..... Page 34
. Jeu de soupape à dépression, MRA ..... Page 52
. Jeu de remplacement d'amortisseurs d'échappement (Pièces de suspension) ..... Page 54

Jeu de pièces pour réparation du ralentisseur sur échappement:

. Vanne électromagnétique ..... Page 58

INHALTSVERZEICHNIS

Reparatursätze für Kraftstoffanlage:

. Kraftstoffpumpe ..... Seite 2
. Dichtungssatz, Vergaser ..... Seite 4
. Drosselklappenwelle ..... Seite 6
. Vergaser ..... Seite 10
. Vergaseraufhängung ..... Seite 14
. Förderpumpe ..... Seite 16
. Scheibensatz ..... Seite 16
. Luftfilter MLF ..... Seite 18

Reparatursätze für Auspuffanlage:

. Abgasturbolader ..... Seite 20
. Satz zum Auswechseln der Auspuffanlage (Aufhängungsteile) ..... Seite 34
. Vakuumventilsatz, MRA ..... Seite 52
. Satz zum Auswechseln des Schalldämpfers (Aufhängungsteile) ..... Seite 54

Reparatursatz für Motorbremse:

. Magnetventil ..... Seite 58

INDICE

Juegos de reparaciones para sistema de combustible:

. Bomba de gasolina ..... Página 2
. Juego de empaquetaduras, carburador ..... Página 4
. Eje de válvula mariposa ..... Página 6
. Carburador ..... Página 10
. Montaje carburador ..... Página 14
. Bomba de alimentación ..... Página 16
. Juego de discos ..... Página 16
. Filtro de aire MLF ..... Página 18

Juegos de reparaciones para el sistema de escape:

. Turbocompresor ..... Página 20
. Juego para el cambio de sistema de escape (detalles de suspensión) ..... Página 34
. Juego de válvulas al vacío, MRA ..... Página 52
. Juego para el cambio de silenciador (detalles de suspensión) ..... Página 54

Juego de reparación para el freno de gases de escape:

. Válvula magnética ..... Página 58

Sida / Page	Grupp / Group		Utgåva / Issue
2	2C	REPARATIONSSATS, BRÄNSLESYSTEM / REPAIR KITS, FUEL SYSTEM	1

Pos. / Fig.	Antal Qty 276 224	276 303	276 305	276 223	Detalj nr / Part No	Benämning	Description	Sats/Kit	Anmärkning / Notes	
										004 005
	1	.	.	.	276224-3	REPARATIONSSATS, BENSINPUMP	REPAIR KIT, FUEL PUMP		1)	010 020
	1	.	.	.	18780-7	.PACKNING	.GASKET			030
	2	.	.	.	61830-6	.PACKNING	.GASKET			040
	1	.	.	.		.MEMBRAN	.DIAPHRAGM	8		050
	1	.	.	.		.LÄNKARM	.LEVER	8		060
	2	.	.	.	955892-5	.BRICKA	.WASHER			070
	1	.	.	.		.FJÄDER	.SPRING	8		080
	1	.	.	.	65182-8	.SIL	.STRAINER			090
	2	.	.	.	70498-1	.LÅSRING	.CIRCLIP			100
	1	.	.	.		.AXEL	.AXLE	8		110
	1	.	.	.		.VENTILHÅLLARE	.VALVE RETAINER	8		120
	1	.	.	.	73537-3	.SIL	.STRAINER			130
	2	.	.	.	73580-3	.VENTIL	.VALVE			140
	1	.	.	.	73582-9	.PACKNING	.GASKET			150
	1	.	.	.	73592-8	.AXEL	.AXLE			160
	1	.	.	.	73593-6	.BUSSNING	.BUSHING			170
	1	.	.	.	190633-8	.PACKNING	.GASKET			180
	2	.	.	.		.BRICKA	.WASHER	8		190
	1	.	.	.		.HÅLLARE	.RETAINER	8		200
	1	.	.	.	415369-8	.PACKNING	.GASKET			210
	2	.	.	.	950003-4	.SKRUV	.SCREW			220
										230
	.	1	.	.	276303-5	REPARATIONSSATS BENSINPUMP 460429	REPAIR KIT, FUEL PUMP 460429		B20A,B20B,B20D,B30,B30A MÄRKT APG	240 250
	.	1	.	.		.FILTER	.FILTER	8		260
	.	1	.	.		.PACKNING	.PACKING	8		270
	.	1	.	.		.LOCK	.COVER	8		280
	.	1	.	.		.SKRUV	.SCREW	8		290
	.	1	.	.		.PACKNING	.PACKING	8		300
										310
	.	.	1	.	276305-0	REPARATIONSSATS	REPAIR KIT,		B20A,B20B,B20D,B30,B30A	320
	.	.	.	.		BENSINPUMP 460497	FUEL PUMP 460497		MÄRKT SEV	330
	.	.	1	.		.FILTER	.FILTER	8		340
	.	.	1	.		.FJÄDER	.SPRING	8		350
	.	.	1	.		.BÄLG	.BELLOWS	8		360
	.	.	1	.		.PACKNING	.PACKING	8		370
	.	.	2	.		.SKRUV	.SCREW	8		380
	.	.	2	.		.BRICKA	.WASHER	8		390
										400
	.	.	.	1	276223-5	MEMBRANSATS,	DIAPHRAGM KIT		1)	410
	.	.	.	.		BENSINPUMP	FUEL PUMP			420
	.	.	.	1	18780-7	.PACKNING	.GASKET			430
	.	.	.	2	61830-6	.PACKNING	.GASKET			440
	.	.	.	1		.MEMBRAN	.DIAPHRAGM	8		450
	.	.	.	2	73580-3	.VENTIL	.VALVE			460
	.	.	.	1	73582-9	.PACKNING	.GASKET			470
	.	.	.	1	190633-8	.PACKNING	.GASKET			480
	.	.	.	2		.TÄTNINGSBRICKA	.SEAL WASHER	8		490
	.	.	.	1	415369-8	.PACKNING	.GASKET			500

1. P110 ch-385023. P120 ch-166399. P130 ch-84599.
P180 ch-12499. P210 ch-58503. P220 ch-17949.
P444, P445, F82 (L420). F83 (L430). L360, L370. L3314.

Utgåva / Issue 1	REPARATIONSSATS, BRÄNSLESYSTEM / REPAIR KITS, FUEL SYSTEM	Grupp / Group 2C	Sida / Page 4

Pos. / Fig.	Antal Qty 276 281	237 058	275 419	275 418	Detalj nr / Part No	Benämning	Description	Sats/Kit	Anmärkning / Notes
	1	.	.	.	276281-3	MEMBRANSATS BENSINPUMP 419291	DIAPHRAGM KIT FUEL PUMP 419291		1) MÄRKT AC
	2	.	.	.	15517-6	.PACKNING	.GASKET		
	1	.	.	.	61941-1	.PACKNING	.GASKET		
	1	.	.	.	73582-9	.PACKNING	.GASKET		
	1	.	.	.		.PACKNING	.GASKET	8	
	1	.	.	.	419427-0	.PACKNING	.GASKET		
	1	.	.	.		.TÄTNINGSRING	.SEALING RING	8	
	1	.	.	.		.HÅLLARE	.RETAINER	8	
	2	.	.	.		.VENTIL	.VALVE	8	
	1	.	.	.		.PACKNING	.GASKET	8	
	1	.	.	.		.MEMBRAN	.DIAPHRAGM	8	
	.	1	.	.	237058-3	MEMBRANSATS BENSINPUMP	DIAPHRAGM KIT FUEL PUMP		B16A,B18A ZENITH
	.	1	.	.		.MEMBRAN	.DIAPHRAGM	8	
	.	2	.	.	71689-4	.PACKNING	.GASKET		
	.	1	.	.	71938-5	.FJÄDER	.SPRING		
	.	.	1	.	275419-0	PACKNINGSSATS, FÖRGASARE	GASKET KIT CARBURETTER		B4B
	.	.	1	.	15521-8	.FIBERPACKNING	.FIBRE PACKING		
	.	.	1	.	25534-9	.FIBERPACKNING	.FIBRE PACKING		
	.	.	2	.	71689-4	.PACKNING	.GASKET		
	.	.	1	.	71690-2	.PACKNING	.GASKET		
	.	.	1	.	71721-5	.PACKNING	.GASKET		
	.	.	1	.	120687-9	.PACKNING	.GASKET		
	.	.	3	.	120688-7	.BRICKA	.WASHER		
	.	.	1	.	403798-2	.PACKNING	.GASKET		
	.	.	4	.	950885-4	.SKRUVSPIK	.SCREW NAIL		
	.	.	.	1	275418-2	PACKNINGSSATS, FÖRGASARE	GASKET KIT CARBURETTER		B16A,B18A
	.	.	.	2	71689-4	.PACKNING	.GASKET		
	.	.	.	1	71916-1	.PACKNING	.GASKET		
	.	.	.	1	71917-9	.PACKNING	.GASKET		
	.	.	.	1	71945-0	.PACKNING	.GASKET		
	.	.	.	1	120297-7	.BRICKA	.WASHER		
	.	.	.	1	190967-0	.PACKNING	.GASKET		
	.	.	.	1	403882-4	.FLÄNSPACKNING	.FLANGE GASKET		
	.	.	.	1	418549-2	.PACKNING(B18A)	.GASKET(B18A)		
	.	.	.	6	950885-4	.SKRUVSPIK	.SCREW NAIL		

1. P120 (B18) ch 166400-193799, excl P120 VENV.
P130 (B18) ch 84600-144399, excl P130 VENV.
P140 (B18), P140 (B20A). P180 (B18) ch 12500-. P220 (B18) ch 17950-.

Sida / Page	Grupp / Group		Utgåva / Issue
6	2C	REPARATIONSSATS, BRÄNSLESYSTEM / REPAIR KITS, FUEL SYSTEM	1

Pos. / Fig.	Antal Qty 275 420	276 295	276 289	276 291	Detalj nr / Part No	Benämning	Description	Sats/Kit	Anmärkning / Notes	
										004 005
	1	.	.	.	275420-8	PACKNINGSSATS, FÖRGASARE	GASKET KIT CARBURETTER		B14A, B16B	010
	2	.	.	.	16347-7	.PACKNING	.GASKET			020
	2	.	.	.	18846-6	.KOPPARPACKNING	.COPPER PACKING			030
	2	.	.	.	18847-4	.KOPPARPACKNING	.COPPER PACKING			040
	2	.	.	.	71824-7	.KORKPACKNING	.CORK PACKING			050
	4	.	.	.	71828-8	.KORKPACKNING	.CORK PACKING			060
	4	.	.	.	71829-6	.BRICKA	.WASHER			070
	2	.	.	.	190349-1	.FIBERPACKNING	.FIBRE PACKING			080
	4	.	.	.	191228-6	.FIBERPACKNING	.FIBRE PACKING			090
	4	.	.	.	237059-1	.GUMMITÄTNING	.RUBBER SEAL			100
	2	.	.	.	403750-3	.PACKNING	.GASKET			110
	2	.	.	.	403796-6	.PACKNING	.GASKET			120
	2	.	.	.	403919-4	.PACKNING	.GASKET			130
	4	.	.	.	418053-5	.PACKNING	.GASKET			140
										150
	.	1	.	.	276295-3	PACKNINGS-OCH LÅSBRICKSSATS, FÖRGASARE	GASKET AND LOCK WASHER KIT, CARBURETTER		B20A, B20B, B30 ZENITH	160 170 180
	.	1	.	.	237278-7	.LÅSBRICKA	.LOCK WASHER			190
	.	1	.	.	237294-4	.PACKNING	.GASKET			200
	.	1	.	.	237309-0	.BRICKA	.WASHER			210
	.	1	.	.	237311-6	.BRICKA	.WASHER			220
	.	1	.	.	237366-0	.BRICKA	.WASHER			230
	.	1	.	.	237375-1	.PACKNING	.GASKET			240
	.	1	.	.	237378-5	.GUMMIRING	.RUBBER RING			250
	.	1	.	.	237379-3	.GUMMIBRICKA	.RUBBER WASHER			260
	.	2	.	.	237394-2	.LÅSBRICKA	.LOCK WASHER			270
	.	1	.	.	237427-0	.GUMMIRING	.RUBBER RING			280
	.	1	.	.	820356-4	.GUMMIRING	.RUBBER RING			290
	.	1	.	.	940155-5	.LÅSBRICKA	.LOCK WASHER			300
	.	2	.	.	955917-0	.FJÄDERBRICKA	.SPRING WASHER			310
	.	2	.	.	955946-9	.LÅSBRICKA	.LOCK WASHER			320
	.	2	.	.	955949-3	.LÅSBRICKA	.LOCK WASHER			330
	.	1	.	.		.BRICKA	.WASHER	8		340
										350
	.	.	1	.	276289-6	REPARATIONSSATS FÖRGASARE GASSPJÄLLAXEL	REPAIR KIT CARBURETTER THROTTLE SPINDLE		B16A ZENITH	360 370
	.	.	1	.	71921-1	.GASSPJÄLLAXEL	.THROTTLE SPINDLE			380
	.	.	1	.	71922-9	.GASSPJÄLLSKIVA	.THROTTLE FLAP			390
	.	.	2	.	71683-7	.SKRUV	.SCREW			400
	.	.	1	.	403882-4	.PACKNING	.GASKET			410
	.	.	1	.	419002-1	.BUSSNING	.BUSHING			420
	.	.	1	.	419003-9	.BUSSNING	.BUSHING			430
	.	.	1	.	419004-7	.BRICKA	.WASHER			440
										450
	.	.	.	1	276291-2	REPARATIONSSATS FÖRGASARE GASSPJÄLLAXEL	REPAIR KIT CARBURETTER THROTTLE SPINDLE		B16B SU	460 470
	.	.	.	4	71849-4	.SKRUV	.SCREW			480
	.	.	.	1	237012-0	.GASSPJÄLLAXEL	.THROTTLE SPINDLE			490
	.	.	.	1	237013-8	.GASSPJÄLLAXEL	.THROTTLE SPINDLE			500
	.	.	.	2	237014-6	.GASSPJÄLLSKIVA	.THROTTLE FLAP			510
	.	.	.	4	419001-3	.BUSSNING	.BUSHING			520

Utgåva / Issue 1	REPARATIONSSATS, BRÄNSLESYSTEM / REPAIR KITS, FUEL SYSTEM	Grupp / Group 2C	Sida / Page 8

Pos. / Fig.	Antal Qty 276 290	276 292	276 298	276 299	Detalj nr / Part No	Benämning	Description	Sats/Kit	Anmärkning / Notes
	1	.	.	.	276290-4	REPARATIONSSATS FÖRGASARE GASSPJÄLLAXEL	REPAIR KIT CARBURETTER THROTTLE SPINDLE		B18A ZENITH P110. P120 CH-225049, P130 CH-216949, P210 CH-83399, P220 CH-44599, L3314
	2	.	.	.	71683-7	.SKRUV.	.SCREW.		
	1	.	.	.	71921-1	.GASSPJÄLLAXEL.	.THROTTLE SPINDLE		
	1	.	.	.	237152-4	.GASSPJÄLLSKIVA	.THROTTLE FLAP.		
	1	.	.	.	418549-2	.PACKNING	.GASKET		
	1	.	.	.	419002-1	.BUSSNING	.BUSHING.		
	1	.	.	.	419003-9	.BUSSNING	.BUSHING.		
	1	.	.	.	419004-7	.BRICKA	.WASHER		
	.	1	.	.	276292-0	REPARATIONSSATS FÖRGASARE GASSPJÄLLAXEL	REPAIR KIT CARBURETTER THROTTLE SPINDLE		B18B, B18D SU
	.	4	.	.	~~71849-4~~ 943 781 5	.SKRUV.	.SCREW.		
	.	2	.	.	237094-8	.GASSPJÄLLAXEL.	.THROTTLE SPINDLE		
	.	2	.	.	237106-0	.PACKNING	.GASKET		
	.	2	.	.	237109-4	.GASSPJÄLLSKIVA	.THROTTLE FLAP.		
	.	4	.	.	419001-3	.BUSSNING	.BUSHING.		
	.	.	1	.	276298-7	REPARATIONSSATS FÖRGASARE GASSPJÄLLAXEL	REPAIR KIT CARBURETTER THROTTLE SPINDLE		B18A. ZENITA STROMBERG P120 CH 225050- P130 CH 216950- P210 CH 83400- P210 CH 44600- P142, P144, P145
	.	.	1	.	237268-8	.GASSPJÄLLAXEL.	.THROTTLE SPINDLE		
	.	.	1	.	237272-0	.GASSPJÄLLSKIVA	.THROTTLE FLAP.		
	.	.	2	.	237273-8	.SKRUV.	.SCREW.		
	.	.	2	.	418754-8	.PACKNING	.GASKET		
	.	.	2	.	419001-3	.BUSSNING	.BUSHING.		
	.	.	.	1	276299-5	REPARATIONSSATS FÖRGASARE GASSPJÄLLAXEL	REPAIR KIT CARBURETTER THROTTLE SPINDLE		B20A. ZENITH STROMBERG
	.	.	.	2	71693-6	.SKRUV.	.SCREW.		
	.	.	.	1	237272-0	.GASSPJÄLLSKIVA	.THROTTLE FLAP.		
	.	.	.	1	237395-9	.GASSPJÄLLAXEL.	.THROTTLE SPINDLE		
	.	.	.	2	418754-8	.PACKNING	.GASKET		
	.	.	.	2	419001-3	.BUSSNING	.BUSHING.		
	276	.	.	.					
	300	.	.	.					
	1	.	.	.	276300-1	REPARATIONSSATS FÖRGASARE GASSPJÄLLAXEL	REPAIR KIT CARBURETTER THROTTLE SPINDLE		B20B. ZENITH STROMBERG
	4	.	.	.	71693-6	.SKRUV.	.SCREW.		
	2	.	.	.	237272-0	.GASSPJÄLLSKIVA	.THROTTLE FLAP.		
	1	.	.	.	237359-5	.GASSPJÄLLAXEL.	.THROTTLE SPINDLE		
	1	.	.	.	237360-3	.GASSPJÄLLAXEL.	.THROTTLE SPINDLE		
	4	.	.	.	418754-8	.PACKNING	.GASKET		
	4	.	.	.	419001-3	.BUSSNING	.BUSHING.		

Sida / Page	Grupp / Group		Utgåva / Issue
10	2C	REPARATIONSSATS, BRÄNSLESYSTEM / REPAIR KITS, FUEL SYSTEM	1

Pos. / Fig.	Antal Qty 276 301	276 351	276 286		Detalj nr / Part No	Benämning	Description	Sats/Kit	Anmärkning / Notes	
	1	.	.	.	276301-9	REPARATIONSSATS FÖRGASARE GASSPJÄLLAXEL	REPAIR KIT CARBURETTER THROTTLE SPINDLE		B30	004 005 010 020
	4	.	.	.	71693-6	.SKRUV.	.SCREW.			030
	2	.	.	.	237272-0	.GASSPJÄLLSKIVA	.THROTTLE FLAP.			040
	1	.	.	.	237360-3	.GASSPJÄLLAXEL.	.THROTTLE SPINDLE . . .			050
	1	.	.	.	237395-9	.GASSPJÄLLAXEL.	.THROTTLE SPINDLE . . .			060
	4	.	.	.	418754-8	.PACKNING	.GASKET			070
	4	.	.	.	419001-3	.BUSSNING	.BUSHING.			080
										090
	.	1	.	.	276351-4	REPARATIONSSATS FÖRGASARE	REPAIR KIT CARBURETTER. .		B48. ZENITH	100
	.	1	.	.		.MEMBRAN.	.DIAPHRAGM.	8		110
	.	2	.	.	71689-4	.PACKNING	.GASKET			120
	.	1	.	.	71690-2	.PACKNING	.GASKET			130
	.	1	.	.	71701-7	.GASSPJÄLLARM	.THROTTLE ARM			140
	.	1	.	.	71703-3	.LÄNK	.LINK			150
	.	1	.	.	71704-1	.HÄVARM	.LEVER.			160
	.	1	.	.	71705-8	.LAGERPLATTA.	.BEARING PLATE.			170
	.	2	.	.	71706-6	.SKRUV.	.SCREW.			180
	.	1	.	.	71707-4	.TRYCKSTÅNG	.THRUST ROD			190
	.	1	.	.	71708-2	.FJÄDER	.SPRING			200
	.	1	.	.	71709-0	.BRICKA	.WASHER			210
	.	1	.	.	71721-5	.PACKNING	.GASKET			220
	.	3	.	.	907805-6	.SAXPINNE	.SPLIT PIN.			230
	.	2	.	.	907824-7	.SAXPINNE	.SPLIT PIN.			240
	.	2	.	.	955891-7	.BRICKA	.WASHER			250
										260
	.	.	1	.	276286-2	REPARATIONSSATS FÖRGASARE	REPAIR KIT CARBURETTER. .		B16A,B18A ZENITH	270
	.	.	1	.	71708-2	.FJÄDER	.SPRING			280
	.	.	1	.	71709-0	.BRICKA	.WASHER			290
	.	.	2	.	71890-8	.SKRUV.	.SCREW.			300
	.	.	1	.	71916-1	.PACKNING	.GASKET			310
	.	.	1	.	71917-9	.PACKNING	.GASKET			320
	.	.	1	.	71934-4	.SKRUV.	.SCREW.			330
	.	.	1	.	71945-0	.PACKNING	.GASKET			340
	.	.	1	.	71954-2	.LÅSBRICKA.	.LOCK WASHER.			350
	.	.	1	.	120297-7	.BRICKA	.WASHER			360
	.	.	1	.	190633-8	.PACKNING	.GASKET			370
	.	.	1	.	190967-0	.PACKNING	.GASKET			380
	.	.	1	.	237058-3	.MEMBRAN.	.DIAPHRAGM.			390
	.	.	1	.	237567-3	.NÅLVENTIL MED SÄTE . . .	.NEEDLE VALVE WITH SEAT .			400
	.	.	1	.	403882-4	.PACKNING	.GASKET			410
	.	.	1	.	418549-2	.PACKNING	.GASKET			420
	.	.	1	.	418948-6	.PACKNING	.GASKET			430
	.	.	1	.	656695-4	.HÄVARM	.LEVER.			440
	.	.	6	.	950885-4	.SKRUVSPIK.	.SCREW NAIL			450
	.	.	2	.	955826-3	.MUTTER	.NUT.			460

Utgåva / Issue 1	REPARATIONSSATS, BRÄNSLESYSTEM / REPAIR KITS, FUEL SYSTEM	Grupp / Group 2C	Sida / Page 12

Pos. / Fig.	Antal Qty 276 217	275 489	276 297		Detalj nr / Part No	Benämning	Description	Sats/Kit	Anmärkning / Notes
	1	.	.	.	276217-7	REPARATIONSSATS FÖRGASARE	REPAIR KIT CARBURETTER. .		B16B. SU
	2	.	.	.	16347-7	.PACKNING	.GASKET		
	2	.	.	.	18846-6	.KOPPARPACKNING	.COPPER PACKING		
	2	.	.	.	18847-4	.KOPPARPACKNING	.COPPER PACKING		
	2	.	.	.	71824-7	.KORKPACKNING	.CORK PACKING		
	4	.	.	.	71828-8	.KORKPACKNING	.CORK PACKING		
	4	.	.	.	71829-6	.BRICKA	.WASHER		
	4	.	.	.	191228-6	.FIBERBRICKA.	.FIBER WASHER		
	2	.	.	.		.BRICKA	.WASHER	8	
	4	.	.	.	237059-1	.GUMMITÄTNING	.RUBBER SEAL.		
	2	.	.	.	237569-9	.NÅLVENTIL MED SÄTE . . .	.NEDDLE VALVE WITH SEAT .		
	.	1	.	.	275489-3	REPARATIONSSATS FÖRGASARE	REPAIR KIT CARBURETTER. .		B18A. ZENITH STROMBERG
	.	1	.	.	237278-7	.LÅSBRICKA.	.LOCK WASHER.		
	.	1	.	.	237294-4	.PACKNING	.GASKET		
	.	1	.	.	237307-4	.BRICKA	.WASHER		
	.	1	.	.	237309-0	.BRICKA	.WASHER		
	.	1	.	.	237311-6	.BRICKA	.WASHER		
	.	1	.	.	820338-2	.GUMMIRING.	.RUBBER RING.		
	.	1	.	.		.BRICKA	.WASHER	8	
	.	1	.	.	820355-6	.GUMMIRING.	.RUBBER RING.		
	.	1	.	.	820356-4	.GUMMIRING.	.RUBBER RING.		
	.	1	.	.	820359-8	.BRICKA	.WASHER		
	.	1	.	.	820360-6	.BRICKA	.WASHER		
	.	1	.	.	940155-5	.LÅSBRICKA.	.LOCK WASHER.		
	.	1	.	.	955949-3	.LÅSBRICKA.	.LOCK WASHER.		
	.	.	1	.	276297-9	REPARATIONSSATS FÖRGASARE	REPAIR KIT CARBURETTER		B20A. SU. 144 CH 112400- 144 CH 138700- 145 CH 30900-
	.	.	1	.	131016-8	.PINNE.	.PIN.		
	.	.	1	.	190349-1	.PACKNING	.GASKET		
	.	.	1	.	237043-5	.LÅSBRICKA.	.LOCK WASHER.		
	.	.	1	.	237106-0	.PACKNING	.GASKET		
	.	.	1	.	237142-5	.GUMMIBRICKA.	.RUBBER WASHER.		
	.	.	1	.	237143-3	.BRICKA	.WASHER		
	.	.	1	.	237188-8	.GUMMIBRICKA.	.RUBBER WASHER.		
	.	.	1	.	237189-6	.BRICKA	.WASHER		
	.	.	1	.	237422-1	.LÅSSKRUV	.LOCK SCREW		
	.	.	1	.	237467-6	.LÅSBRICKA.	.LOCK WASHER.		
	.	.	1	.	237569-9	.NÅLVENTIL MED SÄTE . . .	.NEEDLE VALVE WITH SEAT .		
	.	.	3	.	955918-8	.FJÄDERBRICKA	.SPRING WASHER.		
	.	.	1	.		.BRICKA	.WASHER	8	

Sida / Page	Grupp / Group		Utgåva / Issue	
14	2C	REPARATIONSSATS, BRÄNSLESYSTEM / REPAIR KITS, FUEL SYSTEM	1	100

Pos. / Fig.	Antal Qty 276 278	276 302	276 404		Detalj nr / Part No	Benämning	Description	Sats/Kit	Anmärkning / Notes	004 005
	1	.	.	.	276278-9	REPARATIONSSATS FÖRGASARE	REPAIR KIT CARBURETTER.		B18B, B18D, B20B. SU	010
	2	.	.	.	131016-8	.PINNE.	.PIN.			020
	2	.	.	.	190349-1	.PACKNING	.GASKET			030
	2	.	.	.	237043-5	.LÅSBRICKA.	.LOCK WASHER.			040
	2	.	.	.	237081-5	.BRICKA	.WASHER			050
	2	.	.	.	237105-2	.LÅSSKRUV	.LOCK SCREW			060
	2	.	.	.	237106-0	.PACKNING	.GASKET			070
	2	.	.	.	237131-8	.DAMMSKYDD.	.RUBBER BOOT.			080
	2	.	.	.	237142-5	.GUMMIBRICKA.	.RUBBER WASHER.			090
	2	.	.	.	237143-3	.BRICKA	.WASHER			100
	2	.	.	.	237188-8	.GUMMIBRICKA.	.RUBBER WASHER			110
	2	.	.	.	237189-6	.BRICKA	.WASHER			120
	2	.	.	.	237569-9	.NÅLVENTIL MED SÄTE	.NEEDLE VALVE WITH SEAT			130
	2	.	.	.	907174-7	.LÅSPINNE	.LOCK PIN			140
	2	.	.	.	943780-7	.LÅSBRICKA.	.LOCK WASHER.			150
	6	.	.	.	955918-8	.FJÄDERBRICKA	.SPRING WASHER.			160
										170
	.	1	.	.	276302-7	REPARATIONSSATS FÖRGASARE	REPAIR KIT CARBURETTER		142 B20B CH 178960- VST 142 B20D CH 178960- EXCL USA, CAN 144 B20B CH 194140- VST 144 B20D CH 194140- EXCL USA, CAN 145 B20B CH 61600- VST	180 190 200 210 220 230 240
	.	4	.	.	71849-4	.SKRUV.	.SCREW.			250
	.	4	.	.	237084-9	.SKRUV.	.SCREW.			260
	.	3	.	.	237467-6	.LÅSBRICKA.	.LOCK WASHER.			270
	.	2	.	.	237491-6	.PACKNING	.GASKET			280
	.	2	.	.	237498-1	.BRICKA	.WASHER			290
	.	2	.	.	237504-6	.O-RING	.O-RING			300
	.	2	.	.	237506-1	.GUMMIRING.	.RUBBER RING.			310
	.	2	.	.	237507-9	.SKRUV.	.SCREW.			320
	.	4	.	.	237510-3	.TÄTNINGSRING	.SEALING RING			330
	.	2	.	.	237527-7	.O-RING	.O-RING			340
	.	2	.	.	237528-5	.PACKNING	.GASKET			350
	.	2	.	.	237529-3	.TÄTNINGSRING	.SEALING RING			360
	.	1	.	.	237539-2	.PACKNING	.GASKET			370
	.	1	.	.	237540-0	.PACKNING	.GASKET			380
	.	2	.	.	237569-9	.NÅLVENTIL MED SÄTE	.NEEDLE VALVE WETH SEAT			390
	.	2	.	.	237575-6	.SKRUV.	.SCREW.			400
	.	4	.	.	955918-8	.FJÄDERBRICKA	.SPRING WASHER.			410
										420
	.	.	1	.	276404-1	REPARATIONSSATS	REPAIR KIT.		B16B. SU	430
	.	.	.	.		FÖRGASARUPPHÄNGNING	CARBURETTER MOUNTING KIT.			440
	.	.	2	.	237059-1	.PACKNING	.GASKET			450
	.	.	1	.		.HÅLSKRUV	.INLET FITTING SCREW.	8		460
	.	.	1	.	237064-1	.FIBERBRICKA.	.FIBRE WASHER			470
	.	.	1	.	237065-8	.BRICKA	.WASHER			480
	.	.	1	.	237066-6	.BRICKA	.WASHER			490
	.	.	1	.	237067-4	.MUTTER	.NUT.			500

Utgåva / Issue 1	REPARATIONSSATS, BRÄNSLESYSTEM / REPAIR KITS, FUEL SYSTEM	Grupp / Group 2C	Sida / Page 16

Pos. / Fig.	Antal Qty 273 182	273 183	273 110	413 541	Detalj nr / Part No	Benämning	Description	Sats/Kit	Anmärkning / Notes
	1	.	.	.	273182-6	REPARATIONSSATS FÖRGASARE (VENTILATIONSANORDNING)	REPAIR KIT CARBURETTER (VENTLATION UNIT)		ZENITH. 140 B20B,164, 180V,B20B
	2	.	.	.	16948-2	.NIT.	.RIVET.		
	65	.	.	.	192034-7	.SLANG.	.HOSE		
	235	.	.	.	192034-7	.SLANG.	.HOSE		
	1	.	.	.	192292-1	.BRICKA	.WASHER		
	3	.	.	.	419864-4	.SLANGANSLUTNING. . . .	.HOSE ADEPTER PIPE. . .		
	2	.	.	.	419865-1	.SLANGANSLUTNING. . . .	.HOSE ADEPTER PIPE. . .		
	1	.	.	.	419871-9	.DISTANSBRICKA.	.SPACER WASHER.		
	1	.	.	.	419872-7	.SKRUV.	.SCREW.		
	1	.	.	.	460104-3	.VENTILREGLAGE.	.VALVE CONTROL.		
	1	.	.	.	460331-2	.VENTIL	.VALVE.		
	2	.	.	.	683718-1	.BRICKA	.WASHER		
	1	.	.	.	955778-6	.MUTTER	.NUT.		
	2	.	.	.	955891-7	.BRICKA	.WASHER		
	.	1	.	.	273183-4	REPARATIONSSATS FÖRGASARE (VENTILATIONSANORDNING)	REPAIR KIT CARBURETTER (VENTILATION UNIT)		SU. P130,140,180H B20B
	.	1	.	.	16948-2	.NIT.	.RIVET.		
	.	50	.	.	192034-7	.SLANG.	.HOSE		
	.	50	.	.	192034-7	.SLANG.	.HOSE		
	.	80	.	.	192034-7	.SLANG.	.HOSE		
	.	3	.	.	419865-1	.SLANGANSLUTNING. . . .	.HOSE ADEPTER PIPE. . .		
	.	1	.	.	419867-7	.VENTILREGLAGE.	.VALVE CONTROL.		
	.	1	.	.	460331-2	.VENTIL	.VALVE.		
	.	2	.	.	955778-6	.MUTTER	.NUT.		
	.	1	.	.	955890-9	.BRICKA	.WASHER		
	.	2	.	.	955891-7	.BRICKA	.WASHER		
	.	.	1	.	273110-7	REPARATIONSSATS, MATARPUMP	REPAIR KIT FUEL PUMP		D36A,D39A,D39B
	.	.	2	.	15517-6	.PACKNING	.GASKET		
	.	.	2	.	73580-3	.VENTIL	.VALVE.		
	.	.	1	.		.MEMBRAN.	.DIAPHRAGM.	8	
	.	.	1	.		.MEMBRAN.	.DIAPHRAGM.	8	
	.	.	1	.		.TÄTNINGSRING	.SEALING RING	8	
	.	.	1	.		.HÅLLARE.	.RETAINER	8	
	.	.	1	.		.LÄNKARM.	.LEVER.	8	
	.	.	1	.		.AXEL	.AXLE	8	
	.	.	1	.		.FJÄDER	.SPRING	8	
	.	.	1	.	480195-7	.PACKNING	.GASKET		
	.	.	.	1	413541-4	LAMELLSKIVESATS	DISC KIT.		D67,D96
	.	.	.	6		.LAMELLSKIVA.	.DISC		

Sida / Page	Grupp / Group		Utgåva / Issue
18	2C	REPARATIONSSATS, BRÄNSLESYSTEM / REPAIR KITS, FUEL SYSTEM	1

Pos. / Fig.	Antal / Qty 273 180	Detalj nr / Part No	Benämning	Description	Sats/Kit	Anmärkning / Notes	
	1	273180-0	MONTERINGSSATS, LUFTFILTER	INSTALLATION KIT AIR FILTER		B18B,B18D. MLF	004 005 010 020
	1	419704-2	.FÖRVÄRMNINGSPLÅT	.PRE-HEATING PLATE			030
	2	419712-5	.BYGEL	.BRACE			040
	1	671842-3	.SKYDDSHATT	.CAP			050
	1	673648-2	.SLANG	.HOSE			060
	1	673981-7	.FILTERHUS,UNDERDEL	.FILTER HOUSING,LOWER			070
	2	677607-4	.PACKNING	.GASKET			080
	2	679558-7	.BRICKA	.WASHER			090
	1	679622-1	.SLANG	.HOSE			100
	1	679658-5	.INSATS	.INSERT			110
	1	680743-2	.FILTERHUS,ÖVERDEL	.FILTER HOUSING,UPPER			120
	1	681852-0	.LUFTINTAG	.AIR INTAKE			130
	1	684042-5	.SPJÄLLHUS	.SHUTTER HOUSING			140
	12	941907-8	.FJÄDRANDE BRICKA	.RESILIENT WASHER			150
	1	944407-6	.SLANG	.HOSE			160
	1	951797-0	.KLAMMER	.CLAMP			170
	3	951798-8	.KLAMMER	.CLAMP			180
	6	955523-6	.SKRUV	.SCREW			190
	2	955825-5	.MUTTER	.NUT			200

Utgåva / Issue 1	REPARATIONSSATS AVGASSYSTEM / REPAIR KITS EXHAUST SYSTEM	Grupp / Group 2C	Sida / Page 20

Pos. / Fig.	Antal Qty 276 279	Antal Qty 276 285	Detalj nr / Part No	Benämning	Description	Sats/Kit	Anmärkning / Notes
	1	.	276279-7	REPARATIONSSATS, TURBOKOMPRESSOR	REPAIR KIT, TURBO COMPRESSOR		TD47B
	1	.	411571-3	.PACKNING	.GASKET		
	1	.	411572-1	.PACKNING	.GASKET		
	1	.	411573-9	.PACKNING	.GASKET		
	1	.	411688-5	.GUMMIRING.	.RUBBER RING.		
	3	.	411775-0	.LÅSBRICKA.	.LOCK WASHER.		
	4	.	411776-8	.LÅSBRICKA.	.LOCK WASHER.		
	1	.	411777-6	.PACKNING	.GASKET		
	1	.	411785-9	.PACKNING	.GASKET		
	1	.	411786-7	.PACKNING	.GASKET		
	3	.	411790-9	.LÅSRING.	.CIRCLIP.		
	2	.	411793-3	.KOLVRING	.PISTON RING.		
	2	.	411794-1	.KOLVRING	.PISTON RING.		
	2	.		.LAGERBUSSNING.	.BEARING BUSHING. . . .	8	
	2	.		.TRYCKBRICKA.	.THRUST WASHER.	8	
	2	.		.JUSTERMELLANLÄGG TJ 0,00	.SHIMS TH 0.002	8	
	2	.	411799-0	.JUSTERMELLANLÄGG TJ 0,00	.SHIMS TH 0.005		
	2	.		.JUSTERMELLANLÄGG TJ 0,01	.SHIMS TH 0.010	8	
	1	.		.TRYCKLAGER	.THRUST BEARING	8	
	4	.		.BRICKA	.WASHER	8	
	4	.	411809-7	.FJÄDERBRICKA	.SPRING WASHER.		
	1	.	420313-9	.LÅSRING.	.CIRCLIP.		
	.	1	276285-4	REPARATIONSSATS, TURBOKOMPRESSOR	REPAIR KIT, TURBO COMPRESSOR		TD50A MO-20145
	.	1	411571-3	.PACKNING	.GASKET		
	.	1	411572-1	.PACKNING	.GASKET		
	.	1	411573-9	.PACKNING	.GASKET		
	.	3	411775-0	.LÅSBRICKA.	.LOCK WASHER.		
	.	4	411776-8	.LÅSBRICKA.	.LOCK WASHER.		
	.	1	411777-6	.PACKNING	.GASKET		
	.	1	411786-7	.PACKNING	.GASKET		
	.	2	411793-3	.KOLVRING	.PISTON RING.		
	.	2	411794-1	.KOLVRING	.PISTON RING.		
	.	2		.LAGERBUSSNING.	.BEARING BUSHING. . . .	8	
	.	2		.TRYCKBRICKA.	.THRUST WASHER.	8	
	.	2		.JUSTERMELLANLÄGG TJ 0,00	.SHIMS TH 0.002	8	
	.	2	411799-0	.JUSTERMELLANLÄGG TJ 0,00	.SHIMS TH 0.005		
	.	2		.JUSTERMELLANLÄGG TJ 0,01	.SHIMS TH 0.010	8	
	.	1		.TRYCKLAGER	.THRUST BEARING	8	
	.	4		.BRICKA	.WASHER	8	
	.	4	411809-7	.FJÄDERBRICKA	.SPRING WASHER.		
	.	3	417727-5	.LÅSRING.	.CIRCLIP.		
	.	1	420313-9	.LÅSRING.	.CIRCLIP.		

Sida / Page 22	Grupp / Group 2C	REPARATIONSSATS AVGASSYSTEM / REPAIR KIT EXHAUST SYSTEM	Utgåva / Issue 1

Pos. / Fig.	Antal Qty 273 178	Antal Qty 276 261			Detalj nr / Part No	Benämning	Description	Sats/Kit	Anmärkning / Notes	004 005
	1	.	.	.	273178-4	REPARATIONSSATS TURBOKOMPRESSOR	REPAIR KIT TURBO COMPRESSOR		TD50A MO 20146-. TD50B	010 020
	1	.	.	.	411571-3	.PACKNING	.GASKET			030
	8	.	.	.	411809-7	.FJÄDERBRICKA	.SPRING WASHER.			040
	1	.	.	.	420423-6	.PACKNING	.GASKET			050
	8	.	.	.	420469-9	.BRICKA	.WASHER			060
	1	.	.	.	420475-6	.PACKNING	.GASKET			070
	1	.	.	.		.LAGERBUSSNING.	.BEARING BUSHING. . . .	8		080
	3	.	.	.	465024-8	.KOLVRING	.PISTON RING.			090
	1	.	.	.		.TRYCKPLATTA.	.THRUST PLATE	8		100
	1	.	.	.		.TRYCKRING.	.THRUST RING.	8		110
	1	.	.	.		.GUMMIRING.	.RUBBER RING.	8		120
										130
	.	1	.	.	276261-5	REPARATIONSSATS	REPAIR KIT.		TD67B,TD67C	140
	.	.	.	.		TURBOKOMPRESSOR	TURBO COMPRESSOR. . . .			150
	.	2	.	.	81415-2	.LÅSBRICKA.	.LOCK WASHER.			160
	.	8	.	.	240937-3	.LÅSBRICKA.	.LOCK WASHER.			170
	.	2	.	.	318109-6	.PACKNING	.GASKET			180
	.	1	.	.	331402-8	.PACKNING	.GASKET			190
	.	16	.	.	416079-2	.MUTTER	.NUT.			200
	.	2	.	.	416080-0	.LOCK	.COVER.			210
	.	2	.	.	416084-2	.PACKNING	.GASKET			220
	.	1	.	.	416089-1	.PACKNING	.GASKET			230
	.	8	.	.	416096-6	.FJÄDERBRICKA	.SPRING WASHER.			240
	.	1	.	.	416098-2	.O-RING	.O-RING			250
	.	3	.	.	416099-0	.JUSTERBRICKA TJ 0,1. . .	.SHIM TH 0.1.			260
	.	3	.	.	416100-6	.JUSTERBRICKA TJ 0,2. . .	.SHIM TH 0.2.			270
	.	4	.	.	416102-2	.FJÄDRANDE BRICKA	.RESILIENT WASHER			280
	.	2	.	.	416104-8	.KULLAGER	.BEARING.			290
	.	1	.	.	907183-8	.STYRSTIFT.	.PIN.			300
	.	2	.	.		.TÄTRING.	.SEAL RING.	8		310
	.	4	.	.		.LÅSBRICKA.	.LOCK RING.	8		320
	.	1	.	.		.LÅSBRICKA.	.LOCK RING.	8		330
	.	1	.	.		.LÅSBRICKA.	.LOCK RING.	8		340
	.	2	.	.		.ANSLAGSBRICKA.	.STOP WASHER.	8		350
	.	12	.	.		.FJÄDER	.SPRING	8		360
	.	2	.	.		.LÅSBRICKA.	.LOCK RING.	8		370
	.	2	.	.		.TÄTRING.	.SEAL RING.	8		380

Utgåva / Issue 1	REPARATIONSSATS, AVGASSYSTEM / REPAIR KITS, EXHAUST SYSTEM	Grupp / Group 2C	Sida / Page 24

Pos. / Fig.	Antal Qty 276 287	276 296			Detalj nr / Part No	Benämning	Description	Sats/Kit	Anmärkning / Notes
	1	-	-	-	276287-0	REPARATIONSSATS, TURBOKOMPRESSOR	REPAIR KIT, TURBO COMPRESSOR		N86,B57 TD70A MO-1101, 11003-11465 EXCL 11002 F86 TD70A MO-11401
	1	-	-	-	240957-1	.MUTTER	.NUT		
	4	-	-	-	943927-4	.MUTTER	.NUT		
	2	-	-	-		.FJÄDERBRICKA	.SPRING WASHER	8	
	2	-	-	-		.FJÄDERPAKET	.SPRING SET	8	
	2	-	-	-		.KULLAGER	.BEARING	8	
	2	-	-	-		.BRICKA	.WASHER	8	
	2	-	-	-	241546-1	.TÄTRING	.SEAL RING		
	2	-	-	-	241547-9	.TÄTRING	.SEAL RING		
	4	-	-	-		.LÅSBRICKA	.LOCK WASHER	8	
	1	-	-	-		.BRICKA	.WASHER	8	
	1	-	-	-		.PACKNING	.GASKET	8	
	2	-	-	-		.SKRUV	.SCREW	8	
	3	-	-	-		.SKRUV	.SCREW	8	
	3	-	-	-		.FJÄDRANDE BRICKA	.RESILIENT WASHER	8	
	8	-	-	-		.MUTTER	.NUT	8	
	6	-	-	-		.MUTTER	.NUT	8	
	6	-	-	-		.FJÄDRANDE BRICKA	.RESILIENT WASHER	8	
	1	-	-	-		.O-RING	.O-RING	8	
	1	-	-	-		.O-RING	.O-RING	8	
	1	-	-	-	241559-4	.PACKNING	.GASKET		
	1	-	-	-	241567-7	.LÅSRING	.CIRCLIP		
	-	1	-	-	276296-1	REPARATIONSSATS, TURBOKOMPRESSOR	REPAIR KIT, TURBO COMPRESSOR		N86,B57 TD70A MO 11466-, INCL 11002.F86 MO 11402-TD70B MO-47863
	-	1	-	-	240957-1	.MUTTER	.NUT		
	-	4	-	-	943927-4	.MUTTER	.NUT		
	-	2	-	-		.FJÄDERBRICKA	.SPRING WASHER	8	
	-	2	-	-		.FJÄDERPAKET	.SPRING SET	8	
	-	2	-	-		.KULLAGER	.BEARING	8	
	-	2	-	-		.BRICKA	.WASHER		
	-	2	-	-	241546-1	.TÄTRING	.SEAL RING		
	-	4	-	-		.LÅSBRICKA	.LOCK WASHER	8	
	-	1	-	-		.BRICKA	.WASHER	8	
	-	1	-	-		.PACKNING	.GASKET	8	
	-	2	-	-		.SKRUV	.SCREW	8	
	-	3	-	-		.SKRUV	.SCREW	8	
	-	3	-	-		.FJÄDRANDE BRICKA	.RESILIENT WASHER	8	
	-	8	-	-		.MUTTER	.NUT	8	
	-	6	-	-		.MUTTER	.NUT	8	
	-	6	-	-		.FJÄDRANDE BRICKA	.RESILIENT WASHER	8	
	-	1	-	-		.PACKNING	.GASKET	8	
	-	1	-	-		.PACKNING	.GASKET	8	
	-	1	-	-	241559-4	.PACKNING	.GASKET		
	-	1	-	-	241567-7	.LÅSRING	.LOCK RING		
	-	2	-	-	241890-3	.TÄTRING	.SEAL RING		

Sida / Page	26	Grupp / Group	2C	REPARATIONSSATS, AVGASSYSTEM / REPAIR KITS, EXHAUST SYSTEM	Utgåva / Issue	1

Pos. / Fig.	Antal Qty 273 178	276 234			Detalj nr / Part No	Benämning	Description	Sats/Kit	Anmärkning / Notes	
	1	.	.	.	273178-4	REPARATIONSSATS, TURBOKOMPRESSOR	REPAIR KIT, TURBO COMPRESSOR		TD70B MO 47864-	004 005 010 020
	1	.	.	.	411571-3	.PACKNING	.GASKET			030
	8	.	.	.	411809-7	.FJÄDERBRICKA	.SPRING WASHER.			040
	1	.	.	.	420423-6	.PACKNING	.GASKET			050
	8	.	.	.	420469-9	.BRICKA	.WASHER			060
	1	.	.	.	420475-6	.PACKNING	.GASKET			070
	1	.	.	.		.LAGERBUSSNING.	.BEARING BUSHING. . . .	8		080
	3	.	.	.	465024-8	.KOLVRING	.PISTON RING.			090
	1	.	.	.		.TRYCKPLATTA.	.THRUST PLATE	8		100
	1	.	.	.		.TRYCKRING.	.THRUST RING.			110
	1	.	.	.		.GUMMIRING.	.RUBBER RING.			120
										130
	.	1	.	.	276234-2	REPARATIONSSATS TURBOKOMPRESSOR	REPAIR KIT TURBO COMPRESSOR		TD96AS,TD96B	140 150
	.	2	.	.	81415-2	.LÅSBRICKA.	.LOCK WASHER.			160
	.	8	.	.	240937-3	.LÅSBRICKA.	.LOCK WASHER.			170
	.	2	.	.	318109-6	.PACKNING	.GASKET			180
	.	1	.	.	331402-8	.PACKNING	.GASKET			190
	.	8	.	.	416079-2	.MUTTER	.NUT.			200
	.	2	.	.	416084-2	.PACKNING	.GASKET			210
	.	1	.	.	416089-1	.PACKNING	.GASKET			220
	.	4	.	.	416102-2	.FJÄDRANDE BRICKA	.RESILIENT WASHER			230
	.	2	.	.	416104-8	.KULLAGER	.BEARING.			240
	.	1	.	.		.PACKNING	.GASKET	8		250
	.	9	.	.	417818-2	.MUTTER	.NUT.			260
	.	24	.	.	417819-0	.BRICKA	.WASHER			270
	.	2	.	.		.TÄTRING.	.SEAL RING.	8		280
	.	4	.	.		.LÅSBRICKA.	.LOCK WASHER.	8		290
	.	1	.	.		.LÅSBRICKA.	.LOCK WASHER.	8		300
	.	2	.	.		.ANSLAGSBRICKA.	.STOP WASHER.	8		310
	.	12	.	.		.FJÄDER	.SPRING	8		320
	.	2	.	.		.LÅSBRICKA.	.LOCK WASHER.	8		330
	.	2	.	.		.TÄTRING.	.SEAL RING.	8		340

Utgåva / Issue 1	REPARATIONSSATS, AVGASSYSTEM / REPAIR KITS, EXHAUST SYSTEM	Grupp / Group 2C	Sida / Page 28

Pos. / Fig.	Antal Qty 276 280	Antal Qty 273 179			Detalj nr / Part No	Benämning	Description	Sats/Kit	Anmärkning / Notes
	1	.	.	.	276280-5	REPARATIONSSON, TURBOKOMPRESSOR	REPAIR KIT, TURBO COMPRESSOR		TD96C. TD100A MO-17636
	2	.	.	.	335538-5	.KOLVRING	.PISTON RING.		
	1	.	.	.	338587-9	.PACKNING	.GASKET		
	1	.	.	.	417378-7	.PACKNING	.GASKET		
	1	.	.	.	417381-1	.PACKNING	.GASKET		
	1	.	.	.	417382-9	.PACKNING	.GASKET		
	1	.	.	.	417525-3	.GUMMIRING.	.RUBBER RING.		
	2	.	.	.	417725-9	.LAGERBUSSNING.	.BEARING BUSHING. . . .		
	2	.	.	.	417726-7	.TRYCKBRICKA.	.THRUST WASHER.		
	3	.	.	.	417727-5	.LÅSRING.	.LOCK RING.		
	2	.	.	.	417731-7	.KOLVRING	.PISTON RING.		
	1	.	.	.	417732-5	.TRYCKLAGER	.THRUST BEARING		
	1	.	.	.	417733-3	.JUSTERMELLANLÄGG . . .	.SHIMS.		
	1	.	.	.	417734-1	.JUSTERMELLANLÄGG . . .	.SHIMS.		
	1	.	.	.	417735-8	.JUSTERMELLANLÄGG . . .	.SHIMS.		
	1	.	.	.	417736-6	.PACKNING	.GASKET		
	4	.	.	.	417741-6	.LÅSBRICKA.	.LOCK WASHER.		
	4	.	.	.	417745-7	.LÅSBRICKA.	.LOCK WASHER.		
	4	.	.	.	417748-1	.BRICKA	.WASHER		
	4	.	.	.	417749-9	.FJÄDERBRICKA	.SPRING WASHER.		
	1	.	.	.	422360-8	.LÅSRING.	.LOCK RING.		
	.	1	.	.	273179-2	REPARATIONSSATS, ...	REPAIR KIT, ...		TD100A MO 17637-
	.	.	.	.		TURBOKOMPRESSOR	TURBO COMPRESSOR. . . .		
	.	1	.	.	417378-7	.PACKNING	.GASKET		
	.	1	.	.	417381-1	.PACKNING	.GASKET		
	.	1	.	.	417382-9	.PACKNING	.GASKET		
	.	4	.	.	417727-5	.LÅSRING.	.LOCK RING.		
	.	1	.	.	422668-4	.GUMMIRING.	.RUBBER RING.		
	.	4	.	.	465024-8	.KOLVRING	.PISTON RING.		
	.	1	.	.		.GUMMIRING.	.RUBBER RING.	8	
	.	2	.	.		.LAGERBUSSNING.	.BEARING BUSHING. . . .	8	
	.	1	.	.		.HYLSA.	.SLEEVE	8	
	.	1	.	.		.TRYCKLAGER	.THRUST BEARING	8	

Sida / Page	30	Grupp / Group	2C	REPARATIONSSATS, AVGASSYSTEM / REPAIR KITS, EXHAUST SYSTEM	Utgåva / Issue	1

Pos. / Fig.	Antal Qty 276 288	Antal Qty 273 184			Detalj nr / Part No	Benämning	Description	Sats/Kit	Anmärkning / Notes	004 005
	1	.	.	.	276288-8	REPARATIONSSATS TURBOKOMPRESSOR	REPAIR KIT, TURBO COMPRESSOR		B58 THD100A MO-2506 EXCL 2455-2465	010 020
	1	.	.	.	241077-7	.MUTTER	.NUT			030
	2	.	.	.		.FJÄDERBRICKA	.SPRING WASHER	8		040
	2	.	.	.	241547-9	.TÄTRING	.SEAL RING			050
	4	.	.	.		.LÅSBRICKA	.LOCK WASHER	8		060
	1	.	.	.		.PACKNING	.GASKET	8		070
	2	.	.	.		.SKRUV	.SCREW	8		080
	3	.	.	.		.SKRUV	.SCREW	8		090
	3	.	.	.		.FJÄDRANDE BRICKA	.RESILIENT WASHER	8		100
	8	.	.	.		.MUTTER	.NUT	8		110
	6	.	.	.		.MUTTER	.NUT	8		120
	6	.	.	.		.FJÄDRANDE BRICKA	.RESILIENT WASHER	8		130
	1	.	.	.		.O-RING	.O-RING	8		140
	1	.	.	.		.O-RING	.O-RING	8		150
	1	.	.	.	241559-4	.PACKNING	.GASKET			160
	2	.	.	.		.FJÄDERPAKET	.SPRING SET	8		170
	2	.	.	.		.KULLAGER	.BEARING	8		180
	2	.	.	.		.BRICKA	.WASHER	8		190
	2	.	.	.	241565-1	.TÄTRING	.SEAL RING			200
	1	.	.	.		.BRICKA	.WASHER	8		210
	1	.	.	.	241567-7	.LÅSRING	.LOCK RING			220
	1	.	.	.		.BRICKA	.WASHER	8		230
	4	.	.	.	943927-4	.MUTTER	.NUT			240
										250
	.	1	.	.	273184-2	REPARATIONSSATS, TURBOKOMPRESSOR	REPAIR KIT, TURBO COMPRESSOR		B58 THD100A MO 2507- INCL 2455-2465. B59 THD100D MO-4589	260 270 271
	.	1	.	.	241077-7	.MUTTER	.NUT			280
	.	2	.	.		.FJÄDERBRICKA	.SPRING WASHER	8		290
	.	4	.	.		.LÅSBRICKA	.LOCK WASHER	8		300
	.	1	.	.		.PACKNING	.GASKET	8		310
	.	2	.	.		.SKRUV	.SCREW	8		320
	.	3	.	.		.SKRUV	.SCREW	8		330
	.	3	.	.		.FJÄDRANDE BRICKA	.RESILIENT WASHER	8		340
	.	8	.	.		.MUTTER	.NUT	8		350
	.	6	.	.		.MUTTER	.NUT	8		360
	.	6	.	.		.FJÄDRANDE BRICKA	.RESILIENT WASHER	8		370
	.	1	.	.		.O-RING	.O-RING	8		380
	.	1	.	.		.O-RING	.O-RING	8		390
	.	1	.	.	241559-4	.PACKNING	.GASKET			400
	.	2	.	.		.FJÄDERPAKET	.SPRING SET	8		410
	.	2	.	.		.KULLAGER	.BEARING	8		420
	.	2	.	.		.BRICKA	.WASHER	8		430
	.	2	.	.	241565-1	.TÄTRING	.SEAL RING			440
	.	1	.	.		.BRICKA	.WASHER	8		450
	.	1	.	.	241567-7	.LÅSRING	.LOCK RING			460
	.	1	.	.		.BRICKA	.WASHER	8		470
	.	2	.	.	241890-3	.TÄTRING	.SEAL RING			480
	.	2	.	.		.LÅSRING	.LOCK RING	8		490
	.	4	.	.	943927-4	.MUTTER	.NUT			500

Utgåva / Issue 1	REPARATIONSSATS, AVGASSYSTEM / REPAIR KITS, EXHAUST SYSTEM	Grupp / Group 2C	Sida / Page 32

Pos. / Fig.	Antal Qty 273 292	273 179			Detalj nr / Part No	Benämning	Description	Sats/Kit	Anmärkning / Notes
	1	.	.	.	273292-3	REPARATIONSSATS, TURBOKOMPRESSOR	REPAIR KIT, TURBO COMPRESSOR		B58 THD100D MO-4649 B59 THD100D MO 4590-
	1	.	.	.	241077-7	.MUTTER	.NUT		
	3	.	.	.		.FJÄDERBRICKA	.SPRING WASHER	8	
	4	.	.	.		.LÅSBRICKA	.LOCK WASHER	8	
	3	.	.	.		.SKRUV	.SCREW	8	
	8	.	.	.		.MUTTER	.NUT	8	
	6	.	.	.	416079-2	.MUTTER	.NUT		
	6	.	.	.	416096-6	.BRICKA	.WASHER		
	2	.	.	.		.KOLVRING	.PISTON RING	8	
	2	.	.	.		.JUSTERMELLANLÄGG	.SHIMS	8	
	2	.	.	.		.JUSTERMELLANLÄGG	.SHIMS	8	
	2	.	.	.		.LAGERBUSSNING	.BEARING BUSHING	8	
	1	.	.	.		.BRICKA	.WASHER	8	
	1	.	.	.		.O-RING	.O-RING	8	
	1	.	.	.		.O-RING	.O-RING	8	
	4	.	.	.	943927-4	.MUTTER	.NUT		
	2	.	.	.		.KOLVRING	.PISTON RING		
	.	1	.	.	273179-2	REPARATIONSSATS, TURBOKOMPRESSOR	REPAIR KIT TURBO COMPRESSOR		B58 THD100D MO 4650-. TD120A
	.	1	.	.	417378-7	.PACKNING	.GASKET		
	.	1	.	.	417381-1	.PACKNING	.GASKET		
	.	1	.	.	417382-9	.PACKNING	.GASKET		
	.	4	.	.	417727-5	.LÅSRING	.LOCK RING		
	.	1	.	.	422668-4	.GUMMIRING	.RUBBER RING		
	.	4	.	.	465024-8	.KOLVRING	.PISTON RING		
	.	1	.	.		.GUMMIRING	.RUBBER RING	8	
	.	2	.	.		.LAGERBUSSNING	.BEARING BUSHING	8	
	.	1	.	.		.HYLSA	.SLEEVE	8	
	.	1	.	.		.TRYCKLAGER	.THRUST BEARING	8	

Sida / Page	Grupp / Group		Utgåva / Issue
34	2C	REPARATIONSSATS, AVGASSYSTEM / REPAIR KITS, EXHAUST SYSTEM	1

Pos. / Fig.	Antal Qty 276 423	Antal Qty 276 512			Detalj nr / Part No	Benämning	Description	Sats/Kit	Anmärkning / Notes	
										004 005
	1	.	.	.	276423-1	SATS FÖR BYTE AV AVGASSYSTEM (UPPHÄNGNINGSDETALJER)	EXHAUST SYSTEM REPLACEMENT KIT (MOUNTING COMPONENTS)		1) P110 (B16) P444 (B16)	010 020 030
	2	.	.	.	86480-1	.BRICKA	.WASHER			040
	2	.	.	.	89815-5	.UPPHÄNGNINGSPLÅT	.SUSPENSION PLATE			050
	2	.	.	.	89817-1	.UPPHÄNGNINGSBAND	.SUSPENSION BAND.			060
	2	.	.	.	89838-7	.BRICKA	.WASHER			070
	4	.	.	.	120265-4	.BRICKA	.WASHER			080
	4	.	.	.	190364-0	.SKRUV.	.SCREW.			090
	3	.	.	.	191466-2	.KLÄMMER.	.CLAMP.			100
	1	.	.	.	191583-4	.KLÄMMER.	.CLAMP.			110
	2	.	.	.	191894-5	.MUTTER	.NUT.			120
	1	.	.	.	403546-5	.PACKNING	.GASKET			130
	1	.	.	.	657784-5	.KLÄMMER.	.CLAMP.			140
	2	.	.	.	658653-1	.GUMMIKUDDE	.RUBBE CUSHION.			150
	1	.	.	.	659919-5	.FÄSTJÄRN	.TENSIONER ARM.			160
	1	.	.	.	659921-1	.HÅLLARE,YTTRE.	.RETAINER,OUTER			170
	1	.	.	.	659922-9	.HÅLLARE, INRE.	.RETAINER, INNER.			180
	6	.	.	.	955294-4	.SKRUV.	.SCREW.			190
	3	.	.	.	955301-7	.SKRUV.	.SCREW.			200
	8	.	.	.	955782-8	.MUTTER	.NUT.			210
	4	.	.	.	955893-3	.BRICKA	.WASHER			220
	4	.	.	.	955921-2	.FJÄDERBRICKA	.SPRING WASHER.			230
										240
	.	1	.	.	276512-1	SATS FÖR BYTE AV AVGASSYSTEM (UPPHÄNGNINGSDETALJER)	EXHAUST SYSTEM REPLACEMENT KIT (MOUNTING COMPONENTS)		2)	250 260 270
	.	2	.	.	17602-4	.MUTTER	.NUT.			280
	.	1	.	.	87759-7	.KLÄMMER.	.CLAMP.			290
	.	1	.	.	87765-4	.PACKNING	.GASKET			300
	.	1	.	.	88003-9	.HYLSA.	.SLEEVE			310
	.	1	.	.	103157-4	.SKRUV.	.SCREW.			320

1. Vid byte av avgassystem på P444 med B4B motor erfordras 1 sats 276423 samt 1 sats 276512.
When the exhaust system on P444 with B4B engines is carried out 1 kit 276423 and 1 kit 276512 are required.
Lors du remplacement du système d'échappement, sur P444 équipé de moteur B4B, il faut un jeu de 276423 et 1 jeu de 276512.
Beim Austausch von Auspuftsystem, bei P444 mit B4B Motor ist 1 Satz 276423 sowie 1 Satz 276512 erforderlich.
Al realizarse el cambio del sistema de escape en los coches P444 con motor B4B se requiere un juego 276423 y un juego 276512.
2. Kompletteringsdetaljer för P444 och P445 med B4B motor.
Complementary parts for P444 and P445 with B4B engine.
Détails complémentaires pour P444 et P445 équipés de moteur B4B.
Ergänzungsteile für P444 und P445 mit B4B motor.
Pieza de complemento para los coches P444 y P445 con motor B4B.

Utgåva / Issue 1	REPARATIONSSATS, AVGASSYSTEM / REPAIR KITS, EXHAUST SYSTEM	Grupp / Group 2C	Sida / Page 36

Pos. / Fig.	Antal Qty 276 468	276 494			Detalj nr / Part No	Benämning	Description	Sats/Kit	Anmärkning / Notes
	1	.	.	.	276468-6	SATS FÖR BYTE AV AVGASSYSTEM (UPPHÄNGNINGSDETALJER.	EXHAUST SYSTEM REPLACEMENT KIT (MOUNTING COMPONENTS)		P110 (B18) CH-379035 EXCL 378758
	2	.	.	.	86480-1	.BRICKA	.WASHER		
	2	.	.	.	89815-5	.UPPHÄNGNINGSPLÅT	.SUSPENSION PLATE		
	2	.	.	.	89817-1	.UPPHÄNGNINGSBAND	.SUSPENSION BAND.		
	2	.	.	.	89838-7	.BRICKA	.WASHER		
	6	.	.	.	120265-4	.BRICKA	.WASHER		
	2	.	.	.	190364-0	.SKRUV.	.SCREW.		
	1	.	.	.	191466-2	.KLAMMER.	.CLAMP.		
	2	.	.	.	191894-5	.MUTTER	.NUT.		
	1	.	.	.	192040-4	.KLAMMER.	.CLAMP.		
	1	.	.	.	192203-8	.KLAMMER.	.CLAMP.		
	2	.	.	.	192204-6	.KLAMMER.	.CLAMP.		
	1	.	.	.	192257-4	.KLAMMER.	.CLAMP.		
	1	.	.	.	403546-5	.PACKNING	.GASKET		
	2	.	.	.	658653-1	.GUMMIBUSSNING.	.RUBBER BUSHING		
	1	.	.	.	659921-1	.HÅLLARE, YTTRE	.RETAINER, OUTER		
	1	.	.	.	659922-9	.HÅLLARE, INRE.	.RETAINER, INNER		
	1	.	.	.	663939-7	.BÄRJÄRN.	.TENSIONER ARM.		
	2	.	.	.	940100-1	.SKRUV.	.SCREW.		
	3	.	.	.	940136-5	.SKRUV.	.SCREW.		
	6	.	.	.	955523-6	.SKRUV.	.SCREW.		
	1	.	.	.	955527-7	.SKRUV.	.SCREW.		
	2	.	.	.	955825-5	.MUTTER	.NUT.		
	8	.	.	.	955826-3	.MUTTER	.NUT.		
	4	.	.	.	955893-3	.BRICKA	.WASHER		
	2	.	.	.	955920-4	.FJÄDERBRICKA	.SPRING WASHER.		
	2	.	.	.	955921-2	.FJÄDERBRICKA	.SPRING WASHER.		
	.	1	.	.	276494-2	SATS FÖR BYTE AV AVGASSYSTEM (UPPHÄNGNINGSDETALJER)	EXHAUST SYSTEM REPLACEMENT KIT (MOUNTINGS COMPONENTS)		P110 (B18) CH 379036- INCL 378758
	.	2	.	.	86480-1	.BRICKA	.WASHER		
	.	2	.	.	89815-5	.UPPHÄNGNINGSPLÅT	.SUSPENSION PLATE		
	.	2	.	.	89817-1	.UPPHÄNGNINGSBAND	.SUSPENSION BAND.		
	.	2	.	.	89838-7	.BRICKA	.WASHER		
	.	6	.	.	120265-4	.BRICKA	.WASHER		
	.	1	.	.	191466-2	.KLAMMER.	.CLAMP.		
	.	2	.	.	191894-5	.MUTTER	.NUT.		
	.	1	.	.	192203-8	.KLAMMER.	.CLAMP.		
	.	2	.	.	192204-6	.KLAMMER.	.CLAMP.		
	.	1	.	.	403546-5	.PACKNING	.GASKET		
	.	1	.	.	669276-8	.SPÄNNJÄRN.	.TENSIONER ARM.		
	.	2	.	.	940135-7	.SKRUV.	.SCREW.		
	.	4	.	.	955523-6	.SKRUV.	.SCREW.		
	.	2	.	.	955527-7	.SKRUV.	.SCREW.		
	.	2	.	.	955528-5	.SKRUV.	.SCREW.		
	.	8	.	.	955826-3	.MUTTER	.NUT.		
	.	2	.	.	955921-2	.FJÄDERBRICKA	.SPRING WASHER.		

Sida / Page	38	Grupp / Group	2C	REPARATIONSSATS, AVGASSYSTEM / REPAIR KITS, EXHAUST SYSTEM			Utgåva / Issue	1

Pos. / Fig.	Antal Qty 276 425	276 426	276 470		Detalj nr / Part No	Benämning	Description	Sats/Kit	Anmärkning / Notes	
										004 005
	1	.	.	.	276425-6	SATS FÖR BYTE AV AVGASSYSTEM (UPPHÄNGNINGSDETALJER)	EXHAUST SYSTEM REPLACEMENT KIT (MOUNTINGS COMPONENTS)		P120 (B16) TID UTF	010 020 030
	3	.	.	.	120265-4	.BRICKA	.WASHER			040
	2	.	.	.	190364-0	.SKRUV.	.SCREW.			050
	1	.	.	.	191583-4	.KLAMMER.	.CLAMP.			060
	2	.	.	.	191894-5	.MUTTER	.NUT.			070
	1	.	.	.	403546-5	.PACKNING	.GASKET			080
	1	.	.	.	653636-1	.KLAMMER.	.CLAMP.			090
	2	.	.	.	654765-7	.GUMMIKUDDE	.RUBBER CUSHION			100
	2	.	.	.	657271-3	.LÅSBRICKA.	.LOCK WASHER.			110
	1	.	.	.	657287-9	.HÅLLARE.	.RETAINER			120
	1	.	.	.	657288-7	.HÅLLARE.	.RETAINER			130
	1	.	.	.	955526-9	.SKRUV.	.SCREW.			140
	2	.	.	.	955527-7	.SKRUV.	.SCREW.			150
	3	.	.	.	955826-3	.MUTTER	.NUT.			160
	2	.	.	.	955893-3	.BRICKA	.WASHER			170
										180
	.	1	.	.	276426-4	SATS FÖR BYTE AV AVGASSYSTEM (UPPHÄNGNINGSDETALJER)	EXHAUST SYSTEM REPLACEMENT KIT (MOUNTING COMPONENTS)		P120 (B16) SEN UTF	190 200 210
	.	6	.	.	120265-4	.BRICKA	.WASHER			220
	.	2	.	.	190364-0	.SKRUV.	.SCREW.			230
	.	1	.	.	191583-4	.KLAMMER.	.CLAMP.			240
	.	2	.	.	191894-5	.MUTTER	.NUT.			250
	.	1	.	.	403546-5	.PACKNING	.GASKET			260
	.	1	.	.	653636-1	.KLAMMER.	.CLAMP.			270
	.	1	.	.	658011-2	.KLAMMER.	.CLAMP.			280
	.	1	.	.	658013-8	.KLAMMER.	.CLAMP.			290
	.	2	.	.	658201-9	.GUMMIKUDDE	.RUBBER CUSHION			300
	.	3	.	.	955527-7	.SKRUV.	.SCREW.			310
	.	3	.	.	955826-3	.MUTTER	.NUT.			320
	.	2	.	.	955893-3	.BRICKA	.WASHER			330
										340
	.	.	1	.	276470-2	SATS FÖR BYTE AV AVGASSYSTEM (UPPHÄNGNINGSDETALJER)	EXHAUST SYSTEM REPLACEMENT KIT (MOUNTING COMPONENTS)		P120 (B18) CH OMKR-89776 P130 (B18) CH OMKR-881	350 360 370
	.	.	6	.	120265-4	.BRICKA	.WASHER			380
	.	.	1	.	191466-2	.KLAMMER.	.CLAMP.			390
	.	.	2	.	191894-5	.MUTTER	.NUT.			400
	.	.	1	.	192040-4	.KLAMMER.	.CLAMP.			410
	.	.	1	.	192204-6	.KLAMMER.	.CLAMP.			420
	.	.	1	.	403546-5	.PACKNING	.GASKET			430
	.	.	1	.	666133-4	.KLAMMER.	.CLAMP.			440
	.	.	2	.	666407-2	.GUMMIRING.	.RUBBER RING.			450
	.	.	2	.	940100-1	.SKRUV.	.SCREW.			460
	.	.	3	.	955527-7	.SKRUV.	.SCREW.			470
	.	.	2	.	955825-5	.MUTTER	.NUT.			480
	.	.	3	.	955826-3	.MUTTER	.NUT.			490
	.	.	2	.	955893-3	.BRICKA	.WASHER			500
	.	.	2	.	955920-4	.FJÄDERBRICKA	.SPRING WASHER.			510

Utgåva / Issue 1	REPARATIONSSATS, AVGASSYSTEM / REPAIR KITS, EXHAUST SYSTEM	Grupp / Group 2C	Sida / Page 40

Pos. / Fig.	Antal Qty 276 498	Antal Qty 273 323			Detalj nr / Part No	Benämning	Description	Sats/Kit	Anmärkning / Notes
	1	.	.	.	276498-3	SATS FÖR BYTE AV AVGASSYSTEM (UPPHÄNGNINGSDETALJER)	EXHAUST SYSTEM REPLACEMENT KIT (MOUNTING COMPONENTS)		P120(B18) CH OMKR 89777-P130 (B18) CH OMKR 882-P120,P130,P220 (B20)
	4	.	.	.	120265-4	.BRICKA	.WASHER		
	1	.	.	.	191466-2	.KLAMMER	.CLAMP		
	3	.	.	.	191894-5	.MUTTER	.NUT		
	1	.	.	.	192040-4	.KLAMMER	.CLAMP		
	1	.	.	.	192204-6	.KLAMMER	.CLAMP		
	1	.	.	.	403546-5	.PACKNING	.GASKET		
	2	.	.	.	666407-2	.GUMMIRING	.RUBBER RING		
	2	.	.	.	667503-7	.GUMMIRING	.RUBBER RING		
	1	.	.	.	669365-9	.KLAMMER	.CLAMP		
	1	.	.	.	671822-5	.PACKNING	.GASKET		
	2	.	.	.	940100-1	.SKRUV	.SCREW		
	2	.	.	.	940135-7	.SKRUV	.SCREW		
	1	.	.	.	940136-5	.SKRUV	.SCREW		
	1	.	.	.	942568-7	.KLAMMER	.CLAMP		
	2	.	.	.	955527-7	.SKRUV	.SCREW		
	2	.	.	.	955825-5	.MUTTER	.NUT		
	5	.	.	.	955826-3	.MUTTER	.NUT		
	2	.	.	.	955893-3	.BRICKA	.WASHER		
	2	.	.	.	955920-4	.FJÄDERBRICKA	.SPRING WASHER		
	.	1	.	.	273323-6	SATS FÖR BYTE AV AVGASSYSTEM, KMPL	EXHAUST SYSTEM REPLACEMENT KIT,CPL		P120 (B18A,B18B,B18D) CH 225050-M40,M41,BW35 VST P130 (B18A,B18B,B18D) CH 216950-M40,M41,BW35 VST P130 (B20A,B20B)
	.	1	.	.	663456-2	.LJUDDÄMPARE	.SILENCER		
	.	1	.	.	672196-3	.UTBLÅSNINGSRÖR,FRÄMRE	.EXHAUST PIPE,FORWARD		
	.	1	.	.	686783-2	.UTBLÅSNINGSRÖR, BAKRE	.EXHAUST PIPE,REAR		
	.	1	.	.	276498-3	.MONTERINGSSATS	.INSTALLATION KIT		
	.	4	.	.	120265-4	..BRICKA	..WASHER		
	.	1	.	.	191466-2	..KLAMMER	..CLAMP		
	.	3	.	.	191894-5	..MUTTER	..NUT		
	.	1	.	.	192040-4	..KLAMMER	..CLAMP		
	.	1	.	.	192204-6	..KLAMMER	..CLAMP		
	.	1	.	.	403546-5	..PACKNING	..GASKET		
	.	2	.	.	666407-2	..GUMMIRING	..RUBBER RING		
	.	2	.	.	667503-7	..GUMMIRING	..RUBBER RING		
	.	1	.	.	669365-9	..KLAMMER	..CLAMP		
	.	1	.	.	671822-5	..PACKNING	..GASKET		
	.	2	.	.	940100-1	..SKRUV	..SCREW		
	.	1	.	.	940136-5	..SKRUV	..SCREW		
	.	1	.	.	942568-7	..KLAMMER	..CLAMP		
	.	2	.	.	955527-7	..SKRUV	..SCREW		
	.	2	.	.	955825-5	..MUTTER	..NUT		
	.	5	.	.	955826-3	..MUTTER	..NUT		
	.	2	.	.	955893-3	..BRICKA	..WASHER		
	.	2	.	.	955920-4	..FJÄDERBRICKA	..SPRING WASHER		

Sida / Page	42	Grupp / Group	2C	REPARATIONSSATS, AVGASSYSTEM / REPAIR KITS, EXHAUST SYSTEM	Utgåva / Issue	1

Pos. / Fig.	Antal Qty 273 068	273 185			Detalj nr / Part No	Benämning	Description	Sats/Kit	Anmärkning / Notes	
										004 005
	1	.	.	.	273068-7	SATS FÖR BYTE AV AVGASSYSTEM (UPPHÄNGNINGSDETALJER)	EXHAUST SYSTEM REPLACEMENT KIT (MOUNTING COMPONENTS)		180 (B18B) CH-16499	010 020 030
	7	.	.	.	120265-4	.BRICKA	.WASHER			040
	2	.	.	.	191466-2	.KLAMMER	.CLAMP			050
	2	.	.	.	191894-5	.MUTTER	.NUT			060
	1	.	.	.	192040-4	.KLAMMER	.CLAMP			070
	3	.	.	.	192204-6	.KLAMMER	.CLAMP			080
	1	.	.	.	403546-5	.PACKNING	.GASKET			090
	1	.	.	.	658201-9	.GUMMIKUDDE	.RUBBER CUSHION			100
	2	.	.	.	658653-1	.GUMMIBUSSNING	.RUBBER BUSHING			110
	1	.	.	.	663794-6	.KONSOL	.BRACKET			120
	1	.	.	.	669316-2	.HÅLLARE	.RETAINER			130
	1	.	.	.	672330-8	.HÅLLARE	.RETAINER			140
	2	.	.	.	940100-1	.SKRUV	.SCREW			150
	5	.	.	.	940136-5	.SKRUV	.SCREW			160
	2	.	.	.	955636-6	.SKRUV	.SCREW			170
	1	.	.	.	955647-3	.SKRUV	.SCREW			180
	2	.	.	.	955825-5	.MUTTER	.NUT			190
	5	.	.	.	955826-3	.MUTTER	.NUT			200
	1	.	.	.	955846-1	.MUTTER	.NUT			210
	5	.	.	.	955893-3	.BRICKA	.WASHER			220
	4	.	.	.	955920-4	.FJÄDERBRICKA	.SPRING WASHER			230
										240
	.	1	.	.	273185-9	SATS FÖR BYTE AV AVGASSYSTEM (UPPHÄNGNINGSDETALJER)	EXHAUST SYSTEM REPLACEMENT KIT (MOUNTING COMPONENTS)		180 (B18B) CH 16500- 182 (B20B)	250 260 270
	.	8	.	.	120265-4	.BRICKA	.WASHER			280
	.	2	.	.	194166-5	.KLAMMER	.CLAMP			290
	.	3	.	.	191894-5	.MUTTER	.NUT			300
	.	2	.	.	192204-6	.KLAMMER	.CLAMP			310
	.	1	.	.	658201-9	.GUMMIKUDDE	.RUBBER CUSHION			320
	.	2	.	.	658653-1	.GUMMIBUSSNING	.RUBBER BUSHING			330
	.	1	.	.	669316-2	.HÅLLARE	.RETAINER			340
	.	1	.	.	671822-5	.PACKNING	.GASKET			350
	.	1	.	.	672029-6	.KLAMMER	.CLAMP			360
	.	1	.	.	672330-8	.HÅLLARE	.RETAINER			370
	.	5	.	.	940136-5	.SKRUV	.SCREW			380
	.	2	.	.	941907-8	.BRICKA	.WASHER			390
	.	2	.	.	955523-6	.SKRUV	.SCREW			400
	.	2	.	.	955636-6	.SKRUV	.SCREW			410
	.	1	.	.	955647-3	.SKRUV	.SCREW			420
	.	7	.	.	955826-3	.MUTTER	.NUT			430
	.	1	.	.	955846-1	.MUTTER	.NUT			440
	.	3	.	.	955893-3	.BRICKA	.WASHER			450
	.	2	.	.	955920-4	.FJÄDERBRICKA	.SPRING WASHER			460

Utgåva / Issue 1	REPARATIONSSATS, AVGASSYSTEM / REPAIR KITS, EXHAUST SYSTEM	Grupp / Group 2C	Sida / Page 44

Pos. / Fig.	Antal / Qty 273 317				Detalj nr / Part No	Benämning	Description	Sats/Kit	Anmärkning / Notes
	1	.	.	.	273317-8	SATS FÖR BYTE AV AVGASSYSTEM (UPPHÄNGNINGSDETALJER)	EXHAUST SYSTEM REPLACEMENT KIT (MOUNTING COMPONENTS)		182,183 (B20E) (B20F)
	1	.	.	.	32448-3	.KLAMMER.	.CLAMP.		
	11	.	.	.	120265-4	.BRICKA	.WASHER		
	2	.	.	.	191466-2	.KLAMMER.	.CLAMP.		
	3	.	.	.	191894-5	.MUTTER	.NUT.		
	1	.	.	.	658201-9	.GUMMIKUDDE	.RUBBER CUSHION		
	4	.	.	.	658653-1	.GUMMIBUSSNING.	.RUBBER BUSHING		
	1	.	.	.	669316-2	.HÅLLARE.	.RETAINER		
	1	.	.	.	671822-5	.PACKNING	.GASKET		
	1	.	.	.	682462-7	.KLAMMER.	.CLAMP.		
	1	.	.	.	682463-5	.KLAMMER.	.CLAMP.		
	5	.	.	.	940136-5	.SKRUV.	.SCREW.		
	1	.	.	.	942721-2	.KLAMMER.	.CLAMP.		
	2	.	.	.	942995-2	.KLAMMER.	.CLAMP.		
	1	.	.	.	955525-1	.SKRUV.	.SCREW.		
	2	.	.	.	955529-3	.SKRUV.	.SCREW.		
	8	.	.	.	955826-3	.MUTTER	.NUT.		
	1	.	.	.	955894-1	.BRICKA	.WASHER		
	1	.	.	.	955949-3	.LÅSBRICKA.	.LOCK WASHER.		

Sida / Page	Grupp / Group		Utgåva / Issue
46	2C	REPARATIONSSATS, AVGASSYSTEM / REPAIR KITS, EXHAUST SYSTEM	1

Pos. / Fig.	Antal Qty 273 018	Antal Qty 273 324			Detalj nr / Part No	Benämning	Description	Sats/Kit	Anmärkning / Notes	
										004 005
	1	.	.	.	273018-2	SATS FÖR BYTE AV AVGASSYSTEM (UPPHÄNGNINGSDETALJER)	EXHAUST SYSTEM REPLACEMENT KIT (MOUNTING COMPONENTS)		B18A,B18B,B20A,B20B,B20D 142 CH-393949,144 CH-427999,145 CH-210049	010 020 030
	8	.	.	.	120265-4	.BRICKA	.WASHER			040
	3	.	.	.	191894-5	.MUTTER	.NUT			050
	3	.	.	.	192204-6	.KLAMMER	.CLAMP			060
	4	.	.	.	666407-2	.GUMMIRING	.RUBBER RING			070
	1	.	.	.	671822-5	.PACKNING	.GASKET			080
	1	.	.	.	676018-5	.KLAMMER	.CLAMP			090
	2	.	.	.	676184-5	.GUMMIRING	.RUBBER RING			100
	1	.	.	.	678655-2	.KLAMMER	.CLAMP			110
	1	.	.	.	940135-7	.SKRUV	.SCREW			120
	4	.	.	.	940136-5	.SKRUV	.SCREW			130
	1	.	.	.	942721-2	.KLAMMER	.CLAMP			140
	1	.	.	.	955513-7	.SKRUV	.SCREW			150
	2	.	.	.	955523-6	.SKRUV	.SCREW			160
	1	.	.	.	955525-1	.SKRUV	.SCREW			170
	1	.	.	.	955825-5	.MUTTER	.NUT			180
	6	.	.	.	955826-3	.MUTTER	.NUT			190
	1	.	.	.	955893-3	.BRICKA	.WASHER			200
	1	.	.	.	955894-1	.BRICKA	.WASHER			210
	3	.	.	.	955949-3	.LÅSBRICKA	.LOCK WASHER			220
	1	.	.	.	1206519-9	.KLAMMER	.CLAMP			230
										240
	.	1	.	.	273324-4	SATS FÖR BYTE AV AVGASSYSTEM,KMPL	EXHAUST SYSTEM REPLACEMENT KIT CPL		1) B18A,B18B, B20A,B20B,B20D	250 260
	.	1	.	.	679429-1	.LJUDDÄMPARE,FRÄMRE	.SILENCER,FORWARD			270
	.	1	.	.	679437-4	.LJUDDÄMPARE,BAKRE	.SILENCER,REAR			280
	.	1	.	.	681318-2	.UTBLÅSNINGSRÖR,FRÄMRE	.EXHAUSTPIPE,FORWARD			290
	.	1	.	.	684590-3	.UTBLÅSNINGSRÖR,MELLERSTA	.EXHAUSTPIPE,CENTRE			300
	.	1	.	.	684591-1	.UTBLÅSNINGSRÖR,BAKRE	.EXHAUSTPIPE,REAR			310
	.	1	.	.	273018-2	.MONTERINGSSATS	.INSTALLATION KIT			320
	.	8	.	.	120265-4	..BRICKA	..WASHER			330
	.	3	.	.	191894-5	..MUTTER	..NUT			340
	.	3	.	.	192204-6	..KLAMMER	..CLAMP			350
	.	4	.	.	666407-2	..GUMMIRING	..RUBBER RING			360
	.	1	.	.	671822-5	..PACKNING	..GASKET			370
	.	1	.	.	676018-5	..KLAMMER	..CLAMP			380
	.	2	.	.	676184-5	..GUMMIRING	..RUBBER RING			390
	.	1	.	.	678655-2	..KLAMMER	..CLAMP			400
	.	1	.	.	940135-7	..SKRUV	..SCREW			410
	.	4	.	.	940136-5	..SKRUV	..SCREW			420
	.	1	.	.	942721-2	..KLAMMER	..CLAMP			430
	.	1	.	.	955513-7	..SKRUV	..SCREW			440
	.	2	.	.	955523-6	..SKRUV	..SCREW			450
	.	1	.	.	955525-1	..SKRUV	..SCREW			460
	.	1	.	.	955825-5	..MUTTER	..NUT			470
	.	6	.	.	955826-3	..MUTTER	..NUT			480
	.	1	.	.	955893-3	..BRICKA	..WASHER			490
	.	1	.	.	955894-1	..BRICKA	..WASHER			500
	.	3	.	.	955949-3	..LÅSBRICKA	..LOCK WASHER			510
	.	1	.	.	1206519-9	..KLAMMER	..CLAMP			520

1. 142 URA. Ch-393949 excl 142 BW35 HST ch-249929.
144 URA. Ch 20230-20477, 20617-427999 excl 144 BW35 HST ch-263069.
145 URA. Ch-210049, excl spec utf 5567, excl 145 BW35 HST ch-103379.

Utgåva / Issue 1	REPARATIONSSATS, AVGASSYSTEM / REPAIR KITS, EXHAUST SYSTEM	Grupp / Group 2C	Sida / Page 48

Pos. / Fig.	Antal Qty 273 109				Detalj nr / Part No	Benämning	Description	Sats/Kit	Anmärkning / Notes
	1	.	.	.	273109-9	SATS FÖR BYTE AV AVGASSYSTEM (UPPHÄNGNINGSDETALJER)	EXHAUST SYSTEM REPLACEMENT KIT (MOUNTING COMPONENTS)		(B20E,B20F) 142 CH-393949,144 CH-427999,145 CH-210049
	8	.	.	.	120265-4	.BRICKA	.WASHER		
	3	.	.	.	191894-5	.MUTTER	.NUT		
	4	.	.	.	666407-2	.GUMMIRING	.RUBBER RING		
	1	.	.	.	671822-5	.PACKNING	.GASKET		
	2	.	.	.	676184-5	.GUMMIRING	.RUBBER RING		
	1	.	.	.	679113-1	.KLAMMER	.CLAMP		
	1	.	.	.	679116-4	.KLAMMER	.CLAMP		
	1	.	.	.	940135-7	.SKRUV	.SCREW		
	4	.	.	.	940136-5	.SKRUV	.SCREW		
	1	.	.	.	941841-9	.SKRUV	.SCREW		
	3	.	.	.	942995-2	.KLAMMER	.CLAMP		
	1	.	.	.	942996-0	.KLAMMER	.CLAMP		
	1	.	.	.	955513-7	.SKRUV	.SCREW		
	1	.	.	.	955825-5	.MUTTER	.NUT		
	6	.	.	.	955826-3	.MUTTER	.NUT		
	1	.	.	.	955893-3	.BRICKA	.WASHER		
	1	.	.	.	955894-1	.BRICKA	.WASHER		
	1	.	.	.	955949-3	.LÅSBRICKA	.LOCK WASHER		
	1	.	.	.	1210321-4	.KLAMMER	.CLAMP		

Sida / Page	Grupp / Group		Utgåva / Issue
50	2C	REPARATIONSSATS, AVGASSYSTEM / REPAIR KITS, EXHAUST SYSTEM	1

Pos. / Fig.	Antal Qty 276 427	Antal Qty 276 499			Detalj nr / Part No	Benämning	Description	Sats/Kit	Anmärkning / Notes	
	1	.	.	.	276427-2	SATS FÖR BYTE AV AVGASSYSTEM (UPPHÄNGNINGSDETALJER)	EXHAUST SYSTEM REPLACEMENT KIT (MOUNTING COMPONENTS)		1) P210 (B16) P445 (B16)	010 020 030
	2	.	.	.	81622-3	.KLAMMER.	.CLAMP.			040
	7	.	.	.	86480-1	.BRICKA	.WASHER			050
	1	.	.	.	86926-3	.KLAMMER.	.CLAMP.			060
	1	.	.	.	86928-9	.UPPHÄNGNINGSBAND	.SUSPENSION BAND.			070
	1	.	.	.	86929-7	.KLAMMER.	.CLAMP.			080
	2	.	.	.	87280-4	.UPPHÄNGNINGSBAND	.SUSPENSION BAND.			090
	2	.	.	.	190364-0	.SKRUV.	.SCREW.			100
	2	.	.	.	191583-4	.KLAMMER.	.CLAMP.			110
	2	.	.	.	191894-5	.MUTTER	.NUT.			120
	1	.	.	.	403546-5	.PACKNING	.GASKET			130
	1	.	.	.	656307-6	.MELLANSTYCKE	.SPACER			140
	11	.	.	.	955295-1	.SKRUV.	.SCREW.			150
	10	.	.	.	955782-8	.MUTTER	.NUT.			160
	2	.	.	.	955893-3	.BRICKA	.WASHER			170
										180
	.	1	.	.	276499-1	SATS FÖR BYTE AV AVGASSYSTEM (UPPHÄNGNINGSDETALJER)	EXHAUST SYSTEM REPLACEMENT KIT (MOUNTING COMPONENTS)		P210 (B18)	190 200 210
	.	10	.	.	120265-4	.BRICKA	.WASHER			220
	.	2	.	.	191466-2	.KLAMMER.	.CLAMP.			230
	.	3	.	.	191894-5	.MUTTER	.NUT.			240
	.	2	.	.	192040-4	.KLAMMER.	.CLAMP.			250
	.	1	.	.	192203-8	.KLAMMER.	.CLAMP.			260
	.	1	.	.	403546-5	.PACKNING	.GASKET			270
	.	1	.	.	666133-4	.KLAMMER.	.CLAMP.			280
	.	3	.	.	666208-4	.GUMMIKUDDE	.RUBBER CUSHION			290
	.	1	.	.	668518-4	.KLAMMER.	.CLAMP.			300
	.	1	.	.	671822-5	.PACKNING	.GASKET			310
	.	4	.	.	940100-1	.SKRUV.	.SCREW.			320
	.	2	.	.	940136-5	.SKRUV.	.SCREW.			330
	.	3	.	.	955527-7	.SKRUV.	.SCREW.			340
	.	4	.	.	955825-5	.MUTTER	.NUT.			350
	.	5	.	.	955826-3	.MUTTER	.NUT.			360
	.	4	.	.	955893-3	.BRICKA	.WASHER			370
	.	4	.	.	955920-4	.FJÄDERBRICKA	.SPRING WASHER.			380

004
005

1. Vid byte av avgassystem pa P445 med B4B motor ertordras 1 sats 276427 samt 1 sats 276512.
When the exhaust system on P445 with B4B engines is carried out 1 kit 276427 and 1 kit 276512 are required.
Lors du remplacement du système d'échappement, sur P445 équipé de moteur B4B, il faut un jeu de 276427 et 1 jeu 276512.
Beim Austausch con Auspuffsystem, bei P445 mit B4B Motor ist 1 Satz 276427 sowie 1 Satz 276512 erforderlich.
Al realizarse el cambio del sistema de escape en los coches P445 con motor B4B se requiere un juego 276427 y un juego 276512.

Utgåva / Issue 1	REPARATIONSSATS, AVGASSYSTEM / REPAIR KITS, EXHAUST SYSTEM	Grupp / Group 2C	Sida / Page 52

Pos. Fig.	Antal Qty 273 109	273 290	273 301	273 302	Detalj nr Part No	Benämning	Description	Sats/Kit	Anmärkning Notes
	1	.	.	.	273109-9	SATS FÖR BYTE AV AVGASSYSTEM (UPPHÄNGNINGSDETALJER)	EXHAUST SYSTEM REPLACEMENT KIT (MOUNTING COMPONENTS)		164 (B30,B30A)
	8	.	.	.	120265-4	.BRICKA	.WASHER		
	3	.	.	.	191894-5	.MUTTER	.NUT		
	4	.	.	.	666407-2	.GUMMIRING	.RUBBER RING		
	1	.	.	.	671822-5	.PACKNING	.GASKET		
	2	.	.	.	676184-5	.GUMMIRING	.RUBBER RING		
	1	.	.	.	679113-1	.KLAMMER	.CLAMP		
	1	.	.	.	679116-4	.KLAMMER	.CLAMP		
	1	.	.	.	940135-7	.SKRUV	.SCREW		
	4	.	.	.	940136-5	.SKRUV	.SCREW		
	1	.	.	.	941841-9	.SKRUV	.SCREW		
	3	.	.	.	942995-2	.KLAMMER	.CLAMP		
	1	.	.	.	942996-0	.KLAMMER	.CLAMP		
	1	.	.	.	955513-7	.SKRUV	.SCREW		
	1	.	.	.	955825-5	.MUTTER	.NUT		
	6	.	.	.	955826-3	.MUTTER	.NUT		
	1	.	.	.	955893-3	.BRICKA	.WASHER		
	1	.	.	.	955894-1	.BRICKA	.WASHER		
	1	.	.	.	955949-3	.LÅSBRICKA	.LOCK WASHER		
	1	.	.	.	1210321-4	.KLAMMER	.CLAMP		
	.	1	.	.	273290-7	SATS FÖR BYTE AV AVGASSYSTEM (UPPHÄNGNINGSDETALJER)	EXHAUST SYSTEM REPLACEMENT KIT (MOUNTING COMPONENTS)		164 (B30E,B30F) CH-102949
	.	10	.	.	120265-4	.BRICKA	.WASHER		
	.	4	.	.	191894-5	.MUTTER	.NUT		
	.	4	.	.	666407-2	.GUMMIRING	.RUBBER RING		
	.	2	.	.	676184-5	.GUMMIRING	.RUBBER RING		
	.	1	.	.	679113-1	.KLAMMER	.CLAMP		
	.	1	.	.	679116-4	.KLAMMER	.CLAMP		
	.	2	.	.	688088-4	.PACKNING	.GASKET		
	.	1	.	.	688987-7	.KLAMMER	.CLAMP		
	.	1	.	.	940135-7	.SKRUV	.SCREW		
	.	6	.	.	940136-5	.SKRUV	.SCREW		
	.	1	.	.	941841-9	.SKRUV	.SCREW		
	.	2	.	.	942721-2	.KLAMMER	.CLAMP		
	.	3	.	.	942995-2	.KLAMMER	.CLAMP		
	.	8	.	.	955826-3	.MUTTER	.NUT		
	.	2	.	.	955894-1	.BRICKA	.WASHER		
	.	1	.	.	955949-3	.LÅSBRICKA	.LOCK WASHER		
	.	.	1	.	273301-2	WAKUUMVENTILSATS	VACUUM VALVE KIT		MRA.140,180 (B20E,B20F)
	.	.	.	1	273302-0	WAKUUMVENTILSATS	VACUUM VALVE KIT		MRA.164 (B30E,B30F)
	.	.	2	2	18671-8	.PACKNING	.GASKET		
	.	.	1	1	460817-0	.WAKUUMVENTIL	.VACUUM VALVE		
	.	.	1	.	460994-7	.RÖR	.PIPE		
	.	.	1	.	460996-2	.RÖR	.PIPE		
	.	.	.	1	461411-1	.RÖR	.PIPE		
	.	.	2	2	941754-4	.FÖRSKRUVNING	.SCREW UNION		

Sida / Page	Grupp / Group		Utgåva / Issue
54	2C	REPARATIONSSATS, AVGASSYSTEM / REPAIR KITS, EXHAUST SYSTEM	1

Pos. / Fig.	Antal Qty 276 424	276 469	273 069	273 318	Detalj nr / Part No	Benämning	Description	Sats/Kit	Anmärkning / Notes	
										004 005
	1	.	.	.	276424-9	SATS FÖR BYTE AV LJUDDÄMPARE (UPPHÄNGNINGSDETALJER)	SILENCER REPLACEMENT KIT (MOUNTING COMPONENTS)		P110 (B16) P444	010 020 030
	2	.	.	.	86480-1	.BRICKA	.WASHER			040
	2	.	.	.	89815-5	.UPPHÄNGNINGSPLÅT	.SUSPENSION PLATE			050
	2	.	.	.	89817-1	.UPPHÄNGNINGSBAND	.SUSPENSION BAND.			060
	2	.	.	.	89838-7	.BRICKA	.WASHER			070
	2	.	.	.	120265-4	.BRICKA	.WASHER			080
	2	.	.	.	191466-2	.KLAMMER.	.CLAMP.			090
	4	.	.	.	955294-4	.SKRUV.	.SCREW.			100
	2	.	.	.	955301-7	.SKRUV.	.SCREW.			110
	6	.	.	.	955782-8	.MUTTER	.NUT.			120
										130
	.	1	.	.	276469-4	SATS FÖR BYTE AV LJUDDÄMPARE (UPPHÄNGNINGSDETALJER)	SILENCER REPLACEMENT KIT .MOUNTING COMPONENTS)		P110 (B18)	140 150 160
	.	2	.	.	86480-1	.BRICKA	.WASHER			170
	.	2	.	.	89815-5	.UPPHÄNGNINGSPLÅT	.SUSPENSION PLATE			180
	.	2	.	.	89817-1	.UPPHÄNGNINGSBAND	.SUSPENSION BAND.			190
	.	2	.	.	89838-7	.BRICKA	.WASHER			200
	.	2	.	.	120265-4	.BRICKA	.WASHER			210
	.	1	.	.	191466-2	.KLAMMER.	.CLAMP.			220
	.	1	.	.	192203-8	.KLAMMER.	.CLAMP.			230
	.	4	.	.	955523-6	.SKRUV.	.SCREW.			240
	.	1	.	.	955527-7	.SKRUV.	.SCREW.			250
	.	1	.	.	940136-5	.SKRUV.	.SCREW.			260
	.	4	.	.	955826-3	.MUTTER	.NUT.			270
										280
	.	.	1	.	273069-5	SATS FÖR BYTE AV BAKRE LJUDDÄMPARE (UPPHÄNGNINGSDETALJER)	REAR SILENCER REPLACEMENT KIT (MOUNTING COMPONENTS)		180 (B18B) 182 (B20B)	290 300 310
	.	.	2	.	120265-4	.BRICKA	.WASHER			320
	.	.	2	.	191466-2	.KLAMMER.	.CLAMP.			330
	.	.	1	.	658201-9	.GUMMIKUDDE	.RUBBER CUSHION			340
	.	.	1	.	669316-2	.HÅLLARE.	.RETAINER			350
	.	.	1	.	672330-8	.HÅLLARE.	.RETAINER			360
	.	.	2	.	940136-5	.SKRUV.	.SCREW.			370
	.	.	2	.	955636-6	.SKRUV.	.SCREW.			380
	.	.	1	.	955647-3	.SKRUV.	.SCREW.			390
	.	.	2	.	955826-3	.MUTTER	.NUT.			400
	.	.	1	.	955846-1	.MUTTER	.NUT.			410
	.	.	3	.	955893-3	.BRICKA	.WASHER			420
	.	.	2	.	955920-4	.FJÄDERBRICKA	.SPRING WASHER.			430
										440
	.	.	.	1	273318-6	SATS FÖR BYTE AV BAKRE LJUDDÄMPARE (UPPHÄNGNINGSDETALJER)	REAR SILENCER REPLACEMENT KIT (MOUNTING COMPONENTS)		182,183 (B20E,B20F)	450 460 470
	.	.	.	4	120265-4	.BRICKA	.WASHER			480
	.	.	.	2	191466-2	.KLAMMER.	.CLAMP.			490
	.	.	.	1	652801-2	.GUMMIKUDDE	.RUBBER CUSHION			500
	.	.	.	2	658653-1	.GUMMIBUSSNING.	.RUBBER BUSHING			510
	.	.	.	1	669316-2	.HÅLLARE.	.RETAINER			520
	.	.	.	1	682463-5	.KLAMMER.	.CLAMP.			530
	.	.	.	2	940136-5	.SKRUV.	.SCREW.			540
	.	.	.	1	955529-3	.SKRUV.	.SCREW.			550
	.	.	.	3	955826-3	.MUTTER	.NUT.			560

Utgåva / Issue 1	REPARATIONSSATS, AVGASSYSTEM — REPAIR KITS, EXHAUST SYSTEM	Grupp / Group 2C	Sida / Page 56

Pos. / Fig.	Antal Qty 276 428	276 500	273 102	273 103	Detalj nr / Part No	Benämning	Description	Sats/Kit	Anmärkning / Notes
	1	.	.	.	276428-0	SATS FÖR BYTE AV LJUDDÄMPARE (UPPHÄNGNINGSDETALJER)	SILENCER REPLACEMENT KIT (MOUNTING COMPONENTS)		P210 (B16) P445
	2	.	.	.	81622-3	.KLAMMER.	.CLAMP.		
	4	.	.	.	86480-1	.BRICKA	.WASHER		
	1	.	.	.	86929-7	.KLAMMER.	.CLAMP.		
	2	.	.	.	87280-4	.UPPHÄNGNINGSBAND	.SUSPENSION BAND. . . .		
	1	.	.	.	656307-6	.MELLANSTYCKE	.SPACER		
	7	.	.	.	955295-1	.SKRUV.	.SCREW.		
	6	.	.	.	955782-8	.MUTTER	.NUT.		
	.	1	.	.	276500-6	SATS FÖR BYTE AV BAKRE LJUDDÄMPARE OCH RÖR (UPPHÄNGNINGSDETALJER)	REAR SILENCER AND REAR EXHAUST PIPE REPLACEMENT KIT (MOUNTING COMPONENTS)		P210 (B18)
	.	6	.	.	120265-4	.BRICKA	.WASHER		
	.	2	.	.	191466-2	.KLAMMER.	.CLAMP.		
	.	1	.	.	666133-4	.KLAMMER.	.CLAMP.		
	.	1	.	.	666208-4	.GUMMIKUDDE	.RUBBER CUSHION		
	.	1	.	.	940136-5	.SKRUV.	.SCREW.		
	.	2	.	.	955527-7	.SKRUV.	.SCREW.		
	.	3	.	.	955826-3	.MUTTER	.NUT.		
	.	.	1	.	273102-4	SATS FÖR BYTE AV BAKRE UTBLÅSNINGSRÖR (UPPHÄNGNINGSDETALJER)	EXHAUST REAR PIPE REPLACEMENT KIT (MOUNTING COMPONENTS)		P120 (B18) CH OMKR-89776 P130 CH OMKR-881
	.	.	4	.	120265-4	.BRICKA	.WASHER		
	.	.	1	.	191466-2	.KLAMMER.	.CLAMP.		
	.	.	1	.	666133-4	.KLAMMER.	.CLAMP.		
	.	.	2	.	955527-7	.SKRUV.	.SCREW.		
	.	.	2	.	955826-3	.MUTTER	.NUT.		
	.	.	.	1	273103-2	SATS FÖR BYTE AV BAKRE UTBLÅSNINGSRÖR (UPPHÄNGNINGSDETALJER)	EXHAUST REAR PIPE REPLACEMENT KIT (MOUNTING COMPONENTS)		P120(B18)CH OMKR 89777- P130 CH OMKR 882-, P220 P120,P130,P220(B20)
	.	.	.	2	120265-4	.BRICKA	.WASHER		
	.	.	.	1	191466-2	.KLAMMER.	.CLAMP.		
	.	.	.	2	667503-7	.GUMMIRING.	.RUBBER RING.		
	.	.	.	1	669365-9	.KLAMMER.	.CLAMP.		
	.	.	.	1	940135-7	.SKRUV.	.SCREW.		
	.	.	.	1	955527-7	.SKRUV.	.SCREW.		
	.	.	.	2	955826-3	.MUTTER	.NUT.		

Sida / Page	Grupp / Group		Utgåva / Issue
58	2C	REPARATIONSSATS, AVGASBROMS / REPAIR KITS, EXHAUST BRAKE	1

Pos. / Fig.	Antal Qty 273 173	Antal Qty 273 308			Detalj nr / Part No	Benämning	Description	Sats/Kit	Anmärkning / Notes	
	1	.	.	.	273173-5	REPARATIONSSATS FÖR MAGNETVENTIL	REPAIR KIT FOR SOLENOID VALVE		B54,B57,B58,B635,B715, L485,L495,N84,F84,F85, N86,N86S,F86,F886,N888, N88,F88,F888,G88,F89,G89	004 005 010 020 030 040
	1	.	.	.		.VENTILKÄGLA.	.VALVE PEG.	8		050
	1	.	.	.		.O-RING	.O-RING	8		060
	1	.	.	.		.O-RING	.O-RING	8		070
	1	.	.	.		.VENTILSÄTE	.VALVE SEAT	8		080
	2	.	.	.		.SIL.	.STRAINER	8		090
										100
	.	1	.	.	273308-7	REPARATIONSSATS FÖR MAGNETVENTIL	REPAIR KIT FOR SOLENOID VALVE		N7,N10,N12	110 120
	.	1	.	.		.VENTILSÄTE	.VALVE SEAT	8		130
	.	1	.	.		.SIL.	.STRAINER	8		140
	.	1	.	.		.SIL.	.STRAINER	8		150
	.	1	.	.		.O-RING	.O-RING	8		160
	.	1	.	.		.O-RING	.O-RING	8		170
	.	1	.	.		.LÅSBRICKA.	.LOCK WASHER.			180
	.	1	.	.		.VENTILKÄGLA.	.VALVE PEG.			190
	.	1	.	.		.KÄRNSTOPP.	.PEG STOP			200

GRUPP 2d
Motorreglage

I N N E H Å L L S F Ö R T E C K N I N G

Se sida 1B

GROUP 2d
Engine control linkages

I N D E X

See page 1B

GROUPE 2d
Commandes du moteur

T A B L E D E S M A T I E R E S

Voir page 1C

GRUPPE 2d
Motorregler

I N H A L T S V E R Z E I C H N I S

S. Seite 1C

GRUPO 2d
Mandos del motor

I N D I C E

Véase pág. 1C

I N N E H Å L L S F Ö R T E C K N I N G

Reparationssatser för motorreglage
. Stoppreglage ..... Sida 2
. Tätningsringsats ..... Sida 2

I N D E X

Repair kits for engine control linkages
. Stop control linkage ..... Page 2
. Seal ring kit ..... Page 2

T A B L E D E S M A T I E R E S

Jeux de réparation pour réglage de moteur
. Réglage d'arrêt ..... Page 2
. Jeu de rondelles d'étanchéité ..... Page 2

I N H A L T S V E R Z E I C H N I S

Reparatursätze für Motorregulierung
. Stoppregulierung ..... Seite 2
. Dichtungsringsatz ..... Seite 2

I N D I C E

Juegos de reparación para puesta a punto del motor
. Mando de pare ..... Pág. 2
. Juego de antillos retén ..... Pág. 2

Sida / Page	Grupp / Group		Utgåva / Issue
2	20	REPARATIONSSATS, MOTORREGLAGE / REPAIR KITS, ENGINE CONTROL LINKAGES	1

Pos. / Fig.	Antal Qty 273 325	273 326	273 327	273 281	Detalj nr / Part No	Benämning	Description	Sats/Kit	Anmärkning / Notes	
										004 005
	1	.	.	.	273325-1	STOPPREGLAGESATS	STOP LINKAGE KIT		L465,L475,L485,L4950, L4952,L4953,N84,F84,F85. N86 NB86 D70A.N88 NB88	010 020 030
	1250	.	.	.	8150058-9	.TRÅD	.CABLE.			040
	1150	.	.	.	382927-2	.HÖLJE.	.SHEATH			050
	1	.	.	.	1570509-8	.ÄNDHYLSA	.END SLEEVE			060
	1	.	.	.	417169-0	.STOPPREGLAGE	.STOP LINKAGE			070
	1	.	.	.	417166-6	..FJÄDER.	..SPRING.			080
	1	.	.	.	191137-9	..PINNE	..PIN			090
	4	.	.	.	31449-2	..KULA.	..BALL.			100
	4	.	.	.	414920-9	..FJÄDER.	..SPRING.			110
	1	.	.	.	950007-5	..SKRUV	..SCREW			120
	1	.	.	.	955945-1	..LÅSBRICKA	..LOCK WASHER			130
										140
	.	1	.	.	273326-9	STOPPREGLAGESATS	STOP LINKAGE KIT		B615,B635,B705,B715,857, L4951,L4956,F82S,F83S. N86 NB86 TD70A.F86,FB86. F88,FB88,G88,F89,G89 V N7,N10,N12	150 160 170 180 190
	.	2400	.	.	8150058-9	.TRÅD	.CABLE.			200
	.	2300	.	.	382927-2	.HÖLJE.	.SHEATH			210
	.	1	.	.	1570509-8	.ÄNDHYLSA	.END SLEEVE			220
	.	1	.	.	417169-0	.STOPPREGLAGE	.STOP LINKAGE			230
	.	1	.	.	417166-6	..FJÄDER.	..SPRING.			240
	.	1	.	.	191137-9	..PINNE	..PIN			250
	.	4	.	.	31449-2	..KULA.	..BALL.			260
	.	4	.	.	414920-9	..FJÄDER.	..SPRING.			270
	.	1	.	.	950007-5	..SKRUV	..SCREW			280
	.	1	.	.	955945-1	..LÅSBRICKA	..LOCK WASHER			290
										300
	.	.	1	.	273327-7	STOPPREGLAGESATS	STOP LINKAGE KIT		N86 NB86 D70B TD70B. F88 H,FB88 H,FB88 6X4 H G88 H,G89 H.	310 320 330
	.	.	3250	.	8150058-9	.TRÅD	.CABLE.			340
	.	.	3150	.	382927-2	.HÖLJE.	.SHEATH			350
	.	.	1	.	1570509-8	.ÄNDHYLSA	.END SLEEVE			360
	.	.	1	.	417169-0	.STOPPREGLAGE	.STOP LINKAGE			370
	.	.	1	.	417166-6	..FJÄDER.	..SPRING.			380
	.	.	1	.	191137-9	..PINNE	..PIN			390
	.	.	4	.	31449-2	..KULA.	..BALL.			400
	.	.	4	.	414920-9	..FJÄDER.	..SPRING.			410
	.	.	1	.	950007-5	..SKRUV	..SCREW			420
	.	.	1	.	955945-1	..LÅSBRICKA	..LOCK WASHER			430
										440
	.	.	.	1	273281-6	TÄTNINGSRINGSSATS GASREGLAGE	SEAL RING KIT THROTTLE LINKAGE		B655,B755,B59	450 460
	.	.	.	1		.TÄTNING,INRE	.SEAL,INNER	8		470
	.	.	.	1		.TÄTNING,YTTRE.	.SEAL,OUTER	8		480

GRUPP 3
Elsystem Instrument

INNEHÅLLSFÖRTECKNING

Se sida 1B

GROUP 3
Electrical equipment Instruments

INDEX

See page 1B

GROUPE 3
Equipement électrique et Instruments

TABLE DES MATIERES

Voir page 1C

GRUPPE 3
Elektrische Anlage Instrumente

INHALTSVERZEICHNIS

S. Seite 1C

GRUPO 3
Sistema eléctrico Instrumentos

INDICE

Véase pág. 1C

INNEHÅLLSFÖRTECKNING

Reparationssatser för elsystem:

. Tändledningar ..... Sida 2
. Fördelare ..... Sida 6
. Vindrutetorkare ..... Sida 10
. Generator ..... Sida 12
. Generatorfästen ..... Sida 28
. Startmotor ..... Sida 30
. Strålkastare ..... Sida 42
. Skyddskåpa, strålkastare ..... Sida 44
. Stopp- och baklykta ..... Sida 44
. Nummerplåtslampa ..... Sida 46
. Skiftanordning ..... Sida 48
. Kontaktfjäder, el- och manöveranordning ..... Sida 48

INDEX

Repair kits for electric equipment:

. Ignition cable ..... Page 2
. Distributor ..... Page 6
. Windscreen wiper ..... Page 10
. Dynamo ..... Page 12
. Dynamo anchorage ..... Page 28
. Starter motor ..... Page 30
. Headlamps ..... Page 42
. Protector casing, headlamp ..... Page 44
. Stop and tail light ..... Page 44
. Number plate illumination ..... Page 46
. Shift unit ..... Page 48
. Contact spring, electric control unit ..... Page 48

TABLE DES MATIERES

Jeu de réparations de système électrique

. Cables d allumage ..... Page 2
. Distributeur ..... Page 6
. Essuie-glace ..... Page 10
. Générateur ..... Page 12
. Support de générateur ..... Page 28
. Démarreur ..... Page 30
. Phare ..... Page 42
. Boîter de protection, phare ..... Page 44
. Feux arrière stop ..... Page 44
. Lampe de numéro minéralogique ..... Page 46
. Dispositifde changement de rapport ..... Page 48
. Resort de contact, système électrique et de manœuvre ..... Page 48

INHALTSVERZEICHNIS

Reparatursätze für elektrische Anlage

. Zündkabel ..... Seite 2
. Verteiler ..... Seite 6
. Scheibenwisher ..... Seite 10
. Lichtmaschine ..... Seite 12
. Lichtmaschinenbefestigung ..... Seite 28
. Anlasser ..... Seite 30
. Scheinwerfer ..... Seite 42
. Scheinwerfergehäuse ..... Seite 44
. Brems- und Rückleuchten ..... Seite 44
. Nummernschildbeleuchtung ..... Seite 46
. Wechselvorrichtung ..... Seite 48
. Kontaktfeder, Kippschalter am Schalthebel ..... Seite 48

INDICE

Juego de reparaciones para el sistema eléctrico

. Cables de encendido ..... Página 2
. Distribuidor ..... Página 6
. Limpiaparabrisas ..... Página 10
. Dinamo ..... Página 12
. Soportes de dinamo ..... Página 28
. Control de arranque ..... Página 30
. Faro ..... Página 42
. Cubierta protectora, faro ..... Página 44
. Luz de pare y trasero ..... Página 44
. Iluminación de matricula ..... Página 46
. Dispositivo de cambio ..... Página 48
. Resorte de contacto, dispisitivo eléctrico y de maniobras ..... Página 48

Sida / Page 2	Grupp / Group 3	REPARATIONSSATS, ELSYSTEM / REPAIR KITS, ELECTRIC EQUIPMENT	Utgåva / Issue 1

Pos. / Fig.	Antal Qty 275 660	275 661	275 659	275 663	Detalj nr / Part No	Benämning	Description	Sats/Kit	Anmärkning / Notes	
										004 005 006
	1	-	-	-	275660-9	TÄNDLEDNINGSSATS	IGNITION CABLE KIT		P110,P120,P130 VST 140 B18,B20A,B20B,B20D. 140 B20E HST.P180 B18HST P210,P220,P444,P445 L3314	010 020 030 040 050
	1	-	-	-	419706-7	.TÄNDLEDNING.	.HIGH TENSION CABLE . . .			060
	2	-	-	-	954513-8	..LEDNINGSSKO	..CABLE TERMINAL. . . .			070
	2	-	-	-	241608-9	..SKYDDSMUFF.	..CAP			080
	4	-	-	-		.TÄNDLEDNING.	.IGNITION CABLE	8		090
	4	-	-	-	954513-8	..LEDNINGSSKO	..CABLE TERMINAL. . . .			100
	4	-	-	-	241608-9	..SKYDDSMUFF.	..CAP			110
	4	-	-	-	241605-5	..DÄMPMOTSTÅND.	..DAMPING RESISTANS . . .		EXCL B20E HST	120
	4	-	-	-	241850-7	..DÄMPMOTSTÅND.	..DAMPING RESISTANS . . .		B20E HST	130
	4	-	-	-	241607-1	..SKYDDSMUFF.	..CAP			140
	4	-	-	-	241606-3	..SKYDDSMUFF.	..CAP			150
										160
	-	1	-	-	275661-7	TÄNDLEDNINGSSATS	IGNITION CABLE KIT		140 B20E VST.B20F. P180 B18,B20 VST	170 180
	-	1	-	-		.TÄNDLEDNING.	.HIGH TENSION CABLE . . .			190
	-	2	-	-	954513-8	..LEDNINGSSKO	..CABLE TERMINAL. . . .			200
	-	2	-	-	241608-9	..SKYDDSMUFF.	..CAP			210
	-	4	-	-		.TÄNDLEDNING.	.IGNITION CABLE	8		220
	-	4	-	-	954513-8	..LEDNINGSSKO	..CABLE TERMINAL. . . .			230
	-	4	-	-	241608-9	..SKYDDSMUFF.	..CAP			240
	-	4	-	-	241605-5	..DÄMPMOTSTÅND.	..DAMPING RESISTANS . . .			250
	-	4	-	-	241607-1	..SKYDDSMUFF.	..CAP			260
	-	4	-	-	241606-3	..SKYDDSMUFF.	..CAP			270
										280
	-	-	1	-	275659-1	TÄNDLEDNINGSSATS. . . .	IGNITION CABLE KIT. . . .		164 B30 B30A,B30F	290
	-	-	-	1	275663-3	TÄNDLEDNINGSSATS. . . .	IGNITION CABLE KIT. . . .		164 B30E	300
	-	-	1	1		.TÄNDLEDNING.	.HIGH TENSION CABLE . . .	8		310
	-	-	2	2	954513-8	..LEDNINGSSKO	..CABLE TERMINAL. . . .			320
	-	-	2	2	241608-9	..SKYDDSMUFF.	..CAP			330
	-	-	6	6		.TÄNDLEDNING.	.IGNITION CABLE	8		340
	-	-	6	6	954513-8	..LEDNINGSSKO	..CABLE TERMINAL. . . .			350
	-	-	6	-	241608-9	..SKYDDSMUFF.	..CAP		B30,B30A,B30F	360
	-	-	-	6	461385-7	..DÄMPMOTSTÅND.	..DAMPING RESISTANS . . .		B30E	370
	-	-	6	6	241605-5	..DÄMPMOTSTÅND.	..DAMPING RESISTANS . . .			380
	-	-	6	6	241607-1	..SKYDDSMUFF.	..CAP			390
	-	-	6	6	241606-3	..SKYDDSMUFF.	..CAP			400

Utgåva / Issue 1	REPARATIONSSATS ELSYSTEM / REPAIR KITS, ELECTRIC EQUIPMENT	Grupp / Group 3	Sida / Page 4

Pos. Fig.	Antal Qty 275 662	544 19			Detalj nr Part No	Benämning	Description	Sats/Kit	Anmärkning Notes
	1	.	.	.	275662-5	TÄNDLEDNINGSSATS	IGNITION CABLE KIT		1)P130 B20A B20B HST P180 B20B,B20E,B20F HST
	1	.	.	.		.TÄNDLEDNING.	.HIGH TENSION CABLE . . .	8	CH 30001-
	2	.	.	.	954513-8	..LEDNINGSSKO	..CABLE TERMINAL.		
	2	.	.	.	241608-9	..SKYDDSMUFF.	..CAP		
	4	.	.	.		.TÄNDLEDNING.	.IGNITION CABLE	8	
	4	.	.	.	954513-8	..LEDNINGSSKO	..CABLE TERMINAL.		
	4	.	.	.	241608-9	..SKYDDSMUFF.	..CAP		
	4	.	.	.	241605-5	..DÄMPMOTSTÅND.	..DAMPING RESISTANS . . .		EXCL P180 B20E HST
	4	.	.	.	241850-7	..DÄMPMOTSTÅND.	..DAMPING RESISTANS . . .		P180 B20E HST
	4	.	.	.	241606-3	..SKYDDSMUFF.	..CAP		
	4	.	.	.	241607-1	..SKYDDSMUFF.	..CAP		
	.	1	.	.	54419-7	TÄNDLEDNINGSSATS. . . .	IGNITION CABLE KIT. . . .		F82,F83 (L420 L430)
	.	2	.	.	415461-3	.TÄNDLEDNING.	.IGNITION CABLE		
	.	1	.	.	415462-1	.TÄNDLEDNING.	.IGNITION CABLE		
	.	1	.	.	415463-9	.TÄNDLEDNING.	.IGNITION CABLE		
	.	2	.	.	415464-7	.TÄNDLEDNING.	.IGNITION CABLE		
	.	1	.	.	415465-4	.TÄNDLEDNING.	.IGNITION CABLE		
	.	1	.	.	415466-2	.TÄNDLEDNING.	.IGNITION CABLE		
	.	16	.	.	954513-8	..LEDNINGSSKO	..CABLE TERMINAL.		
	.	8	.	.	241608-9	..SKYDDSMUFF.	..CAP		

1. T.o.m. ch-30000 tillkommer tändledning 419708-3 som måste köpas separat.
   Ch-30000. High-tension cable 419708-3 must be purchased separately.
   Pour les châssis numérotés jusqu´à 30000 le câble d´allumage 419708-3 devra être acheté séparément.
   Ab Fahrgestellnummer 30000 kommt hinzu Zündkabel 419708-3, welches separat gekauft werden muss.
   Hasta el No. Ch-30000 se añade el cable del encendido 419708-3 que se compra por separado.

Sida / Page	Grupp / Group		Utgåva / Issue
6	3	REPARATIONSSATS, ELSYSTEM / REPAIR KITS, ELECTRIC EQULPMENT	1

Pos. / Fig.	Antal Qty 238 859	240 149	233 910	241 664	Detalj nr / Part No	Benämning	Description	Sats/Kit	Anmärkning / Notes	
	1	-	-	-	238859-3	KONTAKTSATS, FÖRDELARE	BREAKER POINT SET, DISTRIBUTOR		B18.P110,P120,142,144, 145,P180,P210,L3314	004 005 010 020
										030
	-	1	-	-	240149-5	KONTAKTSATS, FÖRDELARE	BREAKER POINT SET, DISTRIBUTOR		B18.P110,P120,142,144, 145,P180	040 050
										060
	-	-	1	-	233910-9	KONTAKTSATS, FÖRDELARE	BREAKER POINT SET, DISTRIBUTOR		B16.P120,P444,P445,P544, L370	070 080
										090
	-	"	-	1	241664-2	KONTAKTSATS, FÖRDELARE	BREAKER POINT SET, DISTRIBUTOR		B20.P130,142,144,145 P180,P220	100 110
										120
	241	243	243	233						130
	652	799	655	840						140
	1	"	-	-	241652-7	KONTAKTSATS, FÖRDELARE	BREAKER POINT SET, DISTRIBUTOR		B20.P130,142,144,145. B30.164	150 160
										170
	-	1	-	-	243799-4	KONTAKTSATS, FÖRDELARE	BREAKER POINT SET, DISTRIBUTOR		B20.142,144,145	180 190
										200
	-	"	1	-	243655-8	KONTAKTSATS, FÖRDELARE	BREAKER POINT SET, DISTRIBUTOR		B30.164	210 220
										230
	-	-	-	1	233840-8	KONTAKTSATS, FÖRDELARE	BREAKER POINT SET, DISTRIBUTOR		L420 (F82B) L430 (F83B)	240 250
										260
	241	273	240	241						270
	659	521	586	655						280
	1	-	-	-	241659-2	HÄLLFJÄDERSATS, FÖRDELARE	RETAINER SPRING SET DISTRIBUTOR		P110,P120,P130,142,144, 145,164,P180,P210,P220, P444,P445,P544,L3314, L360,L370	290 300 310 320
										330
	-	1	-	-	273521-5	HÄLLFJÄDERSATS, FÖRDELARE	RETAINER SPRING SET, DISTRIBUTOR		142,144,145,164, 182,183	340 350
										360
	-	"	1	-	240586-8	REPARATIONSSATS, FÖR FÖRDELARAXEL, FÖRDELARE	REPAIR KIT, FOR DISTRIBUTOR SHAFT, DISTRIBUTOR		P110,P120,P130,142,144 145,P210,P220	370 380 390
										400
	-	-	-	1	241655-0	REPARATIONSSATS, FÖR FÖRDELARAXEL, FÖRDELARE	REPAIR KIT, FOR DISTRIBUTOR SHAFT, DISTRIBUTOR		P120,P130,142,144,145, P180,P220	410 420 430
										440
	241	-	-	-						450
	671	"	-	-						460
	1	-	-	-	241671-7	REPARATIONSSATS, FÖR FÖRDELARAXEL, FÖRDELARE	REPAIR KIT, FOR DISTRIBUTOR SHAFT DISTRIBUTOR		142,144,145,P180,164	470 480 490

Utgåva / Issue 1	REPARATIONSSATS, ELSYSTEM / REPAIR KITS, ELECTRIC EQUIPMENT	Grupp / Group 3	Sida / Page 8

Pos. / Fig.	Antal Qty 240 587	241 656	240 588	240 590	Detalj nr / Part No	Benämning	Description	Sats/Kit	Anmärkning / Notes
	1	-	-	-	240587-6	REPARATIONSSATS, FÖR MEDBRINGARE, FÖRDELARE	REPAIR KIT, FOR COMPANION FLANGE, DISTRIBUTOR		P110,P120P130,142,144, 145,P210,P220
	-	1	-	-	241656-8	REPARATIONSSATS, FÖR MEDBRINGARE, FÖRDELARE	REPAIR KIT, FOR COMPANION FLANGE, DISTRIBUTOR		P120,P130,140,142,144, 145,164,P180,P220
	-	-	1	-	240588-4	REPARATIONSSATS, FÖR LEDNINGSANSLUTNING FÖRDELARE	REPAIR KIT, FOR TERMINAL, DISTRIBUTOR		P110,P120,P130,142,144, 145,P180,P210,P220
	-	-	-	1	240590-0	REPARATIONSSATS, FÖR VAKUUMREGULATOR, FÖRDELARE	REPAIR KIT, FOR VACUUM GOVERNOR, DISTRIBUTOR		P110,P120,P130,142,144, 145,P210,P220
	241	240	241	-					
	657	591	658	-					
	1	-	-	-	241657-6	REPARATIONSSATS, FÖR VAKUUMREGULATOR, FÖRDELARE	REPAIR KIT, FOR VACUUM GOVERNOR DISTRIBUTOR		P120,P130,142,144, 145,P180,P220
	-	1	-	-	240591-8	REPARATIONSSATS, FÖR BRYTARPLATTA, FÖRDELARE	REPAIR KIT, FOR BRAKER PLATE, DISTRIBUTOR		P110,P120,P130,142,144, 145,P180,P210,P220
	-	-	1	-	241658-4	REPARATIONSSATS, FÖR BRYTARPLATTA, FÖRDELARE	REPAIR KIT, FOR BRAKER PLATE, DISTRIBUTOR		P120,P130,142,144, 145,164,P180,P220

Sida / Page	Grupp / Group		Utgåva / Issue
10	3	REPARATIONSSATS, ELSYSTEM / REPAIR KITS, ELECTRIC EQUIPMENT	1

Pos. / Fig.	Antal Qty 273 249	273 250	273 365		Detalj nr / Part No	Benämning	Description	Sats/Kit	Anmärkning / Notes	
	1	-	-	-	273249-3	REPARATIONSSATS, VINDRUTETORKARE, KONTROLLVENTIL	REPAIR KIT, WINDSCREEN WIPERS, CONTROL VALVE		1)L4951,L4956. F88,FB88 VST HYTT 308879	004 005 006 010 020 030
	1	-	-	-		-PLATTA	-PLATE.	8		040
	1	-	-	-		-FJÄDER	-SPRING	8		050
	1	-	-	-		-PACKNING	-GASKET	8		060
	1	-	-	-		-VENTILBRICKA	-VALVE WASHER	8		070
										080
	-	1	-	-	273250-1	REPARATIONSSATS, VINDRUTETORKARE, KONTROLLVENTIL	REPAIR KIT WINDSCREEN WIPERS CONTROL VALVE		2) N84 THB CH 5320-. N86 CH 6320-,N86S CH 6184-,N886S CH 6379-. N88 CH 4835-N888 CH 3041 N888 6X4 CH 20011-. F88,FB88,G88 4X2, G88 6X2 VST HYTT 308880. F88,FB88 HST. F89 4X2 F89 6X2 F89 6X4 G89 4X2 G89 6X2 G89 6X4	090 100 110 120 130 140 150 160 170 180
	-	1	-	-		-PLATTA	-PLATE.	8		190
	-	1	-	-		-FJÄDER	-SPRING	8		200
	-	1	-	-		-PACKNING	-GASKET	8		210
	-	1	-	-		-VENTILBRICKA	-VALVE WASHER	8		220
										230
	-	-	1	-	273365-7	REPARATIONSSATS VINDRUTETORKAR-MOTOR353149,354595,356602	REPAIR KIT WINDSCREEN WIPERS MOTOR353149,354595,356602		N84 THB CH 5320- N86 CH 6320- N86S CH 6184- N886S CH 6379- N88 CH 4835- N888 6X4 CH 20011- F88,FB88,G88,F89,G89	240 250 260 270 280 290 300
	-	-	1	-		-STYRPINNE.	-GUIDE PIN.			310
	-	-	1	-		-PACKNING	-PACKING.			320

1. Vindrutetorkarmotor Volvo-345636.
Windscreen wiper motor, Volvo-345636.
Moteur d´essuie-glace, Volvo-345636.
Scheibenwischermotor Volvo-345636.
Motor de limpiaparabrisas, Volvo-345636.

2. Vindrutetorkarmotor Volvo-353149, 353177, 354395.
Windscreen wiper motor, Volvo-353149, 353177, 354395.
Moteur d´essuie-glace Volvo 353149, 353177, 354395.
Scheibenwischermotor Volvo-353149, 353177, 354395.
Motor de limpiaparabrisas, Volvo 353149, 353177, 354395.

Utgåva / Issue 1	REPARATIONSSATS, ELSYSTEM / REPAIR KITS, ELECTRIC EQUIPMENT	Grupp / Group 3	Sida / Page 12

Pos. Fig.	Antal Qty	Detalj nr Part No	Benämning	Description	Sats/Kit	Anmärkning Notes
	1	273500-9	ELBORSTSATS, GENERATOR	CARBON BRUSH KIT, DYNAMO		P110,P120,P130,142,144, 145,P180,P210,P220, L3314
	1	238479-0	ELBORSTSATS, GENERATOR	CARBON BRUSH KIT, DYNAMO		P120 (B16) P130,P220, P444,P445,P544
	1	238871-8	ELBORSTSATS, GENERATOR	CARBON BRUSH KIT, DYNAMO		P120 (B16) P130,P220, P544
	1	241685-7	ELBORSTSATS, GENERATOR	CARBON BRUSH KIT, DYNAMO		142,144,145
	1	233973-7	ELBORSTSATS, GENERATOR	CARBON BRUSH KIT, DYNAMO		F82B,F83B (B36AV), P444,P445,L360,L370, L385,L395,L465, L485,L4854,L495
	1	480607-1	ELBORSTSATS, GENERATOR	CARBON BRUSH KIT, DYNAMO		F82 F83 (D36A)
	1	240541-3	ELBORSTSATS, GENERATOR	CARBON BRUSH KIT, DYNAMO		L495,N84,F84,F85,B54 N86,NB86,F86,FB86, N88,NB88,F88,FB88
	1	238038-4	ELBORSTSATS, GENERATOR	CARBON BRUSH KIT, DYNAMO		L4951,N88,NB88,F88,FB88
	1	242135-2	ELBORSTSATS, GENERATOR	CARBON BRUSH KIT, DYNAMO		N88,NB88
	1	241685-7	ELBORSTSATS, GENERATOR	CARBON BRUSH KIT, DYNAMO		N86,NB86,F86,FB86, N88,NB88,F88,FB88,G88, F89,G89,N12
	1	238038-4	ELBORSTSATS, GENERATOR	CARBON BRUSH KIT, DYNAMO		B615,B705,B715
	1	238037-6	ELBORSTSATS, GENERATOR	CARBON BRUSH KIT, DYNAMO		B635,B655
	1	236866-0	ELBORSTSATS, GENERATOR	CARBON BRUSH KIT, DYNAMO		B715,B755,B57
	1	242135-2	ELBORSTSATS, GENERATOR	CARBON BRUSH KIT, DYNAMO		B755,B57,B58,B59
	1	273527-2	ELBORSTSATS, GENERATOR	CARBON BRUSH KIT, DYNAMO		B59

Sida / Page	Grupp / Group		Utgåva / Issue
14	3	REPARATIONSSATS, ELSYSTEM / REPAIR KITS, ELECTRIC EQUIPMENT	1

Pos. / Fig.	Antal Qty 419 501	273 512	419 505	419 508	Detalj nr / Part No	Benämning	Description	Sats/Kit	Anmärkning / Notes	
										004 005
	1	1	-	-	419501-2	REPARATIONSSATS, GENERATOR	REPAIR KIT, DYNAMO		P120,P130,142,144,145, 164,P180,182,183,P220	010 020
	2	2	-	-		.SKRUV	.SCREW	8		030
	1	1	-	-		.GUMMIRING	.RUBBER RING	8		040
										050
	-	1	-	-	273512-4	REPARATIONSSATS, GENERATOR	REPAIR KIT, DYNAMO		P120,P130,142,144,145, 164,P180,182,183,P220 F82,F83,F82S,F83S N84,F84,F85,N86,NB86, F86,FB86,N88,NB88, F88,FB88,G88,F89,G89	060 070 080 090 100 110
	-	4	-	-		.ISOLERBRICKA	.INSULATING WASHER	8		120
	-	2	-	-		.ISOLERBUSSNING	.INSULATING BUSHING	8		130
	-	3	-	-		.LASBRICKA	.LOCK WASHER	8		140
	-	3	-	-		.MUTTER	.NUT	8		150
										160
	-	-	1	-	419505-3	REPARATIONSSATS, GENERATOR	REPAIR KIT, DYNAMO		P120,P130,142,144,145, 164,180,182,183,P220 F82,F83,F82S,F83S	170 180 190
	-	-	3	-		.LASBRICKA	.LOCK WASHER	8		200
	-	-	3	-		.MUTTER	.NUT	8		210
										220
	-	-	-	1	419508-7	REPARATIONSSATS, GENERATOR	REPAIR KIT, DYNAMO		P120,P130,142,144,145, 164,P180,182,183,P220	230 240
	-	-	-	1		.HALLARE	.RETAINER	8		250
	-	-	-	3		.SKRUV	.SCREW	8		260
										270
	419	419	419	-						280
	509	511	514	-						290
	1	-	-	-	419509-5	REPARATIONSSATS, GENERATOR	REPAIR KIT,		P120,P130,142,144,145, 164,P180,182,183,P220, F82,F83,F82S,F83S N84,F84,F85	300 310 320 330
	1	1	-	-		.LOCK	.COVER	8		340
	2	-	-	-		.SKRUV	.SCREW	8		350
										360
	-	1	-	-	419511-1	REPARATIONSSATS, GENERATOR	REPAIR KIT, DYNAMO		P120,P130,142,144,145, 164,P180,182,183,P220, F82,F83,F82S,F83S N84,F84,F85	370 380 390 400
	-	2	-	-		.ISOLERBRICKA				410
	-	4	-	-		.LASBRICKA				420
	-	4	-	-		.MUTTER	.NUT	8		430
										440
	-	-	1	-	419514-5	REPARATIONSSATS, GENERATOR	REPAIR KIT, DYNAMO		P120,P130,142,144,145, 164,+180,182,183,P220, N86,NB86,F86,FB86, N88,NB88,F88,FB88,G88, F89,G89	450 460 470 480 490
	-	1	1	-		.DISTANSRING	.SPACER RING	8		500
	-	-	1	-		.KIL	.KEY	8		510
	-	-	1	-		.BRICKA	.WASHER	8		520
	-	-	1	-		.MUTTER	.NUT	8		530

Utgåva / Issue 1	REPARATIONSSATS, ELSYSTEM / REPAIR KITS, ELECTRIC EQUIPMENT	Grupp / Group 3	Sida / Page 16

Pos. / Fig.	Antal Qty 419 515	273 505	273 506	273 507	Detalj nr / Part No	Benämning	Description	Sats/Kit	Anmärkning / Notes
	1	-	-	-	419515-2	REPARATIONSSATS, GENERATOR	REPAIR KIT DYNAMO		P120,P130,142,144,145, 164,180,182,183,P220, F82,F83,F82S,F83S, N84,F84,F85,N86,NB86, F86,FB86,N88,NB88, F88,FB88,G88,F89,G89
	4	-	-	-		SKRUV	SCREW	8	
	4	-	-	-		BRICKA	WASHER	8	
	4	-	-	-		MUTTER	NUT	8	
	-	1	-	-	273505-8	REPARATIONSSATS, GENERATOR	REPAIR KIT, DYNAMO		142,144,145,164,182,183, F86,FB86
	-	3	-	-		LASBRICKA	LOCK WASHER	8	
	-	3	-	-		MUTTER	NUT	8	
	-	-	1	-	273506-6	REPARATIONSSATS, GENERATOR	REPAIR KIT, DYNAMO		142,144,145,164,182,183, F82S,F83S,N84,F84,F85, N86,NB86,N88,NB88 F88,FB88,G88,F89,G89, N7,N10,N12
	-	-	3	-		+ DIOD	+ DIOD	8	
	-	-	-	1	273507-4	REPARATIONSSATS, GENERATOR	REPAIR KIT, DYNAMO		142,144,145,164,182,183, F82S,F83S,N84,F84,F85, N86,NB86,N88,NB88, F88,FB88,G88,F89,G89 N7,N10,N12
	-	-	-	3		- DIOD	- DIOD	8	
	273 508	273 509	273 510	273 504					
	1	-	-	-	273508-2	REPARATIONSSATS, GENERATOR	REPAIR KIT, DYNAMO		142,144,145,164,182,183, N84,F84,F85,N86,NB86, N88,NB88,F88,FB88,G88, F89,G89
	1	-	-	-		LOCK	COVER	8	
	2	-	-	-		SKRUV	SCREW	8	
	-	1	-	-	273509-0	REPARATIONSSATS, GENERATOR	REPAIR KIT, DYNAMO		142,144,145,164,182,183, F86,FB86
	-	2	-	-		ISOLERBRICKA	INSULATING WASHER	8	
	-	4	-	-		LASBRICKA	LOCK WASHER	8	
	-	4	-	-		MUTTER	NUT	8	
	-	-	1	-	273510-8	REPARATIONSSATS, GENERATOR	REPAIR KIT, DYNAMO		142,144,145,164,182,183, F86,FB86
	-	-	4	-		SKRUV	SCREW	8	
	-	-	4	-		BRICKA	WASHER	8	
	-	-	4	-		MUTTER	NUT	8	
	-	-	-	1	273504-1	REPARATIONSSATS, GENERATOR	REPAIR KIT DYNAMO		142,144,145,164,182,183, F86,FB86
	-	-	-	4		ISOLERBRICKA	INSULATING WASHER	8	
	-	-	-	2		ISOLERBUSSNING	INSULATING BUSHING	8	
	-	-	-	3		LASBRICKA	LOCK WASHER	8	
	-	-	-	3		MUTTER	NUT	8	

Sida / Page	Grupp / Group	REPARATIONSSATS, ELSYSTEM / REPAIR KITS, ELECTRIC EQUIPMENT	Utgåva / Issue
18	3		1

Pos. / Fig.	Antal Qty 827 562	480 651	273 049	273 050	Detalj nr / Part No	Benämning	Description	Sats/Kit	Anmärkning / Notes	
	1	-	-	-	827562-0	REPARATIONSSATS, GENERATOR	REPAIR KIT, DYNAMO		142,144,145,164,182,183, N84,F84,F85,N86,N886 F86,F886,N88,N888, F88,F888,G88,F89,G89	004 005 010 020 030 040
	4	-	-	-		.HÅLLARE	.RETAINER	8		050
	4	-	-	-		.SKRUV	.SCREW	8		060
										070
	-	1	-	-	480651-9	REPARATIONSSATS, GENERATOR	REPAIR KIT, DYNAMO		142,144,145,164,182,183, F82,F83,F84,F85,F86,F886	080 090
	-	2	-	-		.SKRUV	.SCREW	8		100
	-	1	-	-		.GUMMIRING	.RUBBER RING	8		110
										120
	-	-	1	-	273049-7	REPARATIONSSATS, GENERATOR	REPAIR KIT, DYNAMO		P110,P120,P130,142,144, 145,P180,P220,P445,L3314	130 140
	-	-	2	-	48492-3	.ISOLERBRICKA	.INSULATING WASHER			150
	-	-	2	-		.ISOLERBUSSNING	.INSULATING BUSHING	8		160
	-	-	1	-	238580-5	.PLATTA	.PLATE			170
	-	-	2	-	238795-9	.BORSTHÅLLARE	.BRUSH HOLDER			180
	-	-	1	-	238796-7	.ISOLERPLATTA	.INSULATING PLATE			190
	-	-	1	-	238797-5	.ANSLUTNINGSPLATTA	.TERMINAL PLATE			200
	-	-	4	-	238798-3	.NIT	.RIVET			210
	-	-	1	-	238799-1	.UNDERLÄGGSPLATTA	.BASE PLATE			220
	-	-	1	-	238869-2	.FILTPLATTA	.FELT PLATE			230
	-	-	1	-	955917-0	.FJÄDERBRICKA	.SPRING WASHER			240
	-	-	1	-	956058-2	.SKRUV	.SCREW			250
										260
	-	-	-	1	273050-5	REPARATIONSSATS, GENERATOR	REPAIR KIT, DYNAMO		P110,P120,P210,P445	270 280
	-	-	-	1		.UNDERLÄGGSBRICKA	.BASE WASHER	8		290
	-	-	-	1		.ISOLERPLATTA	.INSULATING PLATE	8		300
	-	-	-	1		.ISOLERPLATTA	.INSULATING PLATE	8		310
	-	-	-	2		.NIT	.RIVET	8		320
	-	-	-	2		.NIT	.RIVET	8		330
	-	-	-	2		.ISOLERBUSSNING	.INSULATING BUSHING	8		340
	-	-	-	1		.ISOLERPLATTA	.INSULATING PLATE	8		350
	-	-	-	1		.ANSLUTNINGSVINKEL	.TERMINAL ELBOW	8		360
	-	-	-	1		.ISOLERPLATTA	.INSULATING PLATE	8		370
	-	-	-	1		.NIT	.RIVET	8		380
	-	-	-	2		.BORSTHÅLLARE	.BRUSH HOLDER	8		390
										400
	273	-	-	-						410
	051	-	-	-						420
	1	-	-	-	273051-3	REPARATIONSSATS, GENERATOR	REPAIR KIT, DYNAMO		P110,P120,P130,142,144, 145,P180,P210,P220, P445,L3314	430 440 450
	1	-	-	-	76614-7	.GUMMIMUFF	.RUBBER CAP			460
	3	-	-	-	120023-7	.ISOLERBRICKA	.INSULATING WASHER			470
	1	-	-	-		.ISOLERBUSSNING	.INSULATING BUSHING	8		480
	2	-	-	-	190577-7	.FJÄDERBRICKA	.SPRING WASHER			490
	1	-	-	-	238791-8	.ISOLERPLATTA	.INSULATING PLATE			500
	1	-	-	-	238792-6	.ISOLERBUSSNING	.INSULATING BUSHING			510
	2	-	-	-		.ISOLERBRICKA	.INSULATING WASHER	8		520
	2	-	-	-	955780-2	.MUTTER	.NUT			530
	2	-	-	-	955920-4	.FJÄDERBRICKA	.SPRING WASHER			540

Utgåva / Issue 1	REPARATIONSSATS, ELSYSTEM / REPAIR KITS, ELECTRIC EQUIPMENT	Grupp / Group 3	Sida / Page 20

Pos. Fig.	Antal Qty 480 652	480 653	480 654	480 655	Detalj nr Part No	Benämning	Description	Sats/Kit	Anmärkning Notes
	1	-	-	-	480652-7	REPARATIONSSATS, GENERATOR	REPAIR KIT, DYNAMO		F82,F83,F82S,F83S, N84,F84,F85
	4	-	-	-		-SKRUV	-SCREW	8	
	4	-	-	-		-HÅLLARE	-RETAINER	8	
	-	1	-	-	480653-5	REPARATIONSSATS, GENERATOR	REPAIR KIT, DYNAMO		F82,F83
	-	3	-	-		-DIOD +	-DIOD +	8	
	-	-	1	-	480654-3	REPARATIONSSATS, GENERATOR	REPAIR KIT DYNAMO		F82,F83
	-	-	3	-		-DIOD -	-DIOD -	8	
	-	-	-	1	480655-0	REPARATIONSSATS, GENERATOR	REPAIR KIT DYNAMO		F82S,F83S,N84,F84,F85, N7,N10,N12
	-	-	-	3		-SKRUV	-SCREW	8	
	-	-	-	1		-HÅLLARE	-RETAINER	8	
	480	273	273	-					
	657	538	539	-					
	1	-	-	-	480657-6	REPARATIONSSATS, GENERATOR	REPAIR KIT, DYNAMO		
	1	-	-	-		-DISTANSRING	-SPACER RING	8	
	1	-	-	-		-KIL	-KEY	8	
	1	-	-	-		-BRICKA	-WASHER	8	
	1	-	-	-		-MUTTER	-NUT	8	
	-	1	-	-	273538-9	REPARATIONSSATS, GENERATOR	REPAIR KIT DYNAMO		P130,P220 B20,P180,182, 183,142,144,145, N84,F84,F85,N88,NB88
	-	1	-	-		-MUTTER	-NUT	8	
	-	1	-	-		-FJÄDERBRICKA	-SPRING WASHER	8	
	-	1	-	-		-RING	-RING	8	
	-	1	-	-		-DISTANSRING	-SPACER RING	8	
	-	1	-	-		-LÅSRING	-LOCK RING	8	
	-	1	-	-		-FJÄDERRING	-CLAMPING RING	8	
	-	2	-	-		-KIL	-KEY	8	
	-	2	-	-		-SKRUV	-SCREW	8	
	-	2	-	-		-FJÄDERBRICKA	-SPRING WASHER	8	
	-	-	1	-	273539-7	REPARATIONSSATS, GENERATOR	REPAIR KIT		P130,P220B20,180,182,183 142,144,145,N84,F84,F85, N86,N886,F88,FB88,G88, F89,G89
	-	-	3	-		-ANSLUTNINGSBULT	-TERMINAL BOLT	8	
	-	-	3	-		-LÅSBRICKA	-LOCK WASHER	8	
	-	-	10	-		-ISOLERBRICKA	-INSULATING WASHER	8	
	-	-	3	-		-FJÄDERBRICKA	-SPRING WASHER	8	
	-	-	5	-		-ISOLERBUSSNING	-INSULATING BUSHING	8	
	-	-	13	-		-MUTTER	-NUT	8	
	-	-	3	-		-SKRUV	-SCREW	8	
	-	-	12	-		-FJÄDRANDE BRICKA	-RESILIENT WASHER	8	
	-	-	1	-		-GUMMIPLUGG	-RUBBER PLUG	8	
	-	-	2	-		-BRICKA	-WASHER	8	

Sida / Page	Grupp / Group	REPARATIONSSATS, ELSYSTEM / REPAIR KITS ELECTRIC EQULPMENT	Utgåva / Issue
22	3		1

Pos. / Fig.	Antal Qty 273 052	273 053	273 054	273 501	Detalj nr / Part No	Benämning	Description	Sats/Kit	Anmärkning / Notes	
										004 005 006
	1	1	-	-	273052-1	REPARATIONSSATS, BORSTHÅLLARE FÖR KOMMUTATORGÄVEL, GENERATOR	REPAIR KIT BRUSH HOLDER AT COMMUTATOR END, DYNAMO		P210,P445,L360,L370 L420,L430,F82B,F83B	010 020 030 040
	2	1	-	-		.ISOLERBRICKA	.INSULATING WASHER	8		050
	2	1	-	-		.BORSTHÅLLARE	.BRUSH HOLDER	8		060
	2	1	-	-		.ISOLERBUSSNING	.INSULATING BUSHING	8		070
	2	1	-	-		.ISOLERBRICKA	.INSULATING WASHER	8		080
	2	1	-	-		.BRICKA	.WASHER	8		090
										100
	-	1	-	-	273053-9	REPARATIONSSATS, BORSTHÅLLARE FÖR KOMMUTATORGÄVEL, GENERATOR	REPAIR KIT BRUSH HOLDER AT COMMUTATOR END, DYNAMO		L365,L375,L385,L395, L465,L475,L485,L495, F82B(L420) F83B(L430)	110 120 130 140
	-	1	-	-	25251-0	.ISOLERBRICKA	.INSULATING			150
	-	1	-	-	955891-7	.BRICKA	.WASHER			160
	-	1	-	-	48573-0	.BORSTHÅLLARE,+	.BRUSH HOLDER,+			170
	-	2	-	-		.ISOLERBUSSNING	.INSULATING BUSHING	8		180
	-	2	-	-	190624-7	.ISOLERBUSSNING	.INSULATING BUSHING			190
	-	2	-	-	955917-0	.FJÄDERBRICKA	.SPRING WASHER			200
	-	2	-	-	956063-2	.SKRUV	.SCREW			210
										220
	-	-	1	-	273054-7	REPARATIONSSATS BORSTHÅLLARE FÖR KOMMUTATORGÄVEL, GENERATOR	REPAIR KIT BRUSH HOLDER AT COMMUTATOR END, DYNAMO		L365,L375,L385,L395, L465,L475,L485,L495, F82B(L420) F83B(L430)	230 240 250 260
	-	1	1	-	48574-8	.BORSTHÅLLARE,-	.BRUSH HOLDER,-			270
	-	1	2	-	233700-4	.BRICKA	.WASHER			280
	-	-	2	-	955917-0	.FJÄDERBRICKA	.SPRING WASHER			290
	-	1	2	-	956063-2	.SKRUV	.SCREW			300
										310
	-	1	-	1	273501-7	REPARATIONSSATS FÖR ROTOR, GENERATOR	REPAIR KIT FOR ROTOR, DYNAMO		N86,F86,FB86, 8801,8802,SPEC UTF 5549, 8260,8850 SPEC UTF 5550	320 330 340
	-	1	-	1		.MUTTER	.NUT	8		350
	-	1	-	1		.FJÄDERBRICKA	.SPRING WASHER	8		360
	-	1	-	2		.SKYDDSPLÅT	.BACKING PLATE	8		370
	-	1	-	4		.SKRUV	.SCREW	8		380
	-	1	-	1		.DISTANSHYLSA	.DISTANCE PIECE	8		390
	-	1	-	1		.KIL	.KEY	8		400
	-	-	-	4		.FJÄDERBRICKA	.SPRING WASHER	8		410
	-	1	-	4		.BRICKA	.WASHER	8		420
										430
	273	1	-	-						440
	502	1	-	-						450
	1	1	-	-	273502-5	REPARATIONSSATS, FÖR ROTOR, GENERATOR	REPAIR KIT FOR ROTOR, DYNAMO		N88,NB88,F88,FB88,G88 F89,G89	460 470 480
	1	1	-	-		.MUTTER	.NUT	8		490
	1	-	-	-		.FJÄDERBRICKA	.SPRING WASHER	8		500
	1	-	-	-		.FLÄNSRING	.RING	8		510
	1	-	-	-		.DISTANSRING	.SPACER RING	8		520
	1	1	-	-		.RING	.RING	8		530
	1	1	-	-		.KIL	.KEY	8		540
	4	1	-	-		.SKRUV	.SCREW	8		550

Pos. / Fig.	Antal Qty 273 503	273 513	273 514	273 519	Detalj nr / Part No	Benämning	Description	Sats/Kit	Anmärkning / Notes
	1	-	-	-	273503-3	REPARATIONSSATS FÖR ROTOR, GENERATOR	REPAIR KIT FOR ROTOR, DYNAMO		F88,FB88,G88,N12
	1	-	-	-		.MUTTER	.NUT	8	
	1	-	-	-		.FJÄDERBRICKA	.SPRING WASHER	8	
	1	-	-	-		.FLÄNSRING	.RING	8	
	1	-	-	-		.DISTANSRING	.SPACER RING	8	
	1	-	-	-		.RING	.RING	8	
	1	-	-	-		.KIL	.KEY	8	
	4	-	-	-		.FJÄDERBRICKA	.SPRING WASHER	8	
	-	1	-	-	273513-2	REPARATIONSSATS, GENERATOR	REPAIR KIT, DYNAMO		N86,NB86,F86,FB86, N88,NB88,F88,FB88,G88, F89,G89
	-	3	-	-		.LÅSBRICKA	.LOCK WASHER	8	
	-	3	-	-		.MUTTER	.NUT	8	
	-	-	1	-	273514-0	REPARATIONSSATS, GENERATOR	REPAIR KIT, DYNAMO		N86,NB86,F86,FB86, N88,NB88,F88,FB88,G88, F89,G89
	-	-	1	-		.HÅLLARE	.RETAINER	8	
	-	-	3	-		.SKRUV	.SCREW	8	
	-	-	-	1	273519-9	REPARATIONSSATS, GENERATOR	REPAIR KIT, DYNAMO		F86,FB86 SPEC UTF 2846,5818
	-	-	-	1		.HÅLLARE	.RETAINER	8	
	-	-	-	3		.SKRUV	.SCREW	8	
	273 515	273 531	273 532	273 533					
	1	-	-	-	273515-7	REPARATIONSSATS, GENERATOR	REPAIR KIT, DYNAMO		N86,NB86,F86,FB86, N88,NB88,F88,FB88,G88, F89,G89
	2	-	-	-		.ISOLERBRICKA	.INSULATING WASHER	8	
	4	-	-	-		.LÅSBRICKA	.LOCK WASHER	8	
	4	-	-	-		.MUTTER	.NUT	8	
	-	1	-	-	273531-4	REPARATIONSSATS, GENERATOR	REPAIR KIT, DYNAMO		N7,N10,N12
	-	4	-	-		.ISOLERBRICKA	.INSULATING WASHER	8	
	-	2	-	-		.ISOLERBUSSNING	.INSULATING BUSHING	8	
	-	2	-	-		.LÅSBRICKA	.LOCK WASHER	8	
	-	4	-	-		.MUTTER	.NUT	8	
	-	-	1	-	273532-2	REPARATIONSSATS, GENERATOR	REPAIR KIT, DYNAMO		N7,N10,N12
	-	-	4	-		.HÅLLARE	.RETAINER	8	
	-	-	4	-		.SKRUV	.SCREW	8	
	-	-	-	1	273533-0	REPARATIONSSATS, GENERATOR	REPAIR KIT, DYNAMO		N7,N10,N12
	-	-	-	4		.SKRUV	.SCREW	8	
	-	-	-	4		.BRICKA	.WASHER	8	
	-	-	-	4		.MUTTER	.NUT	8	

Sida / Page	Grupp / Group		Utgåva / Issue
26	3	REPARATIONSSATS, ELSYSTEM / REPAIR KITS, ELECTRIC EQUIPMENT	1

Pos. / Fig.	Antal Qty 273 534	352 749	352 752	821 712	Detalj nr / Part No	Benämning	Description	Sats/Kit	Anmärkning / Notes	
										004 005
	1	-	-	-	273534-8	REPARATIONSSATS, GENERATOR	REPAIR KIT, DYNAMO		N7,N10,N12	010 020
	2	-	-	-		.MUTTER	.NUT	8		030
	2	-	-	-		.MUTTER	.NUT	8		040
	2	-	-	-		.LÅSBRICKA	.LOCK WASHER	8		050
										060
	-	1	-	-	352749-6	REPARATIONSSATS, GENERATOR	REPAIR KIT, DYNAMO		N7,N10,N12	070 080
	-	1	-	-		.ISOLERPLATTA	.INSULATING PLATE	8		090
	-	2	-	-		.HÅLLARE	.RETAINER	8		100
	-	2	-	-		.RING	.RING	8		110
	-	2	-	-		.SKRUV	.SCREW	8		120
	-	2	-	-		.LÅSBRICKA	.LOCK WASHER	8		130
										140
	-	-	1	-	352752-0	REPARATIONSSATS, GENERATOR	REPAIR KIT, DYNAMO		N7,N10,N12	150 160
	-	-	1	-		.DISTANSRING	.SPACER RING	8		170
	-	-	1	-		.KIL	.KEY	8		180
	-	-	1	-		.BRICKA	.WASHER	8		190
	-	-	1	-		.MUTTER	.NUT	8		200
										210
	-	-	-	1	821712-7	REPARATIONSSATS, GENERATOR	REPAIR KIT DYNAMO		N7,N10,N12	220 230
	-	-	-	4		.ISOLERBRICKA	.INSULATING WASHER	8		240
	-	-	-	2		.ISOLERBUSSNING	.INSULATING BUSHING	8		250
	-	-	-	2		.LÅSBRICKA	.LOCK WASHER	8		260
	-	-	-	2		.MUTTER	.NUT	8		270
	-	-	-	2		.MUTTER	.NUT	8		280
										290
	827	273	-	-						300
	566	526	-	-						310
	1	-	-	-	827566-1	REPARATIONSSATS, GENERATOR	REPAIR KIT, DYNAMO		N7,N10,N12	320 330
	2	-	-	-		.SKRUV	.SCREW	8		340
	2	-	-	-		.BRICKA	.WASHER	8		350
	2	-	-	-		.ISOLERBRICKA	.INSULATING WASHER	8		360
	2	-	-	-		.MUTTER	.NUT	8		370
	2	-	-	-		.BRICKA	.WASHER	8		380
	2	-	-	-		.MUTTER	.NUT	8		390
										400
	-	1	-	-	273526-4	PACKNINGSSATS,	GASKET KIT		B59 SPEC UTF 4076	410
	-	-	-	-		GENERATOR	DYNAMO			420
	-	1	-	-		.PACKNING	.GASKET	8		430
	-	2	-	-		.PACKNING	.GASKET	8		440
	-	1	-	-		.TÄTNINGSRING	.SEAL RING	8		450
	-	1	-	-		.TÄTNINGSRING	.SEAL RING	8		460
	-	2	-	-		.TÄTNINGSRING	.SEAL RING	8		470
	-	1	-	-		.PACKNING	.GASKET	8		480
	-	1	-	-		.TÄTNINGSRING	.SEAL RING	8		490
	-	3	-	-		.TÄTNINGSBRICKA	.SEAL WASHER	8		500

Utgåva / Issue 1	REPARATIONSSATS, ELSYSTEM / REPAIR KITS, ELECTRIC EQUIPMENT	Grupp / Group 3	Sida / Page 28

Pos. / Fig.	Antal Qty 273 305	54 894			Detalj nr / Part No	Benämning	Description	Sats/Kit	Anmärkning / Notes
	1	.	.	.	273305-3	MONTERINGSSATS FÖR ELEKTRISKT STARTELEMENT	INSTALLATION KIT FOR ELECTRICAL STARTING ELEMENT		TD 120A F89,G89
	1	.	.	.	241315-1	.STARTLÅS	IGNITION SWITCH		
	1	.	.	.	243404-1	.RELÄ	.RELAY.		
	1	.	.	.	468238-1	.INSUGNINGSRÖR.	.INDUCTION MANIFOLD . . .		
	1	.	.	.	468243-1	.PACKNING	.GASKET		
	1	.	.	.	468257-1	.ANSLUTNINGSRÖR .MED STARTELEMENT	.UNION MANIFOLD .AND STARTING ELEMENT		
	1	.	.	.	468258-9	.KONSOL	.BRACKET.		
	3	.	.	.	673580-7	.GUMMISKYDD	.RUBBER PROTECTION. . . .		
	.	1	.	.	54894-1	GENERATORFÄSTESATS. . . .	DYNAMO ANCHORAGE KIT. . .		B4B
	.	6	.	.	403877-4	.GUMMIBUSSNING.	.RUBBER BUSHING		
	.	6	.	.	403878-2	.BRICKA	.WASHER		
	.	3	.	.	403879-0	.DISTANSHYLSA	.DISTANCE PIECE		
	.	1	.	.	403880-8	.KONSOL	.BRACKET.		
	.	3	.	.	940142-3	.SKRUV.	.SCREW.		
	.	1	.	.	955949-3	.LÅSBRICKA.	.LOCK WASHER.		

Sida / Page 30	Grupp / Group 3	REPARATIONSSATS, ELSYSTEM / REPAIR KITS, ELECTRIC EQUIPMENT	Utgåva / Issue 1

Pos. Fig.	Antal Qty	Detalj nr Part No	Benämning	Description	Sats/Kit	Anmärkning Notes	
	1	233679-0	ELBORSTSATS, STARTMOTOR	CARBON BRUSH KIT, STARTER MOTOR		P110,P120,P130,P180, P210,P220,P444,P445, P544,L3314,F82,F83	010 020 030
							040
	1	240604-9	ELBORSTSATS, STARTMOTOR	CARBON BRUSH KIT, STARTER MOTOR		P110,P120,P130,P180, 182,183,142,144,145,164, P210,P220,L3314	050 060 070
							080
	1	480810-1	ELBORSTSATS, STARTMOTOR	CARBON BRUSH KIT, STARTER MOTOR		F82,F83 D36A TID UTF	090 100
							110
	1	480910-9	ELBORSTSATS, STARTMOTOR	CARBON BRUSH KIT, STARTER MOTOR		F82,F83 D36A SEN UTF	120 130
							140
	1	241282-3	ELBORSTSATS, STARTMOTOR	CARBON BRUSH KIT, STARTER MOTOR		F82,F83 D39A F82S,F83S D39B TID UTF	150 160
							170
	1	243305-0	ELBORSTSATS, STARTMOTOR	CARBON BRUSH KIT, STARTER MOTOR		F82S,F83S D39B SEN UTF	180 190
							200
	1	238027-7	ELBORSTSATS, STARTMOTOR	CARBON BRUSH KIT, STARTER MOTOR		L360,L370,L465	210 220
							230
	1	238040-0	ELBORSTSATS, STARTMOTOR	CARBON BRUSH KIT, STARTER MOTOR		L385,L485,L4854,N84, F84,F85,N86,NB86,F86, FB86,B615,B715,B57,N7	240 250 260
							270
	1	238026-9	ELBORSTSATS, STARTMOTOR	CARBON BRUSH KIT, STARTER MOTOR		L395,L4950,B635, B655,B755	280 290
							300
	1	240477-0	ELBORSTSATS, STARTMOTOR	CARBON BRUSH KIT, STARTER MOTOR		L4951,N88,NB88,F88, FB88,G88,B58,B59,N10	310 320
							330
	1	273516-5	ELBORSTSATS, STARTMOTOR	CARBON BRUSH KIT, STARTER MOTOR		F89,G89 CH-1667	340 350
							360
	1	243089-0	ELBORSTSATS, STARTMOTOR	CARBON BRUSH KIT, STARTER MOTOR		F89,G89 CH 1668-. N12	370 380
							390
	1	273529-8	BUSSNINGSSATS, STARTMOTOR	BUSHING KIT, STARTER MOTOR		D36A F82,L425,F83,L430 MARKT M50G	400 410
	1		.BUSSNING	.BUSHING	8		420
	1		.BUSSNING	.BUSHING	8		430
	1		.BUSSNING	.BUSHING	8		440

Utgåva / Issue	1	REPARATIONSSATS, ELSYSTEM / REPAIR KITS, ELECTRIC EQUIPMENT	Grupp / Group 3	Sida / Page 32

Pos. / Fig.	Antal Qty 239 416	241 300	241 295	241 296	Detalj nr / Part No	Benämning	Description	Sats/Kit	Anmärkning / Notes
	1	-	-	-	239416-1	REPARATIONSSATS, STARTMOTOR	REPAIR KIT STARTER MOTOR		1)
	1	-	-	-	76603-0	LAGERBUSSNING	BEARING BUSHING		
	2	-	-	-	76604-8	BROMSBACK	BRAKE SHOE		
	2	-	-	-	76605-5	FJÄDER	SPRING		
	1	-	-	-	76607-1	ISOLERING	INSULATING		
	1	-	-	-	120648-1	BRICKA	WASHER		
	1	-	-	-	233679-0	ELBORSTSATS	CARBON BRUSH KIT		
	1	-	-	-	238813-0	LAGERBUSSNING	BEARING BUSHING		
	4	-	-	-	238817-1	BORSTFJÄDER	BRUSH SPRING		
	1	-	-	-	238822-1	JUSTERBRICKA	ADJUSTER WASHER		
	1	-	-	-	238823-9	JUSTERBRICKA	ADJUSTER WASHER		
	1	-	-	-	240616-3	RING	RING		
	2	-	-	-	240620-5	BUSSNING	BUSHING		
	2	-	-	-		LÅSBRICKA	LOCK WASHER	8	
	2	-	-	-		SKRUV	SCREW	8	
	4	-	-	-		FJÄDERBRICKA	SPRING WASHER	8	
	2	-	-	-	241418-3	SKRUV	SCREW		
	-	1	-	-	241300-3	REPARATIONSSATS STARTMOTOR	REPAIR KIT, STARTER MOTOR		P164
	-	3	-	-		KABELGENOMFÖRING	GROMMET	8	
	-	1	-	-		RING	RING	8	
	-	1	-	-		BRICKA	WASHER	8	
	-	1	-	-		ISOLERBRICKA	INSULATING WASHER	8	
	-	1	-	-		PLATTA	PLATE	8	
	-	1	-	-		PACKNING	GASKET	8	
	-	ERF	-	-		JUSTERBRICKA	ADJUSTER WASHER	-	
	-	1	-	-		FIXERBRICKA	SETTING WASHER	8	
	-	1	-	-		PACKNING	PACKING	8	
	-	-	1	-	241295-5	REPARATIONSSATS STARTMOTOR	REPAIR KIT, STARTER MOTOR		F82, F83, F82S, F83S
	-	-	1	-		ANSLUTNING	CONNECTOR	8	
	-	-	1	-		FJÄDERBRICKA	SPRING WASHER	8	
	-	-	1	-		ISOLERBRICKA	INSULATING WASHER	8	
	-	-	ERF	-		JUSTERBRICKA	ADJUSTER WASHER		
	-	-	1	-		ISOLERBUSSNING	INSULATING BUSHING	8	
	-	-	1	-		BRICKA	WASHER	8	
	-	-	1	-		BRICKA	WASHER	8	
	-	-	1	-		ISOLERREMSA	INSULATING STRIP	8	
	-	-	-	1	241296-3	REPARATIONSSATS, STARTMOTOR	REPAIR KIT, STARTER MOTOR		F82, F83, F82S, F83S
	-	-	-	1		LÅSRING	LOCK RING	8	
	-	-	-	1		ANSLAGSRING	STOP RING	8	
	-	-	-	ERF		JUSTERBRICKA	ADJUSTER WASHER		
	-	-	-	1		BRICKA	WASHER	8	
	-	-	-	1		BRICKA	WASHER	8	
	-	-	-	1		FIXERBRICKA	SETTING WASHER	8	

1. P110 ch-428498 excl 428265, 428266, 428406.
P210 ch-72572 excl 72297, 72298, 72481, 72493, 72570, 72571.
P120 ch-178694.
P130 ch-113764 excl 111079-111084, 111918-113754.
P220 ch-23383 excl 23181, 23182, 23292-23313, 23324-233342, 23354, 23355.
P180 ch-14044 excl 14006, 14007, 14018-14021, 14030, 14031.

Sida / Page	Grupp / Group		Utgåva / Issue
34	3	REPARATIONSSATS, ELSYSTEM / REPAIR KITS, ELECTRIC EQUIPMENT	1

Pos. / Fig.	Antal Qty 480 862	480 911	273 040	273 041	Detalj nr / Part No	Benämning	Description	Sats/Kit	Anmärkning / Notes	
	1	-	-	-	480862-2	FJÄDERSATS, STARTMOTOR	SPRING KIT, STARTER MOTOR		F82,F83 D36A TID UTF	010 020
	4	-	-	-		.FJÄDER	.SPRING	8		030
										040
	-	1	-	-	480911-7	FJÄDERSATS, STARTMOTOR	SPRING KIT, STARTER MOTOR		F82,F83 D36A SEN UTF	050 060
	-	4	-	-		.FJÄDER	.SPRING	8		070
										080
	-	-	1	-	273040-6	REPARATIONSSATS, FÖR ANSLUTNINGSBULT, STARTMOTOR	REPAIR KIT, FOR TERMINAL BOLT, STARTER MOTOR		L365,L375,L385,L395,L465 L475,L485,L495,N84,F84, F85,N86,NB86,F86,FB86, N88,NB88,F88,FB88,G88, N7,N10,B57,B58,B59,B615, B635,B655,B705,B715,B755	090 100 110 120 130 140
	-	-	1	-	18294-9	.ISOLERBUSSNING	.INSULATING BUSHING			150
	-	-	1	-	18296-4	.ISOLERBUSSNING	.INSULATING BUSHING			160
	-	-	1	-	18298-0	.ISOLERBUSSNING	.INSULATING BUSHING			170
	-	-	1	-	25971-3	.GUMMIMUFF	.RUBBER CAP			180
	-	-	2	-	35153-6	.ISOLERBRICKA	.INSULATING WASHER			190
	-	-	1	-	72204-1	.ISOLERBRICKA	.INSULATING WASHER			200
	-	-	1	-	72205-8	.BRICKA	.WASHER			210
	-	-	1	-	72268-6	.MELLANRING	.SPACER RING			220
	-	-	1	-	238889-0	.BRICKA	.WASHER			230
	-	-	2	-	955783-6	.MUTTER	.NUT			240
	-	-	2	-	955922-0	.FJÄDERBRICKA	.SPRING WASHER			250
										260
	-	-	-	1	273041-4	REPARATIONSSATS, FÖR ANSLUTNINGSBULT, STARTMOTOR	REPAIR KIT, FOR TERMINAL BOLT, STARTER MOTOR		L385,L485,N84,F84,F85, N86,NB86,F86,FB86,B57, B615,B715,N7	270 280 290
	-	-	-	1	18295-6	.ISOLERBUSSNING	.INSULATING BUSHING			300
	-	-	-	1	25971-3	.GUMMIMUFF	.RUBBER CAP			310
	-	-	-	1	25973-9	.ISOLERBRICKA	.INSULATING WASHER			320
	-	-	-	1	31560-6	.BRICKA	.WASHER			330
	-	-	-	1	120273-8	.BRICKA	.WASHER			340
	-	-	-	2	955781-0	.MUTTER	.NUT			350
	-	-	-	2	955919-6	.FJÄDERBRICKA	.SPRING WASHER			360
										370
273	-	-	-	-						380
042	-	-	-	-						390
1	-	-	-	-	273042-2	REPARATIONSSATS FÖR STARTMOTORDREV, STARTMOTOR	REPAIR KIT FOR STARTER PINION STARTER MOTOR		L365,L375,L385,L395,L465 L475,L485,L495,N84,F84, F85,N86,NB86,F86,FB86, N7,B57,B615,B635,B655, B705,B715,B755	400 410 420 430 440
1	-	-	-	-	25974-7	.MUTTER	.NUT			450
1	-	-	-	-	25975-4	.KRONMUTTER	.SLOTTED NUT			460
1	-	-	-	-	25976-2	.BRICKA	.WASHER			470
1	-	-	-	-	25978-8	.BRICKA	.WASHER			480
1	-	-	-	-	25980-4	.PACKNING	.GASKET			490
1	-	-	-	-	25981-2	.FJÄDER	.SPRING			500
1	-	-	-	-	25982-0	.BRICKA	.WASHER			510
1	-	-	-	-		.SAXPINNE	.SPLIT PIN	8		520
1	-	-	-	-	233949-7	.MELLANRING	.SPACER RING			530

Utgåva / Issue	1	REPARATIONSSATS, ELSYSTEM / REPAIR KITS, ELECTRIC EQUIPMENT	Grupp / Group	3	Sida / Page	36

Pos. / Fig.	Antal Qty 272 043	273 044	273 045	239 539	Detalj nr / Part No	Benämning	Description	Sats/Kit	Anmärkning / Notes
	1	-	-	-	272043-1	REPARATIONSSATS FÖR STYRBULT, STARTMOTOR	REPAIR KIT FOR GUIDE BOLT, STARTER MOTOR		L365,L375,L385,L465,L475 L485,N84,F84,F85,N86, NB86,F86,FB86,,N7,B57, B615,B705,B715
	1	-	-	-	25973-9	.BRICKA	.WASHER		
	1	-	-	-	72197-7	.BUSSNING	.BUSHING		
	1	-	-	-	72214-0	.PACKNING	.GASKET		
	3	-	-	-	241155-1	.SKRUV	.SCREW		
	1	-	-	-	955781-0	.MUTTER	.NUT		
	1	-	-	-	955919-6	.FJÄDERBRICKA	.SPRING WASHER		
	-	-	-	-					
	-	1	-	-	273044-8	REPARATIONSSATS FÖR STYRBULT, STARTMOTOR	REPAIR KIT FOR GUIDE BOLT STARTER MOTOR		L395,L495,B635, B655,B755
	-	1	-	-	77829-0	.PACKNING	.GASKET		
	-	1	-	-	78149-2	.MUTTER	.NUT		
	-	3	-	-	241155-1	.SKRUV	.SCREW		
	-	1	-	-	239632-3	.BUSSNING	.BUSHING		
	-	1	-	-	955921-2	.FJÄDERBRICKA	.SPRING WASHER		
	-	-	-	-					
	-	-	1	-	273045-5	REPARATIONSSATS FÖR DRIVLAGER, STARTMOTOR	REPAIR KIT FOR DRIVE BEARING STARTER MOTOR		L365,L375,L385,L395,L465 L475,L485,L495,N84,F84, F85,N86,NB86,F86,FB86, N7,B57,B615,B635,B655, B705,B715,B755
	-	-	1	-	72189-4	.TÄTNINGSRING	.SEAL RING		
	-	-	1	-	72190-2	.LÅSRING	.CIRCLIP		
	-	-	1	-	72192-8	.FJÄDER	.SPRING		
	-	-	4	-	115652-0	.SKRUV	.SCREW		
	-	-	-	-					
	-	-	-	1	239539-0	REPARATIONSSATS, STARTMOTOR	REPAIR KIT STARTER MOTOR		N84,F84,F85,N86,NB86, F86,FB86,N7
	-	-	-	2	25973-9	.BRICKA	.WASHER		
	-	-	-	1	25976-2	.BRICKA	.WASHER		
	-	-	-	1	25977-0	.SAXPINNE	.SPLIT PIN		
	-	-	-	1	25978-8	.BRICKA	.WASHER		
	-	-	-	1	25980-4	.TÄTNINGSRING	.SEAL RING		
	-	-	-	1	25982-0	.BRICKA	.WASHER		
	-	-	-	2	25992-9	.FJÄDER	.SPRING		
	-	-	-	2		.HALLFJÄDER	.RETAINER SPRING	8	
	-	-	-	1		.ISOLERREMSA	.INSULATING STRIP	8	
	-	-	-	1	72214-0	.PACKNING	.GASKET		
	-	-	-	1	72277-7	.ISOLERBRICKA	.INSULATING WASHER		
	-	-	-	4	239479-9	.SKRUV	.SCREW		
	-	-	-	3	241155-1	.SKRUV	.SCREW		
	-	-	-	3	955781-0	.MUTTER	.NUT		
	-	-	-	2	955783-6	.MUTTER	.NUT		
	-	-	-	8	955918-8	.FJÄDERBRICKA	.SPRING WASHER		
	-	-	-	8	955919-6	.FJÄDERBRICKA	.SPRING WASHER		
	-	-	-	2	955922-0	.FJÄDERBRICKA	.SPRING WASHER		
	-	-	-	4	956075-6	.SKRUV	.SCREW		
	-	-	-	2	956076-4	.SKRUV	.SCREW		
	-	-	-	2	956077-2	.SKRUV	.SCREW		

Sida / Page	Grupp / Group		Utgåva / Issue
38	3	REPARATIONSSATS, ELSYSTEM / REPAIR KITS ELECTRIC EQUIPMENT	1

Pos. / Fig.	Antal Qty 273 517	241 149	241 000	273 046	Detalj nr / Part No	Benämning	Description	Sats/Kit	Anmärkning / Notes	
										004 005
	1	.	.	.	273517-3	PACKNINGSSATS, STARTMOTOR	REPAIR KIT STARTER MOTOR		F89,G89,N12	010 020
	1	.	.	.		.GUMMIRING.	.RUBBER RING.	8		030
	1	.	.	.		.GUMMIRING.	.RUBBER RING.	8		040
	1	.	.	.		.GUMMIRING.	.RUBBER RING.	8		050
	1	.	.	.		.GUMMIRING.	.RUBBER RING.	8		060
	2	.	.	.		.GUMMIRING.	.RUBBER RING.	8		070
	1	.	.	.		.GUMMIRING.	.RUBBER RING.	8		080
	1	.	.	.		.PROPP.	.PLUG	8		090
	1	.	.	.		.KOPPARPACKNING	.COPPER PACKING	8		100
	10	.	.	.		.KOPPARPACKNING	.COPPER PACKING	8		110
										120
	.	1	.	.	241149-4	REPARATIONSSATS FÖR ANSLUTNINGSBULT, STARTMOTOR	REPAIR KIT FOR TERMINAL BOLT, STARTER MOTOR		F89,G89,N12	130 140 150
	.	1	.	.		.BRICKA	.WASHER	8		160
	.	1	.	.		.ISOLERBRICKA	.INSULATING WASHER. . .	8		170
	.	1	.	.		.ISOLERBUSSNING	.INSULATING BUSHING . .	8		180
	.	1	.	.		.BRICKA	.WASHER	8		190
	.	1	.	.		.MELLANRING	.SPACER RING.	8		200
	.	1	.	.		.ISOLERBUSSNING	.INSULATING WASHER. . .	8		210
	.	2	.	.		.FJÄDERBRICKA	.SPRING WASHER.	8		220
	.	2	.	.		.MUTTER	.NUT.	8		230
										240
	.	.	1	.	241100-7	REPARATIONSSATS FÖR ANSLUTNINGSBULT, STARTMOTOR	REPAIR KIT FOR TERMINAL BOLT, STARTER MOTOR		F89,G89,N12	250 260 270
	.	.	1	.		.BRICKA	.BRICKA	8		280
	.	.	1	.		.ISOLERBRICKA	.INSULATING WASHER. . .	8		290
	.	.	1	.		.ISOLERBUSSNING	.INSULATING BUSHING . .	8		300
	.	.	1	.		.ANSLUTNINGSBULT.	.TERMINAL BOLT.	8		310
										320
	.	.	.	1	273046-3	REPARATIONSSATS FÖR ANSLUTNINGSBULT, STARTMOTOR	REPAIR KIT FOR TERMINAL BOLT STARTER MOTOR		P110,P120,P130,P180 P210,P220,P445,F82B, F83B,L420,L430,L3314	330 340 350
	.	.	.	1	181298-1	.ISOLERBUSSNING	.INSULATING BUSHING . .			360
	.	.	.	1	48104-4	.ISOLERBRICKA	.INSULATING WASHER. . .			370
	.	.	.	1	48106-9	.BRICKA	.WASHER			380
	.	.	.	1	72471-6	.ISOLERREMSA.	.INSULATING STRIP . . .			390
	.	.	.	1	72473-2	.FJÄDERBRICKA	.SPRING WASHER.			400
	.	.	.	1	120651-5	.ISOLERBRICKA	.INSULATING WASHER. . .			410
	.	.	.	1	233862-2	.ISOLERBRICKA	.INSULATING WASHER. . .			420
	.	.	.	1	233865-5	.FJÄDERBRICKA	.SPRING WASHER.			430
	.	.	.	1	238810-6	.BRICKA	.WASHER			440
	.	.	.	2	238811-4	.ISOLERBRICKA	.INSULATING WASHER. . .			450

Utgåva / Issue 1	REPARATIONSSATS, ELSYSTEM / REPAIR KITS, ELECTRIC EQUIPMENT	Grupp / Group 3	Sida / Page 40

Pos. / Fig.	Antal Qty 273 047	273 048			Detalj nr / Part No	Benämning	Description	Sats/Kit	Anmärkning / Notes
	1	.	.	.	273047-1	REPARATIONSSATS, BORSTHÅLLARE FÖR KOMMUTATORGÄVEL, STARTMOTOR	REPAIR KIT, BRUSH HOLDER AT COMMUTATOR END, STARTER MOTR		P110,P120,P130,P180, P210,P220,P445,F82B, F83B,L420,L430,L3314
	4	.	.	.	48492-3	.ISOLERBRICKA	.INSULATING WASHER. . . .		
	4	.	.	.	76598-2	.BORSTHÅLLARE	.BRUSH HOLDER		
	4	.	.	.	120654-9	.ISOLERBUSSNING	.INSULATING BUSHING . . .		
	2	.	.	.	233871-3	.ISOLERPLATTA	.INSULATING PLATE		
	.	1	.	.	273048-9	REPARATIONSSATS, BROMSBACKAR FÖR ROTOR, STARTMOTOR	REPAIR KIT, ROTOR BRAKE SHOES, STARTER MOTOR		P110,P120,P130,P180 P210,P220,P445,F82B, F83B,L420,L430,L3314
	.	2	.	.	76604-8	.BROMSBACK.	.BRAKE SHOE		
	.	2	.	.	76605-5	.FJÄDER	.SPRING		
	.	1	.	.	120648-1	.BRICKA	.WASHER		
	.	1	.	.	131015-0	.STIFT.	.PIN.		

Sida / Page 42	Grupp / Group 3	REPARATIONSSATS, ELSYSTEM / REPAIR KITS, ELECTRIC EQUIPMENT	Utgåva / Issue 1

Pos. / Fig.	Antal Qty 54 895	273 113	273 273	273 096	Detalj nr / Part No	Benämning	Description	Sats/Kit	Anmärkning / Notes	
	1	.	.	.	54895-8	STRÅLKASTARSATS	HEADLAMP KIT		P110,P210,P130,P210,P220 P444,P445,P544,L465, L475,L4951,L4956,N84, F88,F888,G88,F89,G89	004 005 010 020 030 040
	1	.	.	.	83590-0	.GLIDKAPA	.CASING			050
	4	.	.	.	83591-8	.FJÄDER	.SPRING			060
	2	.	.	.	87690-4	.JUSTERSKRUV	.ADJUSTER SCREW			070
	1	.	.	.	88052-6	.TÄTNINGSRING	.SEALING RING			080
	1	.	.	.	115895-5	.SKREW	.SCREW			090
	1	.	.	.	671260-8	.HÅLLARE	.RETAINER			100
	1	.	.	.	671739-1	.SARG	.FRAME			110
	3	.	.	.	955945-1	.LÅSBRICKA	.LOCK WASHER			120
	3	.	.	.	956060-8	.SKRUV	.SCREW			130
										140
	.	1	.	.	273113-1	STRÅLKASTARSATS	HEADLAMP KIT		164 EXCL USA CAN	150
	.	4	.	.	190071-1	.SKRUV	.SCREW			160
	.	3	.	.	192318-4	.SKRUV	.SCREW			170
	.	1	.	.	676109-2	.FJÄDER	.SPRING			180
	.	2	.	.	676111-8	.JUSTERSKRUV	.ADJUSTER SCREW			190
	.	1	.	.	679063-8	.RING,YTTRE	.RING,OUTER			200
	.	1	.	.	679064-6	.RING,INRE	.RING,INNER			210
	.	1	.	.	679065-3	.HÅLLARE	.RETAINER			220
	.	1	.	.	679066-1	.SARG	.FRAME			230
	.	1	.	.	683492-3	.FJÄDER	.SPRING			240
	.	3	.	.	941904-5	.FJÄDRANDE BRICKA	.RESILIENT WASHER			250
										260
	.	.	1	.	273273-3	STRÅLKASTARESATS	HEADLAMP KIT		164 USA CAN	270
	.	.	4	.	190071-1	.SKRUV	.SCREW			280
	.	.	3	.	192318-4	.SKRUV	.SCREW			290
	.	.	1	.	676109-2	.FJÄDER	.SPRING			300
	.	.	2	.	676111-8	.JUSTERSKRUV	.ADJUSTER SCREW			310
	.	.	1	.	679063-8	.RING,YTTRE	.RING,OUTER			320
	.	.	1	.	679064-6	.RING,INRE	.RING,INNER			330
	.	.	1	.	679065-3	.HÅLLARE	.RETAINER			340
	.	.	1	.	679066-1	.SARG	.FRAME			350
	.	.	1	.	679069-5	.DISTANSRING,INRE	.DISTANCE RING,INNER			360
	.	.	1	.	679273-3	.DISTANSRING,YTTRE	.DISTANCE RING,OUTER			370
	.	.	1	.	683492-3	.FJÄDER	.SPRING			380
	.	.	1	.	684858-4	.TÄTNINGSRING	.SEALING RING			390
	.	.	3	.	941904-5	.FJÄDRANDE BRICKA	.RESILIENT WASHER			400
										410
	.	.	.	1	273096-8	STRÅLKASTARSATS	HEADLAMP KIT		L420,L425,L430,L435 F82,F82B,F83,F83B	420 430
	.	.	.	1	25309-6	.PAKNING	.GASKET			440
	.	.	.	1	233881-2	.SKRUV	.SCREW			450
	.	.	.	6	233888-7	.FJÄDER	.SPRING			460
	.	.	.	1	239484-9	.MELLANRING	.SPACER RING			470
	.	.	.	1	241125-4	.GLAS	.LENS			480
	.	.	.	1	241126-2	.REFLEKTOR	.REFLECTOR			490
	.	.	.	1	241127-0	.LAMPHÅLLARE	.BULB SOCKET			500
	.	.	.	1	243210-2	.SKRUV	.SCREW			510

Utgåva / Issue 1	REPARATIONSSATS, ELSYSTEM / REPAIR KITS, ELECTRIC EQUIPMENT	Grupp / Group 3	Sida / Page 44

Pos. / Fig.	Antal Qty 273 094	273 095	276 473	276 474	Detalj nr / Part No	Benämning	Description	Sats/Kit	Anmärkning / Notes
	1	-	-	-	273094-3	REPARATIONSSATS FÖR VÄNSTER SKYDDSKÅPA, STRÅLKASTARE	REPAIR KIT FOR LEFT PROTECTOR CASING,HEADLAMP		P110,P120(B16)SEN UTF, P120,P130,P220(B18,B20) P210,P444,P544,L370,L375 L465,L475,L4951,L4956, N84,F88,FB88,G88,F89,G89
	1	-	-	-		.SKYDDSKÅPA,V	.PROTECTOR CASING,L	8	
	1	-	-	-	354459-0	.TÄTNINGSRING	.SEALING RING		
	4	-	-	-	940092-0	.MUTTER	.NUT		
	4	-	-	-	950022-4	.SKRUV	.SCREW		
	2	-	-	-	955119-3	.SKRUV	.SCREW		
	2	-	-	-	955153-2	.SKRUV	.SCREW		
	4	-	-	-	955245-6	.SKRUV	.SCREW		
	4	-	-	-	955780-2	.MUTTER	.NUT		
	4	-	-	-	955946-9	.LÅSBRICKA	.LOCK WASHER		
	-	-	-	-					
	-	1	-	-	273095-0	REPARATIONSSATS FÖR HÖGER SKYDDSKÅPA, STRÅLKASTARE	REPAIR KIT FOR RIGHT PROTECTOR CASING,HEADLAMP		P110,P120(B16)SEN UTF, P120,P130,P220(B18,B20) P210,P444,P544,L370,L375 L465,L475,L4951,L4951, N84,F88,FB88,G88,F89,G89
	-	1	-	-		.SKYDDSKÅPA,H	.PROTECTOR CASING,R	8	
	-	1	-	-	354459-0	.TÄTNINGSRING	.SEALING RING		
	-	4	-	-	940092-0	.MUTTER	.NUT		
	-	4	-	-	950022-4	.SKRUV	.SCREW		
	-	2	-	-	955119-3	.SKRUV	.SCREW		
	-	2	-	-	955153-2	.SKRUV	.SCREW		
	-	4	-	-	955245-6	.SKRUV	.SCREW		
	-	4	-	-	955780-2	.MUTTER	.NUT		
	-	4	-	-	955946-9	.LÅSBRICKA	.LOCK WASHER		
	-	-	-	-					
	-	-	1	-	276473-6	STOPP-OCH BAKLYKTSATS, VÄNSTER SIDA	STOP AND TAIL LIGHT KIT LEFT SIDE		P110 EXCL USA
	-	-	610	-	13319-9	.GUMMILIST	.RUBBER MOULDING		
	-	-	1	-	191175-9	.SKRUV	.SCREW		
	-	-	3	-	192041-2	.BRICKA	.WASHER		
	-	-	1	-	658271-2	.PACKNING	.GASKET		
	-	-	1	-	658399-1	.GLAS	.LENS		
	-	-	3	-	658441-1	.GUMMIBRICKA	.RUBBER WASHER		
	-	-	1	-	659376-8	.REFLEKTOR	.REFLECTOR		
	-	-	1	-	659377-6	.HUS	.HOUSING		
	-	-	3	-	940145-6	.MUTTER	.NUT		
	-	-	1	-	950223-8	.SKRUV	.SCREW		
	-	-	2	-	955119-3	.SKRUV	.SCREW		
	-	-	-	-					
	-	-	-	1	276474-4	STOPP-OCH BAKLYKTSATS HÖGER SIDA	STOP AND TAIL LIGHT KIT RIGHT SIDE		P110 EXCL USA
	-	-	-	610	13319-9	.GUMMILIST	.RUBBER MOULDING		
	-	-	-	1	191175-9	.SKRUV	.SCREW		
	-	-	-	3	192041-2	.BRICKA	.WASHER		
	-	-	-	1	658271-2	.PACKNING	.GASKET		
	-	-	-	1	658399-1	.GLAS	.LENS		
	-	-	-	3	658441-1	.GUMMIBRICKA	.RUBBER WASHER		
	-	-	-	1	659376-8	.REFLEKTOR	.REFLECTOR		
	-	-	-	1	659378-4	.HUS	.HOUSING		
	-	-	-	3	940145-6	.MUTTER	.NUT		
	-	-	-	1	950223-8	.SKRUV	.SCREW		
	-	-	-	2	955119-3	.SKRUV	.SCREW		

Sida / Page 46	Grupp / Group 3	REPARATIONSSATS, ELSYSTEM / REPAIR KITS, ELECTRIC EQUIPMENT	Utgåva / Issue 1

Pos. / Fig.	Antal Qty 276 529	276 528	276 527	276 526	Detalj nr / Part No	Benämning	Description	Sats/Kit	Anmärkning / Notes	
										004 005
	1	.	.	.	276529-5	STOPP-OCH BAKLYKTSSATS	STOP AND TAIL LIGHT KIT		EXCL USA P120 CH 112800-145114 P130 CH 10500-48783 P220	010 020 030 040
	1	.	.	.	192543-7	.SKRUV.	.SCREW.			050
	1	.	.	.	667612-6	.GUMMIPACKNING.	.RUBBER GASKET.			060
	1	.	.	.	667675-3	.REFLEKTOR.	.REFLECTOR.			070
	1	.	.	.	672333-2	.GLAS MED RAM	.LENS WITH FRAME. . . .			080
	1	.	.	.	950099-2	.SKRUV.	.SCREW.			090
										100
	.	1	.	.	276528-7	STOPP-OCH BAKLYKTSSATS	STOP AND TAIL LIGHT KIT		EXCL USA P120 CH 145115- P130 CH 48784-	110 120 130
	.	1	.	.	192543-7	.SKRUV.	.SCREW.			140
	.	1	.	.	667612-6	.GUMMIPACKNING.	.RUBBER GASKET.			150
	.	1	.	.	670614-7	.REFLEKTOR.	.REFLECTOR.			160
	.	1	.	.	672333-2	.GLAS MED RAM	.LENS WITH FRAME. . . .			170
	.	1	.	.	950099-2	.SKRUV.	.SCREW.			180
										190
	.	.	1	.	276527-9	STOPP-OCH BAKLYKTSSATS	STOP AND TAIL LIGHT KIT		USA. P120 CH 112916-145114 P130 CH 10726-48783 P220	200 210 220 230
	.	.	1	.	192543-7	.SKRUV.	.SCREW.			240
	.	.	1	.	667612-6	.GUMMIPACKNING.	.RUBBER PACKING			250
	.	.	1	.	667674-6	.GLAS MED RAM	.LENS WITH FRAME. . . .			260
	.	.	1	.	667675-3	.REFLEKTOR.	.REFLECTOR.			270
	.	.	1	.	950099-2	.SKRUV.	.SCREW.			280
										290
	.	.	.	1	276526-1	STOPP-OCH BAKLYKTSSATS	STOP AND TAIL LIGHT KIT		USA. P120 CH 145115- P130 CH 48784-	300 310 320
	.	.	.	1	192543-7	.SKRUV.	.SCREW.			330
	.	.	.	1	667612-6	.GUMMIPACKNING.	.RUBBER GASKET.			340
	.	.	.	1	670614-7	.REFLEKTOR.	.REFLECTOR.			350
	.	.	.	1	667674-6	.GLAS MED RAM	.LENS WITH FRAME. . . .			360
	.	.	.	1	950099-2	.SKRUV.	.SCREW.			370
										380
	276	273	.	.						390
	475	242	.	.						400
	1	.	.	.	276475-1	NUMMERPLÅTLAMPSATS	NUMBER PLATE ILLUMINATION KIT		P110	410 420
	1	.	.	.		.HUS.	.HOUSING.	8		430
	2	.	.	.	190287-3	.SKRUV.	.SCREW.			440
	1	.	.	.	655362-2	.GLAS	.LENS			450
	1	.	.	.	655363-0	.SARG	.FRAME.			460
	1	.	.	.	655947-0	.GUMMIKÅPA.	.RUBBER BOT			470
										480
	.	1	.	.	273242-8	REFLEXSATS,V.	REFLECTOR KIT,L		P120,P130	490
	.	1	.	.		.HUS,V.	.HOUSING,L.	8		500
	.	360	.	.	13319-9	.GUMMIPACKNING.	.RUBBER GASKET.			510
	.	1	.	.	192287-1	.BRICKA	.WASHER			520
	.	1	.	.	654483-7	.REFLEX	.REFLECTOR.			530
	.	1	.	.	955781-0	.MUTTER	.NUT.			540

Utgåva / Issue 1	REPARATIONSSATS, ELSYSTEM / REPAIR KITS, ELECTRIC EQUIPMENT	Grupp / Group 3	Sida / Page 48

Pos. / Fig.	Antal Qty 273 243	273 136	54 883	273 520	Detalj nr / Part No	Benämning	Description	Sats/Kit	Anmärkning / Notes
	1	-	-	-	273243-6	REFLEXSATS,H.	REFLECTOR KIT,R		P120,P130
	1	-	-	-		.HUS,H.	.HOUSING,R.	8	
	360	-	-	-	13319-9	.GUMMIPACKNING	.RUBBER GASKET		
	1	-	-	-	192287-1	.BRICKA	.WASHER		
	1	-	-	-	654483-7	.REFLEX	.REFLECTOR		
	1	-	-	-	955781-0	.MUTTER	.NUT		
	-	-	-	-					
	-	1	-	-	273136-2	REPARATIONSSATS FÖR SKIFTANORDNING	REPAIR KIT FOR SHIFT UNIT		L370,L375,L385,L395, F83,L430,L435,L465,L470, L485,L495,N84,F85,B57 B58,B615,B715
	-	4	-	-	10531-2	.MUTTER	.NUT		
	-	2	-	-	10795-3	.MUTTER	.NUT		
	-	1	-	-	10796-1	.MUTTER	.NUT		
	-	12	-	-	18806-0	.KOPPARPACKNING	.COPPER PACKING		
	-	1	-	-	120238-1	.GUMMIRING	.RUBBER RING		
	-	2	-	-	120801-6	.BRICKA	.WASHER		
	-	1	-	-	312057-3	.OMKOPPLARE	.SWITCH		
	-	1	-	-	312060-7	.PACKNING	.GASKET		
	-	1	-	-	312067-2	.PACKNING	.GASKET		
	-	1	-	-	317022-2	.ISOLERPLATTA	.INSULATING PLATE		
	-	1	-	-	319222-6	.PACKNING	.GASKET		
	-	1	-	-	321172-9	.SKRUV	.SCREW		
	-	13	-	-	331634-6	.GUMMIBRICKA	.RUBBE WASHER		
	-	1	-	-	331637-9	.PACKNING	.GASKET		
	-	1	-	-	331683-3	.GUMMIRING	.RUBBER RING		
	-	2	-	-	334634-3	.BUSSNING	.BUSHING		
	-	1	-	-	404093-7	.PACKNING	.GASKET		
	-	7	-	-	950022-4	.SKRUV	.SCREW		
	-	2	-	-	955945-1	.LÅSBRICKA	.LOCK WASHER		
	-	-	-	-					
	-	-	1	-	54883-4	KONTAKTFJÄDERSATS, EL-OCH MANÖVERANORDNING, TVÅVÄXLAD BAKAXELVÄXEL	CONTACT SPRING KIT ELECTRIC CONTROL UNIT, TWO-SPEED REAR AXLE		F83,L465,L485,L495, L4951,N84,B57,B58, B705,B715,B755
	-	-	2	-	10531-2	.MUTTER	.NUT		
	-	-	2	-	120344-7	.BRICKA	.WASHER		
	-	-	2	-	120801-6	.BRICKA	.WASHER		
	-	-	1	-	321454-1	.KONTAKTFJÄDER	.CONTACT SPRING		
	-	-	1	-	321457-4	.BUSSNING	.BUSHING		
	-	-	1	-	321458-2	.KONTAKTSKRUV	.CONTACT SCREW		
	-	-	2	-	955799-2	.MUTTER	.NUT		
	-	-	2	-	956060-8	.SKRUV	.SCREW		
	-	-	-	-					
	-	-	-	1	273520-7	SÄKRINGSSATS	FUSE KIT		
	-	-	-	5	11433-0	.SÄKRING	.FUSE		8A
	-	-	-	2	11434-8	.SÄKRING	.FUSE		25A
	-	-	-	2	942545-5	.SÄKRING	.FUSE		5A
	-	-	-	1	942785-7	.SÄKRING	.FUSE		16A

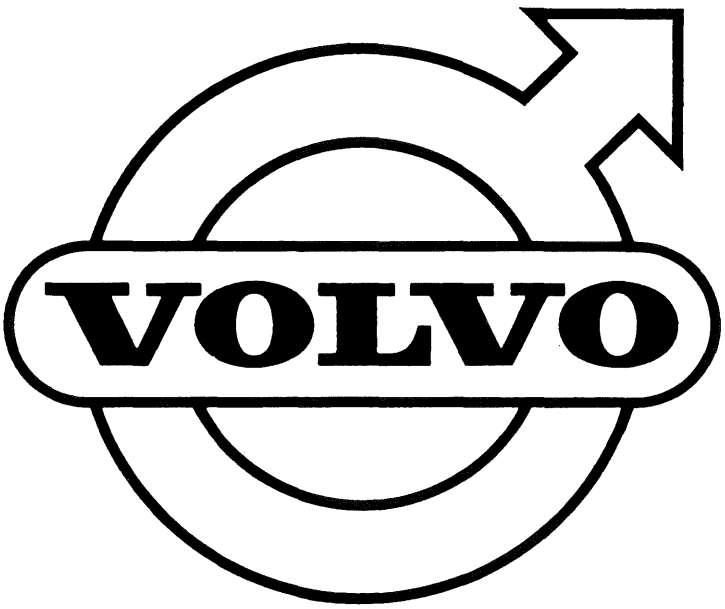
VOLVO

GRUPP 4
Kraftöverföring

INNEHÅLLSFÖRTECKNING

Se sida 1B

GROUP 4
Power train

INDEX

See page 1C

GROUPE 4
Transmission de force

TABLE DES MATIERES

Voir page 1C

GRUPPE 4
Kraftübertragung

INHALTSVERZEICHNIS

S. Seite 1D

GRUPO 4
Transmisión

INDICE

Véase pág. 1D

I N N E H Å L L S F Ö R T E C K N I N G

Reparationssatser för kraftöverföring:

. Lamellbelägg ..... Sida 2
. Huvudcylinder ..... Sida 8
. Sekundärcylinder ..... Sida 10
. Mellanaxel- och returfjäder för koppling ..... Sida 12
. Kopplingsmanövrering ..... Sida 12
. Packningssats, växellåda ..... Sida 14
. Bakre oljepump, växellåda ..... Sida 20
. Gummi- och tätningsringar, växellåda ..... Sida 20
. Fjädrar för kontrollsystem, växellåda ..... Sida 20
. Lamellsats, växellåda ..... Sida 22
. Oljeringar, växellåda ..... Sida 24
. Regulator, växellåda ..... Sida 24
. Hävarm, växellåda ..... Sida 24
. Tryckbrickssats, växellåda ..... Sida 26
. Sats, främre hus för överväxel ..... Sida 26
. Backventil för överväxel ..... Sida 26
. Reducerventil för överväxel ..... Sida 26
. Returfjäder för koppling, överväxel ..... Sida 26
. Stålrullesats för frihjul, överväxel ..... Sida 28
. Tätningsringsats, styrventil ..... Sida 28
. Manövercylinder ..... Sida 30
. Spärrventil ..... Sida 30
. Kardanaxel ..... Sida 30A
. Kraftuttag ..... Sida 30C
. Nav ..... Sida 30E
. Differentialdrevsats, navreduktion ..... Sida 32
. Oljetätning, Eaton bakaxel ..... Sida 32
. Kontaktsats, differentialspärr ..... Sida 32
. Kronhjul och pinjongsats ..... Sida 34
. Tryckluftcylinder ..... Sida 36
. Gummibussningssats, bakaxelupphängning ..... Sida 36

I N D E X

Repair kits for power transmission:

. Clutch facing kits ..... Page 2
. Master cylinders ..... Page 8
. Slave cylinders ..... Page 10
. Cross shaft and return spring for clutches ..... Page 12
. Clutch control linkages ..... Page 12
. Gasket kits, gearbox ..... Page 14
. Rear pumps, gearbox ..... Page 20
. Rubber rings and oil seals, gearbox ..... Page 20
. Spring-valve body cpl, gearbox ..... Page 20
. Clutch plates, gearbox ..... Page 22
. Sealing and piston rings, gearbox ..... Page 24
. Governors, gearbox ..... Page 24
. Manual valve detent levers, gearbox ..... Page 24
. Thrust washers, gearbox ..... Page 26
. Kits, forward housing for overdrive ..... Page 26
. Check valves for hydraulic pumps, overdrive ..... Page 26
. Relief valves, overdrive ..... Page 26
. Return springs for clutches, overdrive ..... Page 26
. Steel roller kits for freewheel, overdrive ..... Page 28
. Sealing ring kit, control valve ..... Page 28
. Operating cylinders ..... Page 30
. Lock valves ..... Page 30
. Propeller shaft ..... Page 30A
. Power take-off ..... Page 30C
. Hub ..... Page 30E.
. Differential gear kits, hub reduction ..... Page 32
. Oil seals, Eaton rear axle ..... Page 32
. Contact kits, differential lock ..... Page 32
. Crown wheel and pinion kits ..... Page 34
. Pneumatic cylinder ..... Page 36
. Rubber bush kit, rear axle suspension ..... Page 36

T A B L E D E S M A T I E R E S

Jeux de réparations pour transmission:

. Garnitures de disquel d'embrayage ..... Page 2
. Maître-cylindre d'embrayage ..... Page 8
. Cylindre secondaire ..... Page 10
. Axe intermédiaire et ressort de rappel d'embrayage ..... Page 12
. Commande d'embrayage ..... Page 12
. Jeux de joints, boîte de vitesses ..... Page 14
. Pompe à huile arrière, boîte de vitesses ..... Page 20
. Joints d'étanchéité et caoutchouc, boîte de vitesses ..... Page 20
. Ressorts pour système de contrôle, boîte de vitesses ..... Page 20
. Jeux de lamelles, boîtes de vitesses ..... Page 22
. Joints d'huile, boîte de vitesses ..... Page 24
. Régulateur, boîte de vitesses ..... Page 24
. Levier, boîte de vitesses ..... Page 24
. Jeux de rondelles de pression, boîte de vitesses ..... Page 26
. Jeu, carter avant de surmultiplicateur ..... Page 26
. Soupape anti retour pour surmultiplicateur ..... Page 26
. Clapet de décharge pour surmultiplicateur ..... Page 26
. Ressort de rappel pour accouplement, surmultiplicateur ..... Page 26
. Jeu de falets en acier pour roue libre, surmultiplicateur ..... Page 28
. Jeu de rondelle d'étanchéité, soupape de guidage ..... Page 28
. Cylindre de manoeuvre ..... Page 30
. Soupape de blocage ..... Page 30
. Arbre de transmission ..... Page 30A
. Prise de force ..... Page 30C
. Moyeu ..... Page 30E
. Jeux de différentiel, réduction aux moyeux ..... Page 32
. Joints d'huile, pont arrière Eaton ..... Page 32
. Jeux de contacts, blocage de différentiel ..... Page 32
. Couronnes jeux de pignons ..... Page 34
. Cylindre d'air comprimé ..... Page 36
. Jeu de douille en caoutchouc, suspension de pont arrière ..... Page 36

I N H A L T S V E R Z E I C H N I S

Reparatursätze für Kraftübertragung:

. Kupplungsscheiben ..... Seite 2
. Hauptzylinder ..... Seite 8
. Steuerzylinder ..... Seite 10
. Zwischenwelle und Rückholfeder für Kupplung ..... Seite 12
. Kupplungsbetätigung ..... Seite 12
. Dichtungssatz, Getriebe ..... Seite 14
. Hintere Ölpumpe, Getriebe ..... Seite 20
. Gummi- und Dichtungsringe, Getriebe ..... Seite 20
. Federn für Kontrollanlage, Getriebe ..... Seite 20
. Kupplungsscheibensatz, Getriebe ..... Seite 22
. Ölringe, Getriebe ..... Seite 24
. Regler, Getriebe ..... Seite 24
. Hebel, Getriebe ..... Seite 24
. Druckscheibensatz, Getriebe ..... Seite 26
. Satz, vorderes Gehäuse für Overdrive ..... Seite 26
. Rückschlagventil für Overdrive ..... Seite 26
. Reduzierventil für Overdrive ..... Seite 26
. Rückholfeder für Kupplung, Overdrive ..... Seite 26
. Stahlrollensatz für Freilauf, Overdrive ..... Seite 28
. Dichtungsringsatz, Steuerventil ..... Seite 28
. Steuerzylinder ..... Seite 30
. Sperrventil ..... Seite 30
. Gelenkwelle ..... Seite 30A
. Nebenantrieb ..... Seite 30C
. Nabe ..... Seite 30E
. Ausgleichrädersatz, Nabenvorgelege ..... Seite 32
. Öldichtung, Eaton-Hinterachse ..... Seite 32
. Kontaktsatz, Ausgleichsperre ..... Seite 32
. Tellerrad und Antriebkegelradsatz ..... Seite 34
. Druckluftzylinder ..... Seite 36
. Gummibuchsensatz, Hinterachsaufhängung ..... Seite 36

I N D I C E

Juegos de reparaciones para la transmisión:

. Forros de disco ..... Pág. 2
. Cilindro principal ..... Pág. 8
. Cilindro secundario ..... Pág. 10
. Eje intermediario y resorte de retorno del embrague ..... Pág. 12
. Mandos del embrague ..... Pág. 12
. Juego de empaquetaduras, caja de cambios ..... Pág. 14
. Bomba de aceite posterior, caja de cambios ..... Pág. 20
. Anillos de goma y retén, caja de cambios ..... Pág. 20
. Resortes para el sistema de control, caja de cambios ..... Pág. 20
. Juego de discos, caja de cambios ..... Pág. 22
. Aros de aceite, caja de cambios ..... Pág. 24
. Regulador, caja de cambios ..... Pág. 24
. Palanco, caja de cambios ..... Pág. 24
. Juego de arandelas de presión, caja de cambios ..... Pág. 26
. Juego, cárter delantero para la supermarcha ..... Pág. 26
. Válvula de retención, supermarcha ..... Pág. 26
. Válvula de derrame, supermarcha ..... Pág. 26
. Resorte de retorno del embrague, supermarcha ..... Pág, 26
. Juego de rodillos de acero para rueda libre, supermarcha ..... Pág. 28
. Juego anillos de estanquidad, válvula de mando ..... Pág. 28
. Cilindro de maniobras ..... Pág. 30
. Válvula de bloqueo ..... Pág. 30
. Arbol de transmisión ..... Pág. 30A
. Toma de fuerza ..... Pág. 30C
. Cubo ..... Pág. 30E
. Juego de engranajes de diferencial, reductor de cubo ..... Pág. 32
. Retén de aceite, eje trasero Eaton ..... Pág. 32
. Juego de contactos, blocaje de diferencial ..... Pág. 32
. Juego de corona y piñón ..... Pág. 34
. Cilindro de aire comprimido ..... Pág. 36
. Juego manguitos de goma, suspensión eje trasero ..... Pág. 36

ANTECKNINGAR

NOTES

Sida / Page	Grupp / Group	REPARATIONSSATS, KRAFTÖVERFÖRING / REPAIR KITS, POWER TRANSMISSION	Utgåva / Issue
2	4		1

Pos. Fig.	Antal Qty	Detalj nr Part No	Benämning	Description	Sats/Kit	Anmärkning Notes	
	.		LAMELLBELÄGGSATS.	CLUTCH FACING KIT			010
	1	54033-6	.VAGNSTYP SE ANMÄRKNING .	.MODEL SEE NOTES.		1)	020
	2		..LAMELLBELÄGG.	..CLUTCH FACING		LAGERFÖRES EJ	030
	16	952493-5	..NIT	..RIVET			040
	.		LAMELLBELÄGGSATS.	CLUTCH FACING KIT			060
	1	275907-4	.VAGNSTYP SE ANMÄRKNING .	.MODEL SEE NOTES.		2)	070
	2		..LAMELLBELÄGG.	..CLUTCH FACING		LAGERFÖRES EJ	080
	16	662785-5	..NIT	..RIVET			090
	.		LAMELLBELÄGGSATS.	CLUTCH FACING KIT			110
	1	54598-8	.P120(B16)	.P120(B16)		MO 104276-.	120
	2		..LAMELLBELÄGG.	..CLUTCH FACING		LAGERFÖRES EJ	130
	22	952493-5	..NIT	..RIVET			140
	.		LAMELLBELÄGGSATS.	CLUTCH FACING KIT			160
	1	275921-5	.P142,P144,P145(B20B) . .	.P142,P144,P145(B20B) . .			170
	2		..LAMELLBELÄGG.	..CLUTCH FACING		LAGERFÖRES EJ	180
	20	662785-5	..NIT	..RIVET			190
	.		LAMELLBELÄGGSATS.	CLUTCH FACING KIT			210
	1	275919-9	.P164 (B30)	.P164 (B30)			220
	2		..LAMELLBELÄGG.	..CLUTCH FACING		LAGERFÖRES EJ	230
	36	952493-5	..NIT	..RIVET			240
	.		LAMELLBELÄGGSATS.	CLUTCH FACING KIT			260
	1	275908-2	.P180 (B18)	.P180 (B18)			270
	2		..LAMELLBELÄGG.	..CLUTCH FACING		LAGERFÖRES EJ	280
	16	662785-5	..NIT	..RIVET			290
	.		LAMELLBELÄGGSATS.	CLUTCH FACING KIT			310
	1	54592-1	.P830	.P830			320
	2		..LAMELLBELÄGG.	..CLUTCH FACING		LAGERFÖRES EJ	330
	42	952493-5	..NIT	..RIVET			340
	.		LAMELLBELÄGGSATS.	CLUTCH FACING KIT			360
	1	275905-8	.F82 L425 ,F83 L435 . . .	.F82 L425 ,F83 L435 . . .			370
	2	480014-0	..LAMELLBELÄGG.	..CLUTCH FACING			380
	45	480016-5	..NIT	..RIVET			390
	.		LAMELLBELÄGGSATS.	CLUTCH FACING KIT			410
	1	54596-2	.F82B L420 ,F83B L430 . .	.F82B L420 ,F83B L430 . .			420
	2		..LAMELLBELÄGG.	..CLUTCH FACING		LAGERFÖRES EJ	430
	45	952493-5	..NIT	..RIVET			440

1. P110 (B16). P120 (B16) Mo -104275. P444, P445.
2. P110 (B18). P120, P130 (B18). P130 (B20A, B20B). P142, P144, P145 (B18, B20A). P180. P210, P220 (B18). L3314.

Sida / Page 4	Grupp / Group 4	REPARATIONSSATS, KRAFTÖVERFÖRING / REPAIR KITS, POWER TRANSMISSION	Utgåva / Issue 2

Pos. / Fig.	Antal / Qty	Detalj nr / Part No	Benämning	Description	Sats/Kit	Anmärkning / Notes	
			LAMELLBELÄGGSATS.	CLUTCH FACING KIT			010
			.N84, F84, F85 D50A,. . .	.N84, F84, F85 D50A,. . .			020
			.B54 D50A	.B54 D50A			021
	2		..LAMELLBELÄGG.	..CLUTCH FACING		LAGERFÖRES EJ	030
	42	952493-5	..NIT	..RIVET			040
			.....	.....	-		045
			LAMELLBELÄGGSATS.	CLUTCH FACING KIT			060
	1	275911-6	.VAGNSTYP SE ANMÄRKNING .	.MODELS SEE NOTES		1 275915	070
	2		..LAMELLBELÄGG.	..CLUTCH FACING		LAGERFÖRES EJ	080
	38	331756-7	..NIT	..RIVET			090
			.....	.....	-		095
			LAMELLBELÄGGSATS.	CLUTCH FACING KIT			110
	1	275913-2	.F88,FB88 D100A .N88,NB88 D100A	.F88,FB88 D100A .N88,NB88 D100A			120 130
	2		..LAMELLBELÄGG.	..CLUTCH FACING		LAGERFÖRES EJ	140
	36		..NIT	..RIVET		LAGERFÖRES EJ	150
			.....	.....	-		155
			LAMELLBELÄGGSATS.	CLUTCH FACING KIT			170
	1	275904-1	.VAGNSTYP SE ANMÄRKNING .	.MODELS SEE NOTES		2,3	180
	2		..LAMELLBELÄGG.	..CLUTCH FACING		LAGERFÖRES EJ	190
	30	17451-6	..NIT	..RIVET			200
			.....	.....	-		205
			LAMELLBELÄGGSATS.	CLUTCH FACING KIT			220
	1	54036-9	.L105,L110-123,L360, .L365	.L105,L110-123,L360, .L365			230 240
	2		..LAMELLBELÄGG.	..CLUTCH FACING		LAGERFÖRES EJ	250
	22	952493-5	..NIT	..RIVET			260
			.....	.....	-		265
			LAMELLBELÄGGSATS.	CLUTCH FACING KIT			280
	1	54034-4	.L140-148,B510.	.L140-148,B510.			290
	2		..LAMELLBELÄGG.	..CLUTCH FACING		LAGERFÖRES EJ	300
	36	952494-3	..NIT	..RIVET			310
			.....	.....	-		315
			LAMELLBELÄGGSATS.	CLUTCH FACING KIT			330
	1	54038-5	.VAGNSTYP SE ANMÄRKNING .	.MODELS SEE NOTES		4	340
	2		..LAMELLBELÄGG.	..CLUTCH FACING		LAGERFÖRES EJ	350
	42	952493-5	..NIT	..RIVET			360
			.....	.....	-		365
			LAMELLBELÄGGSATS.	CLUTCH FACING KIT			380
	1	275909-0	.VAGNSTYP SE ANMÄRKNING .	.MODELS SEE NOTES		5	390
	2		..LAMELLBELÄGG.	..CLUTCH FACING		LAGERFÖRES EJ	400
	38	952494-3	..NIT	..RIVET			410
			.....	.....	-		415
			LAMELLBELÄGGSATS.	CLUTCH FACING KIT			430
	1	275918-1	.VAGNTYP SE ANMÄRKNING. .	.MODELS SEE NOTES		6)	440
	2		..LAMELLBELÄGG.	..CLUTCH FACING		LAGERFÖRES EJ	450
	38	952494-3	..NIT	..RIVET			460

1. F86. L4850 ch 4898-. L4851. L4852 ch 424-. L4854. N86. B715.

2. F88, FB88 (TD100A). L4950, L4951 (TD96C). L4952 (TD96C). L4953, L4956. N88, NB88 (TD100A).

3. Två satser åtgår till varje koppling.
   2 kits required to each clutch.
   2 jeux sont nécessaires pour chaque embrayage.
   2 Sätze für jede Kupplung erforderlich.
   Se requieren dos juegos para cada embrague.

4. L370, L375. L4650 (D47B). L4750, L4751 (D47B). B705.

5. L3850 ch -2906. L3851. L3852 ch -255. B615 ch -1303.

6. L3850 ch 2907-. L3852 ch 256-. L3854. L4750, L4751 (TD47B).
   L4850 ch -4897. L4852 ch -423. B615 ch 1304-.
   B54 (TD 50A) F85 (TD 50A).

Sida / Page 6	Grupp / Group 4	REPARATIONSSATS, KRAFTÖVERFÖRING / REPAIR KITS, POWER TRANSMISSION	Utgåva / Issue 2

Pos. Fig.	Antal Qty	Detalj nr Part No	Benämning	Description	Sats/Kit	Anmärkning Notes	
	- - - -		LAMELLBELÄGGSATS.	CLUTCH FACING KIT			010
	1 - - -	275912-4	.VAGNSTYP SE ANMÄRKNING .	.MODELS SEE NOTES		1	020
	2 - - -		..LAMELLBELÄGG.	..CLUTCH FACING		LAGERFÖRES EJ	030
	40 - - -	17453-2	..NIT	..RIVET			040
	- - - -		.....	.....	-		045
	1 - - -		LAMELLBELÄGGSATS.	CLUTCH FACING KIT			050
	- - - -	275920-7	.VAGNTYP SE ANMÄRKNING. .	.MODELS SEE NOTES		1)	060
	1 - - -		..LAMELLBELÄGG.	..CLUTCH FACING	8		070
	38 - - -		..NIT	..RIVET	8		080
	- - - -		.....	.....	-		085
	1 - - -	275923-1	LAMELLBELÄGGSATS.	CLUTCH FACING KIT			090
	- - - -		F89, G89.	F89, G89.			100
	2 - - -		.LAMELLBELÄGG	.CLUTCH FACING.	8		110
	32 - - -		.NIT.	.RIVET.	8		120
	32 - - -		.NIT.	.RIVET.	8		130
	- - - -		.....	.....	-		135
	1 - - -	275926-4	LAMELLBELÄGGSATS.	CLUTCH FACING KIT			140
	- - - -		F86, FB86	F86, FB86			150
	2 - - -		.LAMELLBELÄGG	.CLUTCH FACING.	8		160
	40 - - -		.NIT.	.RIVET.	8		170
	- - - -		.....	.....	-		175
	1 - - -	275927-2	LAMELLBELÄGGSATS.	CLUTCH FACING KIT			180
	- - - -		F86, FB86, N86, NB86. . .	F86, FB86, N86, NB86 . .			190
	2 - - -		.LAMELLBELÄGG	.CLUTCH FACING.	8		200
	64 - - -		.NIT.	.RIVET.	8		210

1. L395. L4950 (D96B, TD96B). L4952 (D96B, TD96B.) B635. B655. B725. B755.

Sida / Page	Grupp / Group	REPARATIONSSATS, KRAFTÖVERFÖRING / REPAIR KITS, POWER TRANSMISSION	Utgåva / Issue
8	4		2

Pos. / Fig.	Antal / Qty	Detalj nr / Part No	Benämning	Description	Sats/Kit	Anmärkning / Notes	
	. . . .		REPARATIONSSATS, HUVUDCYLINDER	REPAIR KIT, MASTER CYLINDER			010 020
	1 . . .	276513-9	.P120,P130,P180,P220, .L3314	.P120,P130,P180,P220, .L3314			030 040
	1 . . .	656357-1	..GUMMIPACKNING	..RUBBER GASKET			050
	1 . . .	656359-7	..BRICKA.	..WASHER.			060
	1 . . .	656480-1	..PACKNING.	..GASKET.			070
	1 . . .	656485-0	..LÅSRING	..LOCK RING			080
	1 . . .	656486-8	..GUMMIKÅPA	..RUBBER BOOT			090
	1 . . .	669949-0	..GUMMIPACKNING	..RUBBER GASKET			100
	1 . . .	669950-8	..RETURFJÄDER	..RETURN SPRING			110
	. . . .		REPARATIONSSATS, HUVUDCYLINDER	REPAIR KIT, MASTER CYLINDER			130 140
	1 . . .	273118-0	.P164 HST CH-28593. . . .	.P164 HST CH-28593. . . .			145
	1 . . .		..PACKNING.	..GASKET.	8		150
	1 . . .		..PACKNING.	..GASKET.	8		155
	1 . . .		..LÅSRING	..LOCK RING	8		160
	1 . . .		..GUMMIKÅPA	..RUBBER BOOT	8		165
	. . . .		.....	.....	1		170
	. . . .		REPARATIONSSATS HUVUDCYLINDER	REPAIR KIT MASTER CYLINDER			175 180
	1 . . .	273215-4	.P164 HST CH 28594-.. . .	.P164 HST CH28594-. . .			185
	1 . . .		..PACKNING.	..GASKET.	8		190
	1 . . .		..GASKET.	..GASKET.	8		195
	1 . . .		..LÅSRING	..LOCK RING	8		200
	1 . . .		..GUMMIKÅPA	..RUBBER BOOT	8		205
	1 . . .		..RING.	..RING.	8		210
	. . . .		.....	.....	1		211
	1 . . .		REPARATIONSSATS, HUVUDCYLINDER	REPAIR KIT, MASTER CYLINDER			215 220
	. . . .		.B54,F84,F85,F86,FB86, .L4751,L4851	.B54,F84,F85,F86,FB86, .L4751,L4851.			230 235
	1 . . .	338707-3	..GUMMIPACKNING	..RUBBER GASKET			240
	1 . . .	338709-9	..GUMMIPACKNING	..RUBBER GASKET			250
	1 . . .	338710-7	..BRICKA.	..WASHER.			255
	1 . . .	338713-1	..PACKNING.	..GASKET.			260
	1 . . .	338715-6	..LÅSRING	..LOCK RING			270
	1 . . .	338716-4	..GUMMIKÅPA	..RUBBER BOOT			280
	1 . . .	363058-9	..GUMMIPACKNING	..RUBBER GASKET			281
	1 . . .	1502224-7	..DISTANSHYLSA.	..SPACER SLEEVE			282
	1 . . .	1502225-4	..PACKNING.	..GASKET.			283
	1 . . .		..TUB GUMMIFETT	..TUBE RUBBER GREASE. . .	8		284
	. . . .		.....	.....	1		285
	. . . .		REPARATIONSSATS,.	REPAIR KIT, ...			300
	. . . .		HUVUDCYLINDER	MASTER CYLINDER			310
	1 . . .	276546-9	.L4951,L4956.	.L4951,L4956.			320
	1 . . .	341488-5	..PACKNING.	..GASKET.			330
	1 . . .	344066-6	..STYRNING.	..GUIDE			340
	1 . . .	344067-4	..PACKNING.	..GASKET.			350
	2 . . .	914517-8	..LÅSRING	..LOCK RING			360
	1 . . .	941763-5	..TÄTNINGSRING.	..SEALING RING.			370
	1 . . .	941764-3	..O-RING.	..O-RING.			380
	1 . . .	941765-0	..O-RING.	..O-RING.			390
	1 . . .	941766-8	..O-RING.	..O-RING.			400
	1 . . .	941767-6	..O-RING.	..O-RING.			410
	1 . . .	951947-1	..RÖRPINNE.	..TUBE PIN.			420
	1 . . .	957172-0	..PACKNING.	..GASKET.			430

Utgåva / Issue 1	REPARATIONSSATS, KRAFTÖVERFÖRING / REPAIR KITS, POWER TRANSMISSION	Grupp / Group 4	Sida / Page 9

Sida / Page	Grupp / Group		Utgåva / Issue
10	4	REPARATIONSSATS, KRAFTÖVERFÖRING / REPAIR KITS, POWER TRANSMISSION	1

Pos. / Fig.	Antal / Qty	Detalj nr / Part No	Benämning	Description	Sats/Kit	Anmärkning / Notes	
	. . . .		REPARATIONSSATS, SEKUNDÄRCYLINDER	REPAIR KIT, SLAVE CYLINDER			010 020
	1 . . .	276451-2	.VAGNSTYP SE ANMÄRKNING .	.MODELS SEE NOTES		1	030
	1 . . .	656456-1	..GUMMIKAPA	..RUBBER BOOT			040
	1 . . .	656460-3	..LÅSRING	..LOCK RING			050
	1 . . .	656461-1	..GUMMIKAPA	..RUBBER BOOT			060
	1 . . .	663634-4	..GUMMIPACKNING	..RUBBER GASKET			070
	. . . .		REPARATIONSSATS,	REPAIR KIT,	-		090 095
	. . . .		SEKUNDÄRCYLINDER.	SLAVE CYLINDER.			100
	1 . . .	276572-5	.VAGNSTYP SE ANMÄRKNING .	.MODELS SEE NOTES		2	110
	1 . . .	656456-1	..GUMMIKAPA	..RUBBER BOOT			120
	1 . . .	656461-1	..GUMMIKAPA	..RUBBER BOOT			130
	1 . . .	668386-6	..LÅSRING	..LOCK RING			140
	1 . . .	668391-6	..GUMMIPACKNING	..RUBBER GASKET			150
	. . . .		.....	.....	-		155
	. . . .		REPARATIONSSATS, SEKUNDÄRCYLINDER	REPAIR KIT, SLAVE CYLINDER			170 180
	1 . . .	273119-8	.P164	.P164			190
	1 . . .		..PACKNING.	..GASKET.		LAGERFÖRES EJ	200
	1 . . .		..GUMMIKAPA	..RUBBER BOOT		LAGERFÖRES EJ	210
	1 . . .		..GUMMIKAPA	..RUBBER BOOT		LAGERFÖRES EJ	220
	. . . .		.....	.....	-		230
	. . . .		REPARATIONSSATS, SEKUNDÄRCYLINDER	REPAIR KIT, SLAVE CYLINDER			240 250
	1 . . .	273248-5	.VAGNTYP SE ANMÄRKNING. .	.MODELS SEE NOTES		4)	260
	1 . . .	364405-1	..GUMMITÄTNING.	..RUBBER SEAL			270
	1 . . .	62256-3	..GUMMIKAPA	..RUBBER BOOT			280
	1 . . .	344072-4	..PACKNING.	..GASKET.			290
	1 . . .	344074-0	..LÅSRING	..LOCK RING			300
	. . . .		.....	.....	-		310
	. . . .		REPARATIONSSATS, SEKUNDÄRCYLINDER	REPAIR KIT, SLAVE CYLINDER			320 330
	1 . . .	276571-7	.L4751,L4851.	.L4751,L4851.			340
	1 . . .	338985-5	..GUMMIPACKNING	..RUBBER GASKET			350
	1 . . .	338987-1	..LÅSRING	..LOCK RING			360
	1 . . .	338988-9	..GUMMIKAPA	..RUBBER BOOT			370
	1 . . .	338989-7	..LÅSRING	..LOCK RING			380
	2 . . .	656456-1	..GUMMIKAPA	..RUBBER BOOT			390
	. . . .		.....	.....	-		400
	. . . .		REPARATIONSSATS SEKUNDÄRCYLINDER	REPAIR KIT SLAVE CYLINDER			410 420
	1 . . .	273169-3	.VAGNSTYP SE ANMÄRKNING .	.MODELS SEE NOTES		3	430
	1 . . .	656456-1	..GUMMIKAPA	..RUBBER BOOT			440
	1 . . .	668386-6	..LÅSRING	..CIRCLIP			450
	1 . . .	668391-6	..GUMMIPACKNING	..RUBBER GASKET			460
	1 . . .	673034-5	..GUMMIKAPA	..RUBBER BOOT			470
	1 . . .	673035-2	..LÅSRING	..CIRCLIP			480
	1 . . .		..TUB GUMMIFETT	..TUBE RUBBER GREASE. . .			490

1. P120 ch -225049. P130 ch -216949. P180 ch -10525, 10354. P220 ch -44599. L3314.
2. P120 ch 225050-. P130 ch 216950-. P220 ch 44600 -.
3. P130 ch 264206-. P180 ch 24425-. P220 ch 57396-.
4. L4951, L4956, B54.
   F84, F85, F86, FB86, F88V, F88H, FB88V, FB88H,
   FB88 6 x 4 V, FB88 6 x 4 H, G88 4 x 2 V, G88 4 x 2 H,
   G88 6 x 2 V, G88 6 x 2 H, G88 6 x 4 V, G88 6 x 4 H.

Sida / Page	Grupp / Group		Utgåva / Issue
12A	4	REPARATIONSSATS, KRAFTÖVERFÖRING — REPAIR KITS, POWER TRANSMISSION	2

Pos. / Fig.	Antal / Qty	Detalj nr / Part No	Benämning	Description	Sats/Kit	Anmärkning / Notes	
	. . . .		MELLANAXEL-OCH RETURFJÄDERSATS FÖR KOPPLING	CROSS SHAFT AND RETURN SPRING KIT FOR CLUTCH			010 020 030
	1 . . .	54899-0	P444.	P444.			040
	1 . . .	655983-5	.JUSTERMUTTER	.ADJUSTER NUT			050
	1 . . .	655984-3	.SKAL	.SHELL.			060
	1 . . .	655985-0	.GUMMIBUSSNING.	.RUBBER BUSHING			070
	1 . . .	655993-4	.FASTE.	.BRACKET.			080
	1 . . .	655995-9	.GUMMIBUSSNING.	.RUBBER BUSHING			090
	1 . . .	655996-7	.LAGERHYLSA	.BEARING CAGE			100
	1 . . .	656823-2	.BRICKA	.WASHER			110
	1 . . .	660045-6	.TRYCKLANK.	.PUSH ROD			120
	. . . .		.....	.....	-		130
	. . . .		REPARATIONSSATS, KOPPLINGSMANÖVRERING	REPAIR KIT CLUTCH CONTROL LINKAGE			140 150
	1 . . .		P110, P120, P130, P180, P210, P220, L3314	P110, P120, P130, P180, P210, P220, L3314			160 170
	2 . . .	15260-3	.LASBRICKA.	.LOCK WASHER.			180
	1 . . .	87088-1	.PACKNING	.GASKET			190
	1 . . .	87572-4	.LEDTAPP.	.PIVOT.			200
	1 . . .	87573-2	.KULSKAL.	.BALL SHELL			210
	1 . . .	87574-0	.LASRING.	.LOCK RING.			220
	1 . . .	100185-8	.SKRUV.	.SCREW.			230
	1 . . .	955894-1	.BRICKA	.WASHER			240
	1 . . .	192326-7	.SKRUV.	.SCREW.			250
	1 . . .	656505-5	.PACKNING	.GASKET			260
	1 . . .	661979-5	.LEDTAPP.	.PIVOT.			270
	1 . . .	955921-2	.FJÄDERBRICKA	.SPRING WASHER.			280
	1 . . .	955949-3	.LÅSBRICKA.	.LOCK WASHER.			290

Sida / Page	Grupp / Group		Utgåva / Issue
12C	4	REPARATIONSSATS, KRAFTÖVERFÖRING — REPAIR KITS, POWER TRANSMISSION	2

Pos. / Fig.	Antal / Qty	Detalj nr / Part No	Benämning	Description	Sats/Kit	Anmärkning / Notes	
	1	273254-3	REPARATIONSSATS, KOPPLINGSSERVO	REPAIR KIT, CLUTCH SERVO			010
			VAGNTYP SE ANMÄRKNING	MODELS SEE NOTES		1)	020
	1	11991-7	.BRICKA	.WASHER			030
	1		.O-RING	.O-RING	8		040
	1		.TÄTNINGSRING	.SEALING RING	8		050
	1		.PACKNING	.GASKET	8		060
	1	1503219-6	.DAMMSKYDD	.DUST COVER			070
	1		.O-RING	.O-RING	8		080
	1	308406-8	.PACKNING	.GASKET			090
	2		.O-RING	.O-RING	8		100
	1		.TÄTNINGSRING	.SEALING RING	8		110
	1		.TÄTNINGSRING	.SEALING RING	8		120
	1		.O-RING	.O-RING	8		130
	1		.O-RING	.O-RING	8		140
	2		.O-RING	.O-RING	8		150
	2		.VENTIL	.VALVE	8		160
	1		.FJÄDER	.SPRING	8		170
	1		.FJÄDER	.SPRING	8		180
	1		.O-RING	.O-RING	8		190
	1		.GUMMIKAPA	.RUBBER CHASING	8		200
	1		.VENTIL	.VALVE	8		210
			.....	.....	-		220
		273278-2	REPARATIONSSATS, KOPPLINGSSERVO	REPAIR KIT, CLUTCH SERVO			230
			VAGNTYP SE ANMÄRKNING	MODELS SEE NOTES		2)	240
	1	11991-7	.BRICKA	.WASHER			250
	1		.O-RING	.O-RING	8		260
	1		.TÄTNINGSRING	.SEALING RING	8		270
	1		.PACKNING	.GASKET	8		280
	1	1503219-6	.DAMMSKYDD	.DUST COVER			290
	1		.O-RING	.O-RING	8		300
	1		.TÄTNINGSRING	.SEALING RING	8		310
	1		.O-RING	.O-RING	8		320
	1		.TÄTNINGSRING	.SEALING RING	8		330
	1		.TÄTNINGSRING	.SEALING RING	8		340
	1		.O-RING	.O-RING	8		350
	2		.O-RING	.O-RING	8		360
	2		.VENTIL	.VALVE	8		370
	1		.FJÄDER	.SPRING	8		380
	1		.FJÄDER	.SPRING	8		390
	1		.O-RING	.O-RING	8		400
	1		.GUMMIKAPA	.RUBBER CHASING	8		410
	1		.VENTIL	.VALVE	8		420
							430
							440
							450

1. N88 ch-ch 8618.
   NB88 ch-5505.
   NB88 6 x 4 ch-20441.
   F89, G89 ch-1019.

2. N88 ch 8619-.
   NB88 ch 5506-.
   NB88 ch 20442-.
   F89, G89 ch 1020-.

Sida / Page	Grupp / Group	REPARATIONSSATS, KRAFTÖVERFÖRING / REPAIR KITS, POWER TRANSMISSION	Utgåva / Issue
14	4		1

Pos. / Fig.	Antal / Qty	Detalj nr / Part No	Benämning	Description	Sats / Kit	Anmärkning / Notes	
	. . . .		PACKNINGSSATS	GASKET KIT.			010
	1 . . .	276502-2	.BW 35(P120,P130,P220, .P142,P144,P145,P164)	.BW35(P120,P130,P220, .P142,P144,P145,P164)			020 030
	1 . . .	235528-7	..PACKNING.	..GASKET.			040
	1 . . .	235716-8	..PACKNING.	..GASKET.			050
	1 . . .	235729-1	..PACKNING.	..GASKET.			060
	. . . .		PACKNINGSSATS	GASKET KIT.			080
	1 . . .	271502-7	.K-1.	.K-1.			090
	1 . . .	11384-5	..TÄTNINGSRING.	..SEALING RING.			100
	2 . . .	34844-1	..PACKNING.	..GASKET.			110
	1 . . .	191074-4	..GUMMIRING	..RUBBER RING			120
	1 . . .	301610-2	..PACKNING.	..GASKET.			130
	1 . . .	305319-6	..PACKNING.	..GASKET.			140
	1 . . .	305320-4	..PACKNING.	..GASKET.			150
	1 . . .	305321-2	..PACKNING.	..GASKET.			160
	1 . . .	305322-0	..PACKNING.	..GASKET.			170
	1 . . .	305323-8	..PACKNING.	..GASKET.			180
	1 . . .	305324-6	..PACKNING.	..GASKET.			190
	1 . . .	305366-7	..PACKNING.	..GASKET.			200
	1 . . .	309920-7	..PACKNING.	..GASKET.			210
	2 . . .	310389-2	..PACKNING.	..GASKET.			220
	1 . . .	312505-1	..PACKNING.	..GASKET.			230
	1 . . .	313975-5	..PACKNING.	..GASKET.			240
	1 . . .	313977-1	..PACKNING.	..GASKET.			250
	. . . .		PACKNINGSSATS	GASKET KIT.			270
	1 . . .	271503-5	.K-3.	.K-3.			280
	2 . . .	34844-1	..PACKNING.	..GASKET.			290
	1 . . .	114067-2	..TÄTNINGSRING.	..SEALING RING.			300
	1 . . .	114079-7	..TÄTNINGSRING.	..SEALING RING.			310
	1 . . .	125361-6	..GUMMIRING	..RUBBER RING			320
	1 . . .	191031-4	..GUMMIRING	..RUBBER RING			330
	1 . . .	191414-2	..TÄTNINGSRING.	..SEALING RING.			340
	1 . . .	316418-3	..PACKNING.	..GASKET.			350
	1 . . .	316419-1	..PACKNING.	..GASKET.			360
	1 . . .	316420-9	..PACKNING.	..GASKET.			370
	1 . . .	316421-7	..PACKNING.	..GASKET.			380
	1 . . .	316422-5	..PACKNING.	..GASKET.			390
	1 . . .	316448-0	..PACKNING.	..GASKET.			400
	1 . . .	316500-8	..PACKNING.	..GASKET.			410
	1 . . .	316925-7	..PACKNING.	..GASKET.			420
	1 . . .	339840-1	..PACKNING.	..GASKET.			430
	1 . . .	925055-6	..GUMMIRING	..RUBBER RING			440
	1 . . .	925092-9	..GUMMIRING	..RUBBER RING			450

Utgåva / Issue 1	REPARATIONSSATS, KRAFTÖVERFÖRING / REPAIR KITS, POWER TRANSMISSION	Grupp / Group 4	Sida / Page 15

Sida / Page	Grupp / Group		Utgåva / Issue
16	4	REPARATIONSSATS, KRAFTÖVERFÖRING / REPAIR KITS, POWER TRANSMISSION	3

Pos. / Fig.	Antal / Qty	Detalj nr / Part No	Benämning	Description	Sats/Kit	Anmärkning / Notes	
	. . . .		PACKNINGSSATS, ...	GASKET KIT, ...			010
	. . . .		VÄXELLÅDA	GEARBOX			015
	1 . . .	275417-4	.M4	.M4			020
	1 . . .	19933-1	..PACKBOX	..OIL SEAL.			030
	1 . . .	656505-5	..PACKNING.	..GASKET.			040
	1 . . .	656531-1	..PACKNING.	..GASKET.			050
	1 . . .	656548-5	..PACKNING.	..GASKET.			060
	. . . .		PACKNINGSSATS	GASKET KIT.			08
	1 . . .	275415-8	.M30,M40.	.M30,M40.		1)	090
	2 . . .	11996-6	..PACKNING.	..GASKET.			100
	1 . . .	19933-1	..PACKBOX	..OIL SEAL.			110
	1 . . .	191117-1	..TÄTNINGSRING.	..SEALING RING.			120
	1 . . .	191685-7	..OLJETÄTNING	..OIL SEAL.			13
	1 . . .	380800-3	..PACKNING.	..GASKET.		(380128)	140
	1 . . .	380192-5	..PACKNING.	..GASKET.			150
	1 . . .	380332-7	..PACKNING.	..GASKET.			160
	3 . . .	380381-4	..GUMMIRING	..RUBBER RING			170
	1 . . .	381107-2	..PACKNING.	..GASKET.			180
	1 . . .	656505-5	..PACKNING.	..GASKET.			190
	. . . .		PACKNINGSSATS, ...	GASKET KIT, ...			210
	. . . .		VÄXELLÅDA	GEARBOX			215
	1 . . .	275488-5	.M30,M40.	.M30,M40.		2)	220
	2 . . .	11996-6	..PACKNING.	..GASKET.			230
	1 . . .	191117-1	..TÄTNINGSRING.	..SEALING RING.			240
	1 . . .	191685-7	..TÄTNINGSRING.	..SEALING RING.			250
	1 . . .	380800-3	..PACKNING.	..GASKET.		(380616)	260
	1 . . .	380192-5	..TÄTNINGSRING.	..SEALING RING.			270
	1 . . .	380332-7	..PACKNING.	..GASKET.			280
	3 . . .	380381-4	..GUMMIRING	..RUBBER RING			290
	1 . . .	381107-2	..PACKNING.	..GASKET.			300
	1 . . .	656505-5	..PACKNING.	..GASKET.			31
	1 . . .	942350-0	..TÄTNINGSRING.	..SEALING RING.			320
	3 . . .	955985-7	..O-RING.	..O-RING.			330

1. P110, P120 (M30), P120 (M40) ch -225049, P130 (M30, M40) ch -216949.
   P180 (M40), P210 (M40), P220 (M40) ch -44599.
2. P120 (M40) ch 225050-, P130 (M30, M40) ch 216950-, 142, 144, 145 (M40).
   P210 (M40) ch 83400-, P220 (M40) ch 44600-.

Sida / Page	Grupp / Group		Utgåva / Issue
18	4	REPARATIONSSATS, KRAFTÖVERFÖRING / REPAIR KITS, POWER TRANSMISSION	2

Pos. Fig.	Antal Qty	Detalj nr Part No	Benämning	Description	Sats/Kit	Anmärkning Notes	
	•		PACKNINGSSATS	GASKET KIT			010
	1	275416-6	.M31,M41	.M31,M41			020
	2	11996-6	..PACKNING	..GASKET			030
	1	191117-1	..TÄTNINGSRING	..SEALING RING			040
	1	191685-7	..TÄTNINGSRING	..SEALING RING			050
	1	380800-3	..PACKNING	..GASKET		(380128)	060
	1	380192-5	..TÄTNINGSRING	..SEALING RING			070
	3	380381-4	..GUMMIRING	..RUBBER RING			080
	1	380446-5	..PACKNING	..GASKET			090
	1	381107-2	..PACKNING	..GASKET			100
	1	656505-5	..PACKNING	..GASKET			110
	•		PACKNINGS-OCH LÅSRINGSSATS	GASKET AND LOCK RING KIT			130 140
	1	276357-1	.H6	.H6			150
	8	15260-3	..LÅSBRICKA	..LOCK WASHER			160
	1	19933-1	..TÄTNING	..OIL SEAL			170
	2	86713-5	..FJÄDERRING	..SPRING RING			180
	2	87078-2	..TRYCKBRICKA	..THRUST WASHER			190
	2	87079-0	..TRYCKBRICKA	..THRUST WASHER			200
	1	87088-1	..PACKNING	..GASKET			210
	1	87089-9	..PACKNING	..GASKET			220
	1	87090-7	..PACKNING	..GASKET			230
	3	190684-1	..LÅSRING	..LOCK RING			240
	1	190685-8	..LÅSRING	..LOCK RING			250
	•		PACKNINGS-OCH LÅSRINGSSATS	GASKET AND LOCK RING KIT			270 280
	1	276392-8	.M4	.M4			290
	2	15260-3	..LÅSBRICKA	..LOCK WASHER			300
	1	19933-1	..TÄTNING	..OIL SEAL			310
	4	86713-5	..FJÄDERRING	..SPRING RING			320
	1	190684-1	..LÅSRING	..LOCK RING			330
	1	190737-7	..LÅSRING	..LOCK RING			340
	1	380211-3	..LUFTNINGSNIPPEL	..AIR-VENTING NIPPLE			350
	1	656505-5	..PACKNING	..GASKET			360
	1	656531-1	..PACKNING	..GASKET			370
	1	656548-5	..PACKNING	..GASKET			380
	1	656551-9	..TRYCKBRICKA	..THRUST WASHER			390
	2	914533-5	..LÅSRING	..CIRCLIP			400

Utgåva / Issue 2	REPARATIONSSATS, KRAFTÖVERFÖRING / REPAIR KITS, POWER TRANSMISSION	Grupp / Group 4	Sida / Page 20

Pos. Fig.	Antal Qty	Detalj nr Part No	Benämning	Description	Sats/Kit	Anmärkning Notes
			REPARATIONSSATS, FÖR BAKRE OLJEPUMP	REAR PUMP KIT		
	1	276507-1	.BW35 P120,P130,P142, .P144,P145,P164,P220	.BW35 P120,P130,P142, .P144,P145,P164,P220		
	1		..HUS	..HOUSING		LAGERFÖRES EJ
	1	235602-0	..PLATTA	..PLATE		
	1		..DREV	..GEAR		LAGERFÖRES EJ
	1		..DREV	..GEAR		LAGERFÖRES EJ
	1	235605-3	..KIL	..KEY		
			.....	.....	-	
			GUMMI-OCH TÄTNINGSRINGSSATS	RUBBER RING AND OIL SEAL KIT		
	1	276501-4	.BW35 P120,P130,P142, .P144,P145,P164,P220	.BW35 P120,P130,P142, .P144,P145,P164,P220		
	2	235511-3	..OLJETÄTNING	..OIL SEAL		
	1	235517-0	..OLJETÄTNING	..OIL SEAL		
	1	235522-0	..O-RING	..O-RING		
	1	235527-9	..O-RING	..O-RING		
	1	235538-6	..O-RING	..O-RING		
	1	235539-4	..TÄTNINGSRING	..SEALING RING		
	1	235557-6	..O-RING	..O-RING		
	1	235561-8	..TÄTNINGSRING	..SEALING RING		
	1	235623-6	..O-RING	..O-RING		
	1	235625-1	..TÄTNINGSRING	..SEALING RING		
	1	235626-9	..O-RING	..O-RING		
	1	235634-3	..O-RING	..O-RING		
	1	235649-1	..O-RING	..O-RING		
	1	235728-3	..OLJETÄTNING	..OIL SEAL		
			.....	.....	-	
			FJÄDERSATS FÖR KONTROLLSYSTEM	SPRING-VALVE BODY CPL		
	1	273222-0	.BW35(P120,P130,P142 .P144,P145,P220)	.BW35(P120,P130,P142 .P144,P145,P220)		(276509)
	1	235904-0	..FJÄDER	..SPRING		
	1	235664-0	..FJÄDER	..SPRING		
	1	235666-5	..FJÄDER	..SPRING		
	1	235670-7	..FJÄDER	..SPRING		
	1	235672-3	..FJÄDER	..SPRING		
	1	235674-9	..FJÄDER	..SPRING		
	1	235678-0	..FJÄDER	..SPRING		
	1	235682-2	..FJÄDER	..SPRING		
	1	235689-7	..FJÄDER	..SPRING		
	1	235692-1	..FJÄDER	..SPRING		

Sida / Page	Grupp / Group		Utgåva / Issue
22	4	REPARATIONSSATS, KRAFTÖVERFÖRING / REPAIR KITS, POWER TRANSMISSION	1

Pos. / Fig.	Antal / Qty	Detalj nr / Part No	Benämning	Description	Sats / Kit	Anmärkning / Notes	
	. . . .		FJÄDERSATS FÖR KONTROLLSYSTEM	SPRING-VALVE BODY CPL			010 020
	1 . . .	273124-8	.BW35(P164)	.BW35(P164)			030
	1 . . .	235664-0	..FJÄDER.	..SPRING.			040
	1 . . .	235666-5	..FJÄDER.	..SPRING.			050
	1 . . .	235670-7	..FJÄDER.	..SPRING.			060
	1 . . .	235672-3	..FJÄDER.	..SPRING.			070
	1 . . .	235678-0	..FJÄDER.	..SPRING.			080
	1 . . .	235682-2	..FJÄDER.	..SPRING.			090
	1 . . .	235689-7	..FJÄDER.	..SPRING.			100
	1 . . .	235692-1	..FJÄDER.	..SPRING.			110
	1 . . .	235831-5	..FJÄDER.	..SPRING.			120
	1 . . .		..FJÄDER FÖR BACKVENTIL .	..SPRING.		LAGERFÖRES EJ	130
	. . . .		LAMELLSATS,FRÄMRE	FRONT CLUTCH PLATE KIT. .			150
	1 . . .	276505-5	.BW35(P120,P130,P142, .P144,P145,P220)	.BW35(P120,P130,P142, .P144,P145,P220)			160 170
	1 . . .	235538-6	..O-RING.	..O-RING.			180
	1 . . .	235539-4	..TÄTNINGSRING.	..RING-SEALING.			190
	1 . . .		..LAMELL.	..PLATE		LAGERFÖRES EJ (235543)	200
	4 . . .		..LAMELL,KMPL	..PLATE,CPL		LAGERFÖRES EJ (235544)	210
	3 . . .		..LAMELL.	..PLATE		LAGERFÖRES EJ (235545)	220
	. . . .		LAMELLSATS,FRÄMRE	FRONT CLUTCH PLATE KIT. .			240
	1 . . .	273121-4	.BW35(P164)	.BW35(P164)			250
	1 . . .	235538-6	..O-RING.	..O-RING.			260
	1 . . .	235539-4	..TÄTNINGSRING.	..RING-SEALING.			270
	1 . . .		..LAMELL.	..PLATE		LAGERFÖRES EJ	280
	5 . . .		..LAMELL,KMPL	..PLATE,CPL		LAGERFÖRES EJ	290
	4 . . .		..LAMELL.	..PLATE		LAGERFÖRES EJ	300
	. . . .		LAMELLSATS,BAKRE. . . .	REAR CLUTCH PLATE KIT . .			320
	1 . . .	276506-3	.BW35(P120,P130,P142, .P144,P145,P220)	.BW35(P120,P130,P142, .P144,P145,P220)			330 340
	1 . . .	235557-6	..O-RING.	..O-RING.			350
	1 . . .	235561-8	..TÄTNINGSRING.	..RING-SEALING.			360
	1 . . .		..LAMELL.	..PLATE		LAGERFÖRES EJ (235781)	370
	1 . . .		..DISTANSHYLSA.	..DISTANCE PIECE. . . .		LAGERFÖRES EJ (235782)	380
	4 . . .		..LAMELL.	..PLATE		LAGERFÖRES EJ	390
	4 . . .		..LAMELL,KMPL	..PLATE,CPL		LAGERFÖRES EJ	400

Utgåva / Issue 2	REPARATIONSSATS, KRAFTÖVERFÖRING / REPAIR KITS, POWER TRANSMISSION	Grupp / Group 4	Sida / Page 24

Pos. Fig.	Antal Qty	Detalj nr Part No	Benämning	Description	Sats/Kit	Anmärkning Notes
	.		LAMELLSATS,BAKRE.	REAR CLUTCH PLATE KIT . .		
	1	273122-2	.BW35 P164	.BW35 P164		
	1	235557-6	..O-RING.	..O-RING.		
	1	235561-8	..TÄTNINGSRING.	..RING.		
	5		..LAMELL,KMPL	..PLATE,CPL		LAGERFÖRES EJ
	5		..LAMELL.	..PLATE		LAGERFÖRES EJ
	1		..LAMELL.	..PLATE		LAGERFÖRES EJ
	.		OLJERINGSSATS	SEALING AND PISTON RING KIT		
	1	276503-0	.BW35 P120,P130,P142, .P144,P145,P164,P220	.BW35 P120,P130,P142, .P144,P145,P164,P220		
	3	235568-3	..RING.	..RING.		
	1	235576-6	..RING.	..RING.		
	2	235577-4	..RING.	..RING.		
	3	235617-8	..RING.	..RING.		
	1		..RING.	..RING.		LAGERFÖRES EJ (235796)
	.		REGULATORSATS	GOVERNOR KIT.		
	1	276508-9	.BW35 P120,P130,P142, . .	.BW35 P120,P130,P142, . .		
	.		.P144,P145,P220	.P144,P145,P220		
	2	235724-2	..SKRUV OCH BRICKA. . . .	..SCREW AND WASHER. . . .		
X	2	941959-9	..SKRUV	..SCREW		(235755)
X	2	955920-4	..FJÄDERBRICKA.	..SPRING WASHER		
	1		..HUS	..BODY.		LAGERFÖRES EJ
	1		..VENTIL.	..VALVE		LAGERFÖRES EJ
	1		..VIKT.	..WEIGHT.		LAGERFÖRES EJ
	1		..FJÄDER.	..SPRING.		LAGERFÖRES EJ
	1		..HÅLLARE	..RETAINER.		LAGERFÖRES EJ
	1		..PLATTA.	..PLATE		LAGERFÖRES EJ
	.		REGULATORSATS	GOVERNOR KIT.		
	1	273123-0	.BW35 P164	.BW35 P164		
	1	235721-8	..FJÄDER.	..SPRING.		
	2	235724-2	..BRICKA.	..WASHER.		
	2	941459-0	..SKRUV	..SCREW		
	2	955920-4	..LÅSBRICKA	..LOCK WASHER		
	1		..HUS	..BODY.		LAGERFÖRES EJ
	1		..VENTIL.	..VALVE		LAGERFÖRES EJ
	1		..VIKT.	..WEIGHT.		LAGERFÖRES EJ
	1		..HÅLLARE	..RETAINER GOVERNOR ..SPRING		LAGERFÖRES EJ
	1		..PLATTA.	..PLATE GOVERNOR COVER. .		LAGERFÖRES EJ
	2		..SKRUV OCH ..FJÄDERBRICKA	..SCREW AND SPRING ..WASHER		LAGERFÖRES EJ
	.		HÄVARMSSATS	MANUAL VALVE DETENT LEVER KIT		
	1	273111-5	.BW35 P120,P130,P142, .P144,P145,P220	.BW35 P120,P130,P142, .P144,P145,P220		
	1	235710-1	..PINNE	..PIN		
	1	235713-5	..PINNE	..ROLL PIN.		
	1	235808-3	..AXEL.	..SHAFT		
	1		..HÄVARM.	..LEVER		LAGERFÖRES EJ (235836)

Sida / Page	Grupp / Group		Utgåva / Issue
26	4	REPARATIONSSATS, KRAFTÖVERFÖRING / REPAIR KITS, POWER TRANSMISSION	1

Pos. / Fig.	Antal / Qty	Detalj nr / Part No	Benämning	Description	Sats/Kit	Anmärkning / Notes	
	.		TRYCKBRICKSATS.	THRUST WASHER KIT			010
	1	276504-8	.BW35(P120,P130,P142, .P144,P145,P164,P220)	.BW35(P120,P130,P142, .P144,P145,P164,P220)			020 030
	1	181542-2	..BRICKA.	..WASHER.			040
	2	181543-0	..BRICKA.	..WASHER.			050
	1	235529-5	..BRICKA.	..WASHER.			060
	1	235530-3	..BRICKA.	..WASHER.			070
	1	235547-7	..BRICKA.	..WASHER.			080
	1	235569-1	..BRICKA.	..WASHER.			090
	1	235570-9	..BRICKA.	..WASHER.			100
	1	235600-4	..PLATTA.	..PLATE			110
	1	235615-2	..PLATTA.	..PLATE			120
	1	235616-0	..BRICKA.	..WASHER.			130
	1	235752-3	..PLATTA.	..PLATE			140
	.		SATS,FRÄMRE HUS FÖR ÖVERVÄXEL	KIT,FORWARD HOUSING FOR OVERDRIVE			160 170
	1	273133-9	.M410(P164)	.M410(P164)			180
	1		..FRÄMRE HUS.	..FORWARD HOUSING		LAGERFÖRES EJ (380664)	190
	2	380670-0	..PINNSKRUV	..STUD.			200
	4	380671-8	..PINNSKRUV	..STUD.			210
	2		..PINNSKRUV	..STUD.		LAGERFÖRES EJ (380776)	220
	6		..PINNSKRUV	..STUD.		LAGERFÖRES EJ (380777)	230
	.		BACKVENTILSATS FÖR OLJEPUMP	CHECK VALVE KIT FOR OIL PUMP			250 260
	1	273134-7	.M410(P164)	.M410(P164)			270
	1	190611-4	..STÅLKULA.	..STEEL BALL.			280
	1	380727-8	..SÄTE.	..SEAT.			290
	1		..FJÄDER.	..SPRING.		LAGERFÖRES EJ (380728)	300
	1		REDUCERVENTILSATS . . .	RELIEF VALVE KIT. . . .			320
	1	273135-4	.M410(P164)	.M410(P164)			330
	1		..SÄTE.	..SEAT.		LAGERFÖRES EJ (380739)	340
	1	380768-2	..O-RING.	..O-RING.			350
	1	380769-0	..O-RING.	..O-RING.			360
	.		RETURFJÄDERSATS FÖR KOPPLING	RETURN SPRING KIT FOR CLUTCH			380 390
	1	273151-1	.M410(P164)	.M410(P164)			400
	4	380696-5	..RETURFJÄDER	..RETURN SPRING			410

Utgåva / Issue			Grupp / Group	Sida / Page
1	REPARATIONSSATS, KRAFTÖVERFÖRING	REPAIR KITS, POWER TRANSMISSION	4	27

Sida / Page	Grupp / Group		Utgåva / Issue
28	4	REPARATIONSSATS, KRAFTÖVERFÖRING / REPAIR KITS, POWER TRANSMISSION	2

Pos. / Fig.	Antal / Qty	Detalj nr / Part No	Benämning	Description	Sats/Kit	Anmärkning / Notes	
	. . . .		STÅLRULLESATS FÖR FRIHJUL	STEEL ROLLER KIT FOR FREEWHEEL			010 020
	1 . . .	273152-9	.M410 P164	.M410 P164			030
	12 . . .	380248-5	..RULLE	..ROLLER.			040
	. . . .		.....	.....	-		050
	1 . . .	273228-7	TÄTNINGSRINGSATS FÖR STYRVENTIL	SEAL RING KIT FOR GUIDE VALVE		1)	060 070
	. . . .		N88 CH 6066-6068. NB88 CH 3775-.	N88 CH 6066-6068. NB88 CH 3775-.			080 090
	4 . . .		.TÄTNING.	.PACKING.	8		100
	2 . . .		.O-RING	.O-RING	8		110
	1 . . .		.O-RING	.O-RING	8		120

1. För vagnar med momentförstärkare.
   For vehicles with torque converters.
   Pour véhicules équipés d'amplificateur de couple.
   Für Wagen mit Drehmomentwandler.
   Para vehículos con convertidor de par.

Sida / Page	Grupp / Group		Utgåva / Issue
30A	4	REPARATIONSSATS, KRAFTÖVERFÖRING / REPAIR KITS POWER TRANSMISSION	2

Pos. / Fig.	Antal / Qty	Detalj nr / Part No	Benämning	Description	Sats/Kit	Anmärkning / Notes	
	1	273081-0	REPARATIONSSATS, MANÖVERCYLINDER	REPAIR KIT OPERATING CYLINDER			010 020
			N86, F86, N88, NB88, F88, FB88	N86, F86, N88, NB88, F88, FB88			030 040
	1	941900-3	.O-RING	.O-RING			050
	2	941908-6	.BRICKA	.WASHER			060
	1	942089-4	.O-RING	.O-RING			070
	1	945520-5	.O-RING	.O-RING			080
	1	955975-8	.O-RING	.O-RING			090
	1	955999-8	.O-RING	.O-RING			100
	2	925053-1	.O-RING	.O-RING			110
			.....	.....	-		120
	1	273082-8	REPARATIONSSATS, FÖR SPÄRRVENTIL	REPAIR KIT, FOR LOCK VALVE			130 140
			N86, F86, N88, NB88, F88, FB88	N86, F86, N88, NB88, F88, FB88			150 160
	1	382078-4	.FJÄDER	.SPRING			170
	1	382079-2	.VENTIL	.VALVE			180
	1	382081-8	.FJÄDER	.SPRING			190
	1	382357-2	.LUFTFILTER	.AIR FILTER			200
	2	925053-1	.O-RING	.O-RING			210
	2	925063-0	.O-RING	.O-RING			220
	2	955946-9	.BRICKA	.WASHER			230
			.....	.....	-		240
	1	273202-2	SKRUVSATS FÖR KARDANAXEL	SCREW KIT FOR PROPELLER SHAFT			250 260
			P444, P445, P544, P110, P120, P130, P142, P144, P145, P180 CH-30000, P210, P220.	P444, P445, P544, P110, P120, P130, P142, P144, P145, P180 CH-30000, P210, P220.			270 280 290 300
	4	942267-6	.SKRUV	.SCREW			310
		950373-1	.MUTTER	.NUT			320

Utgåva / Issue 2	REPARATIONSSATS, KRAFTÖVERFÖRING / REPAIR KITS, POWER TRANSMISSION	Grupp / Group 4	Sida / Page 30C

Pos. / Fig.	Antal Qty 273 074	273 075	273 036	273 037	Detalj nr / Part No	Benämning	Description	Sats/Kit	Anmärkning / Notes
	1	.	.	.	273074-5	KRAFTUTTAGSATS.	POWER TAKE-OFF KIT. . .		
	.	.	.	.		N86	N86		
	.	1	.	.	273075-2	KRAFTUTTAGSATS.	POWER TAKE-OFF KIT. . .		
	.	.	.	.		F86	F86		
	.	.	1	.	273036-4	KRAFTUTTAGSATS.	POWER TAKE-OFF KIT. . .		
	.	.	.	.		N88	N88		
	.	.	.	1	273037-2	KRAFTUTTAGSATS.	POWER TAKE-OFF KIT. . .		
	.	.	.	.		F88	F88		
	1500	500	1000	2000	942868-1	.GUMMISLANG	.RUBBER HOSE.		
	2	.	2	.	18376-4	.KLAMMER.	.CLAMP.		
	1	.	1	.	81989-6	.O-RING	.O-RING		
	.	1	.	.	180003-6	.SLANGNIPPEL.	.HOSE NIPPLE.		
	1	1	1	1	181273-4	.NÅLLAGER	.NEEDLE BEARING		
	2	.	2	.	191487-8	.KLAMMER.	.CLAMP.		
	1	1	.	1	191936-4	.T-FÖRSKRUVNING	.T-UNION.		
	.	1	.	.	326870-3	.FÖRSKRUVNING	.UNION.		
	.	1	.	.	327762-1	.STRÖMSTÄLLARE.	.SWITCH		
	1	.	1	.	241374-8	.GIVARE	.SENDER		
	2	.	2	.	324427-4	.SKRUV.	.SCREW.		
	6	1	2	4	327979-1	.SLANGNIPPEL.	.HOSE NIPPLE.		
	1	.	1	.	328980-8	.KONTROLLVENTIL	.CONTROL VALVE.		
	1	1	.	2	329638-1	.VINKELFÖRSKRUVNING . . .	.ELBOW UNION.		
	1	.	1	.	330373-2	.SKYLT.	.PLATE.		
	1	1	1	1	347348-5	.KONTROLLAMPA RÖD. . . .	.VARNING LAMP RED. . .		
	1	1	1	1	343838-9	.GUMMIBRICKA.	.RUBBER WASHER.		
	.	1	.	1	353730-5	.MAGNETVENTIL	.SOLENOID VALVE		
	1	1	1	1	345769-4	.SKYLT.	.PLATE.		
	1	.	.	.	345937-7	.KONSOL	.BRACKET.		
	.	1	.	.	346160-5	.KONSOL	.BRACKET.		
	1	1	1	1	382405-9	.MANÖVERCYLINDER. . . .	.OPERATING CYLINDER . .		
	1	1	.	.	382404-2	.KONSOL	.BRACKET.		
	1	.	.	.	665331-5	.GUMMIBUSSNING.	.RUBBER BUSHING		
	2	2	2	2	907824-7	.SAXPINNE	.SPLIT PIN.		
	2	2	2	2	913125-1	.BULT	.BOLT		
	2	.	2	.	940092-0	.MUTTER	.NUT.		
	4	4	2	2	940156-3	.SKRUV.	.SCREW.		
	.	2	.	2	940094-6	.SKRUV.	.SCREW.		
	.	1	.	.	940108-4	.FJÄDERBRICKA	.SPRING WASHER.		
	.	1	.	.	940115-9	.SKRUV.	.SCREW.		
	2	2	2	2	940162-1	.SKRUV.	.SCREW.		
	.	1	1	.	942376-5	.VINKELFÖRSKRUVNING . . .	.ELBOW UNION.		
	.	2	2	.	950024-0	.SKRUV.	.SCREW.		
	.	2	.	.	950045-5	.SKRUV.	.SCREW.		
	2	2	2	4	951786-3	.SLANGKLAMMER	.HOSE CLIP.		
	4	8	4	6	954356-2	.MUTTER	.NUT.		
	4	8	4	6	954364-6	.DUBBELKONA	.FITTING.		
	.	2	.	.	954371-1	.FÖRSKRUVNING	.UNION.		
	.	.	.	8	362281-8	.KLAMMER.	.CLAMP.		

Sida / Page 30E	Grupp / Group 4	REPARATIONSSATS, KRAFTÖVERFÖRING / REPAIR KITS POWER TRANSMISSION	Utgåva / Issue 2

100

Pos. / Fig.	Antal Qty 273 074	273 075	273 036	273 037	Detalj nr / Part No	Benämning	Description	Sats/Kit	Anmärkning / Notes	004 005
	.	1	1	.	954378-6	.FÖRSKRUVNING	.UNION.			010
	.	2	1	1	954385-1	.VINKELFÖRSKRUVNING . . .	.ELBOW UNION.			020
	2	2	2	2	955540-0	.SKRUV.	.SCREW.			030
	2	2	2	2	955541-8	.SKRUV.	.SCREW.			040
	2	2	2	2	955544-2	.SKRUV.	.SCREW.			050
	2	2	.	2	955825-5	.MUTTER	.NUT.			060
	1	.	.	.	955827-1	.MUTTER	.NUT.			070
	2	2	.	2	955920-4	.FJÄDERBRICKA	.SPRING WASHER.			08
	.	2	2	.	955918-8	.FJÄDERBRICKA	.SPRING WASHER.			090
	.	.	1	1	382411-7	.KONSOL	.BRACKET.			100
	.	.	.	1	180084-6	.T-FÖRSKRUVNING	.T-UNION.			110
	.	.	1	.	329639-9	.T-FÖRSKRUVNING	.T-UNION.			120
	.	.	1	.	326584-0	.VINKELFÖRSKRUVNING . . .	.ELBOW UNION.			130
	.	.	2	.	326596-4	.MUTTER	.NUT.			140
	.	.	2	.	326599-8	.KONA	.FITTING.			150
	.	.	1	.	326870-3	.FÖRSKRUVNING	.UNION.			160
	.	.	.	1	121560-7	.KLAMMER.	.CLAMP.			170
	.	.	.	8	362281-8	.KLAMMER.	.CLAMP.			180
	.	.	.	1	345736-3	.KONSOL	.BRACKET.			190
	.	.	.	1	341194-9	.STRÖMSTÄLLARE.	.SWITCH			200
	.	.	.	.		.....	.....	-		210
	.	.	.	.		.....	.....	-		220
	.	.	.	.		.....	.....	-		230
	.	.	.	.		.....	.....	-		240
	1	.	.	.	265671-8	PACKNINGSSATS FÖR KRAFTUTTAG	GASKET KIT FOR POWER TAKE-OFF			250 260
	.	.	.	.		F82,F83	F82,F83			270

Utgåva / Issue 2	REPARATIONSSATS, KRAFTÖVERFÖRING / REPAIR KITS, POWER TRANSMISSION	Grupp / Group 4	Sida / Page 30G

Pos. Fig.	Antal Qty	Detalj nr Part No	Benämning	Description	Sats/Kit	Anmärkning Notes
	1	273197-4	NAVSATS FÖR BAKAXEL	HUB KIT FOR REAR AXLE		
	.		N88, NB88, F88, FB88, FB88 6X4	N88, NB88, F88, FB88, FB88 6X4		
	1		.NAV, INRE.	.HUB, INNER	8	
	1		.NAV, YTTRE	.HUB, OUTER	8	
	12	384796-9	.PINNSKRUV.	.STUD		
	4	942457-3	.PINNE.	.PIN.		
	12	950355-8	.MUTTER	.NUT.		
	1	334422-3	.PROPP.	.PLUG		
	.		. . . . .	. . . . .	-	
	1	273198-2	NAVSATS FÖR BAKAXEL	HUB KIT FOR REAR AXLE		
	.		N88,NB88,F88,FB88, NB88 6X4,FB88 6X4	N88,NB88,F88,FB88, NB88 6X4,FB88 6X4		
	1		.NAV,INRE	.HUB,INNER.	8	
	1		.NAV,YTTRE.	.HUB,OUTER.	8	
	12	334376-1	.PINNSKRUV.	.STUD		
	4	942457-3	.PINNE.	.PIN.		
	12	950354-1	.MUTTER	.NUT.		
	1	334422-3	.PROPP.	.PLUG		

Sida / Page	Grupp / Group		Utgåva / Issue	
32A	4	REPARATIONSSATS, KRAFTÖVERFÖRING / REPAIR KITS, POWER TRANSMISSION	3	100

Pos. / Fig.	Antal / Qty	Detalj nr / Part No	Benämning	Description	Sats/Kit	Anmärkning / Notes	
	-		DIFFERENTIALDREVSATS. . .	DIFFERENTIAL GEAR KIT . .			010
	1	273084-4	.VAGNSTYP SE ANMÄRKNING .	.MODELS SEE NOTES		1	020
	2	120227-4	..TRYCKBRICKA	..THRUST WASHER			030
	4	306884-8	..TRYCKBRICKA	..THRUST WASHER			040
	4		..DIFFERENTIALDREV. . . .	..DIFFERENTIAL GEAR . . .		LAGERFÖRES EJ 348162	050
	1		..DIFFERENTIALDREV. . . .	..DIFFERENTIAL GEAR . . .		LAGERFÖRES EJ 348163	060
	1		..DIFFERENTIALDREV. . . .	..DIFFERENTIAL GEAR . . .		LAGERFÖRES EJ 348164	070
-	-		.....	.....	-		080
	-		DIFFERENTIALDREVSATS. . .	DIFFERENTIAL GEAR KIT . .			090
	1	273115-6	.L395,L495.	.L395,L495.		2	100
	4	120226-6	..TRYCKBRICKA	..THRUST WASHER			110
	2	120228-2	..TRYCKBRICKA	..THRUST WASHER			120
	4		..DIFFERENTIALDREV. . . .	..DIFFERENTIAL GEAR . . .		LAGERFÖRES EJ 321840	130
	1		..DIFFERENTIALDREV. . . .	..DIFFERENTIAL GEAR . . .		LAGERFÖRES EJ 321841	140
	1		..DIFFERENTIALDREV. . . .	..DIFFERENTIAL GEAR . . .		LAGERFÖRES EJ 321842	150
-	-		.....	.....	-		160
	-		DIFFERENTIALDREVSATS. . .	DIFFERENTIAL GEAR KIT . .			170
	1	273116-4	.L4950 CH4218- INCL4174- .4182, 4184-4189, 4191- .4198, 4202-4210. .L4952 CH 2111-.	.L4950 CH4218- INCL4174- .4182, 4184-4189, 4191- .4198, 4202-4210. .L4952 CH 2111-.		3)	180 181 182 183
	4	120226-6	..TRYCKBRICKA	..THRUST WASHER			190
	2	120228-2	..TRYCKBRICKA	..THRUST WASHER			200
	2		..DIFFERENTIALDREV. . . .	..DIFFERENTIAL GEAR . . .	8		210
	4	335868-6	..DIFFERENTIALDREV. . . .	..DIFFERENTIAL GEAR . . .			230
-	-		.....	.....	-		240
	-		DIFFERENTIALDREVSATS, NAVREDUKTION	DIFFERENTIAL GEAR KIT, HUB REDUCTION			250 260
	1	273170-1	.F88,L495,N88	.F88,L495,N88			270
	4		..KUGGHJUL.	..GEAR.		LAGERFÖRES EJ 334371	280
	-		.....	.....	-		290
	1	273216-2	DIFFERENTIALDREVSATS. . .	DIFFERENTIAL GEAR KIT . .		4)	300
	-		L370, F84, F85, B705, N86, L8650, L8751	L370, F84, F85, B705, N86, L8650, L8751			310 320
	2		.DIFFERENTIALDREV	.DIFFERENTIAL GEAR. . . .	8		330
	4		.DIFFERENTIALDREV	.DIFFERENTIAL GEAR. . . .	8		340
	2	306887-1	.TRYCKBRICKA.	.THRUST WASHER.			350
	4	306884-8	.TRYCKBRICKA.	.THRUST WASHER.			360

1. F83 MTB bakaxelväxel 255521, utv 5,83:1-8,11:1.
L430 MTB ch 1031-, bakaxelväxel 255137, utv 5,83:1-8,11:1.
L435 MTB bakaxelväxel 255137, utv 5,83:1-8,11:1, 384517, 384518.
B705 MTB bakaxelväxel 255143, utv 5,83:1-8,11:1.

F83 MTB differential carrier 255521, utv 5.83:1-8.11:1.
L430 MTB ch 1031-, differential carrier 255137, utv 5.83:1-8.11:1.
L435 MTB differential carrier 255137, utv 5.83:1-8.11:1, 384517, 384518.
B705 MTB differential carrier 255143, utv 5.83:1-8.11:1.

Couple conique F83 MTB 255521, utv 5.83:1-8.11:1.
Couple conique L430 MTB ch1031-, 255137, utv 5.83:1-8.11:1.
Couple conique L435 MTB 255137, utv 5.83:1-8.11:1, 384517, 384518.
Couple conique B705 MTB 255143, utv 5.83:1-8.11:1.

F83 MTB Doppeluntersetzung 255521, utv 5,83:1-8,11:1.
L430 MTB ch 1031-, Doppeluntersetzung 255137, utv 5,83:1-8,11:1.
L435 MTB Doppeluntersetzung 255137, utv 5,83:1-8,11:1, 384517, 384518.
B705 MTB Doppeluntersetzung 255143, utv 5,83:1-8,11:1.

F83 MTB engranaje puente trasero 255521, utv 5,83:1-8,11:1.
L430 MTB ch 1031-, engranaje puente trasero 255137, utv 5,83-8,11:1.
L435 MTB engranaje puente trasero 255137, utv 5,83:1-8,11:1, 384517, 384518.
B705 MTB engranaje puente trasero 255143, utv 5,83:1-8,11:1.

2. MTB bakaxelväxel 321613, utv 5,43:1-7,39:1.
MTB bakaxelväxel 310276, utv 6,14:1-8,36:1.
MTB bakaxelväxel 317556, utv 6,14:1-8,36:1.
MTB med 17" kronhjul, bakaxelväxel 327550 utv 5,43:1-7,39:1, UNS.
MTB med 17" kronhjul, bakaxelväxel 328717, utv6,14:1-8,36:1, UNS.

MTB differential carrier 321613, utv 5.43:1-7.39:1.
MTB differential carrier 310276, utv 6.14:1-8.36:1,
MTB differential carrier 317556, utv 6.14:1-8.36:1.
MTB with 17" crown wheel, differential carrier 327550, utv 5.43:1-7.39:1, UNS.
MTB with 17" crown wheel, differential carrier 328717, utv 6.14:1-8.36:1, UNS.

Couple conique MTB 321613, utv 5,43:1-7,39:1.
Couple conique MTB 310276, utv 6,14:1-8,36:1.
Couple conique MTB 317556, utv 6,14:1-8,36:1.
Avec couronne de 17", couple conique MTB 327550, utv 5,43:1-7,39:1, UNS.
Avec couronne de 17", couple conique MTB 328717, utv 6,14:1-8,36:1, UNS.

MTB Hinterachsgetriebe 321613, utv 5,43:1-7,39:1.
MTB Hinterachsgetriebe 310276, utv 6,14:1-8,36:1
MTB Hinterachsgetriebe 317556, utv 6,14:1-8,36:1.
MTB mit 17" Tellerrad, Hinterachsgetriebe 327550, utv 5,43:1-7,39:1, UNS.
MTB mit 17" Tellerrad, Hinterachsgetriebe 328717, utv 6,14:1-8,36:1, UNS.

MTB engranaje puente trasero 321613, utv 5,43:1-7,39:1.
MTB engranaje puente trasero 310276, utv 6,14:1-8,36:1.
MTB engranaje puente trasero 317556, utv 6,14:1-8,36:1.
MTB con corona de 17", engranaje puente trasero 327550, utv 5,43:1-7,39:1, UNS.
MTB con corona de 17", engranaje puente trasero 328717, utv 6,14:1-8,36:1, UNS.

3. MTB med 18" kronhjul, bakaxelväxel 335452, utv 6,17:1-8,39:1, UNS.
MTB med 18" kronhjul, bakaxelväxel 335453, utv 5,43:1-7,39:1, UNS.
MTB med 18" kronhjul, bakaxelväxel 335454, utv 6,67:1-9,08:1, UNS.

MTB with 18" crown wheel, differential carrier 335452, utv 6.17:1-8.39:1, UNS.
MTB with 18" crown wheel, differential carrier 335453, utv 5.43:1-7.39:1, UNS.
MTB with 18" crown wheel, differential carrier 335454, utv 6.67:1-9.08:1, UNS.

MTB avec couronne de 18", couple conique 335452, utv 6,17:1-8,39:1, UNS.
MTB avec couronne de 18", couple conique 335453, utv 5,43:1-7,39:1, UNS.
MTB avec couronne de 18", couple conique 335454, utv 6,67:1-9,08:1, UNS.

MTB mit 18" Tellerrad, Hinterachsgetriebe 335452, utv 6,17:1-8,39:1, UNS.
MTB mit 18" Tellerrad, Hinterachsgetriebe 335453, utv 5,43:1-7,39:1, UNS.
MTB mit 18" Tellerrad, Hinterachsgetriebe 335454, utv 6,67:1-9,08:1, UNS.

MTB con corona de 18",engranaje de puente trasero 335452, utv 6,17:1-8,39:1, UNS.
MTB con corona de 18",engranaje de puente trasero 335453, utv 5,43:1-7,39:1, UNS.
MTB con corona de 18",engranaje de puente trasero 335454, utv 6,67:1-9,08:1, UNS.

4. MTB bakaxelväxel 317565, utv 6,17:1-8, 57:1.
MTB bakaxelväxel 317857, utv 7,17:1-9, 97:1.
MTB Differential carrier 317565, ratios 6.17:1-8. 57:1.
MTB Differential carrier 317857, ratios 7.17:1-9, 97:1.
MRB Engrenage de pont arrière 317565, démult. 6.17:1-8, 57:1.
MRB Engrenage de pont arrière 317857, démult. 7.17:1-9, 97:1.
MTB Hinterachsgetriebe 317565, Untersetzung 6,17:1-8, 57:1.
MTB Hinterachsgetriebe 317857, Untersetzung 7,17:1-9, 97:1.
MTB Diferencial 317565, relaciones 6.17:1-8, 57:1.
MTB Diferencial 317857, relaciones 7.17:1-9, 97:1.

Sida / Page	32C	Grupp / Group	4	REPARATIONSSATS, KRAFTÖVERFÖRING / REPAIR KITS, POWER TRANSMISSION	Utgåva / Issue	1

100

Pos. / Fig.	Antal / Qty	Detalj nr / Part No	Benämning	Description	Sats/Kit	Anmärkning / Notes	
	1	273266-7	DIFFERENTIALDREVSATS. . .	DIFFERENTIAL GEAR KIT . .		1)	010
			L385, F85, B54, B57, B58, B615, B755	L385,F85,B54,B57, B58,B615,B755			020 030
	2		.DIFFERENTIALDREV	.DIFFERENTIAL GEAR. . . .	8		040
	4		.DIFFERENTIALDREV	.DIFFERENTIAL GEAR. . . .	8		050
	2	306924-2	.TRYCKBRICKA.	.THRUST WASHER.			060
	4	300921-4	.TRYCKBRICKA.	.THRUST WASHER.			070
			.....	.....			080
	1	273224-6	DIFFERENTIALDREVSATS. . .	DIFFERENTIAL GEAR KIT . .			090
			P142,P144,P145,P164, P180(B20)CH30001-.	P142,P144,P145,P164, P180(B20)CH30001-.			100 110
	2		.DIFFERENTIALDREV	.DIFFERENTIAL GEAR. . . .	8		120
	2		.DIFFERENTIALDREV	.DIFFERENTIAL GEAR. . . .	8		130

1. MTB Bakaxelväxel 323096 utv 6,14:1-8,38:1
MTB Differential carrier **323096**, ratios 6,14:1-8,38:1
MRB Engrenage de pont arrière **323096**, démult. 6,14:1-8,38:1
MTB Hinterachsgetriebe 323096, Untersetzung 6,14:1-8,38:1
MTB Diferencial 323096, relaciones 6,14:1-8,38:1

MTB Bakaxelväxel 323158 utv 6,14:1-8,38:1
MTB Differential carrier 323158, ratios 6,14:1-8,38:1
MRB Engrenage de pont arrière 323158, démult. 6,14:1-8,38:1
MTB Hinterachsgetriebe 323158, Untersetzung 6,14:1-8,38:1
MTB Diferencial 323158, relaciones 6,14:1-8,38:1

MTB Bakaxelväxel 329467 utv 7,17:1-9,77:1
MTB Differential carrier 329467, ratios 7,17:1-9,77:1
MRB Engrenage de pont arrière 329467, démult. 7,17:1-9,77:1
MTB Hinterachsgetriebe 329467, Untersetzung 7,17:1-9,77:1
MTB Diferencial 329467, relaciones 7,17:1-9,77:1

MTB Bakaxelväxel 329860 utv 5,57:1-7,60:1
MTB Differential carrier 329860, ratios 5,57:1-7,60:1
MRB Engrenage de pont arrière **329860**, démult. 5,57:1-7,60:1
MTB Hinterachsgetriebe 329860, Untersetzung 5,57:1-7,60:1
MTB Diferencial 329860, relaciones 5,57:1-7,60:1

Bakaxelväxel 335706 utv 6,65:1
Differential carrier 335706, ratio 6,65:1
Engrenage de pont arrière 335706, démult. 6,65:1
Hinterachsgetriebe 335706, Untersetzung 6,65:1
Diferencial 335706, relacion 6,65:1

MTB Bakaxelväxel 337060 utv 8,87:1-6,65:1
MTB **Differential carrier** 337060, ratios 8,87:1-6,65:1
MRB Engrenage de pont arrière 337060, démult. 8,87:1-6,65:1
MTB Hinterachsgetriebe 337060, Untersetzung 8,87:1-6,65:1
MTB Diferencial 337060, relaciones 8,87:1-6,65:1

MTB Bakaxelväxel 337216 utv 4,87:1-6,65:1
MTB Differential carrier 337216, ratios 4,87:1-6,65:1
MRB Engrenage de pont arrière 337216, démult. 4,87:1-6,65:1
MTB Hinterachsgetriebe 337216, Untersetzung 4,87:1-6,65:1
MTB Diferencial 337216, relaciones 4,87:1-6,65:1

MTB Bakaxelväxel 342803 utv 3,70:1-5,05:1
MTB Differential carrier 342803, ratios 3,70:1-5,05:1
MRB Engrenage de pont arrière 342803, démult. 3,70:1-5,05:1
MTB Hinterachsgetriebe 342803, Untersetzung 3,70:1-5,05:1
MTB Diferencial 342803, relaciones 3,70:1-5,05:1

Bakaxelväxel 343829 utv 8,38:1
Differential carrier 343829, ratio 8,38:1
Engrenage de pont arrière 343829, démult. 8,38:1
Hinterachsgetriebe 343829, Untersetzung 8,38:1
Diferencial 343829, relaciones 8,38:1

MTB Bakaxelväxel 344510 utv 4,87:1-6,54:1
MTB Differential carrier 344510, ratios 4,87:1-6,54:1
MRB Engrenage de pont arrière 344510, démult. 4,87:1-6,54:1
MTB Hinterachsgetriebe 344510, Untersetzung 4,87:1-6,54:1
MTB Diferencial 344510, relaciones 4,87:1-6,54:1

MTB Bakaxelväxel 344941 utv 4,33:1-5,89:1
MTB Differential carrier 344941, ratios 4,33:1-5,89:1
MRB Engrenage de pont arrière 344941, démult. 4,33:1-5,89:1
MTB Hinterachsgetriebe 344941, Untersetzung 4,33:1-5,89:1
MTB Diferencial 344941, relaciones 4,33:1-5,89:1

MTB Bakaxelväxel 344942 utv 4,33:1-5,89:1
MTB Differential carrier 344942, ratios 4,33:1-5,89:1
MRB Engrenage de pont arrière 344942, démult. 4,33:1-5,89:1
MTB Hinterachsgetriebe 344942, Untersetzung 4,33:1-5,89:1
MTB Diferencial 344942, relaciones 4,33:1-5,89:1

MTB Bakaxelväxel 384536 utv 3,70:1-5,05:1
MTB Differential carrier **384536**, ratios 3,70:1-5,05:1
MRB Engrenage de pont arrière 384536, démult. 3,70:1-5,05:1
MTB Hinterachsgetriebe **384536**, Untersetzung 3,70:1-5,05:1
MTB Diferencial 384536, relaciones 3,70:1-5,05:1

Sida / Page	Grupp / Group		Utgåva / Issue
32E	4	REPARATIONSSATS, KRAFTÖVERFÖRING / REPAIR KITS, POWER TRANSMISSION	1

Pos. / Fig.	Antal / Qty	Detalj nr / Part No	Benämning	Description	Sats/Kit	Anmärkning / Notes	
	1	384363-8	OLJETÄTNINGSSATS, EATON BAKAXEL	OIL SEAL KIT, EATON REAR AXLE			010
			L495.	L495.			020
	1	384362-0	.SLITRING	.WEAR RING.			030
	1	942186-8	.FILTRING	.FELT RING.			040
	1	942187-6	.OLJETÄTNINGSRING . . .	.OIL SEAL			050
			.....	.....			060
	1	276589-9	KONTAKTSATS, DIFFERENTIALSPÄRR	CONTACT KIT DIFFERENTIAL LOCK			070
			F86, N86, F88, FB88, N88, NB88	F86, N86, F88, FB88, N88, NB88			080 090 100 110
	2	120290-2	.BRICKA	.WASHER			120
	1		.ISOLERBRICKA	.INSULATING WASHER. . .	8		130
	1		.ISOLERBRICKA	.INSULATING WASHER. . .	8		140
	1	384364-6	.KONTAKTFJÄDER KMPL . . .	.CONTACT SPRING CMPL. .			150
	1		..KONTAKTFJÄDER	..CONTACT SPRING. . . .	8		160
	1		.SKRUV.	.SCREW.	8		170
	1	940179-5	.MUTTER	.NUT.			180
			.....	.....			190
	1	273264-2	TÄTNINGSRINGSATS, . . .	SEAL RING KIT,.			200
			BAKHJULSNAV	REAR WHEEL HUB.			210
			N84,F84,F85	N84,F84,F85			220
	1		.TÄTNINGSRING	.SEAL RING.	8		230
	1		.SLITRING	.WEAR RING.	8		240
			.....	.....			250
	1	273265-9	TÄTNINGSRINGSATS, BAKHJULSNAV	SEAL RING KIT, REAR WHEEL HUB			260 270
			F89 4X2,G89 4X2,F89 6X2, G89 6X2,F89 6X4,G89 6X4	F89 4X2,G89 4X2,F89 6X2, G89 6X2,F89 6X4,G89 6X4			280 290
	1		.TÄTNINGSRING	.SEAL RING.	8		300
	1		.SLITRING	.WEAR RING.	8		310

Utgåva / Issue 2	REPARATIONSSATS, KRAFTÖVERFÖRING / REPAIR KITS, POWER TRANSMISSION	Grupp / Group 4	Sida / Page 34

Pos. Fig.	Antal Qty	Detalj nr Part No	Benämning	Description	Sats/Kit	Anmärkning Notes
	. . . .		KRONHJUL OCH PINJONGSATS	CROWN WHEEL AND PINION KIT		
	1 . . .	273126-3	.P120,P130,P180,P220. . .	.P120,P130,P180,P220. . .		
	1 . . .		..KRONHJUL OCH PINJONG. .	..CROWN WHEEL AND PINION.		LAGERFÖRES EJ 384211
	1 . . .	80513-5	..BRICKA.	..WASHER.		
	1 . . .	88726-5	..MUTTER.	..NUT		
	10 . . .	191807-7	..SKRUV	..SCREW		
	3 . . .	281478-8	..BAKVÄXELOLJA 1,5 L. . .	..DIFFERENTIAL OIL 1,5 L.		
	. . . .		KRONHJUL OCH PINJONGSATS	CROWN WHEEL AND PINION KIT		
	1 . . .	273127-1	.P120,P130,P142,P144, .P145,P180,P210,P220	.P120,P130,P142,P144, .P145,P180,P210,P220		
	1 . . .		..KRONHJUL OCH PINJONG. .	..CROWN WHEEL AND PINION.		LAGERFÖRES EJ 384212
	1 . . .	80513-5	..BRICKA.	..WASHER.		
	1 . . .	88726-5	..MUTTER.	..NUT		
	10 . . .	191807-7	..SKRUV	..SCREW		
	3 . . .	281478-8	..BAKVÄXELOLJA 1,5 L. . .	..DIFFERENTIAL OIL 1,5 L.		
	. . . .		KRONHJUL OCH PINJONGSATS	CROWN WHEEL AND PINION KIT		
	1 . . .	273128-9	.P130,P180,P220 B20 . . .	.P130,P180,P220 B20 . . .		
	1 . . .		..KRONHJUL OCH PINJONG. .	..CROWN WHEEL AND PINION.		LAGERFÖRES EJ 384214
	1 . . .	80513-5	..BRICKA.	..WASHER.		
	1 . . .	88726-5	..MUTTER.	..NUT		
	10 . . .	191807-7	..SKRUV	..SCREW		
	3 . . .	281478-8	..BAKVÄXELOLJA 1,5 L. . .	..DIFFERENTIAL OIL 1,5 L.		
	. . . .		KRONHJUL OCH PINJONGSATS	CROWN WHEEL AND PINION KIT		
	1 . . .	273139-6	.P164	.P164		
	1 . . .		..KRONHJUL OCH PINJONG. .	..CROWN WHEEL AND PINION.		LAGERFÖRES EJ 384711
	1 . . .	80513-5	..BRICKA.	..WASHER.		
	1 . . .	88726-5	..MUTTER.	..NUT		
	10 . . .	191807-7	..SKRUV	..SCREW		
	3 . . .	281478-8	..BAKVÄXELOLJA 1,5 L. . .	..DIFFERENTIAL OIL 1,5 L.		
	. . . .		KRONHJUL OCH PINJONGSATS	CROWN WHEEL AND PINION KIT		
	1 . . .	273140-4	.P164	.P164		
	1 . . .		..KRONHJUL OCH PINJONG. .	..CROWN WHEEL AND PINION.		LAGERFÖRES EJ 384714
	1 . . .	80513-5	..BRICKA.	..WASHER.		
	1 . . .	88726-5	..MUTTER.	..NUT		
	10 . . .	191807-7	..SKRUV	..SCREW		
	3 . . .	281478-8	..BAKVÄXELOLJA 1,5 L. . .	..DIFFERENTIAL OIL 1,5 L.		
	1 . . .	273251-9	KRONHJULS OCH PINJONGSATS	CROWN WHEEL AND PINION KIT		
	. . . .		P182 BW35, P183 BW35. . .	P182 BW35, P183 BW35. . .		
	1 . . .	80513-5	.BRICKA	.WASHER		
	1 . . .	88726-5	.MUTTER	.NUT.		
	10 . . .	191807-7	.SKRUV.	.SCREW.		
	3 . . .	281478-8	.BAKVÄXELOLJA 1,5L. . . .	.DIFFERENTIAL OIL 1,5L. .		
	1 . . .		.KRONHJUL OCH PINJONG . .	.CROWN HWEEL AND PINION .	8	

Sida / Page	Grupp / Group		Utgåva / Issue
36	4	REPARATIONSSATS, KRAFTÖVERFÖRING / REPAIR KITS, POWER TRANSMISSION	2

Pos. / Fig.	Antal Qty 273 240	Antal Qty 273 241			Detalj nr / Part No	Benämning	Description	Sats/Kit	Anmärkning / Notes	
	1	.	.	.	273240-2	GUMMIBUSSNINGSSATS, BAKAXELUPPHÄNGNING	RUBBER BUSHING KIT REAR AXLE MOUNTING		(ENV)	004 005 010 020
	.	.	.	.		P120 (B16), P120 (B18) CH-225049, P130 (B18) CH-216949	P120 (B16),P120 (B18) CH-225049, P130 (B18) CH-216949			030 040 050
	.	1	.	.	273241-0	GUMMIBUSSNINGSSATS, BAKAXELUPPHÄNGNING	RUBBER BUSHING KIT REAR AXLE MOUNTING		(SPICER)	060 070
	.	.	.	.		P120 (B16), P120 (B18) CH-255049, P130 (B18) CH-216949.	P120 (B16, P120 (B18) CH-255049, P130 (B18) CH-216949.			080 090 100
	2	2	.	.	87033-7	.GUMMIBUSSNING.	.RUBBER BUSHING			110
	4	4	.	.	653168-5	.GUMMIKUDDE	.RUBBER CHUSION			120
	4	4	.	.	653461-4	.GUMMIKUDDE	.RUBBER CHUSION			130
	2	2	.	.	662797-0	.GUMMIBUSSNING.	.RUBBER BUSHING			140
	2	.	.	.	653460-6	.GUMMIKUDDE	.RUBBER CHUSION			150
	.	2	.	.	663972-8	.GUMMIKUDDE	.RUBBER CHUSION			160
	4	4	.	.	950354-1	.MUTTER	.NUT.			170
	2	2	.	.	950356-6	.MUTTER	.NUT.			180
	8	8	.	.	950366-5	.MUTTER	.NUT.			190
	.	.	.	.		.....	.....	-		200
	1	.	.	.	273230-3	REPARATIONSSATS, TRYCKLUFTCYLINDER	REPAIR KIT, PNEUMATIC CYLINDER			210 220
	.	.	.	.		NB88 6X4,FB88 6X4, G88 6X4,FB89 6X4, G89 6X4.	NB88 6X4,FB88 6X4, G88 6X4,FB89 6X4, G89 6X4			230 240 250
	1	.	.	.		.RING	.RING	8		260
	1	.	.	.		.PACKNING	.GASKET	8		270
	1	.	.	.		.FILTER	.FILTER	8		280
	2	.	.	.		.TÄTNINGSRING	.SEAL RING.	8		290
	1	.	.	.		.GUMMIKÅPA.	.RUBBER CASING.	8		300

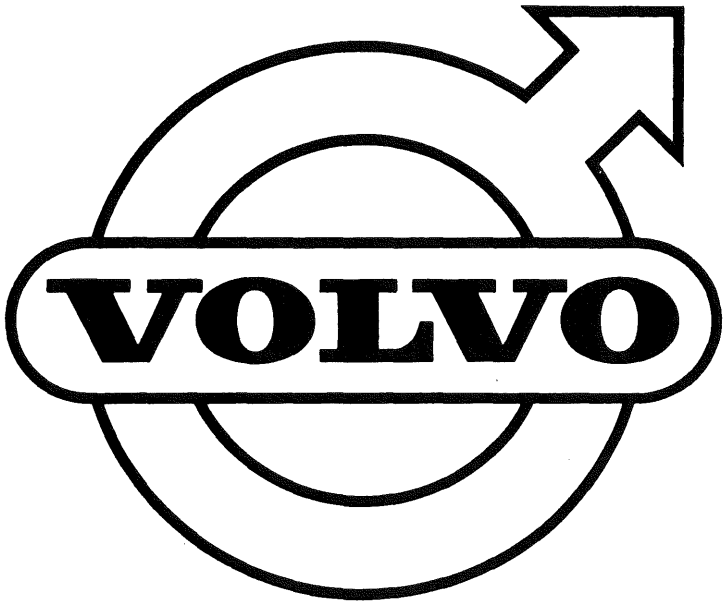
VOLVO

GRUPP 5
Bromsar

INNEHÅLLSFÖRTECKNING

Se sida 1B

GROUP 5
Brakes

INDEX

See page 1B

GROUPE 5
Freins

TABLE DES MATIERES

Voir page 1C

GRUPPE 5
Bremsen

INHALTSVERZEICHNIS

S. Seite 1C

GRUPO 5
Frenos

INDICE

Véase pág. 1C

INNEHÅLLSFÖRTECKNING

Reparationssats för bromsar:

. Bromsbelägg ..... Sida 2
. Styrpinnesats för bromsbackar ..... Sida 16
. Bromsventil ..... Sida 18
. Trycksäkringsventil ..... Sida 20
. Framhjulsbroms ..... Sida 22
. Bakhjulsbroms ..... Sida 24
. Hjulcylinder ..... Sida 26
. Huvudcylinder ..... Sida 32
. Vacuumbromscylinder ..... Sida 38
. Avlastningsmekanism, kompressor ..... Sida 40
. Servobromscylinder ..... Sida 42
. Vacuumpump ..... Sida 48
. Fördröjningsventil ..... Sida 50
. Förbromsningsrelä, reläventil, trycksäkringsventil ..... Sida 52
. Styrventil ..... Sida 56
. Handbromswire ..... Sida 60
. Handbroms, mittplacerad ..... Sida 60
. Handbroms ..... Sida 60
. Justerhävarm, automatisk ..... Sida 62

INDEX

Repair kits for brakes:

. Brake lining ..... Page 2
. Guide pin kit for brake shoes ..... Page 16
. Brake valve ..... Page 18
. Pressure retaining valve ..... Page 20
. Front wheel brakes ..... Page 22
. Rear wheel brakes ..... Page 24
. Wheel cylinder ..... Page 26
. Master cylinder ..... Page 32
. Vacuum brake cylinder ..... Page 38
. Unloading machanism, compressor ..... Page 40
. Servo brake cylinder ..... Page 42
. Vacuum pump ..... Page 48
. Time-lag valve ..... Page 50
. Foot brake relay, relay valve, pressure retaining valve ..... Page 52
. Control valve ..... Page 56
. Handbrake wire ..... Page 60
. Handbrake, tunnel installation ..... Page 60
. Handbrake ..... Page 60
. Slack adjuster, automatic ..... Page 62

TABLE DES MATIERES

Jeu de réparations de freins:

. Garnitures de freins ..... Page 2
. Points fixes pour segments de freins ..... Page 16
. Soupape de frein ..... Page 18
. Soupape d'isolement ..... Page 20
. Frein de roues avant ..... Page 22
. Frein de roues arrière ..... Page 24
. Cylindre de freins ..... Page 26
. Cylindre principal de freins ..... Page 32
. Cylindre de frein à dépression ..... Page 38
. Mécanisme de décharge, compresseur ..... Page 40
. Servo-cylindre de freinage ..... Page 42
. Pompe à vide ..... Page 48
. Valve de retardement ..... Pgge 50
. Relais de prix freinage, soupape de relais, soupape d'isolement ..... Page 52
. Soupape de guidage ..... Page 56
. Cable de frein à main ..... Page 60
. Frein à main, placé centralement ..... Page 60
. Frein à main ..... Page 60
. Levier d'ajustage, automatique ..... Page 62

INHALTSVERZEICHNIS

Reparatursatz für Bremsen:

. Bremsbeläge ..... Seite 2
. Führungsstiftsatz für Bremsbacken ..... Seite 16
. Bremsventil ..... Seite 18
. Drucksicherungsventil ..... Seite 20
. Vorderradbremse ..... Seite 22
. Hinterradbremse ..... Seite 24
. Radzylinder ..... Seite 26
. Hauptzylinder ..... Seite 32
. Vakuumbremszylinder ..... Seite 38
. Entlastungsmechanismus, Luftpresser ..... Seite 40
. Servobremszylinder ..... Seite 42
. Vakuumpumpe ..... Seite 48
. Verzögerungsventil ..... Seite 50
. Vorbremsrelais, Relaisventil, Drucksicherungsventil ..... Seite 52
. Steuerventil ..... Seite 56
. Drahtzug für Feststellbremse ..... Seite 60
. Handbremse, Mittellage ..... Seite 60
. Handbremse ..... Seite 60
. Einstellhebel, automatisch ..... Seite 62

INDICE

Juego de reparaciones para frenos:

. Forros de freno ..... Página 2
. Juego de espigas para zapatas de freno ..... Página 16
. Válvula de freno ..... Página 18
. Válvula aseguradora de presión ..... Página 20
. Freno de rueda delantera ..... Página 22
. Freno de ruedas traseras ..... Página 24
. Cilindro de rueda ..... Página 26
. Cilindro principal ..... Página 32
. Cilindro de freno de vacío ..... Página 38
. Mecanismo de descarga, compresor ..... Página 40
. Cilindro servo, freno ..... Página 42
. Bomba de vacío ..... Página 48
. Válvula retardadora ..... Página 50
. Relé de prefrenado, válvula relé, válvula aseguradora de presión ..... Página 52
. Válvula de mando ..... Página 56
. Cable del freno de mano ..... Página 60
. Freno de mano, posición central ..... Página 60
. Freno de mano ..... Página 60
. Palanca de ajuste, automática ..... Página 62

Sida / Page	2	Grupp / Group	5	REPARATIONSSATS, BROMSAR / REPAIR KITS, BRAKES	Utgåva / Issue	1

Pos. / Fig.	Antal Qty 275 800	275 814	275 846	275 861	Detalj nr / Part No	Benämning	Description	Sats/Kit	Anmärkning / Notes	
										004 005
	1	-	-	-	275800-1	BROMSBELÄGGSATS	BRAKE LINING KIT.		1,2,3,4,5) TRB	010
	2	-	-	-		-BELÄGG	-LINING	8		020
	2	-	-	-		-BELÄGG	-LINING	8		030
	40	-	-	-	952494-3	-NIT.	-RIVET.			040
										050
	-	1	-	-	275814-2	BROMSBELÄGGSATS	BRAKE LINING KIT.		1,3,5,6) TRB	060
	-	2	-	-		-BELÄGG	-LINING	8		070
	-	2	-	-		-BELÄGG	-LINING	8		080
										090
	-	-	1	-	275846-4	BROMSBELÄGGSATS	BRAKE LINING KIT.		1,2,7,8)	100
	-	-	2	-		-BELÄGG	-LINING	8		110
	-	-	2	-		-BELÄGG	-LINING	8		120
	-	-	40	-	952494-3	-NIT.	-RIVET.			130
										140
	-	-	-	1	275861-3	BROMSBELÄGGSATS	BRAKE LINING KIT.		1,6,7,9)	150
	-	-	-	2		-BELÄGG	-LINING	8		160
	-	-	-	2		-BELÄGG	-LINING	8		170
										180
	275	275	275	275						190
	848	863	862	806						200
	1	-	-	-	275848-0	BROMSBELÄGGSATS	BRAKE LINING KIT.		1,2,7,9,11,12) TRB	210
	2	-	-	-		-BELÄGG	-LINING	8		220
	2	-	-	-		-BELÄGG	-LINING	8		230
	40	-	-	-	952494-3	-NIT.	-RIVET.			240
										250
	-	1	-	-	275863-9	BROMSBELÄGGSATS	BRAKE LINING KIT.			260
	-	2	-	-		-BELÄGG	-LINING	8		270
	-	2	-	-		-BELÄGG	-LINING	8		280
										290
	-	-	1	-	275862-1	BROMSBELÄGGSATS	BRAKE LINING KIT.		1,6,8,11,12) TRB	300
	-	-	2	-		-BELÄGG	-LINING	8		310
	-	-	2	-		-BELÄGG	-LINING	8		320
										330
	-	-	-	1	275806-8	BROMSBELÄGGSATS	BRAKE LINING KIT.		1,2,8,10) TRB	340
	-	-	-	4		-BELÄGG	-LINING	8		350
	-	-	-	45	952494-3	-NIT.	-RIVET.			360
										370
	275	275	275	275						380
	847	849	820	858						390
	1	-	-	-	275847-2	BROMSBELÄGGSATS	BRAKE LINING KIT.		1,2,8,11,12) TRB	400
	2	-	-	-		-BELÄGG	-LINING	8		410
	2	-	-	-		-BELÄGG	-LINING	8		420
										430
	-	1	-	-	275849-8	BROMSBELÄGGSATS	BRAKE LINING KIT.		13) SKB	440
	-	4	-	-		-BROMSKLOTS	-BRAKE PAD.	8		450
										460
	-	-	1	-	275820-9	BROMSBELÄGGSATS	BRAKE LINING KIT.		2) SKB, P120, P130, P180	470
	-	-	4	-		-BELÄGG	-LINING	8		480
	-	-	40	-	191905-9	-NIT.	-RIVET.			490
										500
	-	-	-	1	275858-9	BROMSBELÄGGSATS	BRAKE LINING KIT		6) SKB, P120, P130, P180, P220	510 520
	-	-	-	4		-BELÄGG	-LINING	8		530

1. För 2 hjul.
   For 2 wheels.
   Pour 2 roues.
   Für 2 Räder.
   Para dos ruedas.

2. Avsedd för nitning.
   For riveting.
   Destiné au rivetage.
   Vorgesehen zum Nieten.
   Destinado para remachado.

3. P110 ch -207865 excl. 205370-205374, 207045-207173, 207212-207801.
   P120 bakhjul, Ch -15238 excl. 14986, 14987, 15069-15072, 15075-15081, 15084, 15097-15105, 15178 -15185, TRB.
   P110 ch -207865 excl. 205370-205374, 207045-207173, 207212-207801.
   P120 rear wheel, Ch -15238 excl. 14986, 14987, 15069-15072, 15075-15081, 15084, 15097-15105, 15178-15185, TRB.
   P110 ch -207865 excl. 205370-205374, 207045-207173, 207212-207801.
   P120 roue arrière, Ch -15238 excl. 14986, 14987, 15069-15072, 15075-15081, 15084, 15097-15105, 15178-15185, TRB.
   P110 ch -207865 excl. 205370-205374, 207045-207173, 207212-207801.
   P120 Hinterrad, Ch -15238 excl. 14986, 14987, 15069-15072, 15075-15081, 15084, 15097-15105, 15178-15185, TRB.
   P110 ch -207865 excl. 205370-205374, 207045-207173, 207212-207801.
   P120 Rueda trasera, Ch 15238 excl. 14986, 14987, 15069-15072, 15075-15081, 15084, 15097-15105, 15178-15185, TRB.

4. P 444 A.

5. P444 ch 131918-. P44505-P44508 ch -27153. P44511 ch -3830. P444 B-K.

6. Avsedd för limning.
   For bonding.
   Destiné au collage.
   Vorgesehen zum Ankleben.
   Destinado para encolado.

7. P110 ch 207866-, incl. 205370-205374, 207045-207173, 207212-207801.
   P210. P44505-P44508 ch 27154-. P44511 ch 3831-.

8. För framhjul.
   For front wheel.
   Pour roue avant.
   Für Vorderrad.
   Para rueda delantera.

9. För bakhjul.
   For rear wheel.
   Pour roue arrière.
   Für Hinterrad.
   Para rueda trasera.

10. P120 ch -15238, excl. 14986, 14987, 15069-15072, 15075-15081, 15084, 15097-15105, 15178-15185.

11. P130. P220 ch -17949.

12. P120 ch 15239-, incl. 14986, 14987, 15069-15072, 15075-15081, 15084, 15097-15105, 15178-15185.

13. P120 ch -225049, P120 (B18A) ch 225050-.
    P130 ch -216949, P130 (B18A) ch 216950-279899.
    P180 ch 7000-12393, 12397-12417, 12436.

Sida / Page	Grupp / Group	REPARATIONSSATS, BROMSAR / REPAIR KITS, BRAKES	Utgåva / Issue
4	5		1

Pos. / Fig.	Antal Qty 275 819	275 869	275 872	272 568	Detalj nr / Part No	Benämning	Description	Sats/Kit	Anmärkning / Notes	
										004
										005
	1	.	.	.	275819-1	BROMSKLOTSSATS, FRAMHJUL.	BRAKE PAD KIT,FRONT WHEEL		P180 CH-6999	010
	4	.	.	.		.BROMSKLOTS	.BRAKE PAD.	8		020
										030
	.	1	.	.	275869-6	BROMSKLOTSSATS,FRAMHJUL .	BRAKE PAD KIT,FRONT WHEEL		2) SKB	040
	.	4	.	.		.BROMSKLOTS	.BRAKE PAD.	8		050
										060
	.	.	1	.	275872-0	BROMSBELÄGGSATS, BAKHJUL	BRAKE LINING KIT, REAR WHEEL		1) P180 CH 12394-12396, 12418-12435,12437-SKB	070 080
	.	.	4	.		.BELÄGG	.LINING	8		090
	.	.	40	.	191905-9	.NIT.	.RIVET.			100
										110
	.	.	.	1	272568-7	BROMSKLOTSSATS, FRAMHJUL	BRAKE PAD KIT, FRONT WHEEL		ATE,P142,P144 P145,P164 CH 52790-.	120 130
	.	.	.	4		.BROMSKLOTS	.BRAKE PAD.	8		140
	.	.	.	.						150
	272	272	272	275						160
	566	569	567	894						170
	1	.	.	.	272566-1	BROMSKLOTSSATS, FRAMHJUL	BRAKE PAD KIT, FRONT WHEEL		GIRLING, P130 CH 31250-. P180 CH 28300-.P220 CH 70300-.,P142,P144,P145 EXCL VENV,P164 CH-52789 182 CH 30001-.183	180 190 200 210 220
	4	.	.	.		.BROMSKLOTS	.BRAKE PAD.	8		230
										240
	.	1	.	.	272569-5	BROMSKLOTSSATS, BAKHJUL	BRAKE PAD KIT, REAR WHEEL		ATE, P142, P144, P145 P164 CH 52790-.	250 260
	.	4	.	.		.BROMSKLOTS	.BRAKE PAD.	8		270
										280
	.	.	1	.	272567-9	BROMSKLOTSSATS, BAKHJUL	BRAKE PAD KIT, REAR WHEEL		GIRLING,P180 CH 30001-. P142, P144, P145 EXCL VENV, P164 CH-52789, 182 CH 30001-.,183.	290 300 310 320
	.	.	4	.		.BROMSKLOTS	.BRAKE PAD.	8		330
										340
	.	.	.	1	275894-4	BROMSKLOTSSATS,FRAMHJJL .	BRAKE PAD KIT,FRONT WHEEL		SPEC. UTF. 1510, 1523	350
	.	.	.	4		.BROMSKLOTS	.BRAKE PAD.	8		360
										370
	275	.	.	.						380
	895	.	.	.						390
	1	.	.	.	275895-1	BROMSKLOTSSATS,BAKHJUL. .	BRAKE PAD KIT,REAR WHEEL.		SPEC. UTF. 1510, 1523	400
	4	.	.	.		.BROMSKLOTS	.BRAKE PAD.	8		410
	.	.	.	.						420

1. Avsedd för nitning.
   For riveting.
   Destiné au rivetage.
   Vorgesehen zum Nieten.
   Destinado para remachado.

2. P120 (B18D) ch 225050-.
   P130 (B18B, B18D) ch 216950-279899.
   P130 ch 279900-312499.
   P180 ch 12394-12396, 12418-12435, 12437-28299.
   P220 ch 17950-70299.

Utgåva / Issue 1	REPARATIONSSATS, BROMSAR / REPAIR KITS, BRAKES	Grupp / Group 5	Sida / Page 5

Sida / Page 6	Grupp / Group 5	REPARATIONSSATS, BROMSAR / REPAIR KITS, BRAKES	Utgåva / Issue 1

Pos. / Fig.	Antal Qty 275 875	275 873	275 880	275 881	Detalj nr / Part No	Benämning	Description	Sats/Kit	Anmärkning / Notes	
	1	.	.	.	275875-3	BROMSBELÄGGSATS	BRAKE LINING KIT.		2,3,4,5)	010
	2	.	.	.		.BELÄGG	.LINING	8		020
	30	.	.	.	17460-7	.NIT.	.RIVET.			030
										040
	.	1	.	.	275873-8	BROMSBELÄGGSATS	BRAKE LINING KIT.		2,3,4,6)	050
	.	2	.	.		.BELÄGG	.LINING	8		060
	.	35	.	.	17461-5	.NIT.	.RIVET.			070
										080
	.	.	1	.	275880-3	BROMSBELÄGGSATS	BRAKE LINING KIT.		2,3,7)	090
	.	.	2	.		.BELÄGG	.LINING	8		100
	.	.	35	.	17461-5	.NIT.	.RIVET.			110
										120
	.	.	.	1	275881-1	BROMSBELÄGGSATS	BRAKE LINING KIT.		2,3,8)	130
	.	.	.	2		.BELÄGG	.LINING	8		140
	.	.	.	35	17461-5	.NIT.	.RIVET.			150
										160
	272	272	275	.						170
	545	547	835	.						180
	1	.	.	.	272545-5	BROMSBELÄGGSATS	BRAKE LINING KIT.		2,3,9)	190
	2	.	.	.		.BELÄGG	.LINING	8		200
	2	.	.	.		.BELÄGG	.LINING	8		210
	40	.	.	.	17432-6	.NIT.	.RIVET.			220
										230
	.	1	.	.	272547-1	BROMSBELÄGGSATS	BRAKE LINING KIT.		2,3,10)	240
	.	2	.	.		.BELÄGG	.LINING	8		250
	.	2	.	.		.BELÄGG	.LINING	8		260
	.	45	.	.	17432-6	.NIT.	.RIVET.			270
										280
	.	.	1	.	275835-7	BROMSBELÄGGSATS	BRAKE LINING KIT.		2,3,11)	290
	.	.	1	.		.BELÄGG	.LINING	8		300
	.	.	1	.		.BELÄGG	.LINING	8		310
	.	.	35	.	17428-4	.NIT.	.RIVET.			320
										330

004
005

1. För 2 hjul.
   For 2 wheels
   Pour 2 roues.
   Für 2 Räder.
   Para dos ruedas.

2. Avsedd för nitning
   For riveting.
   Destiné au rivetage.
   Vorgesehen zum Nieten.
   Destinado para remachado.

3. För 1 hjul
   For 1 wheel.
   Pour 1 roue.
   Für 1 Rad.
   Para 1 rueda.

4. Fram- och bakhjul.
   Front and rear wheel.
   Roues AV et AR.
   Vorder- und Hinterräder.
   Ruedas delanteras y traseras.

5. F82(L4251).F82B (L4201). L221-224 (framhjul). L231-234 (framhjul).
   L341-342 ch 2101-. L360, L365, L370, L375 (framhjul).
   L4301 ch -2329, exkl. 2153-2207, 2301-2312, 2315-2326.

   F82 (L4251). F82B (L4201). L221-224 (front wheel). L231-234 (front wheel).
   L341-342 ch 2101-. L360, L365, L370, L375 (front wheel).
   L4301 ch -2329, excl. 2153-2207, 2301-2312, 2315-2326.

   F82 (L4251). F82B (L4201). L221-224(roues AV). L231-234 (roues AV).
   L341-342 ch 2101-. L360, L365, L370, L375 (roues AV).
   L4301 ch -2329, excl. 2153-2207, 2301-2312, 2315-2326.

   F82 (L4251). F82B (L4201). L221-224 (Vorderräder). L231-234 (Vorderräder).
   L341-342 ch 2101-. L360, L365, L370, L375 (Vorderräder).
   L4301 ch -2329, excl. 2153-2207, 2301-2312, 2315-2326.

   F82 (L4251). F82B (L4201). L221-224 (ruedas delanteras). L231-234 (ruedas delanteras).
   L341-342 ch 2101-. L360, L365, L370, L375 (ruedas delanteras).
   L4301 ch -2329, excl. 2153-2207, 2301-2312, 2315-2326.

6. F83 (L4351). F83B (L4301). L221-224 (bakhjul). L231-234 (bakhjul).
L246-249 (framhjul). L248-249 LF (framhjul). L248-249 LF (löphjul).
L360, L365, L370, L375 (bakhjul). L3850-3852.(framhjul). L3850-3852 (löphjul).
L3854 (framhjul). L3950-3952 (framhjul). L3952 (löphjul).
L4301 ch 2330- inkl. 2153-2207, 2301-2312, 2315-2326 (framhjul).
L4301 (bakhjul). L4351 (fram- och bakhjul). L4650-4750 (framhjul).
L4850-4852 VHB, THB (fram- och löphjul). L4854 VHB (framhjul).
L4950-4952 (fram- och löphjul). N84 (framhjul). B514 , B614 (framhjul).

F83 (L4351). F83B (L4301). L221-224 (rear wheels). L231-234 (rear wheels).
L246-249 (front wheels). L248-249 LF (front wheels). L248-249 LF (trailing wheels).
L360, L365, L370, L375 (rear wheels). L3850-3852 (front wheels). L3850-3852 (trailing wheels).
L3854 (front wheels). L3950-3952 (front wheels). L3952 (trailing wheels).
L4301 ch 2330-, incl. 2153-2207, 2301-2312, 2315-2326 (front wheels).
L4301 (rear wheels). L4351 (front and rear wheels). L4650-4750 (front wheels).
L4850-4852 VHB, THB (front and trailing wheels). L4854 VHB (front wheels).
L4950-4952 (front and trailing wheels). N84 (front wheels). B514, B614 (front wheels).

F83 (L4351). F83B (L4301). L221-224 (roues AR). L231-234 (roues AR).
L246-249 (roues AV). L248-249 LF (roues AV). L248-249 LF (roues porteuses).
L360, L365, L370, L375 (roues AR). L3850-3852 (roues AV). L3850-3852 (roues porteuses).
L3854 (roues AV). L3950-3952 (roues AV). L3952 (roues porteuses).
L4301 ch 2330-, incl. 2153-2207, 2301-2312, 2315-2326 (roues AV).
L4301 (roues AR). L4351 (roues AV et AR). L4650-4750 (roues AV).
L4850-4852 VHB, THB (roues AV et porteuses). L4854 VHB (roues AV).
L4950-4952 (roues AV et porteuses). N84 (roues AV). B514, B614 (roues AV).

F83 (I4351). F83B (I4301). L221-224 (Hinterräder). L231-234 (Hinterräder).
L246-249 (Vorderräder). L248-249 LF (Vorderräder). L248-249 LF (Schleppräder).
L360, L365, L370, L375 (Hinterräder). L3850-3852 (Vorderräder). L3850-3852 (Schleppräder).
L3854 (Vorderräder), L3950-3952 (Vorderräder). L3952 (Schleppräder) .
L4301 ch -2330-, incl. 2153-2207, 2301-2312, 2315-2326 (Vorderräder).
L4301 (Hinterräder). L4351 (Vorder- und Hinterräder). L4650-4750 (Vorderräder).
L4850-4852 VHB, THB (Vorder- und Schleppräder). L4854 VHB (Vorderräder).
L4950-4952 (Vorder- und Schleppräder). N84 (Vorderräder). B514, B614 (Vorderräder).

F83 (L4351), F83B (L4301). L221-224 (ruedas traseras). L231-234 (ruedas traseras).
L246-249 (ruedas delanteras). L248-249 LF (ruedas delanteras). L248-249 LF (ruedas de apoyo).
L360, L365, L370, L375 (ruedas traseras). L3850-3852 (ruedas delanteras). L3850-3852 (ruedas de apoyo).
L3854 (ruedas delanteras). L3950-3952 (ruedas delanteras). L3952 (ruedas de apoyo).
L4301 ch 2330-, incl. 2153-2207, 2301-2312, 2315-2326 (ruedas delanteras).
L4301 (ruedas traseras. L4351 (ruedas delanteras y traseras). L4650-4750 (ruedas delanteras).
L4850-4852 VHB, THB (ruedas delanteras y de apoyo). L4854 VHB (ruedas delanteras).
L4950-4952 (ruedas delanteras y de apoyo). N84 (ruedas delanteras). B514, B614 (ruedas delanteras).

7. F85 (framhjul). L4751 (framhjul).
F85 (front wheels). L4751 (front wheels).
F85 (roues AV). L4751 (roues AV).
F85 (Vorderräder). L4751 (Vorderräder).
F85 (ruedas delanteras). L4751 (ruedas delanteras).

8. F85 (bakhjul). L4751 (bakhjul). N84 (bakhjul).
F85 (rear wheels). L4751 (rear wheels). N84 (rear wheels).
F85 (roues AR). L4751 (roues AR). N84 (roues AR).
F85 (Hinterräder). L4751 (Hinterräder). N84 (Hinterräder).
F85 (ruedas traseras). L4751 (ruedas traseras). N85 (ruedas traseras).

9. F86 (framhjul). F88, FB88 (fram- och löphjul).
N86 (framhjul). N88, NB88 (fram- och löphjul).

F86 (front wheels). F88, FB88 (front and trailing wheels).
N86 (front wheels). N88, NB88 (front and trailing wheels).

F86 (roues AV). F88, FB88 (roues AV et porteuses)..
N86 (roues AV). N88, NB88 (roues AV et porteuses).

F86 (Vorderräder). F88, FB88 (Vorder- und Schleppräder).
N86 (Vorderräder). N88, NB88 (Vorder- und Schleppräder).

F86 (ruedas delanteras). F88, FB88 (ruedas delanteras y de apoyo).
N86 (ruedas delanteras). N88, NB88 (ruedas delanteras y de apoyo).

10. F86 (bakhjul). F88, FB88 (bakhjul).
N86 (bakhjul). N88, NB88 (bakhjul).

F86 (rear wheels). F88, FB88 (rear wheels).
N86 (rear wheels). N88, NB88 (rear wheels).

F86 (roues AR). F88, FB88 (roues AR).
N86 (roues AR). N88, NB88 (roues AR).

F86 (Hinterräder). F88, FB88 (Hinterräder).
N86 (Hinterräder). N88, NB88 (Hinterräder).

F86 (ruedas traseras). F88, FB88 (ruedas traseras).
N86 (ruedas traseras). N88, NB88 (ruedas traseras).

11. LV83-95. LV120-128. LV180-193, LV180-193 LF (framhjul). L290-293, L290-293 LF (framhjul).
LV83-95. LV120-128. LV180-193, LV180-193 LF (front wheels). L290-293, L290-293 LF (front wheels).
LV83-95. LV120-128. LV180-193, LV180-193 LF (roues AV). L290-293, L290-293 LF (roues AV).
LV83-95. LV120-128. LV180-193, LV180-193 LF (Vorderräder). L290-293, L290-293 LF (Vorderräder).
LV83-95. LV120-128. LV180-193, LV180-193 LF (ruedas delanteras). L290-293, L290-293 LF (ruedas delanteras).

Sida / Page	8	Grupp / Group	5	REPARATIONSSATS, BROMSAR / REPAIR KITS, BRAKES	Utgåva / Issue	1

Pos. / Fig.	Antal Qty 275 836	275 837	275 874	275 824	Detalj nr / Part No	Benämning	Description	Sats/Kit	Anmärkning / Notes	
	1	.	.	.	275836-5	BROMSBELÄGGSATS, FRAMHJUL	BRAKE LINING KIT, FRONT WHEEL		1,2) LV 130-148, LV 136-148LF, LV151-154, LV153-154LF, B512-513	004 005 010 020 030
	1	.	.	.		.BELÄGG	.LINING	8		040
	1	.	.	.		.BELÄGG	.LINING	8		050
	30	.	.	.	17428-4	.NIT.	.RIVET.			060
										070
	.	1	.	.	275837-3	BROMSBELÄGGSATS, ...	BRAKE LINING KIT, ...		1,2,3)	080
	.	2	.	.		.BELÄGG	.LINING	8		090
	.	40	.	.	17428-4	.RIVET.	.RIVET.			100
										110
	.	.	1	.	275874-6	BROMSBELÄGGSATS, ...	BRAKE LINING KIT, ...		1,2,4) VHB, THB	120
	.	.	2	.		.BELÄGG	.LINING	8		130
	.	.	35	.	17461-5	.NIT.	.RIVET.			140
										150
	.	.	.	1	275824-1	BROMSBELÄGGSATS, HANDBROMS	BRAKE LINING KIT, HANDBRAKE		2,5) SEN UTF CH 457-. L246-249,L3850-3852 L3854,L4850,L4852,L4854 B512-514,B6150	160 170 180 190
	.	.	.	1		.BELÄGG	.LINING	8		200
	.	.	.	12	952514-8	.NIT.	.RIVET.			210
										220
	275	275	276	275						230
	825	897	448	826						240
	1	.	.	.	275825-8	BROMSBELÄGGSATS, HANDBROMS	BRAKE LINING KIT, HANDBRAKE		2,6) SEN UTF, CH 457-. L246-249,L3850-3852 L3854,L4850,L4852,L4854 B512-514,B6150.	250 260 270 280
	1	.	.	.		.BELÄGG	.LINING	8		290
	14	.	.	.	952514-8	.NIT.	.RIVET.			300
							.....			310
	.	1	.	.	275897-7	BROMSBELÄGGSATS, FRAM-OCH BAKHJUL	BRAKE LINING KIT, FRONT AND REAR WHEELS		2,7) L3314	320 330
	.	2	.	.		.BELÄGG	.LINING	8		340
	.	2	.	.		.BELÄGG	.LINING	8		350
	.	50	.	.	952494-3	.NIT.	.RIVET.			360
										370
	.	.	1	.	276448-8	BROMSBELÄGGSATS, HANDBROMS	BRAKE LINING KIT, HANDBRAKE		2) L3314	380 390
	.	.	2	.		.BELÄGG	.LINING	8		400
	.	.	20	.		.NIT.	.RIVET.	8		410
										420
	.	.	.	1	275826-6	BROMSBELÄGGSATS, HANDBROMS	BRAKE LINING KIT, HANDBRAKE		2,5) L3950,L3952,L3953, L4950,L4952,L4953,B626-627,B635,B655,B725	430 440 450
	.	.	.	1		.BELÄGG	.LINING	8		460
	.	.	.	12	952514-8	.NIT.	.RIVET.			470
										480

1. För 1 hjul.
   For 1 wheel.
   Pour 1 roue.
   Für 1 Rad.
   Para 1 rueda.

2. Avsedd för nitning.
   For riveting.
   Destiné au rivetage.
   Vorgesehen zum Nieten.
   Destinado para remachado.

3. LV180-193 bakhjul.
   LV180-193 LF bakhjul.
   LV180-193 LF löphjul.
   L290-293 bakhjul
   L291-293 LF bakhjul
   L291-293 LF löphjul.
   B512-513 bakhjul
   B514 bakhjul

   LV180-193 rear wheels.
   LV180-193 LF rear wheels.
   LV180-193 LF trailing wheels.
   L290-293 rear wheels.
   L291-293 LF rear wheels.
   L291-293 LF trailing wheels.
   B512-513 rear wheels.
   B514 rear wheels.

   LV180-193 roues AR.
   LV180-193 LF roues AR.
   LV180-193 LF roues porteuses.
   L290-293 roues AR.
   L291-293 LF roues AR.
   L291-293 LF roues porteuses.
   B512-513 roues AR.
   B514 roues AR.

   LV180-193 Hinterräder.
   LV180-193 LF Hinterräder.
   LV180-193 LF Schleppräder.
   L290-293 Hinterräder.
   L291-293 LF Hinterräder.
   L291-293 LF Schleppräder.
   B512-513 Hinterräder.
   B514 Hinterräder.

   LV180-193 ruedas traseras.
   LV180-193LF ruedas traseras.
   LV180-193 LF ruedas de apoyo.
   L290-293 ruedas traseras.
   L291-293 LF ruedas traseras.
   L291-293 LF ruedas de apoyo.
   B512-513 ruedas traseras.
   B514 ruedas traseras.

4. L246-249 bakhjul.
   L248-249 LF bakhjul.
   L3850-3852 bakhjul.
   L3854 bakhjul.
   L3950-3952 bakhjul.
   L4650-4750 bakhjul.
   L4850, L4852 bakhjul.
   L4854 bakhjul,
   L4950, L4952 bakhjul.

   L246-249 rear wheels.
   L248-249 LF rear wheels.
   L3850-3852 rear wheels.
   L3854 rear wheels.
   L3950-3952 rear wheels.
   L4650-4750 rear wheels.
   L4850, L4852 rear wheels.
   L4854 rear wheels.
   L4950, L4952 rear wheels.

   L246-249 roues AR.
   L248-249 LF roues AR.
   L3850-3852 roues AR.
   L3854 roues AR.
   L3950-3952 roues AR.
   L4650-4750 roues AR.
   L4850, L4852 roues AR.
   L4854 roues AR.
   L4950, L4952 roues AR.

   L246-249 Hinterräder.
   L248-249 LF Hinterräder.
   L3850-3852 Hinterräder.
   L3854 Hinterräder.
   L3950-3952 Hinterräder.
   L4650-4750 Hinterräder.
   L4850, L4852 Hinterräder.
   L4854 Hinterräder.
   L4950, L4952 Hinterräder.

   L246-249 ruedas traseras.
   L248-249 LF ruedas traseras.
   L3850-3852 ruedas traseras.
   L3854 ruedas traseras.
   L3950-3952 ruedas traseras.
   L4650-4750 ruedas traseras.
   L4850, L4852 ruedas traseras.
   L4854 ruedas traseras.
   L4950, L4952 ruedas traseras.

5. Kort belägg.
   Short lining.
   Garniture de frein (courte).
   Kurzer Belag.
   Forro corto.

6. Långt belägg.
   Long lining.
   Garniture de frein (longue).
   Langer Belag.
   Forro largo.

7. För 2 hjul.
   For 2 wheels.
   Pour 2 roues.
   Fur 2 Räder.
   Para des ruedas.

Sida / Page	Grupp / Group	REPARATIONSSATS, BROMSAR / REPAIR KITS, BRAKES	Utgåva / Issue
10	5		1

Pos. / Fig.	Antal Qty 275 888	272 557	272 558	272 559	Detalj nr / Part No	Benämning	Description	Sats/Kit	Anmärkning / Notes	
										004 005
	1	.	.	.	275888-6	BROMSBELÄGGSATS,STD. . . .	BRAKE LINING KIT,STD. . .		2,3,4) TB	010
	2	.	.	.		.BELÄGG	.LINING	8		020
	43	.	.	.	17432-6	.NIT.	.RIVET.			030
										040
	.	1	.	.	272557-0	BROMSBELÄGGSATS,ÖD. . . .	BRAKE LINING KIT,ÖD . . .		2,3,4) TB	050
	.	2	.	.		.BELÄGG	.LINING	8		060
	.	43	.	.	17432-6	.NIT.	.RIVET.			070
										080
	.	.	1	.	272558-8	BROMSBELÄGGSATS,STD. . . .	BRAKE LINING KIT,STD. . .		2,4,5) TB	090
	.	.	2	.		.BELÄGG	.LINING	8		100
	.	.	45	.	17432-6	.NIT.	.RIVET.			110
										120
	.	.	.	1	272559-6	BROMSBELÄGGSATS,ÖD. . . .	BRAKE LINING KIT,ÖD . . .		2,4,5) TB	130
	.	.	.	2		.BELÄGG	.LINING	8		140
	.	.	.	45	17432-6	.NIT.	.RIVET.			150
										160
	275	275	272	272						170
	827	856	554	555						180
	1	.	.	.	275827-4	BROMSBELÄGGSATS, HANDBROMS	BRAKE LINING KIT, HANDBRAKE		2,8) L3950,L3952,L3953, L4950,L4952,L4953, B626-627,B635,B655,B725	190 200 210
	1	.	.	.		.BELÄGG	.LINING	8		220
	14	.	.	.	952514-8	.NIT.	.RIVET.			230
										240
	.	1	.	.	275856-3	BROMSBELÄGGSATS, FRAMHJUL	BRAKE LINING KIT, FRONT WHEEL		2,4) TB.L4953	250 260
	.	2	.	.		.BELÄGG	.LINING	8		270
	.	30	.	.		.NIT.	.RIVET.	8		280
										290
	.	.	1	.	272554-7	BROMSBELÄGGSATS,STD . . .	BRAKE LINING KIT,STD. . .		2,4,7) TB	300
	.	.	2	.		.BELÄGG	.LINING	8		310
	.	.	43	.	17432-6	.NIT.	.NIT.			320
										330
	.	.	.	1	272555-4	BROMSBELÄGGSATS,ÖD. . . .	BRAKE LINING KIT,ÖD . . .		2,4,7) TB	340
	.	.	.	2		.BELÄGG	.LINING	8		350
	.	.	.	43	17432-6	.NIT.	.RIVET.			360
										370
	275	275	.	.						380
	879	857	.	.						390
	1	.	.	.	275879-5	BROMSBELÄGGSATS	BRAKE LINING KIT.		2,4,9)	400
	2	.	.	.		.BELÄGG	.LINING	8		410
	35	.	.	.	17461-5	.NIT.	.RIVET.			420
										430
	.	1	.	.	275857-1	BROMSBELÄGGSATS, BAKHJUL	BRAKE LINING KIT, REAR WHEEL		TB, L4953	440 450
	.	2	.	.		.BELÄGG	.LINING	8		460
	.	2	.	.		.BELÄGG	.LINING	8		470
	.	70	.	.	328886-7	.NIT.	.RIVET.			480
										490

Utgåva / Issue			Grupp / Group	Sida / Page
1	REPARATIONSSATS, BROMSAR	REPAIR KITS, BRAKES	5	11

1. För 2 hjul.
   For 2 wheels.
   Pour 2 roues.
   Für 2 Räder.
   Para dos ruedas.

2. Avsedd för nitning.
   For riveting.
   Destiné au rivetage.
   Vorgesehen zum Nieten.
   Destinado para remachado.

3. L3950, L3952, L3953 Framhjul. L3952 löphjul.
   L4951, L4956 Framhjul. L4952 Löphjul.
   B6159, B6350, B6550, B7151, B7550 Framhjul.

   L3950, L3952, L3953 Front wheels. L3952 Trailing wheels.
   L4951, L4956 Front wheels. L4952 Trailing wheels.
   B6159, B6350, B6550, B7151, B7550 Front wheels.

   L3950, L3952, L3953 Roues AV. L3952 Roues porteuses.
   L4951, L4956 Roues AV. L4952 Roues porteuses.
   B6159, B6350, B6550, B7151, B7550 Roues AV.

   L3950, L3952, L3953 Vorderräder. L3952 Schleppräder.
   L4951, L4956 Vorderräder. L4952 Schleppräder.
   B6159, B6350, B6550, B7151, B7550 Vorderräder.

   L3950, L3952, L3953 Ruedas delanteras. L3952 Ruedas de apoyo
   L4951, L4956, Ruedas delanteras. L4952 Ruedas de apoyo.
   B6159, B6350, B6550, B7151, B7550 Ruedas delanteras.

4. För 1 hjul.
   For 1 wheel.
   Pour 1 roue.
   Für 1 Rad.
   Para 1 rueda.

5. L3950, L3952, L3953, L4850, L4851, L4854, L4950, L4951, L4952, L4955, L4956, B6150, B6159, B6350, B6550, B7151, B7250, B7550, Bakhjul.

   L3950, L3952, L3953, L4850, L4851, L4854, L4950, L4951, L4952, L4955, L4956, B6150, B6159, B6350, B6550, B7151, B7250, B7550, Rear wheels.

   L3950, L3952, L3953, L4850, L4851, L4854, L4950, L4951, L4952, L4955, L4956, B6150, B6159, B6350, B6550, B7151, B7250, B7550, Roues AR.

   L3950, L3952, L3953, L4850, L4851, L4854, L4950, L4951, L4952, L4955, L4956, B6150, B6159, B6350, B6550, B7151, B7250, B7550, Hinterräder.

   L3950, L3952, L3953, L4850, L4851, L4854, L4950, L4951, L4952, L4955, L4956, B6150, B6159, B6350, B6550, B7151, B7250, B7550, Ruedas traseras.

6. Kort belägg.
   Short lining.
   Garniture de frein (courte).
   Kurzer Belag.
   Forro corto.

7. L4850, L4851, L4854, L4950, L4952, L4955, framhjul.
   L4956 löphjul. B6150, B7250 framhjul.

   L4850, L4851, L4854, L4950, L4952, L4955, front wheels.
   L4956 trailing wheels. B6150, B7250 front wheels.

   L4850, L4851, L4854, L4950, L4952, L4955, roues AV.
   L4956 roues porteuses. B6150, B7250 roues AV.

   L4850, L4851, L4854, L4950, L4952, L4955, Vorderräder.
   L4956, Schleppräder. B6150, B7250 Vorderräder.

8. Långt belägg.
   Long lining.
   Garniture de frein (longue).
   Longer Belag.
   Forro largo.

9. B514 ch 17-. B614, B615 VHB. B626-627 VHB, B705 VHB, B725 VHB, bakhjul.

   B514 ch 17-. B614, B615 VHB, B626-627 VHB, B705 VHB, B725 VHB, rear wheels.

   B514 ch 17-. B614, B615 VHB, B626-627 VHB, B705 VHB, B725 VHB, roues AV.

   B514 ch 17-. B614, B615 VHB, B626-627 VHB, B705 VHB, B725 VHB, Hinterräder.

   B514 ch 17-. B614, B615 VHB, B626-627 VHB, B705 VHB, B725 VHB, ruedas traseras.

Sida / Page	12	Grupp / Group	5	REPARATIONSSATS, BROMSAR / REPAIR KITS, BRAKES	Utgåva / Issue	1

Pos. / Fig.	Antal Qty 272 546	272 548	272 515	272 516	Detalj nr / Part No	Benämning	Description	Sats/Kit	Anmärkning / Notes	
										004 005
	1	-	-	-	272546-3	BROMSBELÄGGSATS,ÖD, . . .	BRAKE LINING KIT,ÖD,. . .		1,3,4) TB	010
	2	-	-	-		.BELÄGG	.LINING	8	5)	020
	2	-	-	-		.BELÄGG	.LINING	8	2)	030
	40	-	-	-	17432-6	.NIT.	.RIVET.			040
										050
	-	1	-	-	272548-9	BROMSBELÄGGSATS,ÖD. . . .	BRAKE LINING KIT,ÖD . . .		1,3,6,7)TB	060
	-	2	-	-		.BELÄGG	.LINING	8	5)	070
	-	2	-	-		.BELÄGG	.LINING	8	2)	080
	-	45	-	-	17432-6	.NIT.	.RIVET.			090
										100
	-	-	1	-	272515-8	BROMSBELÄGGSATS,.	BRAKE LINING KIT, ...		8,10) TB	110
	-	-	2	-		.BELÄGG	.LINING	8		120
	-	-	2	-		.BELÄGG	.LINING	8		130
	-	-	40	-	17432-6	.NIT.	.RIVET.			140
										150
	-	-	-	1	272516-6	BROMSBELÄGGSATS	BRAKE LINING KIT, ...		9,10) TB	160
	-	-	-	2		.BELÄGG	.LINING	8		170
	-	-	-	2		.BELÄGG	.LINING	8		180
	-	-	-	45	17432-6	.NIT.	.RIVET.			190
										200
	272	272	272	272						210
	549	550	551	552						220
	1	-	-	-	272549-7	BROMSBELÄGGSATS,STD.D	BRAKE LINING KIT,STD.D		8) TB,F89 4X2,F89 6X2, F89 6X4,G89 4X2,G89 6X2 G89 6X4,	230 240 250
	2	-	-	-		.BELÄGG	.LINING	8		260
	2	-	-	-		.BELÄGG	.LINING	8		270
	44	-	-	-	17432-6	.NIT.	.RIVET.			280
										290
	-	1	-	-	272550-5	BROMSBELÄGGSATS,ÖD	BRAKE LINING KIT,ÖD		8) TB, F89 4X2,F89 6X2, F89 6X4,G89 4X2,G89 6X2, G89 6X4,	300 310 320
	-	2	-	-		.BELÄGG	.LINING	8		330
	-	2	-	-		.BELÄGG	.LINING	8		340
	-	44	-	-	17432-6	.NIT.	.RIVET.			350
										360
	-	-	1	-	272551-3	BROMSBELÄGGSATS,STD.D	BRAKE LINING KIT,STD.D		9) TB, F89 4X2,F89 6X2, F89 6X4,G89 4X2,G89 6X2, G89 6X4,	370 380 390
	-	-	2	-		.BELÄGG	.LINING	8		400
	-	-	2	-		.BELÄGG	.LINING	8		410
	-	-	44	-	17432-6	.NIT.	.RIVET.			420
										430
	-	-	-	1	272552-1	BROMSBELÄGGSATS,ÖD	BRAKE LINING KIT,ÖD		9/ TB, F89 4X2;F89 6X2, F89 6X4,G89 4X2, G89 6X2,G89 6X4	440 450 460
	-	-	-	2		.BELÄGG	.LINING	8		470
	-	-	-	2		.BELÄGG	.LINING	8		480
	-	-	-	44	17432-6	.NIT.	.RIVET.			490
										500

Utgåva / Issue 1	REPARATIONSSATS, BROMSAR / REPAIR KITS, BRAKES	Grupp / Group 5	Sida / Page 13

1. Avsedd för nitning.
   For riveting.
   Destiné au rivetage.
   Vorgesehen zom Nieten.
   Destinado para remachado.

2. Långt belägg.
   Long lining.
   Garniture de frein (longue).
   Langer Belag.
   Forro largo.

3. L4850, L4851, L4854, L4950, L4952, L4955, framhjul.
   L4956 löphjul. B6150, B7250 framhjul.
   L4850, L4851, L4854, L4950, L4952, L4955, front wheels.
   L4956 trailing wheels. B6150, B7250 front wheels.
   L4850, L4851, L4854, L4950, L4952, L4955, roues AV.
   L4956 roues porteuses. B6150, B7250 roues AV.
   L4850, L4851, L4854, L4950, L4952, L4955, Vorderräder.
   L4956,Schleppräder. B6150, B7250 Vorderräder.

4. För 1 hjul.
   For 1 wheel.
   Pour 1 roue.
   Für 1 Rad.
   Para 1 rueda.

5. F86, FB86, FB86 löphjul. F88, FB88 framhjul. FB88 löphjul.
   N86, N88, NB88 framhjul. NB88 löphjul. B57, B58.
   F86, FB86, FB86 trailing wheels. F88, FB88 front wheels. FB88 trailing wheels.
   N86, N88, NB88 front wheels. NB88 trailing wheels. B57, B58 .
   F86, FB86, FB86 roues porteuses. F88, FB88 roues AV. FB88 roues porteuses.
   N86, N88, NB88 roues AV. NB88 roues porteuses. B57, B58.
   F86, FB86, FB86 Schleppräder. F88, FB88 Vorderräder. FB88 Schleppräder.
   N86, N88, NB88 Vorderräder. NB88 Schleppräder. B57, B58.
   F86, FB86, FB86 ruedas de apoyo. F88, FB88 ruedas delanteras. FB88 ruedas de apoyo.
   N86, N88, NB88 ruedas delanteras. NB88 ruedas de apoyo. B57, B58.

6. Kort belägg.
   Short lining.
   Garniture de frein (courte).
   Kurzer Belag.
   Forro corto.

7. F86, FB86, F88, FB88, N86, N88, NB88, B57, B58 bakhjul.
   F86, FB86, F88, FB88, N86, N88, NB88, B57, B58 rear wheels.
   F86, FB86, F88, FB88, N86, N88, NB88, B57, B58 roues AR.
   F86, FB86, F88, FB88, N86, N88, NB88, B57, B58 Hinterräder.
   F86, FB86, F88, FB88, N86, N88, NB88, B57, B58 ruedas traseras.

8. För framhjul.
   For front wheel.
   Pour roue avant.
   Für Vorderrad.
   Para rueda delantera.

9. För bakhjul.
   For rear wheel.
   Pour roue arrière.
   Für Hinterrad.
   Para rueda trasera.

10. N86, NB86, F86, FB86,
    N88, NB88, NB88 6x4
    F88, FB88, FB88 6x4
    G88 4x2, G88 6x2, G88 6x4
    B57, B58

Sida / Page 14	Grupp / Group 5	REPARATIONSSATS, BROMSAR / REPAIR KIT, BRAKES	Utgåva / Issue 1

Pos. / Fig.	Antal Qty 272 522	272 523	272 542	272 564	Detalj nr / Part No	Benämning	Description	Sats/Kit	Anmärkning / Notes	004 005
	1	.	.	.	272522-4	BROMSBELÄGGSATS, ...	BRAKE LINING KIT, ...		4,6) TB	010
	2	.	.	.		.BELÄGG	.LINING	8		020
	2	.	.	.		.BELÄGG	.LINING	8		030
	47	.	.	.	17432-6	.NIT.	.RIVET.			040
										050
	.	1	.	.	272523-2	BROMSBELÄGGSATS, ...	BRAKE LINING KIT, ...		5,6) TB	060
	.	2	.	.		.BELÄGG	.LINING	8		070
	.	2	.	.		.BELÄGG	.LINING	8		080
	.	45	.	.	17432-6	.NIT.	.RIVET.			090
										100
	.	.	1	.	272542-2	BROMSBELÄGGSATS, FRAM-ELLER BAKHJUL	BRAKE LINING KIT, FRONT-OR REAR WHEEL		F83,S	110 120
	.	.	2	.		.BELÄGG	.LINING	8		130
	.	.	35	.	17461-5	.NIT.	.RIVET.			140
										150
	.	.	.	1	272564-6	BROMSBELÄGGSATS, ...	BRAKE LINING KIT. . . .		4) B57,B58	160
	.	.	.	2	363008-4	.BELÄGG	.LINING		7)	170
	.	.	.	2	363009-2	.BELÄGG	.LINING		8)	180
	.	.	.	40	17432-6	.NIT.	.RIVET.			190
										200
	272	272	272	275						210
	565	584	585	878						220
	1	.	.	.	272565-3	BROMSBELÄGGSATS,ÖD. . . .	BRAKE LINING KIT,ÖD . . .		5) B57,B58	230
	2	.	.	.	363010-0	.BELÄGG	.LINING		7)	240
	2	.	.	.	363011-8	.BELÄGG	.LINING		8)	250
	45	.	.	.	17432-6	.NIT.	.RIVET.			260
										270
	.	1	.	.	272584-4	BROMSBELÄGGSATS,ÖD. . . .	BRAKE LINING KIT,ÖD . . .		4) B59	280
	.	1	.	.	363012-6	.BELÄGG	.LINING		7)	290
	.	1	.	.	363013-4	.BELÄGG	.LINING		8)	300
	.	1	.	.	366851-4	.BELÄGG	.LINING		7)	310
	.	1	.	.	366852-2	.BELÄGG	.LINING		8)	320
	.	47	.	.	17432-6	.NIT.	.RIVET.			330
										340
	.	.	1	.	272585-1	BROMSBELÄGGSATS,ÖD. . . .	BRAKE LINING KIT,ÖD . . .		5) B59	350
	.	.	1	.	363014-2	.BELÄGG	.LINING		7)	360
	.	.	1	.	363015-9	.BELÄGG	.LINING		8)	370
	.	.	1	.	366859-7	.BELÄGG	.LINING		7)	380
	.	.	1	.	366860-5	.BELÄGG	.LINING		8)	390
	.	.	45	.	17432-6	.NIT.	.RIVET.			400
										410
	.	.	.	1	275878-7	BROMSBELÄGGSATS	BRAKE LINING KIT. . . .		2,3,4)	420
	.	.	.	2		.BELÄGG	.LINING	8		430
	.	.	.	35	17461-5	.NIT.	.RIVET.			440

1. Avsedd för hård körning.
   Intended for hard driving.
   Four service sévére.
   Für harte Fahrbeanspruchung vorgesehen.
   Destinado para servicios exigentes.

2. För 1 hjul.
   For 1 wheel.
   Four 1 roue.
   Für 1 Rad.
   Para 1 rueda.

3. B6150VHB, B626-627 VHB, B705 VHB, B725 VHB, framhjul.
   B6150VHB, B626-627 VHB, B705 VHB, B725 VHB, front wheel.
   B6160VHB, B626-627 VHB, B705 VHB, B725 VHB, roue avant.
   B6150VHB, B626-627 VHB, B705 VHB, B725 VHB, Vorderrad.
   B6150VHB, B626-627 VHB, B705 VHB, B725 VHB, rueda delantera.

4. För framhjul.
   For front wheel.
   Pour roue avant.
   Für Vorderrad.
   Para rueda delantera.

5. För bakhjul.
   For rear wheel.
   Pour roue arrière.
   Für Hinterrad.
   Para rueda trasera.

6. F89 4x2, F89 6x2, F89 6x4.
   G89 4x2, G89 6x2, G89 6x4.

7. Kort belägg.
   Short lining.
   Gamiture de frein (courte).
   Kurzer Belag.
   Forro corto.

8. Långt belägg.
   Long lining.
   Gamiture de frein (longue).
   Langer Belag.
   Forro largo.

Sida / Page	Grupp / Group		Utgåva / Issue
16	5	REPARATIONSSATS, BROMSAR / REPAIR KITS, BRAKES	1

Pos. / Fig.	Antal Qty 275 824	275 825	275 826	275 827	Detalj nr / Part No	Benämning	Description	Sats/Kit	Anmärkning / Notes	
										004
										005
	1	.	.	.	275824-1	BROMSBELÄGGSATS, HANDBROMS	BRAKE LINING KIT, HAND BRAKE		L245,L385,L485,L4854, B510,B615	010
										020
	1	.	.	.		.BELÄGG	.LINING	8		030
	12	.	.	.	952514-8	.NIT.	.RIVET.			040
										050
	.	1	.	.	275825-8	BROMSBELÄGGSATS, HANDBROMS	BRAKE LINING KIT, HAND BRAKE		L245,L385,L485,L4854, B510,B615,	060
										070
	.	1	.	.		.BELÄGG	.LINING	8		080
	.	14	.	.	952514-8	.NIT.	.RIVET.			090
										100
	.	.	1	.	275826-6	BROMSBELÄGGSATS, HANDBROMS	BRAKE LINING KIT, HAND BRAKE		L395,B625,B635,B655,	110
										120
	.	.	1	.		.BELÄGG	.LINING	8		130
	.	.	12	.	952514-8	.NIT.	.RIVET.			140
										150
	.	.	.	1	275827-4	BROMSBELÄGGSATS, HANDBROMS	BRAKE LINING KIT, HAND BRAKE		L395,B625,B635,B655,	160
										170
	.	.	.	1		.BELÄGG	.LINING	8		180
	.	.	.	12	952514-8	.NIT.	.RIVET.			190
										200
	273	273	.	.						210
	171	172	.	.						220
	1	.	.	.	273171-9	STYRPINNESATS FÖR BROMSBACK,SKB 1-KR	GUIDE PIN FOR BRAKE SHOE,SKB 1-KR		P120,P130,P180,P220, P182 CH-30000	230
										240
	4	.	.	.	662505-7	.STYRPINNE.	.GUIDE PIN.			250
	4	.	.	.	662506-5	.FJÄDER	.SPRING			260
	8	.	.	.	662507-3	.BRICKA	.WASHER			270
										280
	.	1	.	.	273172-7	STYRPINNESATS FÖR BROMSBACK	GUIDE PIN FOR BRAKE SHOE		1)	290
										300
	.	4	.	.	659663-9	.STYRPINNE.	.GUIDE PIN.			310
	.	4	.	.	659664-7	.LÅSFJÄDER.	.LOCK SPRING.			320
	.	2	.	.	659672-0	.GUMMIPROPP	.RUBBER PLUG.			330
	.	2	.	.	669916-9	.STYRBRICKA	.GUIDE WASHER			340
										350
										450

1. P110 (B16) ch 207866-, incl 205370-205374, 207045-207173, 207212-207801, fram- och bakhjulsbroms.
P110 (B18) fram- och bakhjulsbroms.
P120 (B16) ch 15239-, incl 14986, 14987, 15069-15072, 15075-15081, 15084, 15097-15105, 15178-15185, fram- och bakhjulsbroms.
P120 (B18) fram- och bakhjulsbroms. P130 1-kr, fram- och bakhjulsbroms. P130 2-kr, bakhjulsbroms (SKB fram).
P180 2-kr, bakhjulsbroms (SKB fram). P210 fram- och bakhjulsbroms. P220 1-kr, fram- och bakhjulsbroms.
P220 2-kr, bakhjulsbroms (SKB fram). P44505-44508 ch 27154-, fram- och bakhjulsbroms. P44511 ch 3831-.
För samtliga personvagnar med framhjulsbroms TRB.

P110 (B16) ch 207866-, incl 205370-205374, 207045-207173, 207212-207801, Front and rear wheel brakes.
P110 (B18) Front and rear wheel brakes.
P120 (B16) ch 15239-, incl 14986, 14987, 15069-15072, 15075-15081, 15084, 15097-15105, 15178-15185,
Front and rear wheel brakes
P120 (B18) Front and rear wheel brakes. P130 1-kr, Front and rear wheel brakes. P130 2-kr, Rear wheel brakes (SKB front).
P180 2-kr, rear wheel brakes (SKB front). P210 Front and rear wheel brakes. P220 1-kr, Front and rear wheel brakes.
P220 2-kr, Rear wheel brakes (SKB front). P44505-44508 ch 27154-, Front and rear wheel brakes. P44511 ch 3831-.
For all cars with drum brakes front.

P110 (B16) ch 207866-, incl 205370-205374, 207045-207173, 207212-207801, freins de roues AV et AR.
P110 (B18) freins de roues AV et AR.
P120 (B16) ch 15239-, incl 14986, 14987, 15069-15072, 15075-15081, 15084, 15097-15105, 15178-15185, freins de roues AV et AR.
P120 (B18) freins de roues AV et AR. P130 1-kr, freins de roues AV et AR. P130 2-kr, freins de roues AR.(SKB avant).
P180 2-kr, freins de roues AR (SKB avant). P210 freins de roues AV et AR. P220 1-kr, freins de roues AV et AR.
P220 2-kr, freins de roues AR (SKB avant). P44505-44508 ch 27154-, freins de roues AV et AR. P44511 ch 3831-.
Pour toutes voitures à freins à tambour à l'avant.

P110 (B16) ch 207866-, incl 205370-205374, 207045-207173, 207212-207801, Vorder- und Hinterradbremse.
P110 (B18) Vorder- und Hinterradbremse.
P120 (B16) ch 15239-, incl 14986, 14987, 15069-15072, 15075-15081, 15084, 15097-15105, 15178-15185,
Vorder- und Hinterradbremse.
P120 (B18) Vorder- und Hinterradbremse. P130 1-kr, Vorder- und Hinterradbremse. P130 2-kr, Hinterradbremse (SKB vorder).
P180 2-kr, Hinterradbremse (SKB vorder). P210 Vorder- und Hinterradbremse, P220 1-kr,Vorder- und Hinterradbremse.
P220 2-kr, Hinterradbremse (SKB vorder). P44505-44508 ch 27154-, Vorder- und Hinterradbremse. P44511 ch 3831-.
Für sämtliche Personenwagen mit Vorderradbremse TRB.

P110 (B16) ch 207866-, incl 205370-205374, 207045-207173, 207212-207801, frenos delantero y posterior.
P110 (B18) frenos delantero y posterior.
P120 (B16) ch 15239-, incl 14986, 14987, 15069-15072, 15075-15081, 15084, 15097-15105, 15178-15185,
frenos delantero y posterior.
P120 (B18) frenos delantero y posterior. P130 1-kr, frenos delantero y posterior. P130 2-kr, frenos posterior (SKB delantero)
P180 2-kr, frenos posterior (SKB delantero). P210 frenos delantero y posterior. P220 1-kr, frenos delantero y posterior.
P220 2-kr, frenos posterior (SKB delantero). P44505-44508 ch 27154-, frenos delantero y posterior. P44511 ch 3831-.
Para todos los vehículos de turismo con freno delantero TRB.

Sida / Page	18	Grupp / Group	5	REPARATIONSSATS, BROMSAR / REPAIR KITS, BRAKES	Utgåva / Issue	1

Pos. / Fig.	Antal Qty 273 104	273 090	272 521	272 538	Detalj nr / Part No	Benämning	Description	Sats/Kit	Anmärkning / Notes	004 005
	1	-	-	-	273104-0	REPARATIONSSATS, BROMSVENTIL	REPAIR KIT, BRAKE VALVE		1)	010 020
	1	-	-	-		.KOLV	.PLUNGER.	8		030
	1	-	-	-		.PACKNING	.GASKET	8		040
	1	-	-	-		.PACKNING	.GASKET	8		050
	4	-	-	-		.FJÄDERBRICKA	.SPRING WASHER.	8		060
	1	-	-	-		.SILIKONFETT,1 GRAM . . .	.SILIKON GREASE,1 GRAM. .	8		070
										080
	-	1	-	-	273090-1	REPARATIONSSATS, BROMSVENTIL	REPAIR KIT, BRAKE VALVE		2) VHB	090 100
	-	1	-	-		.KOLV	.PLUNGER.	8		110
	-	1	-	-		.PACKNING	.GASKET	8		120
	-	1	-	-		.PACKNING	.GASKET	8		130
	-	4	-	-		.FJÄDERBRICKA	.SPRING WASHER.	8		140
	-	1	-	-		.SILIKONFETT,1 GRAM . . .	.SILIKON GREASE,1 GRAM. .	8		150
										160
	-	-	1	-	272521-6	REPARATIONSSATS, BROMSVENTIL	REPAIR KIT, BRAKE VALVE		3)	170 180
	-	-	1	-	11991-7	.PACKNING	.GASKET			190
	-	-	2	-		.FJÄDER	.SPRING	8		200
	-	-	2	-	341558-5	.VENTIL	.VALVE.			210
	-	-	2	-	341560-1	.FJÄDER	.SPRING			220
	-	-	1	-	341573-4	.GUMMIPACKNING.	.RUBBER GASKET.			230
	-	-	1	-	341579-1	.GUMMIKAPA.	.RUBBER CASING.			240
	-	-	1	-	349780-7	.MUTTER	.NUT.			250
	-	-	1	-		.MEMBRAN.	.DIAPHRAGM.	8		260
	-	-	4	-		.O-RING	.O-RING	8		270
	-	-	2	-		.O-RING	.O-RING	8		280
	-	-	2	-		.O-RING	.O-RING	8		290
										300
	-	-	-	1	272538-0	REPARATIONSSATS, BROMSVENTIL	REPAIR KIT, BRAKE VALVE		VENV, F88 4X2, F88 6X2 F89 4X2, F89 6X2	310 320
	-	-	-	2		.O-RING	.O-RING	8		330
	-	-	-	2		.O-RING	.O-RING	8		340
	-	-	-	2		.VENTIL	.VALVE.	8		350
	-	-	-	2		.FJÄDER	.SPRING	8		360
	-	-	-	2		.FJÄDER	.SPRING	8		370
	-	-	-	2		.FJÄDER	.SPRING	8		380
	-	-	-	2		.O-RING	.O-RING	8		390
	-	-	-	2		.GUMMIKAPA.	.RUBBER CASING.	8		400
										410

1. P120 ch 193800-225049, P130 ch 144400-216949. P220 ch 29400-.
   P120 (B18A) ch 225050-. P130 (B18A) ch 216950-279899. 1-krets HB. VHB
   P180 ch 16500-. För bromsventil 671894.

   P120 ch 193800-225049. P130 ch 144400-216949. P220 ch 29400-.
   P120 (B18A) ch 225050-. P130 (B18A) ch 216950-279899. Single circuit. HB. VHB.
   P180 ch 16500-. For brake valve 671894.

   P120 ch 193800-225049, P130 ch 144400-216949. P220 ch 29400-.
   P120 (B18A) ch 225050-. P130 (B18A) ch 216950-279899. 1 circuit. HB. VHB.
   P180 ch 16500-. Pour soupape de frein 671894.

   P120 ch 193800-225049, P130 ch 144400-216949. P220 ch 29400-.
   P120 (B18A) ch 225050-. P130 (B18A) ch 216950-279899. Einkreis. HB. VHB.
   P180 ch 16500-. Für Bremsventil 671894.

   P120 ch 193800-225049, P130 ch 144400-216949. P220 ch 29400-.
   P120 (B18A) ch 225050-. P130 (B18A) ch 216950-279899. De un circuito. HB. VHB.
   P180 ch 16500-. Para válvula de freno 671894.

2. P120 (B18D) ch 225050-. P130 (B18B, B18D) ch 216950-279899. P130 ch 279900-.
   P142, P144, P145, P164.

3. L4951, L4956, B57, BB57, B755,
   N86, N86S, NB86, N86 spec utf 5191-R,
   F86 SBR, FB86 SBR, FB86 EBR, F86 EBR, FB86 FBR, FB86 FBR,
   N88 SBR, N88 FBR, NB88, NB88 6 x 4,
   F88 H, FB88 H, FB88 6 x 4 H, F88 V SBR, FB88 V SBR, FB88 6 x 4 V SBR,
   G88 4 x 2 H, G88 6 x 2 H, G88 6 x 4 H,
   G88 4 x 2 V SBR, G88 6 x 2 V SBR, G88 6 x 4 V SBR.
   8991, 8994.

Sida / Page	Grupp / Group		Utgåva / Issue
20	5	REPARATIONSSATS, BROMSAR / REPAIR KITS, BRAKES	1

Pos. / Fig.	Antal Qty 272 571	273 155	272 520	272 539	Detalj nr / Part No	Benämning	Description	Sats/Kit	Anmärkning / Notes	
										004
										005
	1	.	.	.	272571-1	REPARATIONSSATS, BROMSVENTIL	REPAIR KIT, BRAKE VALVE		N7,N10,N12	010
										020
	3	.	.	.	343089-9	.O-RING	.O-RING			030
	1	.	.	.	343093-1	.O-RING	.O-RING			040
	1	.	.	.	914522-8	.LÅSRING.	.CIRCLIP.			050
	1	.	.	.	914525-1	.LÅSRING.	.CIRCLIP.			060
	1	.	.	.	925261-0	.O-RING	.O-RING			070
	1	.	.	.	955919-6	.FJÄDERBRICKA	.SPRING WASHER.			080
	4	.	.	.	955921-2	.FJÄDERBRICKA	.SPRING WASHER.			090
	2	.	.	.		.VENTILRING	.VALVE RING	8		100
	2	.	.	.		.FJÄDER	.SPRING	8		110
	2	.	.	.		.O-RING	.O-RING	8		120
	2	.	.	.		.RING	.RING	8		130
	2	.	.	.		.O-RING	.O-RING	8		140
	2	.	.	.		.O-RING	.O-RING	8		150
	1	.	.	.		.FJÄDER	.SPRING	8		160
	2	.	.	.		.GUMMIFJÄDER.	.RUBBER SPRING.	8		170
	1	.	.	.		.PACKNING	.GASKET	8		180
										190
	.	1	.	.	273155-2	REPARATIONSSATS, TRYCKSÄKRINGSVENTIL	REPAIR KIT, PRESSURE SAFETY VALVE		F88,FB88,FB88 6X4, FBR F88,FB88, SBR HST F89 4X2,F89 6X2,F89 6X4 G89 4X2,G89 6X2,G89 6X4	200 210 220 230
	.	1	.	.		.PACKNING	.GASKET	8		240
	.	1	.	.		.FJÄDER	.SPRING	8		250
	.	1	.	.		.VENTIL	.VALVE.	8		260
										270
	.	.	1	.	272520-8	REPARATIONSSATS, VÄNDVENTIL	REPAIR KIT, SHUTTLE VALVE		FBR,F86,N88,F88, F88T SEMITRAILER F88,F88T TRAILER	280 290 300
	.	.	1	.		.O-RING	.O-RING	8		310
	.	.	1	.		.O-RING	.O-RING	8		320
	.	.	1	.		.O-RING	.O-RING	8		330
	.	.	1	.		.FJÄDER	.SPRING	8		340
	.	.	1	.		.PACKNING	.GASKET	8		350
	.	.	1	.		.LÅSRING.	.CIRCLIP.	8		360
										370
	.	.	.	1	272539-8	REPARATIONSSATS, VÄNDVENTIL	REPAIR KIT, SHUTTLE VALVE		F89 6X2 VENV G89 6X2 VENV	380 390
	.	.	.	1		.LÅSRING.	.CIRCLIP.	8		400
	.	.	.	1		.VENTIL	.VALVE.	8		410
	.	.	.	1		.O-RING	.O-RING	8		420
	.	.	.	1		.VENTILSÄTE	.VALVE SEAT	8		430
	.	.	.	1		.FJÄDERMUTTER	.SPRING NUT	8		440
	.	.	.	1		.PACKNING	.GASKET	8		450
	.	.	.	1		.PACKNING	.GASKET	8		460
	.	.	.	1		.FJÄDER	.SPRING	8		470
	.	.	.	1		.FJÄDER	.SPRING	8		480
	.	.	.	2		.FJÄDERBRICKA	.SPRING WASHER.	8		490
	.	.	.	1		.PACKNING	.GASKET	8		500
	.	.	.	1		.SIL.	.STRAINER	8		510
	.	.	.	1		.SILBLECK	.STRAINER PLATE	8		520
										530

Utgåva / Issue 1	REPARATIONSSATS, BROMSAR / REPAIR KITS, BRAKES	Grupp / Group 5	Sida / Page 22

Pos. / Fig.	Antal Qty 276 489	276 406	272 506	273 071	Detalj nr / Part No	Benämning	Description	Sats/Kit	Anmärkning / Notes
	1	.	.	.	276489-2	REPARATIONSSATS, FRAMHJULSBROMS	REPAIR KIT, FRONT WHEEL BRAKES		SKB P120,P130, P180 CH 7000-.,P220
	2	.	.	.	656456-1	.GUMMIHATT.	.RUBBER CASING.		
	2	.	.	.	664815-8	.TÄTNINGSRING	.SEAL RING.		
	4	.	.	.	664816-6	.TÄTNINGSRING	.SEAL RING.		
	2	.	.	.	664819-0	.GUMMIMANSCHETT	.RUBBER BOOT.		
	2	.	.	.	667595-3	.GUMMIMANSCHETT	.RUBBER BOOT.		
	.	1	.	.	276406-6	REPARATIONSSATS, FRAMHJULSBROMS	REPAIR KIT, FRONT WHEEL BRAKES		P180 CH-6999
	.	2	.	.	664815-8	.TÄTNINGSRING	.SEAL RING.		
	.	4	.	.	664816-6	.TÄTNINGSRING	.SEAL RING.		
	.	2	.	.	664819-0	.GUMMIMANSCHETT	.RUBBER BOOT.		
	.	2	.	.	664820-8	.GUMMIMANSCHETT	.RUBBER BOOT.		
	.	2	.	.	656456-1	.GUMMIHATT.	.RUBBER CASING.		
	.	.	1	.	272506-7	REPARATIONSSATS, FRAMHJULSBROMS	REPAIR KIT, FRONT WHEEL BRAKES		P145
	.	.	2	.	686229-6	.PINNE.	.PIN.		
	.	.	4	.		.TÄTNINGSRING	.SEAL RING.	8	
	.	.	4	.		.GUMMIMANSCHETT	.RUBBER BOOT.	8	
	.	.	4	.		.LÅSRING.	.CIRCLIP.	8	
	.	.	.	1	273071-1	REPARATIONSSATS, FRAMHJULSBROMS	REPAIR KIT, FRONT WHEEL BRAKES		P142,P144,P145,P164
	.	.	.	6	656456-1	.GUMMIHATT.	.RUBBER CASING.		
	.	.	.	8	678141-3	.TÄTNINGSRING	.SEAL RING.		
	.	.	.	8	678143-9	.GUMMIMANSCHETT	.RUBBER BOOT.		
	.	.	.	8	678144-7	.LÅSRING.	.CIRCLIP.		

Sida / Page	Grupp / Group		Utgåva / Issue
24	5	REPARATIONSSATS, BROMSAR / REPAIR KITS, BRAKES	1

Pos. / Fig.	Antal Qty 273 072	273 114	272 508	272 527	Detalj nr / Part No	Benämning	Description	Sats/Kit	Anmärkning / Notes	
										004 005
	1	-	-	-	273072-9	REPARATIONSSATS, BAKHJULSBROMS	REPAIR KIT, REAR WHEEL BRAKES		P142 CH-112399,P144 CH-138699 EXCL SPEC UTF 1510,1523,P164 CH-12199	010 020 030
	2	-	-	-	656456-1	.GUMMIHATT.	.RUBBER CASING.			040
	4	-	-	-	678141-3	.TÄTNINGSRING	.SEAL RING.			050
	4	-	-	-	678143-9	.GUMMIMANSCHETT	.RUBBER BOOT.			060
	4	-	-	-	678144-7	.LÅSRING.	.CIRCLIP.			070
										080
	-	1	-	-	273114-9	REPARATIONSSATS, BAKHJULSBROMS	REPAIR KIT, REAR WHEEL BRAKES		P142 CH11240-,P144 CH 138700- INCL SPEC UTF 1510,1523,P164 CH 12200- P180 CH 30001-.	090 100 110 120
	-	2	-	-	656456-1	.GUMMIHATT.	.RUBBER CASING.			130
	-	4	-	-	664816-6	.TÄTNINGSRING	.SEAL RING.			140
	-	4	-	-	680531-1	.GUMMIMANSCHETT	.RUBBER BOOT.			150
	-	4	-	-	680532-9	.LÅSRING.	.CIRCLIP.			160
										170
	-	-	1	-	272508-3	REPARATIONSSATS, BAKHJULSBROMS	REPAIR KIT, REAR WHEEL BRAKES		P145	180 190
	-	-	2	-	686236-1	.PINNE.	.PIN.			200
	-	-	2	-		.TÄTNINGSRING	.SEAL RING.	8		210
	-	-	2	-		.GUMMIMANSCHETT	.RUBBER BOOT.	8		220
	-	-	2	-		.LÅSRING.	.CIRCLIP.	8		230
										240
	-	-	-	1	272527-3	REPARATIONSSATS, BAKHJULSBROMS	REPAIR KIT, REAR WHEEL BRAKES		ATE P142,P144,P145	250 260
	-	-	-	2	686236-1	.PINNE.	.PIN.			270
	-	-	-	2		.TÄTNINGSRING	.SEAL RING.	8		280
	-	-	-	2		.GUMMIMANSCHETT	.RUBBER BOOT.	8		290
										300

Utgåva / Issue 1	REPARATIONSSATS, BROMSAR / REPAIR KITS, BRAKES	Grupp / Group 5	Sida / Page 25

Reparationssatser
Repair kits

Reservdelskatalog
Parts catalogue

VOLVO

Sida / Page	26	Grupp / Group	5	REPARATIONSSATS, BROMSAR / REPAIR KITS, BRAKES	Utgåva / Issue	1

Pos. / Fig.	Antal Qty 273 019	273 021	273 022	273 023	Detalj nr / Part No	Benämning	Description	Sats/Kit	Anmärkning / Notes	
	1	.	.	.	273019-0	REPARATIONSSATS, HJULCYLINDER	REPAIR KIT, WHEEL CYLINDER		1,2,3)	010
	2	.	.	.	81426-9	.GUMMIPACKNING.	.RUBBER PACKING			020
	1	.	.	.	86660-8	.FJÄDER	.SPRING			030
	2	.	.	.	87461-0	.GUMMIKAPA.	.RUBBER BOOT.			040
										050
	.	1	.	.	273021-6	REPARATIONSSATS, HJULCYLINDER	REPAIR KIT, WHEEL CYLINDER		2,4,5)	060
	.	2	.	.	81455-8	.GUMMIPACKNING.	.RUBBER PACKING			070
	.	1	.	.	87456-0	.FJÄDER	.SPRING			080
	.	2	.	.	87461-0	.GUMMIKAPA.	.RUBBER BOOT.			090
										100
	.	.	1	.	273022-4	REPARATIONSSATS, HJULCYLINDER	REPAIR KIT WHEEL CYLINDER		2,6,7)	110
	.	.	2	.	81426-9	.GUMMIPACKNING.	.RUBBER PACKING			120
	.	.	1	.	86660-8	.FJÄDER	.SPRING			130
	.	.	2	.	673392-7	.GUMMIKAPA.	.RUBBER BOOT.			140
										150
	.	.	.	1	273023-2	REPARATIONSSATS, HJULCYLINDER	REPAIR KIT, WHEEL CYLINDER		2,8,9)	160
	.	.	.	1	87456-0	.FJÄDER	.SPRING			170
	.	.	.	2	659686-0	.GUMMIPACKNING.	.RUBBER PACKING			180
	.	.	.	2	659687-8	.GUMMIKAPA.	.RUBBER BOOT.			190
										200
	273	276	.	.						210
	024	573	.	.						220
	1	.	.	.	273024-0	REPARATIONSSATS, HJULCYLINDER	REPAIR KIT, WHEEL CYLINDER		2,10,11)	230
	1	.	.	.	86660-8	.FJÄDER	.SPRING			240
	2	.	.	.	87455-2	.GUMMIPACKNING.	.RUBBER PACKING			250
	2	.	.	.	659687-8	.GUMMIKAPA.	.RUBBER BOOT.			260
										270
	.	1	.	.	276573-3	REPARATIONSSATS, HJULCYLINDER	REPAIR KIT, WHEEL CYLINDER		12,13,14,15)	280
	.	4	.	.	631893-5	.PACKNING	.PACKING.			290
	.	2	.	.	656456-1	.SKYDDSKAPA	.RUBBER BOOT.			300
	.	4	.	.	662517-2	.SKYDDSKAPA	.RUBBER BOOT.			310
										320
										330
										340
										350
										360
										370
										380

1. P60 främre ch 1446-, P61 främre ch 166-, P110 (B16) främre ch -207865 exkl. 205370-205374, 207045-207173, 207212-207801
P444 främre, P44505-08 främre och bakre ch -27153.
P44511 främre och bakre ch -3230. L3314 bakre.

   P60 forward ch 1446-, P61 forward ch 166-, P110 (B16) forward ch -207865 excl. 205370-205374, 207045-207173, 207212-207801
P444 forward, P44505-08 forward and rear ch -27153.
P44511 forward and rear ch -3230. L3314 rear.

   P60 portes avant ch 1446-, P61 portes avant ch 166-, P110 (B16) portes avant ch -207865 excl. 205370-205374, 207045-207173, 207212-207801
P444 portes avant, P44505-08 portes avant et arrière ch -27153.
P44511 portes avant et arrière ch 3230. L3314 portes arrière.

   P60 vordere ch 1446-, P61 vordere ch 166-, P110 (B16) vordere ch -207865 excl. 205370-205374, 207045-207173, 207212-207801
P444 vordere, P44505-08 vordere und hintere ch -27153.
P44511 vordere und hintere ch 3230. L3314 hintere.

   P60 puerta delantera ch 1446-, P61 puerta delantera ch 166-, P110 (B16) puerta delantera ch -207865 excl. 205370-205374, 207045-207173, 207212-207801
P444 puerta delantera, P44505-08 puerta delantera y trasera ch -27153.
P44511 puerta delantera y trasera ch -3230. L3314 puerta trasera.

2. För reparation av 1 hjulcylinder.

   For repair of 1 wheel unit cylinder.

   Pour réparation d'un cylindre de roue.

   Für die Reparatur von 1 Radzylinder.

   Para la reparación de 1 cilindro de rueda.

3. Hjulcylinder 86658, 87450, 88323, 636373 och 636374.

   Wheel unit cylinder 86658, 87450, 88323, 636373 and 636374.

   Cylindre de roue 86658, 87450, 88323, 636372, 636374.

   Radzylinder 86658, 87450, 88323, 636372, 636374.

   Cilindro de rueda 86658, 87450, 88323, 636372, 636374.

4. P60 bakre ch 1446-, P61 bakre ch 166-, P110 (B16) bakre ch -207875 exkl. 205370-205374, 207045-207173, 207212-207801,
P120 främre och bakre ch -15238 exkl. 14986-14987, 15069-15072, 15075-15081, 15084, 15097-15105, 15178-15185. P444 bakre.

   P60 rear ch 1446-, P61 rear ch 166-, P110 (B16) rear ch -207875 exkl. 205370-205374, 207045-207173, 207212-207801, P120 forward and rear ch -15238 excl. 14986-14987, 15069-15072, 15075-15081, 15084 15097-15105, 15178-15185. P444 rear.

   P60 portes arrière 1446-, P61 portes arrière ch 166-, P110 (B16) portes arrière, ch -207875 excl. 205370-205374, 207045-207173, 207212-207801, P120 portes avant et arrière ch -15238 excl. 14986-14987, 15069-15072, 15075-15081, 15084, 15097-15105, 15178-15185. P444 portes arrière.

   P60 hintere 1446-, P61 hintere ch 166-, P110 (B16) hintere, ch -207875 excl. 205370-205374, 207045-207173, 207212-207801, P120 vordere und hintere ch -15238 excl. 14986-14987, 15069-15072, 15075-15081, 15084, 15097-15105, 15178-15185. P444 hintere.

   P60 puerta trasera 1446-, P61 puerta trasera ch 166-, P110 (B16) puerta trasera, ch -207875 excl. 205370-205374, 207045-207173, 207212-207801, P120 puerta delantera y trasera ch -15238 excl. 14986-14987, 15069-15072, 15075-15081, 15084, 15097-15105, 15178-15185. P444 puerta trasera.

5. Hjulcylinder 86661, 87451, 655671 och 665672.

   Wheel unit cylinder 86661, 87451, 655671 and 665672.

   Cylindre de roue 86661, 87451, 655671 et 665672.

   Radzylinder 86661, 87451, 655671 und 665672.

   Cilindro de rueda 86661, 87451, 655671 y 665672l

6. P110 (B16) främre ch 207866-, 205370-205374, 207045-207173, 207212-207801 ,
P110 (B18) främre, P120 (B16) främre ch 15239-, inkl. 14986-14987, 15069-15072, 15075-15081, 15084, 15097-15105, 15178-15185, P120 (B18) TRB, P130 (B18) TRB främre, P210 främre, P220 (B18) främre TRB, P44505-44508 främre ch 27154-, P44511 främre ch 3831-.

   P110 (B16) forward ch 207866-, 205370-205374, 207045-207173, 207212-207801,
P110 (B18) forward, P120 (B16) forward ch 15239-, incl. 14986-14987, 15069-15072, 15075-15081, 15084, 15097-15105, 15178-15185, P120 (B18) TRB, P130 (B18) TRB forward, P210 forward, P220 (B18) forward TRB, P44505-44508 forward ch 27154-, P44511 forward ch 3831-.

   P110 (B16) portes avant ch 207866-, 205370-205374, 207045-207173, 207212-207801,
P110 (B18) portes avant, P120 (B16) portes avant ch 15239-, incl. 14986-14987, 15069-15072, 15075-15081, 15084, 15097-15105, 15178-15185, P120 (B18) TRB, P130 (B18) TRB portes avant, P210 portes avant, P220 (B18) portes avant TRB, P44505-44508 portes avant ch 27154-, P44511 portes avant ch 3831-.

   P110 (B16) vordere ch 207866-, 205370-205374, 207045-207173, 207212-207801,
P110 (B18) vordere, P120 (B16) vordere ch 15239-, incl. 14986-14987, 14069-15072, 15075-15081, 15084, 15097-15105, 15178-15185, P120 (B18) TRB, P130 (B18) TRB portes avant, P210 portes avant, P220 (B18) portes avant TRB, P44505-44508 portes avant ch 27154-, P44511 portes avant ch 3831-.

   P110 (B16) puerta delantera, ch 207866-, 205370-205374, 207045-207173, 206212-207801,
P110 (B18) puerta delantera, P120 (B16) puerta delantera ch 15239-, incl. 14986-14987, 15069-15072, 15075-15081, 15084, 15097-15105, 15178-15185, P120 (B18) TRB, P130 (B18) TRB puerta delantera, P210 puerta delantera, P220 (B18) puerta delantera TRB, P44505-44508 puerta delantera ch 27154-, P44511 puerta delantera ch 3831-.

7. Hjulcylinder 659673 och 673391.
   Wheel unit cylinder 659673 and 673391.
   Cylindre de roue 659673 ry 673391.
   Radzylinder 659673 und 673391.
   Cilindro de rueda 659673 y 673391.

8. P110 (B16) bakre ch 207866-, inkl. 205370-205374, 207045-207173, 207212-207801,
   P110 (B18) bakre, P120 (B16) bakre ch-14986, 14987, 15069-15072, 15075-15081, 15084, 15097-15105,
   15178-15185, 15239-78055, 78058-78062, 78066-78069, 78071-78077, 78079-78225, 78407,
   78438, 78482-78484, P210 bakre, P44505-44508 bakre ch 27154-, P44511 bakre ch 3831-.

   P110 (B16) rear ch 207866-, incl. 205370-205374, 207045-207173, 207212-207801,
   P110 (B18) rear, P120 (B16) rear ch-14986, 14987, 15069-15072, 15075-15081, 15084, 15097-15105,
   15178-15185, 15239-78055, 78058-78062, 78066-78069, 78071-78077, 78079-78225, 78407,
   78438, 78482-78484, P210 rear, P44505-44508 rear ch 27154-, P44511 rear ch 3831-.

   P110 (B16) portes arrière ch 207866-, incl. 205370-205374, 207045-207173, 207212-207801,
   P110 (B18) portes arrière, P120 (B16) ch-14986, 14987, 15069-15072, 15075-15081, 15084, 15097-15105,
   15178-15185, 15239-78055, 78058-78062, 78066-78069, 78071-78077, 78079-78225, 78407,
   78438, 78482-78484, P210 portes arrière, P44505-44508 portes arrière ch 275154-, P44511 portes arrière ch 3831-.

   P110 (B16) hintere ch 207866-, incl. 205370-205374, 207045-207173, 207212-207801,
   P110 (B18) hintere, P120 (B16) ch-14986, 14987, 15069-15072, 15075-15081, 15084, 15097-15105,
   15178-15185, 15239-78055, 78058-78062, 78066-78069, 78071-78077, 78079-78225, 78407,
   78438, 78482-78484, P210 hintere, P44505-44508 hintere ch 275154-, P44511 hintere ch 3831-.

   P110 (B16) puerta trasera ch 207866-, incl. 205370-205374, 207045-207173, 207212-207801,
   P110 (B18) puerta trasera, P120 (B16) ch-14986, 14987, 15069-15072, 15075-15081, 15084, 15097-15105,
   15178-15185, 15239-78055, 78058-78-62, 78066-78069, 78071-78077, 78079-78225, 78407,
   78438, 78482-78484, P210 puerta trasera, P44505-44508 puerta trasera ch 275154-, P44511 puerta trasera ch 3831-.

9. Hjulcylinder 659683.
   Wheel unit cylinder.659683.
   Cylindre de foue 659683.
   Radzylinder 659683.
   Cilindro de rueda 659683.

10. P120 (B16) bakre ch 78485-, inkl. 78056-78057, 78063-78065, 78070, 78078, 78226-78406,
    78226-78406, 78408-78437, 78439-78481, P120, P130, P220 (B18) bakre, TRB. P180 2-krets bakre.

    P120 (B16) rear ch 78485-, incl. 78056-78057, 78063-78065, 78070, 78078, 78226-78406,
    78226-78406, 78408-78437, 78439-78481, P120, P130, P220 (B18) rear, TRB. P180 split circuit.

    P120 (B16) portes arrière ch 78485-, incl. 78056-78057, 78063-78065, 78070, 78078, 78226-78406,
    78226-78406, 78408-78437, 78439-78481, P120, P130, P220 (B18) portes arrière, TRB. P180 2 circuit.

    P120 (B16) hintere ch 78485-, incl. 78056-78057, 78063-78065, 78070, 78078, 78226-78406,
    78226-78406, 78408-78437, 78439-78481, P120, P130, P220 (B18) hintere, TRB. P180 Zweikreis.

    P120 (B16) puerta trasera ch 78485-, incl. 78056-78057, 78063-78065, 78070, 78078, 78226-78406.
    78226-78406, 78408-78437, 78439-78481, P120, P130, P220 (B18) puerta trasera, TRB. P180 de dos circuitos.

11. Hjulcylinder 667166.
    Wheel unit cylinder 667166.
    Cylindre de roue 667166.
    Radzylinder 667166.
    Cilindro de rueda 667166.

12. P120 (B18A) bakre, P120 (B18D) bakre ch -225049, P130 (B18A) bakre ch -279899, P130 (B18D) ch -216949, P220.
    P120 (B18A) rear, P120 (B18D) rear ch -225049, P130 (B18A) rear ch -279899, P130 (B18D) ch -216949, P220.
    P120 (B18A) portes arrière, P120 (B18D) portes arrière ch -225049, P130 (B18A) portes arrière ch -279899, P130 (B18D) ch -216949, P220.
    P120 (B18A) hintere, P120 (B18D) hintere ch -225049, P130 (B18A) hintere ch -279899, P130 (B18D) ch -216949, P220.
    P120 (B18A) puerta trasera, P120 (B18D) puerta trasera ch -225049, P130 (B18A) puerta trasera ch -279899, P130 (B18D) ch -216949, P220.

13. För reparation av 2 hjulcylindrar.
    For repair of 2 wheel unit cylinders.
    Pour réparation de 2 cylindres de roues.
    Für die Reparatur von 2 Radzylindern.
    Para la reparación de 2 cilindros de rueda.

14. För vagnar med skivbroms fram.
For chassis with disc brakes on front wheels.
Pour vehicules avec freins à disque à l'avant.
Für Fahrzeuge mig Scheibenbremsen vorn.
Para coches con frenos de disco adelante.

15. Hjulcylinder 663763 och 671216.
Wheel unit cylinder 663763 and 671216.
Cylindre de roue 663763 et 671216.
Eadzylinder 663763 und 671216.
Cilindro de rueda 663763 y 671216.

Sida / Page	Grupp / Group		Utgåva / Issue
30	5	REPARATIONSSATS, BROMSAR / REPAIR KIT, BRAKES	1

Pos. / Fig.	Antal Qty 276 407	273 275	276 574	273 020	Detalj nr / Part No	Benämning	Description	Sats/Kit	Anmärkning / Notes	
	1	.	.	.	276407-4	REPARATIONSSATS, HJULCYLINDER	REPAIR KIT, WHEEL CYLINDER		1,2,3)	004 005 010 020
	2	.	.	.	656456-1	.GUMMIKAPA.	.RUBBER BOOT.			030
	4	.	.	.	662516-4	.GUMMIPACKNING.	.RUBBER PACKING			040
	4	.	.	.	662517-2	.GUMMIKAPA.	.RUBBER BOOT.			050
										060
	.	1	.	.	273275-8	REPARATIONSSATS, HJULCYLINDER	REPAIR KIT, WHEEL CYLINDER		4,6)	070 080
	.	1	.	.	656456-1	.GUMMIKAPA.	.RUBBER BOOT.			090
	.	2	.	.	662517-2	.GUMMIKAPA.	.RUBBER BOOT.			100
	.	2	.	.	673734-0	.GUMMIPACKNING.	.RUBBER PACKING			110
										120
	.	.	1	.	276574-1	REPARATIONSSATS, HJULCYLINDER	REPAIR KIT, WHEEL CYLINDER		2,7,8)	130 140
	.	.	2	.	656456-1	.GUMMIKAPA.	.RUBBER BOOT.			150
	.	.	4	.	663634-4	.PACKNING	.PACKING.			160
	.	.	4	.	671210-3	.SKYDDSKAPA	.RUBBER BOOT.			170
	.	.	.	.						180
				1	273020-8	REPARATIONSSATS, HJULCYLINDER	REPAIR KIT, WHEEL CYLINDER		5,9) L3314 FRAMRE	190 200
	.	.	.	2	82693-3	.GUMMIPACKNING.	.RUBBER PACKING			210
	.	.	.	1	82694-1	.FJÄDER	.SPRING			220
	.	.	.	2	88932-9	.GUMMIKAPA.	.RUBBER BOOT.			230
										240

1. P120 (B18D) bakre ch 225050-. P130 (B18B , B18D) bakre ch 216950- 279899. P130 bakre ch 279900-. P180 bakre ch 6958, 6962-6977, 6980-12393, 12397-12417, 12436, 16500-.

   P120 (B18D) rear ch 225050-. P130 (B18B, B18D) rear ch 216950-279899. P130 rear ch 279900-. P180 rear ch 6958, 6962-6977, 6980-12393, 12397-12417, 12436, 16500-.

   P120 (B18D) portes arrière ch 225050-. P130 (B18B, B18D) portes arrière ch 216950-279899. P130 portes arrière ch 279900-. P180 portes arrière ch 6958, 6962-6977, 6980-12393, 12397-12417, 12436, 16500-.

   P120 (B18D) hintere ch 225050-. P130 (B18B, B18D) hintere ch 216950-279899. P130 hintere ch 279900-. P180 hintere ch 6958, 6962-6977, 6980 -12393, 12397-12417, 12436, 16500-.

   P120 (B18D) puerta trasera ch 225050-. P130 (B18B, B18D) puerta trasera ch 216950-279899. P130 puerta trasera ch 279900-. P180 puerta trasera ch 6958, 6962-6977, 6980-12393, 12397-12417, 12436, 16500-.

2. För reparation av 2 hjulcylindrar.
   For repair of 2 wheel unit cylinders.
   Pour réparation de 2 cylindres de roues.
   Für die Reparatur von 2 Radzylindern.
   Para la reparación de 2 cilindros de rueda.

3. Hjulcylinder 662513 och 670404.
   Wheel unit cylinder 662513 and 670404.
   Cylindre de roue 662513 et 670404.
   Radzylinder 662513 und 670404.
   Cilindro de rueda 662513 y 670404.

4. P130 bakre ch 312500-, P180 bakre ch 28300-. P220 bakre ch 70300-.
   P130 rear ch 312500-, P180 rear ch 28300-. P220 rear ch 70300-.
   P130 portes arrière ch 312500-, P180 portes arrière ch 28300-. P220 portes arrière ch 70300-.
   P130 hintere ch 312500-, P180 hintere ch 28300-. P220 hintere ch 70300-.
   P130 puerta trasera ch 312500-, P180 puerta trasera ch 28300-. P220 puerta trasera ch 70300-.

5. För reparation av 1 hjulcylinder.
   For repair of 1 wheel unit cylinder.
   Pour réparation d'un cylindre de roue.
   Für die Reparatur con 1 Radzylinder.
   Para la reparación de 1 cilindro de rueda.

6. Hjulcylinder 673731.
   Wheel unit cylinder 673731.
   Cylindre de roue 673731.
   Radzylinder 673731.
   Cilindro de rueda 673371.

7. P180 bakre ch 12394-12396, 12418-12435, 12437-16499.
   P180 rear ch 12394-12396, 12418-12435, 12437-16499.
   P180portes arrière ch 12394-12396, 12418-12435, 12437-16499.
   P180 hintere ch 12394-12396, 12418-12435, 12437-16499.
   P180 puerta trasera 12394-12396, 12418-12435, 12437-16499.

8. Hjulcylinder 671207.
   Wheel unit cylinder 671207.
   Cylindre de roue 671207.
   Radzylinder 671207.
   Cilindro de rueda 671207.

9. Hjulcylinder 636371 och 636372.
   Wheel unit cylinder 636371 and 636372.
   Cylindre de roue 636371 et 636372.
   Radzylinder 636371 und 636372.
   Cilindro de rueda 636371 y 636372.

Sida / Page	32	Grupp / Group	5	REPARATIONSSATS, BROMSAR / REPAIR KITS, BRAKES	Utgåva / Issue	1

Pos. / Fig.	Antal Qty 276 492	276 405	276 461	273 076	Detalj nr / Part No	Benämning	Description	Sats/Kit	Anmärkning / Notes	
	1	-	-	-	276492-6	REPARATIONSSATS, HUVUDCYLINDER	REPAIR KIT, MASTER CYLINDER		1) P110,P210,P444, P445,P544	004 005 010 020
	1	-	-	-	86601-2	.KOLV	.PLUNGER			030
	1	-	-	-	86604-6	.GUMMIPACKNING	.RUBBER PACKING			040
	1	-	-	-	633359-5	.VENTIL MED SÄTE	.VALVE WITH SEAT			050
	1	-	-	-	86956-0	.GUMMIKAPA	.RUBBER BOOT			060
										070
	-	1	-	-	276405-8	REPARATIONSSATS, HUVUDCYLINDER	REPAIR KIT, MASTER CYLINDER		2,3,4) P120 B16,P180	080 090
	-	1	-	-	656357-1	.GUMMIPACKNING	.RUBBER PACKING			100
	-	1	-	-	656359-7	.BRICKA	.WASHER			110
	-	1	-	-		.GUMMIKAPA	.RUBBER BOOT	8		120
	-	1	-	-		.LÅSRING	.CIRCLIP	8		130
	-	1	-	-	669959-9	.KOLVPACKNING	.PLUNGER PACKING			140
	-	1	-	-		.TUB GUMMIFETT	.TUBE RUBBER GREASE			150
										160
	-	-	1	-	276461-1	REPARATIONSSATS, HUVUDCYLINDER	REPAIR KIT, MASTER CYLINDER		5,6,7) P120 B16, P120 B18,P180,P220,	170 180
	-	-	1	-	666146-6	.BRICKA	.WASHER			190
	-	-	1	-	666147-4	.KOLVPACKNING	.PLUNGER PACKING			200
	-	-	1	-	666148-2	.GUMMIPACKNING	.RUBBER PACKING			210
	-	-	1	-	666149-0	.FJÄDER	.SPRING			220
	-	-	1	-	666151-6	.VENTIL	.VALVE			230
	-	-	1	-	666152-4	.BRICKA	.WASHER			240
	-	-	1	-	666155-7	.LÅSRING	.CIRCLIP			250
	-	-	1	-	666156-5	.GUMMIKAPA	.RUBBER BOOT			260
										270
	-	-	-	1	273076-0	REPARATIONSSATS, HUVUDCYLINDER	REPAIR KIT, MASTER CYLINDER		8/ P130 B20 VST,P220 B20 VST,P142,P144,P145	280 290
	-	-	-	1		.KOLV	.PLUNGER	8		300
	-	-	-	1	678626-3	.PACKNING	.PACKING			310
	-	-	-	1	678633-9	.PACKNING	.PACKING			320
	-	-	-	1	678634-7	.STOPPSKRUV	.SET SCREW			330
	-	-	-	1	678635-4	.PACKNING	.PACKING			340
	-	-	-	1	678636-2	.LÅSRING	.CIRCLIP			350
										360
	273	-	-	-						370
	226	-	-	-						380
	1	-	-	-	273226-1	REPARATIONSSATS, HUVUDCYLINDER	REPAIR KIT, MASTER CYLINDER		ATE CYL 687462, P142,P144,P145	390 400
	2	-	-	-		.STÖDRING	.BACK UP RING	8		410
	4	-	-	-		.KOLVPACKNING	.PACKING	8		420
	2	-	-	-		.KOLV	.PISTON	8		430
	2	-	-	-		.PACKNING	.GASKET	8		440
	1	-	-	-		.LÅSRING	.CIRCLIP	8		450
										460

Utgåva / Issue 1	REPARATIONSSATS, BROMSAR / REPAIR KITS, BRAKES	Grupp / Group 5	Sida / Page 33

1. För huvudcylinder 87694, 663468 till bromssystemet.
   For master cylinders 87694 and 663468 (brake system).
   Pour pompe de pression 87694, 663468 du système de freins.
   Für Hauptzylinder 87694 , 663468 der Bremsanlage.
   Para el cilindro principal 87694, 633468 del sistema de frenos.

2. För huvudcylinder 655879 till bromssystemet.
   For master cylinder 655879 (brake cylinder).
   Pour pompe de pression 655879 du système de freins.
   Für Hauptzylinder 655879 der Bremsanlage.
   Para el cilindro principal 655879 del sistema de frenos.

3. P120 ch -64859 excl. 64379-64389, 64403-64407, 64411-64415, 64418, 64428-64429, 64509-64546, 64548-64833.

4. P180 ch -35.

5. För huvudcylinder 662186 till bromssystemet.
   For master cylinder 662186 (brake system).
   Pour pompe de pression 662186 du système de freins.
   Für Druckpumpe 662186 der Bremsanlage.
   Para el cilindro principal 662186 del sistema de frenos.

6. P120 ch 64860- incl. 64379-64389, 64403-64407, 64411-64415, 64418, 64428-64429, 64509-64546, 64548-64833, 64836-64858.

7. P180 ch 36-.

8. För huvudcylinder 676257 till bromssystemet.
   For master cylinder 676257 (brake system).
   Pour pompe de pression 676257 du système de freins.
   Für Hauptzylinder 676257 der Bremsanlage.
   Para el cilindro principal 676257 del sistema de frenos.

Sida / Page	Grupp / Group		Utgåva / Issue
34	5	REPARATIONSSATS, BROMSAR / REPAIR KITS, BRAKES	1

Pos. / Fig.	Antal Qty 273 125	273 117	276 590	276 593	Detalj nr / Part No	Benämning	Description	Sats/Kit	Anmärkning / Notes	
										004 005
	1	.	.	.	273125-5	REPARATIONSSATS, HUVUDCYLINDER	REPAIR KIT, MASTER CYLINDER		P130 B20 HST, P182,P183 B20	010 020
	2	.	.	.		.STÖDRING	.SUPPORT RING	8		030
	4	.	.	.		.KOLVPACKNING	.PACKING.	8		040
	2	.	.	.		.BRICKA	.WASHER	8		050
	1	.	.	.		.KOLV	.PISTON	8		060
	1	.	.	.		.KOLV	.PISTON	8		070
	2	.	.	.		.BRICKA	.WASHER	8		080
	2	.	.	.		.KOLVPACKNING	.PACKING.	8		090
	1	.	.	.		.LASRING.	.CIRCLIP.	8		100
	1	.	.	.		.PACKNING	.PACKING.	8		110
	1	.	.	.	680906-5	.GUMMIRING.	.RUBBER RING.			120
										130
	.	1	.	.	273117-2	REPARATIONSSATS, HUVUDCYLINDER	REPAIR KIT, MASTER CYLINDER		1) P164	140 150
	.	2	.	.		.STÖDRING	.SUPPORT RING	8		160
	.	4	.	.		.KOLVPACKNING	.PLUNGER PACKING. . . .	8		170
	.	2	.	.		.BRICKA	.WASHER	8		180
	.	1	.	.		.KOLV	.PLUNGER.	8		190
	.	1	.	.		.KOLV	.PLUNGER.	8		200
	.	2	.	.		.BRICKA	.WASHER	8		210
	.	2	.	.		.KOLVPACKNING	.PLUNGER PACKING. . . .	8		220
	.	1	.	.		.LASRING.	.CIRCLIP.	8		230
	.	1	.	.		.PACKNING	.PACKING.	8		240
	.	1	.	.	680906-5	.GUMMIRING.	.RUBBER RING.			250
										260
	.	.	1	.	276590-7	REPARATIONSSATS, HUVUDCYLINDER	REPAIR KIT, MASTER CYLINDER		2)	270 280
	.	.	1	.	42850-8	.BRICKA	.WASHER			290
	.	.	1	.	62322-3	.GUMMIPACKNING.	.RUBBER PACKING			300
	.	.	1	.	62323-1	.GUMMIRING.	.RUBBER RING.			310
	.	.	1	.	62330-6	.GUMMIKAPA.	.RUBBER BOOT.			320
	.	.	1	.	230407-9	.VENTIL	.VALVE.			330
	.	.	.	.						340
	.	.	.	1	276593-1	REPARATIONSSATS, HUVUDCYLINDER	REPAIR KIT, MASTER CYLINDER		F85,L4751	350 360
	.	.	.	1	38006-3	.GUMMIRING.	.RUBBER RING.			370
	.	.	.	3	230652-0	.PACKNING	.PACKING.			380
	.	.	.	2	230653-8	.BRICKA	.WASHER			390
	.	.	.	2	230654-6	.LASRING.	.CIRCLIP.			400
										410
	276	.	.	.						420
	591	.	.	.						430
	1	.	.	.	276591-5	REPARATIONSSATS, HUVUDCYLINDER	REPAIR KIT, MASTER CYLINDER		3)	440 450
	1	.	.	.		.GUMMIKAPA.	.RUBBER BOOT.	8		460
	1	.	.	.	62247-2	.GUMMIRING.	.RUBBER RING.			470
	1	.	.	.		.GUMMIPACKNING.	.RUBBER PACKING	8		480
	1	.	.	.		.GUMMIRING.	.RUBBER RING.	8		490
	1	.	.	.	65419-4	.GUMMIPACKNING.	.RUBBER PACKING			500
										510

1. För huvudcylinder 678921 till bromssystemet.
   For master cylinder 678921 (brake system).
   Pour pompe de pression 678921 du système de freins.
   Für Hauptzylinder 678921 der Bremsanlage.
   Para el cilindro principal 678921 del sistema de frenos.

2. F82B (L420), F82 (L425), F83B (L430), F83 (L435), L105, L201-202, L220 ch 2751-, L230 Ch 1660-, incl. 1600-1629, L246-249 B, C ch 5016-, L341-342 ch -2370. L360, L365, L370, L375 VHB, L3850 VHB ch -6965 excl. 6958-6963, L3851, L3854 VHB, B510.

2. L220 ch -2750, L230 ch -1659 excl. 1600-1629, L246-249, L246-249 B, C ch -5015, L341-342 ch 2371-.

3. L220 ch -2750, L230 ch -1659 excl 1600-1629, L246-249, L246-249 B, C, ch -5015, L341-342 ch 2371-.

Sida / Page	Grupp / Group	REPARATIONSSATS, BROMSAR / REPAIR KITS, BRAKES	Utgåva / Issue
36	5		1

Pos. / Fig.	Antal Qty 276 592	276 484	276 596	276 594	Detalj nr / Part No	Benämning	Description	Sats/Kit	Anmärkning / Notes	
										004 005
	1	.	.	.	276592-3	REPARATIONSSATS, HUVUDCYLINDER	REPAIR KIT, MASTER CYLINDER		1)	010 020
	1	.	.	.	42850-8	.BRICKA	.WASHER			030
	1	.	.	.	62322-3	.GUMMIPACKNING.	.RUBBER PACKING			040
	1	.	.	.	62323-1	.GUMMIRING.	.RUBBER RING.			050
	1	.	.	.	62330-6	.GUMMIKÅPA.	.RUBBER BOOT.			060
										070
	.	1	.	.	276484-3	REPARATIONSSATS, HUVUDCYLINDER	REPAIR KIT, MASTER CYLINDER		2)	080 090
	.	1	.	.	38006-3	.GUMMIRING.	.RUBBER RING.			100
	.	1	.	.	38031-1	.GUMMIKÅPA.	.RUBBER BOOT.			110
	.	1	.	.	38184-8	.RING	.RING			120
	.	1	.	.	38185-5	.VENTIL	.VALVE.			130
	.	1	.	.	38186-3	.GUMMIPACKNING.	.RUBBER PACKING			140
	.	1	.	.	38187-1	.FJÄDER	.SPRING			150
	.	1	.	.	38188-9	.BRICKA	.WASHER			160
	.	1	.	.	38193-9	.BRICKA	.WASHER			170
	.	1	.	.	914507-9	.LASRING.	.CIRCLIP.			180
										190
	.	.	1	.	276596-4	REPARATIONSSATS, HUVUDCYLINDER	REPAIR KIT, MASTER CYLINDER		L3314	200 210
	.	.	1	.	86421-5	.PACKNING	.PACKING.			220
	.	.	1	.	86602-0	.PACKNING	.PACKING.			230
	.	.	1	.	86604-6	.GUMMIPACKNING.	.RUBBER PACKING			240
	.	.	1	.	118013-2	.LASRING.	.CIRCLIP.			250
	.	.	1	.	633359-5	.VENTIL	.VALVE.			260
	.	.	1	.	633361-1	.GUMMIKÅPA.	.RUBBER BOOT.			270
										280
	.	.	.	1	276594-9	REPARATIONSSATS, HUVUDCYLINDER	REPAIR KIT, MASTER CYLINDER		3)	290 300
	.	.	.	1	38031-1	.GUMMIKÅPA.	.RUBBER BOOT.			310
	.	.	.	1	38186-3	.GUMMIPACKNING.	.RUBBER PACKING			320
	.	.	.	1	38289-5	.RING	.RING			330
	.	.	.	1	38290-3	.GUMMIRING.	.RUBBER RING.			340
	.	.	.	1		.BRICKA	.WASHER	8		350
										360
	276	.	.	.						370
	595	.	.	.						380
	1	.	.	.	276595-6	REPARATIONSSATS, HUVUDCYLINDER	REPAIR KIT, MASTER CYLINDER		L4850,L4852 CH-1480, L4854,L4950,L4952,B705	390 400
	3	.	.	.	38005-5	.GUMMIPACKNING.	.RUBBER PACKING			410
	2	.	.	.	38006-3	.GUMMIRING.	.RUBBER RING.			420
	1	.	.	.	38031-1	.GUMMIKÅPA.	.RUBBER BOOT.			430
	2	.	.	.	230328-7	.PACKNING	.PACKING.			440
										450

1. L248-249 LF, L248-249 B, C, LF Ch-570, L375 THB, L3850 THB ch-6965 excl. 6958-6963, L3854 THB, L3950, B614, B615 ch-1490 excl. 1271-1293, 1437-1441, 1444-1475, B625.

2. L248-249B, C, LF ch 571-, L3850 ch 6966- incl. 6958-6963, L3852 ch -775, L3950 ch 350-, L3952 ch -71, L4650-L4750, N84, B615 ch 1491- incl. 1271-1293, 1437-1441, 1444-1475.

3. L3852 ch 776-, L3952 ch 72-, L4852 ch 1481-.

Utgåva / Issue 1	REPARATIONSSATS, BROMSAR / REPAIR KITS, BRAKES	Grupp / Group 5	Sida / Page 38

Pos. Fig.	Antal Qty 276 556	273 077	272 514	273 078	Detalj nr Part No	Benämning	Description	Sats/Kit	Anmärkning Notes
	1	.	.	.	276556-8	REPARATIONSSATS, VAKUUMBROMSCYLINDER	REPAIR KIT, VACUUM BRAKE CYLINDER		P120,P130,P180,P220 VHB
	3	.	.	.	11992-5	.PACKNING	.PACKING		
	1	.	.	.	662750-9	.GUMMIRING	.RUBBER RING		
	1	.	.	.	662753-3	.GUMMIRING	.RUBBER RING		
	1	.	.	.	662760-8	.PACKNING	.PACKING		
	1	.	.	.	662762-4	.KOLV	.PLUNGER		
	1	.	.	.	662765-7	.LASRING	.CIRCLIP		
	1	.	.	.	662767-3	.GUMMIPACKNING	.RUBBER PACKING		
	1	.	.	.	662770-7	.GUMMIHYLSA	.RUBBER SLEEVE		
	1	.	.	.	662772-3	.PACKNING	.PACKING		
	1	.	.	.	662778-0	.PACKNING	.PACKING		
	1	.	.	.	662899-4	.GUMMIRING	.RUBBER RING		
	1	.	.	.	666125-0	.PACKNING, INRE	.PACKING, INNER		
	1	.	.	.	666126-8	.PACKNING, YTTRE	.PACKING, OUTER		
	.	1	.	.	273077-8	REPARATIONSSATS, VAKUUMBROMSCYLINDER	REPAIR KIT, VACUUM BRAKE CYLINDER		(B20) P130 VST,P220 VST, P142 CH-178959,P144 CH-194139,P145 CH-61599
	.	1	.	.	678407-8	.BACKVENTIL	.CHECK VALVE		
	.	1	.	.	678440-9	.GUMMIRING	.RUBBER RING		
	.	1	.	.	678441-7	.FILTER	.FILTER		
	.	1	.	.		.TÄTNING	.SEAL	8	
	.	1	.	.		.GUMMIKÅPA	.RUBBER BOOT	8	
	.	1	.	.		.FILTER	.FILTER	8	
	.	1	.	.		.FILTERHÅLLARE	.FILTER HOLDER	8	
	.	1	.	.		.GUMMIFETT	.RUBBER GREASE	8	
	.	.	1	.	272514-1	REPARATIONSSATS, VAKUUMBROMSCYLINDER	REPAIR KIT, VACUUM BRAKE CYLINDER		(B18) P180 CH 3000-, P120,P130,P220,VHB 1-KR. P130,P220,VHB 2-KR.
	.	.	2	.		.LÅSFJÄDER	.LOCK SPRING	8	
	.	.	2	.		.STÖDFJÄDER	.BACK UP RING	8	
	.	.	2	.		.VENTIL	.VALVE	8	
	.	.	.	1	273078-6	TRYCKSTÅNGSATS, VAKUUMBROMSCYLINDER	PUSH ROD KIT, VACUUM BRAKE CYLINDER		(B20) P130 VST,P220 VST, P142 CH-178959,P144 CH-194139,P145 CH-61599
	.	.	.	1		.TRYCKSTÅNG	.PUSH ROD	8	
	.	.	.	1	678444-1	.JUSTERSKRUV	.ADJUSTER SCREW		
	273	.	.	.					
	234	.	.	.					
	1	.	.	.	273234-5	REPARATIONSSATS, VAKUUMBROMSCYLINDER	REPAIR KIT, VACUUM BRAKE CYLINDER		P142 CH 178960-,P144 CH 194140-,P145 CH 61600-
	1	.	.	.	678441-7	.FILTER	.FILTER		
	1	.	.	.	687494-5	.PACKNING	.GASKET		
	1	.	.	.		.TÄTNINGSRING	.SEAL RING	8	
	1	.	.	.		.LÅSRING	.CIRCLIP	8	
	1	.	.	.		.GUMMIKÅPA	.RUBBER CASING	8	
	1	.	.	.		.PACKNING	.GASKET	8	
	1	.	.	.		.TÄTNING	.SEAL	8	

Sida / Page	Grupp / Group		Utgåva / Issue
40	5	REPARATIONSSATS, BROMSAR / REPAIR KITS, BRAKES	1

Pos. / Fig.	Antal Qty 276 542	276 543	272 560	272 561	Detalj nr / Part No	Benämning	Description	Sats/Kit	Anmärkning / Notes	
										004 005
	1	.	.	.	276542-8	SATS FÖR BYTE AV AVLASTNINGSMEKANISM, KOMPRESSOR	UNLOADING MECHANISM REPLACEMENT KITS, COMPRESSOR		F85,F86,F88(TD100AL), L395,L465,L475,L485,L495 N84,N86,N88,NB88.	010 020 030
	1	.	.	.	324117-1	.PACKNING	.GASKET			040
	1	.	.	.	324355-7	.FJÄDER	.SPRING			050
	2	.	.	.	326834-9	.RING	.RING			060
	2	.	.	.	326835-6	.GUMMIRING.	.RUBBER RING.			070
	1	.	.	.	326839-8	.STYRNING	.PLUNGER GUIDE.			080
	2	.	.	.	331876-3	.KOLV	.PISTON			090
	2	.	.	.	331877-1	.TRYCKSTÅNG	.PUSH ROD			100
	2	.	.	.	331878-9	.STYRNING	.PLUNGER GUIDE.			110
	1	.	.	.	331879-7	.TRYCKPLATTA.	.SPRING SADDLE.			120
										130
	.	1	.	.	276543-6	SATS FÖR BYTE AV AVLASTNINGSMEKANISM, KOMPRESSOR	UNLOADING MECHANISM REPLACEMENT KITS, COMPRESSOR		F88(TD100A),FB88(TD100A) L4951,L4956	140 150 160
	.	1	.	.	324117-1	.PACKNING	.GASKET			170
	.	1	.	.	324355-7	.FJÄDER	.SPRING			180
	.	2	.	.	326834-9	.RING	.RING			190
	.	2	.	.	326835-6	.GUMMIRING.	.RUBBER RING.			200
	.	1	.	.	326839-8	.STYRNING	.PLUNGER GUIDE.			210
	.	2	.	.	331876-3	.KOLV	.PISTON			220
	.	2	.	.	331877-1	.TRYCKSTÅNG	.PUSH ROD			230
	.	2	.	.	331878-9	.STYRNING	.PLUNGER GUIDE.			240
	.	1	.	.	344231-6	.TRYCKPLATTA.	.SPRING SADDLE.			250
										260
	.	.	1	.	272560-4	KOLVRINGSSATS, LUFTKOMPRESSOR	PISTON RING KIT, COMPRESSOR		1) STD	270 280
	.	.	6	.		.KOLVRING	.PISTON RING.	8		290
	.	.	2	.		.KOLVRING	.PISTON RING.	8		300
	.	.	2	.		.OLJESKRAPRING.	.OIL SCRAPER.	8		310
										320
	.	.	.	1	272561-2	KOLVRINGSSATS, LUFTKOMPRESSOR	PISTON RING KIT, COMPRESSOR		1) 0.010 ÖD	330 340
	.	.	.	6		.KOLVRING	.PISTON RING.	8		350
	.	.	.	2		.KOLVRING	.PISTON RING.	8		360
	.	.	.	2		.OLJESKRAPRING.	.OIL SCRAPER.	8		370
										380
	272	272	.	.						390
	562	563	.	.						400
	1	.	.	.	272562-0	KOLVRINGSSATS,	PISTON RING KIT,		1) 0.020 ÖD	410
	.	.	.	.		LUFTKOMPRESSOR.	COMPRESSOR.			420
	6	.	.	.		.KOLVRING	.PISTON RING.	8		430
	2	.	.	.		.KOLVRING	.PISTON RING.	8		440
	2	.	.	.		.OLJESKRAPRING.	.OIL SCRAPER.	8		450
										460
	.	1	.	.	272563-8	KOLVRINGSSATS,	PISTON RING KIT,		1) 0.030 ÖD	470
	.	.	.	.		LUFTKOMPRESSOR.	COMPRESSOR.			480
	.	6	.	.		.KOLVRING	.PISTON RING.	8		490
	.	2	.	.		.KOLVRING	.PISTON RING.	8		500
	.	2	.	.		.OLJESKRAPRING.	.OIL SCRAPER.	8		510
										520

Utgåva / Issue 1	REPARATIONSSATS, BROMSAR / REPAIR KITS, BRAKES	Grupp / Group 5	Sida / Page 41

1. B57, BB57 ch 638-.
N86 ch 4154-.
N86S, NB86S.
F86 ch 3263-. FB86 ch 78-.
N88 ch 3195-. NB88 ch 1951-, NB88 6x4.
F88 D 100 ch 3799-. F88 TD 100 ch 2369-.
FB 88 TD 100 6x4.
G88.
F88, FB88, G88 ch 30001-.
F89.
G89.

Reparationssatser
Repair kits

Reservdelskatalog
Parts catalogue

VOLVO

Sida / Page	42	Grupp / Group	5	REPARATIONSSATS, BROMSAR / REPAIR KITS, BRAKES	Utgåva / Issue	1

Pos. / Fig.	Antal Qty 272 543	272 544	272 581		Detalj nr / Part No	Benämning	Description	Sats/Kit	Anmärkning / Notes	
	1	.	.	.	272543-0	REPARATIONSSATS, SERVOBROMSCYLINDER	REPAIR KIT, SERVO BRAKE CYLINDER		THB,F84,F85	010 020
	4	.	.	.		.PACKNING	.GASKET	8		030
	1	.	.	.	131012-7	.LÄSPINNE	.LOCK PIN			040
	1	.	.	.	15416-1	.O-RING	.O-RING			050
	1	.	.	.	18833-4	.PACKNING	.GASKET			060
	1	.	.	.		.TÄTNINGSRING	.SEAL RING.	8		070
	1	.	.	.		.RINGHÅLLARE.	.RING RETAINER.	8		080
	3	.	.	.		.KOLVPACKNING	.PLUNGER PACKING. . . .	8		090
	1	.	.	.		.STYRBRICKA	.DRIVE WASHER	8		100
	1	.	.	.		.LÄSRING.	.CIRCLIP.	8		110
	1	.	.	.	125334-3	.O-RING	.O-RING			120
	2	.	.	.		.O-RING	.O-RING	8		130
	1	.	.	.		.MEMBRAN.	.DIAPHRAGM.	8		140
	1	.	.	.		.LUFTKRETSVENTIL. . . .	.AIR CIRCLE VALVE . . .	8		150
	1	.	.	.		.LUFTVENTIL	.AIR VALVE.	8		160
	1	.	.	.		.AVLASTNINGSVENTIL. . .	.UNLOADING VALVE. . . .	8		170
	1	.	.	.		.BRICKA	.WASHER	8		180
	1	.	.	.		.MUTTER	.NUT.	8		190
	1	.	.	.		.FJÄDER	.SPRING	8		200
	1	.	.	.	308455-5	.LÄSRING.	.CIRCLIP.			210
	1	.	.	.	308457-1	.ÅTERSTRÖMNINGSVENTIL . .	.VALVE.			220
	1	.	.	.	308584-2	.LÄSRING.	.CIRCLIP.			230
	.	.	.	.						240
	.	.	.	.	272544-8	REPARATIONSSATS FÖR KOLV,	REPAIR KIT FOR PLUNGER,		THB,F84,F85	250
	.	.	.	.		SERVOBROMSCYLINDER. . . .	SERVO BRAKE CYLINDER. . .			260
	.	1	.	.		.BRICKA	.WASHER	8		270
	.	1	.	.		.FILT	.FELT	8		280
	.	1	.	.		.PACKNING	.GASKET	8		290
										300
	.	.	1	.	272581-0	REPARATIONSSATS, SERVOBROMSCYLINDER	REPAIR KIT, SERVO BRAKE CYLINDER		1) VHB	310 320
	.	.	1	.	15410-4	.PACKNING	.PACKING.			330
	.	.	1	.	15412-0	.GUMMITÄTNING	.RUBBER SEAL.			340
	.	.	1	.	15413-8	.GUMMITÄTNING	.RUBBER SEAL.			350
	.	.	1	.	18825-0	.PACKNING	.PACKING.			360
	.	.	1	.	114216-5	.TÄTNINGSRING	.SEAL RING.			370
	.	.	1	.	120139-1	.STYRBRICKA	.WASHER			380
	.	.	1	.	125150-3	.O-RING	.O-RING			390
	.	.	1	.	131012-7	.PINNE.	.PIN.			400
	.	.	1	.	308407-6	.PACKNING	.PACKING.			410
	.	.	1	.	308410-0	.LÄSRING.	.CIRCLIP.			420
	.	.	1	.	308417-5	.LÄSRING.	.CIRCLIP.			430
	.	.	1	.	308418-3	.FJÄDER	.SPRING			440
	.	.	1	.	308423-3	.MEMBRAN,KOMPL.	.DIAPHRAGM, COMPL . . .			450
	.	.	1	.	308426-6	.PACKNING	.PACKING.			460
	.	.	1	.	308450-6	.KOLVPACKNING	.PLUNGER PACKING. . . .			470
	.	.	1	.	308452-2	.KULA 9/32	.BALL 9/32			480
	.	.	1	.	308455-5	.LÄSRING.	.CIRCLIP.			490
	.	.	1	.	308849-9	.KOLV, KOMPL.	.PISTON, COMPL.			500
	.	.	1	.	332294-8	.PACKNING	.PACKING.			510
	.	.	1	.	914507-9	.LÄSRING.	.CIRCLIP.			520
										530

004
005

Utgåva / Issue 1	REPARATIONSSATS, BROMSAR / REPAIR KITS, BRAKES	Grupp / Group 5	Sida / Page 44

Pos. Fig.	Antal Qty 272 580	276 557	276 558	273 014	Detalj nr Part No	Benämning	Description	Sats/Kit	Anmärkning Notes
	1	.	.	.	272580-2	REPARATIONSSATS, SERVOBROMSCYLINDER	REPAIR KIT, SERVO BRAKE CYLINDER		1) VHB,F84,F85
	1	.	.	.	308435-7	.KOLVPACKNING	.PLUNGER PACKING. . . .		
	1	.	.	.	308439-9	.FILTTÄTNING.	.FELT SEAL.		
	1	.	.	.	308440-7	.SPÄNNBAND.	.STRAP.		
	1	.	.	.	308442-3	.MUTTER	.NUT.		
	1	.	.	.	308464-7	.TÄTNINGSRING	.SEAL RING.		
	.	1	.	.	276557-6	PACKNINGSSATS FÖR KOLV, SERVOBROMSCYLINDER	PISTON PACKING KIT, SERVO BRAKE CYLINDER		F85 VHB,H84 VHB,
	.	1	.	.	44925-6	.KOLVPACKNING	.PLUNGER PACKING. . . .		
	.	1	.	.	114216-5	.TÄTNINGSRING	.SEAL RING.		
	.	1	.	.	125155-2	.PACKNING	.PACKING.		
	.	1	.	.	308439-9	.FILTTÄTNING.	.FELT RING.		
	.	1	.	.	308441-5	.SPÄNNBAND.	.RING		
	.	1	.	.	308464-7	.TÄTNINGSRING	.SEAL RING.		
	.	.	1	.	276558-4	REPARATIONSSATS, SERVOBROMSCYLINDER	REPAIR KIT, SERVO BRAKE CYLINDER		F85 VHB
	.	.	1	.	15410-4	.PACKNING	.PACKING.		
	.	.	1	.	15412-0	.GUMMITÄTNING	.RUBBER RING.		
	.	.	1	.	15413-8	.GUMMITÄTNING	.RUBBER RING.		
	.	.	1	.	18825-0	.PACKNING	.PACKING.		
	.	.	1	.	120139-1	.STYRBRICKA	.DRIVE WASHER		
	.	.	1	.	131012-7	.PINNE.	.PIN.		
	.	.	1	.	308407-6	.PACKNING	.PACKING.		
	.	.	1	.	308410-0	.LÅSRING.	.CIRCLIP.		
	.	.	1	.	308426-6	.PACKNING	.PACKING.		
	.	.	1	.	308451-4	.KOLVPACKNING	.PLUNGER PACKING. . . .		
	.	.	1	.	308453-0	.FJÄDER	.SPRING		
	.	.	1	.	308455-5	.LÅSRING.	.CIRCLIP.		
	.	.	1	.	308457-1	.ÅTERSTRÖMNINGSVENTIL . .	.VALVE.		
	.	.	1	.	322110-8	.FJÄDER	.SPRING		
	.	.	4	.	940108-4	.FJÄDERBRICKA	.SPRING WASHER.		
	.	.	.	1	273014-1	REPARATIONSSATS, UTJÄMNINGSVENTIL FÖR SERVOBROMSCYLINDER	REPAIR KIT, EQUALIZING VALVE FOR SERVO BRAKE CYLINDER		F85 VHB
	.	.	.	3		.GUMMIRING.	.RUBBER RING.	8	
	.	.	.	1		.PACKNING	.PACKING.	8	
	.	.	.	1		.MEMBRAN.	.DIAPHRAGM.	8	
	.	.	.	1		.PACKNING	.PACKING.	8	
	.	.	.	1		.PACKNING	.PACKING.	8	
	.	.	.	1		.VENTIL OCH LOCK.	.VALVE AND COVER. . . .	8	

1) Servobromscylinder 307130 anv. på

L360, L365
L37005-37007 ch nr -4565 excl 4372-4471.
L37505-37507 ch nr -11913, excl 9652-10453, 10456-10562.
L3850 ch nr -6965 excl 6958-6963.
L3854 ch nr -1875.
L420, F82B ch 1-2900, 4592-.
L430, F83B ch 1-3510, 5601-.
L425, F82. L435, F83 ch 707-.

Sida / Page	46	Grupp / Group	5	REPARATIONSSATS, BROMSAR / REPAIR KITS, BRAKES	Utgåva / Issue	1

Pos. / Fig.	Antal Qty 273 092	272 540	273 181		Detalj nr / Part No	Benämning	Description	Sats/Kit	Anmärkning / Notes	
	1	-	-	-	273092-7	REPARATIONSSATS, BROMSCYLINDER MGM	REPAIR KIT, BRAKE CYLINDER MGM		1)	010
	1	-	-	-		.SKJUTSTÅNGSTÄTNING . . .	.PUSH ROD SEAL.	8		020
	1	-	-	-		.LÅSRING.	.SNAP RING.	8		030
	1	-	-	-		.U-TÄTNINGSRING	.PUSH ROD SEAL.	8		040
	1	-	-	-		.AVSTRYKARRING.	.FELT WIPER	8		050
	1	-	-	-		.LÅSRING.	.SNAP RING.	8		060
	1	-	-	-		.LÅSRING.	.SNAP RING.	8		070
	1	-	-	-		.FLÄNSRING.	.FLANGE RING.	8		080
	1	-	-	-		.BRICKA	.WASHER	8		090
	1	-	-	-		.MEMBRAN.	.DIAPHRAGM.	8		100
										110
	-	1	-	-	272540-6	REPARATIONSSATS, BROMSCYLINDER MGM	REPAIR KIT, BRAKE CYLINDER MGM		F85 CH 9946-,NB88 6X4 CH 20417-,G89 6X4 CH 958-,F89	120
	-	1	-	-		.KÅPA	.CASING	8		130
	-	2	-	-		.TÄTNING.	.SEAL	8		140
	-	3	-	-		.LÅSRING.	.CIRCLIP.	8		150
	-	1	-	-		.KOLVPACKNING	.PACKING.	8		160
	-	1	-	-		.RING	.RING	8		170
	-	1	-	-		.STYRBRICKA	.GUIDE WASHER	8		180
	-	1	-	-		.BRICKA	.WASHER	8		190
	-	1	-	-		.LÅSBRICKA.	.LOCK WASHER.	8		200
	-	1	-	-		.MEMBRAN.	.DIAPHRAGM.	8		210
	-	1	-	-		.GUMMIKÅPA.	.RUBBER CASING.	8		220
	-	1	-	-		.PLASTRÖR	.PLASTIC PIPE	8		230
	-	2	-	-		.SLANGKLAMMER	.HOSE CLIP.	8		240
										250
	-	-	1	-	273181-8	REPARATIONSSATS, BROMSCYLINDER MGM	REPAIR KIT, BRAKE CYLINDER MGM		F89 6X2,F89 6X4,G89 6X2, G89 6X4,F88 6X2 SBN, G88 6X2 SBN, VENV.	260
	-	-	1	-		.SKJUTSTÅNGSTÄTNING . . .	.PUSH ROD SEAL.	8		270
	-	-	3	-		.LÅSRING.	.CIRCLIP.	8		280
	-	-	1	-		.BRICKA	.WASHER	8		290
	-	-	1	-		.FLÄNSRING.	.FLANGER RING	8		300
	-	-	1	-		.KOLVPACKNING	.PACKING.	8		310
	-	-	1	-		.FILTRING	.FELT RING.	8		320
	-	-	1	-		.MEMBRAN.	.DIAPHRAGM.	8		330
										340
										350
										360
										370
										380
										390

1. B58 spec utf 4068, F86, FB86, N88, NB88 6x4, F88 4x2, G88 4x2, FB88 6x2, FB88 6x4, G88 6x2, G88 6x4, F89 4x2, G89 4x2, F89 6x2, G89 6x2.

Utgåva / Issue	1	REPARATIONSSATS, BROMSAR / REPAIR KIT, BRAKES	Grupp / Group	5	Sida / Page	48

Pos. Fig.	Antal Qty 276 472	272 586	272 587		Detalj nr Part No	Benämning	Description	Sats/Kit	Anmärkning Notes
	1	.	.	.	276472-8	REPARATIONSSATS, VAKUUMPUMP	REPAIR KIT, VACUUM PUMP		L290-293,L385,L4850, L4854,B514,B614,B615, B625
	1	.	.	.	10503-1	.MUTTER	.NUT		
	1	.	.	.	19960-4	.TÄTNINGSRING	.SEAL RING		
	1	.	.	.	72326-2	.LÖPAXEL	.IDLER SHAFT		
	2	.	.	.	72328-8	.BUSSNING	.BUSHING		
	2	.	.	.	72423-7	.PACKNING	.GASKET		
	1	.	.	.	402457-6	.KUGGDREV	.GEAR		
	1	.	.	.	402458-4	.DRIVAXEL	.DRIVE SHAFT		
	1	.	.	.	402459-2	.BUSSNING, BAKRE	.BUSHING, REAR		
	1	.	.	.	402460-0	.BUSSNING, FRÄMRE	.BUSHING, FRONT		
	1	.	.	.	402648-0	.KUGGDREV	.GEAR		
	1	.	.	.	907849-4	.SAXPINNE	.SPLIT PIN		
	1	.	.	.	910115-5	.WOODRUFFKIL	.WOODRUFF KEY		
	1	.	.	.	909872-4	.KIL	.KEY		
	24	.	.	.	955273-8	.SKRUV	.SCREW		
	24	.	.	.	955919-6	.FJÄDERBRICKA	.SPRING WASHER		
	.	1	.	.	272586-9	REPARATIONSSATS, VAKUUMPUMP	REPAIR KIT, VACUUM PUMP		USA,B20F,B30F
	.	2	.	.		.VENTIL	.VALVE	8	
	.	2	.	.		.PACKNING	.GASKET	8	
	.	1	.	.		.PACKNING	.GASKET	8	
	.	1	.	.		.SKRUV	.SCREW	8	
	.	.	1	.	272587-7	REPARATIONSSATS, VAKUUMPUMP	REPAIR KIT, VACUUM PUMP		USA,B20F,B30F
	.	.	1	.		.MEMBRAN	.DIAPHRAGM	8	
	.	.	1	.		.O-RING	.O-RING	8	
	.	.	1	.		.FJÄDER	.SPRING DISK	8	
	.	.	1	.		.SKRUV	.SCREW	8	
	.	.	4	.		.SKRUV	.SCREW	8	

Sida / Page	Grupp / Group	REPARATIONSSATS, BROMSAR / REPAIR KITS, BRAKES	Utgåva / Issue
50	5		1

Pos. / Fig.	Antal Qty 272 504	272 579	272 509	272 510	Detalj nr / Part No	Benämning	Description	Sats/Kit	Anmärkning / Notes	
										004 005
	1	-	-	-	272504-2	REPARATIONSSATS, FÖRDRÖJNINGSVENTIL	REPAIR KIT, DELAY VALVE		1) FBR,F86,F88	010 020
	1	-	-	-		.MEMBRAN.	.DIAPHRAGM.	8		030
	1	-	-	-		.PACKNING	.GASKET	8		040
	1	-	-	-		.FJÄDER	.SPRING	8		050
	1	-	-	-		.O-RING	.O-RING	8		060
	5	-	-	-		.FJÄDERBRICKA	.SPRING WASHER.	8		070
	1	-	-	-		.PACKNING	.GASKET	8		080
										090
	-	1	-	-	272579-4	REPARATIONSSATS, DRÄNERINGSVENTIL	REPAIR KIT, DRAIN VALVE		B57 CH 2920-,B58 CH 4629-,B59 CH 190-.	100 110
	-	1	-	-		.FILTER	.FILTER	8		120
	-	1	-	-		.O-RING	.O-RING	8		130
	-	1	-	-		.VENTILHYLSA.	.VALVE SLEEVE	8		140
	-	1	-	-		.FJÄDER	.SPRING	8		150
	-	6	-	-		.FJÄDERBRICKA	.SPRING WASHER.	8		160
										170
	-	-	1	-	272509-1	REPARATIONSSATS, ÖVERSTRÖMNINGSVENTIL	REPAIR KIT, OVERFLOW VALVE		2) (345209) (354889)	180 190
	-	-	1	-		.PACKNING	.GASKET	8		200
	-	-	1	-		.FJÄDER	.SPRING	8		210
	-	-	1	-		.BUSSNING	.BUSHING.	8		220
	-	-	1	-		.LÅSRING.	.CIRCLIP.	8		230
	-	-	1	-		.MEMBRAN.	.DIAPHRAGM.	8		240
	-	-	1	-		.FJÄDER	.SPRING	8		250
	-	-	1	-		.FJÄDER	.SPRING	8		260
	-	-	4	-		.FJÄDERBRICKA	.SPRING WASHER.	8		270
										280
	-	-	-	1	272510-9	REPARATIONSSATS, ÖVERSTRÖMNINGSVENTIL	REPAIR KIT, OVERFLOW VALVE		N84 CH 3735-. VHB, F85 VHB	290 300
	-	-	-	1		.PACKNING	.GASKET	8		310
	-	-	-	1		.MEMBRAN.	.DIAPHRAGM.	8		320
	-	-	-	1		.VENTILBRICKA	.VALVE WASHER	8		330
										340
	273	273	-	-						350
	553	079	-	-						360
	1	-	-	-	272553-9	REPARATIONSSATS, ÖVERSTRÖMNINGSVENTIL	REPAIR KIT, OVERFLOW VALVE		3)	370 380
	1	-	-	-		.MEMBRAN.	.DIAPHRAGM.	8		390
	1	-	-	-		.FJÄDER	.SPRING	8		400
	1	-	-	-		.FJÄDER	.SPRING	8		410
	4	-	-	-		.FJÄDERBRICKA	.SPRING WASHER.	8		420
										430
	-	1	-	-	273079-4	REPARATIONSSATS, BROMSKRAFTSBEGRÄNSARE	REPAIR KIT, BRAKIN FORCE LIMITIR		L3314A	440 450
	-	2	-	-	945753-2	.FÖRSKRUVNINGSMUTTER. . .	.FITTING NUT.			460
	-	2	-	-	637613-1	.KONSOL	.BRACKET.			470
	-	1	-	-	637629-7	.BROMSKRAFTSBEGRÄNSARE. .	.BRAKIN FORCE LIMITIR . .			480
	-	1	-	-	940135-7	.SKRUV.	.SCREW.			490
	-	1	-	-	940159-7	.SKRUV.	.SCREW.			500
	-	2	-	-	955826-3	.MUTTER	.NUT.			510
	-	2	-	-	955921-2	.FJÄDERBRICKA	.SPRING WASHER.			520
										530

1. För fördröjningsventil 353097.
   For time-lag valve 353097.
   Four valve de retardement 353097.
   Für Verzögerungsventil 353097.
   Para la válvula retardadora 353097.

2. (354889) B57 ch 1013- B58 ch 1901-, F86 ch 5089-, FB86 ch 578-, N86 ch 6274-, F88 ch 4024-, FB88 ch 3278-, N88 ch 4835-, NB88 ch 3041-, NB88 6x4 ch 2001-, FB88 6x4 ch 2002-, F86 VENV ch 5054-, F88 VENV ch 3860-, FB88 VENV ch 3208-, N88 VENV ch 4620-, 8854 ch 183-.

   (345209) F88 ch-853, F88T ch-853, FB88T ch-741, FB88T 6x4 ch 20091-, NB88 6x4 ch 20110-. L4851 spec utf 2516, L4951 spec utf 2519, 2532, L4956 spec utf 2519, 2532.

3. Överströmningsventil
   1501008

   F84 THB, MHR ch 9686-.
   F85 THB, MHR ch 9686-.
   F88 6x2 SNB HJB 30 ch 34822-.
   G88 6x2 SBN HJB 30 ch 34822-.

   Överströmningsventil
   1503227

   F88 6x2 SBN HJB 30 ch 34822-.
   G88 6x2 SBN HJB 30 ch 34822-.

Sida / Page	Grupp / Group		Utgåva / Issue
52	5	REPARATIONSSATS, BROMSAR / REPAIR KITS, BRAKES	1

Pos. / Fig.	Antal Qty 272 511	272 512	272 513	272 517	Detalj nr / Part No	Benämning	Description	Sats/Kit	Anmärkning / Notes	
	1	.	.	.	272511-7	REPARATIONSSATS, AVTAPPNINGSVENTIL	REPAIR KIT, DRAIN COCK		858 SPEC.UTF.S-2765, S-4018,S-4034,S-4054	004 005 010 020
	1	.	.	.		.PACKNING	.GASKET	8		030
	4	.	.	.		.SKRUV.	.SCREW.	8		040
	4	.	.	.		.MUTTER	.NUT.	8		050
	4	.	.	.		.LÅSBRICKA.	.LOCK WASHER.	8		060
	1	.	.	.		.HUS, ÖVERDEL	.HOUSING, UPPER	8		070
										080
	.	1	.	.	272512-5	REPARATIONSSATS, REGLERVENTIL	REPAIR KIT, CONTROL VALVE		F86,FB86,F88,FB88, N86,NB86,N88,NB88,	090 100
	.	3	.	.		.GUMMIRING.	.RUBBER RING.	8		110
	.	1	.	.		.FJÄDER	.SPRING	8		120
	.	2	.	.		.VENTIL	.VALVE.	8		130
	.	1	.	.		.LÅSRING.	.CIRCLIP.	8		140
	.	1	.	.		.PACKNING	.GASKET	8		150
	.	4	.	.		.FJÄDERBRICKA	.SPRING WASHER.	8		160
										170
		.	1	.	272513-3	REPARATIONSSATS, FÖRBROMSNINGSRELÄ	REPAIR KIT, BRAKE PRESSURE EQUALIZIING RELAY		N84 CH 3276-FBR,F88 CH 3441-.FBR.SEMITRAILER F88 FBR.SPEC.UTF.	180 190 200
	.	.	2	.		.PACKNING	.GASKET	8		210
	.	.	3	.		.O-RING	.O-RING	8		220
	.	.	1	.		.VENTILKÄGLA.	.VALVE CONE	8		230
	.	.	1	.		.VENTIL PLATTA.	.VALVE PLATE.	8		240
	.	.	1	.		.SIL.	.STRAINER	8		250
										260
	.	.	.	1	272517-4	REPARATIONSSATS, RELÄVENTIL	REPAIR KIT, RELAY VALVE		F88,F88T SEMITRAILER FBR.	270 280
	.	.	.	4		.O-RING	.O-RING	8		290
	.	.	.	2		.PACKNING	.GASKET	8		300
	.	.	.	1		.FJÄDER	.SPRING	8		310
	.	.	.	1		.LÅSRING.	.CIRCLIP.	8		320
	.	.	.	1		.STYRKAPSEL	.GUIDE CAP.	8		330
	.	.	.	6		.FJÄDERBRICKA	.SPRING WASHER.	8		340
										350
	272	272	.	.						360
	574	576	.	.						370
	1	.	.	.	272574-5	REPARATIONSSATS, RELÄVENTIL	REPAIR KIT, RELAY VALVE		F89,G89,N7,N10,N12	380 390
	1	.	.	.	352198-6	.VENTIL	.VALVE.			400
	1	.	.	.	352200-0	.GUMMIRING.	.RUBBER RING.			410
	1	.	.	.	352202-6	.MEMBRAN.	.DIAPHRAGM.			420
	1	.	.	.	364430-9	.GUMMIRING.	.RUBBER RING.			430
										440
	.	1	.	.	272576-0	REPARATIONSSATS, RELÄVENTIL	REPAIR KIT, RELAY VALVE		F89,G89,N7,N10,N12	450 460
	.	2	.	.	326465-2	.GUMMIKOLV.	.RUBBER VALVE			470
	.	3	.	.	339794-0	.O-RING	.O-RING			480
	.	1	.	.	352198-6	.VENTIL	.VALVE.			490
	.	1	.	.	352200-0	.O-RING	.O-RING			500
	.	1	.	.	352202-6	.MEMBRAN.	.DIAPHRAGM.			510
	.	1	.	.	364430-9	.GUMMIRING.	.RUBBER RING.			520
										530

Utgåva / Issue	1	REPARATIONSSATS, BROMSAR / REPAIR KITS, BRAKES	Grupp / Group	5	Sida / Page	54

Pos. / Fig.	Antal Qty 272 519	272 536	272 537	273 155	Detalj nr / Part No	Benämning	Description	Sats/Kit	Anmärkning / Notes
	1	-	-	-	272519-0	REPARATIONSSATS, TRYCKSÄKRINGSVENTIL	REPAIR KIT, PRESSURE RETAINING VALVE		1)
	2	-	-	-		.O-RING	.O-RING	8	
	1	-	-	-		.VENTIL	.VALVE	8	
	1	-	-	-		.VENTILFJÄDER	.VALVE SPRING	8	
	1	-	-	-		.FJÄDER	.SPRING	8	
	-	1	-	-	272536-4	REPARATIONSSATS BLOCKERINGSVENTIL	REPAIR KIT, BLOCKING VALVE		2)
	-	1	-	-		.LÅSRING	.CIRCLIP	8	
	-	1	-	-		.FJÄDER	.SPRING	8	
	-	1	-	-		.VENTILRING	.VALVE RING	8	
	-	3	-	-		.O-RING	.O-RING	8	
	-	-	1	-	272537-2	REPARATIONSSATS, BROMSVENTIL	REPAIR KIT, BRAKE VALVE		N84 TB CH 7170-.
	-	-	2	-		.VENTIL	.VALVE	8	
	-	-	1	-		.MEMBRAN	.DIAPHRAGM	8	
	-	-	4	-		.FJÄDER	.SPRING	8	
	-	-	3	-		.PACKNING	.GASKET	8	
	-	-	8	-		.O-RING	.O-RING	8	
	-	-	1	-		.MUTTER	.NUT	8	
	-	-	-	1	273155-2	REPARATIONSSATS, TRYCKSÄKRINGSVENTIL	REPAIR KIT, PRESSURE RETAINING VALVE		F88 HST, FB88 HST
	-	-	-	1		.PACKNING	.GASKET	8	
	-	-	-	1		.FJÄDER	.SPRING	8	
	-	-	-	1		.VENTIL	.VALVE	8	
	272	-	-	-					
	583	-	-	-					
	1	-	-	-	272583-6	REPARATIONSSATS, REDUCERINGSVENTIL	REPAIR KIT, RELIEF VALVE		F86 CH 18189-. FB86 CH 18189-. N7 CH 52-. N10 CH 53-. N12 CH 132-.
	1	-	-	-		.INSUGNINGSVENTIL	.INLET VALVE	8	
	1	-	-	-		.FJÄDER	.SPRING	8	
	1	-	-	-		.O-RING	.O-RING	8	
	1	-	-	-		.PACKNING	.PACKING	8	

1. F86 EBR, F86T EBR, F86 FBR, F86T FBR, F88T EBR, FB88T EBR, N88 FBR, N88T FBR, FB88 6x4 HST E, F86 semitrailer FBR, F86T semitrailer FBR, F88 semitrailer FBR, F88T semitrailer FBR.
   F88 FBR, F88T FBR. Vagnar med släpvagn.
   F88 FBR, F88T FBR. Vehicles with trailer.
   F88 FBR, F88T FBR. Véhicules avec remorque.
   F88 FBR, F88T FBR. Wagen mit anhänger.
   F88 FBR, F88T FBR. Vehículos con remolque.

2. B57, B58, B59, N86V, NB86V, N84TB, NB88, F84TB, F85TB, F86V SBR, FB86V SBR, N88 SBR, N88 6x4 SBR, FB88V SBR, F88V SBR, G88 4x2 V SBR, G88 6x2 V SBR, F89 4x2 SBR, F89 6x2 SBR, F89 6x4 SBR, G89 4x2 SBR, G89 6x2 SBR, G89 6x4 SBR.

Sida / Page	Grupp / Group		Utgåva / Issue
56	5	REPARATIONSSATS, BROMSAR / REPAIR KITS, BRAKES	1

Pos. / Fig.	Antal Qty 272 541	273 187	272 572	272 573	Detalj nr / Part No	Benämning	Description	Sats/Kit	Anmärkning / Notes	
										004 005
	1	.	.	.	272541-4	REPARATIONSSATS, STYRVENTIL	REPAIR KIT, GUIDE VALVE		F89 4X2 SBN, G89 4X2 SBN, F89 6X2 SBN, G89 6X2 SBN.	010 020 030
	10	.	.	.		.O-RING	.O-RING	8		040
	1	.	.	.		.FJÄDER	.SPRING	8		050
	1	.	.	.		.VENTIL	.VALVE.	8		060
	2	.	.	.		.LÅSRING.	.CIRCLIP.	8		070
	1	.	.	.		.MEMBRAN.	.DIAPHRAGM.	8		080
	1	.	.	.		.PACKNING	.GASKET	8		090
	12	.	.	.		.FJÄDERBRICKA	.SPRING WASHER.	8		100
										110
	.	1	.	.	273187-5	REPARATIONSSATS, STYRVENTIL	REPAIR KIT, GUIDE VALVE			120 130
	.	1	.	.		.O-RING	.O-RING	8		140
	.	1	.	.		.O-RING	.O-RING	8		150
	.	1	.	.		.LÅSBRICKA.	.LOCK WASHER.	8		160
	.	2	.	.		.O-RING	.O-RING	8		170
	.	1	.	.		.FJÄDER	.SPRING	8		180
	.	1	.	.		.FJÄDER	.SPRING	8		190
	.	1	.	.		.PACKNING	.GASKET	8		200
	.	1	.	.		.O-RING	.O-RING	8		210
	.	1	.	.		.O-RING	.O-RING	8		220
	.	1	.	.		.O-RING	.O-RING	8		230
	.	1	.	.		.VENTILRING	.VALVE RING	8		240
	.	1	.	.		.VENTILRING	.VALVE RING	8		250
	.	1	.	.		.O-RING	.O-RING	8		260
	.	1	.	.		.FJÄDER	.SPRING	8		270
	.	1	.	.		.O-RING	.O-RING	8		280
	.	1	.	.		.LÅSRING.	.CIRCLIP.	8		290
										300
	.	.	1	.	272572-9	REPARATIONSSATS, TREKRETSSKYDDSVENTIL	REPAIR KIT, THREE-CIRCUIT PRESSURE VALVE		N7, N10, N12	310 320 330
	.	.	3	.		.SKYDDSKAPSEL	.PROTECTOR CAP.	8		340
	.	.	3	.		.MEMBRAN.	.DIAPHRAGM.	8		350
	.	.	5	.		.FJÄDER	.SPRING	8		360
	.	.	3	.		.VENTIL	.VALVE.	8		370
	.	.	1	.		.O-RING	.O-RING	8		380
	.	.	2	.		.VENTIL	.SPRING	8		390
	.	.	1	.		.SPÄRRING	.CIRCLIP.	8		400
	.	.	12	.		.FJÄDERBRICKA	.SPRING WASHER.	8		410
										420
	.	.	.	1	272573-7	REPARATIONSSATS, SNABBUTLÖSNINGSVENTIL	REPAIR KIT, QUICK-RELEASE VALVE		N7, N10, N12	430 440
	.	.	.	1		.TÄTNINGSRING	.SEALING RING	8		450
	.	.	.	1		.MEMBRAN.	.DIAPHRAGM.	8		460
										470

Utgåva / Issue 1	REPARATIONSSATS, BROMSAR / REPAIR KITS, BRAKES	Grupp / Group 5	Sida / Page 58

Pos. / Fig.	Antal Qty 272 575	272 577			Detalj nr / Part No	Benämning	Description	Sats/Kit	Anmärkning / Notes
	1	-	-	-	272575-2	REPARATIONSSATS, SLÄPVAGNSBROMSVENTIL	REPAIR KIT, TRAILER BRAKE		N7,N10,N12,
	1	-	-	-		.FJÄDER	.SPRING	8	
	1	-	-	-		.PACKNING	.GASKET	8	
	1	-	-	-		.O-RING	.O-RING	8	
	1	-	-	-		.O-RING	.O-RING	8	
	2	-	-	-		.VENTILGUMMI	.VALVE RUBBER	8	
	-	1	-	-	272577-8	REPARATIONSSATS, PARKERINGSBROMSVENTIL	REPAIR KIT, HANDBRAKE VALVE		N7,N10,N12
	-	1	-	-		.STYRKAPSEL	.GUIDE CAP	8	
	-	1	-	-		.FJÄDER	.SPRING	8	
	-	1	-	-		.LASRING	.CIRCLIP	8	
	-	2	-	-		.O-RING	.O-RING	8	
	-	1	-	-		.O-RING	.O-RING	8	
	-	1	-	-		.FJÄDER	.SPRING	8	
	-	1	-	-		.FJÄDER	.SPRING	8	
	-	1	-	-		.O-RING	.O-RING	8	
	-	1	-	-		.VENTILRING	.VALVE RING	8	
	-	1	-	-		.LASRING	.CIRCLIP	8	
	-	1	-	-		.O-RING	.O-RING	8	
	-	1	-	-		.VENTIL	.VALVE	8	
	-	1	-	-		.FJÄDER	.SPRING	8	
	-	1	-	-		.O-RING	.O-RING	8	
	-	1	-	-		.PACKNING	.GASKET	8	
	-	1	-	-		.LASRING	.CIRCLIP	8	
	-	1	-	-		.FJÄDER	.SPRING	8	
	-	1	-	-		.SKYDDSHÖLJE	.PROTECTOR	8	
	-	4	-	-		.FJÄDERBRICKA	.SPRING WASHER	8	
	-	2	-	-		.RULLE	.ROLLER	8	
	-	1	-	-		.FJÄDER	.SPRING	8	
	-	1	-	-		.LÅSBRICKA	.LOCK WASHER	8	
	-	1	-	-		.PINNE	.PIN	8	

Sida / Page	Grupp / Group		Utgåva / Issue
60	5	REPARATIONSSATS, BROMSAR / REPAIR KITS, BRAKES	1

Pos. / Fig.	Antal Qty 276 354	273 200	273 112		Detalj nr / Part No	Benämning	Description	Sats/Kit	Anmärkning / Notes	
										004
										005
	1	.	.	.	276354-8	SATS FÖR BYTE DRAGWIRE, HANDBROMS	CABLE REPLACEMENT KIT, HANDBRAKE		P444L	010
										020
	2	.	.	.	80969-9	.KRAMPA	.CLAMP			030
	1	.	.	.	656727-5	.DRAGWIRE, BAKRE	.WIRE, REAR			040
	2	.	.	.	656758-0	.LÅSFJÄDER	.LOCK SPRING			050
	2	.	.	.	656786-1	.TÄTNING	.SEAL			060
	2	.	.	.	656801-8	.HÅLLARE	.RETAINER			070
	2	.	.	.	656982-6	.DRAGFJÄDER	.RETURN SPRING			080
	2	.	.	.	955847-9	.MUTTER	.NUT			090
	2	.	.	.	955921-2	.FJÄDERBRICKA	.SPRING WASHER			100
										110
	.	1	.	.	273200-6	REPARATIONSSATS, HANDBROMS	REPAIR KIT, HANDBRAKE		P142 CH 1-52899, P144 CH 5850-B9799, P145 CH 1-9199,	120 130 140
	.	1	.	.	679472-1	.HANDBROMSVAJER	.CABLE			150
	.	2	.	.	686336-9	.FJÄDER	.SPRING			160
	.	1	.	.	686653-7	.HÄVARM	.LEVER			170
	.	1	.	.	686654-5	.HÄVARM	.LEVER			180
										190
	.	.	1	.	273112-3	MONTERINGSSATS, MITTPLACERAD HANDBROMS	INSTALLATION KIT, TUNNEL HANDBRAKE LEVER		P142,P144,P145	200 210
	.	.	1	.	190848-2	.NIT	.RIVET			220
	.	.	1	.	191030-6	.STOPPSKRUV	.SCREW			230
	.	.	1	.	653449-9	.SPÄRRSEGMENT	.QUADRANT			240
	.	.	1	.	653466-3	.SPÄRRHAKE	.PAWL			250
	.	.	1	.	654980-2	.KNAPP	.BUTTON			260
	.	.	1	.	658322-3	.TÄTNING	.SEAL			270
	.	.	1	.	658326-4	.TRYCKSTÅNG	.PUSH ROD			280
	.	.	1	.	658327-2	.PINNE	.PIN			290
	.	.	1	.	658332-2	.HANDTAG	.HANDLE			300
	.	.	1	.	660651-1	.BYGEL	.BRACE			310
	.	.	1	.	662054-6	.TÄTNING	.SEAL			320
	.	.	1	.	662988-5	.HANDBROMSSPAK	.HAND BRAKE LEVER			330
	.	.	1	.	666419-7	.DRAGSTÅNG	.PULL ROD			340
	.	.	1	.	669741-1	.FÄSTE	.ANCHORAGE			350
	.	.	1	.	670876-2	.GUMMIKÅPA	.RUBBER CASING			360
	.	.	1	.	675948-4	.FJÄDER	.SPRING			370
	.	.	1	.	680310-0	.AXEL	.SHAFT			380
	.	.	1	.	680315-9	.FÄSTE	.ANCHORAGE			390
	.	.	1	.	680316-7	.LAGERPLÅT	.BEARING PLATE			400
	.	.	1	.	680317-5	.DRAGSTÅNG	.PULL ROD			410
	.	.	1	.	907824-7	.SAXPINNE	.SPLIT PIN			420
	.	.	2	.	907849-4	.SAXPINNE	.SPLIT PIN			430
	.	.	2	.	940135-7	.SKRUV	.SCREW			440
	.	.	2	.	950353-3	.MUTTER	.NUT			450
	.	.	4	.	955512-9	.SKRUV	.SCREW			460
	.	.	4	.	955920-4	.BRICKA	.WASHER			470
										480

Utgåva / Issue 1	REPARATIONSSATS, BROMSAR / REPAIR KITS, BRAKES	Grupp / Group 5	Sida / Page 62

Pos. / Fig.	Antal Qty 272 524	272 525	272 526		Detalj nr / Part No	Benämning	Description	Sats/Kit	Anmärkning / Notes
	1	.	.	.	272524-0	PACKNINGSSATS, JUSTERHÄVARM	GASKET KIT, SLACK ADJUSTER		B59
	1	.	.	.	955974-1	.O-RING	.O-RING		
	2	.	.	.	925068-9	.O-RING	.O-RING		
	1	.	.	.		.PACKNING	.GASKET	8	
	.	1	.	.	272525-7	RETURFJÄDERSATS, JUSTERHÄVARM	RETURN SPRING KIT, SLACK ADJUSTER		B59
	.	1	.	.		.FJÄDER	.SPRING	8	
	.	1	.	.		.FJÄDER	.SPRING	8	
	.	1	.	.		.EXPANSIONSBRICKA	.WELCH PLUG	8	
	.	.	1	.	272526-5	TALLRIKSFJÄDERSATS, . . .	CUP SPRING KIT, ...		B59
	.	.	.	.		JUSTERHÄVARM.	SLACK ADJUSTER.		
	.	.	8	.		.TALLRIKSFJÄDER	.CUP SPRING	8	
	.	.	1	.	952573-4	.NIT.	.RIVET.		

GRUPP 6
Framaxel Hjul Styrning

INNEHÅLLSFÖRTECKNING

Se sida 1B

GROUP 6
Front axle Wheels Steering

INDEX

See page 1B

GROUPE 6
Essieu avant Roues Direction

TABLE DES MATIERES

Voir page 1C

GRUPPE 6
Vorderachse Räder Lenkung

INHALTSVERZEICHNIS

S. Seite 1C

GRUPO 6
Eje delantero Ruedas Sistema de dirección

INDICE

Véase pág. 1C

INNEHÅLLSFÖRTECKNING

Reparationssats för framaxel och styrning:

. Hel framvagn (båda sidorna) ..... Sida 2
. Kulled, spindelupphängning, övre ..... Sida 2
. Kulled, spindelupphängning, nedre ..... Sida 4
. Länkarmslagring ..... Sida 4
. Spindelbult ..... Sida 6
. Framhjulslager ..... Sida 18
. Stötdämpare ..... Sida 20
. Monteringssats, stötdämpare ..... Sida 24
. Mellanarm ..... Sida 26
. Parallellstag ..... Sida 30
. Länkstång ..... Sida 36
. Ombussningssats, styrinrättning ..... Sida 38
. Packningar, styrinrättning ..... Sida 42
. Reparationssats, styrinrättning ..... Sida 48
. Packningar- och låsbrickor, styrinrättning ..... Sida 50
. Packningar- och låsbrickor, servocylinder för styrinrättning ..... Sida 52
. Packningar, servopump, styrinrättning ..... Sida 58
. Reparationssats, servopump, styrinrättning ..... Sida 64
. Styrsnäckslager, styrinrättning ..... Sida 64
. Kulsats, styrinrättning ..... Sida 66
. Hjulringar ..... Sida 68

INDEX

Repair kits for front axle and steering:

. Front axle (both sides) ..... Page 2
. Ball joints, knuckle suspension, upper ..... Page 2
. Ball joints, knuckle suspension, lower ..... Page 4
. Wishbone bearings ..... Page 4
. King pins ..... Page 6
. Front wheel bearings ..... Page 18
. Shock absorbers ..... Page 20
. Installation kits, shock absorbers ..... Page 24
. Steering idler arms ..... Page 26
. Tie rods ..... Page 30
. Drag links ..... Page 36
. Rebushing kits, steering gear ..... Page 38
. Gaskets, steering gear ..... Page 42
. Repair kits, steering gear ..... Page 48
. Gaskets and lock washers, steering gear ..... Page 50
. Gaskets and lock washers, servo cylinder, steering gear ..... Page 52
. Gaskets, servo pump, steering gear ..... Page 58
. Repair kits, servo pump, steering gear ..... Page 64
. Worm bearings, steering gear ..... Page 64
. Ball kit, steering gear ..... Page 66
. Wheel trims ..... Page 68

TABLE DES MATIERES

Jeux de réparations d'essieu avant et de direction :

. Train avant entier (deux côtés) ..... Page 2
. Rotule, suspension de fusée d'essieu, supérieur ..... Page 2
. Rotule, suspension de fusée d'essieu, inférieur ..... Page 4
. Paliers de triàngles de commande ..... Page 4
. Pivots de fusées ..... Page 6
. Roulements de roues avant ..... Page 18
. Amortisseurs ..... Page 20
. Jeux de montage, amortisseurs ..... Page 24
. Bras intermédiaire ..... Page 26
. Barre d'accouplement ..... Page 30
. Barre de direction ..... Page 36
. Jeu de bagues, mécanisme de direction ..... Page 38
. Joints, mécanisme de direction ..... Page 42
. Jeu de réparations, mécanisme de direction ..... Page 48
. Joints et rondelles de blocage, mécanisme de direction ..... Page 50
. Joints et rondelles de blocage, servo-cylindre de mécanisme de direction ..... Page 52
. Joints, servo-pompe, mécanisme de direction ..... Page 58
. Jeu de réparations, servo-pompe, mécanisme de direction ..... Page 64
. Roulements de boîtier de direction, mécanisme de direction ..... Page 64
. Jeu de bille, mécanisme de direction ..... Page 66
. Enjoliveurs de roues ..... Page 68

INHALTSVERZEICHNIS

Reparatursatz für Vorderachse und Lenkung :

. Vorderachse kpl. (beide Seiten) ..... Seite 2
. Kugelgelenk, Achsschenkelaufhängung, oben ..... Seite 2
. Kugelgelenk, Achsschenkelaufhängung, unten ..... Seite 4
. Schwingarmslagerung ..... Seite 4
. Achsschenkelbolzen ..... Seite 6
. Vorderradlager ..... Seite 18
. Stossdämpfer ..... Seite 20
. Einbausatz, Stossdämpfer ..... Seite 24
. Umlenkhebel ..... Seite 26
. Spurstange ..... Seite 30
. Lenkstange ..... Seite 36
. Buchsenausbausatz, Lenkvorrichtung ..... Seite 38
. Dichtungen, Lenkvorrichtung ..... Seite 42
. Reparatursatz, Lenkvorrichtung ..... Seite 48
. Dichtungen und Sicherungsscheiben, Lenkvorrichtung ..... Seite 50
. Dichtungen und Sicherungsscheiben, Servozylinder für Lenkvorrichtung ..... Seite 52
. Dichtungen, Servopumpe, Lenkvorrichtung ..... Seite 58
. Reparatursatz, Servopumpe, Lenkvorrichtung ..... Seite 64
. Lenkschneckenlager, Lenkvorrichtung ..... Seite 64
. Kugelsatz, Lenkvorrichtung ..... Seite 66
. Radzierblenden ..... Seite 68

INDICE

Juego de reparaciones para eje delantero y dirección

. Tren delantero completo (ambos lados) ..... Pág. 2
. Rótula superior, suspensión perno pivote ..... Pág. 2
. Rótula inferior, suspensión perno pivote ..... Pág. 4
. Alojamiento brazo conexión ..... Pág. 4
. Perno pivote ..... Pág. 6
. Cojinetes rueda delantera ..... Pág. 18
. Amortiguador ..... Pág. 20
. Juego de montaje, amortiguador ..... Pág. 24
. Brazo intermediario ..... Pág. 26
. Barra de acoplamiento ..... Pág. 30
. Barra de conexión ..... Pág. 36
. Juego para cambios de buje, sistema de dirección ..... Pág. 38
. Empaquetaduras, sistema de dirección ..... Pág. 42
. Juego de reparaciones, sistema de dirección ..... Pág. 48
. Empaquetaduras y arandelas de seguridad, sistema de dirección ..... Pág. 50
. Empaquetaduras y arandelas de seguridad, cilindro servo del sistema de dirección ..... Pág. 52
. Empaquetaduras, bomba servo, sistema de dirección ..... Pág. 58
. Juego de reparaciones, bomba servo, sistema de dirección ..... Pág. 64
. Cojinetes tornillo sinfín, sistema de dirección ..... Pág. 64
. Juego de rótulas, mecanismo dirección ..... Pág. 66
. Anillos de adorno ..... Pág. 68

Sida / Page	Grupp / Group		Utgåva / Issue
2	6	REPARATIONSSATS, FRAMAXEL, STYRNING — REPAIR KITS, FRONT AXLE, STEERING	2

Pos. / Fig.	Antal / Qty	Detalj nr / Part No	Benämning	Description	Sats/Kit	Anmärkning / Notes	
			REPARATIONSSATS FÖR . . .	REPAIR KITS FOR			010
			HEL VAGN BÅDA SIDORNA ,.	BOTH SIDES, ...			020
			FRAMVAGN.	FRONT AXLE.			030
	1	54788-5	.P444,P444B,P445,P445B. .	.P444,P444B,P445,P445B. .			040
	8	86960-2	..GUMMIBUSSNING	..RUBBER BUSHING. . . .			050
	4	87020-4	..BULT.	..BOLT.			060
	4	87022-0	..GUMMIMELLANLÄGG . . .	..RUBBER SPACER			070
	2	87023-8	..EXCENTERBUSSNING. . .	..EXCENTER BUSHING. . .			080
	2	87024-6	..BUSSNING.	..BUSHING			090
	4	88147-4	..GUMMITÄTNING.	..RUBBER SEAL			100
-			.....	.....	-		110
			KULLEDSSATS FÖR	BALL JOINT KITS,STEERING.			120
			SPINDELUPPHÄNGNING,ÖVRE .	KNUCKLE SUSPENSION,UPPER.			130
	1	273004-2	.VAGNSTYP SE ANMÄRKNING .	.MODELS SEE NOTES		1	140
	1	653131-3	..KULLED.	..BALL JOINT.		LAGERFÖRES EJ	160
	2	940135-7	..SKRUV	..SCREW			180
	1	940161-3	..SKRUV	..SCREW			190
	3	950353-3	..MUTTER.	..NUT		LAGERFÖRES EJ	200
-			.....	.....	-		210
			KULLEDSSATS FÖR	BALL JOINT KITS,STEERING.			220
			SPINDELUPPHÄNGNING,ÖVRE .	KNUCKLE SUSPENSION,UPPER.			230
	1	273030-7	.VAGNSTYP SE ANMÄRKNING .	.MODELS SEE NOTES		2	240
	1	672803-4	..KULLED.	..BALL JOINT.		LAGERFÖRES EJ	250
	2	940135-7	..SKRUV	..SCREW			260
	1	940161-3	..SKRUV	..SCREW			270
	3	950353-3	..MUTTER.	..NUT		LAGERFÖRES EJ	280
-			.....	.....	-		290
			KULLEDSSATS FÖR	BALL JOINT KITS,STEERING.			300
			SPINDELUPPHÄNGNING, . . .	KNUCKLE SUSPENSION, . . .			310
	1	373012-4	.VAGNTYP SE ANMÄRKNING. .	.MODEL SEE NOTES.		3)	320
	1	675084-8	..KULLED,ÖVRE	..BALL JOINT,UPPER. . . .			330
	1	675085-5	..KULLED,NEDRE.	..BALL JOINT,LOWER. . . .			340
	1	950375-6	..MUTTER.	..NUT			350
	1	950377-2	..MUTTER.	..NUT			360
			.....	.....	-		370
	1	273208-9	KULLEDSSATS FÖR SPINDELUPPHÄNGNING	BALL JOINT KITS,STEERING KNUCKLE SUSPENSION			380 390
			VAGNTYP SE ANMÄRKNING . .	MODEL SEE NOTES		3)	400
	1	683303-2	.KULLED,NEDRE	.BALL JOINT,LOWER			410
	1	686397-1	.KULLED,ÖVRE.	.BALL JOINT,UPPER			420
	1	950375-6	.MUTTER	.NUT.			430
	1	950377-2	.MUTTER	.NUT.			440

Utgåva / Issue 2	REPARATIONSSATS, FRAMAXEL, STYRNING / REPAIR KITS, FRONT AXLE, STEERING	Grupp / Group 6	Sida / Page 3

1. P120 ch-193799. P130 ch-144399. P180 ch-16499. P220 ch-29399.

2. P120 ch 193800-. P130 ch 144399-. P180 ch 16500-. P220 ch 29400-.

3. P142 ch-96746 excl 94749-94918, 95206-96137.
   P144 ch-124022 excl 129591-123786.
   P145 ch-23884 excl 23689-23728.

Sida / Page	Grupp / Group	REPARATIONSSATS, FRAMAXEL, STYRNING / REPAIR KITS, FRONT AXLE, STEERING	Utgåva / Issue
4	6		2

Pos. Fig.	Antal Qty				Detalj nr Part No	Benämning	Description	Sats/Kit	Anmärkning Notes	
	.	.	.	.		KULLEDSSATS FÖR	BALL JOINT KITS, STEERING.			010
	.	.	.	.		SPINDELUPPHÄNGNING. . . .	KNUCKLE SUSPENSION. . . .			011
	1	.	.	.	273209-7	VAGNTYP SE ANMÄRKNING . .	MODELS SEE NOTES		1,5)	012
	1	.	.	.	683303-2	.KULLED, NEDRE	.BALL JOINT, LOWER			013
	1	.	.	.	686398-9	.KULLED, ÖVRE.	.BALL JOINT, UPPER			014
	1	.	.	.	950376-4	.MUTTER	.NUT.			016
	1	.	.	.	950377-2	.MUTTER	.NUT.			017
	.	.	.	.		.....	.....	-		019
	.	.	.	.		KULLEDSSATS FÖR SPINDELUPPHÄNGNING	BALL JOINT KITS, STEERING KNUCKLE SUSPENSION			020 021
	1	.	.	.	273143-8	.VAGNTYP SE ANMÄRKNING. .	.MODELS SEE NOTES.		1,6)	030
	1	.	.	.	675085-5	..KULLED, NEDRE.	..BALL JOINT, LOWER. . . .			040
	1	.	.	.	682341-3	..KULLED, ÖVRE	..BALL JOINT, UPPER. . . .			050
	1	.	.	.	950376-4	..MUTTER.	..NUT			060
	1	.	.	.	950377-2	..MUTTER.	..NUT			070
-	.	.	.	.		.....	.....	-		080
	.	.	.	.		KULLEDSSATS FÖR	BALL JOINT KITS, STEERING.			090
	.	.	.	.		SPINDELUPPHÄNGNING, UNDRE.	KNUCKLE SUSPENSION, LOWER.			100
	1	.	.	.	273038-0	.P120, P130, P180, P220. . .	.P120, P130, P180, P220. . .		273005	110
	1	.	.	.	190142-0	..MUTTER.	..NUT			120
	1	.	.	.	1210298-4	..KULLED.	..BALL JOINT.	8		130
	1	.	.	.	907849-4	..SAXPINNE.	..SPLIT PIN			140
	4	.	.	.	940097-9	..BRICKA.	..WASHER.			150
	4	.	.	.	950354-1	..MUTTER.	..NUT			160
	4	.	.	.	955537-6	..SKRUV	..SCREW			170
-	.	.	.	.		.....	.....	-		180
	.	.	.	.		LÄNKARMSLAGRINGSSATS. . .	WISHBONE BEARING KITS . .			190
	1	.	.	.	54925-3	.VAGNSTYP SE ANMÄRKNING .	.MODELS SEE NOTES		1,2,3	200
	1	.	.	.	17620-6	..MUTTER.	..NUT			210
	2	.	.	.	18872-2	..FJÄDERBRICKA.	..SPRING WASHER			220
	1	.	.	.	87020-4	..BULT.	..AXLE.			230
	2	.	.	.	88147-4	..GUMMITÄTNING.	..RUBBER SEAL			240
	1	.	.	.	89834-6	..EXCENTERBUSSNING. . . .	..EXCENTER BUSHING. . . .			250
	1	.	.	.	951739-2	..SMÖRJNIPPEL	..LUBRICATOR.			260
-	.	.	.	.		.....	.....	-		270
	.	.	.	.		LÄNKARMSLAGRINGSSATS. . .	WISHBONE BEARING KITS . .			280
	1	.	.	.	276547-7	.P110, P210, P444, P445. . .	.P110, P210, P444, P445. . .		1,4	290
	2	.	.	.	87027-9	..BUSSNING.	..BUSHING			300
	2	.	.	.	87028-7	..GUMMITÄTNING.	..RUBBER SEAL			310
	1	.	.	.	670385-4	..AXEL.	..AXLE.			320
	2	.	.	.	914169-8	..SMÖRJNIPPEL	..LUBRICATOR.			330
	2	.	.	.	941450-9	..SKRUV	..SCREW			340
	2	.	.	.	941953-2	..SKRUV	..SCREW			350
	2	.	.	.	955924-6	..FJÄDERBRICKA.	..SPRING WASHER			360

1. För reparation av en sida.
   For repair of one side.
   Pour réparation d'un côté.
   Für Reparatur von einer Seite.
   Para la reparación de un lado.

2. P110, P210, P444 ch 84391 incl 83278-83280, 83338-83342, 84259-84296.
   P445 ch 3454-. P445H ch 5108- incl 5093-5095. P445PH ch 27-. P445S ch 1044-.

3. Övre yttre.
   Upper outer.
   Autre extérieur.
   Oben aussen.
   Superior y exterior.

4. Övre inre.
   Upper inner.
   Autre intérieur.
   Oben innen.
   Superior interior.

5. P142 ch 96747-. incl 94749-94918, 95206-96137.
   P144 ch 124023-. incl 123591-123786.
   P145 ch 23885-. incl 23689-23728.
   P164.

6. P142 ch 96747-. incl 94749-94918, 95206-96137.
   P142 ch 124023-. incl 123591-123786.
   P145 ch 23885-. incl 23689-23728.
   P164.

Sida / Page	Grupp / Group	REPARATIONSSATS, FRAMAXEL, STYRNING / REPAIR KITS, FRONT AXLE, STEERING	Utgåva / Issue
6	6		2

Pos. Fig.	Antal Qty				Detalj nr Part No	Benämning	Description	Sats/Kit	Anmärkning Notes	
	.	.	.	.		LÄNKARMSLAGRINGSSATS. . .	WISHBONE BEARING KITS . .			010
	1	.	.	.	54922-0	.P110,P210,P444,P445. . .	.P110,P210,P444,P445. . .		1,2	020
	1	.	.	.	17620-6	..MUTTER.	..NUT			030
	2	.	.	.	18872-2	..FJÄDERBRICKA.	..SPRING WASHER			040
	1	.	.	.	87020-4	..BULT.	..AXLE.			050
	2	.	.	.	87022-0	..GUMMIMELLANLÄGG	..RUBBER SPACER			060
	1	.	.	.	87024-6	..BUSSNING.	..BUSHING			070
	1	.	.	.	951739-2	..SMÖRJNIPPEL	..LUBRICATOR.			080
-	.	.	.	.		.....	.....	-		090
	.	.	.	.		LÄNKARMSLAGRINGSSATS. . .	WISHBONE BEARING KITS . .			100
	1	.	.	.	54920-4	.VAGNSTYP SE ANMÄRKNING .	.MODELS SEE NOTES		1,3,4	110
	1	.	.	.	17620-6	..MUTTER.	..NUT			120
	2	.	.	.	18872-2	..FJÄDERBRICKA.	..SPRING WASHER			130
	1	.	.	.	87020-4	..BULT.	..AXLE.			140
	1	.	.	.	87023-8	..EXCENTERBUSSNING. . . .	..EXCENTER BUSHING. . . .			150
	2	.	.	.	88147-4	..GUMMITÄTNING.	..RUBBER SEAL			160
	1	.	.	.	951739-2	..SMÖRJNIPPEL	..LUBRICATOR.			170
-	.	.	.	.		.....	.....	-		180
	.	.	.	.		SPINDELBULTSATS	KING PIN KITS			190
	1	.	.	.	54017-9	.P110,P210,P444 .CH 20005-.P445 CH 1601-.	.P110,P210,P444 .CH 20005-.P445 CH 1601-.			200 210
	4	.	.	.	18262-6	..BUSSNING.	..BUSHING			220
	2	.	.	.	19597-4	..KULLAGER.	..BEARING			230
	2	.	.	.	80856-8	..DRAGKIL	..KEY			240
	4	.	.	.	83414-3	..TÄTNINGSBRICKA.	..WASHER.			250
	6	.	.	.	87209-3	..JUSTERMELLANLÄGG. . . .	..SHIM.			260
	4	.	.	.	87210-1	..JUSTERMELLANLÄGG. . . .	..SHIM.			270
	2	.	.	.	88649-9	..SPINDELBULT	..KING PIN.			280
	2	.	.	.	907849-4	..SAXPINNE.	..SPLIT PIN			290
-	.	.	.	.		.....	.....	-		300

1. För reparation av en sida.
   For repair of one side.
   Pour réparation d'un côté.
   Für Reparatur von einer Seite.
   Para la reparación de un lado.

2. Undre yttre.
   Lower outer.
   Exterieur inférieur.
   Unten aussen.
   Inferior exterior.

3. P444 ch-84390 excl 83278-83280, 83338-83342, 84259-84296.
   P445 ch-3453. P445H ch-5107 excl 5093-5095.
   P445PH ch-26. P445S ch-1043.

4. Övre yttre.
   Upper outer.
   Autre extérieur.
   Oben aussen.
   Superior y exterior.

Sida / Page	Grupp / Group		Utgåva / Issue
8	6	REPARATIONSSATS, FRAMAXEL, STYRNING — REPAIR KITS, FRONT AXLE, STEERING	2

Pos. / Fig.	Antal / Qty	Detalj nr / Part No	Benämning	Description	Sats/Kit	Anmärkning / Notes	
	.		SPINDELBULTSATS	KING PIN KIT.			010
	1	54014-6	.P830,L340.	.P830,L340.			020
	2	3509-7	..SÄKRINGSPINNE	..SAFETY PIN.			030
	2		..KULLAGER.	..BEARING		LAGERFÖRES EJ (11092)	040
	4	18233-7	..BUSSNING.	..BUSHING			050
	2	33242-9	..SPINDELBULT	..KING PIN.			060
	5	63110-1	..JUSTERBRICKA.	..SHIM.			070
	3	63111-9	..JUSTERBRICKA.	..SHIM.			080
	4	955095-5	..TÄTNINGSBRICKA.	..SEAL WASHER			090
-	.		.....	.....	-		100
	.		SPINDELBULTSATS	KING PIN KIT.			110
	1	276010-6	.F82B L420 ,F82 L425 . .	.F82B L420 ,F82 L425 . .		(54932) (276001)	120
	1	11072-6	..RULLAGER.	..BEARING			130
	1	19153-6	..FILTRING.	..FELT RING			140
	1	20807-4	..BUSSNING.	..BUSHING			150
	1	26411-9	..JUSTERMELLANLÄGG. . . .	..SHIM.			160
	1	26412-7	..JUSTERMELLANLÄGG. . . .	..SHIM.			170
	1	26413-5	..JUSTERMELLANLÄGG. . . .	..SHIM.			180
	1	191967-9	..TÄTNINGSBRICKA.	..SEAL WASHER			190
	1	348795-6	..SPINDELBULT	..KING PIN.			200
	1	348796-4	..DISTANSHYLSA.	..DISTANCE PIECE. . . .			210
	2	907864-3	..SAXPINNE.	..SPLIT PIN			220
	2	914167-2	..SMÖRJNIPPEL	..LUBRICATOR.			230
	1	914523-6	..LÅSRING	..CIRCLIP			240
	1	941401-2	..TÄTNINGSRING.	..SEAL RING			250
	1	955102-9	..TÄTNINGSBRICKA.	..SEAL WASHER			260
-	.		.....	.....	-		270
	.		SPINDELBULTSATS	KING PIN KIT.			280
	1	276013-0	.F83B L430 ,F83 L435 , .L360,L365,L370,L375, .L4650,N84	.F83B L430 ,F83 L435 , .L360,L365,L370,L375, .L4650,N84		(54935) (276004)	290 300 310
	1	11065-0	..RULLAGER.	..BEARING			320
	1	18299-8	..BUSSNING.	..BUSHING			330
	1	19197-3	..FILTRING.	..FELT RING			340
	2	34614-8	..JUSTERMELLANLÄGG. . . .	..SHIM.			350
	3	34615-5	..JUSTERMELLANLÄGG. . . .	..SHIM.			360
	1	191967-9	..BRICKA.	..WASHER.			370
	1	348789-9	..SPINDELBULT	..KING PIN.			380
	1	348790-7	..DISTANSHYLSA.	..DISTANCE PIECE. . . .			390
	1	907864-3	..SAXPINNE.	..SPLIT PIN			400
	2	914167-2	..SMÖRJNIPPEL	..LUBRICATOR.			410
	1	914523-6	..LÅSRING	..CIRCLIP			420
	1	941402-0	..TÄTNINGSRING.	..SEAL RING			430
	1	955102-9	..TÄTNINGSBRICKA.	..SEAL WASHER			440

Utgåva / Issue 1	REPARATIONSSATS, FRAMHJUL, STYRNING / REPAIR KITS, FRONT AXLE, STEERING	Grupp / Group 6	Sida / Page 9

Sida / Page	Grupp / Group		Utgåva / Issue
10	6	REPARATIONSSATS, FRAMAXEL, STYRNING / REPAIR KITS, FRONT AXLE, STEERING	3

Pos. / Fig.	Antal / Qty	Detalj nr / Part No	Benämning	Description	Sats/Kit	Anmärkning / Notes	
	.		SPINDELBULTSATS	KING PIN KIT			010
	1	276012-2	.VAGNSTYP SE ANMÄRKNING	.MODELS SEE NOTES		1 54934 276003	020
	1	18281-6	..BUSSNING	..BUSHING			030
	1	18565-2	..RULLAGER	..BEARING			040
	2	84218-7	..JUSTERMELLANLÄGG	..SHIM			050
	3	84219-5	..JUSTERMELLANLÄGG	..SHIM			060
	1	122019-3	..FILTRING	..FELT RING			070
	1	191757-4	..BRICKA	..WASHER			080
	1	346160-5	..SPINDELBULT	..KING PIN			090
	1	346606-7	..DISTANSHYLSA	..DISTANCE PIECE			100
	1	418718-3	..TÄTNINGSBRICKA	..SEAL WASHER			110
	1	907881-7	..SAXPINNE	..SPLIT PIN			120
	2	914167-2	..SMÖRJNIPPEL	..LUBRICATOR			130
	1	914525-1	..LÅSRING	..CIRCLIP			140
	1	941403-8	..TÄTNINGSRING	..SEAL RING			150
-	.		.....	.....	-		160
	.		SPINDELBULTSATS	KING PIN KIT			170
	1	276014-8	.VAGNSTYP SE ANMÄRKNING	.MODELS SEE NOTES		2 276000 276006	180
	1	19451-4	..INNERRING	..BEARING CONE			190
	1	183295-5	..YTTERRING	..BEARING CUP			200
	1	365345-8	..BUSSNING	..BUSHING		(191995)	210
	1	192206-1	..TÄTNINGSRING, NEDRE	..SEAL RING, LOWER			220
	1	192226-9	..TÄTNINGSRING, ÖVRE	..SEAL RING, UPPER			230
	1	331670-0	..LOCK	..COVER			240
	1	331671-8	..PACKNING	..GASKET			250
	1	348793-1	..SPINDELBULT	..KING PIN			260
	1	348794-9	..DISTANSHYLSA	..DISTANCE PIECE			270
	1	350919-7	..BRICKA	..WASHER			280
	1	907892-4	..SAXPINNE	..SPLIT PIN			290
	2	914170-6	..SMÖRJNIPPEL	..LUBRICATOR			300
	3	940366-8	..JUSTERMELLANLÄGG	..SHIM			310
	2	940367-6	..JUSTERMELLANLÄGG	..SHIM			320
	4	955920-4	..FJÄDERBRICKA	..SPRING WASHER			330

1. F85, L3850, L3851 ch -34, L3852 MEB, MTB ch-886, L4750, L4751, B705, B54, N84, F84.
2. F86 FT-6, FB86, FT-6, F88, FB88, L4951, B57, B58, B715, B755.

Sida / Page 12	Grupp / Group 6	REPARATIONSSATS, FRAMAXEL, STYRNING / REPAIR KITS, FRONT AXLE, STEERING	Utgåva / Issue 2

Pos. Fig.	Antal Qty	Detalj nr Part No	Benämning	Description	Sats/Kit	Anmärkning Notes	
	1	276007-2	SPINDELBULTSATS	KING PIN KITS			010
	-		VAGNTYP SE ANMÄRKNING	MODELS SEE NOTES.		1)	020
	1	11369-6	.FILTRING	.FELT RING.			030
	1	18237-8	.BUSSNING	.BUSHING.			040
	1	18634-6	.BRICKA	.WASHER			050
	1	19151-0	.FILTRING	.FELT RING.			060
	2	45544-4	.JUSTERMELLANLÄGG	.SHIM			070
	3	45545-1	.JUSTERMELLANLÄGG	.SHIM			080
	1	120136-7	.TÄTNINGSBRICKA	.SEAL WASHER.			090
	1	308032-2	.SPINDELBULT.	.KING PIN			100
	1	308033-0	.DRAGKIL.	.KEY.			110
	1	914529-3	.LÅSRING.	.CIRCLIP.			120
	1	955802-4	.MUTTER	.NUT.			130

1. B514, B625,
   B615 HST ch-1282[1)], B615 VST ch-1278[1)].
   B635 HST ch-537[1)], B635 VST ch-525[1)].

1) Endast för vagnar där spindelbultarnas diameter vid lagringsläget i framaxelbalken är 41 mm.

Only for chassis where the spindel bult diameter at bearing position in the front suspension cross member is 41 mm.

Seulement pour véhicules aù le diamètre de pivot de fusée à l'èndroit du logement dans l'essieu avant est 41 mm.

Nur für Wagen bei denen der Durchmesser der Achsschenkelbolzen im Lagersitz des Vorderachstägers 41 mm beträgt.

Unicamente para vehículos en los cuales el alojamiento del perno pivote en la viga del eje delantero tiene diámetro de 41 mm.

Sida / Page	Grupp / Group		Utgåva / Issue
14	6	REPARATIONSSATS, FRAMAXEL, STYRNING — REPAIR KITS, FRONT AXLE, STEERING	2

	Pos. / Fig.	Antal / Qty	Detalj nr / Part No	Benämning	Description	Sats/Kit	Anmärkning / Notes	
X		. . . .		SPINDELBULTSATS	KING PIN KIT.			010
X		1 . . .	276011-4	.VAGNSTYP SE ANMÄRKNING .	.MODELS SEE NOTES		1) (54933) (276002)	020
X		1 . . .	11096-5	..RULLAGER.	..BEARING			030
X		1 . . .	18270-9	..BUSSNING.	..BUSHING			040
X		2 . . .	45544-4	..JUSTERMELLANLÄGG. . . .	..SHIM.			050
X		3 . . .	45545-1	..JUSTERMELLANLÄGG. . . .	..SHIM.			060
X		1 . . .	120136-7	..TÄTNINGSBRICKA.	..SEAL WASHER			070
X		1 . . .	122004-5	..FILTRING.	..FELT RING			080
X		1 . . .	348791-5	..SPINDELBULT	..KING PIN.			090
X		1 . . .	348792-3	..DISTANSHYLSA.	..DISTANCE PIECE. . . .			100
X		1 . . .	907875-9	..SAXPINNE.	..SPLIT PIN			110
X		2 . . .	914167-2	..SMÖRJNIPPEL	..LUBRICATOR.			120
X		1 . . .	914529-3	..LÅSRING	..CIRCLIP			130
X		1 . . .	941404-6	..TÄTNINGSRING.	..SEAL RING			140
-		. . . .		.....	.....	-		150
		. . . .		SPINDELBULTSATS	KING PIN KITS			160
		1 . . .	54937-8	.L4953.	.L4953.			170
		2 . . .		..SPINDELBULT	..KING PIN.		LAGERFÖRES EJ	180
		2 . . .		..BUSSNING.	..BUSHING		LAGERFÖRES EJ	190
		2 . . .		..JUSTERBRICKA.	..SHIM.		LAGERFÖRES EJ	200
		2 . . .		..JUSTERBRICKA.	..SHIM.		LAGERFÖRES EJ	210
		2 . . .	181090-2	..KULLAGER.	..BEARING			220
		2 . . .	335908-0	..LOCK.	..COVER			230
		2 . . .	335909-8	..PACKNING.	..GASKET.			240
		2 . . .	337291-9	..MUTTER.	..NUT			250
		4 . . .	337292-7	..BUSSNING.	..BUSHING			260
		2 . . .	337293-5	..JUSTERMELLANLÄGG. . . .	..SHIM.			270
		2 . . .	337295-0	..DISTANSBRICKA	..DISTANCE WASHER			280
		2 . . .	418718-3	..EXPANSIONSPLUGG	..EXPANDER PLUG			290
		2 . . .	907851-0	..SAXPINNE.	..SPLIT PIN			300
		2 . . .	914525-1	..LÅSRING	..CIRCLIP			310
		6 . . .	950343-4	..SKRUV	..SCREW			320
		6 . . .	955921-2	..FJÄDERBRICKA.	..SPRING WASHER			330

1. F86, L3851 ch 35-, L3852 ch 887-, L3950, L4850, L4851, L4852, L4950, L4952, N86, N88, NB88, B615 Hst ch 1283-, B615 Vst ch 1279-, B635 Hst ch 538-, B635 Vst ch 526-, B725.

Sida / Page	Grupp / Group		Utgåva / Issue
16	6	REPARATIONSSATS, FRAMAXEL, STYRNING — REPAIR KITS, FRONT AXLE, STEERING	2

Pos. / Fig.	Antal / Qty	Detalj nr / Part No	Benämning	Description	Sats/Kit	Anmärkning / Notes	
	. . . .		SPINDELBULTSATS	KING PIN KITS			010
	1 . . .	54018-7	.VAGNSTYP SE ANMÄRKNING .	.MODELS SEE NOTES		1,2	020
	2 . . .	11369-6	..FILTRING,ÖVRE	..FELT RING,UPPER			030
	2 . . .	18237-8	..BUSSNING.	..BUSHING			040
	2 . . .	18634-6	..BRICKA.	..WASHER.			050
	2 . . .	19151-0	..FILTRING,NEDRE.	..FELT RING,LOWER			060
	3 . . .	45544-4	..JUSTERMELLANLÄGG. . . .	..SHIM.			070
	5 . . .	45545-1	..JUSTERMELLANLÄGG. . . .	..SHIM.			08
	2 . . .	120136-7	..TÄTNINGSBRICKA.	..SEAL WASHER			090
	2 . . .	308032-2	..SPINDELBULT	..KING PIN.			100
	2 . . .	308033-0	..DRAGKIL	..KEY			110
	2 . . .	914529-3	..LÅSRING	..CIRCLIP			120
	2 . . .	955802-4	..MUTTER.	..NUT			13
-	. . . .		.....	.....	-		14
	. . . .		SPINDELBULTSATS	KING PIN KITS			150
	1 . . .	276008-0	.B655	.B655		(54019)	160
	1 . . .	16325-3	..PROPP	..PLUG.			170
	1 . . .	113516-9	..BUSSNING.	..BUSHING			180
	2 . . .	120283-7	..JUSTERMELLANLÄGG. . . .	..SHIM.			190
	2 . . .	120284-5	..JUSTERMELLANLÄGG. . . .	..SHIM.			200
	2 . . .	120285-2	..JUSTERMELLANLÄGG. . . .	..SHIM.			210
	1 . . .	122022-7	..FILTRING.	..FELT RING			220
	1 . . .	313418-6	..SPINDELBULT	..KING PIN.			230
	1 . . .	313423-6	..PACKNING.	..GASKET.			240
	1 . . .	335251-5	..BRICKA.	..WASHER.			250
	1 . . .	914169-8	..SMÖRJNIPPEL	..LUBRICATOR.			260

1. B615 Hst ch-1282. B615 Vst ch-1278. B635 Hst ch-537. B635 Vst ch-525.

2. Endast för vagnar där spindelbultarnas diameter vid lagringsläget i framaxelbalken är 41 mm.

   Only for chassis where the spindel bult diameter at bearing position in the front suspension cross member is 41 mm.

   Seulement pour véhicules aù le diamètre de pivot de fusée à l'endroit du logement dans l'essieu avant est 41 mm.

   Nur für Wagen bei denen der Durchmesser der Achsschenkelbolzen im Lagersitz des Vorderachsträgers 41 mm beträgt.

   Unicamente para vehícules en los cuales el alojamiento del perno pivote en la viga del eje delantero tiene diàmetro de 41 mm.

Sida / Page 18	Grupp / Group 6	REPARATIONSSATS, FRAMAXEL, STYRNING — REPAIR KITS, FRONT AXLE, STEERING	Utgåva / Issue 3

Pos. / Fig.	Antal / Qty	Detalj nr / Part No	Benämning	Description	Sats/Kit	Anmärkning / Notes	
	.		FRAMHJULSLAGERSATS. . . .	FRONT WHEEL BEARING KIT .			010
	1	273160-2	.VAGNSTYP SE ANMÄRKNING .	.MODELS SEE NOTES		1,2	020
	1	18448-1	..RULLAGER, INNERRING. . .	..ROLLER BEARING, CONE . .			030
	1	88640-8	..OLJETÄTNING	..OIL SEAL.			040
	1	181130-6	..RULLAGER, INNERRING. . .	..ROLLER BEARING, CONE . .			050
	1	181457-3	..RULLAGER, YTTERRING. . .	..ROLLER BEARING, CUP. . .			060
	1	181458-1	..RULLAGER, YTTERRING. . .	..ROLLER BEARING, CUP. . .			070
	1	907849-4	..SAXPINNE.	..SPLIT PIN			080
-	.		.....	.....	-		090
	.		FRAMHJULSLAGERSATS. . . .	FRONT WHEEL BEARING KIT .			100
	1	273161-0	.142,144,145,164.	.142,144,145,164.			110
	1	181584-4	..RULLAGER, YTTERRING. . .	..ROLLER BEARING, CUP. . .			120
	1	181585-1	..RULLAGER, INNERRING. . .	..ROLLER BEARING, CONE . .			130
	1	181587-7	..RULLAGER, YTTERRING. . .	..ROLLER BEARING, CUP. . .			140
	1	181588-5	..RULLAGER, INNERRING. . .	..ROLLER BEARING, CONE . .			150
	1	675455-0	..OLJETÄTNING	..OIL SEAL.			160
	1	907849-4	..SAXPINNE.	..SPLIT PIN			170
	.		.....	.....	-		180
	1	273284-0	TÄTNINGSRINGSATS, FRAMHJULSNAV	SEAL RING KIT, FRONT WHEEL HUB			190 200
	.		N86,NB86,F86,FB86	N86,NB86,F86,FB86			210
	.		.TÄTNINGSRING	.SEAL RING.	8		220
	.		.SLITRING	.WEAR RING.	8		230
	.		.....	.....	-		240
	1	273285-7	TÄTNINGSRINGSATS, FRAMHJULSNAV	SEAL RING KIT, FRONT WHEEL HUB			250 260
	.		N86,NB86,F86,FB86,N88, NB88,NB88 6X4,F88 4X2, G88 4X2,F88 6X2,G88 6X2, FB88 6X4,G88 6X4.	N86,NB86,F86,FB86,N88, NB88,NB88 6X4,F88 4X2, G88 4X2,F88 6X2,G88 6X2 FB88 6X4,G88 6X4.			270 280 290 300
	1		.TÄTNINGSRING	.SEAL RING.	8		310
	1		.SLITRING	.WEAR RING.	8		320

1. P444 (B16A) 1957. P44505-44508. P44511 ch 1601-. P110. P120. P130. P180. P210. P220.

2. Sats per hjul.
   Kit per wheel.
   Jeu par roue.
   Satz pro Rad.
   Juego por rueda.

Sida / Page	Grupp / Group		Utgåva / Issue
20	6	REPARATIONSSATS, FRAMAXEL, STYRNING / REPAIR KITS, FRONT AXLE, STEERING	1

Pos. / Fig.	Antal / Qty	Detalj nr / Part No	Benämning	Description	Sats/Kit	Anmärkning / Notes	
	.		STÖTDÄMPARSATS.	SHOCK ABSORBER KITS . . .			010
	1	276440-5	.VAGNSTYP SE ANMÄRKNING .	.MODELS SEE NOTES		1,2)	020
	1	88543-4	..STÖTDÄMPARE	..SHOCK ABSORBER.		LAGERFÖRES EJ	030
	4	89567-2	..GUMMIBUSSNING	..RUBBER BUSHING.			040
-	.		.....	.....	-		050
	.		STÖTDÄMPARSATS.	SHOCK ABSORBER KITS . . .			060
	1	276450-4	.VAGNSTYP SE ANMÄRKNING .	.MODELS SEE NOTES		2,3)	070
	1	663481-0	..STÖTDÄMPARE	..SHOCK ABSORBER.		LAGERFÖRES EJ	080
	4	89567-2	..GUMMIBUSSNING	..RUBBER BUSHING.			090
-	.		.....	.....	-		100
	.		STÖTDÄMPARSATS.	SHOCK ABSORBER KITS . . .			110
	1	276442-1	.P110,P444 BAK.	.P110,P444 REAR			120
	1	89894-0	..STÖTDÄMPARE	..SHOCK ABSORBER.		LAGERFÖRES EJ	130
	2	89567-2	..GUMMIBUSSNING,NEDRE . .	..RUBBER BUSHING,LOWER. .			140
	2	670129-6	..GUMMIBUSSNING,ÖVRE. . .	..RUBBER BUSHING,UPPER. .			150
	1	955848-7	..MUTTER.	..NUT			160
-	.		.....	.....	-		170
	.		STÖTDÄMPARSATS.	SHOCK ABSORBER KITS . . .			180
	1	276479-3	.P120,P130,P220 FRAM. . .	.P120,P130,P220 FRONT . .			190
	4	87740-7	..GUMMIBUSSNING	..RUBBER BUSHING.			200
	1	667499-8	..STÖTDÄMPARE	..SHOCK ABSORBER.		LAGERFÖRES EJ	210
	2	955848-7	..MUTTER.	..NUT			220
-	.		.....	.....	-		230
	.		STÖTDÄMPARSATS.	SHOCK ABSORBER KITS . . .			240
	1	276480-1	.P120,P130 BAK.	.P120,P130 REAR			250
	1	667500-3	..STÖTDÄMPARE	..SHOCK ABSORBER.		LAGERFÖRES EJ	260
	4	670129-6	..GUMMIBUSSNING	..RUBBER BUSHING.			270
	2	955848-7	..MUTTER.	..NUT			280
-	.		.....	.....	-		290
	.		STÖTDÄMPARSATS.	SHOCK ABSORBER KITS . . .			300
	1	276553-5	.P130 MGT,P180 BAK. . . .	.P130MGT,P180 REAR. . . .			310
	1	668435-1	..STÖTDÄMPARE	..SHOCK ABSORBER.		LAGERFÖRES EJ	320
	4	670129-6	..GUMMIBUSSNING	..RUBBER BUSHING.			330
	2	955848-7	..MUTTER.	..NUT			340
-	.		.....	.....	-		350
	.		STÖTDÄMPARSATS.	SHOCK ABSORBER KITS . . .			360
	1	273010-9	.P142,P144,P145,P164. . .	.P142,P144,P145,P164. . .		2)	370
	1	675209-1	..STÖTDÄMPARE	..SHOCK ABSORBER.		LAGERFÖRES EJ	380
	2	675247-1	..GUMMIBUSSNING	..RUBBER BUSHING.			390
	2	675274-5	..BRICKA.	..WASHER.			400
	1	677057-2	..DISTANSRÖR.	..SPACER TUBE			410
	2	942402-9	..FLÄNSSKRUV.	..SCREW			420
	1	955848-7	..MUTTER.	..NUT			430

1. P110, P210 excl "Spec utf 5078". P444. P445.

2. Fram.
   Front.
   Avant.
   Forder.
   Delantero.

3. P110 "Spec utf 5078". P210 "Spec utf 5078".

Sida / Page	Grupp / Group		Utgåva / Issue
22	6	REPARATIONSSATS, FRAMAXEL, STYRNING — REPAIR KITS, FRONT AXLE, STEERING	1

Pos. / Fig.	Antal / Qty	Detalj nr / Part No	Benämning	Description	Sats / Kit	Anmärkning / Notes	
	.		STÖTDÄMPARSATS.	SHOCK ABSORBER KITS . . .			010
	1	276552-7	.P180 FRAM.	.P180 FRONT			020
	4	87740-7	..GUMMIBUSSNING	..RUBBER BUSHING.			030
	1	668434-4	..STÖTDÄMPARE	..SHOCK ABSORBER.		LAGERFÖRES EJ	040
	2	955848-7	..MUTTER.	..NUT			050
-	.		.....	.....	-		060
	.		STÖTDÄMPARSATS.	SHOCK ABSORBER KITS . . .			070
	1	276441-3	.P210,P445 BAK.	.P210,P445 REAR			08
	1	89560-7	..STÖTDÄMPARE	..SHOCK ABSORBER.		LAGERFÖRES EJ	090
	1	89567-2	..GUMMIBUSSNING	..RUBBER BUSHING.			100
-	.		.....	.....	-		110
	.		STÖTDÄMPARSATS.	SHOCK ABSORBER KITS . . .			120
	1	276438-9	.P800,P810,P820, .P831-834 BAK	.P800,P810,P820, .P831-834 REAR			130 14
	1	82936-6	..STÖTDÄMPARE	..SHOCK ABSORBER.		LAGERFÖRES EJ	150
	4	89567-2	..GUMMIBUSSNING	..RUBBER BUSHING.			160
-	.		.....	.....	-		170
	.		STÖTDÄMPARSATS.	SHOCK ABSORBER KITS . . .			180
	1	276443-9	.P831-834 FRAM.	.P831-834 FRONT			190
	4	87740-7	..GUMMIBUSSNING	..RUBBER BUSHING.			200
	1	89722-3	..STÖTDÄMPARE	..SHOCK ABSORBER.		LAGERFÖRES EJ	210
	2	955848-7	..MUTTER.	..NUT			220

Utgåva / Issue 1	REPARATIONSSATS, FRAMAXEL, STYRNING / REPAIR KITS, FRONT AXLE, STEERING	Grupp / Group 6	Sida / Page 23

1. L3314 fram och bak.
   L3314 front and rear.
   Avant et arrière.
   Vorn und hinten.
   Adelante y atrás.

Sida / Page	Grupp / Group		Utgåva / Issue
24	6	REPARATIONSSATS, FRAMAXEL, STYRNING / REPAIR KITS, FRONT AXLE, STEERING	2

Pos. Fig.	Antal Qty	Detalj nr Part No	Benämning	Description	Sats/Kit	Anmärkning Notes	
	. . . .		REPARATIONSSATS,.	REPAIR KITS,.			010
	. . . .		FRÄMRE STÖTDÄMPARE. . . .	FRONT SHOCK ABSORBER. . .			020
	1 . . .	273153-7	.P142,P144,P145,P164. . .	.P142,P144,P145,P164. . .			030
	2 . . .	675247-1	..GUMMIBUSSNING	..RUBBER BUSHING.			040
	2 . . .	675274-5	..BRICKA.	..WASHER.			050
	1 . . .	677057-2	..DISTANSRÖR.	..SPACER TUBE			060
	2 . . .	942402-9	..FLÄNSSKRUV.	..SCREW			070
	1 . . .	955848-7	..MUTTER.	..NUT			080
-	. . . .		.....	.....	-		090
	. . . .		REPARATIONSSATS,. . . .	REPAIR KITS,.			100
	. . . .		BAKRE STÖTDÄMPARE	REAR SHOCK ABSORBER . . .			110
	1 . . .	273016-6	.P142,P144,P145,P164. . .	.P142,P144,P145,P164. . .			120
	2 . . .	675874-2	..DISTANSRÖR.	..SPACER TUBE			130
	2 . . .	940280-1	..FJÄDRANDE BRICKA. . . .	..RESILIENT WASHER. . . .			140
	2 . . .	941857-5	..SKRUV	..SCREW			150
	2 . . .	942760-0	..SKRUV	..SCREW			160
	2 . . .	950356-6	..MUTTER.	..NUT			170
	2 . . .	960145-1	..BRICKA.	..WASHER.			180
	. . . .		.....	.....	-		190
	1 . . .	273238-6	REPARATIONSSATS, KRÄNGNINGSHÄMMARE	REPAIR KIT, ANTI-ROLL BAR			200 210
	. . . .		P444,P445,P544,P110,P210.	P444,P445,P544,P110,P210.			220
	4 . . .	83125-5	.GUMMIBUSSNING.	.RUBBER BUSHING			230
	4 . . .	83126-3	.BRICKA	.WASHER			240
	1 . . .	87386-9	.DISTANSRÖR	.SPACER TUBE.			250
	1 . . .	87387-7	.FÄSTBULT	.ANCHORAGE BOLT			260
	1 . . .	955800-8	.MUTTER	.NUT.			270
	. . . .		.....	.....	-		280
	1 . . .	273239-4	REPARATIONSSATS, KRÄNGNINGSHÄMMARE	REPAIR KIT, ANTI-ROLL BAR			290 300
	. . . .		P120,P130,P220.	P120,P130,P220.			310
	4 . . .	83125-5	.GUMMIBUSSNING.	.RUBBER BUSHING			320
	4 . . .	83126-3	.BRICKA	.WASHER			330
	1 . . .	106841-0	.SKRUV.	.SCREW.			340
	1 . . .	654049-6	.DISTANSRÖR	.SPACER TUBE.			350
	1 . . .	955826-3	.MUTTER	.NUT.			360

Utgåva / Issue	REPARATIONSSATS, FRAMHJUL, STYRNING / REPAIR KITS, FRONT AXLE, STEERING	Grupp / Group	Sida / Page
1		6	25

Sida / Page	Grupp / Group		Utgåva / Issue
26	6	REPARATIONSSATS, FRAMAXEL, STYRNING / REPAIR KITS, FRONT AXLE, STEERING	2

	Pos. / Fig.	Antal / Qty	Detalj nr / Part No	Benämning	Description	Sats/Kit	Anmärkning / Notes	
				REPARATIONSSATS,.	REPAIR KITS,.			010
				MELLANARM	STEERING IDLER ARM. . .			020
		1	54927-9	.VAGNSTYP SE ANMÄRKNING .	.MODELS SEE NOTES . . .		1)	030
		2	18133-9	..BUSSNING.	..BUSHING			040
		2	87158-2	..DAMMSKYDD	..RUBBER BOOT			050
		1	87526-0	..DISTANSHYLSA.	..DISTANCE PIÉCE. . . .			060
		2	190573-6	..KRONMUTTER.	..NUT			070
		2	907825-4	..SAXPINNE.	..SPLIT PIN			080
		1	955801-6	..MUTTER.	..NUT		(951201)	090
		1	940109-2	..LÅSBRICKA	..LOCK WASHER		(951699)	100
		1	951739-2	..SMÖRJNIPPEL	..LUBRICATOR.			110
		1	959649-5	..SKRUV	..SCREW			120
	-			.....	.....	-		130
				REPARATIONSSATS,.	REPAIR KITS,.			140
				MELLANARM	STEERING IDLER ARM. . .			150
		1	276521-2	.VAGNSTYP SE ANMÄRKNING .	.MODELS SEE NOTES . . .		2)	160
		2	190702-1	..MELLANLÄGG.	..SHIM.			170
		1	190711-2	..MELLANLÄGG.	..SHIM.			180
		1	192477-8	..BRICKA.	..WASHER.			190
		1	192490-1	..MELLANLÄGG.	..SHIM.			200
		2	663709-4	..BUSSNING.	..BUSHING			210
		1	666402-3	..AXEL.	..AXLE.			220
		2	669255-2	..VULKOLLANBRICKA	..VULCOLLAN WASHER. . .			230
		1	914170-6	..SMÖRJNIPPEL	..LUBRICATOR.			240
X		3	950354-1	..MUTTER.	..NUT			245
		1	950356-6	..MUTTER.	..NUT			250
	-			.....	.....	-		260
				REPARATIONSSATS,.	REPAIR KITS,.			270
				MELLANARM	STEERING IDLER ARM. . .			280
		1	54928-7	.VAGNSTYP SE ANMÄRKNING .	.MODELS SEE NOTES . . .		3)	290
		2	190702-1	..MELLANLÄGG.	..SHIM.			300
		1	190711-2	..MELLANLÄGG.	..SHIM.			310
		1	190782-3	..BRICKA.	..WASHER.			320
		2	192100-6	..NÅLLAGER.	..NEEDLE BEARING. . . .			330
		2	656729-1	..BRICKA.	..WASHER.			340
		1	663606-2	..AXEL.	..AXLE.			350
		2	663625-2	..TÄTNINGSRING.	..SEAL RING			360
		1	907849-4	..SAXPINNE.	..SPLIT PIN			370
		1	950366-5	..MUTTER.	..NUT			380

Utgåva / Issue 1	REPARATIONSSATS, FRAMAXEL, STYRNING / REPAIR KITS, FRONT AXLE, STEERING	Grupp / Group 6	Sida / Page 27

1. P110 (B16). P210 (B16). P444 ch 37005-. P445. P445 H ch 9-. P445 ch 2771-. P445 PH. P445S.

2. P110 (B18). P120 (B18) Vst ch 97701-193799 incl 97448-97462, 97467-97513, 97527-97582, 97637-97641, 97654-97677. P120 (B18) Hst ch 99929-193799. P130 Vst ch 2013-144399. P130 Hst ch 2230-144399. P180 ch 3323-16499. P210 (B18). P220 ch-29399.

3. P120 (B16) ch 1698-1711, 1713-.
   P120 (B18) Vst ch-97700 excl 97448-97462, 97467-97513, 97527-97582, 97637-97641, 97654-97677. P120 (B18) Hst ch-99928. P130 Vst ch-2012. P130 Vst ch-2229. P180 ch-3322.

Sida / Page	Grupp / Group		Utgåva / Issue
28	6	REPARATIONSSATS, FRAMAXEL, STYRNING / REPAIR KITS, FRONT AXLE, STEERING	1

Pos. Fig.	Antal Qty	Detalj nr Part No	Benämning	Description	Sats/Kit	Anmärkning Notes	
	. . . .		REPARATIONSSATS,.	REPAIR KITS,.			010
	. . . .		MELLANARM	STEERING IDLER ARM. . . .			020
	1 . . .	54923-8	.VAGNSTYP SE ANMÄRKNING .	.MODELS SEE NOTES		1)	030
	2 . . .	18133-9	..BUSSNING.	..BUSHING			040
	2 . . .	87158-2	..DAMMSKYDD	..RUBBER BOOT			050
	2 . . .	87401-6	..BRICKA.	..WASHER.			060
	1 . . .	87526-0	..DISTANSHYLSA.	..DISTANCE PIECE. . . .			070
	2 . . .	153001-3	..KRONMUTTER.	..NUT			080
	2 . . .	907834-6	..SAXPINNE.	..SPLIT PIN			090
	1 . . .	914169-8	..SMÖRJNIPPEL	..LUBRICATOR.			100
	1 . . .	940109-2	..LÅSBRICKA	..LOCK WASHER			110
	1 . . .	955801-6	..MUTTER.	..NUT			120
	1 . . .	959649-5	..SKRUV	..SCREW			130

1. P444 ch-37004. P445 H ch-8. P445 ch-2770.

Sida / Page	Grupp / Group		Utgåva / Issue
30	6	REPARATIONSSATS, FRAMAXEL, STYRNING / REPAIR KITS, FRONT AXLE, STEERING	1

Pos. Fig.	Antal Qty	Detalj nr Part No	Benämning	Description	Sats/Kit	Anmärkning Notes	
	. . . .		REPARATIONSSATS,.	REPAIR KITS,.			010
	. . . .		PARALELLSTAG.	TIE ROD			020
	1 . . .	275951-2	.VAGNSTYP SE ANMÄRKNING .	.MODELS SEE NOTES		1)	030
	2 . . .	3524-6	..KULBULT	..BALL STUD			040
	2 . . .	10503-1	..MUTTER.	..NUT			050
	2 . . .	11344-9	..FILTRING.	..FELT RING			060
	2 . . .	15005-2	..LÅSBRICKA	..LOCK WASHER			070
	2 . . .	15035-9	..LÅSBRICKA	..LOCK WASHER			080
	2 . . .	20741-5	..FJÄDER.	..SPRING.			090
	2 . . .	20831-4	..BRICKA.	..WASHER.			100
	2 . . .	21716-6	..FJÄDER.	..SPRING.			110
	2 . . .	190463-0	..PROPP	..PLUG.			120
	2 . . .	342479-3	..ÖVRE KULSKÅL.	..BALL SOCKET,UPPER . . .		LAGERFÖRES EJ	130
	2 . . .	342480-1	..NEDRE KULSKÅL	..BALL SOCKET,LOWER . . .		LAGERFÖRES EJ	140
	2 . . .	907849-4	..SAXPINNE.	..SPLIT PIN			150
	2 . . .	907881-7	..SAXPINNE.	..SPLIT PIN			160
	2 . . .	914167-2	..SMÖRJNIPPEL	..LUBRICATOR.			170
-	. . . .		.....	.....	-		180
	. . . .		REPARATIONSSATS,.	REPAIR KITS,.			190
	. . . .		PARALELLSTAG.	TIE ROD			200
	1 . . .	275952-0	.VAGNSTYP SE ANMÄRKNING .	.MODELS SEE NOTES		2)	210
	2 . . .	10504-9	..MUTTER.	..NUT			220
	2 . . .	11344-9	..FILTRING.	..FELT RING			230
	2 . . .	15035-9	..LÅSBRICKA	..LOCK WASHER			240
	2 . . .	20736-5	..PROPP	..PLUG.			250
	2 . . .	20737-3	..KULBULT	..BALL STUD			260
	2 . . .	20741-5	..FJÄDER.	..SPRING.			270
	2 . . .	21716-6	..FJÄDER.	..SPRING.			280
	2 . . .	30913-8	..BRICKA.	..WASHER.			290
	2 . . .	120337-1	..LÅSBRICKA	..LOCK WASHER			300
	2 . . .	342481-9	..ÖVRE KULSKÅL.	..BALL SOCKET,UPPER . . .		LAGERFÖRES EJ	310
	2 . . .	342482-7	..NEDRE KULSKÅL	..BALL SOCKET,LOWER . . .		LAGERFÖRES EJ	320
	2 . . .	907849-4	..SAXPINNE.	..SPLIT PIN			330
	2 . . .	907881-7	..SAXPINNE.	..SPLIT PIN			340
	2 . . .	914167-2	..SMÖRJNIPPEL	..LUBRICATOR.			350

Utgåva / Issue 1	REPARATIONSSATS, FRAMAXEL, STYRNING / REPAIR KITS, FRONT AXLE, STEERING	Grupp / Group 6	Sida / Page 31

1. F82B (L420). F82 (L425). F83B (L430). F83 (L435). L68-70. L81-95. L120-143. L220, L230, L360. L365. L370. L375. L4650. N84. B510.

2. F85. L180-193. L290-293. L3850. L3851 ch-34. L3852 MEB. L3852 MTB ch-886. L3854. L4750. L4751. B705.

Sida / Page 32A	Grupp / Group 6	REPARATIONSSATS, FRAMAXEL, STYRNING / REPAIR KITS, FRONT AXLE, STEERING	Utgåva / Issue 3

Pos. / Fig.	Antal / Qty	Detalj nr / Part No	Benämning	Description	Sats/Kit	Anmärkning / Notes	
			REPARATIONSSATS, PARALLELLSTAG	REPAIR KITS, TIE ROD			010 020
	1	275953-8	.VAGNSTYP SE ANMÄRKNING	.MODELS SEE NOTES		1	030
	2	10506-4	..MUTTER	..NUT			040
	2	11307-6	..FILTRING	..FELT RING			050
	2	20741-5	..FJÄDER	..SPRING			060
	2	31281-9	..KULBULT	..BALL STUD			070
	2	31431-0	..FJÄDER	..SPRING			080
	2	191775-6	..PROPP	..PLUG			090
	2	316942-2	..BRICKA	..WASHER			100
	2		..ÖVRE KULSKÅL	..BALL SOCKET,UPPER		LAGERFÖRES EJ (342483)	110
	2		..NEDRE KULSKÅL	..BALL SOCKET,LOWER		LAGERFÖRES EJ (342484)	120
	2	907855-1	..SAXPINNE	..SPLIT PIN			130
	2	907881-7	..SAXPINNE	..SPLIT PIN			140
	2	914167-2	..SMÖRJNIPPEL	..LUBRICATOR			150
	2	914169-8	..SMÖRJNIPPEL	..LUBRICATOR			160
	4	955923-8	..FJÄDERBRICKA	..SPRING WASHER			170
-					-		180
			REPARATIONSSATS, PARALLELLSTAG	REPAIR KITS, TIE ROD			190 200
	1	275955-3	.VAGNSTYP SE ANMÄRKNING	.MODELS SEE NOTES		2	210
	1	344893-3	..KULBULT	..BALL STUD			220
	1	349765-8	..KULSKÅL	..BALL SOCKET			230
	1	349766-6	..FJÄDERTALLRIK	..SPRING DISC			240
	1	349767-4	..FJÄDER	..SPRING			250
	1	349769-0	..LÅSRING	..CIRCLIP			260
	1	349770-8	..SKYDDSKAPA	..BOOT			270
-					-		280
			REPARATIONSSATS, PARALLELLSTAG	REPAIR KITS, TIE ROD			290 300
	1	275954-6	.VAGNSTYP SE ANMÄRKNING	.MODELS SEE NOTES		3 (275950)	310
	2	20741-5	..FJÄDER	..SPRING			320
	2	153020-3	..MUTTER	..NUT			340
	2	192325-9	..PROPP	..PLUG			350
	2	311329-7	..KULLED	..BALL STUD			370
	2	349770-8	..SKYDDSKAPA	..BOOT			380
	2	342485-0	..ÖVRE KULSKÅL	..BALL SOCKET,UPPER			390
	2	342486-8	..NEDRE KULSKÅL	..BALL SOCKET,LOWER			400
	2	907861-9	..SAXPINNE	..SPLIT PIN			410
	2	907881-7	..SAXPINNE	..SPLIT PIN			420
	2	914170-6	..SMÖRJNIPPEL	..LUBRICATOR			430
	4	955924-6	..FJÄDERBRICKA	..SPRING WASHER			440

Utgåva / Issue 1	REPARATIONSSATS, FRAMAXEL, STYRNING / REPAIR KITS, FRONT AXLE, STEERING	Grupp / Group 6	Sida / Page 32B

1. F86, L3851 ch 35-, L3852 MTB ch 887-, L3950, L3952, L3953, L4850, L4851, L4852, L4854, L4950, L4952, L4955, N86, N88, NB88, B615, B635.

2. F84, F85 ch 1489-, N84 MS, N84 FT -3, 8 ch 3010-, B54.

3. F88, FB88, L4951, L4956, B715, B755.

Sida / Page	Grupp / Group		Utgåva / Issue
32C	6	REPARATIONSSATS, FRAMAXEL, STYRNING — REPAIR KITS, FRONT AXLE, STEERING	1

Pos. / Fig.	Antal / Qty	Detalj nr / Part No	Benämning	Description	Sats/Kit	Anmärkning / Notes	
	.		REPARATIONSSATS, PARALLELLSTAG	REPAIR KITS, TIE ROD			01C 02C
	1	275957-9	.VAGNSTYP SE ANMÄRKNING .	.MODELS SEE NOTES		1)	03C
	1		..KULSKÅL	..BALL SOCKET		LAGERFÖRES EJ	04C
	1	350769-6	..FJÄDERTALLRIK	..SPRING DISC			05C
	1	350770-4	..FJÄDER.	..SPRING.			06C
	1	350771-2	..LÅSRING	..CIRCLIP			07C
	1	350772-0	..SKYDDSKÄPA.	..BOOT.			08C
	1		..KULBULT	..BALL STUD		LAGERFÖRES EJ	09C
-	.		.....	.....	-		10C
	.		REPARATIONSSATS, PARALLELLSTAG	REPAIR KITS, TIE ROD			11C 12C
	1	275958-7	.VAGNSTYP SE ANMÄRKNING .	.MODELS SEE NOTES		2)	13C
	1		..KULSKÅL	..BALL SOCKET		LAGERFÖRES EJ	14C
	1		..KULBULT	..BALL STUD		LAGERFÖRES EJ	15C
	1	350769-6	..FJÄDERTALLRIK	..SPRING DISC			16C
	1	350770-4	..FJÄDER.	..SPRING.			17C
	1	350771-2	..LÅSRING	..CIRCLIP			18C
	1	350772-0	..SKYDDSKÄPA.	..BOOT.			19C

1. F86 FT-5 ch 3523-, FB86 FT-5 ch 158-.
2. F86 FT-6 ch 3698-, FB86 FT-6 ch 203-, N88 FT-6 ch 2675-, NB88 FT-6 ch 1584-, B57 ch 729-, B58 ch 1384-.

Sida / Page	Grupp / Group		Utgåva / Issue
34	6	REPARATIONSSATS, FRAMAXEL, STYRNING — REPAIR KITS, FRONT AXLE, STEERING	1

Pos. Fig.	Antal Qty	Detalj nr Part No	Benämning	Description	Sats/Kit	Anmärkning Notes	
	. . . .		REPARATIONSSATS,.	REPAIR KIT, ...			010
	. . . .		PARALELLSTAG.	TIE ROD			020
	1 . . .	54350-4	.VAGNSTYP SE ANMÄRKNING .	.MODELS SEE NOTES . . .		1)	030
	2 . . .	3365-4	..FJÄDER.	..SPRING.			040
	2 . . .	3519-6	..KULBULT	..BALL STUD			050
	2 . . .	10503-1	..MUTTER.	..NUT			060
	2 . . .	11344-9	..FILTRING.	..FELT RING			070
	2 . . .	15005-2	..LÅSBRICKA	..LOCK WASHER			080
	2 . . .	20810-8	..KULSKÅL	..BALL SOCKET			090
	2 . . .	20811-6	..KULSKÅL	..BALL SOCKET			100
	2 . . .	20812-4	..PROPP	..PLUG.			110
	2 . . .	20831-4	..BRICKA.	..WASHER.			120
	2 . . .	21716-6	..FJÄDER.	..SPRING.			130
	2 . . .	959643-8	..SKRUV	..SCREW			140
–	. . . .		.....	.....	–		150
	. . . .		REPARATIONSSATS,.	REPAIR KIT, ...			160
	. . . .		PARALELLSTAG.	TIE ROD			170
	1 . . .	54356-1	.B655	.B655			180
	2 . . .	80513-5	..BRICKA.	..WASHER.			190
	4 . . .	105059-0	..SKRUV	..SCREW			200
	2 . . .	122021-9	..FILTTÄTNING	..FELT RING			210
	2 . . .	153020-3	..MUTTER.	..NUT			220
	4 . . .	153026-0	..MUTTER.	..NUT			230
	2 . . .	190769-0	..LÅSBRICKA	..LOCK WASHER			240
	2 . . .	311329-7	..KULBULT	..BALL STUD			250
	2 . . .	313427-7	..LOCK.	..COVER			260
	2 . . .	313428-5	..KULSKÅL	..BALL SOCKET			270
	2 . . .	313429-3	..KULSKÅL	..BALL SOCKET			280
	2 . . .	313430-1	..FJÄDER.	..SPRING.			290
	2 . . .	313432-7	..FJÄDER.	..SPRING.			300
	2 . . .	313535-7	..HÅLLARE	..RETAINER.			310
	4 . . .	907849-4	..SAXPINNE.	..SPLIT PIN		(907846)	320
	2 . . .	907861-9	..SAXPINNE.	..SPLIT PIN			330

1. L71-79. L105. L110-112. L201-202. L340.

Sida / Page	Grupp / Group		Utgåva / Issue
36A	6	REPARATIONSSATS, FRAMAXEL, STYRNING — REPAIR KITS, FRONT AXLE, STEERING	2

Pos. / Fig.	Antal Qty	Detalj nr / Part No	Benämning	Description	Sats/Kit	Anmärkning / Notes	
	1	276417-3	REPARATIONSSATS, LÄNKSTÅNG	REPAIR KIT, DRAG LINK			010 020
			F82,F82B,F83,F83B,L360, L365,L370,L375	F82,F82B,F83,F83B,L360, L365,L370,L375			030 040
	2	7006-0	.FJÄDER	.SPRING			050
	2	7709-9	.ÄNDSKRUV	.END SCREW			060
	4	7710-7	.KULSKÅL	.BALL SOCKET			070
	2	7713-1	.SÄTE	.SEAT			080
	1	21716-6	.FJÄDER	.SPRING			090
	1	67015-8	.LÄDERSKYDD	.LEATHER COVER			100
	1	89791-8	.PLÅTSKYDD	.METAL COVER			110
	2	121585-4	.KLAMMER	.CLAMP			120
	2	907864-3	.SAXPINNE	.SPLIT PIN			130
	2	914170-6	.SMÖRJNIPPEL	.LUBRICATOR			140
			.....	.....	-		150
	1	276418-1	REPARATIONSSATS, LÄNKSTÅNG	REPAIR KIT, DRAG LINK			160 170
			F86,L3851,L3852 MTB CH 887-,L395,L485,L4950, L4952,N86,N88,NB88,	F86,L3851,L3852 MTB CH 887-,L395,L485,L4950, L4952,N86,N88,NB88.			180 190 200
	2	10506-4	.KRONMUTTER	.NUT			210
	2	20741-5	.FJÄDER	.SPRING			220
	2	31280-1	.KULSKÅL,NEDRE	.BALL SOCKET,LOWER			230
	2	31281-9	.KULBULT	.BALL STUD			240
	2	191775-6	.PROPP	.PLUG			250
	2	318778-8	.GUMMITÄTNING	.RUBBER SEAL			260
	2	318779-6	.KULSKÅL,ÖVRE	.BALL SOCKET,UPPER			270
	2	907855-1	.SAXPINNE	.SPLIT PIN			280
	2	907881-7	.SAXPINNE	.SPLIT PIN			290
	2	914169-8	.SMÖRJNIPPEL	.LUBRICATOR			300

Utgåva / Issue 1	REPARATIONSSATS, FRAMAXEL, STYRNING / REPAIR KITS, FRONT AXLE, STEERING	Grupp / Group 6	Sida / Page 36C

Pos. / Fig.	Antal / Qty	Detalj nr / Part No	Benämning	Description	Sats/Kit	Anmärkning / Notes
	1	276419-9	REPARATIONSSATS, LÄNKSTÅNG	REPAIR KIT, DRAG LINK		
			L3850,L3852 MEB,L3852 MTB CH-886,L3854, L4650,L4750,N84,B705.	L3850,L3852 MEB,L3852 MTB CH-886,L3854, L4650,L4750,N84,B705.		
	2	21704-2	.ÄNDSKRUV	.END SCREW		
	2	21705-9	.SÄTE	.SEAT		
	2	21706-7	.FJÄDER	.SPRING		
	1	21716-6	.FJÄDER	.SPRING		
	1	21717-4	.PLÅTSKYDD	.METAL COVER		
	1	21718-2	.LÄDERSKYDD	.LEATHER COVER		
	4	22374-3	.KULSKÅL	.BALL SOCKET		
	2	121585-4	.KLAMMER	.CLAMP		
	2	907864-3	.SAXPINNE	.SPLIT PIN		
	1	914167-2	.SMÖRJNIPPEL	.LUBRICATOR		
	2	914170-6	.SMÖRJNIPPEL	.LUBRICATOR		
			.....	.....		
	1	275962-9	REPARATIONSSATS, LÄNKSTÅNG	REPAIR KIT, DRAG LINK		
			3550 CH 2057-2068,2079-, 3550 CH 2207,2210,2211, 2213-, 3151 SPEC UTF 4041.	3550 CH 2057-2068,2079-, 3550 CH 2207,2210,2211, 2213-, 3151 SPEC UTF 4041.		
	1	347108-3	.KULBULT	.BALL STUD		
	1	347109-1	.FJÄDERTALLRIK	.SPRING DISC		
	1	347110-9	.FJÄDER	.SPRING		
	1	347113-3	.LÅSRING	.CIRCLIP		
	1	347114-1	.SKYDDSKÅPA	.CASING		
	1	356323-6	.KULSKÅL,NEDRE	.BALL SOCKET,LOWER		
			.....	.....		
	1	275961-1	REPARATIONSSATS, LÄNKSTÅNG	REPAIR KIT, DRAG LINK		
			L4951,F88	L4951,F88		
	1	347108-3	.KULBULT	.BALL STUD		
	1	347107-5	.KULSKÅL	.BALL SOCKET		
	1	347109-1	.FJÄDERTALLRIK	.SPRING DISC		
	1	347110-9	.FJÄDER	.SPRING		
	1	347113-3	.LÅSRING	.CIRCLIP		
	1	347114-1	.SKYDDSKÅPA	.CASING		

Sida / Page	Grupp / Group		Utgåva / Issue
38	6	REPARATIONSSATS, FRAMAXEL, STYRNING — REPAIR KITS, FRONT AXLE, STEERING	2

	Pos. / Fig.	Antal / Qty	Detalj nr / Part No	Benämning	Description	Sats/Kit	Anmärkning / Notes	
		.		OMBUSSNINGSSATS,.	REBUSHING KIT,.			010
		.		STYRINRÄTTNING.	STEERING GEAR			020
		1	54929-5	.P110,P120,P130,P180, .P210,P220,P445	.P110,P120,P130,P180, .P210,P220,P445		1)	030 040
		2	85627-8	..BUSSNING.	..BUSHING			050
		4	86284-7	..FJÄDERBRICKA.	..SPRING WASHER			060
		1	114271-0	..TÄTNINGSRING.	..SEAL RING			070
		4	190296-4	..LÅSBRICKA	..LOCK WASHER			080
X		1	678249-4	..TÄTNINGSRING.	..SEAL RING		(190764)	09
		1	656704-4	..PACKNING.	..GASKET.			100
		2	656707-7	..JUSTERMELLANLÄGG. . . .	..SHIM.			110
		2	656708-5	..JUSTERMELLANLÄGG. . . .	..SHIM.			120
		1	907864-3	..SAXPINNE.	..SPLIT PIN			130
		4	955921-2	..FJÄDERBRICKA.	..SPRING WASHER			14
–		.		.....	.....	–		150
		.		OMBUSSNINGSSATS,.	REBUSHING KIT,.			160
		.		STYRINRÄTTNING.	STEERING GEAR			170
		1	273086-9	.P142,P144,P145	.P142,P144,P145			180
		1	656704-4	..PACKNING.	..GASKET.			190
		2	656707-7	..JUSTERMELLANLÄGG. . . .	..SHIM.			200
		1	656708-5	..JUSTERMELLANLÄGG. . . .	..SHIM.			210
		1	656709-3	..JUSTERMELLANLÄGG. . . .	..SHIM.			220
		1	659225-7	..LÅSRING	..CIRCLIP			230
		1	678248-6	..TÄTNINGSRING.	..SEAL RING			240
		1	678249-4	..TÄTNINGSRING.	..SEAL RING			250
		2	678657-8	..BUSSNING.	..BUSHING			260
–		.		.....	.....	–		270
		.		OMBUSSNINGSSATS,.	REBUSHING KIT,.			280
		.		STYRINRÄTTNING.	STEERING GEAR			290
		1	54924-6	.P444,P445.	.P444,P445.		2)	300
		1	11335-7	..FILTRING.	..FELT RING			310
		1	15558-0	..KORKPACKNING.	..GASKET.		LAGERFÖRES EJ	320
		2	18280-8	..BUSSNING.	..BUSHING			330
		1	67423-4	..PACKNING.	..GASKET.			340
		1	67426-7	..JUSTERMELLANLÄGG. . . .	..SHIM.			350
		1	114401-3	..OLJETÄTNING	..OIL SEAL.			360
		1	907864-3	..SAXPINNE.	..SPLIT PIN			370
		5	955922-0	..FJÄDERBRICKA.	..SPRING WASHER			380
		1	955926-1	..FJÄDERBRICKA.	..SPRING WASHER			390
		2	955951-9	..KOPPARPACKNING.	..COPPER PACKING. . . .			400

1. För ZF styrinrättning (PV).
   For ZF steering gears (Cars).
   Pour système de direction ZF (PV).
   Für ZF-Lenkung (PV).
   Para sistema de dirección ZF (PV).

2. För Ross styrinrättning (PV).
   For Ross steering gears (Cars).
   Pour système de direction Ross (PV).
   Für Ross-Lenkung (PV).
   Para sistema de dirección Ross (PV).

Sida / Page	Grupp / Group		Utgåva / Issue
40	6	REPARATIONSSATS, FRAMAXEL, STYRNING / REPAIR KITS, FRONT AXLE, STEERING	1

Pos. / Fig.	Antal / Qty	Detalj nr / Part No	Benämning	Description	Sats/Kit	Anmärkning / Notes	
	.		OMBUSSNINGSSATS,.	REBUSHING KIT,.			010
	.		STYRINRÄTTNING.	STEERING GEAR			020
	1	54926-1	.P444,P445.	.P444,P445.		1)	030
	1	10523-9	..KRONMUTTER.	..NUT			040
	1	85604-7	..BUSSNING.	..BUSHING			050
	1	85605-4	..PACKNING.	..GASKET.			060
	1	85623-7	..JUSTERMELLANLÄGG. . . .	..SHIM.			070
	1	85627-8	..BUSSNING,INRE	..BUSHING,INNER			080
	1	85628-6	..BUSSNING,YTTRE.	..BUSHING,OUTER			090
	1	114271-0	..TÄTNINGSRING.	..SEAL RING			100
	1	122042-5	..FILTRING.	..FELT RING			110
	2	190059-6	..LÅSBRICKA	..LOCK WASHER			120
	1	907861-9	..SAXPINNE.	..SPLIT PIN			130
	1	914510-3	..LÅSRING	..CIRCLIP			140
	2	955920-4	..FJÄDERBRICKA.	..SPRING WASHER		(906988)	150
	3	955921-2	..FJÄDERBRICKA.	..SPRING WASHER		(906990)	160

1. För Gemmer styrinrättning (PV).
   For Gemmer steering gears (Cars).
   Pour système de direction Gemmer (PV).
   Für Gemmer-Lenkung (PV).
   Para sistema de dirección Gemmer (PV).

Sida / Page	Grupp / Group		Utgåva / Issue
42	6	REPARATIONSSATS, FRAMAXEL, STYRNING / REPAIR KITS, FRONT AXLE, STEERING	2

Pos. / Fig.	Antal / Qty	Detalj nr / Part No	Benämning	Description	Sats/Kit	Anmärkning / Notes	
	. . . .		PACKNINGSSATS,.	GASKET KIT, ...			010
	. . . .		STYRINRÄTTNING.	STEERING GEAR			020
	1 . . .	271516-7	.P130,164	.P130,164		1	030
	. . . .		.P142,P144,P145.. . . .	.P142,P144,P145		SPEC UTF 1486,1594	035
	1 . . .	673879-3	..PACKNING.	..GASKET.		LAGERFÖRES EJ	040
	1 . . .	673884-3	..GUMMIKÅPA	..RUBBER CAP.			050
	1 . . .	681346-3	..TÄTNINGSRING.	..SEAL RING			060
	1 . . .	681348-9	..TÄTNINGSRING.	..SEAL RING			070
	1 . . .	681350-5	..GUMMIRING	..RUBBER RING			080
	1 . . .	681367-9	..KOLVRING.	..PISTON RING			090
	1 . . .	681368-7	..GUMMIRING	..RUBBER RING			100
	3 . . .	681380-2	..PACKNING.	..GASKET.			110
	3 . . .	681383-6	..GUMMIRING	..RUBBER RING			120
	1 . . .	681388-5	..TÄTNINGSRING.	..SEAL RING			130
	6 . . .	681394-3	..GUMMIRING	..RUBBER RING			140
	2 . . .	681395-0	..GUMMIRING	..RUBBER RING			150
	2 . . .	681396-8	..GUMMIRING	..RUBBER RING			160
	1 . . .	681397-6	..PACKNING.	..GASKET.			170
	1 . . .	681404-0	..GUMMIRING	..RUBBER RING			180
	1 . . .	681406-5	..PACKNING.	..GASKET.			190
	1 . . .	681407-3	..PACKNING.	..GASKET.			200
-	. . . .		.....	.....	-		210
	. . . .		PACKNINGSSATS,.	GASKET KIT, ...			220
	. . . .		STYRINRÄTTNING.	STEERING GEAR			230
	1 . . .	271517-5	.164.	.164.		2	240
	1 . . .	673884-3	..GUMMIKÅPA	..RUBBER CAP.			250
	1 . . .	681346-3	..TÄTNINGSRING.	..SEAL RING			260
	1 . . .	681348-9	..TÄTNINGSRING.	..SEAL RING			270
	1 . . .	681350-5	..GUMMIRING	..RUBBER RING			280
	1 . . .	681367-9	..KOLVRING.	..PISTON RING			290
	1 . . .	681368-7	..GUMMIRING	..RUBBER RING			300
	1 . . .	681378-6	..PACKNING.	..GASKET.			310
	3 . . .	681380-2	..PACKNING.	..GASKET.			320
	3 . . .	681383-6	..GUMMIRING	..RUBBER RING			330
	1 . . .	681388-5	..TÄTNINGSRING.	..SEAL RING			340
	4 . . .	681394-3	..GUMMIRING	..RUBBER RING			350
	2 . . .	681395-0	..GUMMIRING	..RUBBER RING			360
	2 . . .	681396-8	..GUMMIRING	..RUBBER RING			370
	1 . . .	681397-6	..PACKNING.	..GASKET.			380
	1 . . .	681404-0	..GUMMIRING	..RUBBER RING			390
	1 . . .	681406-5	..PACKNING.	..GASKET.			400
	1 . . .	681407-3	..PACKNING.	..GASKET.			410

Utgåva / Issue 1	REPARATIONSSATS, FRAMAXEL, STYRNING / REPAIR KITS, FRONT AXLE, STEERING	Grupp / Group 6	Sida / Page 43

1. För styrinrättning 673061, 681452 H.
   For steering gears 673061, 681452 H.
   Pour système de direction 673061, 681452 H.
   Für Lenkung 673061, 681452 H.
   Para sistema de dirección 673061, 681452 H.

2. För styrinrättning 679687 V.
   For steering gear 679687 V.
   Pour système de direction 679687 V.
   Für Lenkung 679687 V.
   Para sistema de dirección 679687 V.

Sida / Page	44	Grupp / Group	6	REPARATIONSSATS, FRAMAXEL, STYRNING / REPAIR KITS, FRONT AXLE, STEERING	Utgåva / Issue	2

Pos. / Fig.	Antal Qty				Detalj nr / Part No	Benämning	Description	Sats/Kit	Anmärkning / Notes	
	-	-	-	-		PACKNINGSSATS,.	GASKET KIT, ...			010
	-	-	-	-		STYRINRÄTTNING MINDRE . .	STEERING GEAR SMALL . . .			020
	1	-	-	-	271518-3	.P130,164	.P130,164		1	030
	-	-	-	-		.P142,P144,P145	.P142,P144,P145		SPEC UTF 1486,1594	035
	1	-	-	-	673884-3	..GUMMIKAPA	..RUBBER CAP.			040
	1	-	-	-	681346-3	..TÄTNINGSRING.	..SEAL RING			050
	1	-	-	-	681350-5	..GUMMIRING	..RUBBER RING			060
	1	-	-	-	681388-5	..TÄTNINGSRING.	..SEAL RING			070
	6	-	-	-	681394-3	..GUMMIRING	..RUBBER RING			080
	2	-	-	-	681395-0	..GUMMIRING	..RUBBER RING			090
	2	-	-	-	681396-8	..GUMMIRING	..RUBBER RING			100
	-	-	-	-		.....	.....	-		110
	-	-	-	-		PACKNINGSSATS,.	GASKET KIT, ...			120
	-	-	-	-		STYRINRÄTTNING.	STEERING GEAR			130
	1	-	-	-	271511-8	.F88,FB88,F88H,N88,NB88, .G88 4X2,G88 6X2, .B58 CH 2057-2068,2079-.	.F88,FB88,F88H,N88,NB88, .G88 4X2,G88 6X2, .B58 CH 2057-2068,2079-.		2)	140 141 142
	1	-	-	-	190187-5	..GUMMIRING	..RUBBER RING			150
	1	-	-	-	324685-7	..GUMMIKAPA	..RUBBER BOOT			160
	2	-	-	-	338362-7	..RING.	..RING.			170
	1	-	-	-	338363-5	..PACKNING.	..GASKET.			180
	1	-	-	-	341050-3	..TÄTNINGSRING.	..SEAL RING			190
	1	-	-	-	346381-7	..TÄTNINGSRING.	..SEAL RING			200
	1	-	-	-	346383-3	..GUMMIRING	..RUBBER RING			210
	1	-	-	-	346385-8	..TÄTNINGSRING.	..SEAL RING			220
	1	-	-	-	346394-0	..RING.	..RING.			230
	1	-	-	-	346395-7	..GUMMIRING	..RUBBER RING			240
	3	-	-	-	346403-9	..PACKNING.	..GASKET.			250
	3	-	-	-	346404-7	..PACKNING.	..GASKET.			260
	3	-	-	-	346407-0	..GUMMIRING	..RUBBER RING			270
	1	-	-	-	346435-1	..GUMMIRING	..RUBBER RING			280
	1	-	-	-	346437-7	..PACKNING.	..GASKET.			290
	1	-	-	-	346438-5	..PACKNING.	..GASKET.			300
	3	-	-	-	346444-3	..GUMMIRING	..RUBBER RING			310
	2	-	-	-	346454-2	..GUMMIRING	..RUBBER RING			320
	1	-	-	-	346455-9	..GUMMIKAPA	..RUBBER BOOT			330
	1	-	-	-	350166-5	..PACKNING.	..GASKET.			340
	1	-	-	-	350167-3	..PACKNING.	..GASKET.			350
	1	-	-	-	350168-1	..PACKNING.	..GASKET.			360
	1	-	-	-	350169-9	..PACKNING.	..GASKET.			370
	1	-	-	-	350170-7	..GUMMIRING	..RUBBER RING			380
	1	-	-	-	350171-5	..BRICKA.	..WASHER.			390
	8	-	-	-	681395-0	..GUMMIRING	..RUBBER RING			400
	1	-	-	-	925095-2	..GUMMIRING	..RUBBER RING			410
	1	-	-	-	925256-0	..GUMMIRING	..RUBBER RING			420
	1	-	-	-	941504-3	..GUMMIRING	..RUBBER RING			430

1. För styrinrättning 673061, 679687 V, 681452 H.
   For steering gears 673061, 679687 V, 681452 H.
   Pour système de direction 673061, 679687 V, 681452 H.
   Für Lenkung 673061, 679687 V, 681452 H.
   Para sistema de dirección 673061, 679687 V, 681452 H.

2. För ZF styrinrättning 250129, 250133, 250141, 250147.
   For ZF steering gears 250129, 250133, 250141, 250147.
   Pour système de direction ZF 250129, 250133, 250141, 250147.
   Für ZF Lenkung 250129, 250133, 250141, 250147.
   Para sistema de dirección ZF 250129, 250133, 250141, 250147.

Sida / Page	Grupp / Group		Utgåva / Issue
46	6	REPARATIONSSATS, FRAMAXEL, STYRNING / REPAIR KITS, FRONT AXLE, STEERING	1

Pos. Fig.	Antal Qty	Detalj nr Part No	Benämning	Description	Sats/Kit	Anmärkning Notes	
	.		PACKNINGSSATS,.	GASKET KIT, ...			010
	.		STYRINRÄTTNING.	STEERING GEAR			020
	1	271504-3	.VAGNSTYP SE ANMÄRKNING .	.MODELS SEE NOTES		1,2)	030
	1	11997-4	..KOPPARPACKNING.	..COPPER PACKING.			040
	2	18840-9	..PACKNING.	..GASKET.			050
	1	190862-3	..TÄTNINGSRING.	..SEAL RING			060
	2	190957-1	..PACKNING.	..GASKET.			070
	1	323203-0	..TÄTNINGSRING.	..SEAL RING			080
	1	323233-7	..PACKNING.	..GASKET.			090
	2	323330-1	..GUMMIRING	..RUBBER RING			100
	2	323331-9	..GUMMIRING	..RUBBER RING			110
	1	323334-3	..GUMMIRING	..RUBBER RING			120
	2	323343-4	..GUMMIRING	..RUBBER RING			130
	2	323349-1	..GUMMIRING	..RUBBER RING			140
	2	323352-5	..GUMMIRING	..RUBBER RING			150
	2	323353-3	..TÄTNINGSRING.	..SEAL RING			160
	5	323373-1	..GUMMIRING	..RUBBER RING			170
	1	323375-6	..GUMMIRING	..RUBBER RING			180
	4	323377-2	..GUMMIRING	..RUBBER RING			190
	2	323382-2	..GUMMIRING	..RUBBER RING			200
	2	323393-9	..GUMMIRING	..RUBBER RING			210
	2	323394-7	..GUMMIRING	..RUBBER RING			220
	1	323430-9	..FILTTÄTNING	..FELT RING			230
	16	323456-4	..GUMMIRING	..RUBBER RING			240
	2	338341-1	..GUMMIRING	..RUBBER RING			250

1. L3950, L3952, L3953, L4850, L4852, L4854, L3950, L3952, L3953, N86, N88, NB88.

2. För ZF styrinrättning 250064, 250073, 250091, 250094, 250097, 250110, 250127.
   For ZF steering gears 250064, 250073, 250091, 250094, 250097, 250110, 250127.
   Pour système de direction ZF 250064, 250073, 250091, 250094. 250097, 250110, 250127.
   Für ZF-Lenkung 250064, 250073, 250091, 250094, 250097, 250110, 250127.
   Para sistema de dirección ZF 250064, 250073, 250091, 250094, 250097, 250110, 250127.

Sida / Page	Grupp / Group		Utgåva / Issue
48	6	REPARATIONSSATS, FRAMAXEL, STYRNING — REPAIR KITS, FRONT AXLE, STEERING	3

Pos. / Fig.	Antal / Qty	Detalj nr / Part No	Benämning	Description	Sats/Kit	Anmärkning / Notes	
	-		PACKNINGSSATS,	GASKET KIT,			010
	-		STYRINRÄTTNING.	STEERING GEAR			020
	1	275440-6	.B7151,B7550, .B58 CH-2078.	.B7151,B7550, .B58 CH-2078.		1) EXCL CH 2057-2068.	030 035
	1	190358-2	..GUMMIRING	..RUBBER RING			040
	1	338408-8	..TÄTNINGSRING.	..SEAL RING		323203	050
	1	353811-3	..GUMMIRING	..RUBBER RING		323330	060
	2	338338-7	..GUMMIRING	..RUBBER RING			070
	2	338339-5	..RING.	..RING.			080
	2	338341-1	..GUMMIRING	..RUBBER RING			090
	2	338362-7	..NYLONRING	..NYLON RING.			100
	2	338363-5	..GUMMIRING	..RUBBER RING			110
	2	338365-0	..GUMMIRING	..RUBBER RING			120
	1	338366-8	..GUMMIRING	..RUBBER RING			130
	1	338369-2	..GUMMIRING	..RUBBER RING			140
	1	338384-1	..NYLONRING	..NYLON RING.			150
	1	338385-8	..GUMMIRING	..RUBBER RING			160
	2	338389-0	..GUMMIRING	..RUBBER RING			170
	1	338391-6	..GUMMIRING	..RUBBER RING			180
	6	338413-8	..GUMMIRING	..RUBBER RING			190
	1	346455-9	..GUMMIKÅPA	..RUBBET BOOT		341148	200
	1	341150-1	..TÄTNINGSRING.	..SEAL RING			210
	1	925256-0	..GUMMIRING	..RUBBER RING			220
	1	940356-9	..TÄTNINGSRING.	..SEAL RING			230
	-		.....	.....	-		240
	1	271521-7	PACKNINGSSATS, STYRINRÄTTNING	GASKET KIT, STEERING GEAR			250 260
	-		F86V SPEC UTF 2847.	F86V SPEC UTF 2847.			270
	14		.O-RING	.O-RING	8		280
	4	1502060-5	.O-RING	.O-RING			290
	1	1501664-5	.TÄTNINGSRING	.SEAL RING.			300
	2	1501665-2	.KOLVRING	.PISTON RING.			310
	1	1502061-3	.O-RING	.O-RING			320

1. För ZF styrinrättning 250107, 250120.
   For ZF steering gears 250107, 250120.
   Pour système de direction 250107, 250120.
   Für ZF-Lenkung 250107, 250120.
   Para sistema de dirección ZF 250107, 250120.

Sida / Page	Grupp / Group		Utgåva / Issue
50	6	REPARATIONSSATS, FRAMAXEL, STYRNING — REPAIR KITS, FRONT AXLE, STEERING	1

Pos. / Fig.	Antal / Qty	Detalj nr / Part No	Benämning	Description	Sats / Kit	Anmärkning / Notes	
	.		PACKNING-OCH.	GASKET-AND.			010
	.		LÅSBRICKSATS, ...	LOCK WASHER KIT,.			020
	.		STYRINRÄTTNING.	STEERING GEAR			030
	1	271500-1	.L4951,L4956.	.L4951,L4956.		1)	040
	1	26411-9	..JUSTERMELLANLÄGG. . . .	..SHIM.			050
	1	26412-7	..JUSTERMELLANLÄGG. . . .	..SHIM.			060
	4	26413-5	..JUSTERMELLANLÄGG. . . .	..SHIM.			070
	2	33542-2	..LÅSBRICKA	..LOCK WASHER			080
	1	37081-7	..TÄTNINGSRING.	..SEAL RING			090
	1	67618-9	..PACKNING.	..GASKET.			100
	1	67627-0	..PACKNING.	..GASKET.			110
	2	67629-6	..PACKNING.	..GASKET.			120
	1	67631-2	..LÅSBRICKA	..LOCK WASHER			130
	1	67639-5	..LÅSBRICKA	..LOCK WASHER			140
	1	67641-1	..LÅSBRICKA	..LOCK WASHER			150
	1	67646-0	..PACKNING.	..GASKET.			160
	1	67648-6	..GUMMIRING	..RUBBER RING			170
	1	67651-0	..GUMMIRING	..RUBBER RING			180
	2	67659-3	..GUMMIRING	..RUBBER RING			190
	1	67664-3	..GUMMIRING	..RUBBER RING			200
	1	67665-0	..LÅSRING	..CIRCLIP			210
	1	67673-4	..LÅSBRICKA	..LOCK WASHER		LAGERFÖRES EJ	220
	1	235013-0	..TÄTNINGSRING.	..SEAL RING			230
	1	344093-0	..LÅSPINNE.	..LOCK PIN.			240
	1	344098-9	..JUSTERMELLANLÄGG. . . .	..SHIM.			250
	4	955898-2	..BRICKA.	..WASHER.			260

Utgåva / Issue 1	REPARATIONSSATS, FRAMAXEL, STYRNING / REPAIR KITS, FRONT AXLE, STEERING	Grupp / Group 6	Sida / Page 51

1. För Ross styrinrättning 250122, 250134.
   For Ross steering gears 250122, 250134.
   Pour système de direction Ross 250122, 250134.
   Für Ross-Lenkung 250122, 250134.
   Para sistema de dirección Ross 250122.

Sida / Page	Grupp / Group	REPARATIONSSATS, FRAMAXEL, STYRNING / REPAIR KITS, FRONT AXLE, STEERING	Utgåva / Issue
52	6		2

Pos. / Fig.	Antal / Qty				Detalj nr / Part No	Benämning	Description	Sats/Kit	Anmärkning / Notes	
	.	.	.	.		PACKNINGS-OCH	GASKET AND.			010
	.	.	.	.		LÅSBRICKSATS, ...	LOCK WASHER KIT,. . . .			020
	.	.	.	.		SERVOCYLINDER FÖR	SERVO CYLINDER FOR. . . .			030
	.	.	.	.		STYRINRÄTTNING.	STEERING GEAR			040
	1	.	.	.	271509-2	.VAGNSTYP SE ANMÄRKNING .	.MODELS SEE NOTES		1,2 MS	050
	1	.	.	.	18836-7	..PACKNING.	..GASKET.			060
	3	.	.	.	343077-4	..SMÖRJNIPPEL	..LUBRICATOR.			070
	1	.	.	.	343083-2	..LÅSRING	..CIRCLIP			080
	2	.	.	.	343085-7	..GUMMITÄTNING.	..RUBBER SEAL			090
	1	.	.	.	343089-9	..GUMMIRING	..RUBBER RING			100
	1	.	.	.	343090-7	..GUMMIRING	..RUBBER RING			110
	1	.	.	.	343093-1	..GUMMIRING	..RUBBER RING			120
	1	.	.	.	343102-0	..GUMMIRING	..RUBBER RING			130
	1	.	.	.	343103-8	..GUMMIRING	..RUBBER RING			140
	1	.	.	.	343104-6	..LÅSRING	..CIRCLIP			150
	1	.	.	.	343108-7	..GUMMIRING	..RUBBER RING			160
	1	.	.	.	343114-5	..GUMMIRING	..RUBBER RING			170
	1	.	.	.	343115-2	..LÅSRING	..CIRCLIP			180
	1	.	.	.	343116-0	..GUMMIRING	..RUBBER RING			190
	1	.	.	.	343117-8	..GUMMIRING	..RUBBER RING			200
	1	.	.	.	343120-2	..TÄTNINGSRING.	..SEAL RING			210
	1	.	.	.	343121-0	..LÅSRING	..CIRCLIP			220
	1	.	.	.	343128-5	..GUMMITÄTNING.	..RUBBER SEAL			230
	2	.	.	.	348051-4	..JUSTERMELLANLÄGG. . . .	..SHIM.			235
	2	.	.	.	343135-0	..JUSTERMELLANLÄGG. . . .	..SHIM.			240
	1	.	.	.	348052-2	..JUSTERMELLANLÄGG. . . .	..SHIM.			245
	1	.	.	.	343137-6	..JUSTERMELLANLÄGG. . . .	..SHIM.			250
	1	.	.	.	248053-1	..JUSTERMELLANLÄGG. . . .	..SHIM.			255
	1	.	.	.	343138-4	..JUSTERMELLANLÄGG. . . .	..SHIM.			260
	2	.	.	.	348051-4	..JUSTERMELLANLÄGG. . . .	..SHIM.			270
	1	.	.	.	348052-2	..JUSTERMELLANLÄGG. . . .	..SHIM.			280
	1	.	.	.	348053-0	..JUSTERMELLANLÄGG. . . .	..SHIM.			290
	1	.	.	.	907861-9	..SAXPINNE.	..SPLIT PIN			300
	2	.	.	.	907875-9	..SAXPINNE.	..SPLIT PIN			310
	1	.	.	.	955969-1	..LÅSRING	..CIRCLIP			320

1. F85 ch-824. F86 ch-522. L4751. L4851.

2. För servocylinder 340282 till styrinrättning.
   For steering gear servo cylinder 340282.
   Pour cylindre servo 340282 de système de direction.
   Für Servo-Zylinder 340282 für Lenkung.
   Para el cilindro servo 340282 del sistema de dirección.

Sida / Page	Grupp / Group		Utgåva / Issue
54	6	REPARATIONSSATS, FRAMAXEL, STYRNING / REPAIR KITS, FRONT AXLE, STEERING	2

Pos. / Fig.	Antal / Qty	Detalj nr / Part No	Benämning	Description	Sats/Kit	Anmärkning / Notes	
	.		PACKNINGS-OCH	GASKET AND.			010
	.		LASBRICKSATS, ...	LOCK WASHER KIT,. . . .			020
	.		SERVOCYLINDER FÖR	SERVO CYLINDER FOR. . .			030
	.		STYRINRÄTTNING.	STEERING GEAR			040
	1	271512-6	.VAGNSTYP SE ANMÄRKNING .	.MODELS SEE NOTES		1,2 MS	050
	1	18836-7	..PACKNING.	..GASKET.			060
	3	191150-2	..FJÄDRANDE BRICKA. . . .	..RESILIENT WASHER. . .			070
	3	343077-4	..SMÖRJNIPPEL	..LUBRICATOR.			08
	1	343083-2	..LÅSRING	..CIRCLIP			090
	2	343085-7	..GUMMITÄTNING.	..RUBBER SEAL			100
	1	343089-9	..GUMMIRING	..RUBBER RING			110
	1	343090-7	..GUMMIRING	..RUBBER RING			120
	1	343093-1	..GUMMIRING	..RUBBER RING			130
	1	343102-0	..GUMMIRING	..RUBBER RING			140
	1	343103-8	..GUMMIRING	..RUBBER RING			150
	1	343104-6	..LÅSRING	..CIRCLIP			160
	1	343108-7	..GUMMIRING	..RUBBER RING			170
	1	343114-5	..GUMMIRING	..RUBBER RING			180
	1	343115-2	..LÅSRING	..CIRCLIP			190
	1	343128-5	..GUMMITÄTNING.	..RUBBER SEAL			200
	2	343135-0	..JUSTERMELLANLÄGG. . . .	..SHIM.			210
	1	343137-6	..JUSTERMELLANLÄGG. . . .	..SHIM.			220
	1	343138-4	..JUSTERMELLANLÄGG. . . .	..SHIM.			230
	2	348044-9	..KOLVRING.	..PISTON RING			240
	1	348045-6	..KOLVRING.	..PISTON RING			250
	1	348046-4	..TÄTNINGSRING.	..SEAL RING			260
	1	348047-2	..TÄTNINGSRING.	..SEAL RING			270
	2	348051-4	..JUSTERMELLANLÄGG. . . .	..SHIM.			280
	1	348052-2	..JUSTERMELLANLÄGG. . . .	..SHIM.			290
	1	348053-0	..JUSTERMELLANLÄGG. . . .	..SHIM.			300
	1	907861-9	..SAXPINNE.	..SPLIT PIN			310
	2	907875-9	..SAXPINNE.	..SPLIT PIN			320
	1	914519-4	..LÅSRING	..CIRCLIP			330

1. B54 ch-5060. F85 ch 825-5702 excl 5085-5089, 5093-5698, F86 ch 523-4307, FB86 ch-382. L4751, L4851.

2. För servocylinder 346868 till styrinrättning.
   For steering gear servo cylinder 346868.
   Pour cylindre servo 346868 de système de direction.
   Für Servo-Zylinder 346868 für Lenkung.
   Para el cilindro servo 346868 del sistema de dirección.

Sida / Page 56	Grupp / Group 6	REPARATIONSSATS, FRAMAXEL, STYRNING / REPAIR KITS, FRONT AXLE, STEERING	Utgåva / Issue 2

Pos. Fig.	Antal Qty	Detalj nr Part No	Benämning	Description	Sats/Kit	Anmärkning Notes	
	. . . .		PACKNINGS-OCH LÅSBRICKSATS, SERVOCYLINDER FÖR STYRINRÄTTNING	GASKET AND LOCK WASHER KIT, SERVO CYLINDER FOR STEERING GEAR			010 020 030 040
	1 . . .	271510-0	.L4951,L4956.	.L4951,L4956.		1)	050
	1 . . .	341398-6	..STÖDRING.	..SUPPORT RING.			060
	1 . . .	341399-4	..GUMMIRING	..RUBBER RING			070
	1 . . .	341400-0	..GUMMIRING	..RUBBER RING			080
	1 . . .	341401-8	..TÄTNINGSRING.	..SEAL RING			090
	1 . . .	341402-6	..LÅSRING	..CIRCLIP			100
	4 . . .	955920-4	..FJÄDERBRICKA.	..SPRING WASHER			110
	1 . . .	955924-6	..FJÄDERBRICKA.	..SPRING WASHER			120
-	. . . .		.....	.....	-		130
	. . . .		PACKNINGSSATS, SERVOCYLINDER FÖR STYRINRÄTTNING	GASKET KIT, SERVO CYLINDER FOR STEERING GEAR			140 150 160
	1 . . .	271519-1	.VAGNSTYP SE ANMÄRKNING .	.MODELS SEE NOTES		2,3)	170
	1 . . .	343089-9	..GUMMIRING	..RUBBER RING			180
	1 . . .	343090-7	..GUMMIRING	..RUBBER RING			190
	1 . . .	343093-1	..GUMMIRING	..RUBBER RING			200
	1 . . .	343102-0	..GUMMIRING	..RUBBER RING			210
	1 . . .	343103-8	..GUMMIRING	..RUBBER RING			220
	2 . . .	343108-7	..GUMMIRING	..RUBBER RING			230
	1 . . .	343114-5	..GUMMIRING	..RUBBER RING			240
	2 . . .	348044-9	..KOLVRING NYLON	..PISTON RING NYLON . .			250
	1 . . .	348045-6	..KOLVRING GUMMI	..PISTON RING RUBBER . .			260
	1 . . .	348046-4	..TÄTNINGSRING.	..SEAL RING			270
	1 . . .	348047-2	..TÄTNINGSRING.	..SEAL RING			280
	2 . . .	354200-8	..GUMMITÄTNING.	..RUBBER SEAL			290
	1 . . .	354211-5	..GUMMITÄTNING.	..RUBBER SEAL			300

1. För servocylinder 339519 till styrinrättning.
   For steering gear servo cylinder 339519.
   Pour cylindre servo 339519 de système de direction.
   Für Servo-Zylinder 339519 für Lenkung.
   Para el cilindro servo 339519 del sistema de dirección.

2. B54 ch 5061-. F85 ch 5703-, incl 5085-5089, 5093-5698. F86 ch 4308-. FB86 ch 383-.

3. För servocylinder 354152 till styrinrättning.
   For steering gear servo cylinder 354152.
   Pour cylindre servo 354152 de système de direction.
   Für Servo-Zylinder 354152 für Lenkung.
   Para el cilindro servo 354152 del sistema de dirección.

Sida / Page	Grupp / Group		Utgåva / Issue
58	6	REPARATIONSSATS, FRAMAXEL, STYRNING / REPAIR KITS, FRONT AXLE, STEERING	2

Pos. / Fig.	Antal / Qty	Detalj nr / Part No	Benämning	Description	Sats/Kit	Anmärkning / Notes	
	.		PACKNINGSSATS,.	GASKET KIT, ...			010
	.		SERVOPUMP,.	SERVO PUMP, ...			020
	.		FÖR STYRINRÄTTNING. . . .	FOR STEERING GEAR			030
	1	54854-5	.B655	.B655		1	040
	1	120903-0	..PACKNING.	..GASKET.			050
	1	242626-0	..TÄTNINGSRING.	..SEAL RING		(125353)	060
	2	125361-6	..TÄTNINGSRING.	..SEAL RING			070
	1	318351-4	..PACKNING.	..GASKET.			080
	1	318352-2	..PACKNING.	..GASKET.			090
	4	318353-0	..DISTANSRING	..SPACER RING			100
	1	318356-3	..PACKNING.	..GASKET.			110
-	.		.....	.....	-		120
	.		PACKNINGSSATS,.	GASKET KIT, ...			130
	.		SERVOPUMP,.	SERVO PUMP, ...			140
	.		FÖR STYRINRÄTTNING. . . .	FOR STEERING GEAR			150
	1	271501-9	.B655	.B655		2	160
	1	334438-9	..GUMMIRING	..RUBBER RING			170
	1	334439-7	..GUMMIRING	..RUBBER RING			180
	1	334449-6	..GUMMIRING	..RUBBER RING			190
	1		..TÄTNINGSRING.	..SEAL RING		LAGERFÖRES EJ	200
	1		..PACKNING.	..GASKET.		LAGERFÖRES EJ	210
	1		..PACKNING.	..GASKET.		LAGERFÖRES EJ	220

1. För pump 321725, 323011 till servostyrning.
   For servo steering pumps 321725, 323011.
   Pour pompe 321725, 323011 de servo-direction.
   Für Pumpe 321725, 323011 für Servo-Lenkung.
   Para las bombas 321725, 323011 para servodirección.

2. För pump 343810 till servostyrning.
   For servo steering pumps 343810.
   Pour pompe 343810 de servo-direction.
   Für Pumpe 343810 für Servo-Lenkung.
   Para las bomba 343810 para servodirección.

Sida / Page	Grupp / Group		Utgåva / Issue
60	6	REPARATIONSSATS, FRAMAXEL, STYRNING / REPAIR KITS, FRONT AXLE, STEERING	3

Pos. / Fig.	Antal / Qty				Detalj nr / Part No	Benämning	Description	Sats/Kit	Anmärkning / Notes	
	.	.	.	.		PACKNINGS-OCH	GASKET AND.			010
	.	.	.	.		LASBRICKSATS, ...	LOCK WASHER KIT,. . . .			020
	.	.	.	.		SERVOPUMP FÖR	SERVO PUMP FOR.			030
	.	.	.	.		STYRINRÄTTNING.	STEERING GEAR			040
	.	.	.	.	271520-9	.VAGNTYP SE ANMÄRKNING. .	.MODELS SEE NOTES		1,2,3)MS(271508)	050
	4	.	.	.	11996-6	..KOPPARPACKNING.	..COPPER PACKING. . . .			060
	2	.	.	.	11998-2	..KOPPARPACKNING.	..COPPER PACKING. . . .			070
	3	.	.	.	18677-5	..PACKNING.	..GASKET.			07(
	4	.	.	.	18823-5	..KOPPARPACKNING.	..COPPER PACKING. . . .			080
	1	.	.	.	323472-1	..LASRING	..CIRCLIP			090
	1	.	.	.	323484-6	..LASRING	..CIRCLIP			100
	1	.	.	.	323487-9	..GUMMIRING	..RUBBER RING			110
	1	.	.	.	323497-8	..PACKNING.	..GASKET.			12(
	1	.	.	.	323500-9	..PACKNING.	..GASKET.			130
	2	.	.	.	328381-9	..GUMMIRING	..RUBBER RING			140
	2	.	.	.	328382-7	..GUMMIRING	..RUBBER RING			150
	1	.	.	.	338433-6	..LASPINNE.	..LOCK PIN.			160
	1	.	.	.	345664-7	..TÄTNINGSRING.	..SEAL RING			170
	1	.	.	.	345666-2	..KIL	..KEY			180
	1	.	.	.	345668-8	..LASBRICKA	..LOCK WASHER			190
	1	.	.	.	421187-6	..PACKNING.	..GASKET.			200
	1	.	.	.	925256-0	..GUMMIRING	..RUBBER RING			210
	2	.	.	.	943750-0	..PACKNING.	..GASKET.			215
	6	.	.	.	941908-6	..FJÄDRANDE BRICKA. . . .	..RESILIENT WASHER. . .			220
	1	.	.	.	6631727-2	..TÄTNINGSRING.	..SEAL RING			225
	1	.	.	.	6631944-3	..KIL	..KEY			226
-	.	.	.	.		.....	.....	-		230
	.	.	.	.		PACKNINGS-OCH	GASKET AND.			240
	.	.	.	.		LASBRICKSATS, ...	LOCK WASHER KIT,. . . .			250
	.	.	.	.		SERVOPUMP FÖR	SERVO PUMP FOR.			260
	.	.	.	.		STYRINRÄTTNING.	STEERING GEAR			270
	1	.	.	.	271505-0	.VAGNSTYP SE ANMÄRKNING .	.MODELS SEE NOTES		2,4,5 MS	280
	4	.	.	.	11996-6	..KOPPARPACKNING.	..COPPER PACKING. . . .			290
	4	.	.	.	11998-2	..KOPPARPACKNING.	..COPPER PACKING. . . .			300
	1	.	.	.	322937-4	..LASBRICKA	..LOCK WASHER			310
	1	.	.	.	323343-4	..GUMMIRING	..RUBBER RING			320
	2	.	.	.	323394-7	..GUMMIRING	..RUBBER RING			330
	1	.	.	.	323472-1	..LASRING	..CIRCLIP			340
	1	.	.	.	323473-9	..GUMMIRING	..RUBBER RING			350
	1	.	.	.	323476-2	..LASPINNE.	..LOCK PIN.			360
	1	.	.	.	323480-4	..GUMMIRING	..RUBBER RING			370
	1	.	.	.	323484-6	..LASRING	..CIRCLIP			380
	1	.	.	.	323487-9	..GUMMIRING	..RUBBER RING			390
	1	.	.	.	323489-5	..KIL	..KEY			400
	1	.	.	.	323497-8	..PACKNING.	..GASKET.			410
	1	.	.	.	323500-9	..PACKNING.	..GASKET.			420
	2	.	.	.	323502-5	..GUMMIRING	..RUBBER RING			430
	1	.	.	.	343920-5	..TÄTNINGSRING.	..SEAL RING			440
	2	.	.	.	955921-2	..FJÄDERBRICKA.	..SPRING WASHER		906990	450
	5	.	.	.	955922-0	..FJÄDERBRICKA.	..SPRING WASHER		906993	460

1. För pump 343796, 344835, 352760 till servostyrning.
   For servo steering pump 343796, 344835, 352760.
   Pour pompe 343796, 344835, 352760 de servo-direction.
   Für Pumpe 343796, 344835, 352760 für Servo-Lenkung.
   Para las bomba 343796, 344835, 352760 para servodirección.

2. Komplett sats för pump och oljebehållare, jämte packningar för anslutningar.
   Complete kit for hydraulic pump and reservoir, and packings for connection.
   Jeu complet de pompe et de réservoir d'huile ainsi qu'emballages pour connexion.
   Kpl. Satz für Pumpe und Ölbehälter sowie Dichtungen für den Anschluss.
   Juego completo para bomba y depòsito de aceite juntamente con empaquetaduras para la conexión.

3. F86, FB86, N86, NB86, N88, NB88, F88, FB88, B57.

4. För pump 322419 till servostyrning.
   For servo steering pump 322419.
   Pour pompe 322419 de servo-direction.
   Für Pumpe 322419 für Servo-Lenkung.
   Para las bomba 322419 para servodirección.

5. L395, L4950, L4952, L4953, L4955.

Sida / Page	Grupp / Group		Utgåva / Issue
62	6	REPARATIONSSATS, FRAMAXEL, STYRNING / REPAIR KITS, FRONT AXLE, STEERING	2

Pos. Fig.	Antal Qty	Detalj nr Part No	Benämning	Description	Sats/Kit	Anmärkning Notes	
	. . . .		PACKNINGS-OCH	GASKET AND.			010
	. . . .		LÅSBRICKSSATS,.	LOCK WASHER KIT,. . . .			020
	. . . .		SERVOPUMP FÖR	SERVO PUMP FOR.			030
	. . . .		STYRINRÄTTNING.	STEERING GEAR			040
	1 . . .	271506-8	.L4751.	.L4751.		1,2)	050
	5 . . .	11996-6	..KOPPARPACKNING. . . .	..COPPER PACKING. . . .			060
	3 . . .	11998-2	..KOPPARPACKNING. . . .	..COPPER PACKING. . . .			070
	2 . . .	18823-5	..KOPPARPACKNING. . . .	..COPPER PACKING. . . .			080
	1 . . .	81989-6	..GUMMIRING	..RUBBER RING			090
	1 . . .	322937-4	..LÅSBRICKA	..LOCK WASHER			100
	1 . . .	323343-4	..GUMMIRING	..RUBBER RING			110
	1 . . .	323472-1	..LÅSRING	..CIRCLIP			120
	1 . . .	323473-9	..GUMMIRING	..RUBBER RING			130
	1 . . .	323476-2	..LÅSPINNE.	..LOCK PIN.			140
	1 . . .	323480-4	..GUMMIRING	..RUBBER RING			150
	1 . . .	323484-6	..LÅSRING	..CIRCLIP			160
	1 . . .	323487-9	..GUMMIRING	..RUBBER RING			170
	1 . . .	323489-5	..KIL	..KEY			180
	1 . . .	323497-8	..PACKNING.	..GASKET.			190
	1 . . .	323500-9	..PACKNING.	..GASKET.			200
	2 . . .	328381-9	..GUMMIRING	..RUBBER RING			210
	2 . . .	328382-7	..GUMMIRING	..RUBBER RING			220
	1 . . .	343920-5	..TÄTNINGSRING.	..SEAL RING			230
	5 . . .	955922-0	..FJÄDERBRICKA.	..SPRING WASHER		(906993)	240
-	. . . .		.....	.....	-		250
	. . . .		PACKNINGS-OCH	GASKET AND.			260
	. . . .		LÅSBRICKSSATS,.	LOCK WASHER KITS, . . .			270
	. . . .		SERVOPUMP FÖR	SERVO PUMP FOR.			280
	. . . .		STYRINRÄTTNING.	STEERING GEAR			290
	1 . . .	271507-6	.VAGNTYP SE ANMÄRKNING.	.MODELS SEE NOTES . . .		1,3,4)	300
	4 . . .	11996-6	..KOPPARPACKNING. . . .	..COPPER PACKING. . . .			310
	3 . . .	11998-2	..KOPPARPACKNING. . . .	..COPPER PACKING. . . .			320
	4 . . .	18823-5	..KOPPARPACKNING. . . .	..COPPER PACKING. . . .			330
	2 . . .	48251-3	..PACKNING.	..GASKET.			340
	1 . . .	81989-6	..GUMMIRING	..RUBBER RING			350
	1 . . .	678249-4	..TÄTNINGSRING.	..SEAL RING			360
	1 . . .	323480-4	..GUMMIRING	..RUBBER RING			370
	1 . . .	323484-6	..LÅSRING	..CIRCLIP			380
	1 . . .	323487-9	..GUMMIRING	..RUBBER RING			390
	1 . . .	323497-8	..PACKNING.	..GASKET.			400
	1 . . .	323500-9	..PACKNING.	..GASKET.			410
	1 . . .	328375-1	..LÅSPINNE.	..LOCK PIN.			420
	1 . . .	328376-9	..LÅSRING	..CIRCLIP			430
	2 . . .	328381-9	..GUMMIRING	..RUBBER RING			440
	2 . . .	328382-7	..GUMMIRING	..RUBBER RING			450
	1 . . .	338151-4	..TÄTNINGSRING.	..SEAL RING			460
	6 . . .	925055-6	..GUMMIRING	..RUBBER RING			470
	7 . . .	955922-0	..FJÄDERBRICKA.	..SPRING WASHER			480

1. Komplett sats för pump och oljebehållare, jämte packningar för anslutningen.
   Complete kit for hydraulic pump and reservoir, and packings for connection.
   Jeu complet de pompe et de réservoir d'huile ainsi qu'emballages pour connexion.
   Kpl. Satz für Pumpe und Ölbehälter sowie Dichtungen für den Anschluss.
   Juego completo para bomba y depósito de aceite juntamente con empaquetaduras para la conexión.

2. För pump 341747, 345731 till servostyrning.
   For servo steering pumps 341747, 345731.
   Pour pompe 341747, 345731 de servo-direction.
   Für Pumpe 341747, 345747 für Servo-Lenkung.
   Para las bombas 341747, 345731 para servodirección.

3. L4850, L4851, L4852, L4854, L4951, L4956.

4. För pump 327193, 335782 till servostyrning.
   For servo steering pumps 327193, 335782.
   Pour pompe 327193, 335782 de servo-direction.
   Für Pumpe 327193, 335782 für Servo-Lenkung.
   Para las bombas 327193, 335782 para servodirección.

Sida / Page	Grupp / Group		Utgåva / Issue
64	6	REPARATIONSSATS, FRAMAXEL, STYRNING — REPAIR KITS, FRONT AXLE, STEERING	3

Pos. / Fig.	Antal / Qty	Detalj nr / Part No	Benämning	Description	Sats/Kit	Anmärkning / Notes	
	-		REPARATIONSSATS,.	REPAIR KITS,.			010
	-		SERVOPUMP FÖR	SERVO PUMP FOR.			020
	-		STYRINRÄTTNING.	STEERING GEAR			030
	1	54853-7	.B655	.B655		1	040
	2	125361-6	..TÄTNINGSRING.	..SEAL RING			050
	1	318335-7	..MELLANSTYCKE.	..SPACER.			060
	1	318336-5	..ROTOR	..ROTOR			070
	1	318337-3	..VINGE,SATS.	..VANE SET.			080
-	-		.....	.....	-		090
	-		STYRSNÄCKSLAGERSATS,. . .	WORM BEARING KIT, . . .			100
	-		STYRINRÄTTNING.	STEERING GEAR			110
	1	273166-9	.B615,B655.	.B615,B655.			120
	2		..INNERRING	..INNER RING CONE . . .		LAGERFÖRES EJ	130
	2		..YTTERRING	..OUTER RING CUP . . .		LAGERFÖRES EJ	140
	2		..HÅLLARE MED KULOR . . .	..RETAINER WITH BALLS . .		LAGERFÖRES EJ	150
	-		.....	.....	-		160
	1	273087-7	STYRSNÄCKSLAGERSATS, STYRINRÄTTNING	WORM BEARING KIT, STEERING GEAR			170 180
	2		.KULLAGER	.BEARING.	8		190
	2		.KULLAGERRING	.BEARING RING	8		200

1. För pump 321725, 323011 till servostyrning.
   For servo steering pumps 321725, 323011.
   Pour pompe 321725, 323011 de servo-direction.
   Für Pumpe 321725, 323011 für Servo-Lenkung.
   Para las bombas 321725, 323011 para servodirección.

Sida / Page	Grupp / Group		Utgåva / Issue
66	6	REPARATIONSSATS, FRAMAXEL, STYRNING / REPAIR KITS, FRONT AXLE, STEERING	2

Pos. / Fig.	Antal / Qty	Detalj nr / Part No	Benämning	Description	Sats/Kit	Anmärkning / Notes	
	. . . .		KULSATS FÖR STYRINRÄTTNING	BALL KITS FOR STEERING GEAR			010 020
	1 . . .	273256-8	.KULSATS D 8,985.	.BALL KIT D 8,985		1) ALT	030
	1 . . .	273257-6	.KULSATS D 8,987.	.BALL KIT D 8,987		1) ALT	040
	1 . . .	273258-4	.KULSATS D 8,989.	.BALL KIT D 8,989		1) ALT	050
	1 . . .	273259-2	.KULSATS D 8,991.	.BALL KIT D 8,991		1) ALT	060
	1 . . .	273260-0	.KULSATS D 8,993.	.BALL KIT D 8,993		1) ALT	070
	1 . . .	273261-8	.KULSATS D 8,995.	.BALL KIT D 8,995		1) ALT	080
	1 . . .	273262-6	.KULSATS D 9,005.	.BALL KIT D 9,005		1) ALT	090
	1 . . .	273263-4	.KULSATS D 9,015.	.BALL KIT D 9,015		1) ALT	100

Utgåva / Issue 1	REPARATIONSSATS, FRAMAXEL, STYRNING / REPAIR KITS, FRONT AXLE, STEERING	Grupp / Group 6	Sida / Page 67

1. N88, NB88, F88, FB88, F88H, G88 4x2, G88 6x2, B59, B58 ch 2079-, incl 2057-2068.

Sida / Page	Grupp / Group		Utgåva / Issue
68	6	REPARATIONSSATS, FRAMAXEL, STYRNING / REPAIR KITS, FRONT AXLE, STEERING	1

Pos. Fig.	Antal Qty	Detalj nr Part No	Benämning	Description	Sats/Kit	Anmärkning Notes	
	1	281499-4	HJULRINGSSATS,	WHEEL TRIM KIT,			010
			P164.	P164.			020
	1	680950-3	.HJULRING	.WHEEL RING	8		030
	6	681806-6	.FJÄDER	.SPRING			040
			.....	.....	-		050
	1	277584-9	HJULRINGSSATS,	WHEEL TRIM KIT,			060
			VAGNTYP SE ANMÄRKNING	MODELS SEE NOTES.		1)	070
	4		.HJULRING	.WHEEL RING	8		080
			.....	.....	-		090
	1	273214-7	HJULKAPSELSATS,	WHEEL CAP KIT,			100
			P142,P144,P145,P164	P142,P144,P145,P164			110
	1	684834-5	.HJULKAPSEL	.WHEEL CAP.			120
	1	1212079-6	.GUMMIBUSSNING.	.RUBBER BUSHING			130
	1	684838-6	.TÄTNINGSRING	.SEAL RING.			140
	1	945363-0	.SKRUV.	.SCREW.			150

1. P130 (B18) MGT. P130 (B20) "Spec utf 5314".

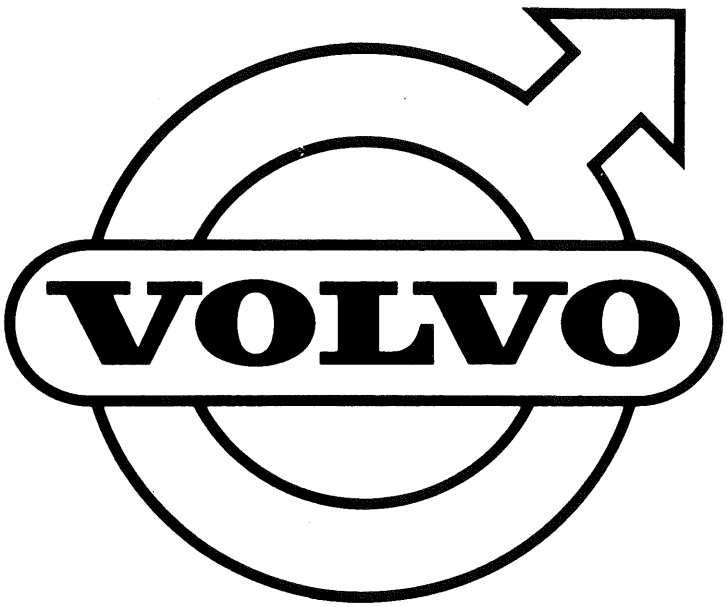
VOLVO

GRUPP 7
Ram Fjädring

INNEHÅLLSFÖRTECKNING

Se sida 1B

GROUP 7
Frame Springs

INDEX

See page 1B

GROUPE 7
Cadre amortissement

TABLE DES MATIERES

Voir page 1C

GRUPPE 7
Rahmen Federung

INHALTSVERZEICHNIS

S. Seite 1C

GRUPO 7
Bastidor Suspension

INDICE

Véase pág. 1C

INNEHÅLLSFÖRTECKNING

Reparationssats för ram och fjädring:

Fjäderbultar ..... Sida 2
Gummihålfjäder ..... Sida 10

INDEX

Repair kits for frame and springs:

Spring shackle bolts ..... Page 2
Hollow rubber spring ..... Page 10

TABLE DES MATIERES

Jeu de réparations pour cadre et amortissement:

Axes de ressorts ..... Page 2
Ressort progressif en caoutchouc ..... Page 10

INHALTSVERZEICHNIS

Reparatursatz für Rahmen und Federn:

Federbolzen ..... Seite 2
Gummihohl-Zusatzfeder ..... Seite 10

INDICE

Juego de reparaciones para bastidor y suspensión:

Pernos de ballesta ..... Pág. 2
Muelles de goma ..... Pág. 10

Sida / Page	Grupp / Group	REPARATIONSSATS, RAM, FJÄDRING / REPAIR KITS, FRAME, SPRINGS	Utgåva / Issue
2	7		2

Pos. Fig.	Antal Qty	Detalj nr Part No	Benämning	Description	Sats/Kit	Anmärkning Notes	
	. . . .		FJÄDERBULTSATS.	SPRING SHACKLE BOLT KIT .			C10
	1 . . .	54396-7	.P210,P445 BAKFJÄDER. . .	.P210,P445 REAR SPRING. .			C20
	2 . . .	80749-5	..FJÄDERBULT.	..SPRING SHACKLE BOLT . .			C30
	6 . . .	80750-3	..BUSSNING.	..BUSHING			C40
	4 . . .	83153-7	..FJÄDERBULT.	..SPRING SHACKLE BOLT . .			C50
	4 . . .	83197-4	..HÄNKE	..HANGER.			C60
	8 . . .	83247-7	..KORKPACKNING.	..CORK GASKET			C70
	2 . . .	191504-0	..SKRUV	..SCREW			C80
X	2 . . .	659765-2	..DISTANSHYLSA.	..DISTANCE PIECE. . . .			C85
	2 . . .	950364-0	..MUTTER.	..NUT			C90
X	6 . . .	951739-2	..SMÖRJNIPPEL	..LUBRICATOR.			C95
	2 . . .	955895-8	..BRICKA.	..WASHER.			C100
	2 . . .	955954-3	..LÅSBRICKA	..LOCK WASHER			C110
-	. . . .	.....	.....	.....	-		C120
	. . . .		FJÄDERBULTSATS.	SPRING SHACKLE BOLT KIT .			C130
	1 . . .	54391-8	.P830 BAKFJÄDER	.P830 REAR SPRING			C140
	2 . . .	88109-4	..GUMMIBUSSNING	..RUBBER BUSHING.			C150
	2 . . .	88110-2	..HÄNKE MED BULT.	..HANGER WITH BOLT. . . .		LAGERFÖRES EJ	C160
	2 . . .	88111-0	..HÄNKE	..HANGER.		LAGERFÖRES EJ	C170
	8 . . .	88112-8	..GUMMIBUSSNING	..RUBBER BUSHING.			C180
	2 . . .	955743-0	..FJÄDERBULT.	..SPRING SHACKLE BOLT . .		(921712)	C190
-	. . . .	.....	.....	.....	-		C200
	. . . .		FJÄDERBULTSATS.	SPRING SHACKLE BOLT KIT .			C210
	1 . . .	54397-5	.VAGNSTYP SE ANMÄRKNING .	.MODELS SEE NOTES		1)	C220
	4 . . .	23980-6	..FJÄDERBULT.	..SPRING SHACKLE BOLT . .			C230
	6 . . .	190727-8	..BUSSNING.	..BUSHING			C240
	2 . . .	319351-3	..FJÄDERBULT.	..SPRING SHACKLE BOLT . .			C250
-	. . . .	.....	.....	.....	-		C260
	. . . .		FJÄDERBULTSATS.	SPRING SHACKLE BOLT KIT .			C270
	1 . . .	54371-0	.VAGNSTYP SE ANMÄRKNING .	.MODELS SEE NOTES		2)	C280
	6 . . .	21470-0	..FJÄDERBULT.	..SPRING SHACKLE BOLT . .			C290
	6 . . .	192671-6	..BUSSNING.	..BUSHING			C300
-	. . . .	.....	.....	.....	-		C310
	. . . .		FJÄDERBULTSATS.	SPRING SHACKLE BOLT KIT .			C320
	1 . . .	54376-9	.VAGNSTYP SE ANMÄRKNING .	.MODELS SEE NOTES		3)	C330
	4 . . .	30275-2	..FJÄDERBULT.	..SPRING SHACKLE BOLT . .			C340
	2 . . .	30977-3	..FJÄDERBULT.	..SPRING SHACKLE BOLT . .			C350
	6 . . .	190728-6	..BUSSNING.	..BUSHING			C360

1. F82B (L420) framfjäder. F82 (L425) framfjäder.
   F83B (L430) framfjäder. F83 (L435) framfjäder.

   F82B (L420) front spring. F82 (L425) front spring.
   F83B (L430) front spring. F83 (L435) front spring.

   F82B (L420) ressorts avant. F82 (L425) ressorts avant.
   F83B (L430) ressorts avant. F83 (L435) ressorts avant.

   F82B (L420) Vorderfeder. F82 (L425) Vorderfeder.
   F83B (L430) Vorderfeder. F83 (L435) Vorderfeder.

   F82B (L420) ballesta delantera. F82 (L425) ballesta delantera.
   F83B (L430) ballesta delantera. F83 (L435) ballesta delantera.

2. F82B (L420) bakfjäder. F82 (L425) bakfjäder.
   L105 bakfjäder. L200 bakfjäder.
   L340 bakfjäder.

   F82B (L420) rear spring. F82 (L425) rear spring.
   L105 rear spring. L200 rear spring.
   L340 rear spring.

   F82B (L420) ressorts arrière. F82 (L425) ressorts arrière.
   L105 ressorts arrière. L200 ressorts arrière.
   L340 ressorts arrière.

   F82B (L420) Hinterfeder. F82 (L425) Hinterfeder.
   L105 Hinterfeder. L200 Hinterfeder.
   L340 Hinterfeder.

   F82B (L420) ballesta trasera. F82 (L425) ballesta trasera.
   L105 ballesta trasera. L200 ballesta trasera.
   L340 ballesta trasera.

3. F83B (L430) bakfjäder. F83 (L435) bakfjäder.
   L130-143 bakfjäder. L360, L365 bakfjäder.
   L370, L375 bakfjäder. L3850 bakfjäder.
   L3851 bakfjäder. L3854 excl L3854 S-2055 bakfjäder.

   F83B (L430) rear spring. F83 (L435) rear spring.
   L130-143 rear spring. L360, L365 rear spring.
   L370, L375 rear spring. L3850 rear spring.
   L3851 rear spring. L3854 excl L3854 S-2055 rear spring.

   F83B (L430) ressorts arrière. F83 (L435 ressorts arrière.
   L130-143 ressorts arrière. L360, L365 ressorts arrière.
   L370, L375 ressorts arrière. L3850 ressorts arrière.
   L3851 ressorts arrière. L3854 excl L3854 S-2055 ressorts arrière.

   F83B (L430) Hinterfeder. F83 (L435) Hinterfeder.
   L130-143 Hinterfeder. L360, L365 Hinterfeder.
   L370, L375 Hinterfeder. L3850 Hinterfeder.
   L3851 Hinterfeder. L3854 excl L3854 S-2055 Hinterfeder.

   F83B (L430) ballesta trasera. F83 (L435) ballesta trasera.
   L130-143 ballesta trasera. L360, L365 ballesta trasera.
   L370, L375 ballesta trasera. L3850 ballesta trasera.
   L3851 ballesta trasera. L3854 excl L3854 S-2055 ballesta trasera.

Sida / Page	Grupp / Group		Utgåva / Issue
4	7	REPARATIONSSATS, RAM, FJÄDRING — REPAIR KITS, FRAME SPRINGS	1

Pos. Fig.	Antal Qty				Detalj nr Part No	Benämning	Description	Sats/Kit	Anmärkning Notes	
	.	.	.	.		FJÄDERBULTSATS.	SPRING SHACKLE BOLT KIT .			010
	1	.	.	.	54392-6	.VAGNSTYP SE ANMÄRKNING .	.MODELS SEE NOTES		1,2)	020
	6	.	.	.	192669-0	..BUSSNING.	..BUSHING			030
	6	.	.	.	310240-7	..FJÄDERBULT.	..SPRING SHACKLE BOLT . .			040
	6	.	.	.	914170-6	..SMÖRJNIPPEL	..LUBRICATOR.			050
	12	.	.	.	955324-9	..SKRUV	..SCREW			060
	12	.	.	.	955783-6	..MUTTER.	..NUT			070
-	.	.	.	.		.....	.....	-		080
	.	.	.	.		FJÄDERBULTSATS.	SPRING SHACKLE BOLT KIT .			090
	1	.	.	.	276584-0	.VAGNSTYP SE ANMÄRKNING .	.MODELS SEE NOTES		3,4,5)	100
	2	.	.	.	192672-4	..BUSSNING.	..BUSHING			110
	4	.	.	.	329023-6	..FJÄDERBULT.	..SPRING SHACKLE BOLT . .			120
	2	.	.	.	329024-4	..FJÄDERBULT.	..SPRING SHACKLE BOLT . .			130
	6	.	.	.	914167-2	..SMÖRJNIPPEL	..LUBRICATOR.			140
	4	.	.	.	941863-3	..BUSSNING.	..BUSHING			150
	8	.	.	.	955327-2	..SKRUV	..SCREW			160
	8	.	.	.	955783-6	..MUTTER.	..NUT			170
-	.	.	.	.		.....	.....	-		180
	.	.	.	.		FJÄDERBULTSATS.	SPRING SHACKLE BOLT KIT .			190
	1	.	.	.	54393-4	.VAGNSTYP SE ANMÄRKNING .	.MODELS SEE NOTES		5,6,7)	200
	6	.	.	.	192670-8	..BUSSNING.	..BUSHING			210
	4	.	.	.	310241-5	..FJÄDERBULT.	..SPRING SHACKLE BOLT . .			220
	2	.	.	.	310242-3	..FJÄDERBULT.	..SPRING SHACKLE BOLT . .			230
	6	.	.	.	914167-2	..SMÖRJNIPPEL	..LUBRICATOR.			240
	8	.	.	.	955327-2	..SKRUV	..SCREW			250
	8	.	.	.	955783-6	..MUTTER.	..NUT			260
-	.	.	.	.		.....	.....	-		270
	.	.	.	.		FJÄDERBULTSATS.	SPRING SHACKLE BOLT KIT .			280
	1	.	.	.	54370-2	.VAGNSTYP SE ANMÄRKNING .	.MODELS SEE NOTES		2,8)	290
	2	.	.	.	21467-6	..FJÄDERBULT.	..SPRING SHACKLE BOLT . .			300
	4	.	.	.	21468-4	..FJÄDERBULT.	..SPRING SHACKLE BOLT . .			310
	6	.	.	.	190725-2	..BUSSNING.	..BUSHING			320
-	.	.	.	.		.....	.....	-		330
	.	.	.	.		FJÄDERBULTSATS.	SPRING SHACKLE BOLT KIT .			340
	1	.	.	.	54373-6	.L120-128	.L120-128			350
	2	.	.	.	26366-5	..FJÄDERBULT.	..SPRING SHACKLE BOLT . .			360
	4	.	.	.	26367-3	..FJÄDERBULT.	..SPRING SHACKLE BOLT . .			370
	6	.	.	.	190726-0	..BUSSNING.	..BUSHING			380

1. F85. F86. L3850. L3851. L3852. L3854. L3950. L3952. L4751. L4850. L4851. L4852. L4854. L4950. L4952. N86. N88.

2. Framfjäder.
   Front spring.
   Ressorts avant.
   Vorderfeder.
   Ballesta delantera.

3. F85. L4650. L4750. L4751. N84.

4. För vagnar med 3" bakfjäderbredd.
   For chassis with a 3" rear spring width.
   Pour véhicules de 3" de largeur de ressorts arrière.
   Für Wagen mit 3" Hinterfederbreite.
   Para vehículos con ancho de hoja de ballesta de 3".

5. Bakfjäder.
   Rear spring.
   Ressorts arrière.
   Hinterfeder.
   Ballesta trasera.

6. För vagnar med 3 1/2" bakfjäderbredd.
   For chassis with a 3 1/2" rear spring width.
   Pour vehicules de 3 1/2" de largeur de ressorts arrière.
   Für Wagen mit 3 1/2" Hinterfederbreite.
   Para vehículos con ancho de hoja de ballesta de 3 1/2".

7. F85. F86. L3854 S2055. L3950. L4750. L4751. L4850. L4851. L4854. L4950. N86.

8. L105. L110-112. L200. L340.

Sida / Page	Grupp / Group		Utgåva / Issue
6	7	REPARATIONSSATS, RAM, FJÄDRING — REPAIR KITS, FRAME, SPRINGS	1

Pos. Fig.	Antal Qty	Detalj nr Part No	Benämning	Description	Sats/Kit	Anmärkning Notes	
			FJÄDERBULTSATS.	SPRING SHACKLE BOLT KIT .			010
	1	54375-1	.VAGNSTYP SE ANMÄRKNING .	.MODELS SEE NOTES		1,2)	020
	2	23968-1	..FJÄDERBULT.	..SPRING SHACKLE BOLT . .			030
	4	23980-6	..FJÄDERBULT.	..SPRING SHACKLE BOLT . .			040
	6	190727-8	..BUSSNING.	..BUSHING			050
-			.....	.....	-		060
			FJÄDERBULTSATS.	SPRING SHACKLE BOLT KIT .			070
	1	276496-7	.L3314.	.L3314.		2,3,4)	08
	1	80749-5	..FJÄDERBULT.	..SPRING SHACKLE BOLT . .			090
	3	80750-3	..BUSSNING.	..BUSHING			100
	2	83153-7	..FJÄDERBULT.	..SPRING SHACKLE BOLT . .			110
	4	83247-7	..KORKPACKNING.	..CORK GASKET			120
	2	631572-5	..HÄNKE	..HANGER.			130
	2	950354-1	..MUTTER.	..NUT			140
	3	951739-2	..SMÖRJNIPPEL	..LUBRICATOR.			150
	1	951740-0	..SMÖRJNIPPEL	..LUBRICATOR.			160
	2	955543-4	..SKRUV	..SCREW			170
	1	955954-3	..LÅSBRICKA	..LOCK WASHER			180
-			.....	.....	-		190
			FJÄDERBULTSATS.	SPRING SHACKLE BOLT KIT .			200
	1	276585-7	.L3852,L4852.	.L3852,L4852.		2,3) MTB	210
	2	30977-3	..FJÄDERBULT.	..SPRING SHACKLE BOLT . .			220
	4	190728-6	..BUSSNING.	..BUSHING			230
	2	316462-1	..FJÄDERBULT.	..SPRING SHACKLE BOLT . .			240
	4	914170-6	..SMÖRJNIPPEL	..LUBRICATOR.			250
-			.....	.....	-		260
			FJÄDERBULTSATS.	SPRING SHACKLE BOLT KIT .			270
	1	276586-5	.L3952,L4952.	.L3952,L4952.		3) L3952 CH 793-.	280
	4	192670-8	..BUSSNING.	..BUSHING			290
	2	311059-0	..FJÄDERBULT.	..SPRING SHACKLE BOLT . .			300
	2	317194-9	..FJÄDERBULT.	..SPRING SHACKLE BOLT . .			310
	2	914167-2	..SMÖRJNIPPEL	..LUBRICATOR.			320
	2	914170-6	..SMÖRJNIPPEL	..LUBRICATOR.			330

1. L130-143. L360. L365. L370. L375.

2. Framfjäder.
   Front spring.
   Ressorts avant.
   Vorderfeder.
   Ballesta delantera.
3. Bakfjäder.
   Rear spring.
   Ressorts arrière.
   Hinterfeder.
   Ballesta trasera.

4. Satser består av fjäderbultar, bussningar och hänken för en fjäder.
   The kit consists of spring shackle bolts, bushings and shackles for one spring.
   Jeu se composant d´axes de ressorts, de douilles et jumelles pour un ressort.
   Der Satz besteht aus Federbolzen, Buchsen und Laschen für eine Feder.
   El juego compone de pernos de ballesta, bujes y gemelas para una ballesta.

Sida / Page	Grupp / Group		Utgåva / Issue
8	7	REPARATIONSSATS, RAM, FJÄDRING / REPAIR KITS, FRAME, SPRINGS	3

Pos. / Fig.	Antal / Qty	Detalj nr / Part No	Benämning	Description	Sats/Kit	Anmärkning / Notes	
	.		FJÄDERBULTSATS.	SPRING SHACKLE BOLT KIT .			010
	1	276583-2	.L4650,L4750,N84.	.L4650,L4750,N84.		1	020
	2	192669-0	..BUSSNING.	..BUSHING			030
	2	310240-7	..FJÄDERBULT.	..SPRING SHACKLE BOLT . .			040
	4	328459-3	..FJÄDERBULT.	..SPRING SHACKLE BOLT . .			050
	4	907861-9	..SAXPINNE.	..SPLIT PIN			060
	6	914170-6	..SMÖRJNIPPEL	..LUBRICATOR.			070
	4	941861-7	..BUSSNING.	..BUSHING			080
	4	955324-9	..SKRUV	..SCREW			090
	4	955783-6	..MUTTER.	..NUT			100
	4	955888-3	..MUTTER.	..NUT			110
	4	955905-5	..BRICKA.	..WASHER.			120
-	.		.....	.....	-		130
	1		FJÄDERBULTSATS, ...	SPRING CHACKLE BOLT KIT,.			140
	.		NB88 6X4,FB88 6X4	NB88 6X4,FB88 6X4			150
	2		.FJÄDERBULT	.SPRING CHACKLE BOLT. . .	8		160
	2	326930-5	.LÄSBULT.	.LOCK BOLT.			170
	2		.SKRUV.	.SCREW.	8		180
	2	326931-3	.DISTANSRÖR	.SPACER TUBE.			190
	4		.FJÄDERBRICKA	.SPRING WASHER.	8		200
	4		.MUTTER	.NUT.	8		210
	2		.SMÖRJNIPPEL.	.LUBRICATOR	8		220

1. Framfjäder.
   Front spring.
   Ressorts avant.
   Vorderfeder.
   Ballesta delantera.

Sida / Page	Grupp / Group		Utgåva / Issue
10	7	REPARATIONSSATS, RAM,FJÄDRING / REPAIR KIT, FRAME,SPRING	1

Pos. Fig.	Antal Qty	Detalj nr Part No	Benämning	Description	Sats/Kit	Anmärkning Notes	
	1	273073-7	GUMMIHALFJÄDERSATS. . . .	HALLOW RUBBER SPRING KIT.			010
			B54, N84, F84, F85, N86, F86, N88, F88	B54, N84, F84, F85, N86, F86, N88, F88			020 030
	3	325661-7	.GUMMIMELLANLÄGG.	.RUBBER SPACER.			040
	4	356033-1	.KONSOL	.BRACKET.			050
	4	354149-7	.GUMMIHALFJÄDER	.HALLOW RUBBER SPRING . .			060
	4	631288-8	.BRICKA	.WASHER			070
	4	631289-6	.BUSSNING	.BUSHING.			080
	3	940092-0	.MUTTER	.NUT.			090
	3	950028-1	.SKRUV.	.SCREW.			100
	4	950355-8	.MUTTER	.NUT.			110
	16	950356-6	.MUTTER	.NUT.			120
	4	955550-9	.SKRUV.	.SCREW.			130
	16	955564-0	.SKRUV.	.SCREW.			140
-			.....	.....	-		150
-			.....	.....	-		160
-			.....	.....	-		170
-			.....	.....	-		180

Utgåva / Issue 1	REPARATIONSSATS, RAM, FJÄDRING / REPAIR KITS, FRAME, SPRINGS	Grupp / Group 7	Sida / Page 11

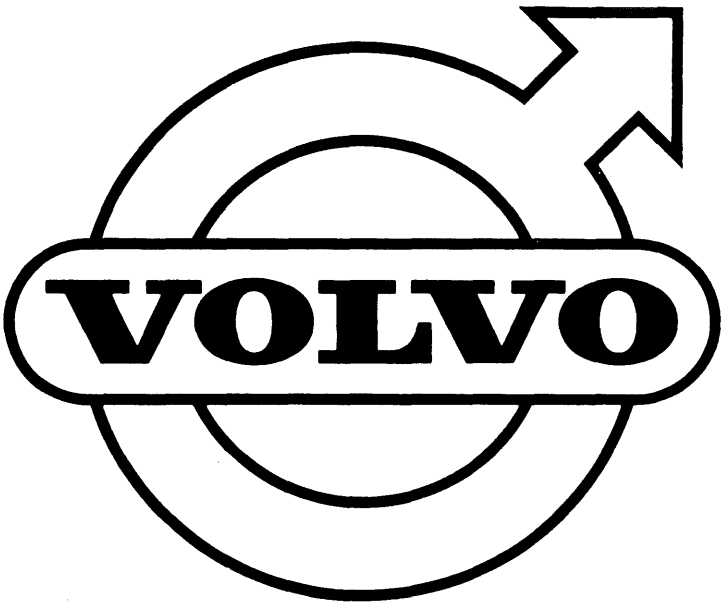
VOLVO

GRUPP 8
Karosseri

INNEHÅLLSFÖRTECKNING

Se sida 1B

GROUP 8
Body

INDEX

Se page 1B

GROUPE 8
Carrosserie

TABLE DES MATIERES

Voir page 1C

GRUPPE 8
Karosserie

INHALTSVERZEICHNIS

S. Seite 1C

GRUPO 8
Carrocería

INDICE

Véase pág. 1C

INNEHÅLLSFÖRTECKNING

Reparationssats för karosseri:

. Backspegel ..... Sida 2A
. Dörrlås, bakdörr ..... Sida 2C
. Prydnadsbokstav ..... Sida 2
. Huvhållare ..... Sida 4
. Huvlås ..... Sida 4
. Kurvhandtag ..... Sida 4
. Kylargaller ..... Sida 6A
. Sarg till kylargaller ..... Sida 6E
. Framstycke ..... Sida 8A
. Framskärm ..... Sida 8C
. Bakskärm ..... Sida 10
. Stenskydd på bakskärm ..... Sida 10
. Stänkskydd på bakskärm ..... Sida 12
. Stötfångare, fram och bak ..... Sida 12
. Avbärare ..... Sida 18
. Ventilationsruta ..... Sida 16
. Hydraulpump för hyttippning ..... Sida 20
. Tryckcylinder för hyttippning ..... Sida 22
. Vindruta ..... Sida 24

INDEX

Repair kits for body:

. Rear view mirror ..... Page 2A
. Door lock, rear door ..... Page 2C
. Embellisher letter ..... Page 2
. Bonnet retainer ..... Page 4
. Bonnet catch ..... Page 4
. Grab handle ..... Page 4
. Radiator grille ..... Page 6A
. Radiator grille, frame ..... Page 6E
. Front section ..... Page 8A
. Front mudguard ..... Page 8C
. Rear mudguard ..... Page 10
. Gravel deflector, rear mudguard ..... Page 10
. Splash plate, rear mudguard ..... Page 12
. Bumper, front and rear ..... Page 12
. Overrider ..... Page 18
. Ventilator window ..... Page 16
. Hydraulic pump for cab tilt ..... Page 20
. Pneumatic cylinder for cab tilt ..... Page 22
. Windscreen ..... Page 24

TABLE DES MATIERES

Jeu de réparations de carosserie:

. Rétroviseur ..... Page 2A
. Serrure de porte, porte arrière ..... Page 2C
. Lettre enjoliveuse ..... Page 2
. Support de capot ..... Page 4
. Serrure de capot ..... Page 4
. Poignée ..... Page 4
. Grille de calandre ..... Page 6A
. Joint de grille de calandre ..... Page 6E
. Partie avant ..... Page 8A
. Aile avant ..... Page 8C
. Aile arrière ..... Page 10
. Bavette sur aile arrière ..... Page 10
. Bavette sur aile arrière ..... Page 12
. Pare-chocs, avant et arrière ..... Page 12
. Buloirs de pare-chocs ..... Page 18
. Déflecteur ..... Page 16
. Pompe hydraulique pour basculage à cabine ..... Page 20
. Vérin pour basculage de la cabine ..... Page 22
. Pare-brise ..... Page 24

INHALTSVERZEICHNIS

Reparatursatz für Karosserie:

. Rückblickspiegel ..... Seite 2A
. Türschloss, hintere Tür ..... Seite 2C
. Zierbuchstabe ..... Seite 2
. Haubenhalter ..... Seite 4
. Haubenschloss ..... Seite 4
. Beifahrerhandgriff ..... Seite 4
. Kühlergitter ..... Seite 6A
. Einfassung für das Kühlergitter ..... Seite 6E
. Vorderpartie ..... Seite 8A
. Vorderkotflügel ..... Seite 8C
. Hinterkotflügel ..... Seite 10
. Steinschlagschutz am Hinterkotflügel ..... Seite 10
. Schmutzfänger am Hinterkotflügel ..... Seite 12
. Stossfänger, vorn und hinten ..... Seite 12
. Stossfänger ..... Seite 18
. Drehscheibe ..... Seite 16
. Hydraulische Pumpe zum Kippen des Fahrerhauses ..... Seite 20
. Druckzylinder zum Kippen des Fahrerhauses ..... Seite 22
. Windschutzscheibe ..... Seite 24

INDICE

Juego de reparaciones para carrocería:

. Espejo retrovisor ..... Página 2A
. Cerradura de puerta, puerta trasera ..... Página 2C
. Letra de adorno ..... Página 2
. Soporte de capó ..... Página 4
. Cierre de capó ..... Página 4
. Asidero ..... Página 4
. Parilla de radiador ..... Página 6A
. Marco para la parilla del radiador ..... Página 6E
. Parte delantera ..... Página 8A
. Guardabarro delantero ..... Página 8C
. Guardabarro trasero ..... Página 10
. Protección contra piedras en el guardabarro trasero ..... Página 10
. Salpicadero en el guardabarro trasero ..... Página 12
. Parachoques, delantero y trasero ..... Página 12
. Cabezal de parachoques ..... Página 18
. Ventana de ventilación ..... Página 16
. Bomba hidráulica para abatimiento cabina ..... Página 20
. Cilindro de empuje para abatimiento cabina ..... Página 22
. Parabrisas ..... Página 24

Sida / Page	Grupp / Group	REPARATIONSSATS, KAROSSERI / REPAIR KITS, BODY	Utgåva / Issue
2A	8		2

Pos. / Fig.	Antal / Qty	Detalj nr / Part No	Benämning	Description	Sats/Kit	Anmärkning / Notes	
	1	276607-9	BACKSPEGELSATS,UTVÄNDIG	DRIVING MIRROR KIT,EXT.			010
			P210,P445	P210,P445			020
	1	668642-2	.GUMMIMELLANLÄGG.	.RUBBER SPACER.			030
	1		.BACKSPEGEL	.VIEW MIRROR.	8		040
	2	955781-0	.MUTTER	.NUT.			050
	2	955919-6	.BRICKA	.WASHER			060
-			.....	.....	-		070
	1	276608-7	BACKSPEGELSATS,UTVÄNDIG	DRIVING MIRROR KIT,EXT.			080
			P220 CH-5924, P220 CH 5925-SM	P220 CH-5924, P220 CH 5925- SM			090 100
	1	668642-2	.GUMMIMELLANLÄGG.	.RUBBER SPACER.			110
	1		.BACKSPEGEL	.VIEW MIRROR.			120
	2	955781-0	.MUTTER	.NUT.			130
	2	955919-6	.BRICKA	.WASHER			140
-			.....	.....	-		150
	1	276609-5	BACKSPEGELSATS,INVÄNDIG	DRIVING MIRROR KIT,INT.			160
			P142,P144,P164, P145 SEN UTF	P142,P144,P164, P145 SEN UTF			170 180
	1		.BACKSPEGEL	.VIEW MIRROR.	8		190
	1	681446-1	.FÄSTPLATTA	.ANCHORAGE PLATE.			200
	3	955174-8	.SKRUV.	.SCREW.			210
-			.....	.....	-		220
	1	276611-1	BACKSPEGELSATS,INVÄNDIG P142,P144,P145,P164	DRIVING MIRROR KIT,INT. P142,P144,P145,P164			230 240
	1		.BACKSPEGEL	.VIEW MIRROR.	8		250
	1	1210886-6	.FÄSTPLATTA	.ANCHORAGE PLATE.			260
	3	955174-8	.SKRUV.	.SCREW.			270

Utgåva / Issue	2	REPARATIONSSATS, KAROSSERI / REPAIR KITS, BODY	Grupp / Group	8	Sida / Page	2C

Pos. Fig.	Antal Qty	Detalj nr Part No	Benämning	Description	Sats/Kit	Anmärkning Notes
	1	54876-8	DÖRRLÅSSATS,BAKDÖRR	DOOR LOCK KIT,REAR DOOR		
			P210,P445	P210,P445		
	1	94100-5	.GUMMIBUSSNING	.RUBBER BUSHING		
	1	96861-0	.LÅS	.LOCK		
	1	96862-8	.ÖVRE LÄNK	.LINK,UPPER		
	1	96863-6	.NEDRE LÄNK	.LINK,LOWER		
	1	96866-9	.FÖRSTÄRKNING	.REINFORCEMENT		
	1	658220-9	.MUTTERPLATTA	.NUT PLATE		
	1	658221-7	.KONSOL	.BRACKET		
	2	663899-3	.LÅSBLECK	.LOCK WASHER		
	4	940145-6	.MUTTER	.NUT		
	4	955244-9	.SKRUV	.SCREW		
	4	955918-8	.FJÄDERBRICKA	.SPRING WASHER		
	4	955948-5	.LÅSBRICKA	.LOCK WASHER		
	4	956317-2	.SKRUV	.SCREW		
-			.....	.....	-	
	1	276376-1	PRYDNADSBOKSTAVSATS	EMBELLISHER LETTER KIT		
			P110,P444,P445	P110,P444,P445		
	10	82660-2	.FJÄDERMUTTER	.SPEED NUT		
	1	658783-6	.BOKSTAV	.EMBELLISHER		
	2	658786-9	.BOKSTAV	.EMBELLISHER		
	2	658788-5	.BOKSTAV	.EMBELLISHER		

Sida / Page	Grupp / Group		Utgåva / Issue
4	8	REPARATIONSSATS, KAROSSERI / REPAIR KITS, BODY	2

Pos. Fig.	Antal Qty	Detalj nr Part No	Benämning	Description	Sats/Kit	Anmärkning Notes	
	. . . .		PRYDNADSBOKSTAVSSATS. . .	EMBELLISHER LETTER KIT. .			010
	1 . . .	276377-9	.VAGNSTYP SE ANMÄRKNING .	.MODELS SEE NOTES		1	020
	10 . . .	82660-2	..FJÄDERMUTTER.	..SPEED NUT			030
	1 . . .	658785-1	..PRYDNADSBOKSTAV	..EMBELLISHER			040
	2 . . .	658787-7	..PRYDNADSBOKSTAV	..EMBELLISHER			050
	2 . . .	658789-3	..PRYDNADSBOKSTAV	..EMBELLISHER			060
-	. . . .		.....	.....	-		070
	. . . .		PRYDNADSBOKSTAVSSATS. . .	EMBELLISHER LETTER KIT. .			080
	1 . . .	276375-3	.VAGNSTYP SE ANMÄRKNING .	.MODELS SEE NOTES		2	090
	10 . . .	82660-2	..FJÄDERMUTTER.	..SPEED NUT			100
	1 . . .	658784-4	..PRYDNADSBOKSTAV	..EMBELLISHER			110
	2 . . .	658786-9	..PRYDNADSBOKSTAV	..EMBELLISHER			120
	2 . . .	658788-5	..PRYDNADSBOKSTAV	..EMBELLISHER			130
-	. . . .		.....	.....	-		140
	. . . .		SATS FÖR BYTE AV.	BONNET RETAINER			150
	. . . .		HUVHÅLLARE.	REPLACEMENT KIT			160
	1 . . .	276409-0	.P110,P444,P445	.P110,P444,P445			170
	1 . . .	660998-6	..HUVHÅLLARE.	..HOOD RETAINER		LAGERFÖRES EJ	180
	1 . . .	660999-4	..GUMMIBUFFERT.	..RUBBER STOP			190
	1 . . .	661004-2	..SKYDDSSLANG	..PROTECTOR HOSE.		LAGERFÖRES EJ	200
	1 . . .	661203-0	..DISTANSHYLSA.	..SPACER SLEEVE		LAGERFÖRES EJ	210
	1 . . .	940094-6	..SKRUV	..SCREW		921806	220
	1 . . .	940155-5	..LÅSBRICKA	..LOCK WASHER		951696	230
-	. . . .		.....	.....	-		240
	. . . .		SATS FÖR BYTE AV.	BONNET CATCH.			250
	. . . .		HUVLÅS.	REPLACEMENT KIT			260
	1 . . .	273085-1	.VAGNSTYP SE ANMÄRKNING .	.MODELS SEE NOTES		3 VST	270
	1 . . .	21882-6	..HÅLLARE	..RETAINER.			280
	1 . . .	88814-9	..FJÄDER.	..SPRING.			290
	8 . . .	192287-1	..BRICKA.	..WASHER.			300
	1 . . .	657785-2	..HUVLÅS.	..BONNET CATCH.			310
	1 . . .	657796-9	..HUVLÅS.	..BONNET CATCH.			320
	1 . . .	657974-2	..STYRTAPP.	..GUIDE PIN			330
	1 . . .	657975-9	..ANSLAGSHYLSA.	..STOP SLEEVE			340
	1 . . .	940118-3	..MUTTER.	..NUT			350
	4 . . .	940155-5	..LÅSBRICKA	..LOCK WASHER			360
	8 . . .	955512-9	..SKRUV	..SCREW			370
	4 . . .	955920-4	..FJÄDERBRICKA.	..SPRING WASHER			380
	1 . . .	956059-0	..SKRUV	..SCREW			390
-	. . . .		.....	.....	-		400
	1 . . .	276605-3	KURVHANDTAGSATS	GRAB HANDLE KIT			410
	. . . .		P120,P130,P220.	P120,P130,P220.			420
	2 . . .	192461-2	.BRICKA	.WASHER			430
	1 . . .	670836-6	.HANDTAG.	.GRAB HANDLE.	8		440
	2 . . .	940052-4	.MUTTER	.NUT.			450
	2 . . .	955918-8	.FJÄDERBRICKA	.SPRING WASHER.			460

Utgåva / Issue 1	REPARATIONSSATS, KAROSSERI / REPAIR KITS, BODY — ANMERKUNGEN	Grupp / Group 8	Sida / Page 5

1. P120 (B16). P120 (B18) ch-225049, P130 ch-216949. P220 ch-44599.

2. P120 ch 225050-. P130 ch 216950-. P220 ch 44600-. P830.

3. P120 (B16) ch 10337-, incl 9743, 9824, 9826-9834, 9937, 9942, 9995, 10002-10004, 10007-10040, 10042-10054, 10057, 10063, 10072, 10075-10081, 10084-10091, 10093, 10095-10118, 10120-10192, 10195-10328, 10331, 10333.
P120 (B18). P130. P220.

Sida / Page	Grupp / Group		Utgåva / Issue	
6A	8	REPARATIONSSATS, KAROSSERI / REPAIR KITS, BODY	3	100

Pos. / Fig.	Antal / Qty	Detalj nr / Part No	Benämning	Description	Sats/Kit	Anmärkning / Notes	
	1	276463-7	MONTERINGSSATS, KYLARGALLER	INSTALLATION KIT, RADIATOR GRILLE			010 020
			P110,P210,444,P445	P110,P210,P444,P445			030
	5	120408-0	.MUTTER	.NUT			040
	9	192287-1	.BRICKA	.WASHER			050
	5	941093-7	.SKRUV	.SCREW			060
	7	955137-5	.SKRUV	.SCREW			070
	5	955948-5	.LASBRICKA	.LOCK WASHER			080
-			.....	.....	-		090
	1	273017-4	MONTERINGSSATS, KYLARGALLER	INSTALLATION KIT, RADIATOR GRILLE			100 110
			P142,P144,P145	P142,P144,P145			120
	2	94026-2	.GUMMIBUSSNING	.RUBBER BUSHING			130
	4	191391-2	.FJÄDERMUTTER	.SPEED NUT			140
	8	190071-1	.SKRUV	.SCREW			150
	2	192041-2	.BRICKA	.WASHER			160
	1	677384-0	.KONSOL,V	.BRACKET,L			170
	1	677385-7	.KONSOL,H	.BRACKET,R			180
	2	677386-5	.KONSOL	.BRACKET			190
	2	677387-3	.KONSOL	.BRACKET			200
	2	940092-0	.MUTTER	.NUT			210
	2	941905-2	.BRICKA	.WASHER			220
	4	942540-6	.FJÄDERMUTTER	.SPEED NUT			230
	2	950021-6	.SKRUV	.SCREW			240
	2	955825-5	.MUTTER	.NUT			250
	2	960138-6	.BRICKA	.WASHER			260
-			.....	.....	-		270
	1	273213-9	MONTERINGSSATS, KYLARGALLER	INSTALLATION KIT RADIATOR GRILLE			280 290
			P142 FAV,P144 FAV, P145 FAV,P145 HT	P142 FAV,P144 FAV, P145 FAV,P145 HT			300 310
	8	190071-1	.SKRUV	.SCREW			320
	2	191391-2	.FJÄDERMUTTER	.SPEED NUT			330
	1	677384-0	.KONSOL,YTTRE,V	.BRACKET,OUTER,L			340
	1	677385-7	.KONSOL,YTTRE,H	.BRACKET,OUTER,R			350
	2	677387-3	.KONSOL,NEDRE	.BRACKET,LOWER			360
	2	687263-4	.BUSSNING	.BUSHING			370
	2	687283-2	.KONSOL	.BRACKET			380
	2	940092-0	.MUTTER	.NUT			390
	2	950021-6	.SKRUV	.SCREW			400
	2	960138-6	.BRICKA	.WASHER			410
	2	955825-5	.MUTTER	.NUT			420
	2	192041-2	.BRICKA	.WASHER			430

Utgåva / Issue 3	REPARATIONSSATS, KAROSSERI / REPAIR KITS, BODY	Grupp / Group 8	Sida / Page 6C

Pos. / Fig.	Antal / Qty	Detalj nr / Part No	Benämning	Description	Sats/Kit	Anmärkning / Notes
	1	273211-3	MONTERINGSSATS, KYLARGALLER	INSTALLATION KIT, RADIATOR GRILLE		
			P142 CH 178960-.EXCL FAV P144 CH 194140-.EXCL FAV P145 CH 61600-.EXCL FAV	P142 CH 178960-.EXCL FAV P144 CH 194140-.EXCL FAV P145 CH 61600-.EXCL FAV		EXCL HT
	2	686410-2	.KONSOL	.BRACKET		
	2	40136-4	.BUSSNING	.BUSHING		
	2	685920-1	.STYRPINNE	.GUIDE PIN		
	2	940092-0	.MUTTER	.NUT		
	2	950021-6	.SKRUV	.SCREW		
	4	955119-3	.SKRUV	.SCREW		
	2	955138-3	.SKRUV	.SCREW		
	6	960138-6	.BRICKA	.WASHER		

Sida / Page	Grupp / Group		Utgåva / Issue
6E	8	REPARATIONSSATS, KAROSSERI / REPAIR KITS, BODY	3

Pos. / Fig.	Antal / Qty	Detalj nr / Part No	Benämning	Description	Sats/Kit	Anmärkning / Notes	
	1	273168-5	SATS FÖR BYTA AV SÄRG TILL KYLARGALLER	RADIATOR GRILLE FRAME REPLACEMENT KIT		(273070)	010 020
	.		P180,P182 CH-37549. . . .	P180,P182 CH-37549. . . .			030
	2110	13319-9	.GUMMILIST.	.RUBBER MOULDING. . . .			040
	6	120404-9	.FJÄDERMUTTER	.SPEED NUT.			050
	1		.SÄRG	.FRAME.	8		060
	6	955893-3	.BRICKA	.WASHER			070
	6	958239-6	.SKRUV.	.SCREW.			080
-	.		.....	.....	-		090
	1	273201-4	SATS FÖR BYTE AV SÄRG TILL KYLARGALLER	RADIATOR GRILLE FRAME REPLACEMENT KIT			100 110
	.		P182 CH 37550-,P183 . . .	P182 CH 37550-,P183 . . .			120
	2110	13319-9	.GUMMILIST.	.RUBBER MOULDING. . . .			130
	6	120404-9	.FJÄDERMUTTER	.SPEED NUT.			140
	1		.SÄRG	.FRAME.			150
	6	955893-3	.BRICKA	.WASHER			160
	6	958239-6	.SKRUV.	.SCREW.			170

Utgåva / Issue 3	REPARATIONSSATS, KAROSSERI / REPAIR KITS, BODY	Grupp / Group 8	Sida / Page 8A

Pos. Fig.	Antal Qty	Detalj nr Part No	Benämning	Description	Sats/Kit	Anmärkning Notes
	. . . .		SATS FÖR BYTE AV FRAMSTYCKE	FRONT SECTION REPLACEMENT KIT		
	1 . . .	273137-0	.P120,P130,P220	.P120,P130,P220		
	1 . . .	18335-0	..KLAMMER	..CLAMP		
	4 . . .	106985-5	..SKRUV	..SCREW		
	10 . . .	120085-6	..BRICKA.	..WASHER.		(192290)
	6 . . .	190213-9	..CLIPS	..CLIP.		
	4 . . .	190388-9	..SKRUV	..SCREW		
	10 . . .	190665-0	..SKRUV	..SCREW		
	4 . . .	190953-0	..SKRUV	..SCREW		
	6 . . .	191761-6	..PLATMUTTER.	..SPEED NUT		
	4 . . .	192287-1	..BRICKA.	..WASHER.		
	4 . . .	192557-7	..FJÄDERMUTTER.	..SPEED NUT		
	1 . . .	940092-0	..MUTTER.	..NUT		
	8 . . .	940155-5	..LASBRICKA	..LOCK WASHER		
	8 . . .	942624-8	..SKRUV	..SCREW		
	1 . . .	950020-8	..SKRUV	..SCREW		
	4 . . .	950044-8	..SKRUV	..SCREW		
	4 . . .	955512-9	..SKRUV	..SCREW		
	2 . . .	955893-3	..BRICKA.	..WASHER.		
	1 . . .	955946-9	..LASBRICKA	..LOCK WASHER		
	2 . . .	958236-2	..SKRUV	..SCREW		

Sida / Page	Grupp / Group		Utgåva / Issue
8C	8	REPARATIONSSATS, KAROSSERI / REPAIR KITS, BODY	2

100

Pos. / Fig.	Antal / Qty	Detalj nr / Part No	Benämning	Description	Sats/Kit	Anmärkning / Notes	
	-		SATS FÖR BYTE AV FRAMSTYCKE	FRONT SECTION REPLACEMENT KIT			010 020
	1	273138-8	.142,144,145.	.142,144,145.			030
	4	191962-0	..SKRUV	..SCREW			035
	21	192041-2	..BRICKA.	..WASHER.			040
	1	682040-1	..KLAMMER	..CLAMP			045
	1	940092-0	..MUTTER.	..NUT			050
	14	941093-7	..SKRUV	..SCREW			060
	2	941961-5	..FJÄDERMUTTER.	..SPEED NUT			070
	16	941962-3	..FJÄDERMUTTER.	..SPEED NUT			080
	1	950020-8	..SKRUV	..SCREW			090
	1	951188-2	..KLAMMER	..CLAMP			100
	3	955512-9	..SKRUV	..SCREW			110
	14	955523-6	..SKRUV	..SCREW			115
	3	955920-4	..FJÄDERBRICKA.	..SPRING WASHER			120
	1	955946-9	..LÅSBRICKA	..LOCK WASHER			130
	14	960141-0	..BRICKA.	..WASHER.			135
-	-		.....	.....	-		140
	-		SATS FÖR BYTE AV FRAMSKÄRM, MONTERINGSDETALJER	FRONT MUDGUARD REPLACEMENT KIT, INSTALLATION COMPONENTS			150 160 170
	1	276466-0	.P110,P210,P444,P445. . .	.P110,P210,P444,P445. . .			180
	3	83580-1	..BRICKA.	..WASHER.			190
	1	190364-0	..SKRUV	..SCREW			200
	2	192041-2	..BRICKA.	..WASHER.			210
	1	192287-1	..BRICKA.	..WASHER.			220
	9	192341-6	..BRICKA.	..WASHER.			230
	1	671366-3	..KEDERBAND	..STRIP			240
	1	671367-1	..KEDERBAND	..STRIP			250
	8	941148-9	..FJÄDERMUTTER.	..SPEED NUT			260
	8	942477-1	..SKRUV	..SCREW			270
	2	955272-0	..SKRUV	..SCREW			280
	4	955524-4	..SKRUV	..SCREW			290
	2	955781-0	..MUTTER.	..NUT			300
	2	955919-6	..FJÄDERBRICKA.	..SPRING WASHER			310
	4	955921-2	..FJÄDERBRICKA.	..SPRING WASHER			320
-	-		.....	.....	-		330
	-		SATS FÖR BYTE AV FRAMSKÄRM, MONTERINGSDETALJER	FRONT MUDGUARD REPLACEMENT KIT, INSTALLATION COMPONENTS			340 350 360
	1	276465-2	.P120,P130,P220	.P120,P130,P220			370
	6	190364-0	..SKRUV	..SCREW			380
	2	190666-8	..SKRUV	..SCREW			390
	13	192041-2	..BRICKA.	..WASHER.			400
	2	192287-1	..BRICKA.	..WASHER.			410
	3	656577-4	..GUMMIKNAPP.	..RUBBER BUTTON			420
	1	661987-8	..TÄTNINGSLIST.	..SEAL MOULDING			430
	8	941961-5	..FJÄDERMUTTER.	..SPEED NUT			440
	2	941962-3	..MUTTER.	..NUT			450
	10	943039-8	..SKRUV	..SCREW			460
	1	950392-1	..MUTTER.	..NUT			470
	1	955512-9	..SKRUV	..SCREW			480
	1	955893-3	..BRICKA.	..WASHER.			490
	1	958236-2	..SKRUV	..SCREW			500

Utgåva / Issue 1	REPARATIONSSATS, KAROSSERI / REPAIR KITS, BODY	Grupp / Group 8	Sida / Page 9

Sida / Page	Grupp / Group		Utgåva / Issue	
10	8	REPARATIONSSATS, KAROSSERI / REPAIR KITS, BODY	2	100

Pos. / Fig.	Antal / Qty	Detalj nr / Part No	Benämning	Description	Sats/Kit	Anmärkning / Notes	
	. . . .		SATS FÖR BYTE AV.	FRONT MUDGUARD.			010
	. . . .		FRAMSKÄRM, ...	REPLACEMENT KIT, ...			020
	. . . .		MONTERINGSDETALJER . . .	INSTALLATION COMPONENTS			030
	1 . . .	273144-6	.142,144,145.	.142,144,145.			040
	2 . . .	191962-0	..SKRUV	..SCREW			050
	13 . . .	192041-2	..BRICKA.	..WASHER.			060
	1100 . . .	679754-2	..KANTSKYDDSLIST. . . .	..EDGE MOULDING			070
	11 . . .	941093-7	..SKRUV	..SCREW			080
	13 . . .	941962-3	..FJÄDERMUTTER.	..SPEED NUT			090
	7 . . .	955523-6	..SKRUV	..SCREW			100
	7 . . .	960141-0	..BRICKA.	..WASHER.			110
	1 . . .	678446-6	..GUMMIBUFFERT.	..RUBBER CUSHION. . . .			111
	1 . . .	681529-4	..KONSOL.	..BRACKET			115
-	. . . .		.....	.....	-		120
	. . . .		SATS FÖR BYTE AV. . . .	REAR MUDGUARD			130
	. . . .		BAKSKÄRM, ...	REPLACEMENT KIT, ...			140
	. . . .		MONTERINGSDETALJER . . .	INSTALLATION COMPONENTS			150
	1 . . .	276467-8	.P110,P444.	.P110,P444.			160
	4 . . .	106830-3	..SKRUV	..SCREW			170
	2 . . .	190666-8	..SKRUV	..SCREW			180
	2 . . .	192041-2	..BRICKA.	..WASHER.			190
	10 . . .	192341-6	..BRICKA.	..WASHER.			200
	1 . . .	671368-9	..KEDERBAND	..STRIP			210
	4 . . .	941148-9	..FJÄDERMUTTER.	..SPEED NUT			220
	4 . . .	955524-4	..SKRUV	..SCREW			230
	7 . . .	955525-1	..SKRUV	..SCREW			240
	13 . . .	955921-2	..FJÄDERBRICKA.	..SPRING WASHER			250
-	. . . .		.....	.....	-		260
	. . . .		SATS FÖR BYTE AV. . . .	GRAVEL DEFLECTOR. . . .			270
	. . . .		STENSKYDD PÅ.	REPLACEMENT KIT, ...			280
	. . . .		BAKSKÄRM.	REAR MUDGUARD			290
	1 . . .	276497-5	.P180	.P180		1)	300
	1 . . .	669637-1	..STENSKYDD,V	..DEFLECTOR,L			310
	1 . . .	669638-9	..STENSKYDD,H	..DEFLECTOR,R			320
	10 . . .	955120-1	..SKRUV	..SCREW			330
	10 . . .	955891-7	..BRICKA.	..WASHER.			340

1. Komplett sats för båda bakskärmarna.
   Complete kit for both rear mudguards.
   Jeu complet pour les deux ailes arrière.
   Kpl. Satz für beide Hinterkotflügel.
   Juego completo para los dos guardabarros traseros.

Sida / Page	Grupp / Group		Utgåva / Issue
12	8	REPARATIONSSATS, KAROSSERI / REPAIR KITS, BODY	2

Pos. / Fig.	Antal / Qty	Detalj nr / Part No	Benämning	Description	Sats/Kit	Anmärkning / Notes	
	.		SATS FÖR BYTE AV VÄNSTER.	SPLASH PLATE,LEFT SIDE, .			010
	.		STÄNKSKYDD PÅ	REPLACEMENT KIT,. . . .			020
	.		BAKSKÄRM.	REAR MUDGUARD			030
	1	276518-8	.P110,P444.	.P110,P444.			040
	1	87583-1	..SKYDDSPLÅT,V.	..GRAVEL DEFLECTOR,L. . .		LAGERFÖRES EJ	050
	1	87826-4	..FÄSTJÄRN,V.	..ANCHORAGE ARM,L			060
	4	190666-8	..SKRUV	..SCREW			070
	3	192041-2	..BRICKA.	..WASHER.			080
-	.		.....	.....	-		090
	.		SATS FÖR BYTE AV HÖGER. .	SPLASH PLATE,REAR SIDE, .			100
	.		STÄNKSKYDD PÅ	REPLACEMENT KIT,. . . .			110
	.		BAKSKÄRM.	REAR MUDGUARD			120
	1	276519-6	.P110,P444.	.P110,P444.			130
	1	96626-7	..SKYDDSPLÅT,H.	..GRAVEL DEFLECTOR,R. . .		LAGERFÖRES EJ	140
	1	96627-5	..FÄSTJÄRN,H.	..ANCHORAGE ARM,R			150
	4	190666-8	..SKRUV	..SCREW			160
	3	192041-2	..BRICKA.	..WASHER.			170
-	.		.....	.....	-		180
	.		SATS FÖR BYTE AV. . . .	BUMPER.			190
	.		STÖTFÅNGARE,.	REPLACEMENT KIT,. . . .			200
	.		(MONTERINGSDETALJER) . . .	(INSTALLATION COMPONENTS)			210
	1	276420-7	.P110,P444.	.P110,P444.		1)	220
	1	89497-2	..BRICKA.	..WASHER.			230
X	1	955894-1	..BRICKA.	..WASHER.		(120096)	240
X	2	960148-5	..BRICKA.	..WASHER.		(120097)	250
	2	190373-1	..SKRUV	..SCREW			260
	2	940108-4	..FJÄDERBRICKA.	..SPRING WASHER			270
	2	955244-9	..SKRUV	..SCREW			280
	2	955294-4	..SKRUV	..SCREW			290
	1	955295-1	..SKRUV	..SCREW			300
	2	955782-8	..MUTTER.	..NUT			310
	2	955827-1	..MUTTER.	..NUT			320
	2	955897-4	..BRICKA.	..WASHER.			330
	2	955918-8	..FJÄDERBRICKA.	..SPRING WASHER			340
	2	955921-2	..FJÄDERBRICKA.	..SPRING WASHER			350
	1	955949-3	..LÅSBRICKA	..LOCK WASHER			360

1. För bakre stötfångarskena, halvsats.
   For rear bumper, half kit.
   Pour les pare-chocs arrière, demi-jeu.
   Für hintere Stossfängerschiene, halber Satz.
   Para el parachoques trasero, juego para una mitad.

Sida / Page	Grupp / Group		Utgåva / Issue	
14	8	REPARATIONSSATS, KAROSSERI / REPAIR KITS, BODY	3	100

Pos. Fig.	Antal Qty	Detalj nr Part No	Benämning	Description	Sats/Kit	Anmärkning Notes	
			SATS FÖR BYTE AV.	BUMPER.			010
			STÖTFÅNGARE,.	REPLACEMENT KIT,. . . .			020
			MONTERINGSDETALJER . . .	INSTALLATION COMPONENTS			030
	1	276421-5	.P110,P210,P444,445 . . .	.P110,P210,P444,P445. . .		1)	040
	1	955894-1	..BRICKA.	..WASHER.		(120096)	050
	2	960148-5	..BRICKA.	..WASHER.		(120097)	060
	3	120135-9	..BRICKA.	..WASHER.			070
	2	190373-1	..SKRUV	..SCREW			080
	3	940108-4	..FJÄDERBRICKA.	..SPRING WASHER			090
	2	955294-4	..SKRUV	..SCREW			100
	1	955295-1	..SKRUV	..SCREW			110
	1	955535-0	..SKRUV	..SCREW			120
	1	955781-0	..MUTTER.	..NUT			130
	2	955782-8	..MUTTER.	..NUT			140
	2	955827-1	..MUTTER.	..NUT			150
	1	955919-6	..FJÄDERBRICKA.	..SPRING WASHER			160
	3	955921-2	..FJÄDERBRICKA.	..SPRING WASHER			170
	1	956092-1	..SKRUV	..SCREW			180
-			.....	.....	-		190
			SATS FÖR BYTE AV.	BUMPER.			200
			STÖTFÅNGARE,.	REPLACEMENT KIT,. . . .			210
			MONTERINGSDETALJER . . .	INSTALLATION COMPONENTS			220
	1	276422-3	.P120,P130,P220	.P120,P130,P220		2)	230
	1	106709-9	..SKRUV	..SCREW			240
	4	960148-5	..BRICKA.	..WASHER.		(120097)	250
	1	190373-1	..SKRUV	..SCREW			260
	2	653572-8	..BRICKA.	..WASHER.			270
	3	950354-1	..MUTTER.	..NUT		(950394)	280
	1	955534-3	..SKRUV	..SCREW			290
	1	955535-0	..SKRUV	..SCREW			300

1. För främre stötfångarskena, halvsats.
   For forward bumper, half kit.
   Pour les pare-chocs avant, demi-jeu.
   Für vordere Stossfängerschiene, halber Satz.
   Para el parachoques delanter, juego para una mitad.

2. Passar såväl främre som bakre stötfångarskena, halvsats.
   For both front and rear bumpers, half kit.
   Pouvant être employé comme pare-chocs avant ou arrière, demijeu.
   Passt sowohl für vordere als auch hintere Stossfängerschiene, halber Satz.
   Se emplea tanto para el parachoques delantero como para el trasero, juego para una mitad.

Sida / Page	Grupp / Group		Utgåva / Issue
16	8	REPARATIONSSATS, KAROSSERI — REPAIR KITS, BODY	3

Pos. / Fig.	Antal Qty	Detalj nr / Part No	Benämning	Description	Sats/Kit	Anmärkning / Notes	
			SATS FÖR BYTE AV.	FRONT BUMPER.			010
			FRÄMRE STÖTFÅNGARE, . . .	REPLACEMENT KIT,.			020
			MONTERINGSDETALJER . . .	INSTALLATION COMPONENTS			030
	1	273145-3	.142,144,145,164.	.142,144,145,164.			040
	24	192292-1	..BRICKA.	..WASHER.			050
	24	940092-0	..MUTTER.	..NUT			060
	2	940100-1	..SKRUV	..SCREW			070
	4	942336-9	..FJÄDRANDE BRICKA. . . .	..RESILIENT WASHER. . . .			080
	4	943052-1	..BULT.	..BOLT.			090
	2	955825-5	..MUTTER.	..NUT			100
	4	955827-1	..MUTTER.	..NUT			110
	2	955920-4	..FJÄDERBRICKA.	..SPRING WASHER			120
	4	955950-1	..LÅSBRICKA	..LOCK WASHER			125
-			.....	.....	-		130
			SATS FÖR BYTE AV.	REAR BUMPER			140
			BAKRE STÖTFÅNGARE,. . . .	REPLACEMENT KIT,.			150
			MONTERINGSDETALJER . . .	INSTALLATION COMPONENTS			160
	1	273146-1	.142,144,145,164.	.142,144,145,164.			170
	22	192292-1	..BRICKA.	..WASHER.			180
	2	679380-6	..MELLANLÄGG.	..SPACER.			190
	22	940092-0	..MUTTER.	..NUT			200
	4	942336-9	..FJÄDRANDE BRICKA. . . .	..RESILIENT WASHER. . . .			210
	4	943052-1	..BULT.	..BOLT.			220
	6	944209-6	..FLÄNSSKRUV.	..FLANGED BOLT.			230
	4	955827-1	..MUTTER.	..NUT			240
-			.....	.....	-		250
			SATS FÖR BYTE AV.	VENTILATOR VINDOW			260
			VENTILATIONSRUTA.	REPLACEMENT KIT			270
	1	273150-3	.P120,P130,P220	.P120,P130,P220			280
	1	17455-7	..NIT	..RIVET			290
	1	92612-1	..FJÄDER.	..SPRING.			300
	1	94341-5	..FJÄDER.	..SPRING.			310
	1	191391-2	..PLÅTMUTTER.	..SPEED NUT		(95391)	320
	2	120151-6	..BRICKA.	..WASHER.			330
	2	120164-9	..BRICKA.	..WASHER.			340
	1	133023-2	..RÄFFELPINNE	..STRAIGHT GROOVED PIN. .			350
	8	191644-4	..NIT	..RIVET			360
	1	192287-1	..BRICKA.	..WASHER.			370
	1	192290-5	..BRICKA.	..WASHER.			380
	2	653730-2	..BRICKA.	..WASHER.			390
	1	672480-1	..SPÄRR	..LOCK.			400
	1	672481-9	..LÅSKNAPP.	..LOCK BUTTON			410
	1	673263-0	..PINNE	..PIN			420
	1	673284-6	..PINNE	..PIN			430
	1	673640-9	..KNAPP	..BUTTON.			440
	1	680086-6	..FJÄDER.	..SPRING.			450
	5	955137-5	..SKRUV	..SCREW			460
	1	955138-3	..SKRUV	..SCREW			470
	2	955825-5	..MUTTER.	..NUT			480

Utgåva / Issue 1	REPARATIONSSATS, KAROSSERI / REPAIR KITS, BODY	Grupp / Group 8	Sida / Page 18

Pos. Fig.	Antal Qty	Detalj nr Part No	Benämning	Description	Sats/Kit	Anmärkning Notes
	. . . .		AVBÄRARESATS.	OVERRIDER KIT		
	1 . . .	281045-5	.142,144,145.	.142,144,145.		
	2 . . .	679168-5	..AVBÄRARE.	..OVERRIDER		
	2 . . .	679294-9	..AVBÄRARESKYDD	..OVERRIDER RUBBER. . . .		
	4 . . .	941907-8	..FJÄDRANDE BRICKA. . . .	..RESILIENT WASHER. . . .		
	4 . . .	942402-9	..SKRUV	..SCREW		

Sida / Page	Grupp / Group		Utgåva / Issue
20	8	REPARATIONSSATS, KAROSSERI / REPAIR KITS, BODY	1

Pos. / Fig.	Antal / Qty				Detalj nr / Part No	Benämning	Description	Sats/Kit	Anmärkning / Notes	
	1	.	.	.	273147-9	REPARATIONSSATS, HYDRAULPUMP FÖR TIPPNING AV HYTT	REPAIR KIT, HYDRAULIC PUMP FOR CAB TILT			010 020 030
	.	.	.	.		VAGNTYP SE ANMÄRKNING . .	MODELS SEE NOTES.		(1)	040
	3	.	.	.		.PACKNING	.GASKET	8		050
	1	.	.	.		.PACKNING	.GASKET	8		060
	1	.	.	.		.PACKNING	.GASKET	8		070
	1	.	.	.		.PACKNING	.GASKET	8		080
	1	.	.	.		.KULA	.BALL	8		090
	1	.	.	.		.KULA	.BALL	8		100
	1	.	.	.		.FJÄDER	.SPRING	8		110
	1	.	.	.		.SAXPINNE	.SPLIT PIN.	8		120
	2	.	.	.		.TÄTNINGSRING	.SEAL RING.	8		130
-	.	.	.	.		.....	.....	-		140
	1	.	.	.	273232-9	REPARATIONSSATS, HYDRAULPUMP FÖR TIPPNING AV HYTT	REPAIR KIT, HYDRAULIC PUMP FOR CAB TILT			150 160 170
	.	.	.	.		VAGNTYP SE ANMÄRKNING . .	MODELS SEE NOTES.		(2)	180
	1	.	.	.		.TÄTNING.	.SEAL	8		190
	1	.	.	.		.FJÄDER	.SPRING	8		200
	2	.	.	.		.VENTILKULA	.VALVE BALL	8		210
	1	.	.	.		.SIL.	.STRAINER	8		220
	1	.	.	.		.O-RING	.O-RING	8		230
	1	.	.	.		.FJÄDER	.SPRING	8		240
	1	.	.	.		.O-RING	.O-RING	8		250
	1	.	.	.		.O-RING	.O-RING	8		260
	1	.	.	.		.O-RING	.O-RING	8		270
	1	.	.	.		.PACKNING	.GASKET	8		280
-	.	.	.	.		.....	.....	-		290
	1	.	.	.	273272-5	AVLASTNINGSSKRUVSATS FÖR HYDRAULPUMP	UNLOADING SCREW KIT FOR HYDRAULIC PUMP			300 310
	.	.	.	.		VAGNTYP SE ANMÄRKNING . .	MODELS SEE NOTES.		(2)	320
	1	.	.	.		.HYLSA.	.SLEEVE	8		330
	1	.	.	.		.SKRUV.	.SCREW.	8		340
	1	.	.	.		.BRICKA	.WASHER	8		350
	.	.	.	.		.PACKNING	.GASKET	8		360

1. F88 ch -5199, FB88 ch -3923, FB88 6 x 4 ch -20056.

2. F88 ch 5200-, FB88 ch 3924-, FB88 6 x 4 ch 20057,
G88 4 x 2 LH, G88 6 x 2 LH, G88 6 x 4 LH, F89 4 x 2,
F89 6 x 2, F89 6 x 4, G89 4 x 2, G89 6 x 2, G89 6 x 4.

Sida / Page	Grupp / Group		Utgåva / Issue
22	8	REPARATIONSSATS, KAROSSERI / REPAIR KITS, BODY	1

Pos. / Fig.	Antal / Qty	Detalj nr / Part No	Benämning	Description	Sats/Kit	Anmärkning / Notes	
	1	273148-7	PACKNINGS-OCH LÅSRINGS-SATS FÖR TRYCKCYLINDER,351098-9	GASKET AND CIRCLIP KIT FOR COMPRESSED AIR CYLINDER,351098-9			010 020 030
	.		VAGNTYP SE ANMÄRKNING . .	MODELS SE NOTES		(1)	040
	1		.PACKNING	.GASKET	8		050
	1		.TÄTNINGSRING	.OIL SEAL	8		060
	1		.LÅSRING.	.CIRCLIP.	8		070
	1		.LÅSRING.	.CIRCLIP.	8		080
	1		.LÅSRING.	.CIRCLIP.	8		090
	1		.KULA	.BALL	8		100
-	.		.....	.....	-		110
	1	273149-5	REPARATIONSSATS, TRYCKCYLINDER,351098-9	REPAIR KIT, COMPRESSED AIR CYLINDER,351098-9			120 130 140
	.		VAGNTYP SE ANMÄRKNING . .	MODELS SEE NOTES.		(1)	150
	1		.SIL.	.STRAINER	8		160
	1		.LÅSRING.	.CIRCLIP.	8		170
	1		.LÅSSKRUV	.LOCK SCREW	8		180
	1		.FJÄDER	.SPRING	8		190
	1		.KULA	.BALL	8		200
	1		.FJÄDER	.SPRING	8		210
	1		.SIL.	.STRAINER	8		220
	1		.LÅSRING.	.CIRCLIP.	8		230
-	.		.....	.....	-		240
	1	273233-7	REPARATIONSSATS, TRYCKCYLINDER,354120-2	REPAIR KIT, COMPRESSED AIR CYLINDER,354120-2			250 260 270
	.		VAGNTYP SE ANMÄRKNING . .	MODELS SEE NOTES.		(2)	280
	1		.PACKNING	.GASKET	8		290
	1		.PACKNING	.GASKET	8		300
	1		.SPÄRRING	.RETAINING RING	8		310
	1		.PACKNING	.GASKET	8		320
	1		.KULA	.BALL	8		330
	1		.FJÄDER	.SPRING	8		340

1. F88 ch -5199, FB88 ch -3923 excl 3754,
   FB88 6 x 4 ch -20056.

2. F88 ch 5200-, FB88 ch 3924 incl 3754, FB88 6 x 4 ch 20057-,
   G88 4 x 2 LH, G88 6 x 2 LH, G88 6 x 4 LH, F89 4 x 2,
   F89 6 x 2, F89 6 x 4, G89 4 x 2, G89 6 x 2, G89 6 x 4.

Sida / Page	Grupp / Group		Utgåva / Issue
24	8	REPARATIONSSATS, KAROSSERI / REPAIR KITS, BODY	1

Pos. / Fig.	Antal / Qty	Detalj nr / Part No	Benämning	Description	Sats/Kit	Anmärkning / Notes	
	1	273174-3	MONTERINGSSATS, VINDRUTA	INSTALLATION KIT, WINDSCREEN			010 020
	.		P142,P144,P145,P164 . . .	P142,P144,P145,P164 . . .			030
	2	682666-3	.DISTANSSTYCKE.	.SPACER			040
	4200		.BUTYLTAPE.	.BUTYLTAPE.	8		050
	1		.RENGÖRINGSSATS	.CLEANER KIT.	8		060

Utgåva / Issue	1	REPARATIONSSATS, KAROSSERI / REPAIR KITS, BODY	Grupp / Group	8	Sida / Page	25

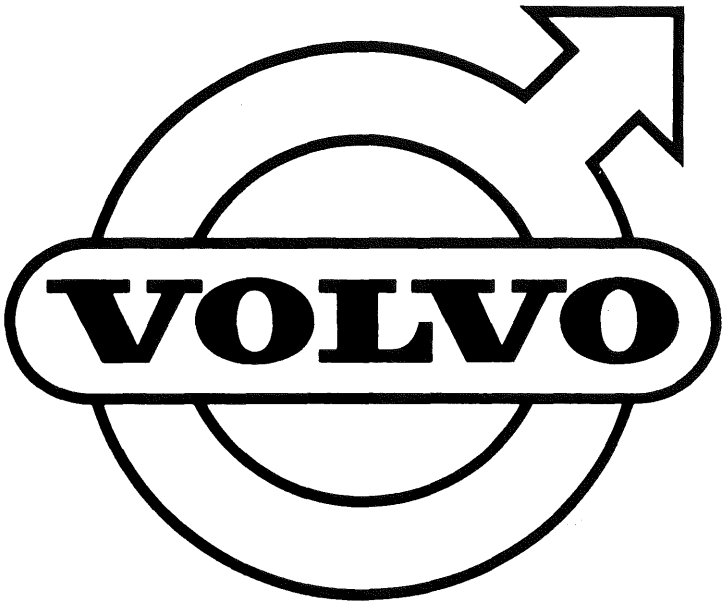
VOLVO

GRUPP 9
Övrig utrustning

INNEHÅLLSFÖRTECKNING

Se sida 1B

GROUP 9
Miscellaneous equipment

INDEX

See page 1B

GROUPE 9
Autres équipements

TABLE DES MATIERES

Voir page 1C

GRUPPE 9
Übrige Ausrüstung

INHALTSVERZEICHNIS

S. Seite 1C

GRUPO 9
Equipo diverso

INDICE

Véase pág. 1C

INNEHÅLLSFÖRTECKNING

Reparationssats för övrig utrustning:

. Elborstsats, värmeelement ..... Sida 2
. Montering av extra värmeelement i hytt ..... Sida 2
. Kraftuttagssats ..... Sida 10A
. Montering av manöveranordning till hydrauliskt aggregat ..... Sida 10A
. Luftkanalsats, bakre golv ..... Sida 10A
. Kylfläkt, luftkonditionering ..... Sida 10C
. Turistsats ..... Sida 12

INDEX

Repair kits for miscellaneous equipment:

. Carbon brush kit, heating unit ..... Page 2
. Installation, extra cab heater ..... Page 2
. Power take-off kit ..... Page 10A
. Installation, hydraulic unit control linkage ..... Page 10A
. Air duct kit, rear flooring ..... Page 10A
. Cooling fan, air conditioning ..... Page 10C
. Tourist kit ..... Page 12

TABLE DES MATIERES

Jeu de réparations pour équipement divers

. Jeu de balais élément chauffant ..... Page 2
. Montage de élément chauffant supplémentaire dans la cabine ..... Page 2
. Jeu de prise de force ..... Page 10A
. Montage de système de manaeuvre de l installation hydraulique ..... Page 10A
. Jeu de canalisations d air, plancher arrière ..... Page 10A
. Ventilateur, conditionnement d'air ..... Page 10C
. Nécessaire "tourisme" ..... Page 12

INHALTSVERZEICHNIS

Reparatursatz für die übrige Ausrüstung:

. Kohlebürstensatz, Heizung ..... Seite 2
. Einbau von zusätzlicher Heizung im Fahrerhaus ..... Seite 2
. Nebenantriebsatz ..... Seite 10A
. Einbau der Bedienungsvorrichtung des Hydraulikaggregats ..... Seite 10A
. Warmluftkanal, hinterer Boden ..... Seite 10A
. Kühlgebläse, Klimaanlage ..... Seite 10C
. Reisesatz ..... Seite 12

INDICE

Juego de reparaciones para equipo restante

. Juego de escobillas, calefactor ..... Página 2
. Montaje de calefactor extra en la cabina ..... Página 2
. Juego de toma de fuerza ..... Página 10A
. Montaje de dispositivo de maniobras para equipo hidráulico ..... Página 10A
. Juego de canales de aire, compartimiento trasero ..... Página 10A
. Ventilador, aire acondicionado ..... Página 10C
. Juego de turista comprimido ..... Página 12

Sida / Page	Grupp / Group		Utgåva / Issue
2	9	REPARATIONSSATS, ÖVRIG UTRUSTNING — REPAIR KITS, MISCELLANEOUS EQUIPMENT	1

Pos. Fig.	Antal Qty	Detalj nr Part No	Benämning	Description	Sats/Kit	Anmärkning Notes	
	. . . .		ELBORSTSATS,.	CARBON BRUSH KIT, ...			010
	. . . .		VÄRMEELEMENT.	HEATING UNIT.			020
	1 . . .	240632-0	.L465, L485, L495, .N84, N86, N88	.L465, L485, L495, .N84, N86, N88			030 040
-	. . . .		.....	.....	-		050
	. . . .		SATS FÖR MONTERING AV . .	EXTRA CAB HEATER.			060
	. . . .		EXTRA VÄRMEELEMENT. . . .	INSTALLATION KIT.			070
	. . . .		I HYTT.	.....			080
	1 . . .	273000-0	.L4650,L4750.	.L4650,L4750.			090
	1400 . . .	16090-3	..KOPPARRÖR	..COPPER PIPE			100
	1 . . .	121580-5	..KLAMMER	..CLAMP			110
	1 . . .	191911-7	..KOPPLINGSSTYCKE	..CONNECTOR			120
	1 . . .	240516-5	..BILVÄRMARE.	..HEATER.			130
	2 . . .	335328-1	..LEDNINGSSKOSKYDD. . . .	..CABLE TERMINAL CAP. . .			140
	2 . . .	345610-0	..GUMMISLANG.	..RUBBER HOSE			150
	1 . . .	345751-2	..PRYDNADSBRICKA.	..EMBELLISHER			160
	1 . . .	345770-2	..FÖRSTÄRKNINGSPLAT . . .	..REINFORCING PLATE . . .			170
	2 . . .	345845-2	..Y-RÖR	..Y-PIPE.			180
	1 . . .	345846-0	..KONSOL.	..BRACKET			190
	2 . . .	348112-4	..GUMMIKRÖK	..RUBBER ELBOW.			200
	1 . . .	654442-3	..MUTTERBRICKA.	..NUT WASHER.			210
	2 . . .	654541-2	..GUMMIBUSSNING	..RUBBER WASHER			220
	1 . . .	658191-2	..KNOPP	..BUTTON.			230
	1 . . .	662115-5	..STRÖMSTÄLLARE	..SWITCH.			240
	2 . . .	940148-0	..SKRUV	..SCREW			250
	1 . . .	941730-4	..LEDNINGSSKO	..CABLE TERMINAL.			260
	2150 . . .	943053-9	..GUMMISLANG.	..RUBBER HOSE			270
	12 . . .	951788-9	..SLANGKLAMMER.	..HOSE CLIP			280
	1100 . . .	954443-8	..LEDNING	..CABLE			290
	1 . . .	955132-6	..SKRUV	..SCREW			300
	2 . . .	955524-4	..SKRUV	..SCREW			310
	2 . . .	955921-2	..FJÄDERBRICKA.	..SPRING WASHER			320
	2 . . .	955922-0	..FJÄDERBRICKA.	..SPRING WASHER			330
	5 . . .	956954-2	..LEDNINGSSKO	..CABLE TERMINAL.			340
	3 . . .	959046-4	..LEDNINGSSKOSKYDD. . . .	..CABLE TERMINAL CAP. . .			350

Utgåva / Issue 1	REPARATIONSSATS, ÖVRIG UTRUSTNING / REPAIR KITS, MISCELLANEOUS EQUIPMENT	Grupp / Group 9	Sida / Page 4

Pos. Fig.	Antal Qty	Detalj nr Part No	Benämning	Description	Sats/Kit	Anmärkning Notes
	. . . .		SATS FÖR MONTERING AV . .	EXTRA CAB HEATER.		
	. . . .		EXTRA VÄRMEELEMENT. . . .	INSTALLATION KIT.		
	. . . .		I HYTT.	.....		
	1 . . .	273001-8	.L4751.	.L4751.		
	3350 . . .	16090-3	..KOPPARRÖR	..COPPER PIPE		
	3 . . .	121580-5	..KLAMMER	..CLAMP		
	1 . . .	191911-7	..KOPPLINGSSTYCKE	..CONNECTOR		
	1 . . .	240516-5	..BILVÄRMARE.	..HEATER.		
	2 . . .	324494-4	..DISTANSHYLSA.	..SPACER SLEEVE		
	2 . . .	345610-0	..GUMMISLANG.	..RUBBER HOSE		
	2 . . .	634279-4	..T-RÖR	..T-PIPE.		
	1 . . .	654442-3	..MUTTERBRICKA.	..NUT WASHER.		
	2 . . .	654541-2	..GUMMIBUSSNING	..RUBBER BUSHING.		
	1 . . .	656182-3	..PRYDNADSBRICKA.	..EMBELLISHER		
	1 . . .	658191-2	..KNOPP	..BUTTON.		
	1 . . .	662115-5	..STRÖMSTÄLLARE	..SWITCH.		
	2 . . .	924075-5	..PINNSKRUV	..STUD.		
	2 . . .	940109-2	..LÅSBRICKA	..LOCK WASHER		
	500 . . .	943053-9	..GUMMISLANG.	..RUBBER HOSE		
	12 . . .	951788-9	..SLANGKLAMMER.	..HOSE CLIP		
	250 . . .	954443-8	..LEDNING	..CABLE		
	3 . . .	955127-6	..SKRUV	..SCREW		
	2 . . .	955783-6	..MUTTER.	..NUT		
	5 . . .	956954-2	..LEDNINGSSKO	..CABLE TERMINAL.		
	1 . . .	956965-8	..LEDNINGSSKO	..CABLE TERMINAL.		
	3 . . .	959046-4	..LEDNINGSSKOSKYDD. . . .	..CABLE TERMINAL CAP. . .		

Sida / Page 6	Grupp / Group 9	REPARATIONSSATS, ÖVRIG UTRUSTNING / REPAIR KITS, MISCELLANEOUS EQUIPMENT	Utgåva / Issue 1

Pos. / Fig.	Antal / Qty				Detalj nr / Part No	Benämning	Description	Sats / Kit	Anmärkning / Notes	
	.	.	.	.		SATS FÖR MONTERING AV . .	EXTRA CAB HEATER.			010
	.	.	.	.		EXTRA VÄRMEELEMENT. . . .	INSTALLATION KIT.			020
	.	.	.	.		I HYTT.	.....			030
	1	.	.	.	273003-4	.L4850,L4852,L4854, .L4950, L4952	.L4850,L4852,L4854, .L4950, L4952			040 050
	5000	.	.	.	16090-3	..KOPPARRÖR	..COPPER PIPE			060
	1	.	.	.	121580-5	..KLAMMER	..CLAMP			070
	1	.	.	.	191911-7	..KOPPLINGSSTYCKE	..CONNECTOR			080
	1	.	.	.	240517-3	..BILVÄRMARE.	..HEATER.			090
	2	.	.	.	304495-5	..DISTANSHYLSA.	..SPACER SLEEVE			100
	2	.	.	.	335328-1	..LEDNINGSSKOSKYDD. . . .	..CABLE TERMINAL CAP. . .			110
	2	.	.	.	345610-0	..GUMMISLANG.	..RUBBER HOSE			120
	1	.	.	.	345751-2	..PRYDNADSBRICKA.	..EMBELLISHER			130
	1	.	.	.	346025-0	..SKYDDSPLÅT.	..PROTECTOR PLATE			140
	1	.	.	.	346491-4	..SKYDDSPLÅT.	..PROTECTOR PLATE			150
	2	.	.	.	634279-4	..T-RÖR	..T-PIPE.			160
	1	.	.	.	654442-3	..MUTTERBRICKA.	..NUT WASHER.			170
	2	.	.	.	654541-2	..GUMMIBUSSNING	..RUBBER BUSHING.			180
	1	.	.	.	658191-2	..KNOPP	..BUTTON.			190
	1	.	.	.	662115-5	..STRÖMSTÄLLARE	..SWITCH.			200
	2820	.	.	.	943053-9	..GUMMISLANG.	..RUBBER HOSE			210
	4	.	.	.	951193-2	..KLAMMER	..CLAMP			220
	16	.	.	.	951788-9	..SLANGKLAMMER.	..HOSE CLIP			230
	2800	.	.	.	954443-8	..LEDNING	..CABLE			240
	1	.	.	.	955125-0	..SKRUV	..SCREW			250
	5	.	.	.	955136-7	..SKRUV	..SCREW			260
	2	.	.	.	955141-7	..SKRUV	..SCREW			270
	5	.	.	.	955143-3	..SKRUV	..SCREW			280
	2	.	.	.	955317-3	..SKRUV	..SCREW			290
	2	.	.	.	955922-0	..BRICKA.	..WASHER.			300
	5	.	.	.	956954-2	..LEDNINGSSKO	..CABLE TERMINAL.			310
	1	.	.	.	956965-8	..LEDNINGSSKO	..CABLE TERMINAL.			320
	3	.	.	.	959046-4	..LEDNINGSSKOSKYDD. . . .	..CABLE TERMINAL CAP. . .			330

Utgåva / Issue 1	REPARATIONSSATS, ÖVRIG UTRUSTNING / REPAIR KITS, MISCELLANEOUS EQUIPMENT	Grupp / Group 9	Sida / Page 8

Pos. Fig.	Antal Qty	Detalj nr Part No	Benämning	Description	Sats/Kit	Anmärkning Notes
	. . . .		SATS FÖR MONTERING AV . .	EXTRA CAB HEATER. . . .		
	. . . .		EXTRA VÄRMEELEMENT. . .	INSTALLATION KIT. . . .		
	. . . .		I HYTT.	.....		
	1 . . .	273002-6	.L4851.	.L4851.		
	3350 . . .	16090-3	..KOPPARRÖR	..COPPER PIPE		
	3 . . .	121580-5	..KLAMMER	..CLAMP		
	1 . . .	191911-7	..KOPPLINGSSTYCKE . . .	..CONNECTOR		
	1 . . .	240517-3	..BILVÄRMARE.	..HEATER.		
	2 . . .	324494-4	..DISTANSHYLSA.	..SPACER SLEEVE		
	2 . . .	345610-0	..GUMMISLANG.	..RUBBER HOSE		
	2 . . .	634279-4	..T-RÖR	..T-PIPE.		
	1 . . .	654442-3	..MUTTERBRICKA.	..NUT WASHER.		
	2 . . .	654541-2	..GUMMIBUSSNING	..RUBBER BUSHING. . . .		
	1 . . .	656182-3	..PRYDNADSBRICKA. . . .	..EMBELLISHER		
	1 . . .	658191-2	..KNOPP	..BUTTON.		
	1 . . .	662115-5	..STRÖMSTÄLLARE	..SWITCH.		
	2 . . .	924075-5	..PINNSKRUV	..STUD.		
	2 . . .	940109-2	..LÅSBRICKA	..LOCK WASHER		
	500 . . .	943053-9	..GUMMISLANG.	..RUBBER HOSE		
	12 . . .	951788-9	..SLANGKLAMMER.	..HOSE CLIP		
	250 . . .	954443-8	..LEDNING	..CABLE		
	3 . . .	955127-6	..SKRUV	..SCREW		
	2 . . .	955783-6	..MUTTER.	..NUT		
	5 . . .	956954-2	..LEDNINGSSKO	..CABLE TERMINAL. . . .		
	1 . . .	956965-8	..LEDNINGSSKO	..CABLE TERMINAL. . . .		
	3 . . .	959046-4	..LEDNINGSSKOSKYDD. . . .	..CABLE TERMINAL CAP. .		

Sida / Page	Grupp / Group		Utgåva / Issue
10A	9	REPARATIONSSATS, ÖVRIG UTRUSTNING / REPAIR KITS, MISCELLANEOUS EQUIPMENT	2

Pos. Fig.	Antal Qty				Detalj nr Part No	Benämning	Description	Sats/Kit	Anmärkning Notes	
	.	.	.	.		KRAFTUTTAGSSATS	POWER TAKE-OFF KIT. . . .			010
	1	.	.	.	276436-3	.FÖR K4VÄXELLÅDA.	.FOR K 4 GEARBOX.		1)	020
	.	.	.	.		..INGÅENDE DETALJER ..LAGERFÖRES AV ..TRANÅSVERKEN	..COMPONENT PARTS ..STOCKED BY ..TRANÅSVERKEN			030 040 050
-	.	.	.	.		.....	.....	-		060
	.	.	.	.		SATS FÖR MONTERING AV . .	INSTALLATION KITS FOR . .			070
	.	.	.	.		MANÖVERANORDNING TILL . .	HYDRAULIC UNIT CONTROL. .			080
	.	.	.	.		HYDRAULISKT AGGREGAT. . .	LINKAGE			090
	1	.	.	.	276488-4	.L495	.L495		2,3)	100
	1	.	.	.	252091-4	..KYLARELEMENT.	..RADIATOR UNIT			110
	1	.	.	.	262019-3	..KARDANAXEL.	..PROPELLER SHAFT			120
	1	.	.	.	323141-2	..KONSOL.	..BRACKET			130
	1	.	.	.	325342-4	..MELLANLÄGG.	..SPACER.			140
	1	.	.	.	330557-0	..ÖVERTRYCKSVENTIL. . . .	..PRESSURE VALVE.			150
	1	.	.	.	330699-0	..PACKNING.	..GASKET.			160
	1	.	.	.	417246-6	..REMSKIVA.	..PULLEY.			170
	6	.	.	.	950010-9	..SKRUV	..SCREW			180
	6	.	.	.	956603-5	..SKRUV	..SCREW			190
-	.	.	.	.		.....	.....	-		200
	.	.	.	.		LUFTKANALSATS,.	AIR DUCT KIT, ...			210
	.	.	.	.		BAKRE GOLV.	REAR FLOORING			220
	1	.	.	.	277438-8	.P120,P130,P220	.P120,P130,P220			230
	1	.	.	.	120290-2	..BRICKA.	..WASHER.			240
	1	.	.	.	670391-2	..SLANG	..HOSE.			250
	1	.	.	.	670392-0	..DEFROSTERUTTAG.	..DEFROSTER TAKE OFF. . .			260
	1	.	.	.	670896-0	..LUFTKANAL	..AIR DUCT.			270
	4	.	.	.	955119-3	..SKRUV	..SCREW			280
	1	.	.	.	955120-1	..SKRUV	..SCREW			290

1. Komplett med spaksträll och monteringsdetaljer.
   Complete with lever housing and installation components.
   Complète avec logement de levier et détails de montage.
   Kpl. mit Schaltback und Einbauteilen.
   Completo con alojamiento de palanca y piezas de montaje.

2. För skandinaviska marknaden.
   For Scandinavian market.
   Pour marchés scandinaves.
   Für Skandinavien.
   Para el mercado escandinavo.

3. Kompletteringsdetaljer för L495.
   Complementary parts for L495.
   Détails complémentaires pour L495.
   Ergänzungsteile für L495.
   Piezas complementarias para el L495.

Sida / Page	Grupp / Group		Utgåva / Issue
10C	9	REPARATIONSSATS, ÖVRIG UTRUSTNING / REPAIR KITS, MISCELLANEOUS EQUIPMENT	2

Pos. / Fig.	Antal / Qty	Detalj nr / Part No	Benämning	Description	Sats/Kit	Anmärkning / Notes	
	1	273205-5	KYLFLÄKTSATS, ELEKTRISK	COOLING FAN KIT, ELEKTRIC			010 020
			P142,P144,P145.	P142,P144,P145.		AIR CONDITIONING	030
	1	43138-7	.GUMMIBUSSNING.	.RUBBER BUSHING			040
	2230	185506-3	.PLASTSLANG	.PLASTIC HOSE			050
	1	418326-5	.TÄTNINGSRING	.SEAL RING.			060
	1	460508-5	.RÖR.	.PIPE			070
	1	686849-1	.KYLFLÄKT,KMPL.	.COOLING FAN,KMPL			080
	1	687100-8	.FÄSTE,ÖVRE	.ANCHORAGE,UPPER.			090
	1	460491-4	.KONSOL,ÖVRE.	.BRACKET,UPPER.			100
	2	687102-4	.FÄSTE,UNDRE.	.ANCHORAGE,LOWER.			110
	2	460492-2	.KONSOL,UNDRE	.BRACKET,LOWER.			120
	1	687138-8	.TERMOKONTAKT	.THERMO-CONTACT			130
	1	870670-7	.RELÄ	.RELAY.			140
	3	940341-1	.KABELSKO	.CABLE TERMINAL			150
	1	941111-7	.SÄKRINGSDOSA	.FUSEBOX.			160
	1	941730-4	.LOCK	.COVER.			170
	9	941907-8	.FJÄDRANDE BRICKA	.RESILIENT WASHER			180
	1	942785-7	.SÄKRING.	.FUSE		16A	190
	2	951187-4	.KLAMMER.	.CLAMP.			200
	1600	954446-1	.LEDNING.	.CABLE.			210
	780	954461-0	.LEDNING.	.CABLE.			220
	6	955127-6	.SKRUV.	.SCREW.			230
	9	955523-6	.SKRUV.	.SCREW.			240
	1	955526-9	.SKRUV.	.SCREW.			250
	6	955826-3	.MUTTER	.NUT.			260
	11	955894-1	.BRICKA	.WASHER			270
	1	956934-4	.KABELSKO	.CABLE TERMINAL			280
	3	958201-6	.KABELSKO	.CABLE TERMINAL			290

Utgåva / Issue 2	REPARATIONSSATS ÖVRIG UTRUSTNING	REPAIR KITS MISCELLANEOUS EQUIPMENT	Grupp / Group 9	Sida / Page 11

Sida / Page	Grupp / Group		Utgåva / Issue
12	9	REPARATIONSSATS, ÖVRIG UTRUSTNING / REPAIR KITS, MISCELLANEOUS EQUIPMENT	3

Pos. Fig.	Antal Qty	Detalj nr Part No	Benämning	Description	Sats/Kit	Anmärkning Notes	
	. . . .		TURISTSATS.	TOURIST KIT			010
	1 . . .	276235-9	.P110, P120 B18A, B18D .P130 B18A, B18D .P210, P220 B18A, B18D	.P110, P120 B18A, B18D .P130 B18A, B18D .P210, P220 B18A, B18D			020 030 040
	4 . . .	11433-0	..SÄKRING	..FUSE.			050
	2 . . .	11434-8	..SÄKRING	..FUSE.			060
	1 . . .	190633-8	..PACKNING.	..GASKET.			070
	1 . . .	233842-4	..KONDENSATOR	..CAPACITOR			080
	1 . . .	238859-3	..KONTAKTSATS	..BREAKER POINT SET . . .			090
	1 . . .	240149-5	..KONTAKTSATS	..BREAKER POINT SET . . .			100
	1 . . .	403546-5	..PACKNING.	..GASKET.			110
	8 . . .	415424-1	..PACKNING.	..GASKET.			120
	1 . . .	418361-2	..PACKNING.	..GASKET.			130
	1 . . .	418549-2	..PACKNING.	..GASKET.			140
	4 . . .	418754-8	..PACKNING.	..GASKET.			150
	1 . . .	418870-2	..PACKNING.	..GASKET.			160
	1 . . .	418948-6	..PACKNING.	..GASKET.			170
	1 . . .	418990-8	..PACKNING.	..GASKET.			180
	1 . . .	960282-2	..DRIVREM	..DRIVE BELT.		419407	190
	1 . . .	419427-0	..PACKNING.	..GASKET.			200
	1 . . .	419678-8	..PACKNING.	..GASKET.			210
	2 . . .	677607-4	..PACKNING.	..GASKET.			220
	. . . .		TURISTSATS.	TOURIST KIT			240
	1 . . .	276272-2	.P180	.P180			250
	1 . . .	190633-8	..PACKNING.	..GASKET.			260
	1 . . .	241397-9	..KONDENSATOR	..CAPACITOR		(233842)	270
	1 . . .	238859-3	..KONTAKTSATS	..BREAKER POINT SET . . .			280
	1 . . .	240149-5	..KONTAKTSATS	..BREAKER POINT SET . . .			290
	1 . . .	240190-9	..KONDENSATOR	..CAPACITOR			300
	1 . . .	403546-5	..PACKNING.	..GASKET.			310
	8 . . .	415424-1	..PACKNING.	..GASKET.			320
	1 . . .	418361-2	..PACKNING.	..GASKET.			330
	4 . . .	418754-8	..PACKNING.	..GASKET.			340
	1 . . .	418870-2	..PACKNING.	..GASKET.			350
	1 . . .	418990-8	..PACKNING.	..GASKET.			360
	1 . . .	960282-2	..DRIVREM	..DRIVE BELT.		419407	370
	1 . . .	419427-0	..PACKNING.	..GASKET.			380
	1 . . .	419678-8	..PACKNING.	..GASKET.			390
	1 . . .	671822-5	..PACKNING.	..GASKET.			400
	2 . . .	677607-4	..PACKNING.	..GASKET.			410

Utgåva / Issue 1	REPARATIONSSATS ÖVRIG UTRUSTNING	REPAIR KITS, MISCELLANEOUS EQUIPMENT	Grupp / Group 9	Sida / Page 13

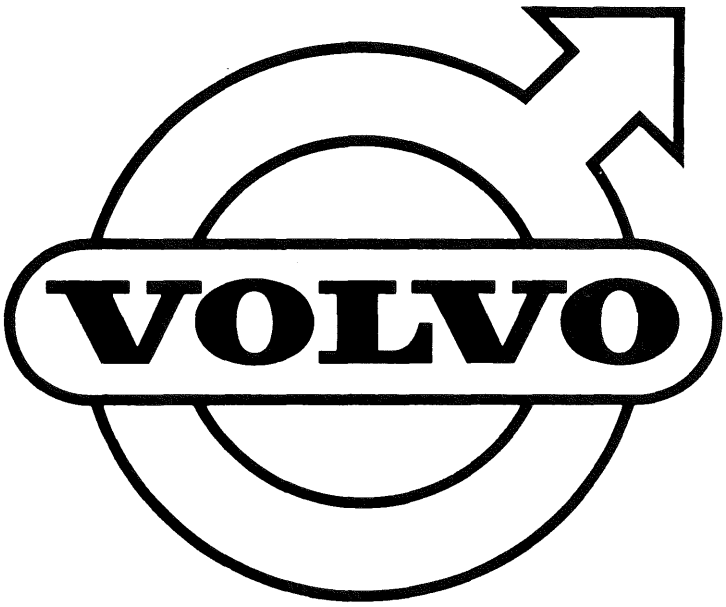
VOLVO

Sida / Page 1	Utgåva / Issue 1	Grupp / Group 10 b	Utgåva / Issue 1	Sida / Page 1

Nummerregister — Numerical register

Detalj nr / Part No	Grupp / Group	Sida / Page
3365-4	6	34
3509-7	6	8
3519-6	6	34
3524-6	6	30
7006-0	6	36A
7709-9	6	36A
7710-7	6	36A
7713-1	6	36A
10503-1	5	48
	6	30
	6	34
10504-9	6	30
10506-4	6	32A
	6	36A
10523-9	6	40
10531-2	3	48
10795-3	3	48
10796-1	3	48
11013-0	2B	8
	2B	10
	2B	12
	2B	14
11065-0	6	8
11072-6	6	8
11096-5	6	14
11136-9	2B	4
	2B	6
	2B	8
	2B	10
	2B	12
	2B	14
11307-6	6	32A
11335-7	6	38
11344-9	6	30
	6	34
11346-4	2A	78
11363-9	2A	58
	2A	72
	2A	74
	2A	80
	2A	82
	2A	90
11369-6	6	12
	6	16
11384-5	4	14
11433-0	3	48
	3	52
	9	12
11434-8	3	48
	3	52
	9	12
11982-6	2A	202
11991-7	2A	58
	2A	66
	2A	68
	2A	72
	2A	74
	2A	78
	2A	80
	2A	82
	2A	90
	4	12C
	5	18
11992-5	2A	54
	2A	56
	2A	64
	2A	66
	2A	68
	2A	70
	2A	72
	2A	74
	2A	78
	2A	80
	2A	82
	2A	90
	2A	92
	2C	32E
	5	38
11994-1	2A	66
	2A	74
	2A	78
	2A	84
	2A	86
	2A	88
	2A	90
	2A	102C
11996-6	2A	58
	2A	64
	2A	66
	2A	68
	2A	78
	2A	80
	2A	82
	2A	84
	2A	86
	2A	102C
	2A	126
	2A	200
	4	16
	4	18
	6	60
	6	62
11997-4	2A	72
	2A	74
	2A	90
	6	46
11998-2	2A	66
	2A	68
	2A	70
	2A	74
	2A	76
	2A	78
	2A	80
	2A	84
	2A	86
	2A	102C
	6	60
	6	62
11999-0	2A	78
	2A	80
	2A	126
	2A	200
13236-5	2A	60
13237-3	2A	72
	2A	90
13285-2	2A	66
	2A	68
13286-0	2A	58
13319-9	3	44
	3	46
	3	48
	8	6E
13911-3	2B	4
15005-2	6	30
	6	34
15024-3	2A	28
	2A	30
	2A	32
15035-9	6	30
15051-6	2A	32
15052-4	2A	30
	2A	32
15062-3	2A	30
	2A	32
15077-1	2A	32
15102-7	2A	32
15173-8	2A	32
15181-1	2A	28
	2A	30
	2A	32
	2A	124
	2A	198
15216-5	2A	32
15227-2	2A	30
	2A	32
15260-3	2B	16
	4	12A
	4	18
15270-2	2A	28
	2A	30
	2A	32
15274-4	2A	32
15276-9	2A	28
	2A	30
	2A	32
15299-1	2A	28
15301-5	2A	58
	2A	72
	2A	80
	2A	82
	2A	90
15304-9	2A	66
	2A	68
	2A	70
	2A	72
	2A	74
	2A	76
	2A	78
	2A	80
	2A	82
	2A	84
	2A	86
	2A	88
	2A	90
	2A	102C
15365-0	2A	200
15366-8	2A	200
15410-4	5	42
	5	44
15412-0	5	42
	5	44
15413-8	5	42
	5	44
15415-3	2A	66
	2A	68
	2A	74
	2A	80
	2A	82
15416-1	5	42
15517-6	2C	4
	2C	16
15521-8	2C	4
15558-0	6	38
16090-3	9	2
	9	4
	9	6
	9	8
16325-3	6	16
16334-5	2A	72
	2A	90
16347-7	2C	6
	2C	12
16948-2	2C	16
	2C	20E
17428-4	5	6
	5	8
17432-6	5	6
	5	10
	5	12
	5	14
17451-6	4	4
17453-2	4	6
17455-7	8	16
17460-7	5	6
17461-5	5	6
	5	8
	5	10
	5	14
17602-4	2C	34
	2C	46C
17620-6	6	4
	6	6
18133-9	6	26
	6	28
18237-8	6	12
	6	16
18262-6	6	6
18270-9	6	14
18280-8	6	38
18281-6	6	10
18294-9	3	34
18295-6	3	34
18296-4	3	34
18298-0	3	34
18299-8	6	8
18335-0	8	8A
18376-4	4	30C
18409-3	2B	4
	2B	6
18448-1	6	18
18559-5	2B	12
18565-2	6	10
18634-6	6	12
	6	16
18665-0	2A	102C
18666-8	2A	84
	2A	86
	2A	88
	2A	102C
18671-8	2A	68
	2A	70
	2A	76
	2A	78
	2A	82
	2A	84
	2A	86
	2A	88
	2A	92
	2A	102C
	2C	52
18677-5	2A	68
	2A	70
	2A	74
	2A	76
	2A	78
	2A	82
	2A	84
	2A	86
	2A	88
	6	60
18780-7	2A	34
	2C	2
18806-0	3	48
18818-5	2A	62
	2A	64
	2A	70
	2A	76
	2A	84
	2A	88
	2A	102C
18821-9	2A	72
	2A	74
	2A	78
	2A	80
	2A	82
	2A	90
18822-7	2A	62
18823-5	6	60
	6	62
18825-0	5	42
	5	44
18833-4	5	42
18836-7	2A	74
	6	52
	6	54
18839-1	2A	126
	2A	200
18840-9	6	46
18845-8	2A	82
18846-6	2C	6
	2C	12
18847-4	2C	6
	2C	12

Detalj nr / Part No	Grupp / Group	Sida / Page
18872-2	6	4
	6	6
19151-0	6	12
	6	16
19153-6	6	8
19197-3	6	8
19236-9	2A	60
	2A	124
	2A	198
19451-4	6	10
19597-4	6	6
19933-1	4	16
	4	18
19960-4	2A	78
	5	48
20178-0	2A	58
	2A	66
	2A	68
20397-6	2A	78
20736-5	6	30
20737-3	6	30
20741-5	6	30
	6	32A
	6	36A
20807-4	6	8
20810-8	6	34
20811-6	6	34
20812-4	6	34
20831-4	6	30
	6	34
21467-6	7	4
21468-4	7	4
21470-0	7	2
21704-2	6	36C
21705-9	6	36C
21706-7	6	36C
21716-6	6	30
	6	34
	6	36A
	6	36C
21717-4	6	36C
21718-2	6	36C
21882-6	8	4
22374-3	6	36C
23968-1	7	6
23980-6	7	2
	7	6
25251-0	3	22
25309-6	3	38C
	3	42
25534-9	2C	4
25971-3	3	34
25973-9	3	34
	3	36
25974-7	3	34
25975-4	3	34
25976-2	3	34
	3	36
25977-0	3	36
25978-8	3	34
	3	36
25980-4	3	34
	3	36
25981-2	3	34
25982-0	3	34
	3	36
25992-9	3	36
26366-5	7	4
26367-3	7	4
26411-9	6	8
	6	50
26412-7	6	8
	6	50
26413-5	6	8
	6	50
30275-2	7	2
30433-7	2A	72
	2A	74
	2A	90
30441-0	2A	72
30441-0	2A	90
30466-7	2A	48
	2A	56
30473-3	2A	72
	2A	74
	2A	90
30501-1	2A	72
	2A	74
	2A	80
	2A	82
	2A	90
30507-8	2A	30
	2A	32
30913-8	6	30
30929-4	2A	48
	2A	52
	2A	56
30977-3	7	2
	7	6
31280-1	6	36A
31281-9	6	32A
	6	36A
31431-0	6	32A
31449-2	2D	2
31560-6	3	34
32448-3	2C	44
33242-9	6	8
33542-2	6	50
34614-8	6	8
34615-5	6	8
34844-1	4	14
35153-6	3	34
37081-7	6	50
38005-5	5	36
38006-3	5	34
	5	36
38031-1	5	36
38184-8	5	36
38185-5	5	36
38186-3	5	36
38187-1	5	36
38188-9	5	36
38193-9	5	36
38289-5	5	36
38290-3	5	36
40136-4	3	38E
	8	6C
42058-8	2A	14
42064-6	2A	72
	2A	74
	2A	90
42097-6	2A	72
	2A	74
	2A	80
	2A	82
	2A	90
42122-2	2A	72
	2A	90
42125-5	2A	72
	2A	90
42850-8	5	34
	5	36
43019-9	2B	4
	2B	14
43138-7	9	10C
44925-6	5	44
45544-4	6	12
	6	14
	6	16
45545-1	6	12
	6	14
	6	16
48104-4	3	38
48106-9	3	38
48251-3	2A	86
	6	62
48492-3	3	18
	3	40
48573-0	3	22
48574-8	3	22
54014-6	6	8
54017-9	6	6
54018-7	6	16
54033-6	4	2
54034-4	4	4
54036-9	4	4
54038-5	4	4
54068-2	2A	200
54099-7	2A	32
54190-4	2A	2
54323-1	2A	46
54327-2	2A	34
54341-3	2A	54
54350-4	6	34
54356-1	6	34
54365-2	2A	52
54370-2	7	4
54371-0	7	2
54373-6	7	4
54375-1	7	6
54376-9	7	2
54391-8	7	2
54392-6	7	4
54393-4	7	4
54396-7	7	2
54397-5	7	2
54419-7	3	4
54420-5	2A	52
54443-7	2A	14
54523-6	2A	126
	2A	200
54531-9	2A	2
54539-2	2A	8
	2A	14
54542-6	2A	6
54543-4	2A	6
54592-1	4	2
54596-2	4	2
54598-8	4	2
54608-5	2B	14
54609-3	2B	4
54615-0	2B	14
54616-8	2B	4
54617-6	2B	10
54618-4	2B	10
54619-2	2B	4
54660-6	2A	28
54661-4	2A	30
	2A	32
54667-1	2A	30
54788-5	6	2
54853-7	6	64
54854-5	6	58
54876-8	8	2C
54883-4	3	48
54886-7	2A	202
54894-1	3	24C
	3	28
54895-8	3	42
54899-0	4	12A
54920-4	6	6
54922-0	6	6
54923-8	6	28
54924-6	6	38
54925-3	6	4
54926-1	6	40
54927-9	6	26
54928-7	6	26
54929-5	6	38
54937-8	6	14
54950-1	2A	48
54952-7	2A	48
54954-3	2A	34
54971-7	2A	34
60096-5	2A	46
60149-2	2A	58
	2A	72
	2A	90
60924-8	2A	60
	2A	72
60924-8	2A	78
	2A	80
	2A	90
61722-5	2A	46
61729-0	2A	58
61830-6	2A	58
	2A	60
	2A	62
	2C	2
61941-1	2C	4
62109-4	2A	28
	2A	30
62247-2	5	34
62256-3	4	10
62322-3	5	34
	5	36
62323-1	5	34
	5	36
62330-6	5	34
	5	36
63110-1	6	8
63111-9	6	8
65182-8	2C	2
65419-4	5	34
67015-8	6	36A
67423-4	6	38
67426-7	6	38
67618-9	6	50
67627-0	6	50
67629-6	6	50
67631-2	6	50
67639-5	6	50
67641-1	6	50
67646-0	6	50
67648-6	6	50
67651-0	6	50
67659-3	6	50
67664-3	6	50
67665-0	6	50
67673-4	6	50
70498-1	2C	2
70773-7	2B	14
70775-2	2B	14
70837-0	2A	58
70873-5	2A	46
70913-9	2B	4
	2B	6
	2B	8
	2B	10
	2B	12
	2B	14
71683-7	2C	6
	2C	8
71689-4	2C	4
	2C	10
71690-2	2C	4
	2C	10
71693-6	2C	8
	2C	10
	2C	12C
71701-7	2C	10
71703-3	2C	10
71704-1	2C	10
71705-8	2C	10
71706-6	2C	10
71707-4	2C	10
71708-2	2C	10
71709-0	2C	10
71721-5	2C	4
	2C	10
71824-7	2C	6
	2C	12
71828-8	2C	6
	2C	12
71829-6	2C	6
	2C	12
71849-4	2C	6
	2C	8
	2C	14
71890-8	2C	10

Sida / Page 3	Utgåva / Issue 1	Grupp / Group 10 b	Utgåva / Issue 1	Sida / Page 3

Nummerregister — Numerical register

Detalj nr / Part No	Grupp / Group	Sida / Page
71916-1	2C	4
	2C	10
71917-9	2C	4
	2C	10
71921-1	2C	6
	2C	8
71922-9	2C	6
71934-4	2C	10
71938-5	2C	4
71945-0	2C	4
	2C	10
71954-2	2C	10
72189-4	3	36
72190-2	3	36
72192-8	3	36
72197-7	3	36
72204-1	3	34
72205-8	3	34
72214-0	3	36
72268-6	3	34
72277-7	3	36
72326-2	5	48
72328-8	5	48
72423-7	5	48
72471-6	3	38
72473-2	3	38
73537-3	2C	2
73580-3	2C	2
	2C	16
73582-9	2C	2
	2C	4
73592-8	2C	2
73593-6	2C	2
76598-2	3	40
76603-0	3	24E
	3	32
76604-8	3	24E
	3	32
	3	40
76605-5	3	24E
	3	32
	3	40
76607-1	3	24E
	3	32
76614-7	3	18
77829-0	3	36
78149-2	3	36
80513-5	4	34
	6	34
80749-5	7	2
	7	6
80750-3	7	2
	7	6
80856-8	6	6
80969-9	5	60
81415-2	2C	22
	2C	26
	2C	26C
81426-9	5	26
81465-8	5	26
81622-3	2C	50
	2C	56
81989-6	4	30C
	6	62
82660-2	8	2C
	8	4
82693-3	5	30
82694-1	5	30
82936-6	6	22
83125-5	6	24
83126-3	6	24
83153-7	7	2
	7	6
83197-4	7	2
83215-4	2A	46
83247-7	7	2
	7	6
83414-3	6	6
83580-1	8	8C
83590-0	3	42
83591-8	3	42
84218-7	6	10
84219-5	6	10
85604-7	6	40
85605-4	6	40
85623-7	6	40
85627-8	6	38
	6	40
85628-6	6	40
86284-7	6	38
86421-5	5	36
86480-1	2C	32G
	2C	34
	2C	36
	2C	50
	2C	54
	2C	56
86601-2	5	32
86602-0	5	36
86604-6	5	32
	5	36
86660-8	5	26
86713-5	4	18
86926-3	2C	50
86928-9	2C	50
86929-7	2C	50
	2C	56
86956-0	5	32
86960-2	6	2
87020-4	6	2
	6	4
	6	6
87022-0	6	2
	6	6
87023-8	6	2
	6	6
87024-6	6	2
	6	6
87027-9	6	4
87028-7	6	4
87033-7	4	36
87078-2	4	18
87079-0	4	18
87088-1	4	12A
	4	18
87089-9	4	18
87090-7	4	18
87158-2	6	26
	6	28
87209-3	6	6
87210-1	6	6
87280-4	2C	50
	2C	56
87386-9	6	24
87387-7	6	24
87401-6	6	28
87455-2	5	26
87456-0	5	26
87461-0	5	26
87526-0	6	26
	6	28
87572-4	4	12A
87573-2	4	12A
87574-0	4	12A
87583-1	8	12
87690-4	3	42
87740-7	6	20
	6	22
87759-7	2C	34
	2C	46C
87765-4	2A	52
	2C	34
	2C	46C
87826-4	8	12
88003-9	2C	34
	2C	46C
88052-6	3	42
88109-4	7	2
88110-2	7	2
88111-0	7	2
88112-8	7	2
88131-8	2A	202
88147-4	6	2
	6	4
	6	6
88543-4	6	20
88640-8	6	18
88649-9	6	6
88726-5	4	34
88814-9	8	4
88932-9	5	30
89497-2	8	12
89560-7	6	22
89567-2	6	20
	6	22
89722-3	6	22
89791-8	6	36A
89815-5	2C	32G
	2C	34
	2C	36
	2C	54
89817-1	2C	32G
	2C	34
	2C	36
	2C	54
89834-6	6	4
89838-7	2C	32G
	2C	34
	2C	36
	2C	54
89894-0	6	20
92612-1	8	16
94026-2	8	6A
94100-5	8	2C
94341-5	8	16
96626-7	8	12
96627-5	8	12
96861-0	8	2C
96862-8	8	2C
96863-6	8	2C
96866-9	8	2C
100185-8	4	12A
103157-4	2C	34
	2C	46C
105059-0	6	34
106709-9	8	14
106830-3	8	10
106841-0	6	24
106985-5	8	8A
113516-9	6	16
114027-6	2A	74
	2A	82
	2B	12
114067-2	4	14
114079-7	4	14
114216-5	5	42
	5	44
114218-1	2A	72
	2A	80
	2A	90
114235-5	2A	66
	2A	68
	2A	74
114236-3	2A	78
	2A	80
114242-1	2A	58
114259-5	2A	64
	2A	124
	2A	198
114271-0	6	38
	6	40
114401-3	6	38
115652-0	3	36
115895-5	3	42
118013-2	5	36
118101-5	2A	32
120023-7	3	18
120085-6	8	8A
120135-9	8	14
120136-7	6	12
120136-7	6	14
	6	16
120139-1	5	42
	5	44
120151-6	8	16
120164-9	8	16
120226-6	4	32A
120227-4	4	32A
120228-2	4	32A
120238-1	3	48
120265-4	2A	64
	2C	32G
	2C	34
	2C	36
	2C	38
	2C	40
	2C	42
	2C	44
	2C	46
	2C	48
	2C	50
	2C	52
	2C	54
	2C	56
120273-8	3	34
120283-7	6	16
120284-5	6	16
120285-2	6	16
120290-2	4	32E
	9	10A
120297-7	2C	4
	2C	10
120303-3	2A	32
120318-1	2A	30
	2A	32
120328-0	2A	30
120330-6	2A	32
120331-4	2A	32
120336-3	2A	28
	2A	30
	2A	32
120337-1	6	30
120340-5	2A	124
	2A	198
120344-7	3	48
120404-9	8	6E
120408-0	8	6A
120648-1	3	24E
	3	32
	3	40
120651-5	3	38
120654-9	3	40
120687-9	2C	4
120688-7	2C	4
120801-6	3	48
120903-0	6	58
120904-8	2A	64
121560-7	4	30E
121580-5	9	2
	9	4
	9	6
	9	8
121585-4	6	36A
	6	36C
122004-5	6	14
122019-3	6	10
122021-9	6	34
122022-7	6	16
122042-5	6	40
122200-9	2A	78
	2A	80
122503-6	2A	64
125150-3	5	42
125155-2	5	44
125326-9	2A	78
	2A	80
	2A	82
	2A	126
	2A	200
125334-3	5	42

Sida / Page	Utgåva / Issue	Grupp / Group	Utgåva / Issue	Sida / Page
4	1	10 b	1	4

Nummerregister — Numerical register

Detalj nr Part No	Grupp Group	Sida Page	Detalj nr Part No	Grupp Group	Sida Page	Detalj nr Part No	Grupp Group	Sida Page	Detalj nr Part No	Grupp Group	Sida Page
125343-4	2A	6	190666-8	8	8C	191583-4	2C	34	192602-1	2B	12
125361-6	4	14		8	10		2C	38	192669-0	7	4
	6	58		8	12		2C	50		7	8
	6	64	190684-1	4	18	191591-7	2A	32	192670-8	7	4
131012-7	5	42	190685-8	4	18	191592-5	2A	32		7	6
	5	44	190702-1	6	26	191644-4	8	16	192671-6	7	2
131015-0	3	40	190711-2	6	26	191685-7	4	16	192672-4	7	4
131016-8	2C	12	190725-2	7	4		4	18	194166-5	2C	42
	2C	14	190726-0	7	4	191757-4	6	10	230328-7	5	36
133023-2	8	16	190727-8	7	2	191761-6	8	8A	230407-9	5	34
150152-7	3	52		7	6	191775-6	6	32A	230652-0	5	34
153001-3	6	28	190728-6	7	2		6	36A	230653-8	5	34
153020-3	6	32A		7	6	191807-7	4	34	230654-6	5	34
	6	34	190737-7	4	18	191848-1	2A	28	233679-0	3	24E
153026-0	6	34	190769-0	6	34	191894-5	2C	34		3	30
180003-6	4	30C	190782-3	6	26		2C	36		3	32
180084-6	4	30E	190817-7	2A	34		2C	38	233700-4	3	22
181090-2	6	14	190840-9	2A	32		2C	40	233840-8	3	6
181130-6	6	18	190846-6	2A	32		2C	42	233842-4	9	12
181273-4	4	30C	190848-2	5	60		2C	44	233862-2	3	38
181298-1	3	38	190852-4	2C	32G		2C	46	233865-5	3	38
181320-3	2B	10	190862-3	6	46		2C	48	233871-3	3	40
181457-3	6	18	190909-2	2A	78		2C	50	233881-2	3	38C
181458-1	6	18		2A	80		2C	52		3	42
181538-0	2B	8		2A	82	191905-9	5	2	233888-7	3	38C
	2B	10	190953-0	8	8A		5	4		3	42
	2B	12	190957-1	6	46	191908-3	2A	32	233910-9	3	6
181542-2	4	26	190964-7	2A	126	191911-7	9	2	233949-7	3	34
181543-0	4	26		2A	200		9	4	233973-7	3	12
181584-4	6	18	190966-2	2A	126		9	6	235013-0	6	50
181585-1	6	18		2A	200		9	8	235511-3	4	20
181587-7	6	18	190967-0	2C	4	191936-4	4	30C	235517-0	4	20
181588-5	6	18		2C	10	191962-0	8	8C	235522-0	4	20
181670-1	2B	8	191024-9	2A	78		8	10	235527-9	4	20
	2B	10	191030-6	5	60	191967-9	6	8	235528-7	4	14
	2B	12	191031-4	2A	80	192034-7	2C	16	235529-5	4	26
181785-7	2B	4		2A	82		2C	20E	235530-3	4	26
	2B	6		4	14	192040-4	2C	36	235538-6	4	20
183295-5	6	10	191058-7	2A	70		2C	38		4	22
185506-3	9	10C		2A	76		2C	40	235539-4	4	20
190059-6	6	40		2A	84		2C	42		4	22
190071-1	3	42		2A	126		2C	50	235547-7	4	26
	8	6A		2A	200	192041-2	3	44	235557-6	4	20
190142-0	6	4	191063-7	2A	82		8	6A		4	22
190187-5	6	44	191074-4	2A	70		8	8C		4	24
190213-9	8	8A		2A	76		8	10	235561-8	4	20
190219-6	2A	60		2A	84		8	12		4	22
190254-3	2A	44		2A	88	192100-6	6	26		4	24
	2A	46		2A	102C	192203-8	2C	36	235568-3	4	24
	2A	74		4	14		2C	50	235569-1	4	26
190287-3	3	46	191117-1	4	16		2C	54	235570-9	4	26
190296-4	6	38		4	18	192204-6	2C	36	235576-6	4	24
190349-1	2C	6	191137-9	2D	2		2C	38	235577-4	4	24
	2C	12	191150-2	6	54		2C	40	235600-4	4	26
	2C	14	191175-9	3	44		2C	42	235602-0	4	20
190358-2	6	48	191198-1	2A	68		2C	46	235605-3	4	20
190364-0	2C	32G		2A	70	192206-1	6	10	235615-2	4	26
	2C	34	191228-6	2C	6	192226-9	6	10	235616-0	4	26
	2C	36		2C	12	192257-4	2C	36	235617-8	4	24
	2C	38	191391-2	8	6A	192287-1	3	46	235623-6	4	20
	2C	50		8	16		3	48	235625-1	4	20
	8	8C	191412-6	2A	30		8	4	235626-9	4	20
190373-1	8	12		2A	32		8	6A	235634-3	4	20
	8	14	191414-2	4	14		8	8A	235649-1	4	20
190388-9	8	8A	191466-2	2C	32G		8	8C	235664-0	4	20
190418-4	2A	86		2C	34		8	16		4	22
190463-0	6	30		2C	36	192290-5	8	16	235666-5	4	20
190537-1	2A	60		2C	38	192292-1	2C	16		4	22
	2A	124		2C	40		2C	20E	235670-7	4	20
	2A	198		2C	42		8	16		4	22
190573-6	6	26		2C	44	192318-4	3	42	235672-3	4	20
190577-7	3	18		2C	50	192325-9	6	32A		4	22
190611-4	4	26		2C	54	192326-7	4	12A	235674-9	4	20
190624-7	3	22		2C	56	192341-6	8	8C	235678-0	4	20
190633-8	2A	42	191487-8	4	30C		8	10		4	22
	2A	56C	191504-0	7	2	192461-2	8	4	235682-2	4	20
	2C	2	191527-1	2A	32	192477-8	6	26		4	22
	2C	10	191530-5	2A	2	192490-1	6	26	235689-7	4	20
	9	12		2A	4	192543-7	3	46		4	22
190665-0	8	8A	191583-4	2C	32G	192557-7	8	8A	235692-1	4	20

Sida / Page 5	Utgåva / Issue 1	Grupp / Group 10 b	Utgåva / Issue 1	Sida / Page 5

Nummerregister — Numerical register

Detalj nr / Part No	Grupp / Group	Sida / Page
235692-1	4	22
235710-1	4	24
235713-5	4	24
235716-8	4	14
235721-8	4	24
235724-2	4	24
235728-3	4	20
235729-1	4	14
235752-3	4	26
235808-3	4	24
235831-5	4	22
235904-0	4	20
236866-0	3	12
237012-0	2C	6
237013-8	2C	6
237014-6	2C	6
237043-5	2C	12
	2C	14
237058-3	2C	4
	2C	10
237059-1	2C	6
	2C	12
	2C	14
	2C	20C
237063-3	2C	20C
237064-1	2C	14
	2C	20C
237065-8	2C	14
	2C	20C
237066-6	2C	14
	2C	20C
237067-4	2C	14
	2C	20C
237081-5	2C	14
237084-9	2C	14
237094-8	2C	8
237105-2	2C	14
237106-0	2C	8
	2C	12
	2C	14
237109-4	2C	8
237131-8	2C	14
237142-5	2C	12
	2C	14
237143-3	2C	12
	2C	14
237152-4	2C	8
237188-8	2C	12
	2C	14
237189-6	2C	12
	2C	14
237268-8	2C	8
	2C	12C
237272-0	2C	8
	2C	10
	2C	12C
237273-8	2C	8
	2C	12C
237278-7	2C	6
	2C	12
237294-4	2C	6
	2C	12
237307-4	2C	12
237309-0	2C	6
	2C	12
237311-6	2C	6
	2C	12
237359-5	2C	8
	2C	12C
237360-3	2C	8
	2C	10
	2C	12C
237366-0	2C	6
237375-1	2C	6
237378-5	2C	6
237379-3	2C	6
237394-2	2C	6
237395-9	2C	8
	2C	10
	2C	12C

Detalj nr / Part No	Grupp / Group	Sida / Page
237422-1	2C	12
237427-0	2C	6
237467-6	2C	12
	2C	14
237491-6	2C	14
237498-1	2C	14
237504-6	2C	14
237506-1	2C	14
237507-9	2C	14
237510-3	2C	14
237527-7	2C	14
237528-5	2C	14
237529-3	2C	14
237539-2	2C	14
237540-0	2C	14
237567-3	2C	10
237569-9	2C	12
	2C	14
237575-6	2C	14
238026-9	3	30
238027-7	3	30
238037-6	3	12
238038-4	3	12
238040-0	3	30
238479-0	3	12
238580-5	3	18
238791-8	3	18
238792-6	3	18
238795-9	3	18
238796-7	3	18
238797-5	3	18
238798-3	3	18
238799-1	3	18
238810-6	3	38
238811-4	3	38
238813-0	3	24E
	3	32
238817-1	3	24E
	3	32
238822-1	3	24E
	3	32
238823-9	3	24E
	3	32
238859-3	3	6
	9	12
238869-2	3	18
238871-8	3	12
238889-0	3	34
239416-1	3	32
239479-9	3	36
239484-9	3	38C
	3	42
239539-0	3	36
239632-3	3	36
240149-5	3	6
	9	12
240190-9	9	12
240477-0	3	30
240516-5	9	2
	9	4
240517-3	9	6
	9	8
240541-3	3	12
240586-8	3	6
240587-6	3	8
240588-4	3	8
240590-0	3	8
240591-8	3	8
240604-9	3	30
240616-3	3	24E
	3	32
240620-5	3	24E
	3	32
240632-0	9	2
240937-3	2C	22
	2C	26
	2C	26C
240957-1	2C	24
	2C	28C
241077-7	2C	30

Detalj nr / Part No	Grupp / Group	Sida / Page
241077-7	2C	32
	2C	32C
241100-7	3	38
241125-4	3	38C
	3	42
241126-2	3	38C
	3	42
241127-0	3	38C
	3	42
241149-4	3	38
241155-1	3	36
241282-3	3	30
241292-2	3	24E
241294-8	3	24E
241295-5	3	32
241296-3	3	32
241300-3	3	32
241315-1	3	28
241374-8	4	30C
241397-9	9	12
241418-3	3	24E
	3	32
241479-5	2A	86
241546-1	2C	24
	2C	28C
241547-9	2C	24
	2C	30
241559-4	2C	24
	2C	28C
	2C	30
	2C	32C
241565-1	2C	30
	2C	32C
241567-7	2C	24
	2C	28C
	2C	30
	2C	32C
241568-5	2C	32C
241605-5	3	2
	3	4
241606-3	3	2
	3	4
241607-1	3	2
	3	4
241608-9	3	2
	3	4
241652-7	3	6
241655-0	3	6
241656-8	3	8
241657-6	3	8
241658-4	3	8
241659-2	3	6
241664-2	3	6
241671-7	3	6
241685-7	3	12
241850-7	3	2
	3	4
241890-3	2C	24
	2C	28C
	2C	30
	2C	32C
242135-2	3	12
242620-3	2A	76
242626-0	6	58
242645-0	2A	76
242646-8	2A	76
243089-0	3	30
243210-2	3	42
243305-0	3	30
243404-1	3	28
243655-8	3	6
243799-4	3	6
248053-1	6	52
252091-4	9	10A
262019-3	9	10A
265671-8	4	30E
270241-3	2A	132
	2A	134
270242-1	2A	132
	2A	134

Detalj nr / Part No	Grupp / Group	Sida / Page
270247-0	2A	132
	2A	134
270248-8	2A	132
	2A	134
270249-6	2A	132
	2A	134
270254-6	2A	132
	2A	134
270260-3	2A	128
270265-2	2A	128
270276-9	2A	128
270281-9	2A	128
270282-7	2A	128
270284-3	2A	128
270287-6	2A	128
270288-4	2A	128
270289-2	2A	128
270290-0	2A	128
270294-2	2A	128
270297-5	2A	128
270299-1	2A	128
270300-7	2A	128
270324-7	2A	128
270325-4	2A	128
270326-2	2A	128
270327-0	2A	128
270330-4	2A	128
270331-2	2A	128
270332-0	2A	128
270333-8	2A	128
270338-7	2A	128
270339-5	2A	128
270353-6	2A	98
270354-4	2A	98
270355-1	2A	98
270356-9	2A	98
270359-3	2A	98
270360-1	2A	98
270361-9	2A	98
270362-7	2A	98
270363-5	2A	98
270364-3	2A	98
270365-0	2A	98
270366-8	2A	98
270367-6	2A	98
270368-4	2A	98
270369-2	2A	98
270370-0	2A	98
270371-8	2A	100
	2A	102
	2A	108
	2A	110
	2A	130
	2A	132
270372-6	2A	100
	2A	102
	2A	108
	2A	110
	2A	130
	2A	132
270373-4	2A	100
	2A	102
	2A	108
	2A	110
	2A	130
	2A	132
270374-2	2A	100
	2A	102
	2A	108
	2A	110
	2A	130
	2A	132
270375-9	2A	102
	2A	108
	2A	110
	2A	130
	2A	134
270376-7	2A	100
	2A	102
	2A	108

Nummerregister / Numerical register

Detalj nr Part No	Grupp Group	Sida Page
270376-7	2A	110
	2A	130
	2A	134
270377-5	2A	100
	2A	102
	2A	108
	2A	110
	2A	130
	2A	132
270378-3	2A	100
	2A	102
	2A	108
	2A	110
	2A	130
	2A	132
270379-1	2A	100
	2A	102
	2A	108
	2A	110
	2A	130
	2A	132
270380-9	2A	100
	2A	102
	2A	108
	2A	110
	2A	130
	2A	132
270381-7	2A	100
	2A	102
	2A	108
	2A	110
	2A	130
	2A	134
270382-5	2A	100
	2A	102
	2A	108
	2A	110
	2A	130
	2A	134
270383-3	2A	100
	2A	108
	2A	110
	2A	130
	2A	132
270384-1	2A	100
	2A	108
	2A	110
	2A	130
	2A	132
270385-8	2A	100
	2A	108
	2A	110
	2A	130
	2A	132
270386-6	2A	100
	2A	108
	2A	110
	2A	130
	2A	134
270387-4	2A	100
	2A	108
	2A	110
	2A	130
	2A	132
270388-2	2A	100
	2A	108
	2A	110
	2A	130
	2A	134
270395-7	2A	100
	2A	102
	2A	108
	2A	110
	2A	130
	2A	132
270396-5	2A	100
	2A	102
	2A	108
	2A	110
	2A	130
270396-5	2A	132
270397-3	2A	100
	2A	102
	2A	108
	2A	110
	2A	130
	2A	132
270398-1	2A	100
	2A	102
	2A	108
	2A	110
	2A	130
	2A	132
270399-9	2A	100
	2A	102
	2A	108
	2A	110
	2A	130
	2A	134
270400-5	2A	100
	2A	102
	2A	108
	2A	110
	2A	130
	2A	134
270401-3	2A	104
	2A	106
270402-1	2A	104
	2A	106
270403-9	2A	104
	2A	106
270404-7	2A	104
	2A	106
270405-4	2A	104
	2A	106
270406-2	2A	104
	2A	106
270407-0	2A	104
	2A	106
270408-8	2A	104
	2A	106
270409-6	2A	104
	2A	106
270410-4	2A	104
	2A	106
270413-8	2A	104
	2A	106
270414-6	2A	104
	2A	106
270415-3	2A	104
	2A	106
270417-9	2A	104
	2A	106
270418-7	2A	104
	2A	106
270419-5	2A	104
270420-3	2A	104
270421-1	2A	104
270423-7	2A	104
270424-5	2A	104
270425-2	2A	100
	2A	102
	2A	110
	2A	132
270426-0	2A	98
270427-8	2A	98
270428-6	2A	98
270429-4	2A	98
270430-2	2A	98
270431-0	2A	98
270432-8	2A	102
270433-6	2A	102
270434-4	2A	102
270435-1	2A	102
270436-9	2A	102
270437-7	2A	102
270438-5	2A	106
270439-3	2A	106
270440-1	2A	106
270441-9	2A	106
270442-7	2A	106
270443-5	2A	106
270444-3	2A	100
	2A	102
	2A	110
	2A	132
270445-0	2A	100
	2A	102
	2A	110
	2A	132
270446-8	2A	100
	2A	102
	2A	110
	2A	132
270447-6	2A	100
	2A	102
	2A	110
	2A	134
270448-4	2A	100
	2A	102
	2A	110
	2A	134
270449-2	2A	106
270450-0	2A	106
270451-8	2A	106
270452-6	2A	106
271000-2	2A	176
271001-0	2A	178
271002-8	2A	178
271003-6	2A	116
	2A	180
271004-4	2A	116
	2A	180
271005-1	2A	190
271011-9	2A	190
271012-7	2A	190
271013-5	2A	190
271014-3	2A	190
271015-0	2A	190
271016-8	2A	190
271023-4	2A	190
271029-1	2A	176
	2A	190
271030-9	2A	176
	2A	190
271031-7	2A	176
	2A	192
271035-8	2A	182
271036-6	2A	182
271037-4	2A	118
	2A	184
271038-2	2A	118
	2A	184
271039-0	2A	118
	2A	120
	2A	122
	2A	184
	2A	192
	2A	194
271040-8	2A	118
	2A	120
	2A	122
	2A	184
	2A	192
	2A	194
271041-6	2A	118
	2A	120
	2A	186
271042-4	2A	118
	2A	120
	2A	186
271043-2	2A	120
	2A	122
	2A	188
	2A	190
	2A	194
	2A	196
271044-0	2A	120
	2A	122
	2A	188
271044-0	2A	190
	2A	194
	2A	196
271045-7	2A	102
	2A	108
	2A	152
	2A	164
271046-5	2A	102
	2A	108
	2A	152
	2A	164
271047-3	2A	102
	2A	108
	2A	152
	2A	164
271048-1	2A	102
	2A	108
	2A	152
	2A	166
271049-9	2A	102
	2A	108
	2A	154
	2A	166
271050-7	2A	102
	2A	108
	2A	154
	2A	166
271051-5	2A	116
	2A	180
271052-3	2A	116
	2A	180
271053-1	2A	116
	2A	180
271054-9	2A	116
	2A	182
271055-6	2A	116
	2A	182
271056-4	2A	116
	2A	182
271057-2	2A	120
271058-0	2A	120
271059-8	2A	120
271060-6	2A	120
271063-0	2A	116
271064-8	2A	116
271065-5	2A	116
271066-3	2A	116
271067-1	2A	116
271068-9	2A	116
271200-8	2A	94
	2A	136
	2A	138
271201-6	2A	136
	2A	138
271202-4	2A	94
	2A	140
	2A	142
271203-2	2A	94
	2A	140
	2A	142
271204-0	2A	94
	2A	142
271205-7	2A	94
	2A	142
271206-5	2A	146
271207-3	2A	146
271208-1	2A	98
	2A	148
271209-9	2A	98
	2A	148
271212-3	2A	104
	2A	106
	2A	158
	2A	160
271213-1	2A	104
	2A	106
	2A	158
	2A	160
271214-9	2A	94
	2A	96

Sida / Page 7	Utgåva / Issue 1	Grupp / Group 10 b	Utgåva / Issue 1	Sida / Page 7

Nummerregister — Numerical register

Detalj nr / Part No	Grupp / Group	Sida / Page	Detalj nr / Part No	Grupp / Group	Sida / Page	Detalj nr / Part No	Grupp / Group	Sida / Page	Detalj nr / Part No	Grupp / Group	Sida / Page
271214-9	2A	142	272548-9	5	12	273053-9	3	22	273166-9	6	64
271215-6	2A	94	272549-7	5	12	273054-7	3	22	273168-5	8	6E
	2A	96	272550-5	5	12	273059-6	2A	124	273169-3	4	10
	2A	142	272551-3	5	12		2A	202	273170-1	4	32A
271216-4	2A	94	272552-1	5	12	273060-4	2A	124	273171-9	5	16
	2A	96	272553-9	5	50		2A	202	273172-7	5	16
	2A	140	272554-7	5	10	273064-6	2B	2	273173-5	2C	58
	2A	144	272555-4	5	10	273068-7	2C	42	273174-3	8	24
271217-2	2A	96	272557-0	5	10	273069-5	2C	54	273178-4	2C	22
	2A	144	272558-8	5	10	273071-1	5	22		2C	26
271218-0	2A	96	272559-6	5	10	273072-9	5	24	273179-2	2C	28
	2A	144	272560-4	5	40	273073-7	7	10		2C	32
271219-8	2A	96	272561-2	5	40	273074-5	4	30C	273180-0	2C	18
	2A	144	272562-0	5	40	273075-2	4	30C	273181-8	5	46
271500-1	6	50	272563-8	5	40	273076-0	5	32	273182-6	2C	16
271501-9	6	58	272564-6	5	14	273077-8	5	38		2C	20E
271502-7	4	14	272565-3	5	14	273078-6	5	38	273183-4	2C	16
271503-5	4	14	272566-1	5	4	273079-4	5	50		2C	20E
271504-3	6	46	272567-9	5	4	273081-0	4	30A	273184-2	2C	30
271505-0	6	60	272568-7	5	4	273082-8	4	30A		2C	32C
271506-8	6	62	272569-5	5	4	273084-4	4	32A	273185-9	2C	42
271507-6	6	62	272571-1	5	20	273085-1	8	4	273187-5	5	56
271509-2	6	52	272572-9	5	56	273086-9	6	38	273188-3	2B	18
271510-0	6	56	272573-7	5	56	273087-7	6	64		2B	24
271511-8	6	44	272574-5	5	52	273090-1	5	18	273189-1	2B	18
271512-6	6	54	272575-2	5	58	273092-7	5	46		2B	24
271516-7	6	42	272576-0	5	52	273094-3	3	44	273190-9	2B	18
271517-5	6	42	272577-8	5	58	273095-0	3	44		2B	24
271518-3	6	44	272579-4	5	50	273096-8	3	38C	273191-7	2B	18
271519-1	6	56	272580-2	5	44		3	42		2B	24
271520-9	6	60	272581-0	5	42	273102-4	2C	56	273193-3	2B	20
271521-7	6	48	272583-6	5	54	273103-2	2C	56		2B	26
272000-1	2A	18	272584-4	5	14	273104-0	5	18	273194-1	2B	20
272001-9	2A	18	272585-1	5	14	273109-9	2C	48		2B	26
272002-7	2A	18	272586-9	5	48		2C	52	273197-4	4	30G
272003-5	2A	18	272587-7	5	48	273110-7	2C	16	273198-2	4	30G
	2A	26C	273000-0	9	2	273111-5	4	24	273200-6	5	60
272004-3	2A	18	273001-8	9	4	273112-3	5	60	273201-4	8	6E
	2A	26C	273002-6	9	8	273113-1	3	42	273202-2	4	30A
272006-8	2A	20	273003-4	9	6	273114-9	5	24	273205-5	9	10C
272007-6	2A	20	273004-2	6	2	273115-6	4	32A	273208-9	6	2
272008-4	2A	20	273006-7	2B	2	273116-4	4	32A	273209-7	6	4
272009-2	2A	20	273010-9	6	20	273117-2	5	34	273210-5	3	38E
272010-0	2A	20	273014-1	5	44	273118-0	4	8	273211-3	8	6C
272011-8	2A	20	273015-8	2B	2	273119-8	4	10	273213-9	8	6A
272012-6	2A	18	273016-6	6	24	273121-4	4	22	273214-7	6	68
272043-1	3	36	273017-4	8	6A	273122-2	4	24	273215-4	4	8
272504-2	5	50	273018-2	2C	46	273123-0	4	24	273216-2	4	32A
272506-7	5	22	273019-0	5	26	273124-8	4	22	273222-0	4	20
272508-3	5	24	273020-8	5	30	273125-5	5	34	273224-6	4	32C
272509-1	5	50	273021-6	5	26	273126-3	4	34	273226-1	5	32
272510-9	5	50	273022-4	5	26	273127-1	4	34	273228-7	4	28
272511-7	5	52	273023-2	5	26	273128-9	4	34	273230-3	4	36
272512-5	5	52	273024-0	5	26	273133-9	4	26	273232-9	8	20
272513-3	5	52	273030-7	6	2	273134-7	4	26	273233-7	8	22
272514-1	5	38	273036-4	4	30C	273135-4	4	26	273234-5	5	38
272515-8	5	12	273037-2	4	30C	273136-2	3	48	273236-0	2B	20
272516-6	5	12	273038-0	6	4	273137-0	8	8A		2B	26
272517-4	5	52	273040-6	3	34	273138-8	8	8C	273237-8	2B	20
272519-0	5	54	273041-4	2A	96	273139-6	4	34		2B	26
272520-8	5	20		3	34	273140-4	4	34	273238-6	6	24
272521-6	5	18	273042-2	2A	96	273143-8	6	4	273239-4	6	24
272522-4	5	14		3	34	273144-6	8	10	273240-2	4	36
272523-2	5	14	273043-0	2A	96	273145-3	8	16	273241-0	4	36
272524-0	5	62	273044-8	2A	96	273146-1	8	16	273242-8	3	46
272525-7	5	62		3	36	273147-9	8	20	273243-6	3	48
272526-5	5	62	273045-5	3	36	273148-7	8	22	273248-5	4	10
272527-3	5	24	273046-3	2A	96	273149-5	8	22	273249-3	3	10
272536-4	5	54		3	38	273150-3	8	16		3	10C
272537-2	5	54	273047-1	2A	96	273151-1	4	26	273250-1	3	10
272538-0	5	18		3	40	273152-9	4	28		3	10C
272539-8	5	20	273048-9	2A	96	273153-7	6	24	273251-9	4	34
272540-6	5	46		3	40	273155-2	5	20	273254-3	4	12C
272541-4	5	56	273049-7	2A	96		5	54	273256-8	6	66
272542-2	5	14		3	18	273160-2	6	18	273257-6	6	66
272543-0	5	42	273050-5	2A	96	273161-0	6	18	273258-4	6	66
272544-8	5	42		3	18	273163-6	2B	16	273259-2	6	66
272545-5	5	6	273051-3	3	18		2B	22	273260-0	6	66
272546-3	5	12	273052-1	2A	96	273164-4	2B	16	273261-8	6	66
272547-1	5	6		3	22		2B	22	273262-6	6	66

Sida / Page 8	Utgåva / Issue 1	Grupp / Group 10 b	Utgåva / Issue 1	Sida / Page 8
		Nummerregister / Numerical register		

Detalj nr / Part No	Grupp / Group	Sida / Page
273263-4	6	66
273264-2	4	32E
273265-9	4	32E
273266-7	4	32C
273272-5	2C	12C
	8	20
273273-3	3	42
273275-8	5	30
273277-4	2B	16
273278-2	4	12C
273279-0	2B	20
273281-6	2D	2
273284-0	6	18
273285-7	6	18
273290-7	2C	52
273292-3	2C	32
273293-1	2B	16
273301-2	2C	52
273302-0	2C	52
273305-3	3	28
273308-7	2C	58
273309-5	2A	124
273310-3	2B	16
273311-1	2B	16
273317-8	2C	44
273318-6	2C	54
273323-6	2C	40
273324-4	2C	46
273325-1	2D	2
273326-9	2D	2
273327-7	2D	2
273342-6	2B	16
273365-7	3	10
273395-4	2C	12C
273500-9	3	12
273501-7	3	22
273502-5	3	22
273503-3	3	24
273504-1	3	16
273505-8	3	16
273506-6	3	16
273507-4	3	16
273508-2	3	16
273509-0	3	16
273510-8	2A	20
	3	16
273511-6	2A	20
273512-4	3	14
273513-2	3	24
273514-0	3	24
273515-7	3	24
273516-5	3	30
273517-3	3	38
273519-9	3	24
273520-7	3	48
	3	52
273521-5	3	6
273526-4	3	26
273527-2	3	12
273529-8	3	30
273531-4	3	24
273532-2	3	24
273533-0	3	24
273534-8	3	26
273538-9	3	20
273539-7	3	20
275001-6	2A	8
	2A	14
275003-2	2A	6
275006-5	2A	8
275007-3	2A	8
275009-9	2A	2
275010-7	2A	2
275011-5	2A	6
275012-3	2A	2
275014-9	2A	10
275015-6	2A	8
	2A	14
275019-8	2A	6
275021-4	2A	2
275024-8	2A	4
275029-7	2A	12
275030-5	2A	4
275031-3	2A	4
275032-1	2A	6
275033-9	2A	10
275034-7	2A	12
275035-4	2A	10
275036-2	2A	12
275037-0	2A	4
275038-8	2A	12
275039-6	2A	8
275040-4	2A	8
275041-2	2A	14C
275042-0	2A	12
	2A	14C
275043-8	2A	8
275121-2	2A	16
275122-0	2A	16
275123-8	2A	16
275124-6	2A	16
275134-5	2A	16
275135-2	2A	16
275136-0	2A	16
275137-8	2A	16
275147-7	2A	16
275148-5	2A	16
275149-3	2A	16
275171-7	2A	20
275172-5	2A	20
275173-3	2A	20
275174-1	2A	20
275189-9	2A	16
275190-7	2A	18
275191-5	2A	18
275192-3	2A	18
275193-1	2A	18
275194-9	2A	18
275195-6	2A	18
275196-4	2A	18
275197-2	2A	18
275198-0	2A	20
275268-1	2A	22
275277-2	2A	22
275278-0	2A	22
275279-8	2A	22
275280-6	2A	22
275281-4	2A	22
275282-2	2A	22
275283-0	2A	22
275284-8	2A	22
275285-5	2A	22
275287-1	2A	24
275288-9	2A	24
275289-7	2A	24
275290-5	2A	24
275291-3	2A	24
275294-7	2A	26C
275295-4	2A	26C
275296-2	2A	2
	2A	22
275297-0	2A	20
	2A	24
275298-8	2A	2
	2A	4
	2A	26
275299-6	2A	6
	2A	26
275300-2	2A	8
	2A	10
	2A	14
	2A	26
275301-0	2A	4
	2A	26
275303-6	2A	26
275304-4	2A	12
	2A	26
275305-1	2A	4
	2A	26
275306-9	2A	18
275306-9	2A	24
275307-7	2A	18
	2A	24
275308-5	2A	8
	2A	26
275309-3	2A	12
	2A	14C
	2A	26
275310-1	2A	24
275311-9	2A	24
275312-7	2A	8
	2A	26
275314-3	2A	18
	2A	24
275401-8	2A	52
275402-6	2A	54
275404-2	2A	42
	2A	56C
275411-7	2A	36
275414-1	2A	56
275415-8	4	16
275416-6	4	18
275417-4	4	16
275418-2	2C	4
275419-0	2C	4
275420-8	2C	6
275431-5	2A	54
275433-1	2A	56
275439-8	2A	52
275440-6	6	48
275442-2	2A	42
	2A	56C
275443-0	2A	64
275449-7	2A	56
275450-5	2A	56
275451-3	2A	56
275458-8	2A	34
275459-6	2A	34
275460-4	2A	14
275461-2	2A	14
275462-0	2A	14
275473-7	2A	58
275480-2	2A	54
275488-5	4	16
275489-3	2C	12
275490-1	2A	52
275491-9	2A	58
275492-7	2A	60
275493-5	2A	60
275494-3	2A	62
275495-0	2A	64
275496-8	2A	90
275497-6	2A	48
275498-4	2A	42
275499-2	2A	44
275500-7	2A	66
275501-5	2A	68
275502-3	2A	48
275503-1	2A	44
275504-9	2A	44
275506-6	2A	72
275506-4	2A	74
275507-2	2A	50
275508-0	2A	50
275509-8	2A	50
275510-6	2A	92
275511-4	2A	92
275512-2	2A	56
275513-0	2A	46
275514-8	2A	44
275515-5	2A	46
275516-3	2A	78
275517-1	2A	80
275518-9	2A	82
275519-7	2A	42
	2A	56C
275520-5	2A	66
275521-3	2A	48
275522-1	2A	92
275523-9	2A	44
275524-7	2A	70
275525-4	2A	50
275526-2	2A	92
275527-0	2A	44
275528-8	2A	76
275529-6	2A	92
275530-4	2A	46
275531-2	2A	84
275532-0	2A	92
275533-8	2A	46
275534-6	2A	86
275535-3	2A	36
275536-1	2A	38
	2A	54C
275537-9	2A	40
275538-7	2A	62
275539-5	2A	54
275540-3	2B	14
275541-1	2B	14
275547-8	2A	34
275548-6	2A	52
275549-4	2A	58
275550-2	2A	14
275551-0	2A	52
275552-8	2A	54
275553-6	2A	38
	2A	54C
275554-4	2A	46
275555-1	2A	88
	2A	102C
275556-9	2A	92
	2C	32E
275559-3	2A	36
275560-1	2A	36
	2A	38
	2A	54C
275561-9	2A	54
275562-7	2A	40
275563-5	2A	40
275564-3	2B	14
275600-5	2B	8
	2B	12
275601-3	2B	6
275604-7	2B	6
275605-4	2B	4
275606-2	2B	10
275607-0	2B	8
275608-8	2B	10
275610-4	2B	4
275613-8	2B	12
275614-6	2B	6
275659-1	3	2
275660-9	3	2
275661-7	3	2
275662-5	3	4
275663-3	3	2
275701-1	2A	28
275702-9	2A	32
275704-5	2A	28
	2A	30
275800-1	5	2
275806-8	5	2
275814-2	5	2
275819-1	5	4
275820-9	5	2
275824-1	5	8
	5	16
275825-8	5	8
	5	16
275826-6	5	8
	5	16
275827-4	5	10
	5	16
275835-7	5	6
275836-5	5	8
275837-3	5	8
275846-4	5	2
275847-2	5	2
275848-0	5	2
275849-8	5	2

Sida / Page 9	Utgåva / Issue 1	Grupp / Group 10 b	Utgåva / Issue 1	Sida / Page 9

Nummerregister — Numerical register

Detalj nr / Part No	Grupp / Group	Sida / Page
275856-3	5	10
275857-1	5	10
275858-9	5	2
275861-3	5	2
275862-1	5	2
275863-9	5	2
275869-6	5	4
275872-0	5	4
275873-8	5	6
275874-6	5	8
275875-3	5	6
275878-7	5	14
275879-5	5	10
275880-3	5	6
275881-1	5	6
275888-6	5	10
275894-4	5	4
275895-1	5	4
275897-7	5	8
275904-1	4	4
275905-8	4	2
275907-4	4	2
275908-2	4	2
275909-0	4	4
275911-6	4	4
275912-4	4	6
275913-2	4	4
275918-1	4	4
275919-9	4	2
275920-7	4	6
275921-5	4	2
275923-1	4	6
275926-4	4	6
275927-2	4	6
275951-2	6	30
275952-0	6	30
275953-8	6	32A
275954-6	6	32A
275955-3	6	32A
275957-9	6	32C
275958-7	6	32C
275961-1	6	36C
275962-9	6	36C
276007-2	6	12
276008-0	6	16
276010-6	6	8
276011-4	6	14
276012-2	6	10
276013-0	6	8
276014-8	6	10
276217-7	2C	12
276223-5	2C	2
276224-3	2C	2
276234-2	2C	26
276235-9	9	12
276261-5	2C	22
	2C	26C
276271-4	3	24C
276272-2	9	12
276274-8	2A	124
	2A	198
276276-3	2A	124
	2A	198
276277-1	2A	126
	2A	200
276278-9	2C	14
276279-7	2C	20
276280-5	2C	28
276281-3	2C	4
276285-4	2C	20
276286-2	2C	10
276287-0	2C	24
276288-8	2C	30
276289-6	2C	6
276290-4	2C	8
276291-2	2C	6
276292-0	2C	8
276294-6	2A	124
	2A	198
276295-3	2C	6
276296-1	2C	24
	2C	28C
276297-9	2C	12
276298-7	2C	8
	2C	12C
276299-5	2C	8
	2C	12C
276300-1	2C	8
	2C	12C
276301-9	2C	10
	2C	12C
276302-7	2C	14
276303-5	2C	2
276305-0	2C	2
276351-4	2C	10
276354-8	5	60
276357-1	4	18
276375-3	8	4
276376-1	8	2C
276377-9	8	4
276392-8	4	18
276394-4	3	52
276404-1	2C	14
	2C	20C
276405-8	5	32
276406-6	5	22
276407-4	5	30
276409-0	8	4
276417-3	6	36A
276418-1	6	36A
276419-9	6	36C
276420-7	8	12
276421-5	8	14
276422-3	8	14
276423-1	2C	32G
	2C	34
276424-9	2C	54
276425-6	2C	38
276426-4	2C	38
276427-2	2C	50
276428-0	2C	56
276436-3	9	10A
276438-9	6	22
276440-5	6	20
276441-3	6	22
276442-1	6	20
276443-9	6	22
276448-8	5	8
276450-4	6	20
276451-2	4	10
276461-1	5	32
276463-7	8	6A
276465-2	8	8C
276466-0	8	8C
276467-8	8	10
276468-6	2C	36
276469-4	2C	54
276470-2	2C	38
276472-8	5	48
276473-6	3	44
276474-4	3	44
276475-1	3	46
276479-3	6	20
276480-1	6	20
276484-3	5	36
276488-4	9	10A
276489-2	5	22
276492-6	5	32
276494-2	2C	36
276496-7	7	6
276497-5	8	10
276498-3	2C	40
276499-1	2C	50
276500-6	2C	56
276501-4	4	20
276502-2	4	14
276503-0	4	24
276504-8	4	26
276505-5	4	22
276506-3	4	22
276507-1	4	20
276508-9	4	24
276509-7	2B	12
276512-1	2C	34
	2C	46C
276513-9	4	8
276518-8	8	12
276519-6	8	12
276521-2	6	26
276526-1	3	46
276527-9	3	46
276528-7	3	46
276529-5	3	46
276542-8	5	40
276543-6	5	40
276546-9	4	8
276547-7	6	4
276552-7	6	22
276553-5	6	20
276556-8	5	38
276557-6	5	44
276558-4	5	44
276571-7	4	10
276572-5	4	10
276573-3	5	26
276574-1	5	30
276583-2	7	8
276584-0	7	4
276585-7	7	6
276586-5	7	6
276589-9	4	32E
276590-7	5	34
276591-5	5	34
276592-3	5	36
276593-1	5	34
276594-9	5	36
276595-6	5	36
276596-4	5	36
276605-3	8	4
276607-9	8	2A
276608-7	8	2A
276609-5	8	2A
276611-1	8	2A
276650-9	2A	116
	2A	176
276651-7	2A	176
276652-5	2A	176
276653-3	2A	176
276654-1	2A	116
	2A	176
	2A	178
276655-8	2A	116
	2A	176
	2A	178
276656-6	2A	116
	2A	176
	2A	178
276657-4	2A	116
	2A	178
276658-2	2A	116
	2A	178
276659-0	2A	116
	2A	178
276660-8	2A	116
	2A	178
276661-6	2A	116
	2A	178
276665-7	2A	116
	2A	180
276666-5	2A	118
	2A	182
276667-3	2A	118
	2A	182
276668-1	2A	118
	2A	182
276669-9	2A	118
	2A	182
276670-7	2A	118
	2A	182
276671-5	2A	118
276671-5	2A	182
276672-3	2A	118
	2A	184
276673-1	2A	118
	2A	184
276674-9	2A	118
	2A	120
	2A	122
	2A	184
	2A	192
	2A	194
276675-6	2A	118
	2A	120
	2A	122
	2A	184
	2A	192
	2A	194
276676-4	2A	118
	2A	120
	2A	122
	2A	184
	2A	192
	2A	194
276677-2	2A	118
	2A	120
	2A	122
	2A	184
	2A	192
	2A	194
276678-0	2A	118
	2A	120
	2A	186
276679-8	2A	118
	2A	120
	2A	186
276680-6	2A	118
	2A	120
	2A	186
276681-4	2A	118
	2A	120
	2A	186
276682-2	2A	120
	2A	122
	2A	186
	2A	188
	2A	192
	2A	194
276683-0	2A	120
	2A	122
	2A	186
	2A	188
	2A	192
	2A	194
276684-8	2A	120
	2A	122
	2A	186
	2A	188
	2A	192
	2A	194
276685-5	2A	120
	2A	122
	2A	186
	2A	188
	2A	192
	2A	194
276686-3	2A	94
	2A	136
	2A	138
276687-1	2A	94
	2A	136
	2A	138
276688-9	2A	94
	2A	136
	2A	138
276689-7	2A	94
	2A	136
	2A	138
276690-5	2A	94
	2A	136
	2A	138

Sida / Page 10	Utgåva / Issue 1	Grupp / Group 10 b	Utgåva / Issue 1	Sida / Page 10

Nummerregister — Numerical register

Detalj nr / Part No	Grupp / Group	Sida / Page
276691-3	2A	94
	2A	136
	2A	138
276692-1	2A	94
	2A	136
	2A	138
276693-9	2A	136
	2A	138
276694-7	2A	140
	2A	142
276695-4	2A	140
	2A	142
276696-2	2A	140
	2A	142
276697-0	2A	140
	2A	142
276698-8	2A	94
	2A	140
276701-0	2A	94
	2A	140
276702-8	2A	96
	2A	144
276703-6	2A	96
	2A	144
276704-4	2A	96
	2A	144
276705-1	2A	96
	2A	144
276706-9	2A	98
	2A	146
276707-7	2A	98
	2A	146
276708-5	2A	98
	2A	146
276709-3	2A	98
	2A	146
276710-1	2A	100
	2A	108
	2A	150
	2A	162
276711-9	2A	100
	2A	108
	2A	150
	2A	162
276712-7	2A	100
	2A	108
	2A	150
	2A	162
276713-5	2A	100
	2A	108
	2A	150
	2A	164
276722-6	2A	104
	2A	106
	2A	156
	2A	158
276723-4	2A	104
	2A	106
	2A	156
	2A	158
276724-2	2A	104
	2A	106
	2A	156
	2A	158
276725-9	2A	104
	2A	106
	2A	156
	2A	160
276726-7	2A	104
	2A	156
276727-5	2A	104
	2A	156
276728-3	2A	104
	2A	156
276729-1	2A	104
	2A	156
276730-9	2A	110
	2A	168
276731-7	2A	110
	2A	168
276732-5	2A	110
	2A	168
276733-3	2A	110
	2A	168
276734-1	2A	110
	2A	168
276735-8	2A	110
	2A	168
276739-0	2A	112
	2A	170
	2A	172
276740-8	2A	112
	2A	170
	2A	172
276741-6	2A	112
	2A	172
276742-4	2A	112
	2A	172
276749-9	2A	168
276750-7	2A	168
276751-5	2A	112
	2A	168
276752-3	2A	112
	2A	168
276753-1	2A	112
	2A	168
276754-9	2A	112
	2A	170
276755-6	2A	112
	2A	170
276756-4	2A	112
	2A	170
276757-2	2A	112
	2A	170
276758-0	2A	112
	2A	172
276759-8	2A	112
	2A	172
276760-6	2A	112
	2A	172
276761-4	2A	112
	2A	172
276762-2	2A	148
276763-0	2A	148
276764-8	2A	148
276765-5	2A	148
276766-3	2A	148
276767-1	2A	148
276768-9	2A	154
276769-7	2A	154
276770-5	2A	154
276771-3	2A	154
276772-1	2A	154
276773-9	2A	156
276774-7	2A	160
276775-4	2A	160
276776-2	2A	160
276777-0	2A	160
276778-8	2A	162
276779-6	2A	162
276780-4	2A	112
	2A	170
276781-2	2A	112
	2A	114
	2A	170
	2A	174
276782-0	2A	112
	2A	114
	2A	170
	2A	174
276783-8	2A	112
	2A	114
	2A	170
	2A	174
276784-6	2A	112
	2A	114
	2A	170
	2A	174
276791-1	2A	114
276792-9	2A	114
276793-7	2A	114
276795-2	2A	96
276796-0	2A	96
276797-8	2A	96
276798-6	2A	96
277436-8	9	10A
277584-9	6	68
281045-5	8	18
281478-8	4	34
281499-4	6	68
300921-4	4	32C
301610-2	4	14
301714-2	2A	72
	2A	90
303378-4	2A	80
	2A	82
304495-5	9	6
305319-6	4	14
305320-4	4	14
305321-2	4	14
305322-0	4	14
305323-8	4	14
305324-6	4	14
305366-7	4	14
306110-8	2A	58
306884-8	4	32A
306887-1	4	32A
306924-2	4	32C
308032-2	6	12
	6	16
308033-0	6	12
	6	16
308406-8	4	12C
308407-6	5	42
	5	44
308410-0	5	42
	5	44
308417-5	5	42
308418-3	5	42
308423-3	5	42
308426-6	5	42
	5	44
308435-7	5	44
308439-9	5	44
308440-7	5	44
308441-5	5	44
308442-3	5	44
308450-6	5	42
308451-4	5	44
308452-2	5	42
308453-0	5	44
308455-5	5	42
	5	44
308457-1	5	42
	5	44
308464-7	5	44
308584-2	5	42
308849-9	5	42
309920-7	4	14
310240-7	7	4
	7	8
310241-5	7	4
310242-3	7	4
310389-2	4	14
311059-0	7	6
311329-7	6	32A
	6	34
312057-3	3	48
312060-7	3	48
312067-2	3	48
312505-1	4	14
313418-6	6	16
313423-6	6	16
313427-7	6	34
313428-5	6	34
313429-3	6	34
313430-1	6	34
313432-7	6	34
313535-7	6	34
313975-5	4	14
313977-1	4	14
316418-3	4	14
316419-1	4	14
316420-9	4	14
316421-7	4	14
316422-5	4	14
316448-0	4	14
316462-1	7	6
316500-8	4	14
316925-7	4	14
316942-2	6	32A
317022-2	3	48
317194-9	7	6
317238-4	2A	54
318109-6	2A	56
	2A	92
	2C	22
	2C	26
	2C	26C
318335-7	6	64
318336-5	6	64
318337-3	6	64
318351-4	6	58
318352-2	6	58
318353-0	6	58
318356-3	6	58
318778-8	6	36A
318779-6	6	36A
319222-6	3	48
319351-3	7	2
321172-9	3	48
321454-1	3	48
321457-4	3	48
321458-2	3	48
322110-8	5	44
322530-7	2A	56
322937-4	6	60
	6	62
322977-0	2A	56
323141-2	9	10A
323203-0	6	46
323233-7	6	46
323330-1	6	46
323331-9	6	46
323334-3	6	46
323343-4	6	46
	6	60
	6	62
323349-1	6	46
323352-5	6	46
323353-3	6	46
323373-1	6	46
323375-6	6	46
323377-2	6	46
323382-2	6	46
323393-9	6	46
323394-7	6	46
	6	60
323430-9	6	46
323456-4	6	46
323472-1	6	60
	6	62
323473-9	6	60
	6	62
323476-2	6	60
	6	62
323480-4	6	60
	6	62
323484-6	6	60
	6	62
323487-9	6	60
	6	62
323489-5	6	60
	6	62
323497-8	6	60
	6	62
323500-9	6	60
	6	62
323502-5	6	60
324117-1	5	40

Sida / Page 11	Utgåva / Issue 1	Grupp / Group 10 b	Utgåva / Issue 1	Sida / Page 11

Nummerregister — Numerical register

Detalj nr / Part No	Grupp / Group	Sida / Page
324355-7	5	40
324427-4	4	30C
324494-4	9	4
	9	8
324685-7	6	44
325342-4	9	10A
325661-7	7	10
326465-2	5	52
326584-0	4	30E
326596-4	4	30E
326599-8	4	30E
326834-9	5	40
326835-6	5	40
326839-8	5	40
326870-3	4	30C
	4	30E
326930-5	7	8
326931-3	7	8
327762-1	4	30C
327979-1	4	30C
328375-1	6	62
328376-9	6	62
328381-9	6	60
	6	62
328382-7	6	60
	6	62
328459-3	7	8
328886-7	5	10
328980-8	4	30C
329023-6	7	4
329024-4	7	4
329638-1	4	30C
329639-9	4	30E
330373-2	4	30C
330557-0	9	10A
330699-0	9	10A
331402-8	2C	22
	2C	26
	2C	26C
331634-6	3	48
331637-9	3	48
331670-0	6	10
331671-8	6	10
331683-3	3	48
331756-7	4	4
331876-3	5	40
331877-1	5	40
331878-9	5	40
331879-7	5	40
332294-8	5	42
334376-1	4	30G
334422-3	4	30G
334438-9	6	58
334439-7	6	58
334449-6	6	58
334634-3	3	48
335251-5	6	16
335328-1	9	2
	9	6
335362-0	2B	12
335538-5	2C	28
335868-6	4	32A
335908-0	6	14
335909-8	6	14
337291-9	6	14
337292-7	6	14
337293-5	6	14
337295-0	6	14
337784-3	2A	42
	2A	56C
	2A	64
338151-4	6	62
338338-7	6	48
338339-5	6	48
338341-1	6	46
	6	48
338362-7	6	44
	6	48
338363-5	6	44
	6	48
338365-0	6	48
338366-8	6	48
338369-2	6	48
338384-1	6	48
338385-8	6	48
338389-0	6	48
338391-6	6	48
338408-8	6	48
338413-8	6	48
338433-6	6	60
338587-9	2C	28
338707-3	4	8
338709-9	4	8
338710-7	4	8
338713-1	4	8
338715-6	4	8
338716-4	4	8
338985-5	4	10
338987-1	4	10
338988-9	4	10
338989-7	4	10
339794-0	5	52
339840-1	4	14
341050-3	6	44
341150-1	6	48
341194-9	4	30E
341398-6	6	56
341399-4	6	56
341400-0	6	56
341401-8	6	56
341402-6	6	56
341488-5	4	8
341558-5	5	18
341560-1	5	18
341573-4	5	18
341579-1	5	18
342479-3	6	30
342480-1	6	30
342481-9	6	30
342482-7	6	30
342485-0	6	32A
342486-8	6	32A
343077-4	6	52
	6	54
343083-2	6	52
	6	54
343085-7	6	52
	6	54
343089-9	5	20
	6	52
	6	54
	6	56
343090-7	6	52
	6	54
	6	56
343093-1	5	20
	6	52
	6	54
	6	56
343102-0	6	52
	6	54
	6	56
343103-8	6	52
	6	54
	6	56
343104-6	6	52
	6	54
343108-7	6	52
	6	54
	6	56
343114-5	6	52
	6	54
	6	56
343115-2	6	52
	6	54
343116-0	6	52
343117-8	6	52
343120-2	6	52
343121-0	6	52
343128-5	6	52
343128-5	6	54
343135-0	6	52
	6	54
343137-6	6	52
	6	54
343138-4	6	52
	6	54
343838-9	4	30C
343920-5	6	60
	6	62
344066-6	4	8
344067-4	4	8
344072-4	4	10
344074-0	4	10
344093-0	6	50
344098-9	6	50
344231-6	5	40
344893-3	6	32A
345610-0	9	2
	9	4
	9	6
	9	8
345664-7	6	60
345666-2	6	60
345668-8	6	60
345736-3	4	30E
345751-2	9	2
	9	6
345769-4	4	30C
345770-2	9	2
345845-2	9	2
345846-0	9	2
345937-7	4	30C
346025-0	9	6
346097-9	2A	92
346160-5	4	30C
	6	10
346381-7	6	44
346383-3	6	44
346385-8	6	44
346394-0	6	44
346395-7	6	44
346403-9	6	44
346404-7	6	44
346407-0	6	44
346435-1	6	44
346437-7	6	44
346438-5	6	44
346444-3	6	44
346454-2	6	44
346455-9	6	44
	6	48
346491-4	9	6
346606-7	6	10
347096-0	2A	92
347107-5	6	36C
347108-3	6	36C
347109-1	6	36C
347110-9	6	36C
347113-3	6	36C
347114-1	6	36C
347348-5	4	30C
348044-9	6	54
	6	56
348045-6	6	54
	6	56
348046-4	6	54
	6	56
348047-2	6	54
	6	56
348051-4	6	52
	6	54
348052-2	6	52
	6	54
348053-0	6	52
	6	54
348112-4	9	2
348789-9	6	8
348790-7	6	8
348791-5	6	14
348792-3	6	14
348793-1	6	10
348794-9	6	10
348795-6	6	8
348796-4	6	8
349765-8	6	32A
349766-6	6	32A
349767-4	6	32A
349769-0	6	32A
349770-8	6	32A
349780-7	5	18
350166-5	6	44
350167-3	6	44
350168-1	6	44
350169-9	6	44
350170-7	6	44
350171-5	6	44
350769-6	6	32C
350770-4	6	32C
350771-2	6	32C
350772-0	6	32C
350919-7	6	10
352198-6	5	52
352200-0	5	52
352202-6	5	52
352749-6	3	26
352752-0	3	26
353730-5	4	30C
353811-3	6	48
354149-7	7	10
354200-8	6	56
354211-5	6	56
354459-0	3	44
356033-1	7	10
356323-6	6	36C
362281-8	4	30C
	4	30E
363008-4	5	14
363009-2	5	14
363010-0	5	14
363011-8	5	14
363012-6	5	14
363013-4	5	14
363014-2	5	14
363015-9	5	14
363058-9	4	8
364405-1	4	10
364430-9	5	52
365345-8	6	10
366851-4	5	14
366852-2	5	14
366859-7	5	14
366860-5	5	14
373012-4	6	2
380192-5	4	16
	4	18
380211-3	4	18
380248-5	4	28
380332-7	4	16
380381-4	4	16
	4	18
380446-5	4	18
380670-0	4	26
380671-8	4	26
380696-5	4	26
380727-8	4	26
380768-2	4	26
380769-0	4	26
380800-3	4	16
	4	18
381107-2	4	16
	4	18
382078-4	4	30A
382079-2	4	30A
382081-8	4	30A
382357-2	4	30A
382404-2	4	30C
382405-9	4	30C
382411-7	4	30E
382927-2	2D	2

Sida / Page 12	Utgåva / Issue 1	Grupp / Group 10 b	Utgåva / Issue 1	Sida / Page 12

Nummerregister — Numerical register

Detalj nr / Part No	Grupp / Group	Sida / Page
384362-0	4	32E
384363-8	4	32E
384364-6	4	32E
384796-9	4	30G
400830-6	2A	78
	2A	80
	2A	126
	2A	200
401293-6	2A	14
401474-2	2A	52
402096-2	2A	32
402108-5	2A	66
	2A	72
	2A	90
402136-6	2A	78
	2A	80
	2A	82
402159-8	2A	48
402160-6	2A	8
	2A	10
	2A	12
	2A	14
402163-0	2A	32
402185-3	2A	56
402457-6	5	48
402458-4	5	48
402459-2	5	48
402460-0	5	48
402467-5	2A	32
402573-0	2B	14
402648-0	5	48
403011-0	2A	16
403017-7	2A	60
403052-4	2A	60
403074-8	2A	60
403075-5	2A	60
	2A	124
	2A	198
403087-0	2A	34
403090-4	2A	60
403105-0	2A	60
	2B	4
403109-2	2A	202
403161-3	2A	34
	2B	16
	2B	22
403163-9	2A	60
403299-1	2A	60
403454-2	2A	52
403455-9	2A	52
403456-7	2C	32G
403546-5	2A	52
	2A	54
	2C	34
	2C	36
	2C	38
	2C	40
	2C	42
	2C	50
	9	12
403598-6	2A	34
403750-3	2C	6
403793-3	2A	34
	2A	60
403796-6	2C	6
403797-4	2A	34
403798-2	2A	34
	2C	4
403808-9	2A	34
403832-9	2A	52
403833-7	2A	52
403876-6	2A	16
403877-4	3	24C
	3	28
403878-2	3	24C
	3	28
403879-0	3	24C
	3	28
403880-8	3	24C
	3	28
403882-4	2A	34
	2C	4
	2C	6
	2C	10
403887-3	2A	60
403919-4	2C	6
404059-8	2A	72
	2A	74
	2A	90
	2B	8
	2B	12
404093-7	3	48
404205-7	2A	72
	2A	90
404401-2	2A	72
	2A	90
404470-7	2A	72
	2A	80
	2A	90
404504-3	2A	72
	2A	74
	2A	90
	2B	8
	2B	12
404558-9	2B	8
	2B	12
404576-1	2A	42
	2A	44
	2A	48
405357-5	2A	34
406201-4	2A	46
406202-2	2A	46
407019-9	2B	4
	2B	6
407020-7	2A	58
	2A	66
	2A	68
	2B	4
	2B	6
407024-9	2A	58
407025-6	2A	58
407034-8	2A	34
407082-7	2A	58
407089-2	2A	34
407090-0	2A	58
	2A	66
	2A	68
407100-7	2A	2
407106-4	2A	58
407108-0	2A	58
407143-7	2A	52
407165-0	2A	52
407224-5	2A	34
	2A	44
	2A	46
	2A	48
407248-4	2B	4
407281-5	2A	58
410039-2	2A	80
	2A	82
411065-6	2A	2
411129-0	2A	66
	2A	68
411132-4	2A	66
	2A	68
411134-0	2A	66
	2A	68
411166-2	2A	42
	2A	44
411168-8	2A	66
	2A	68
	2B	6
411202-5	2A	66
	2A	68
411207-4	2A	66
	2A	68
411208-2	2A	66
	2A	68
411266-0	2A	66
411267-8	2A	66
411300-7	2A	28
411301-5	2A	28
	2A	30
411405-4	2A	44
411446-8	2A	66
	2A	68
411517-6	2A	54
411559-8	2B	6
411571-3	2A	54
	2A	92
	2C	20
	2C	22
	2C	26
	2C	32E
411572-1	2A	54
	2A	92
	2C	20
411573-9	2A	54
	2A	92
	2C	20
411581-2	2A	42
	2A	44
411582-0	2A	54
411585-3	2A	48
411586-1	2A	48
411589-5	2A	48
411592-9	2A	48
411596-0	2A	2
	2A	4
411603-4	2A	48
411605-9	2A	48
411608-3	2B	16
411615-8	2A	54
	2A	92
411627-3	2A	68
411632-3	2B	16
411642-2	2B	6
411671-1	2A	68
411688-5	2C	20
411710-7	2A	92
411732-1	2A	2
	2A	4
411775-0	2C	20
411776-8	2C	20
411777-6	2C	20
411785-9	2C	20
411786-7	2C	20
411790-9	2C	20
411793-3	2C	20
411794-1	2C	20
411799-0	2C	20
411809-7	2C	20
	2C	22
	2C	26
412008-5	2A	42
	2A	44
	2A	46
	2A	48
412010-1	2A	48
412038-2	2A	66
	2A	68
	2A	70
	2A	72
	2A	74
	2A	76
	2A	78
	2A	80
	2A	82
	2A	84
	2A	86
	2A	88
	2A	102C
412126-5	2A	72
	2A	74
412127-3	2A	72
	2A	74
412442-6	2A	126
	2A	200
412461-6	2A	54
	2A	56
412461-6	2A	90
	2A	92
	2C	32E
412742-9	2A	74
412775-9	2B	8
	2B	12
412799-9	2A	66
	2A	68
	2A	74
	2A	82
	2A	86
412803-9	2A	74
412834-4	2A	74
412851-8	2A	74
412885-6	2A	74
412892-2	2A	48
	2A	56
412922-7	2A	48
	2A	54
	2A	56
412932-6	2A	56
412962-3	2A	44
	2A	48
412965-6	2A	48
413008-4	2A	48
413012-6	2A	48
413541-4	2C	16
413577-8	2A	78
	2A	80
	2A	82
413611-5	2A	78
413619-8	2A	70
	2A	76
	2A	84
	2A	86
	2A	88
	2A	102C
413677-6	2A	78
414013-3	2A	78
414063-8	2A	78
414100-8	2A	78
	2A	80
414101-6	2A	78
	2A	80
	2A	82
414143-8	2A	78
	2A	80
	2A	82
414146-1	2A	78
	2A	80
	2A	82
414147-9	2A	78
414149-5	2A	78
414177-6	2A	78
414178-4	2A	78
414179-2	2A	78
	2B	10
414196-6	2A	78
414201-4	2A	78
414202-2	2A	78
414203-0	2A	78
414204-8	2A	78
	2A	126
	2A	200
414205-5	2A	78
	2A	80
	2A	126
	2A	200
414211-3	2A	78
	2A	126
	2A	200
414236-0	2A	80
414251-9	2A	80
	2A	82
	2B	10
414252-7	2A	80
	2A	82
414257-6	2A	80
	2A	82
414259-2	2A	80

Sida / Page 13	Utgåva / Issue 1	Grupp / Group 10 b	Utgåva / Issue 1	Sida / Page 13

Nummerregister — Numerical register

Detalj nr / Part No	Grupp / Group	Sida / Page
414259-2	2A	82
	2B	10
414260-0	2A	80
	2A	82
414264-2	2A	80
414277-4	2A	80
	2A	82
414628-8	2A	32
414669-2	2A	56
	2A	92
414807-8	2A	8
	2A	10
	2A	14
414850-8	2A	46
414851-6	2A	46
414905-0	2A	72
	2A	80
	2A	90
414920-9	2D	2
414937-3	2A	30
	2A	32
414961-3	2A	78
	2A	80
	2A	82
414972-0	2A	74
	2A	82
414987-8	2A	92
414997-7	2A	56
415058-7	2B	4
415270-8	2A	42
	2A	56C
	2A	64
	2B	4
415282-3	2A	64
415293-0	2A	198
415303-7	2A	64
	2A	124
	2A	198
415343-3	2A	64
415353-2	2B	4
415363-1	2B	4
415365-6	2A	54
415366-4	2A	54
415367-2	2A	54
415369-8	2A	64
	2C	2
415372-2	2A	64
415373-0	2A	64
415374-8	2A	64
415378-9	2A	64
415382-1	2A	42
	2A	56C
415383-9	2A	42
	2A	56C
415398-7	2A	42
	2A	56C
415424-1	2A	36
	2A	42
	2A	56C
	9	12
415434-0	2A	42
	2A	56C
415461-3	3	4
415462-1	3	4
415463-9	3	4
415464-7	3	4
415465-4	3	4
415466-2	3	4
416033-9	2A	44
	2A	46
	2A	70
	2A	76
	2A	84
	2A	86
	2A	88
	2A	102C
416079-2	2C	22
	2C	26
	2C	26C
	2C	32
416080-0	2C	22
	2C	26C
416084-2	2C	22
	2C	26
	2C	26C
416089-1	2C	22
	2C	26
	2C	26C
416096-6	2C	22
	2C	32
416098-2	2C	22
	2C	26C
416099-0	2C	22
	2C	26C
416100-6	2C	22
	2C	26C
416102-2	2C	22
	2C	26
	2C	26C
416104-8	2C	22
	2C	26
	2C	26C
417078-3	2A	126
	2A	200
417135-1	2A	44
	2A	46
417166-6	2D	2
417169-0	2D	2
417184-9	2A	126
	2A	200
417209-4	2A	126
	2A	200
417246-6	9	10A
417247-4	2A	126
	2A	200
417270-6	2A	44
	2A	46
	2A	54
	2A	56
417278-9	2A	44
	2A	46
417333-2	2A	80
	2A	82
	2A	84
417335-7	2A	126
	2A	200
417360-5	2A	56
417367-0	2A	48
	2A	56
417378-7	2A	92
	2C	28
	2C	32
417381-1	2A	92
	2C	28
	2C	32
417382-9	2A	92
	2C	28
	2C	32
417450-4	2A	48
	2A	50
417451-2	2A	50
417466-0	2A	12
417470-2	2A	48
	2A	50
417525-3	2C	28
417634-3	2A	82
	2B	10
417666-5	2A	126
	2A	200
417725-9	2C	28
417726-7	2C	28
417727-5	2C	20
	2C	28
	2C	32
417731-7	2C	28
417732-5	2C	28
417733-3	2C	28
417734-1	2C	28
417735-8	2C	28
417736-6	2C	28
417741-6	2C	28
417745-7	2C	28
417748-1	2C	28
417749-9	2C	28
417757-2	2B	10
417801-8	2A	50
417807-5	2A	48
	2A	50
417810-9	2A	50
417818-2	2C	26
417819-0	2C	26
418053-5	2A	34
	2C	6
418083-2	2A	60
418214-3	2A	62
418243-2	2A	18
	2A	20
418257-2	2A	62
418262-2	2A	62
418265-5	2A	62
418272-1	2A	62
	2A	124
	2A	198
418289-5	2A	28
418326-5	2A	62
	2B	14
	9	10C
418333-1	2A	62
	2B	14
418360-4	2A	62
418361-2	2A	36
	2A	38
	2A	40
	2A	54C
	2B	16
	2B	22
	9	12
418411-5	2A	62
	2A	86
	2B	14
418412-3	2A	62
418445-3	2A	62
418515-3	2A	36
418549-2	2A	36
	2C	4
	2C	8
	2C	10
	9	12
418621-9	2A	62
418622-7	2A	62
	2A	124
	2A	198
418623-5	2A	28
418624-3	2A	28
	2A	124
	2A	198
418655-7	2A	36
	2A	38
	2A	54C
	2B	14
418656-5	2A	36
	2B	14
418657-3	2A	36
	2A	38
	2A	54C
	2B	14
418658-1	2A	36
	2B	14
418678-9	2A	54C
418718-3	6	10
	6	14
418754-8	2A	36
	2A	38
	2A	40
	2A	54C
	2C	8
	2C	10
	2C	12C
	9	12
418870-2	2A	52
418870-2	2A	54
	9	12
418948-6	2C	10
	9	12
418990-8	2A	36
	9	12
419001-3	2C	6
	2C	8
	2C	10
	2C	12C
419002-1	2C	6
	2C	8
419003-9	2C	6
	2C	8
419004-7	2C	6
	2C	8
419096-3	2C	26C
419310-8	2A	38
	2A	54C
419329-8	2A	18
	2A	26C
419333-0	2B	2
419427-0	2C	4
	9	12
419501-2	3	14
419505-3	3	14
419508-7	3	14
419509-5	3	14
419511-1	3	14
419514-5	3	14
419515-2	3	16
419564-0	2A	36
	2A	38
	2A	54C
419568-1	2A	36
	2A	38
	2A	54C
419678-8	2A	36
	2A	38
	2A	54C
419685-3	2C	20E
419687-9	2C	20E
419702-6	2A	36
	2A	38
	2A	40
	2A	54C
419704-2	2C	18
419706-7	3	2
419712-5	2C	18
419763-8	2A	38
	2A	54C
419764-6	2A	54
419784-4	2A	36
	2A	38
	2A	40
	2A	54C
419785-1	2A	36
	2A	38
	2A	40
	2A	54C
419805-7	2A	62
419831-3	2A	62
419864-4	2C	16
	2C	20E
419865-1	2C	16
	2C	20E
419867-7	2C	16
419871-9	2C	16
	2C	20E
419872-7	2C	16
	2C	20E
419888-3	2A	36
419894-1	2A	36
	2A	38
	2A	40
	2A	54C
420025-9	2A	70
420061-4	2A	70
420066-3	2A	44

Detalj nr Part No	Grupp Group	Sida Page
420071-3	2A	56
420160-4	2A	44
	2A	70
	2A	76
420162-0	2A	70
	2A	76
	2B	8
420166-1	2A	70
	2A	76
420167-9	2A	70
	2A	76
420169-5	2A	70
	2B	8
420171-1	2A	70
	2A	76
	2B	8
420213-1	2A	70
420222-2	2A	48
	2A	50
420243-8	2A	92
420258-6	2A	4
420313-9	2C	20
420400-4	2B	16
420409-5	2A	56
420423-6	2A	92
	2C	22
	2C	26
	2C	32E
420429-3	2A	92
	2C	32E
420469-9	2C	22
	2C	26
420475-6	2A	92
	2C	22
	2C	26
	2C	32E
421025-8	2A	76
421033-2	2A	8
421057-1	2A	70
	2A	76
421061-3	2A	76
421066-2	2A	44
421071-2	2A	56
421076-1	2A	28
	2A	30
421121-5	2A	70
	2A	76
421131-4	2A	70
	2A	76
421145-4	2A	70
	2A	76
	2A	84
	2A	86
	2A	88
	2A	102C
421147-0	2A	70
	2A	76
421148-8	2B	8
421158-7	2A	70
	2A	76
	2A	84
	2A	88
	2A	102C
421160-3	2A	44
421167-8	2A	28
	2A	30
421174-4	2B	4
	2B	6
	2B	8
	2B	10
	2B	12
	2B	14
421187-6	2A	76
	2A	84
	2A	88
	2A	102C
	6	60
421215-5	2A	76
	2B	8
421305-4	2A	56
421306-2	2B	8
	2B	10
	2B	12
421324-5	2A	92
421403-7	2A	56
421415-1	2A	28
	2A	30
421454-0	2A	28
	2A	30
421458-1	2A	76
422025-7	2A	84
422074-5	2A	56
422075-2	2A	92
422121-4	2A	102C
422130-5	2A	70
	2A	76
	2A	84
	2A	86
	2A	88
	2A	102C
422145-3	2A	84
	2A	88
	2A	102C
422146-1	2A	84
	2A	88
	2A	102C
422148-7	2B	10
422159-4	2A	84
	2A	86
	2A	88
	2A	102C
422171-9	2A	84
	2B	10
422174-3	2A	56
	2A	58
422182-6	2A	46
	2A	84
	2A	86
	2A	88
	2A	102C
422183-4	2A	102C
422189-1	2A	76
	2A	84
	2A	86
	2A	88
422344-2	2A	12
422360-8	2C	28
422409-3	2A	84
	2A	88
	2A	102C
422413-5	2A	48
	2A	50
	2A	52
422414-3	2A	48
	2A	50
	2A	52
422415-0	2A	52
422551-2	2A	84
	2A	88
	2A	102C
422581-9	2A	84
	2A	88
	2A	102C
422626-2	2A	84
	2A	88
	2A	102C
422668-4	2C	28
	2C	32
423053-8	2A	84
	2A	86
	2A	88
	2A	102C
423054-6	2A	84
423123-9	2A	70
	2A	76
	2A	84
	2A	86
	2A	88
	2A	102C
423124-7	2A	12
423124-7	2A	14C
423127-0	2A	84
	2B	10
423129-6	2A	84
	2B	10
423138-7	2A	84
	2B	10
423139-5	2A	46
423145-2	2A	46
423146-0	2A	46
423148-6	2B	12
423174-2	2A	58
423178-3	2A	14C
423179-1	2A	14C
423281-5	2A	46
423282-3	2A	46
423323-5	2A	58
423326-8	2A	52
423336-7	2A	58
	2A	92
423342-5	2A	12
	2A	14C
423351-6	2A	88
	2A	102C
	2B	12
423352-4	2A	88
	2A	102C
	2B	12
423365-6	2A	88
	2A	102C
423420-9	2A	88
	2A	102C
424059-4	2A	86
424127-9	2A	86
424152-7	2A	86
424155-0	2A	86
424170-9	2A	86
424171-7	2A	86
424207-9	2A	58
424228-5	2A	58
424273-1	2A	86
424276-4	2A	86
424305-1	2A	92
424333-3	2A	86
424334-1	2A	84
	2A	86
	2A	88
	2A	102C
424342-4	2A	44
	2A	70
	2A	76
	2A	84
	2A	86
	2A	88
	2A	102C
424345-7	2A	84
	2A	86
	2A	88
	2B	10
424346-5	2A	58
	2A	84
	2A	86
430017-4	2A	62
	2B	14
430018-2	2A	40
	2B	14
430020-8	2A	62
	2B	14
430039-8	2A	40
430107-3	2A	40
430118-0	2A	62
430132-1	2A	62
	2A	124
	2A	198
430133-9	2A	62
	2A	124
	2A	198
430134-7	2A	62
430172-7	2A	40
	2B	14
430213-9	2A	40
433359-7	2A	56C
460104-3	2C	16
	2C	20E
460331-2	2C	16
	2C	20E
460332-0	2A	36
	2A	38
	2A	54C
460443-5	2A	36
460491-4	9	10C
460492-2	9	10C
460508-5	9	10C
460552-3	2A	36
460817-0	2C	52
460994-7	2C	52
460996-2	2C	52
461055-6	2A	40
461056-4	2A	40
461086-1	2A	62
461092-9	2A	54
461113-3	2A	62
461174-5	2A	40
461385-7	3	2
461411-1	2C	52
462625-5	2A	62
462739-4	2A	28
463096-8	2A	20
465024-8	2C	22
	2C	26
	2C	28
	2C	32
465056-0	2A	70
466050-2	2A	28
	2A	30
466078-3	2A	76
	2B	8
466091-6	2A	76
	2B	8
466194-8	2A	76
466271-4	2A	92
467052-7	2A	28
	2A	30
467055-0	2A	28
	2A	30
467177-2	2A	88
467409-9	2A	84
	2A	86
	2A	88
468116-9	2A	88
468210-0	2A	88
468238-1	3	28
468243-1	2A	58
	2A	92
	3	28
468257-1	3	28
468258-9	3	28
469015-2	2B	12
469119-2	2A	86
475048-5	2B	16
480014-0	4	2
480016-5	4	2
480195-7	2A	64
	2A	66
	2C	16
480607-1	3	12
480651-9	3	18
480652-7	3	20
480653-5	3	20
480654-3	3	20
480655-0	3	20
480657-6	3	20
480810-1	3	30
480862-2	3	34
480910-9	3	30
480911-7	3	34
482203-7	2B	4
482204-5	2B	4
482205-2	2B	4
482226-8	2B	4

Sida / Page 15	Utgåva / Issue 1	Grupp / Group 10 b	Utgåva / Issue 1	Sida / Page 15

Nummerregister — Numerical register

Detalj nr / Part No	Grupp / Group	Sida / Page
482226-8	2B	6
482227-6	2B	4
	2B	6
482228-4	2B	4
	2B	6
482229-2	2B	4
	2B	6
482232-6	2B	4
	2B	6
483007-1	2A	64
483012-1	2A	42
	2A	56C
	2A	64
483015-4	2A	42
	2A	56C
	2A	64
483017-0	2A	64
483019-6	2A	64
483020-4	2A	64
483028-7	2A	64
483031-1	2A	42
	2A	56C
	2A	64
483034-5	2A	42
	2A	56C
	2A	64
483038-6	2A	42
	2A	56C
	2A	64
483041-0	2A	42
	2A	56C
	2A	64
483066-7	2A	64
483067-5	2A	64
483070-9	2A	64
483089-9	2A	20
483091-5	2A	24
483093-1	2A	24
483095-6	2A	24
483097-2	2A	20
483098-0	2A	20
483120-2	2A	42
	2A	56C
	2A	64
483149-1	2A	64
483156-6	2A	64
483158-2	2A	42
	2A	56C
	2A	64
483160-8	2A	42
	2A	56C
	2A	64
483183-0	2A	64
	2B	4
483309-1	2A	66
483311-7	2A	66
483313-3	2A	66
483315-8	2A	42
	2A	56C
483330-7	2A	42
	2A	56C
483331-5	2A	42
	2A	56C
483333-1	2A	42
	2A	56C
483350-5	2A	96
483351-3	2A	96
483352-1	2A	96
483353-9	2A	96
483354-7	2A	118
483355-4	2A	118
483356-2	2A	118
483357-0	2A	118
483359-6	2A	42
483369-5	2A	42
	2A	56C
483373-7	2A	42
	2A	56C
483374-5	2A	42
	2A	56C

Detalj nr / Part No	Grupp / Group	Sida / Page
483375-2	2A	42
	2A	56C
483386-9	2A	66
483391-9	2A	66
483392-7	2A	66
483394-3	2A	66
483401-6	2A	66
	2B	4
483406-5	2A	66
483510-4	2A	42
	2A	56C
483890-0	2A	56C
484035-1	2B	6
484045-0	2A	42
631288-8	7	10
631289-6	7	10
631572-5	7	6
631893-5	5	26
633359-5	5	32
	5	36
633361-1	5	36
634279-4	9	4
	9	6
	9	8
637613-1	5	50
637629-7	5	50
652801-2	2C	54
653131-3	6	2
653168-5	4	36
653449-9	5	60
653460-6	4	36
653461-4	4	36
653466-3	5	60
653572-8	8	14
653636-1	2C	38
653730-2	8	16
654049-6	6	24
654442-3	9	2
	9	4
	9	6
	9	8
654447-2	3	52
654483-7	3	46
	3	48
654541-2	9	2
	9	4
	9	6
	9	8
654765-7	2C	38
654980-2	5	60
655362-2	3	46
655363-0	3	46
655947-0	3	46
655983-5	4	12A
655984-3	4	12A
655985-0	4	12A
655993-4	4	12A
655995-9	4	12A
655996-7	4	12A
656182-3	9	4
	9	8
656307-6	2C	50
	2C	56
656357-1	4	8
	5	32
656359-7	4	8
	5	32
656456-1	4	10
	5	22
	5	24
	5	26
	5	30
656460-3	4	10
656461-1	4	10
656480-1	4	8
656485-0	4	8
656486-8	4	8
656505-5	4	12A
	4	16
	4	18

Detalj nr / Part No	Grupp / Group	Sida / Page
656531-1	4	16
	4	18
656548-5	4	16
	4	18
656551-9	4	18
656577-4	8	8C
656695-4	2C	10
656704-4	6	38
656707-7	6	38
656708-5	6	38
656709-3	6	38
656727-5	5	60
656729-1	6	26
656758-0	5	60
656786-1	5	60
656801-8	5	60
656823-2	4	12A
656982-6	5	60
657271-3	2C	38
657287-9	2C	38
657288-7	2C	38
657784-5	2C	32G
	2C	34
657785-2	8	4
657796-9	8	4
657974-2	8	4
657975-9	8	4
658011-2	2C	38
658013-8	2C	38
658191-2	9	2
	9	4
	9	6
	9	8
658201-9	2C	38
	2C	42
	2C	44
	2C	54
658220-9	8	2C
658221-7	8	2C
658271-2	3	44
658322-3	5	60
658326-4	5	60
658327-2	5	60
658332-2	5	60
658399-1	3	44
658441-1	3	44
658653-1	2C	32G
	2C	34
	2C	36
	2C	42
	2C	44
	2C	54
658783-6	8	2C
658784-4	8	4
658785-1	8	4
658786-9	8	2C
	8	4
658787-7	8	4
658788-5	8	2C
	8	4
658789-3	8	4
659210-9	3	52
659225-7	6	38
659376-8	3	44
659377-6	3	44
659378-4	3	44
659534-2	3	52
659547-4	2A	34
659663-9	5	16
659664-7	5	16
659672-0	5	16
659686-0	5	26
659687-8	5	26
659765-2	7	2
659919-5	2C	32G
	2C	34
659921-1	2C	32G
	2C	34
	2C	36
659922-9	2C	32G

Detalj nr / Part No	Grupp / Group	Sida / Page
659922-9	2C	34
	2C	36
660045-6	4	12A
660094-4	2A	202
660245-2	3	52
660246-0	3	52
660247-8	3	52
660651-1	5	60
660998-6	8	4
660999-4	8	4
661004-2	8	4
661203-0	8	4
661437-4	3	52
661438-2	3	52
661979-5	4	12A
661987-8	8	8C
662054-6	5	60
662115-5	9	2
	9	4
	9	6
	9	8
662505-7	5	16
662506-5	5	16
662507-3	5	16
662516-4	5	30
662517-2	5	26
	5	30
662750-9	5	38
662753-3	5	38
662760-8	5	38
662762-4	5	38
662765-7	5	38
662767-3	5	38
662770-7	5	38
662772-3	5	38
662778-0	5	38
662785-5	4	2
662797-0	4	36
662899-4	5	38
662988-5	5	60
663456-2	2C	40
663481-0	6	20
663497-6	2B	2
663606-2	6	26
663625-2	6	26
663634-4	4	10
	5	30
663709-4	6	26
663794-6	2C	42
663899-3	8	2C
663939-7	2C	36
663972-8	4	36
664815-8	5	22
664816-6	5	22
	5	24
664819-0	5	22
664820-8	5	22
665331-5	4	30C
666125-0	5	38
666126-8	5	38
666133-4	2C	38
	2C	50
	2C	56
666146-6	5	32
666147-4	5	32
666148-2	5	32
666149-0	5	32
666151-6	5	32
666152-4	5	32
666155-7	5	32
666156-5	5	32
666208-4	2C	50
	2C	56
666402-3	6	26
666407-2	2C	38
	2C	40
	2C	46
	2C	48
	2C	52
666419-7	5	60

Reparationssatser
Repair kits

Reservdelskatalog
Parts catalogue

VOLVO

Sida / Page 16	Utgåva / Issue 1	Grupp / Group 10 b	Utgåva / Issue 1	Sida / Page 16

Nummerregister — Numerical register

Detalj nr / Part No	Grupp / Group	Sida / Page
667499-8	6	20
667500-3	6	20
667503-7	2C	40
	2C	56
667595-3	5	22
667612-6	3	46
667674-6	3	46
667675-3	3	46
668386-6	4	10
668391-6	4	10
668434-4	6	22
668435-1	6	20
668518-4	2C	50
668642-2	8	2A
669255-2	6	26
669276-8	2C	36
669316-2	2C	42
	2C	44
	2C	54
669365-9	2C	40
	2C	56
669637-1	8	10
669638-9	8	10
669741-1	5	60
669916-9	5	16
669949-0	4	8
669950-8	4	8
669959-9	5	32
670129-6	6	20
670385-4	6	4
670391-2	9	10A
670392-0	9	10A
670614-7	3	46
670836-6	8	4
670876-2	5	60
670896-0	9	10A
671210-3	5	30
671260-8	3	42
671366-3	8	8C
671367-1	8	8C
671368-9	8	10
671739-1	3	42
671822-5	2A	54
	2C	40
	2C	42
	2C	44
	2C	46
	2C	48
	2C	50
	2C	52
	9	12
671840-7	2B	2
671842-3	2C	18
672029-6	2C	42
672068-4	2A	32
672196-3	2C	40
672330-8	2C	42
	2C	54
672333-2	3	46
672480-1	8	16
672481-9	8	16
672803-4	6	2
673034-5	4	10
673035-2	4	10
673263-0	8	16
673284-6	8	16
673336-4	2B	2
673392-7	5	26
673580-7	3	28
673640-9	8	16
673648-2	2C	18
673734-0	5	30
673879-3	6	42
673884-3	6	42
	6	44
673981-7	2C	18
673989-0	2B	2
675084-8	6	2
675085-5	6	2
	6	4

Detalj nr / Part No	Grupp / Group	Sida / Page
675209-1	6	20
675247-1	6	20
	6	24
675274-5	6	20
	6	24
675455-0	6	18
675874-2	6	24
675948-4	5	60
676018-5	2C	46
676109-2	3	42
676111-8	3	42
676184-5	2C	46
	2C	48
	2C	52
676558-0	2B	2
677057-2	6	20
	6	24
677384-0	8	6A
677385-7	8	6A
677386-5	8	6A
677387-3	8	6A
677607-4	2C	18
	9	12
678141-3	5	22
	5	24
678143-9	5	22
	5	24
678144-7	5	22
	5	24
678248-6	6	38
678249-4	6	38
	6	62
678407-8	5	38
678440-9	5	38
678441-7	5	38
678444-1	5	38
678446-6	8	10
678626-3	5	32
678633-9	5	32
678634-7	5	32
678635-4	5	32
678636-2	5	32
678655-2	2C	46
678657-8	6	38
679063-8	3	42
679064-6	3	42
679065-3	3	42
679066-1	3	42
679069-5	3	42
679113-1	2C	48
	2C	52
679116-4	2C	48
	2C	52
679168-5	8	18
679273-3	3	42
679294-9	8	18
679380-6	8	16
679429-1	2C	46
679437-4	2C	46
679472-1	5	60
679558-7	2C	18
679622-1	2C	18
679658-5	2C	18
679754-2	8	10
680086-6	8	16
680310-0	5	60
680315-9	5	60
680316-7	5	60
680317-5	5	60
680531-1	5	24
680532-9	5	24
680743-2	2C	18
680906-5	5	34
680950-3	6	68
681318-2	2C	46
681346-3	6	42
	6	44
681348-9	6	42
681350-5	6	42
	6	44

Detalj nr / Part No	Grupp / Group	Sida / Page
681367-9	6	42
681368-7	6	42
681378-6	6	42
681380-2	6	42
681383-6	6	42
681388-5	6	42
	6	44
681394-3	6	42
	6	44
681395-0	6	42
	6	44
681396-8	6	42
	6	44
681397-6	6	42
681404-0	6	42
681406-5	6	42
681407-3	6	42
681446-1	8	2A
681529-4	8	10
681806-6	6	68
681852-0	2C	18
682040-1	8	8C
682341-3	6	4
682462-7	2C	44
682463-5	2C	44
	2C	54
682666-3	8	24
683303-2	6	2
	6	4
683492-3	3	42
683718-1	2C	16
	2C	20E
684042-5	2C	18
684590-3	2C	46
684591-1	2C	46
684834-5	6	68
684838-6	6	68
684858-4	3	42
685920-1	3	38E
	8	6C
686229-6	5	22
686236-1	5	24
686290-8	3	38E
686291-6	3	38E
686336-9	5	60
686397-1	6	2
686398-9	6	4
686410-2	8	6C
686411-0	3	38E
686653-7	5	60
686654-5	5	60
686783-2	2C	40
686849-1	9	10C
687100-8	9	10C
687102-4	9	10C
687136-2	2B	26
687138-8	9	10C
687263-4	8	6A
687283-2	8	6A
687494-5	5	38
688088-4	2A	54
	2C	52
688987-7	2C	52
700153-0	2A	28
	2A	30
820338-2	2C	12
820355-6	2C	12
820356-4	2C	6
	2C	12
820359-8	2C	12
820360-6	2C	12
821712-7	3	26
827562-0	3	18
827566-1	3	26
870670-7	9	10C
907022-8	2A	30
	2A	32
907023-6	2A	30
	2A	32
907132-5	2A	58

Detalj nr / Part No	Grupp / Group	Sida / Page
907132-5	2A	66
	2A	68
	2A	70
	2A	72
	2A	74
	2A	76
	2A	78
	2A	80
	2A	82
	2A	84
	2A	88
	2A	90
907133-3	2A	68
	2A	72
	2A	74
	2A	90
907174-7	2C	14
907176-2	2B	14
907183-8	2C	22
	2C	26C
907196-0	2B	10
907198-6	2B	4
907200-0	2B	4
	2B	6
	2B	10
	2B	14
907805-6	2C	10
907824-7	2C	10
	4	30C
	5	60
907825-4	6	26
907834-6	6	28
907849-4	5	48
	5	60
	6	4
	6	6
	6	18
	6	26
	6	30
	6	34
907851-0	6	14
907855-1	6	32A
	6	36A
907861-9	6	32A
	6	34
	6	40
	6	52
	6	54
	7	8
907864-3	6	8
	6	36A
	6	36C
	6	38
907875-9	6	14
	6	52
	6	54
907881-7	6	10
	6	30
	6	32A
	6	36A
907892-4	6	10
909872-4	5	48
910112-2	2B	6
910115-5	3	24C
	5	48
913125-1	4	30C
914167-2	6	8
	6	10
	6	14
	6	30
	6	32A
	6	36C
	7	4
	7	6
914169-8	6	4
	6	16
	6	28
	6	32A
	6	36A
914170-6	6	10

Sida / Page 17	Utgåva / Issue 1	Grupp / Group 10 b	Utgåva / Issue 1	Sida / Page 17

Nummerregister — Numerical register

Detalj nr / Part No	Grupp / Group	Sida / Page
914170-6	6	26
	6	32A
	6	36A
	6	36C
	7	4
	7	6
	7	8
914448-6	2A	32
914449-4	2A	28
	2A	30
914450-2	2A	28
	2A	30
914456-9	2A	28
	2A	30
	2A	32
914459-3	2A	28
	2A	30
	2B	12
914462-7	2A	28
	2A	30
	2B	4
	2B	6
	2B	8
	2B	10
	2B	12
	2B	14
914468-4	2B	10
914507-9	2A	16
	5	36
	5	42
914510-3	2A	18
	2A	20
	2A	26C
	6	40
914515-2	2A	2
914517-8	4	8
914519-4	2A	2
	2A	4
	2A	20
	6	54
914522-8	2A	6
	2A	14
	5	20
914523-6	2A	4
	6	8
914525-1	2A	8
	2A	10
	2A	14
	5	20
	6	10
	6	14
914526-9	2B	4
	2B	6
	2B	12
914529-3	6	12
	6	14
	6	16
914533-5	2A	28
	4	18
914553-3	2A	30
924075-5	9	4
	9	8
925053-1	4	30A
925054-9	2A	70
	2A	76
	2A	84
	2A	86
925055-6	4	14
	6	62
925058-0	2A	86
925059-8	2A	76
	2A	84
	2A	86
	2A	88
	2A	102C
925060-6	2A	62
	2A	88
	2A	102C
925061-4	2A	88
	2A	102C
925062-2	2A	70
	2A	76
	2A	84
	2A	88
	2A	102C
925063-0	4	30A
925065-5	2A	60
925066-3	2A	86
925067-1	2A	62
	2A	86
925068-9	5	62
925069-7	2A	64
	2A	84
	2A	88
	2A	102C
	2B	8
925091-1	2A	82
	2A	86
925092-9	2A	88
	2B	10
	2B	12
	4	14
925095-2	6	44
925254-5	2A	88
925255-2	2A	62
	2A	86
	2B	12
925256-0	6	44
	6	48
	6	60
925257-8	2A	88
925261-0	5	20
925262-8	2A	62
	2B	12
940052-4	8	4
940090-4	3	38E
940092-0	3	24C
	3	44
	4	30C
	7	10
	8	6A
	8	6C
	8	8A
	8	8C
	8	16
940094-6	4	30C
	8	4
940096-1	2A	58
	2A	60
	2A	62
	2A	64
	2A	68
	2A	70
	2A	72
	2A	74
	2A	76
	2A	80
	2A	82
	2A	84
	2A	88
	2A	90
	2A	102C
940097-9	6	4
940100-1	2C	36
	2C	38
	2C	40
	2C	42
	2C	50
	8	16
940108-4	4	30C
	5	44
	8	12
	8	14
940109-2	6	26
	6	28
	9	4
	9	8
940110-0	2A	124
	2A	202
940115-9	2B	2
940115-9	4	30C
940118-3	8	4
940135-7	2B	8
	2B	12
	2C	36
	2C	40
	2C	46
	2C	48
	2C	52
	2C	56
	5	50
	5	60
	6	2
940136-5	2C	36
	2C	40
	2C	42
	2C	44
	2C	46
	2C	48
	2C	50
	2C	52
	2C	54
	2C	56
940142-3	3	24C
	3	28
940143-1	2A	28
940145-6	3	44
	8	2C
940148-0	9	2
940154-8	3	24C
940155-5	2C	6
	2C	12
	8	4
	8	8A
940156-3	4	30C
940157-1	2A	124
	2A	202
940159-7	5	50
940161-3	6	2
940162-1	4	30C
940179-5	4	32E
940280-1	6	24
940341-1	9	10C
940356-9	6	48
940359-3	2A	34
940366-8	6	10
940367-6	6	10
941093-7	8	6A
	8	8C
	8	10
941111-7	9	10C
941148-9	8	8C
	8	10
941401-2	6	8
941402-0	6	8
941403-8	6	10
941404-6	6	14
941450-9	6	4
941459-0	4	24
941464-0	2A	28
	2A	30
941466-5	2A	28
	2A	30
941504-3	6	44
941571-2	2A	28
	2A	30
941580-3	2A	76
	2A	84
	2A	86
	2A	88
	2A	102C
941666-0	2A	86
941730-4	9	2
	9	10C
941745-2	2A	82
941754-4	2C	52
941763-5	4	8
941764-3	4	8
941765-0	4	8
941766-8	4	8
941767-6	4	8
941841-9	2C	48
	2C	52
941857-5	6	24
941861-7	7	8
941863-3	7	4
941900-3	4	30A
941904-5	3	42
941905-2	8	6A
941907-8	2A	28
	2B	10
	2B	14
	2B	16
	2C	18
	2C	42
	8	18
	9	10C
941908-6	4	30A
	6	60
941953-2	6	4
941959-9	4	24
941961-5	8	8C
941962-3	8	8C
	8	10
942089-4	4	30A
942167-8	2A	28
	2A	30
942180-1	2A	28
	2A	30
942186-8	4	32E
942187-6	4	32E
942267-6	4	30A
942336-9	8	16
942350-0	4	16
942376-5	4	30C
942402-9	6	20
	6	24
	8	18
942457-3	4	30G
942477-1	8	8C
942540-6	8	6A
942545-5	3	48
	3	52
942568-7	2C	40
942580-2	2A	46
	2A	88
	2A	102C
942624-8	8	8A
942700-6	2B	2
942703-0	2A	84
	2A	86
	2A	88
	2A	102C
942721-2	2C	44
	2C	46
	2C	52
942760-0	6	24
942785-7	3	48
	3	52
	9	10C
942868-1	4	30C
942995-2	2C	44
	2C	48
	2C	52
942996-0	2C	48
	2C	52
943039-8	8	8C
943052-1	8	16
943053-9	9	2
	9	4
	9	6
	9	8
943455-6	2A	124
943750-0	6	60
943780-7	2A	28
	2C	14
943927-4	2C	24
	2C	28C
	2C	30
	2C	32

Detalj nr / Part No	Grupp / Group	Sida / Page
943927-4	2C	32C
944179-1	2A	76
944208-8	2A	36
	2A	38
	2A	40
	2A	54C
944209-6	8	16
944244-3	2A	62
944407-6	2C	18
944531-3	3	38E
945363-0	6	68
945435-6	2A	40
945520-5	4	30A
945753-2	5	50
945848-0	2A	20
946477-7	2A	62
946608-7	2A	38
946681-4	2A	62
950003-4	2C	2
950007-5	2D	2
950010-9	9	10A
950020-8	8	8A
	8	8C
950021-6	3	38E
	8	6A
	8	6C
950022-4	3	44
	3	48
950024-0	4	30C
950028-1	7	10
950044-8	8	8A
950045-5	4	30C
950099-2	3	46
950223-8	3	44
950343-4	6	14
950353-3	5	60
	6	2
950354-1	4	30G
	4	36
	6	4
	6	26
	7	6
	8	14
950355-8	4	30G
	7	10
950356-6	4	36
	6	24
	6	26
	7	10
950364-0	7	2
950366-5	4	36
	6	26
950373-1	4	30A
950375-6	6	2
950376-4	6	4
950377-2	6	2
	6	4
950392-1	8	8C
950533-0	2B	12
950885-4	2C	4
	2C	10
951087-6	2A	2
	2A	4
951187-4	9	10C
951188-2	8	8C
951193-2	9	6
951739-2	2B	6
	2B	8
	2B	10
	2B	12
	6	4
	6	6
	6	26
	7	2
	7	6
951740-0	7	6
951786-3	4	30C
951788-9	9	2
	9	4
	9	6

Detalj nr / Part No	Grupp / Group	Sida / Page
951788-9	9	8
951789-7	2B	2
951791-3	2B	2
	2B	18
	2B	20
	2B	24
	2B	26
951792-1	2A	202
	2B	2
	2B	18
	2B	20
	2B	24
	2B	26
951793-9	2B	2
951796-2	2B	12
951797-0	2C	18
951798-8	2C	18
951947-1	4	8
951967-9	2B	12
951969-5	2B	10
951970-3	2B	8
	2B	12
951985-1	2B	10
952493-5	4	2
	4	4
952494-3	4	4
	5	2
	5	8
952514-8	5	8
	5	10
	5	16
952573-4	5	62
954356-2	4	30C
954364-6	4	30C
954371-1	4	30C
954378-6	4	30E
954385-1	4	30E
954443-8	9	2
	9	4
	9	6
	9	8
954446-1	9	10C
954461-0	9	10C
954513-8	3	2
	3	4
955095-5	6	8
955102-9	6	8
955119-3	3	38E
	3	44
	8	6C
	9	10A
955120-1	8	10
	9	10A
955125-0	9	6
955127-6	9	4
	9	8
	9	10C
955132-6	9	2
955136-7	9	6
955137-5	8	6A
	8	16
955138-3	3	38E
	8	6C
	8	16
955141-7	9	6
955143-3	9	6
955153-2	3	44
955174-8	8	2A
955244-9	8	2C
	8	12
955245-6	3	44
955272-0	8	8C
955273-8	5	48
955294-4	2C	34
	2C	54
	8	12
	8	14
955295-1	2C	50
	2C	56
	8	12

Detalj nr / Part No	Grupp / Group	Sida / Page
955295-1	8	14
955301-7	2C	32G
	2C	34
	2C	54
955317-3	9	6
955324-9	7	4
	7	8
955327-2	7	4
955512-9	5	60
	8	4
	8	8A
	8	8C
955513-7	2C	46
	2C	48
	2C	52
955523-6	2C	18
	2C	36
	2C	42
	2C	46
	2C	54
	8	8C
	8	10
	9	10C
955524-4	2B	16
	8	8C
	8	10
	9	2
955525-1	2C	44
	2C	46
	8	10
955526-9	2C	38
	9	10C
955527-7	2C	36
	2C	38
	2C	40
	2C	50
	2C	54
	2C	56
955528-5	2C	36
955529-3	2C	44
	2C	54
955534-3	8	14
955535-0	8	14
955537-6	6	4
955540-0	4	30E
955541-8	4	30E
955543-4	7	6
955544-2	4	30E
955550-9	7	10
955564-0	7	10
955636-6	2C	42
	2C	54
955647-3	2C	42
	2C	54
955675-4	2B	2
955743-0	7	2
955778-6	2C	16
	2C	20E
955780-2	3	18
	3	44
955781-0	3	34
	3	36
	3	46
	3	48
	8	2A
	8	8C
	8	14
955782-8	2C	32G
	2C	34
	2C	50
	2C	54
	2C	56
	8	12
	8	14
955783-6	3	34
	3	36
	7	4
	7	8
	9	4
	9	8

Detalj nr / Part No	Grupp / Group	Sida / Page
955799-2	3	48
955800-8	6	24
955801-6	6	26
	6	28
955802-4	6	12
	6	16
955825-5	2C	18
	2C	36
	2C	38
	2C	40
	2C	42
	2C	46
	2C	48
	2C	50
	2C	52
	4	30E
	8	6A
	8	16
955826-3	2C	10
	2C	36
	2C	38
	2C	40
	2C	42
	2C	44
	2C	46
	2C	48
	2C	50
	2C	52
	2C	54
	2C	56
	5	50
	6	24
	9	10C
955827-1	4	30E
	8	12
	8	14
	8	16
955833-9	3	24C
955846-1	2C	42
	2C	54
955847-9	5	60
955848-7	6	20
	6	22
	6	24
955850-3	2A	124
	2A	202
955888-3	7	8
955890-9	2C	16
	2C	20E
955891-7	2C	10
	2C	16
	2C	20E
	3	22
	8	10
955892-5	2A	82
	2C	2
955893-3	2C	32G
	2C	34
	2C	36
	2C	38
	2C	40
	2C	42
	2C	46
	2C	48
	2C	50
	2C	52
	2C	54
	8	6E
	8	8A
	8	8C
955894-1	2A	102C
	2C	44
	2C	46
	2C	48
	2C	52
	4	12A
	8	12
	8	14
	9	10C
955895-8	7	2

Sida / Page 19	Utgåva / Issue 1	Grupp / Group 10 b	Utgåva / Issue 1	Sida / Page 19

Nummerregister — Numerical register

Detalj nr / Part No	Grupp / Group	Sida / Page
955896-6	2A	124
	2A	202
955897-4	8	12
955898-2	6	50
955905-5	7	8
955917-0	2C	6
	3	18
	3	22
955918-8	2C	12
	2C	14
	3	24C
	3	36
	4	30E
	8	2C
	8	4
	8	12
955919-6	3	34
	3	36
	5	20
	5	48
	8	2A
	8	8C
	8	14
955920-4	2B	12
	2C	36
	2C	38
	2C	40
	2C	42
	2C	50
	2C	54
	3	18
	3	24C
	4	24
	4	30E
	5	60
	6	10
	6	40
	6	56
	8	4
	8	8C
	8	16
955921-2	2B	8
	2B	10
	2C	32G
	2C	34
	2C	36
	3	36
	4	12A
	5	20
	5	50
	5	60
	6	14
	6	38
	6	40
	6	60
	8	8C
	8	10
	8	12
	8	14
	9	2
955922-0	3	34
	3	36
	6	38
	6	60
	6	62
	9	2
	9	6
955923-8	6	32A
955924-6	2A	124
	2A	202
	2C	32G
	3	24C
	6	4
	6	32A
	6	56
955926-1	6	38
955945-1	2D	2
	3	42
	3	48
955946-9	2C	6
955946-9	3	44
	4	30A
	8	8A
	8	8C
955948-5	8	2C
	8	6A
955949-3	2A	28
	2A	32
	2C	6
	2C	12
	2C	44
	2C	46
	2C	48
	2C	52
	3	24C
	3	28
	4	12A
	8	12
955950-1	2A	28
	2A	30
	2A	32
	2B	2
	8	16
955951-9	6	38
955952-7	2A	28
955954-3	7	2
	7	6
955969-1	6	52
955974-1	5	62
955975-8	4	30A
955984-0	2A	88
955985-7	4	16
955993-1	2A	88
955999-8	4	30A
956044-2	3	52
956058-2	3	18
956059-0	8	4
956060-8	3	42
	3	48
956063-2	3	22
956075-6	3	36
956076-4	3	36
956077-2	3	36
956092-1	8	14
956317-2	8	2C
956603-5	9	10A
956934-4	9	10C
956954-2	9	2
	9	4
	9	6
	9	8
956965-8	9	4
	9	6
	9	8
957171-2	2A	56
	2A	66
	2A	68
	2A	70
	2A	72
	2A	74
	2A	76
	2A	78
	2A	80
	2A	82
	2A	84
	2A	86
	2A	88
	2A	90
	2A	102C
957172-0	2A	42
	2A	56C
	2A	64
	4	8
957173-8	2A	36
	2A	38
	2A	40
	2A	54C
	2A	70
	2A	76
	2A	82
957173-8	2A	84
	2A	86
	2A	88
	2A	102C
957175-3	2A	66
	2A	68
	2A	70
	2A	72
	2A	74
	2A	76
	2A	78
	2A	80
	2A	82
	2A	84
	2A	90
957178-7	2A	40
957181-1	2A	74
958201-6	9	10C
958236-2	8	8A
	8	8C
958239-6	8	6E
959046-4	9	2
	9	4
	9	6
	9	8
959643-8	6	34
959649-5	6	26
	6	28
960138-6	3	38E
	8	6A
	8	6C
960141-0	8	8C
	8	10
960145-1	2A	124
	2A	202
	6	24
960148-5	2B	2
	8	12
	8	14
960168-3	2A	36
	2A	38
	2A	40
960218-6	2A	38
	2A	54C
960282-2	9	12
962658-1	2A	36
	2A	38
	2A	40
1206519-9	2C	46
1210298-4	6	4
1210321-4	2C	48
	2C	52
1210886-6	8	2A
1212079-6	6	68
1501664-5	6	48
1501665-2	6	48
1502060-5	6	48
1502061-3	6	48
1502224-7	4	8
1502225-4	4	8
1503219-6	4	12C
1570509-8	2D	2
6613070-9	2A	66
6613552-6	2A	42
6613713-4	2B	6
6631727-2	6	60
6631944-3	6	60
8150058-9	2D	2