RESERVDELSKATALOG

ERSATZTEILKATALOG

240 - 260 series 1979 - 1984

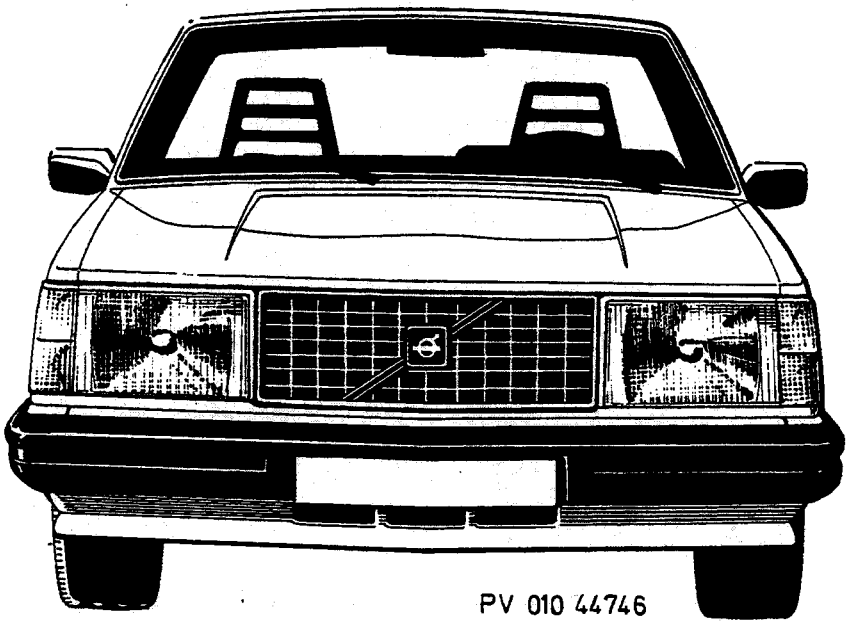

PV 010 44746

NO 212196(S /D)

VOLVO

EDITION 09-1994

INFÖRDA ÄNDRINGAR
EINGEFÜHRTE ÄNDERUNGEN

Nr Nr.	Införd den Eingeführt am	Nr Nr.	Införd den Eingeführt am	Nr Nr.	Införd den Eingeführt am
0	11-1978	7	01-1981	14	03-1987
1	11-1978	8	05-1981	15	05-1989
2	03-1979	9	08-1981	16	09-1994
3	08-1979	10	03-1982		
4	02-1980	11	08-1982		
5	05-1980	12	12-1982		
6	08-1980	13	04-1983		

Benämning Bezeichnung	Kataloggrupp Kataloggruppe		Fiche nr Fiche Nr	Sid nr Seitennr.
KATALOG INDEX KATALOG INDEX	INDEX			4- 5
KATALOGTEKNISK INFORMATION KATALOGTECHNISCHE INFORMATION	0 0	???		9- 120
MOTOR MOTOR	2 0	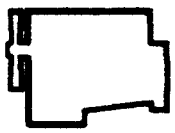		127- 629
ELSYSTEM EL.ANLAGE	3 0			633- 865
KRAFTÖVERFÖRING KRAFTÜBERTRAGUNG	4 0	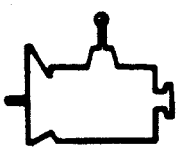		869- 1103
BROMS BREMSE	5 0	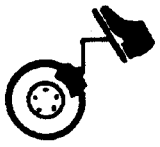		1107- 1153
HJULUPPHÄNGNING, STYRNING RADAUFHÄNGUNG, LENKUNG	6 0	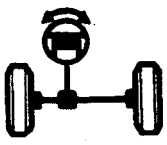		1157- 1233
FJÄDRING OCH HJUL FEDERUNG UND RÄDER	7 0			1237- 1249
KAROSS OCH INREDNING KAROSSERIE UND INNENEINRICHTUNG	8 0	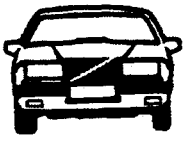		1253- 1895
	9 0			-

Grupp
INDEX
Sida
4

KATALOG INDEX

Grupp		Fiche nr	Sida
00	KATALOGTEKNISK INFORMATION		9
01	Förord (S)		9
02	Förkortningar (S)		23
03	Nummerregister		27
04	Register, nya artiklar		107
05	Kataloginstruktion		119
20	MOTOR		127
21	Motor		129
22	Smörjsystem		215
23	Bränslesystem		227
25	Inloppssystem		387
26	Kylsystem		523
27	Motorreglage		551
28	Tänd- och reglersystem		593
30	ELSYSTEM		633
31	Batteri		635
32	Generator		643
33	Startmotor		673
35	Belysning		689
36	Övrig elektrisk utrustning		727
37	Ledningar och säkringar		781
38	Instrumentering		831
40	KRAFTÖVERFÖRING		869
41	Koppling		871
43	Växellåda		893
45	Kardanaxel		1071
46	Bakaxel		1087
50	BROMS		1107
51	Hjulbroms		1109
52	Vakuumhydraliskt bromssystem		1125
55	Parkeringsbroms		1149
60	HJULUPPHÄNGNING, STYRNING		1157
61	Framhjulsupphängning		1159
64	Styrning		1171
65	Bakhjulsupphängning		1231
70	FJÄDRING OCH HJUL		1237
72	Fjädring		1239
77	Hjul		1247
80	KAROSS OCH INREDNING		1253
81	Karosseristomme		1255
82	Framparti		1291
83	Dörrar och luckor		1305
84	Yttre prydnadsdetaljer,		1345
85	Inredning		1409
86	Stötfångare		1673
87	Klimatanläggning		1697
88	Invändig utrustning		1775
89	Övrigt		1855

KATALOG INDEX

Gruppe		Fiche Nr	Seite
00	KATALOGTECHNISCHE INFORMATION		9
01	Vorwort (D)		15
02	Abkürzungen (D)		24
03	Nummernregister		27
04	Register, neue Artikel		107
05	Kataloganleitung		119
20	MOTOR		127
21	Motor		129
22	Schmiersystem		215
23	Kraftstoffanlage		227
25	Einlassystem		387
26	Kühlanlage		523
27	Motorregelung		551
28	Zünd- und Regelsystem		593
30	EL.ANLAGE		633
31	Batterie		635
32	Lichtmaschine		643
33	Anlasser		673
35	Beleuchtung		689
36	Sonstige elektrische Ausrüstung		727
37	Kabel und Sicherungen		781
38	Instrumentierung		831
40	KRAFTÜBERTRAGUNG		869
41	Kupplung		871
43	Getriebe		893
45	Kardanwelle		1071
46	Hinterachse		1087
50	BREMSE		1107
51	Radbremse		1109
52	Vakuumhydraul. Bremssystem		1125
55	Feststellbremse		1149
60	RADAUFHÄNGUNG, LENKUNG		1157
61	Vorderradaufhängung		1159
64	Lenkung		1171
65	Hinterradaufhängung		1231
70	FEDERUNG UND RÄDER		1237
72	Federung		1239
77	Räder		1247
80	KAROSSERIE UND INNENEINRICHTUNG		1253
81	Karosseriegerippe		1255
82	Frontpartie		1291
83	Tueren und Deckel		1305
84	Äussere Zierteile,		1345
85	Inneneinrichtung		1409
86	Stossfänger		1673
87	Heizungs- und Lueftungsanlage		1697
88	Innere Ausruestung		1775
89	Sonstiges		1855

Denna katalog upptar reservdelar för våra personvagnar i 240-260 serien 1979-1984.

SKYLTAR

Placering och kodnycklar för de skyltar som är väsentliga vid reservdelsbeställning är illustrerad på följande sidor.

FÖRKORTNINGAR

Förklaring till använda förkortningar i katalogen finns i Grupp 02.

CHASSINUMMER

Första chassinumret för varje årsmodell framgår av nedanstående tabell:

1979-	1980-	1981-	1982-
242 CH 141125-	242 CH 165570-	242 CH 189180-	242 CH 206791-
244 CH 364650-	244 CH 482505-	244 CH 592110-	244 CH 686100-
245 CH 211325-	245 CH 264755-	245 CH 317940-	245 CH 368310-
262 CH 4330-	262 CH 6450-	262 CH 8375-	264 CH 125110-
264 CH 61205-	264 CH 107610-	264 CH 107610-	265 CH 30680-
265 CH 15735-	265 CH 28320-	265 CH 28320-	

1983-	1984-
242 CH 223940-	242 CH 237370-
244 CH 812610-	244 CH 939340-1000000, CH 1-
245 CH 434460-	245 CH 506270-
264 CH 131510-	265 CH 34030-
265 CH 33010-	

Reservdelskatalog 240-260 series 1979-1984 kan beställas från
Volvo Transport AB
Publikationsförådet
SA A 5520
405 08 Göteborg
under nummer

Språk	Papper	Fiche
Svenska/Tyska	212196	212197
Engelska/Franska	212200	212201
Spanska/Engelska	-	212815

Volvo Personvagnar AB, Aftersales
Avd. 57622, PVV 2:1
405 08 Göteborg
Tel: 031 - 593953

Grupp	
01	FÖRORD (S)
Sida	
10	

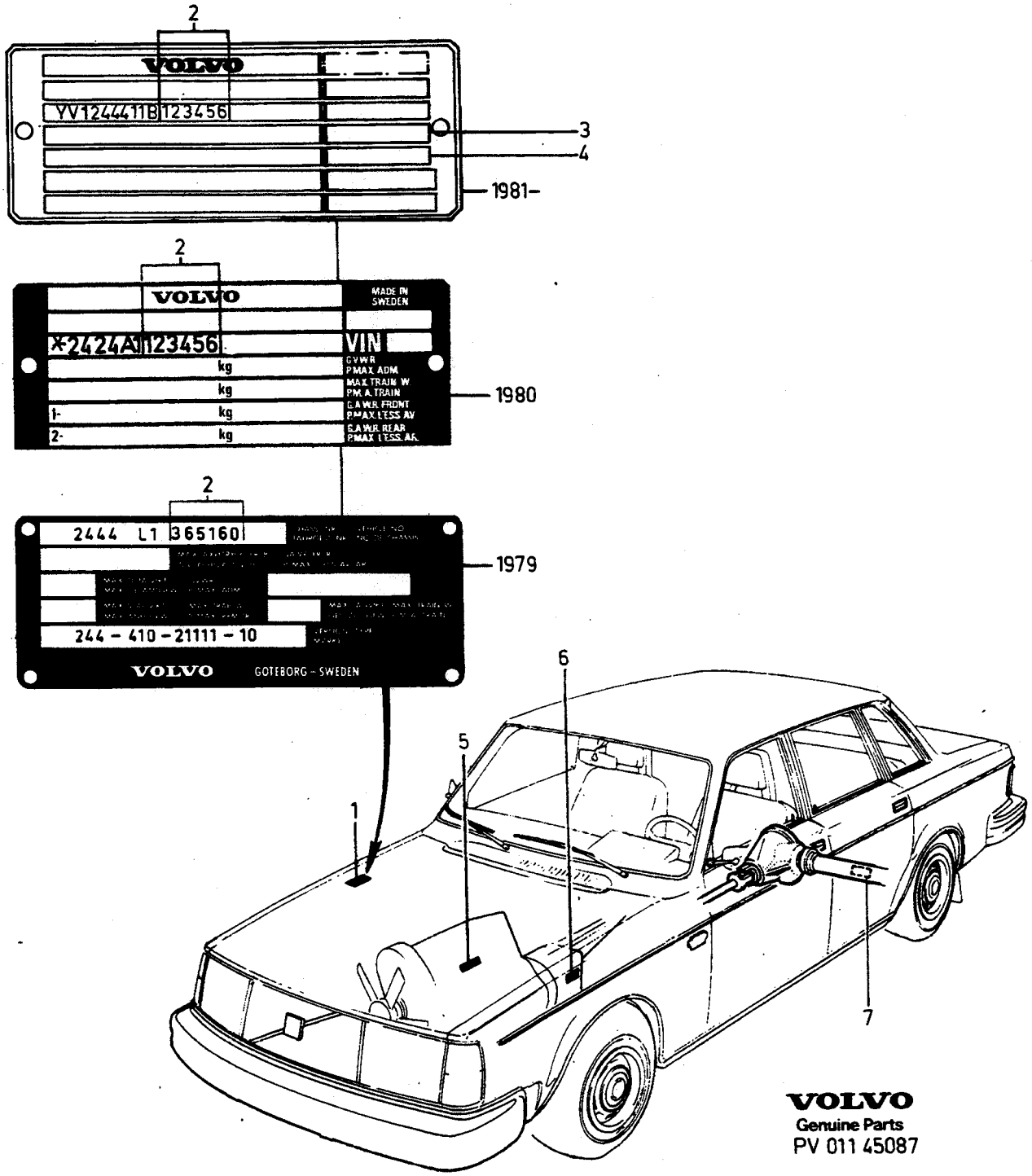

Produktskylt

1. Placering
2. Chassinummer
3. Färgkod
4. Inredningskod

Skyltar på motor, växellåda, bakaxel

5. Motor

Typbeteckning, artikelnummer, tillverkningsnummer
Placering:
.Motor B20: Instansat i cylinderblockets vänstra sida, bakom oljefällan.
.Motor B21: Instansat i cylinderblockets vänstra sida, bakom fördelaren.
.Motor B27, B28: På plåt framför oljerenaren
.Motor D20, D24: Stansat i cylinderblocket, under vakuumpumpen

6. Växellåda

Typbeteckning, artikelnummer, tillverkningsnummer
Placering:
.Manuell växellåda: På växellådans undersida
.Automatväxellåda: På växellådans vänstra sida.

7. Bakväxel

Utväxling, artikelnummer, tillverkningsnummer.
Placering:
.Skylt på axelröret.

FÖRORD (S)

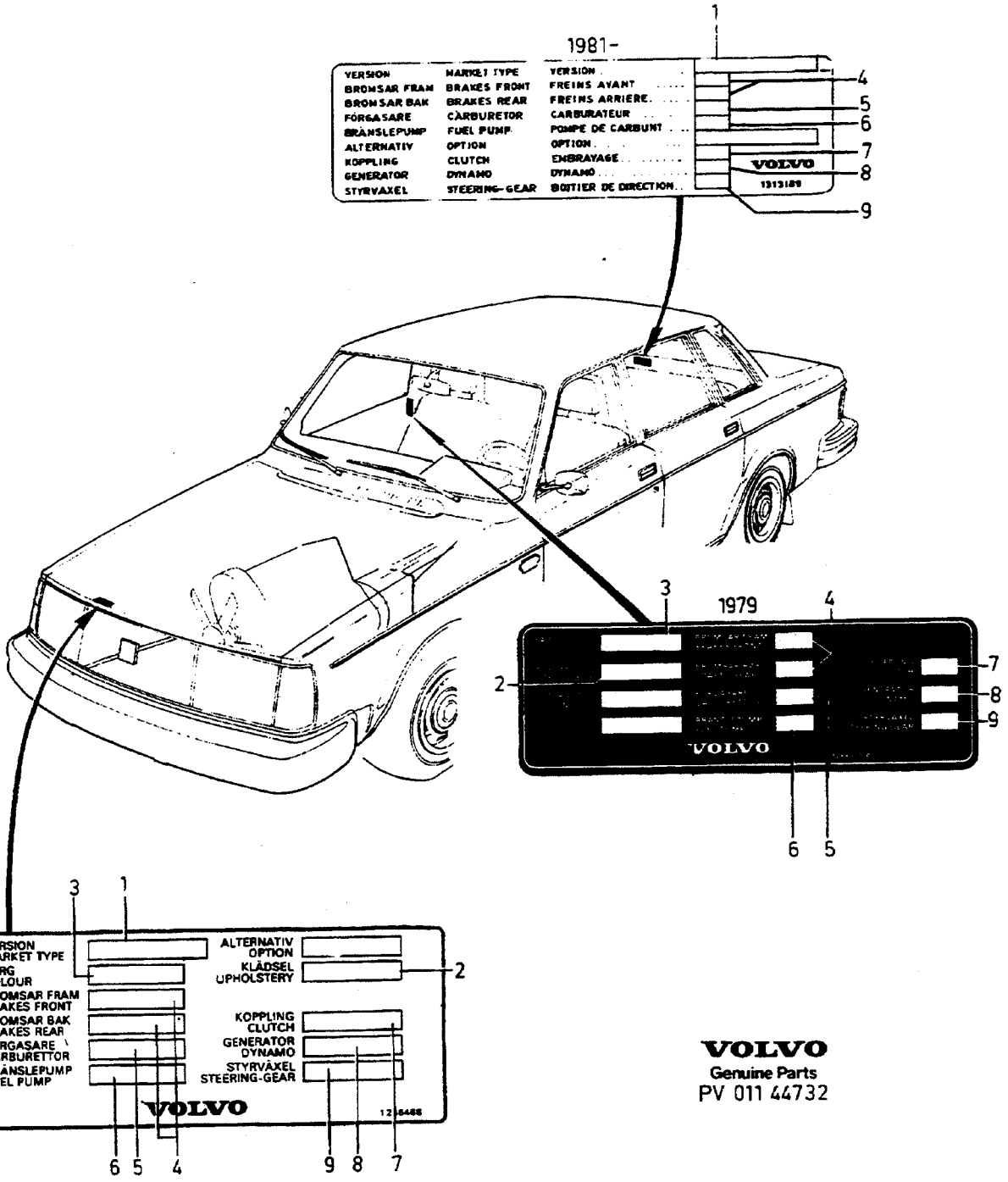

VOLVO
Genuine Parts
PV 011 44732

FÖRORD (S)

Serviceskylt

1. Typbeteckning

2. Inredningskod

3. Färgkod

4. Bromsar

.1 = Girling
.2 = ATE

5. Förgasare

.1 = Zenith-Stromberg
.2 = SU
.3 = DVG

6. Bränslepump

.1 = SEV Marchal
.2 = Pierburg
.3 = Bosch
.4 = AC
.5 = Sofabex

7. Koppling

.1 = Borg Beck
.2 = Fichtel Sachs
.3 = Verto, Valeo

8. Generator

.1 = Bosch
.2 = SEV Marchal

9. Styrväxel

.1 = Ehrenreich
.2 = Cam Gear
.3 = ZF
.4 = TRW
.5 = Flygmotor

FÖRORD (S)

VORWORT (D)

Dieser Katalog enthält Ersatzteile für unsere Personenwagen der Serie 240-260 1979-1984.

SHILDER

Anbringung und Kodeschlüssel für wichtige Schilder bei der Bestellung von Ersatzteilen sind auf nachstehenden Seiten angegeben.

ABKURZUNGEN

Erklärungen der im Katalog verwendeten Abkürzungen stehen in Gruppe 02.

FAHRGESTELLNUMMER

Die erste Fahrgestellnummer für jedes Baujahr geht aus nachstehender Tabelle hervor:

1979-	1980-	1981-	1982-
242 CH 141125-	242 CH 165570-	242 CH 189180-	242 CH 206791-
244 CH 364650-	244 CH 482505-	244 CH 592110-	244 CH 686100-
245 CH 211325-	245 CH 264755-	245 CH 317940-	245 CH 368310-
262 CH 4330-	262 CH 6450-	262 CH 8375-	264 CH 125110-
264 CH 61205-	264 CH 107610-	264 CH 107610-	265 CH 30680-
265 CH 15735-	265 CH 28320-	265 CH 28320-	

1983-	1984-
242 CH 223940-	242 CH 237370-
244 CH 812610-	244 CH 939340-1000000, CH
245 CH 434460-	1-
264 CH 131510-	245 CH 506270-
265 CH 33010-	265 CH 34030-

Ersatzteilkataloge 240-260 series 1979-1984 können unter folgender Bezeichnung von
Volvo Transport AB
Publikationslager
SA A 5520
S-408 08 Göteborg, Schweden
bestellt werden

Sprache	Papier	Fiche
Schwedisch/Deutsch	212196	212197
Englisch/Französisch	212200	212201
Spanisch/Englisch	-	212815

Volvo Car Corporation, Aftersales
Abt. 57622, PVV 2:1
S-405 08 Göteborg, Schweden
Tel: 46 - 31593953

Gruppe	
01	VORWORT (D)
Seite	
16	

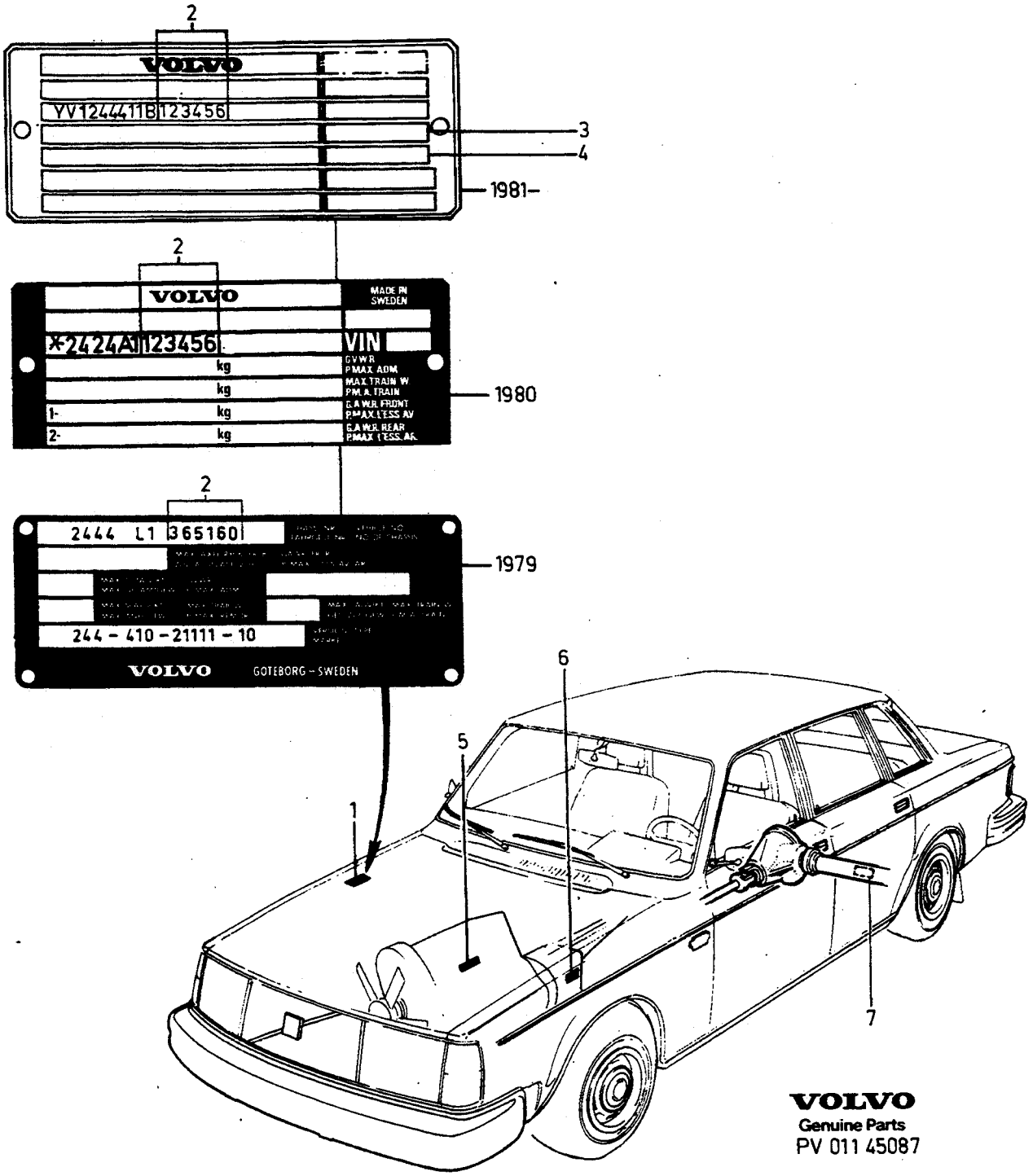

Produktschild

1. Plazierung
2. Fahrgestellnummer
3. Farbkode, Suffix wird nicht im Katalog angegeben
4. Innenausstattungskode

Typenschilder an Motor, Getriebe und Hinterachse

5. Motor

Typenbezeichnung, Bestellnummer, Herstellungsnummer
Anbringung:
.Motor B20, B21: In die linke Seite des Zylinderblocks
.Motor B27, B28: Am Blech vor dem Ölfilter
.Motor D24: In den Zylinderblock unter der Vakuumpumpe eingestanzt

6. Getriebe

Typenbezeichnung, Bestellnummer, Herstellungsnummer
Anbringung:
.Manuelles Getriebe: An der Unterseite des Getriebes
.Automatisches Getriebe: An der linken Seite des Getriebes

7. Hinterachsgetriebe

Ubersetzung, Bestellnummer, Herstellungsnummer
Anbringung:
.Schild am Achsrohr

VORWORT (D)

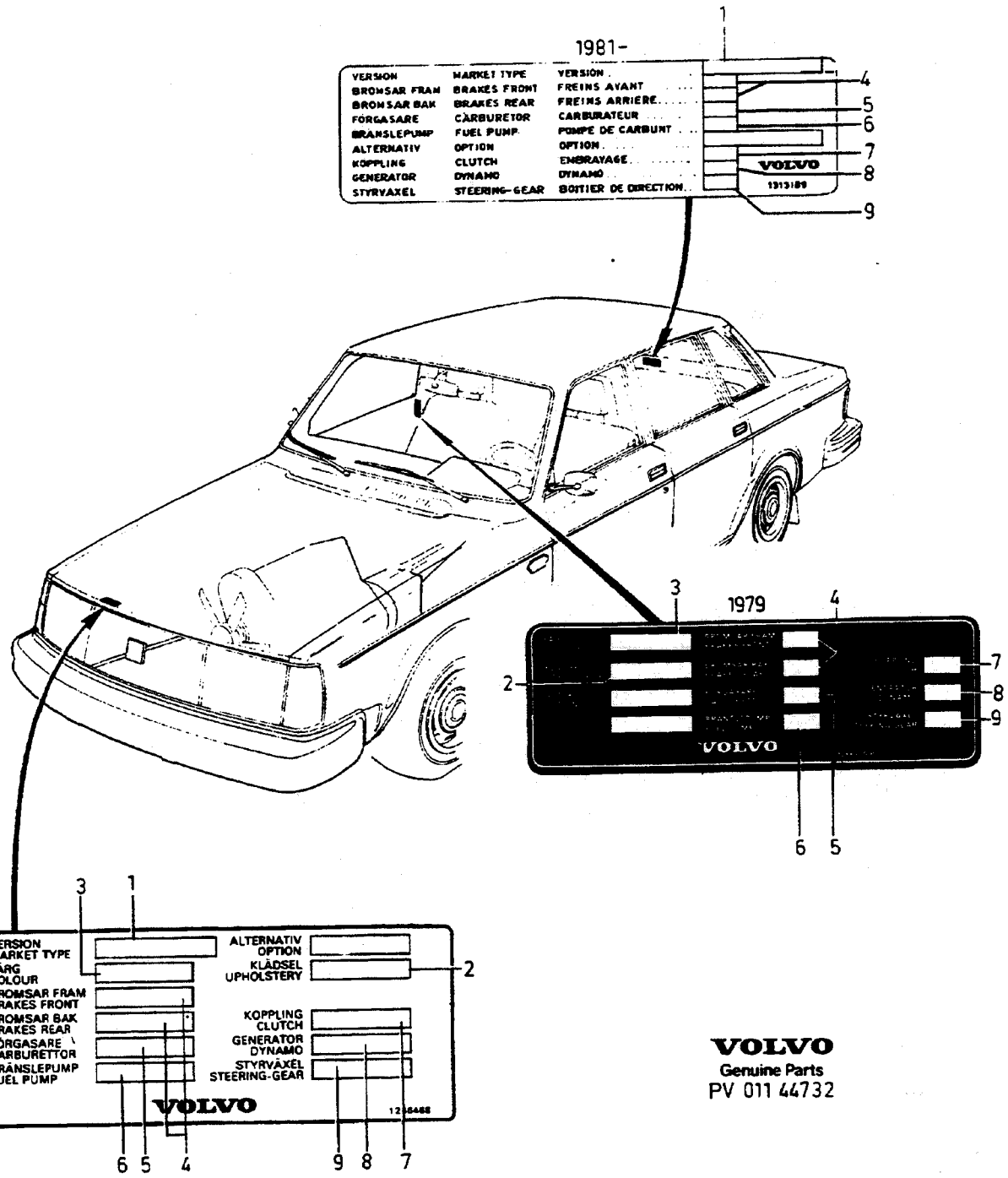

VOLVO
Genuine Parts
PV 011 44732

VORWORT (D)

Serviceschild

1. Fahrzeugtyp

2. Innenausstattungskode

3. Farbkode

4. Bremsen 1 = Girling
2 = ATE

5. Vergaser

1 = Zenith-Stromberg
2 = SU
3 = DVG

6. Kraftstoffpumpe

1 = SEV Marchal
2 = Pierburg
3 = Bosch
4 = AC
5 = Sofabex

7. Kupplung 1 = Borg Beck
2 = Fichtel Sachs
3 = Verto, Valeo

8. Lichtmaschine

1 = Bosch
2 = SEV Marchal

9. Lenkgetriebe

1 = Ehrenreich
2 = Cam Gear
3 = ZF
4 = TRW
5 = Flygmotor

VORWORT (D)

FÖRKORTNINGAR (S)

A	=	ampere
ABS	=	låsningsfria bromsar
A.C	=	med luftkonditionering
A.C.C	=	med automatisk klimatkontroll
Ah	=	amperetimmar
ALTER	=	alternativ
AUTO.TRANS	=	automatväxellåda
BODY -XXXX	=	t.o.m. kaross nr
BODY XXXX-	=	fr.o.m. kaross nr
CARB	=	förgasarmotor
C.C	=	med konstantfarthållare
CH -XXXXX	=	t.o.m. chassi nr
CH XXXX-	=	fr.o.m. chassi nr
CH -APP XXXX	=	t.o.m. chassi nr omkring
CH APP XXXX-	=	fr.o.m. chassi nr omkring
CH TYPE	=	chassityp
CODE	=	kod (klädselkod, färgkod)
COMBU	=	värmare kombinerbar med A.C
COMPL	=	komplett
DSL	=	diesel
E.G.R	=	returledning för avgaser
ENG -XXXX	=	t.o.m. motor nr
ENG XXXX-	=	fr.o.m. motor nr
ETC	=	elektronisk spinnreglering
EXC	=	exklusive
FOR	=	för
F.STAB	=	främre krängningshämmare
F.S.B	=	säkerhetsbälte utan rullar
F.I	=	insprutningsmotor (bensin)
H.L.WIPER	=	strålkastartorkare
I.DIA	=	diameter, inre
IN.BELT	=	säkerhetsbälte med rullar
INCL	=	inklusive
INTERCOOLER	=	med laddluftkylare
km	=	kilometer
l	=	liter
LG	=	längd
L.H.	=	vänster
L.H.D	=	vänsterstyrd
L.H.T	=	vänstertrafik
MAN.TRANS	=	manuell växellåda
MARKED	=	märkt med
mm	=	millimeter
M.W	=	mekaniska fönsterhissar
NO	=	nummer
O.DIA	=	diameter, yttre
O.S	=	överdimension
PCS	=	styck
P.S	=	servostyrning
P.W	=	elektriska fönsterhissar
R.AX	=	bakaxel
RATIO	=	utväxlingsförhållande
REPL	=	ersätts av
R.H.	=	höger
R.H.D	=	högerstyrning
R.H.T	=	högertrafik
R.R	=	höjt tak
R.STAB	=	bakre krängningshämmare
SEE	=	se
SEE FIG	=	se pos
SPCL	=	specialutförande
S.R	=	taklucka
STD	=	standardutförande
STD.DIM	=	standarddimension
S.W	=	herrgårdsvagn
THK	=	tjocklek
TRANS	=	växellåda
TYPE	=	typ
U.S	=	underdimension
V	=	volt
VAN	=	skåpvagn
W	=	watt
WI	=	bredd
W/O	=	utan
X	=	erforderligt antal, erforderlig längd
4CYL	=	bensinmotor 4 cylindrar
6CYL	=	bensinmotor 6 cylindrar
4DRS	=	4-dörrars personvagn
5DRS	=	5-dörrars personvagn

"Landsymbol":

t.ex. (S)(F) = som symbol för land används de internationellt vedertagna symbolerna för motorfordon

"PS"-kod:

EU	=	utbytesenhet (kompletterande upplysningar, se Volvo bytessystemkatalog)
IK	=	ingår i sats
KL	=	ingår i sats + LS
KN	=	ingår i sats + NS
LS	=	lagerföres endast i respektive monteringsland, lagerföres ej av Volvo centrallager C1, C2
NS	=	lagerföres ej som reservdel
OP	=	utgått ur sortimentet, lagerföres ej av Volvo centrallager C1, C2
SP	=	ersatt artikel

"SR"-kod:

1-6 = anger artikelns lagerhållningsgrad

ABKÜRZUNGEN (D)

A	=	Ampere
ABS	=	blockierfreie Bremsen
A.C	=	mit Klimaanlage
A.C.C	=	mit automatischer Klimaregelung
Ah	=	amperestunden
ALTER	=	wahlweise
AUTO.TRANS	=	Automatisches Getriebe
BODY -XXXX	=	bis einschl. Karosserie-Nr.
BODY XXXX-	=	ab Karosserie-Nr.
CARB	=	Vergasermotor
C.C	=	mit Tempomat
CH -XXXXX	=	einschl. Fahrgestellnr.
CH XXXX-	=	ab Fahrgestellnr.
CH -APP XXXX	=	einschl. Fahrgestellnr. ungefähr
CH APP XXXX-	=	ab Fahrgestellnr. ungefähr
CH TYPE	=	Fahrgestelltyp
CODE	=	Kode (Bezügekode, Farbkode)
COMBU	=	Heizung, kann mit Klimaanlage kombiniert werden
COMPL	=	komplett
DSL	=	Diesel
E.G.R	=	mit Rückleitung für Abgase
ENG -XXXX	=	bis einschl. Motornr.
ENG XXXX-	=	ab Motornr.
EXC	=	ausschliesslich
ETC	=	elektronischer Radschlupfverhinderer
FOR	=	für
F.STAB	=	vorderem Querstabilisator
F.S.B	=	Sicherheitsgurt ohne Rollen
F.I	=	Einspritzmotor (Benzin)
H.L.WIPER	=	Scheinwerferwischer
I.DIA	=	Innendurchmesser
IN.BELT	=	Sicherheitsgurt mit Rollen
INCL	=	einschliesslich
INTERCOOLER	=	Ladeluftkuhler
km	=	Kilometer
l	=	Liter
LG	=	Länge
L.H.	=	links
L.H.D	=	Linkslenkung
L.H.T	=	Linksverkehr
MAN.TRANS	=	Schaltgetriebe
MARKED	=	gekennzeichnet mit
mm	=	Millimeter
M.W	=	mechanische Fensterheber
NO	=	Nummer
O.DIA	=	Aussendurchmesser
O.S	=	übergrösse
PCS	=	Stück
P.S	=	Servolenkung
P.W	=	elektrisch betätigte Fensterheber
R.AX	=	Hinterachse
RATIO	=	übersetzungverhältnis
REPL	=	ersetzt durch
R.H.	=	rechts
R.H.D	=	Rechtslenkung
R.H.T	=	Rechtsverkehr
R.R	=	erhöhtes Dach
R.STAB	=	Querstabilisator hinten
SEE	=	siehe
SEE FIG	=	siehe Position
SPCL	=	Spezialausführung
S.R	=	Dachklappe
STD	=	Serienmässige Ausführung
STD.DIM	=	Standardmessung
S.W	=	Kombi
THK	=	Stärke
TRANS	=	Getriebe
TYPE	=	Typ
U.S	=	Untergrösse
V	=	Volt
VAN	=	Transporter
W	=	Watt
WI	=	Breite
W/O	=	ohne
X	=	erforderliche Anzahl, erforderliche Länge
4CYL	=	Vierzylinder-Benzinmotor
6CYL	=	Sechszylinder-Benzinmotor
4DRS	=	4 türiger Personenwagen
5DRS	=	5 türiger Personenwagen

"Landessymbol":

z.b.(S)(F)	=	Als Landessymbol werden die international anerkannten Kfz-Kennzeichnungen verwendet

"PS"-kode:

EU	=	Austauscheinheit (ausführliche Erläuterungen siehe Volvo Austauschsystem- Katalog)
IK	=	in Satz enthalten
KL	=	in Satz enthalten + LS
KN	=	in Satz enthalten + NS
LS	=	Nur im jeweiligen Montageland z.B. Australien, Schottland und in den USA vorrätig. Beim Volvo Zentrallager C1, C2 nicht vorrätig.
NS	=	nicht als Ersatzteil liefbar
OP	=	aus dem Sortiment gestrichen. Wird nicht von den Volvo-Zentrallagern C1 und C2 auf Lager geführt
SP	=	ersetzter Artikel

"SR"-kod:

1-6	=	geben den Lagerumfang für das Ersatzteil an

NUMMERREGISTER

NUMMERNREGISTER

Förord (S)

Grupp 03, nummerregister innehåller alla artiklar i katalogen.

Artiklarna är i nummerordning och är hänvisade till respektive grupp och sida.

Artikelnumren redovisas enligt följande:
907861-9 = Lagerföres av Volvo Parts AB.
8884106-0 = Lagerföres endast i respektive monteringsland. Lagerföres ej av Volvo Parts AB.
253295 = Lagerföres ej av Volvo Parts AB..
(264612) = Artikeln är ersatt.

Standardartiklar, t.ex. skruv, mutter m.m (funktionsgrupp 1100-1159) är endast upptagna en gång och utan hänvisning till grupp och sida, är märkta med *.

Vorwort (D)

Gruppe 03, Nummernregister für alle im Katalog enthaltenen Artikel. Die Artikel sind in Nummernfolge aufgeführt, mit Hinweis auf die entsprechende Gruppe und Seite.

Die Ersatzteilnummern werden wie folgt ausgewiesen:
907861-9 = Wird vom Ersatzteilsektor der Volvo Parts Corporation auf Lager geführt.
8884106-0 = Wird nur im jeweiligen Montageland auf Lager geführt und nicht vom Ersatzteilsektor der Volvo Parts Corporation.
253295 = Wird nicht vom Ersatzteilsektor der Volvo Parts Corporation auf Lager geführt.
(264612) = Der Artikel ist ersetzt worden.

Standardartikel. z.B. Schraube, Mutter usw. (Funktionsgruppe 1100-1159) nur einmal aufgeführt, ohne Hinweis auf Gruppe und Seite, sind gekennzeichnet mit *.

NUMMERREGISTER

NUMMERNREGISTER

Artikel nr Artikelnr.	Gr gr	Sida Seite
1840	85	1649
11013-0	43	943
11014-8	43	943
11433-0	37	829
11434-8	37	829
11991-7	23	267
11994-1	23	243
	23	249
	23	255
	23	257
	23	261
	23	273
	23	275
	23	277
	23	311
	23	315
	23	317
	23	319
	23	321
	23	329
	23	361
	23	363
	23	365
	25	463
	41	879
11996-6	21	185
	22	223
	25	395
	25	403
	25	425
	25	485
	25	487
	25	489
	25	511
	64	1185
	64	1191
11998-2	23	249
	23	255
	23	273
	25	413
	25	425
	25	429
	25	451
	38	833
	38	849
	43	909
16218-0	38	851
* 17394-8		
17840	83	1341
* 18634-6		
18665-0	23	249
	23	263
	23	329
	38	833
18671-8	22	223
	23	243
	23	261
	23	329
	23	333
	23	365
	25	511
	26	535
	26	549
	38	849

Artikel nr Artikelnr.	Gr gr	Sida Seite
	64	1185
	64	1191
* 18702-1		
18818-5	22	217
(18836)	23	311
18962-1	43	953
* 19730-1		
19923-2	36	771
	36	775
* 24383-2		
(25167)	23	243
	23	261
	23	329
	23	333
	23	365
	25	511
	64	1185
	64	1191
25534-9	23	333
25703-0	23	367
(25971)	31	641
34614-8	43	915
34615-5	43	915
40136-4	27	579
	27	583
	37	825
(48634)	23	247
	23	263
	23	329
61177-2	43	939
67089-3	43	909
	43	915
	43	921
* 69556-9		
71683-7	23	279
	23	283
	23	287
71685-2	23	281
	23	285
	23	289
71689-4	23	281
	23	285
	23	289
71717-3	23	279
	23	283
	23	287
(71849)	23	291
(74033)	23	243
	23	247
	23	249
	23	253
	23	261
	23	263
	23	265
	23	323
	23	325
	23	329
	23	331
(74034)	23	323
79982-5	89	1871
* 80506-9		
* 81374-1		
* 81375-8		
* 81377-4		

Artikel nr Artikelnr.	Gr gr	Sida Seite
* 81383-2		
* 81384-0		
81388-1	46	1099
85611-2	64	1173
85612-0	64	1173
85613-8	64	1173
* 87655-7		
87699-5	77	1249
88273-8	37	825
88783-6	27	573
	87	1719
(89254)	46	1097
89671-2	46	1097
(90416)	89	1865
	89	1867
92397-9	87	1723
93554-4	36	767
	36	773
94081-7	89	1865
	89	1867
94641-8	83	1309
	83	1315
	83	1323
94942-0	85	1657
	85	1663
95722-5	85	1605
96443-7	46	1093
* *106988*		
* 118006-6		
* 120085-6		
* 120096-3		
* 120116-9		
* 120164-9		
* 120265-4		
(120266)	32	649
* 120306-6		
* 120344-7		
* 120401-5		
* 120623-4		
121585-4	52	1143
* *150137*		
* 150205-3		
(180759)	25	513
181092-8	43	941
(181301)	46	1099
(181303)	46	1099
(181305)	46	1097
181549-7	45	1085
181584-4	61	1163
181585-1	61	1163
181587-7	61	1163
181588-5	61	1163
181797-2	32	657
181799-8	21	167
182039-8	35	709
	35	711
	35	717
	35	721
182044-8	35	711
182045-5	35	709
	35	711
	35	717
	35	721
182055-4	36	769

Artikel nr Artikelnr.	Gr gr	Sida Seite
	36	771
	36	775
	38	851
	38	865
183265-8	45	1085
(183327)	46	1099
183486-0	32	661
183576-8	43	915
	43	921
	61	1163
183577-6	43	915
	43	921
	61	1163
183827-5	43	905
	43	907
	43	913
	43	919
183829-1	43	905
	43	913
	43	919
183833-3	43	909
183834-1	43	909
	43	915
	43	921
183839-0	46	1099
183840-8	46	1099
183841-6	46	1099
183842-4	46	1097
183848-1	21	187
184070-1	61	1163
184071-9	61	1163
185501-4	37	813
185506-3	37	813
185507-1	37	813
* *(190071)*		
190349-1	23	293
	23	309
* 190364-0		
190405-1	23	369
* 190481-2		
190611-4	43	939
	43	1035
	43	1043
	43	1049
* 190665-0		
* *(190666)*		
* 190684-1		
* 190730-2		
* 190734-4		
190735-1	36	743
	36	745
* 190772-4		
* 190896-1		
191026-4	21	151
	23	267
	25	395
	25	399
	25	401
	25	403
	25	405
	25	409
	25	411
	25	415
	25	417

Artikel nr Artikelnr.	Gr gr	Sida Seite
	25	419
	25	513
	25	515
* 191156-9		
* 191169-2		
* 191172-6		
* 191276-5		
* 191391-2		
(191685)	43	897
	43	903
* *(191694)*		
* 191695-6		
* 191701-2		
* 191834-1		
* 191835-8		
* 191836-6		
* 191837-4		
191838-2	46	1097
* 191840-8		
* 191841-6		
* 191848-1		
* 191873-9		
191882-0	43	901
* 192041-2		
192091-7	35	717
192230-1	36	779
	37	825
192248-3	23	371
	23	373
	23	377
	36	747
	36	749
	36	751
	36	759
	37	827
	87	1717
* 192292-1		
* 192339-0		
* 192354-9		
* 192400-0		
* 192404-2		
192451-3	35	709
	35	711
	35	717
192455-4	35	691
* 192495-0		
192539-5	21	157
* 192557-7		
192598-1	37	813
195592	85	1435
210082-4	89	1857
210101-2	89	1857
210107-9	89	1857
210144-2	89	1857
(231311)	45	1085
231312-0	45	1085
231313-8	45	1085
233173-4	23	321
	33	681
(233321)	23	311
	23	315
	23	317
	23	319
	23	367

*) Standardartikel, förekommer på flera sidor i denna katalog. /Standardartikel, kommt mehrfach in diesem katalog vor.

NUMMERREGISTER

NUMMERNREGISTER

Artikel nr Artikelnr.	Gr gr	Sida Seite
235728-3	43	961
	43	965
	43	971
	43	977
	43	981
	43	985
	43	989
	43	1011
	43	1015
	43	1021
235739-0	43	963
	43	967
	43	973
	43	979
	43	983
	43	987
	43	991
	43	1013
	43	1017
	43	1023
235814-1	43	965
235876-0	43	995
(235877)	43	995
235878-6	43	961
	43	965
	43	971
	43	977
	43	981
	43	985
	43	989
	43	1011
	43	1015
	43	1021
237084-9	23	293
	23	309
237104-5	23	291
	23	307
237144-1	23	293
237184-7	23	291
	23	307
237185-4	23	291
	23	307
237271-2	23	295
	23	299
237272-0	23	279
	23	283
237280-3	23	279
	23	283
	23	287
237282-9	23	279
(237284)	23	293
237285-2	23	283
	23	287
237287-8	23	281
	23	285
	23	289
	23	295
	23	299
237292-8	23	279
	23	283
	23	287
237293-6	23	279
	23	283
	23	287
(237294)	23	279
	23	283
	23	287
237311-6	23	279
	23	283
	23	287
	23	295
	23	299
237331	23	291
237366-0	23	295
	23	299
237378-5	23	279
	23	283
	23	287
237380-1	23	279
	23	283
	23	287
237381-9	23	279
	23	283
	23	287
237386-8	23	281
	23	283
	23	287
237387-6	23	281
	23	283
	23	287
	23	297
	23	299
237388-4	23	281
	23	283
	23	287
237391-8	23	281
	23	285
	23	289
237394-2	23	279
	23	283
	23	287
237404-9	23	291
(237405)	23	293
	23	309
237459-3	23	291
237465-0	23	291
	23	307
237467-6	23	291
	23	293
	23	307
	23	309
237468-4	23	291
	23	293
	23	307
	23	309
237472-6	23	281
	23	283
	23	287
237473-4	23	281
	23	285
	23	289
237474-2	23	279
	23	283
	23	287
237475-9	23	293
237490-8	23	291
	23	307
237491-6	23	291
	23	307
237492	23	291
	23	307
237497-3	23	291
	23	307
237498-1	23	291
	23	307
237500-4	23	291
	23	307
237501-2	23	291
	23	307
237502-0	23	291
	23	307
237503-8	23	291
	23	307
237504-6	23	291
	23	307
237506-1	23	291
	23	307
237507-9	23	291
	23	307
(237510)	23	291
	23	307
237514-5	23	291
	23	307
237521-0	23	307
237522-8	23	291
	23	307
237527-7	23	291
	23	307
237528-5	23	291
	23	307
237531-9	23	291
	23	307
237568-1	23	281
	23	285
	23	289
	23	297
	23	301
	23	307
	25	403
	25	411
	25	415
237569-9	23	291
237572-3	23	281
	23	283
	23	287
237573-1	23	279
	23	283
	23	287
237574-9	23	279
	23	283
	23	287
237578-0	23	307
237589-7	23	281
	23	285
	23	289
237593-9	23	291
	23	307
237594-7	23	291
	23	307
237595-4	23	291
237597-0	23	291
	23	307
237605-1	23	291
	23	307
237614-3	23	293
	23	309
237615-0	23	293
	23	309
237629-1	23	291
	23	307
(237635)	23	291
237642-4	23	279
	23	283
	23	287
237644-0	23	279
	23	283
	23	287
237645-7	23	279
	23	283
	23	287
237646-5	23	279
	23	283
	23	287
237647-3	23	279
	23	283
	23	287
237648-1	23	279
237649-9	23	279
	23	283
	23	287
237651-5	23	279
237652-3	23	279
237654-9	23	279
	23	283
	23	287
237656-4	23	281
	23	283
	23	289
237657	23	291
237666-3	23	281
	23	283
	23	287
237672-1	23	291
	23	307
237673-9	23	291
	23	307
237674-7	23	291
237676-2	23	291
	23	307
237677-0	23	293
237681	23	293
	23	309
237682-0	23	293
	23	309
237684-6	23	307
(237685)	23	307
(237686)	23	291
	23	307
237688-7	23	309
237691-1	23	307
237693-7	23	291
	23	307
237694-5	23	307
(237696)	23	233
	23	291
237697-8	23	233
237698-6	23	231
	23	279
237700	23	291
237706-7	23	291
	23	307
237707-5	23	291
	23	307
237709-1	23	291
	23	307
237710-9	23	291
237711-7	23	291
237714-1	23	293
	23	309
237720	23	291
237721	23	307
237722-4	23	307
(237723)	23	293
	23	309
(237725)	23	279
237727-3	23	233
	23	295
(237728)	23	231
	23	279
237731-5	23	295
	23	299
237734-9	23	295
	23	299
237735-6	23	295
	23	299
237736-4	23	295
	23	299
(237737)	23	295
237738-0	23	295
	23	299
(237739)	23	295
237740-6	23	295
	23	299
237744-8	23	295
	23	299
237745-5	23	295
	23	299
237749	23	295
237750-5	23	295
	23	299
237751-3	23	295
	23	299
237752-1	23	295
	23	299
237753-9	23	295
	23	299
237755-4	23	295
	23	299
237756-2	23	295
	23	299
237757-0	23	295
	23	299
(237758)	23	295
	23	299
237761-2	23	295
	23	299
237763-8	23	295
	23	299
237764-6	23	295

*) Standardartikel, förekommer på flera sidor i denna katalog. /Standardartikel, kommt mehrfach in diesem katalog vor.

NUMMERREGISTER

NUMMERNREGISTER

Artikel nr Artikelnr.	Gr gr	Sida Seite
	23	299
237765-3	23	295
	23	299
237766-1	23	297
	23	299
237768-7	23	297
	23	301
237769-5	23	297
	23	301
(237770)	23	297
	23	301
237771-1	23	297
	23	301
* 237774-5		
237775-2	23	297
	23	301
237776-0	23	297
	23	301
237777-8	23	297
	23	299
237778-6	23	295
	23	299
237782-8	23	281
	23	283
	23	287
237783-6	23	281
	23	283
	23	287
237784-4	23	281
237786-9	23	281
	23	283
	23	289
237787-7	23	283
	23	287
237790-1	23	279
	23	283
	23	287
237791	23	285
	23	289
237792-7	23	279
237795-0	23	295
	23	299
237796-8	23	295
	23	299
237797-6	23	295
	23	299
237804-0	23	295
	23	299
237805-7	23	295
	23	299
237806-5	23	281
	23	283
	23	287
237808-1	23	291
	23	307
237809-9	23	231
	23	279
237810-7	23	231
	23	279
(237814)	23	233
	23	295
237816-4	23	279
	23	283
	23	287

Artikel nr Artikelnr.	Gr gr	Sida Seite
237817-2	23	279
	23	283
	23	287
237818-0	23	279
	23	283
	23	287
237819-8	23	291
237821-4	23	293
	23	309
237823-0	23	307
237824-8	23	295
237825-5	23	279
237826-3	23	281
	23	285
	23	289
237827-1	23	279
	23	283
	23	287
237828-9	23	295
	23	299
(237829)	23	297
	23	301
237831-3	23	297
	23	301
237832-1	23	297
	23	301
(237833)	23	281
	23	285
	23	289
237834-7	23	279
	23	283
	23	287
237835-4	23	279
237836-2	23	283
237837-0	23	283
	23	287
237838-8	23	295
	23	299
(237842)	23	295
(237844)	23	283
	23	287
237845-3	23	279
	23	283
	23	287
237846-1	23	283
	23	287
237850-3	23	295
	23	299
237851-1	23	295
	23	299
237852-9	23	295
	23	299
237853-7	23	295
	23	299
237854-5	23	295
	23	299
237856-0	23	297
	23	301
237857-8	23	297
	23	301
237858-6	23	295
	23	299
237859-4	23	297
	23	301

Artikel nr Artikelnr.	Gr gr	Sida Seite
237860-2	23	297
	23	301
237861-0	23	297
	23	301
237862-8	23	297
	23	301
237863-6	23	295
	23	299
237865	23	279
237866-9	23	297
	23	301
237873-5	23	299
237874-3	23	299
237875-0	23	297
	23	299
237877-6	23	307
237878-4	23	295
237879-2	23	295
	23	299
237880-0	23	283
	23	287
237982-4	23	287
238309-9	23	367
238813-0	33	675
	33	679
	33	681
238819-7	33	675
	33	679
(239340)	33	675
	33	679
240147-9	35	691
(240148)	35	691
(240518)	35	691
240601	33	675
	33	679
240602-3	33	675
	33	679
240603-1	33	675
	33	679
240606-4	33	675
	33	679
240620-5	33	675
	33	679
240664-3	23	333
240769-0	23	311
	23	315
	23	317
	23	319
* *241138*		
241300-3	33	675
	33	679
	33	687
(241601)	33	681
241607-1	28	599
	36	753
241608-9	28	597
	28	599
241674-1	33	675
	33	679
241681-6	32	655
	32	659
(241715)	28	621
	28	623
(243287)	32	655

Artikel nr Artikelnr.	Gr gr	Sida Seite
	32	659
	32	661
	32	663
	32	665
243414	23	321
(243457)	32	655
	32	659
(243463)	23	333
(243558)	23	367
243560-0	23	367
(243562)	23	367
243572-5	23	367
243797-8	28	609
	28	611
	28	613
	28	619
	28	621
	28	623
243807-5	28	609
	28	611
	28	613
	28	619
243890-1	23	319
	23	321
243891-9	23	311
	23	315
	23	317
243892-7	23	319
	23	321
243893-5	23	311
243895-0	23	311
	23	315
	23	317
	23	319
(243896)	23	311
(243900)	28	611
243903-2	28	609
	28	611
	28	613
	28	619
243905	33	675
	33	679
243906-5	33	675
	33	679
243907-3	33	675
243908-1	33	675
	33	679
243910-7	33	675
	33	679
243911-5	33	675
	33	679
243912-3	33	675
(243913)	33	675
243914-9	33	675
243915-6	28	615
243916-4	28	615
243917-2	28	615
(243919)	28	615
243920-6	28	615
(243921)	28	615
243922-2	28	615
243923-0	28	615
243926	28	615
243927	28	615

Artikel nr Artikelnr.	Gr gr	Sida Seite
243928-9	28	611
	28	613
	28	615
	28	621
243929	28	611
	28	613
	28	615
243930	28	611
	28	613
243931	28	611
	28	613
(243932)	28	611
243933-9	28	611
	28	613
	28	621
	28	623
(243934)	28	611
	28	613
(243935)	28	613
243936	28	611
	28	613
243937-0	28	623
243938-8	28	611
	28	613
	28	623
243939-6	32	655
	32	659
	32	663
243941-2	32	655
	32	663
243943-8	32	655
243947-9	32	655
	32	659
	32	661
	32	667
	32	671
243948-7	32	655
243953-7	32	655
	32	659
	32	661
(243954)	32	655
	32	659
	32	663
243958-6	32	655
	32	663
243960-2	23	361
243961-0	23	361
243969	33	679
243970	33	679
243971	33	679
(243974)	23	311
243994-1	37	791
	37	793
	37	795
244110-3	33	681
244184-8	33	675
	33	679
244203-6	28	615
244205-1	28	611
	28	613
	28	621
	28	623
244209-3	28	611
	28	613

*) Standardartikel, förekommer på flera sidor i denna katalog. /Standardartikel, kommt mehrfach in diesem katalog vor.

NUMMERREGISTER

NUMMERNREGISTER

Artikel nr Artikelnr.	Gr gr	Sida Seite
	28	615
	28	621
	28	623
244219-2	28	615
244220-0	28	615
244221	28	615
(244225)	28	611
244226-7	28	609
244229	23	321
244230	23	321
244231	23	321
244233-3	23	321
244234	23	321
244235-8	23	321
244236	23	321
(244238)	23	321
244239	23	321
244240-8	28	615
244253	23	321
244331-5	32	659
	32	663
244332-3	32	655
	32	659
	32	661
(244333)	32	659
	32	661
(244336)	32	661
(244372)	23	333
244688-8	23	367
245031-0	21	181
245056-7	21	183
(245057)	26	535
(245065)	26	535
(245069)	26	535
245074-0	21	181
245082-3	21	183
245088-0	21	187
245107-8	21	177
245110-2	21	187
245145-8	21	185
(245154)	22	223
245158-1	26	535
(245160)	21	189
245162-3	21	181
245163-1	21	181
(245198)	33	685
245207-6	21	187
245208-4	21	187
245227-4	26	535
245260-5	21	187
245261-3	21	187
245262-1	21	187
245263-9	21	187
245291-0	21	183
245301-7	21	189
245305-8	21	177
245307-4	21	177
(245345)	22	223
245367-8	21	185
245368-6	21	185
(245370)	21	183
245371-0	23	331
245372-8	23	331
245390-0	21	181
245410-6	87	1699
	87	1709
(245412)	21	183
245431-2	21	189
245484-1	22	223
245506-1	26	535
(245522)	21	181
245548-3	21	189
245573-1	22	223
(245584)	21	189
245585-5	21	183
245655-6	21	177
245656-4	21	177
245661-4	21	177
245802-4	21	181
245916-2	21	177
245927	21	177
245928-7	21	177
246064-0	21	189
246065-7	21	189
246090-5	21	189
246148-1	21	177
	87	1753
246400-6	21	187
(246560)	21	183
	23	241
246589-6	26	535
(246949)	21	183
246996-3	21	187
246997-1	21	187
246998-9	21	187
246999-7	21	187
(247280)	25	429
247282-7	21	189
(247283)	21	189
(247410)	21	189
(247414)	22	223
247439-3	21	185
(247440)	22	223
(247497)	26	535
247498-9	26	535
247527-5	22	223
247528-3	21	189
247531-7	21	189
(247532)	21	187
247576-2	21	189
247597-8	21	187
(247670)	21	187
(254718)	43	947
	43	961
(254720)	43	951
	43	961
268937-0	23	271
(268948)	21	181
(269077)	26	535
269085-7	38	833
269097-2	21	187
269101-2	21	189
269137-6	28	599
269154-1	27	565
269168-1	25	415
	25	419
269171-5	25	415
	25	419
269173-1	25	415
269174-9	25	415
	25	419
269177-2	25	417
269214-3	21	177
269256-4	28	599
(269292)	23	253
	23	267
269308-3	23	355
269314-1	23	273
(269319)	23	355
269322-4	28	599
269352-1	23	269
	28	627
(269376)	25	415
	25	419
269377-8	25	397
	25	417
	25	421
269402-4	21	177
269403-2	23	267
269421-4	87	1699
	87	1709
269470-1	26	537
	87	1699
	87	1709
(269482)	26	535
(269493)	23	267
269496-6	21	187
269503-9	28	599
269512-0	25	417
	25	419
269513-8	25	417
	25	419
269514	27	567
269516	25	417
269531-0	23	271
269532-8	23	269
	28	625
269548-4	28	599
269562-5	37	793
(269627)	23	241
(269644)	21	185
(269648)	25	415
269675-5	27	565
269677-1	25	417
	25	419
269713-4	23	329
269714-2	23	331
269715-9	23	331
269716-7	23	331
269718-3	23	331
269722-5	23	331
269725-8	28	599
269729-0	32	649
	37	825
(269740)	28	595
269764-7	23	241
	23	307
269766-2	23	355
269767-0	23	355
269768-8	25	409
269772-0	27	565
(269774)	25	495
269791-0	21	187
(269793)	25	415
	25	419
(269794)	25	417
269826-4	28	599
269834-8	22	223
269835-5	25	415
	25	419
269863-7	25	413
(269883)	52	1127
269884-3	21	177
269902-3	25	413
269917-1	25	413
269932-0	25	413
269945-2	27	555
269946-0	27	555
269956-9	25	413
269961-9	25	413
269965-0	27	555
269966-8	27	555
269977	27	555
269978	27	555
269980-9	25	413
269988-2	25	413
269990-8	25	413
269992-4	25	413
269995-7	28	607
	28	615
(270121)	21	203
(270122)	21	203
(270123)	21	203
270145-6	35	725
270147-2	84	1355
	84	1361
	84	1365
	84	1371
	84	1379
	84	1383
270148-0	84	1355
	84	1361
	84	1365
	84	1371
	84	1379
	84	1383
(270149)	43	1069
270150-6	43	1067
(270151)	43	993
	43	1069
270152-2	43	1069
270153-0	43	1067
(270154)	43	1069
270155-5	43	1069
(270163)	51	1111
	51	1113
	51	1121
270164-7	51	1115
	51	1123
(270166)	51	1117
	51	1119
	51	1123
270179-5	84	1357
270180-3	84	1357
270181-1	84	1355
	84	1359
270182-9	84	1387
270455-9	21	187
270456-7	21	187
270457-5	21	187
270458-3	21	187
270479-9	28	597
(270506)	41	875
	41	879
	41	891
(270508)	41	875
	41	891
270563-0	64	1213
	64	1227
270596-0	52	1133
	52	1145
270615-8	26	527
270616-6	26	527
270623-2	25	469
	25	519
270624-0	21	175
270625-7	25	449
	25	519
270676-0	21	173
270677-8	21	173
270678-6	21	173
270679-4	21	173
270681-0	26	527
270684-4	21	173
270685-1	21	173
270708-1	25	441
	25	455
	25	459
	25	519
270718-0	21	203
270719-8	21	203
270720-6	21	203
270721-4	21	203
270726-3	21	203
270727-1	21	203
270728-9	21	203
270740-4	21	203
270844-4	21	191
270846-9	21	191
270848-5	21	191
270851-9	25	433
	25	437
	25	443
	25	445
	25	447
	25	451
	25	457
	25	465
270852-7	25	467
	25	471
	25	475
	25	477
	25	479
(270853)	21	211
270881-6	64	1207
	64	1213

*) Standardartikel, förekommer på flera sidor i denna katalog. /Standardartikel, kommt mehrfach in diesem katalog vor.

NUMMERREGISTER

NUMMERNREGISTER

Artikel nr Artikelnr.	Gr gr	Sida Seite
	64	1227
270882-4	64	1207
	64	1213
	64	1227
(270928)	35	725
271063-0	21	167
271064-8	21	167
271065-5	21	167
271069-7	21	187
271070-5	21	187
(271077)	21	203
271078	21	203
271079-6	21	181
271092-9	25	515
271093-7	25	513
	25	515
271094-5	25	513
	25	515
271112-5	84	1373
271113-3	84	1373
271119-0	38	855
	38	857
271131-5	52	1137
	52	1145
271214-9	21	167
271215-6	21	167
271216-4	21	167
271220-6	21	187
271221-4	21	187
(271222)	21	203
(271223)	21	203
(271224)	21	203
(271225)	21	203
271226-3	21	203
271227-1	21	203
271228-9	21	203
271229-7	21	203
(271254)	46	1097
	46	1103
271255-2	46	1097
	46	1103
(271256)	46	1097
	46	1103
271257-8	46	1097
	46	1103
271261-0	84	1367
	84	1373
271265-1	41	873
	41	875
	41	891
271266-9	41	875
	41	879
	41	891
271285-9	23	297
	23	301
271292-5	43	1069
271293-3	43	993
	43	1069
271294-1	43	1069
271296-6	43	1065
271324-6	23	381
271335-2	46	1097
	46	1103
271338-6	43	1065
271342-8	21	173
	25	521
271343-6	89	1859
271356-8	21	203
271357-6	21	203
271358-4	21	203
271359-2	21	203
271391-5	61	1165
	61	1169
271406-1	35	725
271407-9	35	725
271409-5	28	597
271421-0	25	441
	25	443
	25	453
	25	459
	25	473
	25	475
	25	479
	25	517
271432-7	21	213
271433-5	21	211
	25	521
271434-3	21	211
271435-0	21	209
271436-8	38	849
271437-6	21	211
271438-4	21	209
271454-1	43	945
271456-6	23	281
	23	285
	23	289
	23	385
271534-0	64	1199
	64	1221
271535-7	64	1199
	64	1221
271541-5	64	1193
271543-1	64	1193
271545-6	64	1199
271547-2	64	1207
	64	1225
271558-9	64	1215
	64	1227
271562-1	64	1211
	64	1223
(271568)	64	1213
	64	1227
271574-6	43	937
271575-3	43	937
271579-5	72	1241
	72	1245
271650-4	46	1097
271680-1	21	203
271693-4	43	1013
	43	1019
	43	1023
271695-9	43	963
	43	969
	43	975
	43	979
	43	983
	43	987
271702-3	51	1117
	51	1119
	51	1123
271704-9	25	425
271713-0	21	171
271739-5	51	1111
	51	1113
	51	1121
271776-7	21	155
	25	497
271780-9	35	725
271785-8	38	855
	38	857
271914-4	46	1097
	46	1103
(272028)	21	161
(272029)	21	161
(272030)	21	161
(272031)	21	161
272032-4	21	203
272033-2	21	203
272034-0	21	203
272035-7	21	203
(272036)	21	163
(272037)	21	163
(272038)	21	163
(272039)	21	163
272040-7	21	163
272041-5	21	163
272042-3	21	163
272043-1	21	163
272044-9	21	161
272045-6	21	161
272046-4	21	161
272047-2	21	163
272048-0	21	161
272049-8	21	161
272050-6	21	161
272051-4	21	161
272052-2	21	161
272054-8	21	161
272055-5	21	161
272056-3	21	161
272057-1	21	161
272058-9	21	161
272059-7	21	161
272060-5	21	161
272061-3	21	161
272062-1	21	161
272063-9	21	161
272064-7	21	163
272065-4	21	163
272066-2	21	163
272067-0	21	163
272068-8	21	163
272069-6	21	163
272070-4	21	163
272071-2	21	163
272072-0	21	203
272073-8	21	163
272074-6	21	163
272075-3	21	163
272076-1	21	163
272077-9	21	161
272078-7	21	161
272079-5	21	161
272080-3	21	161
272081-1	21	161
272082-9	21	161
272083-7	21	161
272084-5	21	161
272094-4	21	163
272095-1	21	163
272096-9	21	163
272097-7	21	163
272098-5	21	165
272099-3	21	165
272100-9	21	165
272101-7	21	165
272586-9	52	1139
	52	1147
272587-7	52	1139
	52	1147
272595-0	52	1131
	52	1145
272596-8	52	1135
	52	1145
(272602)	52	1137
	52	1145
272604-0	51	1117
	51	1119
	51	1123
(272637)	51	1111
	51	1121
272641-2	51	1115
	51	1123
272643-8	51	1117
	51	1123
272647-9	52	1139
	52	1147
272648-7	51	1111
	51	1113
	51	1121
272691-7	51	1111
	51	1113
	51	1121
272702-2	52	1129
	52	1145
272722-0	52	1129
	52	1147
272723-8	52	1129
	52	1147
(272780)	51	1115
	51	1123
(272868)	51	1115
	51	1123
273114-9	51	1115
	51	1123
273133-9	43	939
273134-7	43	939
(273139)	46	1103
(273152)	43	943
273161-0	61	1165
	61	1169
273202-2	45	1081
273229-5	87	1755
273307-9	26	527
273320-2	26	535
273345-9	41	885
	41	889
273357-4	41	887
	41	889
273364-0	26	535
273369-9	87	1757
273370-7	87	1757
273371-5	87	1757
273372-3	87	1759
273388-9	87	1749
273389-7	87	1749
273390-5	87	1749
273391-3	87	1749
273393-9	72	1241
	72	1245
273408-5	46	1097
	46	1103
(273409)	46	1103
(273410)	46	1097
	46	1103
(273414)	43	1003
	43	1063
273415-0	43	1003
	43	1063
(273418)	43	1063
273420-0	43	1065
273423-4	43	1065
(273426)	43	1065
273432-5	43	1065
273459-8	26	527
273472-1	46	1097
	46	1103
273480-4	26	535
273481-2	43	1007
	43	1063
273482-0	43	1007
	43	1063
273483-8	43	1063
273484-6	43	1063
273485-3	43	1063
273486-1	43	1065
273487-9	43	1065
273488-7	43	1007
	43	1063
273489-5	43	993
	43	999
	43	1001
	43	1063
	43	1069
273490-3	43	1065
273491-1	43	1063
273494-5	43	991
	43	1065
	43	1069
273495-2	43	991
	43	1065
(273498)	43	1063
273503-3	32	655
	32	659
	32	663
	32	665
	32	667
	32	669
	32	671
(273520)	37	829

*) Standardartikel, förekommer på flera sidor i denna katalog. /Standardartikel, kommt mehrfach in diesem katalog vor.

NUMMERREGISTER

NUMMERNREGISTER

Artikel nr Artikelnr.	Gr gr	Sida Seite
273521-5	28	609
	28	619
273540-5	32	655
	32	659
	32	663
	32	667
	32	671
(273541)	28	599
273554-6	35	717
273555-3	35	703
	35	713
	35	715
	35	717
273556-1	35	703
	35	707
	35	713
	35	715
	35	717
	35	725
273557-9	35	703
	35	707
	35	725
273576-9	35	691
(273591)	28	597
(273594)	28	597
273596-7	28	597
273597-5	28	597
273598-3	37	829
273599-1	28	599
273611	43	969
	43	973
	43	979
	43	983
	43	987
	43	991
	43	1065
(273617)	25	441
	25	455
	25	459
	25	519
(273618)	25	469
	25	519
273641-1	87	1749
273646-0	25	435
	25	517
(273647)	25	435
	25	439
273649-4	43	1003
	43	1063
(273659)	43	935
	43	941
273662-7	72	1241
	72	1245
273671-8	86	1675
	86	1679
	86	1683
	86	1687
273689-0	43	963
	43	973
	43	979
	43	987
	43	991
	43	1065
273690-8	43	963
	43	969
	43	973
	43	983
	43	1065
273696-5	41	883
	41	889
273699	21	153
	21	175
273700-5	43	1063
273701-3	43	1063
273702-1	43	1063
(273704)	72	1241
	72	1245
273716-1	84	1391
273717-9	84	1391
273718-7	84	1391
273719-5	84	1391
273728-6	26	539
273730-2	43	963
	43	969
	43	973
	43	979
	43	983
	43	987
	43	1065
273733-6	41	887
	41	889
(273743)	43	1065
(273765)	36	733
(273773)	23	235
(273774)	23	235
273786-4	51	1111
	51	1113
	51	1121
273798-9	46	1097
	46	1103
273800-3	46	1097
	46	1103
273806-0	43	1063
273807-8	43	1063
273808-6	43	1065
(273809)	43	1065
273811-0	36	733
	36	737
	36	739
(273824)	61	1165
	61	1169
273832-6	21	175
273838	21	213
273839-1	84	1401
273840-9	84	1401
273841-7	84	1401
273842-5	84	1401
273843-3	84	1401
273844-1	84	1401
273845-8	21	175
273864	36	739
273871-4	21	199
	21	209
273872-2	46	1093
	46	1103
(273875)	43	1065
273881-3	64	1217
	64	1219
	64	1229
(273883)	43	1067
(273884)	43	1069
(273886)	43	1067
(273887)	43	1069
273901-9	64	1217
	64	1219
	64	1229
273905-0	64	1219
	64	1229
273906-8	64	1219
	64	1229
(273911)	21	175
	21	209
(273912)	21	175
	21	209
273915-9	86	1675
	86	1679
273916-7	86	1683
	86	1689
273923-3	84	1403
	84	1407
273924-1	46	1097
	46	1103
273935-7	64	1217
	64	1219
	64	1229
(273969)	43	943
273977-9	45	1081
(273980)	46	1097
	46	1103
273989-4	25	435
	25	441
	25	443
	25	445
	25	467
	25	517
274005-8	43	1065
274018-1	25	435
	25	441
	25	519
(274021)	21	213
(274034)	25	435
	25	439
	25	517
(274035)	21	175
274043-9	43	935
	43	943
274045-4	43	1003
	43	1063
(274051)	25	449
	25	519
(274061)	25	441
	25	443
	25	455
	25	459
	25	473
	25	475
	25	479
	25	517
274062-9	21	175
274063-7	21	191
274065-2	36	743
	36	745
274074-4	86	1677
	86	1681
274078-5	25	517
274100-7	61	1165
	61	1167
274110-6	21	175
	21	209
274111-4	21	175
	21	209
274117-1	61	1165
	61	1167
274118-9	61	1165
	61	1167
274119-7	61	1165
	61	1167
274121-3	25	461
	25	519
(275046)	21	187
275050-3	21	187
275058-6	21	187
275064-4	21	187
275067-7	21	187
275319-2	21	187
(275327)	21	203
(275328)	21	203
(275329)	21	203
(275330)	21	203
275331-7	21	165
275332-5	21	165
275333-3	21	165
275334-1	21	165
275335-8	21	165
275336-6	21	165
275337-4	21	165
275338-2	21	165
275339-0	21	165
275340-8	21	165
275341-6	21	165
275342-4	21	165
275343-2	21	187
275344-0	21	165
275345-7	21	165
275346-5	21	165
275347-3	21	165
275348-1	21	165
275349-9	21	165
275351-5	21	165
275352-3	21	165
275353-1	21	165
(275578)	21	173
(275579)	21	173
(275580)	21	173
(275581)	21	173
(275583)	21	191
(275584)	21	191
275585-8	22	223
275588-2	21	191
(275599)	21	191
	25	521
(275619)	26	527
(275679)	28	599
(275680)	28	599
(275681)	28	599
(275682)	28	599
(275683)	28	599
(275684)	28	597
(275685)	28	597
(275686)	28	597
(275692)	28	597
275720-1	21	209
275721-9	21	209
(275722)	21	173
(275723)	21	211
	25	521
(275725)	21	209
(275726)	21	211
	25	521
(275727)	21	211
(275728)	21	209
(275732)	21	191
275743-3	21	209
(275744)	21	209
(275745)	21	209
(275746)	21	209
(275756)	21	173
275930	41	881
276303-5	23	359
(276305)	23	359
(276306)	23	281
	23	285
	23	289
	23	385
276307-6	23	293
	23	309
	23	385
276308-4	23	359
276309-2	23	281
	23	285
	23	289
	23	385
277517-9	89	1893
(277747)	38	837
(277925)	89	1871
(277927)	89	1871
(279256)	89	1871
281067-9	89	1873
(281071)	89	1873
(282888)	89	1873
(282907)	89	1893
(282953)	89	1857
283075-0	77	1249
283091	88	1809
	88	1815
283092-5	77	1249
283093	88	1811
	88	1817
(283095)	88	1811
283131-1	27	575
283132-9	27	575
283135-2	27	575
283137	27	575
(283177)	84	1395
(283178)	84	1395
283250	89	1873
283260-8	38	839
	38	841
283388-7	89	1871
(283476)	89	1871

*) Standardartikel, förekommer på flera sidor i denna katalog. /Standardartikel, kommt mehrfach in diesem katalog vor.

NUMMERREGISTER

NUMMERNREGISTER

Artikel nr Artikelnr.	Gr gr	Sida Seite
(283478)	89	1871
(283505)	89	1873
283546-0	38	839
	38	841
283547	38	839
	38	841
283591-6	38	851
283659-1	36	769
	36	775
320404-7	37	825
	89	1867
346509-3	37	825
	89	1865
	89	1867
351916-2	64	1203
	64	1211
380192-5	43	901
	43	903
	43	955
380414-3	43	943
380618-9	43	901
380652-8	43	901
380653-6	43	901
380654-4	43	901
380670-0	43	939
380672-6	43	939
(380685)	43	943
380686-6	43	943
380687-4	43	943
380688-2	43	943
380693-2	43	941
380694-0	43	941
(380695)	43	941
380697-3	43	941
380704-7	43	943
380707-0	43	943
380709-6	43	943
380710-4	43	943
380713-8	43	943
380715-3	43	943
380716-1	43	939
380719-5	43	941
380721-1	43	939
380725-2	43	939
380726-0	43	939
380729-4	43	939
380731-0	43	939
(380747)	43	939
(380748)	43	939
380749-2	43	939
380750-0	43	939
380752-6	43	943
380753-4	43	945
380754-2	43	945
380757-5	43	943
380762-5	43	943
380763-3	43	943
380764-1	43	941
380765-8	43	941
380766-6	43	939
380767-4	43	939
380768-2	43	939
380769-0	43	939
380770-8	43	939
380772-4	43	941
(380773)	43	941
380777-3	43	939
* 380887-0		
(380910)	43	941
380977-9	43	911
	43	995
380978-7	43	901
	43	955
380979-5	43	901
	43	903
	43	955
380980-3	43	901
	43	903
	43	955
380981-1	43	955
(381207)	41	881
381213-8	41	881
(381249)	41	877
(381269)	41	879
381274-0	41	881
381280-7	41	881
381288-0	41	881
(381298)	41	875
	41	879
381385-4	43	901
	43	903
	43	955
(381525)	43	923
381526-3	43	923
	43	927
381527-1	43	923
	43	927
381528-9	43	923
	43	927
381608-9	43	901
	43	903
	43	955
381681-6	43	945
381686-5	41	881
381704-6	43	1057
381705-3	43	1057
381710-3	43	1055
381715-2	43	1055
381718-6	43	1055
(381722)	38	837
381728-5	43	1055
381756-6	43	1055
381798-8	43	1055
381799-6	43	1057
381810-1	43	1055
381811	43	1055
381813-5	43	1055
381814-3	43	1055
381815-0	43	1055
381825-9	43	1057
381841-6	43	1057
381858-0	43	1055
381870-5	43	1055
381876-2	43	1057
381878-8	43	1057
381879-6	43	1057
381882-0	43	1057
381910-9	43	1055
(381924)	43	1055
381925-7	43	1055
381927-3	43	1055
(381954)	43	1055
381956-2	43	1055
381959-6	43	1055
381982-8	43	1055
381985-1	43	1055
381992-7	43	1055
(383094)	46	1093
383095-7	55	1151
383168-2	46	1093
383222-7	46	1093
	46	1095
383253-2	46	1097
(383258)	46	1097
(383326)	45	1079
	45	1085
(383328)	45	1073
	45	1085
(383329)	45	1079
	45	1085
(383330)	45	1073
	45	1085
(383332)	45	1073
	45	1085
(383334)	45	1079
	45	1085
383432-2	45	1085
383447	45	1079
	45	1085
383471-0	45	1085
(383472)	45	1085
(383479)	45	1079
	45	1085
383489-2	45	1085
(383490)	45	1081
	45	1085
(383499)	45	1079
	45	1085
384201-0	46	1097
384209-3	46	1097
(384281)	43	899
* 384371-1		
384504-7	46	1101
384505-4	46	1101
384507-0	46	1101
384510-4	46	1101
384511-2	46	1101
384710-0	46	1093
384720-9	43	899
	46	1099
(384727)	46	1101
384728-2	46	1093
* 384871-0		
400605-2	43	1035
	43	1043
	43	1049
415311-0	21	159
418288-7	22	217
418289-5	22	217
418360-4	22	217
418411-5	26	527
418440-4	22	219
418571-6	26	527
	87	1699
	87	1707
418646-6	23	289
	25	503
	28	599
419401-5	25	425
	25	427
419452-8	27	573
419568-1	23	291
	23	307
	25	401
419643-2	21	151
	21	197
419652-3	21	149
419771-1	25	501
(420292)	21	143
(420423)	25	511
(420475)	25	511
420641-3	25	511
421753-5	21	143
430112-3	22	217
430114-9	22	217
460003-7	21	179
460191-0	38	833
460225-6	23	233
	23	267
	25	403
460260	25	399
460428-6	43	1059
460462-5	25	401
	25	405
460463-3	25	409
460530-9	26	545
	26	547
460585-3	26	533
	87	1699
	87	1709
460821-2	23	361
460833-7	23	269
	28	625
460887-3	23	347
	23	349
461244-6	25	409
461246-1	25	409
461385-7	28	597
	28	599
461405-3	87	1713
	87	1717
461499-6	23	269
	25	497
	25	499
	28	627
462547-1	23	361
462679-2	23	273
	25	421
(462787)	23	311
	23	315
	23	317
462790-7	23	311
462791-5	23	311
462792-3	23	311
(462794)	23	311
(462795)	23	311
462796-4	23	311
	23	315
	23	317
	23	319
462798-0	23	311
	23	315
	23	317
	23	319
462799	23	311
	23	315
	23	317
	23	319
462800-4	23	313
	23	315
	23	317
	23	319
	23	321
462802-0	23	313
462803-8	23	311
	23	315
	23	317
	23	319
	23	321
462848-3	23	343
	23	349
	23	355
	23	357
462865-7	23	243
	23	261
	23	267
(462871)	23	347
462996-0	43	1059
463075-2	21	151
463087-7	21	169
463088-5	21	169
463090-1	21	167
463092-7	21	167
463096-8	21	165
463263-4	21	167
463280-8	23	343
	23	345
	23	349
463284-0	23	343
	23	345
	23	349
463290-7	23	349
463301-2	26	545
	26	547
463302-0	26	545
463304-6	26	529
	26	537
	26	539
463306	26	527
463325-1	25	433
	25	437
(463348)	23	359

*) Standardartikel, förekommer på flera sidor i denna katalog. /Standardartikel, kommt mehrfach in diesem katalog vor.

NUMMERREGISTER

NUMMERNREGISTER

Artikel nr Artikelnr.	Gr gr	Sida Seite
(463350)	21	157
463360-8	21	157
463361-6	21	157
463362-4	21	157
463365-7	22	217
463376-4	21	167
(463377)	21	171
463386-3	21	171
463389-7	21	171
463390-5	21	153
463391-3	23	235
	23	239
463395-4	21	151
463399-6	21	151
(463412)	21	155
463416-8	21	143
463429-1	32	651
(463431)	26	527
(463432)	26	527
463434-1	26	527
(463456)	23	323
463461-4	23	247
463463-0	26	545
	26	547
463469-7	21	171
463470-5	21	171
463473-9	21	171
463503-3	23	343
463505-8	23	343
	23	345
	23	349
463515-7	23	247
463524-9	26	531
	87	1699
	87	1709
463526-4	21	151
(463527)	25	403
	25	405
	25	411
463534-8	21	165
463535-5	21	167
463538-9	21	171
463546-2	21	151
463547-0	21	151
463548-8	21	151
463549-6	21	151
463550-4	21	151
463551-2	21	151
463552-0	21	151
463553-8	21	151
463554-6	21	151
463555-3	21	151
463556-1	21	151
463557-9	21	151
463558-7	21	151
463559-5	21	153
463560-3	21	153
463561-1	21	153
463562-9	21	153
463563-7	21	153
463564-5	21	153
463565-2	21	153
463566-0	21	153
463567-8	21	153
463568-6	21	153
463569-4	21	153
463570-2	21	153
463575-1	21	167
463576-9	21	167
463578-5	21	155
463579-3	21	155
463580-1	21	143
	21	155
	21	171
463581-9	21	143
(463587)	22	217
463590-0	25	399
	87	1705
(463604)	26	529
	26	537
	26	539
463610-6	26	531
	26	537
	26	541
463633-8	21	171
463643-7	21	167
463644-5	26	531
463690-8	21	151
463701-3	25	395
(463702)	27	555
	27	557
	27	565
	27	569
463709-6	25	401
463722-9	27	557
463723-7	21	171
(463727)	28	597
463729-4	25	401
	25	405
	25	409
463732-8	26	531
463737-7	25	501
463739-3	21	151
463766-6	25	403
	25	405
	25	409
	87	1767
463767-4	27	557
	27	575
(463771)	21	149
463776-5	27	553
463777-3	27	553
(463778)	27	553
(463797)	32	647
463804-5	28	625
463805-2	28	625
463806-0	27	559
463807	27	557
463821-9	26	545
	26	547
(463828)	26	531
	26	537
(463829)	21	167
463830-0	21	143
(463835)	25	501
463848-2	21	145
463849-0	21	145
463850-8	21	145
(463856)	33	675
463858-1	28	597
463863-1	23	343
463864-9	23	323
	23	325
(463876)	21	147
463879-7	25	403
463904-3	21	157
463905-0	21	157
463908-4	23	343
	23	347
463909-2	32	647
	64	1181
	87	1731
	87	1733
	87	1739
(463935)	23	245
	23	311
463963-9	22	217
463971-2	23	249
	23	271
(463999)	21	143
464009-0	23	347
464013-2	23	347
464014-0	26	535
464015-7	26	537
464016-5	26	537
(464019)	43	1059
464024-9	26	537
(464025)	26	537
464070-2	87	1753
464073	87	1753
464272-4	87	1753
464273	87	1753
464274-0	23	347
464276-5	64	1189
464277-3	64	1189
464289-8	26	537
	26	539
(464316)	33	679
(464317)	33	679
464318	87	1753
464319-3	25	471
464322-7	64	1189
464346-6	25	467
464393-8	25	493
	25	495
(464396)	25	493
	25	495
464402-7	43	1059
464451-4	25	493
	25	495
(464517)	25	417
	25	421
	25	493
	25	495
464538-8	64	1217
	64	1219
464541-2	64	1183
	64	1189
464544-6	23	347
464547-9	23	347
464590-9	25	467
464592-5	38	833
	38	851
464601-4	25	467
464603-0	23	355
464606-3	87	1699
	87	1709
464612-1	87	1753
464615-4	25	467
464616-2	25	467
464617-0	25	467
464618-8	26	547
464640-2	23	347
464644-4	25	471
	25	477
464645-1	25	471
	25	477
464648-5	26	537
	26	539
464657-6	23	329
	23	379
464671-7	26	537
464673-3	25	487
	25	489
	25	493
464675-8	26	537
464682-4	28	599
464687-3	28	599
464721-0	23	347
464724-4	23	347
464726-9	23	343
	23	349
	23	355
464728-5	23	239
	23	347
(464759)	23	347
464780-6	25	471
464808	25	471
	25	477
464809-3	22	223
464811-9	22	223
464844-0	23	355
464864-8	25	477
464878	25	477
464883	25	477
464899-4	25	477
(464901)	23	249
464923-2	23	321
(464924)	26	537
464927-3	25	499
464930-7	26	547
(464932)	26	547
464939-8	23	355
464940-6	23	355
(464942)	25	413
	25	467
	25	471
	25	475
	25	477
	25	479
464946-3	26	547
	87	1753
464954-7	25	471
464958-8	23	273
464959-6	87	1701
	87	1709
464964-6	25	413
466486-8	25	513
	25	515
469478-2	26	533
	87	1699
	87	1709
470993-7	25	511
(591275)	87	1725
	87	1735
	87	1741
	87	1749
615312-6	81	1265
633262-1	46	1101
654444	36	767
	36	773
654980-2	55	1151
655532-0	83	1325
656290-4	36	743
	36	745
656456-1	35	705
	41	887
	51	1111
	51	1113
	51	1115
	51	1117
	51	1119
657010-5	83	1315
658434-6	86	1685
	86	1689
	89	1865
	89	1867
659248-9	36	753
	36	755
	36	759
	36	761
(659603)	55	1151
660151-2	84	1379
	84	1383
(661890)	35	691
662014-0	46	1093
662108-0	36	767
	36	773
663095-8	36	771
	36	775
	38	865
664425-6	28	597
664621	84	1349
664639-2	43	955
664816-6	51	1111
	51	1113
	51	1115
(664821)	51	1111
664822-4	27	575
	41	877
	41	881
	51	1111
	51	1113
	51	1115
	64	1175
666143-3	43	1057
(666176)	52	1141
666248-0	46	1101
666249-8	46	1101
666250-6	46	1101

*) Standardartikel, förekommer på flera sidor i denna katalog. /Standardartikel, kommt mehrfach in diesem katalog vor.

NUMMERREGISTER

NUMMERNREGISTER

Artikel nr Artikelnr.	Gr gr	Sida Seite
666407-2	25	433
	25	437
	25	443
	25	445
	25	447
	25	453
	25	457
	25	461
	25	465
	25	467
	25	473
	25	475
	25	477
	25	479
	25	481
(666408)	25	433
	25	437
	25	447
	25	457
	25	467
	25	473
	25	477
	25	479
667359-4	41	885
667360-2	41	885
667751-2	27	553
	27	555
	27	557
	27	563
	27	565
	27	569
(669679)	85	1507
(669843)	52	1141
669871-6	23	343
	23	345
	23	349
	26	529
	26	537
	26	539
	86	1693
670567-7	51	1111
	51	1113
671723-5	36	743
672122-9	41	875
	41	879
(672172)	41	877
	41	881
	83	1327
	83	1331
672818-2	85	1629
	88	1833
	88	1839
673490-9	84	1403
673495	84	1403
673580-7	31	637
	31	639
673792-8	23	343
	23	347
674685	85	1619
675151-5	81	1285
675152-3	81	1285
675153-1	81	1285
675154-9	81	1285
675155-6	81	1285
675156-4	81	1285
675157-2	81	1285
	81	1287
	81	1289
675158-0	81	1285
	81	1287
	81	1289
675159-8	81	1285
	81	1287
	81	1289
675160-6	81	1285
	81	1287
	81	1289
675161-4	81	1287
	81	1289
675162-2	81	1287
	81	1289
675163-0	81	1287
	81	1289
675164-8	81	1287
	81	1289
675165-5	81	1287
	81	1289
675166-3	81	1287
	81	1289
675167-1	81	1287
675168-9	81	1287
675169	81	1289
675170	81	1289
(675171)	81	1281
(675172)	81	1281
675257-0	81	1269
	81	1273
	81	1277
	81	1281
675258-8	81	1269
	81	1273
	81	1277
	81	1281
(675361)	81	1277
	81	1287
(675362)	81	1277
	81	1287
675433-7	81	1263
	81	1265
675445-1	81	1269
	81	1273
	81	1277
	81	1281
675452-7	81	1269
	81	1273
	81	1277
	81	1281
675453-5	81	1269
	81	1273
	81	1277
	81	1281
(675468)	81	1269
	81	1273
	81	1285
(675469)	81	1269
	81	1273
	81	1285
675482-4	83	1325
	83	1329
675483-2	83	1325
	83	1329
675555-7	41	873
	41	877
	41	881
	52	1141
675557	81	1277
675582-1	45	1085
675781-9	81	1263
(675807)	65	1233
675867-6	84	1355
	84	1361
	84	1365
	84	1373
675868-4	84	1355
	84	1361
	84	1365
	84	1373
675869-2	84	1357
	84	1361
	84	1365
	84	1373
675936-9	81	1271
	81	1275
	81	1279
	81	1283
675972-4	81	1269
	81	1277
675973-2	81	1269
	81	1277
676065-6	81	1267
676076	81	1281
676077	81	1281
676082-1	83	1307
676109-2	35	693
	35	701
676159-7	81	1269
	81	1273
	81	1277
	81	1281
676160-5	81	1269
	81	1273
	81	1277
	81	1281
(676338)	46	1093
676365-0	83	1311
676366-8	83	1317
676377	81	1269
676378	81	1269
(676452)	89	1867
(676453)	89	1867
676522-6	87	1719
(676687)	83	1315
676690-1	83	1315
(676706)	81	1267
(676707)	81	1267
676911-1	83	1323
	83	1327
676923-6	84	1403
676924-4	84	1403
676982-2	81	1261
676983-0	81	1261
(676995)	83	1309
	83	1313
	83	1317
	83	1319
677003-6	85	1419
	85	1429
	85	1433
	85	1437
	85	1449
	85	1451
	85	1455
	85	1459
	85	1463
	85	1465
	85	1467
	85	1469
	85	1471
	85	1473
	85	1475
	85	1481
	85	1483
	85	1487
	85	1489
	85	1499
	85	1507
	85	1511
	85	1513
	85	1515
	85	1517
	85	1519
	85	1527
	85	1529
	85	1531
	85	1535
	85	1539
	85	1541
	85	1545
	85	1547
	85	1549
	85	1551
	85	1557
	85	1561
	85	1563
	85	1573
	85	1575
	85	1583
	85	1587
	85	1589
	85	1591
	85	1593
677020-0	84	1379
	84	1383
677021-8	84	1379
	84	1383
677033-3	36	743
677337-8	89	1863
	89	1867
677430-1	35	717
	35	721
(677466)	81	1281
(677467)	81	1281
677478-0	37	827
677510-0	81	1267
677525-8	55	1151
677528-2	55	1151
677531-6	41	875
677540	52	1143
677571-2	81	1263
677616-5	35	717
677617-3	35	717
677801	85	1619
(677805)	83	1325
	83	1329
677980-5	52	1143
678026	81	1269
	81	1273
	81	1277
678145-4	51	1115
678155-3	51	1111
	51	1113
	51	1115
678197	85	1621
678236-1	83	1327
	83	1331
678361-7	36	743
	36	745
678362-5	36	743
	36	745
678380-7	83	1327
	83	1331
678441-7	52	1135
678444-1	52	1131
	52	1135
678476-3	85	1669
678482	85	1669
678491-2	85	1671
678506-7	83	1327
	83	1331
(678524)	83	1325
	83	1329
678525-7	83	1325
678529-9	35	717
	35	721
678678-4	84	1403
678725-3	85	1669
678760-0	83	1321
678761-8	83	1321
678763-4	81	1281
678777	81	1281
678778-2	81	1281
678789-9	85	1671
678838-4	81	1283
678839-2	81	1283
678940-8	85	1651
678995-2	45	1085
678996-0	36	743
	36	745
678997-8	36	743
	36	745
(679118)	81	1281
(679119)	81	1281
679146-1	83	1327
	83	1331
679147-9	83	1327
	83	1331
679190-9	85	1669
679191-7	85	1669
679199-0	85	1665
	85	1667

*) Standardartikel, förekommer på flera sidor i denna katalog. /Standardartikel, kommt mehrfach in diesem katalog vor.

NUMMERREGISTER

NUMMERNREGISTER

Artikel nr Artikelnr.	Gr gr	Sida Seite
	85	1671
679273-3	35	691
679346-7	84	1367
679356-6	81	1283
679357-4	81	1283
(679377)	83	1323
	83	1327
679429-1	25	433
(679607)	83	1329
(679608)	83	1329
(679609)	83	1329
(679610)	83	1329
679642-9	81	1285
	81	1287
	81	1289
679652-8	81	1285
	81	1287
	81	1289
679653-6	81	1285
	81	1287
	81	1289
679667-6	85	1651
679668-4	85	1651
679669	85	1651
679680	85	1651
679718-7	81	1277
	81	1281
679754-2	23	261
	23	373
	23	375
	23	377
	81	1263
	82	1297
	83	1323
	87	1727
	87	1735
	87	1741
	87	1745
	87	1749
679800-3	83	1309
	83	1315
679862-3	83	1325
	83	1329
679993-6	85	1629
680036-1	23	343
	23	345
	23	349
	89	1867
680097-3	85	1633
	85	1635
	85	1641
	85	1649
	85	1651
680099-9	85	1671
680214	81	1277
	81	1281
680215-1	81	1277
	81	1281
680216-9	81	1269
680217	81	1269
(680331)	87	1713
680442-1	84	1403
680443-9	84	1403
680485-0	35	717
680486-8	35	717
680488-4	35	717
680532-9	51	1111
	51	1113
680538-6	85	1617
680539-4	85	1651
680660-8	83	1309
	83	1315
680662-4	83	1309
	83	1315
680663-2	83	1309
	83	1315
680896-8	36	743
	36	745
680961-0	83	1341
680962-8	83	1341
(680963)	83	1341
(680964)	83	1341
681089-9	83	1343
681091-5	83	1341
681092-3	83	1341
681095-6	83	1341
681096-4	83	1341
(681097)	83	1341
681098-0	83	1341
681099-8	35	719
	83	1341
(681100)	83	1341
681101-2	83	1341
681102-0	83	1341
681103-8	83	1341
681104-6	83	1341
681206-9	83	1327
	83	1331
681304-2	83	1341
681306-7	83	1341
681315-8	85	1619
681364-6	64	1203
681476-8	36	733
	36	737
(681481)	89	1865
681493-3	88	1825
	88	1837
681521	82	1297
681522-9	82	1297
681523	82	1297
681533-6	88	1821
	88	1827
	88	1833
	88	1839
	88	1843
	88	1847
	88	1851
	88	1853
681659-9	52	1137
681850-4	36	769
681932-0	82	1297
682040-1	82	1297
682061-7	83	1343
682101-1	37	825
	87	1767
682362-9	83	1325
	83	1329
682364-5	83	1325
	83	1329
682365-2	83	1325
	83	1329
682379-3	81	1269
	81	1273
	81	1277
682380-1	81	1269
	81	1273
	81	1277
682466-8	85	1649
682707-5	45	1083
682792	82	1297
(683258)	85	1633
	85	1641
	85	1649
	85	1651
683335-4	23	355
683423-8	65	1233
683520-1	35	717
683521-9	35	717
683537-5	45	1083
683538-3	65	1233
683576-3	81	1281
683699-3	85	1651
683701-7	85	1651
683861-9	85	1651
683933-6	87	1723
683946-8	89	1867
684202-5	83	1341
	89	1867
(684212)	36	743
684232-2	87	1717
684281-9	87	1725
	87	1735
	87	1741
	87	1745
(684333)	87	1717
684342	87	1707
	87	1717
(684347)	87	1715
684502	88	1779
684576-2	23	347
	23	349
684644-8	87	1723
684731-3	61	1163
684738-8	83	1307
684807	87	1713
	87	1715
684812-1	23	341
	23	347
684844-4	87	1705
	87	1707
684970-7	87	1715
684999-6	36	743
	36	745
685007-7	83	1309
	83	1315
* 685015-0		
* 685022-6		
685260-2	87	1701
685275	87	1715
685276-8	87	1715
685277-6	87	1713
685331-1	51	1115
685332-9	51	1115
685359-2	87	1713
685366-7	87	1713
(685397)	87	1721
685634-8	81	1261
	81	1269
	81	1277
685719-7	88	1849
	88	1851
685720-5	88	1849
	88	1851
(685735)	83	1309
	83	1315
685765-0	81	1281
685766-8	81	1281
685779	88	1779
685780	88	1779
685836-9	83	1309
	83	1315
685851-8	89	1865
	89	1867
685857-5	88	1783
	88	1791
685858-3	88	1783
	88	1791
685872-4	82	1297
685873-2	82	1297
685888-0	83	1309
	83	1315
685898-9	88	1849
	88	1851
685975-5	83	1341
686008-4	81	1263
	81	1267
686066-2	38	865
686103-3	87	1723
686131-4	83	1341
686132-2	83	1341
686195-9	87	1701
	87	1707
686234-6	51	1117
	51	1119
686261-9	88	1799
686262-7	88	1799
(686275)	84	1403
	84	1407
686281-7	85	1651
686282-5	85	1651
686352-6	45	1081
	45	1083
(686354)	36	755
	36	757
	87	1703
	87	1707
	89	1863
686355-9	87	1705
	87	1727
	87	1737
	87	1741
	87	1745
	87	1749
686356-7	87	1727
	87	1737
	87	1743
686523-2	36	733
686534-9	36	733
	36	737
686538-0	85	1635
686540-6	87	1717
(686541)	87	1717
(686542)	87	1717
686668-5	45	1083
686705-5	87	1705
686891-3	83	1315
686969-7	87	1721
686974-7	81	1261
687245-1	38	857
	38	861
687251-9	36	743
687252-7	36	743
687257	36	743
687258-4	83	1325
	83	1331
687342-6	87	1707
	87	1717
(687470)	23	261
687494-5	52	1131
	52	1135
(687495)	52	1131
687775-7	36	733
	36	737
687777-3	36	733
	36	737
687779-9	36	733
	36	737
687781-5	36	733
	36	737
	36	739
687782-3	36	733
	36	737
	36	739
687784-9	36	733
	36	737
	36	739
687786-4	36	733
	36	737
	36	739
687791-4	36	733
	36	737
	36	739
687837-5	36	771
	36	775
687838-3	83	1309
	83	1315
(687975)	36	733
	36	737
	36	739
687987-8	89	1865
	89	1867
(688088)	25	467
	25	471
	25	477
688400-1	36	743
688472-0	84	1361
	84	1365
	84	1371

*) Standardartikel, förekommer på flera sidor i denna katalog. /Standardartikel, kommt mehrfach in diesem katalog vor.

NUMMERREGISTER

NUMMERNREGISTER

Artikel nr Artikelnr.	Gr gr	Sida Seite
688473-8	84	1361
	84	1365
	84	1371
(688658)	36	747
	36	749
	36	751
	36	753
	36	755
	36	757
	36	759
	36	761
(688709)	87	1755
688711-1	87	1755
688714-5	87	1755
(688716)	87	1755
688718-6	87	1755
688719-4	87	1755
688720-2	87	1755
688722	87	1755
688724-4	87	1755
688726	87	1755
688739-2	51	1117
	51	1119
(688984)	77	1249
(691649)	85	1625
692067-2	85	1651
697718-5	85	1633
	85	1641
697719-3	85	1633
	85	1641
697820	85	1455
	85	1463
	85	1507
697821	85	1457
	85	1463
	85	1509
697822-5	85	1531
	85	1543
	85	1547
	85	1551
	85	1559
	85	1563
	85	1573
	85	1577
	85	1585
	85	1589
	85	1593
697823-3	85	1531
	85	1543
	85	1547
	85	1551
	85	1559
	85	1563
	85	1573
	85	1577
	85	1585
	85	1589
	85	1593
698992-5	85	1651
699419	85	1415
	85	1419
	85	1421
	85	1425
	85	1429
	85	1433
	85	1437
	85	1449
	85	1455
	85	1463
	85	1465
	85	1469
	85	1499
	85	1507
	85	1513
	85	1517
	85	1527
	85	1531
	85	1541
	85	1545
	85	1549
	85	1557
	85	1561
	85	1573
	85	1575
	85	1583
	85	1587
	85	1591
699499	85	1511
699528	85	1419
	85	1459
	85	1535
699538-5	85	1419
	85	1459
	85	1535
(699558)	85	1619
	85	1623
	85	1669
(699564)	85	1619
	85	1623
	85	1669
699577-3	85	1463
	85	1469
	85	1545
699636	85	1451
699637-5	85	1451
(699658)	85	1445
	85	1507
	85	1513
	85	1583
	85	1587
699659-9	85	1445
	85	1507
	85	1513
	85	1523
	85	1583
	85	1587
	85	1597
699661-5	85	1421
	85	1429
	85	1433
	85	1437
	85	1441
	85	1459
	85	1465
	85	1469
	85	1499
	85	1503
	85	1507
	85	1513
	85	1517
	85	1523
	85	1527
	85	1531
	85	1535
	85	1541
	85	1545
	85	1549
	85	1553
	85	1557
	85	1561
	85	1565
	85	1573
	85	1575
	85	1579
699662-3	85	1415
	85	1459
	85	1469
	85	1477
	85	1535
	85	1545
	85	1553
699663-1	85	1421
	85	1429
	85	1433
	85	1437
	85	1441
	85	1445
	85	1465
	85	1469
	85	1473
	85	1477
	85	1483
	85	1487
	85	1491
	85	1495
	85	1499
	85	1503
	85	1507
	85	1513
	85	1523
	85	1569
	85	1575
	85	1579
	85	1583
	85	1587
	85	1597
(699673)	85	1619
(699676)	85	1619
	85	1623
	85	1669
699677	85	1415
	85	1455
	85	1531
(699679)	85	1513
	85	1583
	85	1587
699681	85	1507
	85	1513
	85	1523
	85	1583
	85	1587
	85	1597
(699686)	85	1619
	85	1623
	85	1669
699732-4	85	1421
	85	1465
	85	1473
	85	1541
	85	1549
699736	85	1449
	85	1517
	85	1527
	85	1591
	85	1601
699737	85	1445
	85	1517
	85	1523
	85	1591
	85	1597
699738	85	1421
	85	1465
	85	1473
	85	1541
	85	1549
(699740)	85	1445
699747-2	85	1507
	85	1513
	85	1523
	85	1583
	85	1587
	85	1597
699755	85	1421
	85	1465
	85	1473
	85	1541
	85	1549
699756-3	85	1421
	85	1429
	85	1433
	85	1437
	85	1441
	85	1465
	85	1473
	85	1477
	85	1483
	85	1487
	85	1491
	85	1495
	85	1503
	85	1541
	85	1549
	85	1553
	85	1557
699757	85	1425
	85	1441
	85	1449
	85	1469
	85	1481
	85	1491
	85	1495
	85	1503
	85	1545
	85	1565
	85	1569
	85	1579
699759	85	1425
	85	1469
	85	1481
	85	1545
699761-3	85	1473
	85	1477
	85	1549
	85	1553
699763	85	1421
	85	1465
	85	1473
	85	1541
	85	1549
699768-8	85	1469
	85	1477
	85	1545
	85	1553
699769-6	85	1623
	85	1669
699781-1	85	1623
	85	1669
(699783)	85	1623
	85	1669
(699791)	85	1625
	85	1669
699795-1	85	1507
	85	1513
	85	1517
	85	1523
	85	1583
	85	1587
699796-9	85	1445
	85	1507
	85	1513
	85	1583
	85	1587
	85	1597
(699828)	85	1623
	85	1669
(699830)	85	1619
	85	1623
	85	1669
699848	85	1631
	85	1639
	85	1641
	85	1647
	85	1649

*) Standardartikel, förekommer på flera sidor i denna katalog. /Standardartikel, kommt mehrfach in diesem katalog vor.

NUMMERREGISTER

NUMMERNREGISTER

Artikel nr Artikelnr.	Gr gr	Sida Seite
699849-6	85	1631
	85	1639
	85	1641
	85	1647
	85	1649
699850-4	85	1631
	85	1639
	85	1647
699851	85	1631
	85	1639
	85	1641
	85	1647
	85	1649
699852-0	82	1295
	85	1631
	85	1639
	85	1647
	85	1651
699853	85	1631
699856-1	41	877
	41	881
	83	1327
	83	1331
699879-3	85	1445
	85	1521
	85	1527
	85	1595
	85	1601
(699880)	85	1445
699888	85	1429
	85	1449
	85	1483
	85	1487
	85	1557
	85	1561
699889	85	1429
	85	1433
	85	1483
	85	1487
	85	1557
	85	1561
699989	85	1449
	85	1517
	85	1527
	85	1591
	85	1601
699990-8	85	1445
	85	1517
	85	1523
	85	1591
	85	1597
699991-6	85	1445
	85	1507
	85	1513
	85	1523
	85	1583
	85	1587
	85	1597
699993	85	1445
	85	1521
	85	1527
	85	1595
	85	1601
809109-2	38	849

Artikel nr Artikelnr.	Gr gr	Sida Seite
	38	851
813615-2	38	849
820352-3	23	281
	23	285
	23	289
	23	297
	23	301
820355-6	23	281
	23	283
	23	287
824589-6	22	221
829694	33	681
829703	33	681
829705-3	33	681
829708-7	33	681
831553	23	303
833727-1	33	675
	33	679
833736-2	33	679
(834518)	33	675
	33	679
834602-5	23	305
844176-8	23	367
844178-4	23	367
* 844228-7		
844235-2	23	367
844237-8	23	277
	23	367
844652	23	367
845737-6	23	367
845738-4	23	367
858689	33	681
(870257)	23	333
870258-1	23	333
870259-9	23	333
870260-7	23	335
870261-5	23	335
870262-3	23	335
870263-1	23	335
870264-9	23	335
870265-6	23	335
(870266)	23	335
870267-2	23	335
(870268)	23	335
870269-8	23	335
870270-6	23	335
870271-4	23	335
870272-2	23	335
870273-0	23	335
870274-8	23	335
870275-5	23	335
870276-3	23	335
(906849)	25	421
* 907185-3		
* 907819-7		
* 907824-7		
* 907861-9		
* 907864-3		
910113-0	23	275
910121-3	21	167
* 914448-6		
* 914452-8		
* 914456-9		
* 914462-7		

Artikel nr Artikelnr.	Gr gr	Sida Seite
* 914463-5		
* 915513-6		
* 924054-0		
* 924055-7		
* 924060-7		
* 924062-3		
* *(924077)*		
* 924079-7		
* 924086-2		
925053-1	85	1669
(925054)	36	737
	36	739
	43	953
	43	955
	85	1635
	85	1643
(925056)	64	1201
	64	1203
	64	1211
(925059)	43	901
	43	903
	43	955
(925065)	21	143
	25	501
	28	595
925091-1	21	177
	25	415
	25	419
925093-7	22	221
925255-2	89	1857
930434-6	23	365
* 940090-4		
940096-1	21	143
* 940097-9		
* 940101-9		
* 940102-7		
* 940109-2		
* 940114-2		
* 940115-9		
* 940120-9		
* 940121-7		
* *(940132)*		
* 940133-2		
* 940135-7		
* 940140-7		
* 940142-3		
* 940143-1		
* 940147-2		
* *(940148)*		
* 940153-0		
* 940155-5		
* 940158-9		
* 940183-7		
* 940188-6		
* 940197-7		
* 940199-3		
* 940213-2		
940217-3	55	1151
* 940280-1		
* *(940326)*		
* 940395-7		
* 940397-3		
(941106)	87	1767
	87	1771

Artikel nr Artikelnr.	Gr gr	Sida Seite
* 941110-9		
(941262)	82	1297
(941263)	22	219
	35	703
(941264)	23	371
	23	373
	36	753
	36	759
(941265)	27	583
	55	1151
	87	1717
941266-9	35	705
	35	719
	82	1297
941267-7	22	219
	35	703
	89	1865
	89	1867
941268-5	23	371
	23	373
	27	587
	36	753
	36	759
	89	1863
	89	1865
	89	1867
941269-3	27	579
	27	583
	27	587
	27	591
	38	849
	55	1151
	87	1717
(941354)	23	375
	23	377
	23	379
* 941387-3		
* 941460-8		
* 941524-1		
941680-1	21	179
(941686)	22	221
	25	511
	64	1185
	64	1191
941730-4	37	813
* 941744-5		
* 941747-8		
941748-6	38	865
* 941761-9		
941843-5	21	179
* 941904-5		
* 941905-2		
* 941906-0		
* 941907-8		
* 941908-6		
942000-1	23	243
	23	249
	23	253
	23	261
	23	271
	25	417
	28	601
	28	625
	28	627

Artikel nr Artikelnr.	Gr gr	Sida Seite
* 942001-9		
(942022)	31	641
* 942247-8		
* 942267-6		
942303-9	28	599
* 942314-6		
942327-8	36	771
	36	775
	38	837
	38	839
	38	843
	38	847
	38	851
	38	853
	88	1823
	88	1827
	88	1833
	88	1841
* 942336-9		
942390-6	25	501
* 942402-9		
942545-5	37	829
942571-1	38	839
	38	843
	38	847
942575-2	83	1325
	83	1329
942593-5	25	401
	25	405
	25	409
	25	415
* 942605-7		
942621-4	37	825
* *(942624)*		
942700-6	26	531
	26	537
	26	541
942754-3	83	1341
942775-8	35	697
942785-7	37	829
* 942803-8		
* 942836-8		
942837-6	27	565
* 942866-5		
942888-9	23	367
	32	661
	32	665
	87	1713
* 942914-3		
* 942915-0		
(943131)	85	1633
* 943159-4		
(943178)	64	1185
* 943182-6		
943220-4	37	827
943363-2	27	563
943367-3	87	1701
	87	1709
943368-1	87	1699
	87	1709
	87	1717
943369-9	26	537
	87	1699
	87	1709

*) Standardartikel, förekommer på flera sidor i denna katalog. /Standardartikel, kommt mehrfach in diesem katalog vor.

NUMMERREGISTER

NUMMERNREGISTER

Artikel nr Artikelnr.	Gr gr	Sida Seite
943370-7	26	535
* 943394-7		
* 943395-4		
* 943407-7		
* 943419-2		
943469-7	21	179
	23	235
	23	239
	23	241
	23	249
	23	253
	23	257
	23	271
	23	329
	23	333
	38	857
	38	861
	83	1341
943471-3	26	527
	26	531
	26	541
	27	575
	27	579
	27	583
	27	587
	27	591
	64	1185
	64	1191
	87	1701
	87	1709
943472-1	23	269
	23	271
	23	361
	26	531
	26	537
	26	541
	28	627
	64	1175
	64	1189
	87	1699
	87	1701
	87	1709
	87	1711
	87	1713
	87	1717
	87	1725
	87	1735
	87	1741
943473-9	23	339
	25	505
	26	531
	26	537
	26	541
	87	1699
	87	1709
943474-7	23	269
	26	537
	26	541
	28	627
	87	1699
	87	1701
	87	1709
	87	1711
	87	1723

Artikel nr Artikelnr.	Gr gr	Sida Seite
943475-4	25	501
943476-2	26	527
	26	535
	26	539
	26	541
	26	549
943477-0	26	537
943478-8	23	349
	26	535
	26	537
	26	541
943479-6	23	325
	23	327
	26	543
(943480)	23	253
	23	257
	23	325
	23	341
	23	345
	23	347
	23	349
	23	357
(943481)	23	323
	23	347
	23	357
	25	423
943484-6	23	323
	23	325
	23	341
943511-6	37	817
943513-2	87	1767
	87	1771
943519-9	83	1341
	87	1723
* 943530-6		
943547-0	27	555
	27	565
943548-8	27	555
943668	87	1707
943685-8	37	821
943687-4	37	821
943711-2	25	415
	25	419
(943717)	55	1151
* 943718-7		
943722-9	36	743
	36	753
	36	755
	36	757
	36	759
	36	761
(943727)	36	743
	36	749
	36	753
	36	755
	36	757
	36	759
	36	761
(943746)	87	1707
* 943781-5		
* 943784-9		
943797-1	37	827
943811-0	36	747
	36	749

Artikel nr Artikelnr.	Gr gr	Sida Seite
	36	751
	37	827
	88	1783
	88	1793
(943818)	25	415
* (943820)		
943835	25	405
943905-0	37	829
943920-9	43	957
* 943926-6		
943950-6	37	813
943999-3	87	1707
	87	1717
	87	1721
* 944023		
944027-2	25	477
* 944036-3		
* 944049-6		
* 944054-6		
944075-1	21	179
	23	235
	23	239
	23	381
	25	501
	87	1765
944076-9	37	817
944159-3	37	813
944185-8	61	1163
(944188)	83	1341
* (944209)		
944221-1	37	817
944223-7	37	819
944224-5	37	819
944225-2	37	819
944226-0	37	819
944227-8	37	819
944228-6	37	819
944229-4	37	819
944230-2	37	819
944265-8	35	723
944272-4	87	1705
944306-0	27	577
	37	813
	37	825
944385-4	36	745
	85	1633
	85	1641
	85	1649
	87	1701
* 944429-0		
(944484)	85	1609
	87	1727
944574-3	41	873
* 944602-2		
* 944633-7		
944662	85	1561
944704-6	36	743
944728-5	27	559
* 944729-3		
* (944730)		
944925-7	25	401
	25	405
	25	409
	25	417

Artikel nr Artikelnr.	Gr gr	Sida Seite
	25	421
* 944926-5		
945214-5	23	269
* 945358-0		
* 945407-5		
* 945408-3		
* (945409)		
* 945414-1		
* 945444-8		
945460-4	23	375
	23	377
* 945497-6		
945547-8	36	771
	36	775
945611-2	31	639
	37	825
945626-0	87	1717
(945629)	25	395
	25	401
	25	485
	25	487
	25	489
(945650)	23	235
	23	239
	23	241
	23	273
	23	277
	23	339
	23	375
	23	381
	23	383
	27	575
	38	857
(945651)	23	271
	23	339
	38	861
	87	1767
(945652)	21	179
	23	235
	23	239
	23	241
	23	249
	23	253
	23	257
	23	271
	23	329
	23	333
	83	1341
* (945654)		
* 945683-1		
945717-7	31	637
	31	639
945718-5	85	1619
	85	1623
945719-3	85	1611
	88	1821
	88	1827
	88	1843
945751-6	23	269
	25	497
	25	499
	28	625
945759-9	37	817
* 945761-5		

Artikel nr Artikelnr.	Gr gr	Sida Seite
* 945768-0		
* 945773-0		
945780-5	87	1713
945782-1	37	821
(945799)	21	157
945828-2	37	819
	84	1395
	84	1397
945829-0	37	819
* (945879)		
* 945970-2		
* 945987-6		
* 945988-4		
* (946034)		
* 946035-3		
* (946036)		
946038-7	37	815
946040-3	37	815
946041-1	37	815
946076-7	37	819
946077-5	37	819
* 946109-6		
946147-6	36	763
	85	1607
* 946149-2		
* 946173-2		
* 946177-3		
946214-4	86	1691
* 946215-1		
946234-2	23	369
946235-9	23	323
946236-7	23	361
	23	379
946239-1	23	361
	23	379
* 946245-8		
946251-6	37	825
	88	1783
	88	1793
* (946305)		
(946308)	28	627
* 946329-0		
(946341)	43	911
	43	917
946366-2	37	821
* 946379-5		
* (946418)		
* 946440-5		
* 946441-3		
* (946451)		
* (946452)		
* 946470-2		
* 946471-0		
* 946472-8		
* 946473-6		
* 946474-4		
* 946480-1		
* 946485-0		
* 946502-2		
* 946514-7		
* 946515-4		
* (946516)		
* 946517-0		
* 946518-8		

*) Standardartikel, förekommer på flera sidor i denna katalog. /Standardartikel, kommt mehrfach in diesem katalog vor.

NUMMERREGISTER

NUMMERNREGISTER

Artikel nr Artikelnr.	Gr gr	Sida Seite
* *(946523)*		
946529-5	87	1699
	87	1709
(946532)	38	833
* 946544-4		
(946556)	36	777
946559-2	21	159
	26	535
946569-1	89	1865
	89	1867
* 946577-4		
(946594)	83	1311
	83	1317
* 946599-8		
946600-4	25	405
	25	409
	25	415
	25	419
	87	1771
	87	1773
(946642)	37	821
946645-9	23	381
	85	1641
946655-8	25	487
	25	489
	25	493
	87	1765
* 946671-5		
946703-6	27	553
	27	555
	27	559
	27	563
	27	571
	27	589
946704-4	27	553
	27	555
	27	559
	27	563
	27	571
	27	589
(946709)	38	857
	38	861
* 946710-1		
* 946752-3		
* 946753-1		
946763-0	46	1093
946771-3	25	401
	25	405
	25	409
	25	415
	25	419
946778-8	21	151
	25	395
946779-6	21	151
	25	395
946780-4	21	151
946787-9	37	813
* 946790-3		
946794-5	23	329
	23	379
* 946810-9		
946814-1	41	877
	41	881
946815-8	41	877
	41	881
946816-6	41	877
	41	881
* 946830-7		
* 946832-3		
946841-4	23	343
	23	345
	23	347
	23	349
* *(946874)*		
* 946911-5		
* 946923-0		
* 946927-1		
* 946934-7		
* 946947-9		
947043-6	25	395
	25	399
	25	405
	25	409
	25	413
	25	415
	25	419
	87	1705
947065-9	23	253
* *(947075)*		
* *(947093)*		
* 947107-9		
947113-7	23	243
	23	263
	23	323
	23	325
	43	923
	43	927
947114-5	22	219
	22	223
	22	225
	23	241
	25	395
	25	403
	25	405
	25	409
	25	415
	25	419
947115-2	23	323
	23	325
* 947120-2		
* *947190*		
947191-3	52	1143
(947215)	23	323
	23	341
* 947218-4		
* 947226-7		
* 947243-2		
* *(947245)*		
* 947246-5		
* 947247-3		
* 947248-1		
947251-5	88	1823
	88	1827
	88	1835
	88	1839
	88	1843
(947277)	23	329
* 947279-6		
947281-2	23	311
	38	833
	38	849
(947282)	23	243
	23	249
	23	255
	23	261
	23	273
	23	275
	23	311
	23	315
	23	317
	23	319
	23	321
	23	329
	23	361
	23	363
	23	365
* 947292-9		
* *(947327)*		
* 947328-1		
(947331)	23	265
	23	337
	25	491
	87	1767
* *(947339)*		
947381-0	25	417
	25	421
* 947382-8		
* 947384-4		
947386-9	21	185
	22	223
* 947388-5		
* 947389-3		
* 947390-1		
* 947391-9		
* 947392-7		
947393-5	21	189
947397-6	21	187
* 947402-4		
* 947405-7		
* 947412-3		
* 947422-2		
* 947427-1		
947436-2	23	253
	23	257
	23	379
947442	23	375
(947487)	55	1151
* 947493-3		
* 947515-3		
947518-7	21	177
* 947541-9		
* 947542-7		
947543-5	43	1055
* *(947553)*		
947559-1	87	1771
* 947564-1		
947588-0	37	815
947590-6	37	821
947594-8	37	821
* *(947612)*		
947620-1	23	243
	23	247
	23	249
	23	253
	23	261
	23	263
	23	265
	23	311
	23	315
	23	317
	23	319
	23	321
	23	323
	23	325
	23	329
	23	331
	23	367
(947621)	23	333
	23	365
	25	511
	26	549
(947624)	23	273
	25	413
	25	425
947628-4	22	225
	38	849
947661-5	37	825
947681-3	25	395
	25	399
947684-7	23	375
	23	377
947685-4	52	1143
947686-2	52	1143
947687-0	23	375
	28	597
	37	825
* 947693-8		
947705-0	43	909
	43	915
	43	921
* 947757-1		
(947780)	38	865
	43	925
	43	927
(947781)	83	1323
947788-6	26	541
947798-5	27	553
	27	559
	27	589
* 947818-1		
947829-8	37	827
947836-3	25	501
947843-9	21	179
947847-0	21	179
947848-8	37	817
	43	1055
* 947855-3		
(947894)	21	157
(947908)	52	1129
* 947929-6		
(947935)	27	575
	27	579
	27	583
	27	587
	27	591
* *(947943)*		
947975-9	23	243
	23	249
	23	261
	23	329
947987-4	27	585
947988-2	28	599
* 948008-8		
* 948009-6		
* 948010-4		
* 948011-2		
948015-3	21	179
948040-1	25	489
* 948060-9		
* 948068-2		
* 948069-0		
* 948071-6		
* 948081-5		
* 948087-2		
948094-8	21	145
	21	179
948095-5	21	145
	21	179
* *(948096)*		
* 948120-1		
* 948181-3		
948187-0	22	217
948189-6	37	813
* 948192-0		
948199-5	23	361
	38	855
	38	857
(948210)	27	563
	52	1129
	64	1189
948211-8	23	235
	23	253
	23	257
	23	261
	23	329
	23	339
	23	355
	23	361
	23	365
	23	369
	23	375
	23	377
	23	381
	23	383
	25	493
	25	497
	25	499
	25	501
	26	549
	27	553
	27	557
	27	563
	27	565
	27	573
	27	575
	27	579
	28	599
	37	825
	43	959
	43	1055

*) Standardartikel, förekommer på flera sidor i denna katalog. /Standardartikel, kommt mehrfach in diesem katalog vor.

NUMMERREGISTER

NUMMERNREGISTER

Artikel nr Artikelnr.	Gr gr	Sida Seite
	52	1129
	64	1185
	64	1189
	64	1203
	64	1211
	85	1609
	87	1727
	87	1729
	87	1737
	87	1743
	87	1745
	87	1749
	87	1767
* 948217-5		
948218-3	87	1713
	87	1717
	87	1721
(948219)	23	339
948220-9	23	355
948239-9	27	555
948240-7	89	1867
948248-0	87	1727
	87	1745
	87	1749
948249-8	25	413
* 948250-6		
948251-4	25	413
948252-2	25	413
948261-3	23	343
	23	345
	23	349
(948263)	21	179
948294-4	37	819
948295-1	37	819
948296-9	37	819
948297-7	37	819
	43	1055
* 948298-5		
* 948299-3		
* 948300-9		
* 948301-7		
* 948302-5		
* 948303-3		
948305-8	28	595
	28	599
	37	817
* 948307-4		
* 948315-7		
* 948316-5		
* 948327-2		
* 948328-0		
* 948329-8		
* 948336-3		
* 948356-1		
* 948367-8		
* 948373-6		
948381-9	36	743
948382-7	23	383
	25	401
948394	37	825
948404-9	21	155
	25	451
	25	457
	25	467
	25	471
	25	475
	25	477
	25	479
* 948438-7		
* 948439-5		
948443	37	825
948444-5	37	825
* *(948460)*		
* *(948461)*		
* 948470-0		
948474-2	23	243
	23	261
	23	329
(948478)	27	579
	27	583
	27	587
	27	591
948490-8	64	1191
(948500)	23	347
(948518)	61	1163
948524-4	23	243
	23	329
	23	379
	37	827
	38	835
* 948534-3		
* 948536-8		
948561-6	21	179
* 948571-5		
* 948602-8		
* 948606-9		
(948616)	23	261
	23	343
	23	349
	23	355
	23	357
	23	383
	25	501
	36	753
	85	1625
* 948645-7		
* 948663-0		
* *(948664)*		
948673-9	37	813
* 948685-3		
948690-3	85	1613
	85	1615
	85	1631
	85	1637
	85	1639
	85	1645
	85	1647
	85	1651
	85	1665
	85	1667
948702-6	37	825
	38	849
* 948708-3		
948746-3	25	405
	25	411
	27	559
	27	561
	37	827
948755-4	21	145
948756-2	21	145
	21	179
948758-8	21	145
	21	179
* 948793-5		
* *(948821)*		
* 948823-0		
948855-2	37	817
	88	1827
	88	1839
	88	1841
	88	1843
948856-0	37	817
948857-8	37	817
* 948871-9		
* 948880-0		
* 948893-3		
948911-3	37	821
948916-2	28	597
948927-9	88	1779
	88	1793
(948958)	25	487
	25	489
	25	493
	25	495
	25	497
	25	501
948990	25	395
	25	399
	25	405
948995-6	37	819
948996-4	37	819
(949011)	25	489
949012-9	25	415
	25	417
	25	419
949013-7	25	401
	25	405
	25	409
	27	587
* 949017-8		
949024-4	23	249
	23	255
	23	265
	23	271
	23	337
	23	381
	23	383
	25	485
	25	487
	25	489
	25	493
	87	1765
949025-1	23	381
	87	1765
	87	1767
	87	1771
	87	1773
* 949039-2		
(949045)	28	597
949046	25	405
* 949048-3		
* 949059-0		
* 949113-5		
* 949114-3		
* 949115-0		
949125-9	87	1699
* 949147-3		
* 949198-6		
949201-8	37	813
	38	849
	87	1727
949210-9	28	597
	37	813
949211-7	37	813
	38	859
949212-5	37	813
949219-0	37	813
949234-9	87	1751
949241-4	25	433
949276-0	38	857
	38	861
* *(949279)*		
949281-0	35	703
	35	707
949282-8	23	369
949316-4	37	821
* 949319-8		
* 949335-4		
* 949362-8		
* *(949366)*		
949371-9	37	815
949379-2	23	329
949384-2	88	1779
	88	1781
949401-4	37	813
949404-8	37	813
* *(949416)*		
* *(949417)*		
* 949433-7		
* *(949441)*		
* *(949444)*		
* 949463-4		
* 949466-7		
* *949467*		
949468-3	64	1189
949472-5	38	859
949474-1	36	755
	36	761
949489-9	36	761
	37	813
949490-7	35	719
	37	793
	37	815
	38	859
	88	1827
	88	1839
	88	1843
949542-5	37	813
949543-3	37	823
* *(949565)*		
949583-9	37	819
	83	1329
949584-7	37	819
	83	1329
* 949595-3		
949597-9	37	817
949598-7	37	813
949606-8	37	813
* 949650-6		
949656-3	43	901
	43	903
	43	955
949657-1	26	543
949659-7	21	143
	25	501
	28	595
949668-8	23	261
	23	343
	23	349
	23	355
	23	357
	23	383
	25	501
	36	753
	37	825
	41	875
	85	1625
949671-2	35	707
949679-5	37	815
949680-3	37	815
949681-1	37	815
* *(949698)*		
(949700)	25	501
* 949734-8		
949747-0	31	641
949761-1	23	243
	23	253
949846-0	25	407
* 949865-0		
* 949867-6		
(949885)	37	821
949902-1	23	383
	37	825
949906-2	83	1341
(949913)	37	821
949931-0	36	743
	36	745
	36	747
	36	749
	36	751
	36	753
	36	755
	36	757
	36	759
	36	761
* 949943-5		
(949957)	37	821
(949972)	84	1383
* 950007-5		
* *950009*		
* 950010-9		
* 950045-5		
* 950144-6		
* 950352-5		
* 950353-3		
* 950373-1		
* 950384-8		
* 950385-5		
* 950519-9		
* 950542-1		

*) Standardartikel, förekommer på flera sidor i denna katalog. /Standardartikel, kommt mehrfach in diesem katalog vor.

NUMMERREGISTER

NUMMERNREGISTER

Artikel nr Artikelnr.	Gr gr	Sida Seite
* 950543-9		
* 950562-9		
* 950586-8		
* 951078-5		
951186-6	38	865
951187-4	82	1297
951188-2	23	375
	23	379
	41	879
	41	881
951189-0	23	375
	23	379
	27	575
	37	825
* 951667-5		
* 951668-3		
* 951669-1		
* 951670-9		
* 951671-7		
(951790)	87	1723
951901-8	43	897
	46	1095
* 951925-7		
* 951932-3		
* 951978-6		
* 951986-9		
* 951987-7		
(952069)	23	267
	25	415
	25	417
	25	419
952075-0	21	155
	21	157
	21	159
	25	395
	25	399
	25	409
	25	413
	25	415
	25	419
952076-8	21	151
	21	155
	21	157
	87	1707
952077-6	25	395
	43	909
952358-0	43	897
952359-8	46	1097
952624-5	23	375
	31	639
	37	825
	38	835
952625-2	37	825
952626-0	37	825
	38	835
	64	1191
952627-8	37	827
952628-6	37	827
952629-4	23	235
	23	253
	23	257
	23	379
	31	637
	37	827
	38	835
952630-2	23	253
	37	827
	41	875
	52	1129
	87	1705
952631-0	23	361
	23	365
	23	381
952632-8	64	1183
	64	1191
952633-6	23	261
	37	827
	87	1727
	87	1751
952634-4	23	249
	23	261
	23	329
	23	383
952636-9	87	1727
952637-7	23	261
	37	827
	55	1151
	87	1727
952642-7	87	1737
952704-5	27	553
	27	555
	27	557
	27	563
	27	565
	27	569
	27	575
952955-3	27	573
* 953032-0		
* 953035-3		
* *953037*		
* 953040-3		
* 953043-7		
* 953044-5		
* 953045-2		
* 953046-0		
* 953047-8		
* 953048-6		
* 953049-4		
* 953051-0		
* 953077-5		
* 953263-1		
* 953267-2		
954312-5	87	1717
(954314)	23	371
	23	373
	23	375
954322-4	23	375
	23	377
	23	379
	43	1059
954329-9	23	377
	23	379
	43	1061
954336-4	26	537
	26	539
	43	1059
954343-0	26	537
	43	1059
954435-4	37	813
954444-6	37	813
954446-1	37	813
(954447)	37	813
955083-1	25	415
	25	419
955086-4	21	151
955088-0	21	151
	25	415
	25	419
* 955114-4		
* 955115-1		
* *955117*		
* *(955118)*		
* *(955119)*		
* *(955120)*		
* 955122-7		
* *(955123)*		
* 955124-3		
* 955125-0		
* 955126-8		
* 955127-6		
* 955129-2		
* 955130-0		
* 955131-8		
* 955134-2		
* 955136-7		
* *(955137)*		
* *(955138)*		
* 955140-9		
* *(955141)*		
* 955142-5		
* *(955144)*		
* 955145-8		
* 955154-0		
* 955156-5		
* 955161-5		
* *(955162)*		
* 955168-0		
* 955172-2		
* 955174-8		
* 955176-3		
* 955177-1		
* 955224-1		
* 955225-8		
* *(955230)*		
* 955231-6		
* *(955243)*		
* 955244-9		
* 955246-4		
* *(955247)*		
* 955248-0		
* 955250-6		
* 955251-4		
* 955253-0		
* 955268-8		
* 955269-6		
* *(955270)*		
* 955271-2		
* 955272-0		
* 955273-8		
* 955274-6		
* 955275-3		
* 955276-1		
* 955278-7		
* *(955279)*		
* 955282-9		
* 955283-7		
955286-0	22	225
* 955289-4		
955291	43	1043
* 955293-6		
* *(955294)*		
* 955295-1		
* 955296-9		
* *(955297)*		
* *(955298)*		
* 955299-3		
* *(955301)*		
* 955303-3		
* 955304-1		
* 955306-6		
* 955308-2		
* *(955309)*		
* *(955311)*		
* *(955314)*		
* *(955315)*		
* *(955316)*		
* *(955317)*		
* *(955318)*		
* *(955319)*		
* *(955320)*		
* *(955322)*		
* *(955323)*		
* *(955325)*		
* *(955326)*		
* *(955332)*		
* *(955333)*		
* 955335-5		
* *(955340)*		
* *(955342)*		
* *(955343)*		
* *(955344)*		
* 955349-6		
* *(955351)*		
* *(955352)*		
* *(955355)*		
* *(955356)*		
* 955511-1		
* 955512-9		
* 955514-5		
* 955522-8		
* 955534-3		
* 955535-0		
* 955551-7		
* 955638-2		
* *955653*		
* 955654-9		
* 955689-5		
* 955691-1		
* 955692-9		
* 955693-7		
* 955694-5		
* 955779-4		
* 955780-2		
* 955781-0		
* 955782-8		
* *(955783)*		
* *(955784)*		
* *(955791)*		
* 955800-8		
* 955803-2		
* 955825-5		
* 955827-1		
* 955844-6		
* 955846-1		
* 955847-9		
* 955849-5		
955871	41	875
* 955890-9		
* 955891-7		
* 955892-5		
* 955893-3		
* 955894-1		
* 955896-6		
* 955897-4		
* 955899-0		
* 955900-6		
* 955917-0		
* 955918-8		
* 955919-6		
* 955920-4		
* 955921-2		
* 955922-0		
* 955923-8		
* 955945-1		
* 955946-9		
* 955947-7		
* 955948-5		
* 955949-3		
* 955963-4		
(955972)	22	219
	22	223
	22	225
	25	395
955978-2	43	1055
956000-4	23	247
956014-5	21	145
	21	179
956015-2	21	179
956017-8	21	145
956018-6	21	145
956019-4	21	179
956021-0	21	145
956022-8	21	145
	21	179
956023-6	21	179
956028-5	21	179
* 956045-9		
* 956058-2		
* 956059-0		
* 956060-8		
* 956061-6		
* 956066-5		
* *(956074)*		
* 956075-6		
* 956076-4		
* 956078-0		
* *(956079)*		
* 956080-6		
* 956083-0		

*) Standardartikel, förekommer på flera sidor i denna katalog. /Standardartikel, kommt mehrfach in diesem katalog vor.

NUMMERREGISTER

NUMMERNREGISTER

Artikel nr Artikelnr.	Gr gr	Sida Seite
* 956090-5		
* 956091-3		
* 956092-1		
* 956093-9		
* 956094-7		
* 956096-2		
* *(956097)*		
* 956098-8		
* 956100-2		
* 956110-1		
* *(956111)*		
* 956113-5		
* *(956130)*		
* 956149-9		
* 956162-2		
* 956165-5		
* *(956203)*		
* 956204-2		
* 956205-9		
* *(956224)*		
* 956271-1		
* 956272-9		
* *956273*		
* 956312-3		
* 956317-2		
* 956335-4		
956894	25	491
956925-2	37	813
956926-0	37	813
956928-6	37	813
956930-2	36	755
	36	757
	36	761
	37	813
956946-8	83	1323
	88	1827
	88	1841
(956953)	28	597
956956-7	37	813
	87	1725
	87	1735
	87	1741
	87	1745
956959-1	37	813
956969-0	25	495
	25	499
956970-8	22	221
	25	485
	25	487
	25	489
	25	491
	25	493
	25	495
956983-1	25	495
	25	499
956984-9	22	221
	25	485
	25	487
	25	489
	25	491
	25	493
	25	495
* 957018-5		
957019-3	25	485
	25	487
	25	489
	25	491
	25	493
	25	495
	25

NUMMERREGISTER

NUMMERNREGISTER

Artikel nr Artikelnr.	Gr gr	Sida Seite
967114-0	64	1183
	87	1731
967137-1	87	1753
967333-6	37	821
967334-4	37	821
967335	37	821
967336-9	37	821
967337-7	37	821
967340-1	37	821
* 967411-0		
967531-5	64	1185
* *(967552)*		
967563-8	28	595
967588-5	37	823
967657	23	345
967693-3	37	823
967694-1	37	815
967695-8	37	823
	37	825
967712-1	37	823
967713-9	37	823
967764-2	23	323
	23	347
	23	357
	25	423
	26	543
967765-9	23	253
	23	257
	23	325
	23	341
	23	345
	23	347
	23	349
	23	357
	26	543
* 967770-9		
967808-7	37	823
967809-5	37	823
(967819)	35	705
	35	707
* 967830-1		
967919-2	23	257
	23	271
	23	339
	38	857
	38	861
	87	1767
* 967928-3		
968016-6	37	815
968069-5	37	815
968070-3	37	815
968071-1	37	815
* 968162-8		
968177-6	23	247
	23	263
	23	329
(968178)	23	243
	23	261
	23	275
	23	329
	23	361
	23	365
968179-2	23	243
	23	261
	23	329
	23	337
	23	339
	23	345
	25	511
	64	1185
	64	1191
* 968234-5		
(968333)	37	825
(968334)	37	825
(968353)	25	433
	25	435
	25	439
	25	443
	25	445
	25	447
	25	453
	25	457
	25	465
	25	467
	25	473
	25	475
	25	477
	25	479
	25	483
(968354)	25	465
(968356)	25	433
	25	439
(968357)	25	461
	25	463
(968358)	25	461
	25	463
968373-1	37	815
968374-9	37	815
(968425)	26	527
* 968476-2		
* 968478-8		
968540	37	825
968546-2	38	849
968599-1	64	1201
	64	1203
	64	1211
968600-7	23	371
	23	373
	23	375
968601-5	23	375
	23	377
	23	379
* 968625-4		
* *(968700)*		
* 968760-9		
* 968893-8		
968928-2	27	579
	27	583
	27	587
	27	591
968936-5	26	535
969019-9	37	825
(969154)	25	433
	25	435
	25	439
	25	443
	25	445
	25	447
	25	453
	25	457
	25	467
	25	473
	25	475
	25	479
	25	483
969155-1	25	395
	25	401
	25	485
	25	487
	25	489
969162-7	37	829
969163-5	37	829
969221-1	37	825
* 969225-2		
* 969278-1		
* 969403-5		
* 969408-4		
* 969409-2		
* 969431-6		
* 969456-3		
* 969462-1		
* 969464-7		
* 969466-2		
* 969473-8		
* 969476-1		
* 969478-7		
* 969479-5		
* 969487-8		
* 969526-3		
* 969537-0		
* 969567-7		
* 969581-8		
* 969586-7		
* 969737-6		
* 969817-6		
* 969842-4		
970550-0	37	813
970554-2	37	813
970556-7	37	813
970589-8	37	813
970592-2	37	813
970593-0	37	813
970595-5	37	813
970596-3	37	813
970624-3	37	813
970626-8	37	813
970630-0	37	813
970632-6	37	813
970633-4	37	813
970663-1	37	813
970665-6	37	813
970700-1	37	813
970711-8	37	813
* 970881-9		
* 970898-3		
* 970908-0		
* 970933-8		
* 970943-7		
* 970944-5		
* 970945-2		
* 970947-8		
* 970948-6		
* *(970949)*		
* 970950-2		
* 970952-8		
* 970953-6		
* 970955-1		
* 970962-7		
* 970963-5		
* *(970967)*		
* 970970-0		
* 970972-6		
* 970973-4		
* 970974-2		
* 970981-7		
* 970982-5		
* 970985-8		
* 970986-6		
* 971003-9		
* 971008-8		
* 971071-6		
* 971072-4		
* 971073-2		
* 971080-7		
* 971083-1		
* 971084-9		
* 971085-6		
* 971089-8		
* 971095-5		
* 971098-9		
* 971321-5		
* 972015-2		
* 972018-6		
* 972033-5		
* 972079-8		
* 972259-6		
* 972279-4		
* 972409-7		
* 972426-1		
* 973246-2		
* 973267-8		
(973489)	87	1733
973490-6	64	1183
	87	1731
973534-1	26	539
973537-4	26	527
973538-2	64	1183
973541-6	26	539
973544-0	26	539
973548-1	87	1739
* 973883-2		
* 973924-4		
973950-9	23	243
	23	261
	23	275
	23	329
	23	361
	23	365
* 973995-4		
* 974258-6		
* 974589-4		
974678-5	22	221
	25	511
	64	1185
	64	1191
974683-5	89	1865
	89	1867
* 975238-7		
* 975249-4		
975256-9	26	535
975259-3	25	465
975260-1	25	433
	25	439
975261-9	25	461
	25	463
975262-7	25	461
	25	463
(975268)	23	235
	23	361
	23	371
	23	373
	27	587
	87	1767
975269-2	23	235
	23	239
	23	241
	23	273
	23	277
	23	339
	23	375
	23	381
	23	383
	27	575
	38	857
(975278)	21	179
	23	269
	23	339
975303-9	37	817
976033-1	36	737
	43	953
	43	955
	85	1635
	85	1643
976040-6	21	153
	87	1699
	87	1707
976411-9	64	1183
976472-1	25	433
	25	435
	25	439
	25	443
	25	445
	25	447
	25	453
	25	457
	25	465
	25	467
	25	473
	25	475
	25	477
	25	479
	25	483
976572-8	23	265
	23	337
	25	491
	87	1767
976573-6	23	235
	23	361
	23	371
	23	373
	27	587

*) Standardartikel, förekommer på flera sidor i denna katalog. /Standardartikel, kommt mehrfach in diesem katalog vor.

NUMMERREGISTER

NUMMERNREGISTER

Artikel nr Artikelnr.	Gr gr	Sida Seite
	87	1767
976583-5	21	179
	23	269
	23	339
976587-6	25	433
	25	435
	25	439
	25	443
	25	445
	25	447
	25	453
	25	457
	25	467
	25	473
	25	475
	25	477
	25	479
	25	483
976733-6	23	297
	23	301
	25	485
	28	595
	28	599
	87	1765
	87	1767
	87	1769
	87	1771
	87	1773
976734-4	23	249
	23	253
	23	255
	23	257
	23	265
	23	273
	23	337
	23	381
	23	383
	25	485
	25	487
	25	489
	25	491
	25	493
	25	495
	25	497
	25	501
	27	579
	27	583
	27	587
	27	591
	28	595
	35	707
	38	853
	87	1767
	87	1771
	87	1773
976735-1	23	347
	23	361
	23	371
	23	373
	23	375
	23	377
	23	381
	27	587
	43	953

Artikel nr Artikelnr.	Gr gr	Sida Seite
976736-9	23	235
	23	339
	23	369
	23	381
	23	383
	87	1765
	87	1767
	87	1769
	87	1773
* 976944-9		
* 977107-2		
977184-1	36	777
* 977252-6		
* 977254-2		
* 977294-8		
* 977581-8		
978150-1	37	823
978151-9	37	823
978152-7	37	823
978257-4	37	815
* 978343-2		
978924-9	37	813
	37	815
979001-5	37	815
979631-9	87	1733
979662-4	87	1703
	89	1867
* 979780-4		
* 979870-3		
1128272-0	35	723
(1128334)	89	1873
(1128340)	89	1873
(1128341)	89	1873
(1128344)	89	1873
1128395-9	35	723
1128486-6	86	1675
	86	1681
1128493-2	77	1249
1128566	86	1675
	86	1681
(1128622)	89	1875
(1128624)	89	1875
1128654	86	1677
	86	1681
(1128720)	85	1627
1128730-7	77	1249
(1128736)	89	1893
1128741-4	84	1399
	86	1683
	86	1687
1128742	84	1399
	86	1675
1128743	84	1399
	86	1679
(1128771)	89	1877
(1128774)	89	1877
	89	1887
(1128777)	89	1877
(1128779)	89	1879
(1128780)	89	1879
(1128782)	89	1879
(1128783)	89	1879
(1128785)	89	1879
(1128786)	89	1879

Artikel nr Artikelnr.	Gr gr	Sida Seite
1128788	89	1879
(1128789)	89	1879
(1128793)	72	1241
	72	1245
1128794-3	72	1243
(1128800)	85	1627
1128825-5	86	1677
	86	1681
(1128862)	27	579
	27	583
	27	587
	27	591
1128867-7	77	1249
1129007-9	87	1713
(1129012)	23	369
(1129013)	87	1725
1129017	87	1733
1129021-0	77	1249
1129031-9	77	1249
(1129050)	88	1811
(1129051)	88	1811
(1129063)	87	1725
(1129070)	26	545
(1129071)	88	1811
(1129072)	88	1811
(1129098)	87	1739
1129100-2	87	1731
1129101	87	1731
1129133-3	23	369
1129156-4	87	1715
1129157-2	87	1715
(1129158)	87	1715
1129161	87	1725
(1129162)	87	1725
(1129163)	87	1725
(1129164)	87	1735
1129166-3	87	1767
(1129201)	89	1881
(1129202)	89	1881
(1129203)	89	1881
1129204	89	1881
(1129205)	89	1881
1129206	89	1881
1129207	89	1881
1129208	89	1881
(1129211)	89	1881
1129250-5	84	1395
	84	1397
1129251-3	84	1395
	84	1397
1129252-1	84	1395
	84	1397
1129253-9	84	1395
	84	1397
1129254-7	84	1395
	84	1397
1129255-4	84	1395
	84	1397
1129273-7	77	1249
1129305-7	35	723
1129337-0	38	845
(1129344)	89	1881
(1129345)	89	1883
(1129369)	89	1883

Artikel nr Artikelnr.	Gr gr	Sida Seite
1129370	89	1885
(1129371)	89	1885
(1129372)	89	1885
(1129373)	89	1885
(1129375)	89	1885
(1129377)	89	1887
(1129379)	89	1877
(1129393)	89	1885
(1129394)	89	1885
(1129397)	89	1889
(1129637)	89	1883
(1129641)	89	1883
(1129644)	89	1883
(1129691)	89	1883
(1129711)	89	1889
(1129712)	89	1889
(1129719)	89	1889
(1129720)	89	1889
(1129721)	89	1889
(1129723)	89	1887
1129724	89	1887
(1129725)	89	1887
(1129730)	89	1889
(1129740)	89	1889
1159780-4	87	1733
	87	1753
(1159798)	87	1733
	87	1753
(1159799)	87	1733
	87	1753
(1161009)	89	1893
1161129-0	46	1101
(1161133)	33	675
	33	677
	33	679
	33	683
(1161136)	28	607
1161156-3	84	1403
	84	1407
(1161225)	87	1733
(1161232)	46	1093
	61	1163
1161241-3	28	607
	46	1093
	61	1163
1161253-8	87	1733
	87	1753
(1161276)	46	1097
1161326-2	33	675
	33	677
	33	679
	33	683
1161329-6	46	1097
1161342-9	89	1893
1161343-7	84	1403
	84	1407
1188207-3	88	1811
	88	1817
1188208-1	88	1811
	88	1817
1188209-9	88	1811
	88	1817
1188210-7	88	1811
	88	1817

Artikel nr Artikelnr.	Gr gr	Sida Seite
1188211-5	88	1811
	88	1817
1188269-3	38	853
1188486-3	35	723
1188567	87	1735
(1188568)	87	1735
(1188569)	87	1731
(1188570)	87	1731
1188706-4	35	723
1188707	35	723
(1188759)	87	1763
(1188760)	87	1761
	87	1763
1188761	87	1761
	87	1763
1188787-4	27	579
1188788	27	579
1188794	27	579
1188795-7	27	579
1188851	87	1765
1201608-5	81	1259
1201609-3	81	1259
1201642-4	82	1293
(1201643)	81	1259
(1201669)	81	1259
(1201670)	81	1259
1201699-4	31	637
	31	639
1201718-2	81	1259
1201719-0	81	1259
1201728-1	81	1259
1201729-9	81	1259
(1201730)	81	1259
1201747-1	81	1259
(1201755)	82	1299
	82	1301
	82	1303
1201758-8	81	1269
	81	1273
	81	1277
	81	1281
1201759-6	81	1269
	81	1273
	81	1277
	81	1281
(1201766)	81	1269
	81	1273
	81	1277
	81	1281
(1201767)	81	1269
	81	1273
	81	1277
	81	1281
1201776-0	81	1259
1201777-8	81	1259
(1201789)	89	1861
1201818-0	23	343
	23	345
	23	349
	26	529
1201830-5	45	1083
1201834-7	84	1355
	84	1359
	84	1363

*) Standardartikel, förekommer på flera sidor i denna katalog. /Standardartikel, kommt mehrfach in diesem katalog vor.

NUMMERREGISTER

NUMMERNREGISTER

Artikel nr Artikelnr.	Gr gr	Sida Seite
	84	1369
	84	1375
	84	1381
	84	1387
1201839-6	84	1367
	84	1373
	84	1379
	84	1385
	84	1389
1201840-4	84	1367
	84	1373
	84	1379
	84	1385
	84	1389
1201841-2	84	1367
	84	1373
	84	1379
	84	1385
	84	1389
1201842-0	84	1367
	84	1373
	84	1379
	84	1385
	84	1389
1201844-6	84	1367
	84	1379
	84	1389
1201845-3	84	1367
	84	1379
	84	1389
1201921-2	84	1349
1201923-8	83	1341
(1201925)	83	1341
1201930-3	84	1367
	84	1379
	84	1389
1201960-0	81	1261
1201961-8	81	1261
1201965-9	81	1261
(1201987)	89	1861
(1201988)	89	1861
1201989-9	82	1293
1201990-7	82	1293
1202070-7	86	1683
	86	1687
1202071-5	86	1683
	86	1687
1202087	81	1269
	81	1273
(1202107)	81	1261
(1202108)	81	1261
1202113-5	81	1259
1202176-2	84	1349
1202177-0	84	1349
1202178-8	84	1349
1202179-6	84	1349
1202180-4	84	1349
1202181	84	1349
1202182-0	84	1349
1202185	84	1349
1202188-7	84	1349
1202224-0	83	1337
	88	1781
(1202237)	82	1297
1202250-5	82	1303
1202251-3	82	1299
1202252-1	82	1299
1202253-9	82	1299
	82	1303
1202254-7	82	1303
1202255-4	82	1303
1202256-2	84	1363
	84	1375
	84	1387
1202258-8	82	1293
1202280-2	82	1297
1202281-0	82	1297
1202299-2	86	1691
1202301-6	82	1299
	82	1301
	82	1303
1202302-4	82	1299
	82	1301
	82	1303
(1202352)	81	1259
1202379-2	36	747
	36	749
(1202390)	89	1859
1202393	84	1367
1202394	84	1367
1202398-2	86	1691
1202416-2	84	1347
1202417-0	84	1347
1202418-8	84	1347
1202425-3	84	1347
1202428-7	84	1347
1202430-3	83	1309
	83	1315
1202431-1	83	1309
	83	1315
1202446-9	82	1303
1202448-5	82	1299
	82	1301
	82	1303
1202449-3	82	1299
	82	1301
	82	1303
1202450-1	82	1299
1202451-9	82	1299
1202458-4	83	1325
	83	1329
1202468-3	84	1347
1202485-7	84	1363
	84	1375
	84	1387
1202488-1	35	697
1202489-9	35	697
1202538-3	36	739
1202539-1	36	739
1202567-2	81	1261
1202575-5	81	1283
1202576-3	81	1283
(1202578)	81	1283
(1202579)	81	1283
(1202582)	36	739
1202584-7	36	743
	36	745
(1202588)	81	1281
(1202590)	81	1281
1202616	36	753
1202618-3	36	753
1202620-9	36	753
1202621	36	753
1202647-2	36	743
	36	745
(1202648)	36	743
	36	745
1202649-8	35	697
1202665-4	82	1297
1202711-6	86	1675
	86	1679
	86	1683
	86	1687
1202712-4	86	1675
	86	1679
	86	1683
	86	1687
1202713-2	86	1675
	86	1679
	86	1683
	86	1687
1202750-4	36	753
(1202755)	36	755
1202756-1	36	755
1202757-9	36	755
1202758	36	753
(1202766)	81	1269
	81	1277
	81	1281
(1202767)	81	1269
	81	1277
	81	1281
1202772-8	82	1297
1202788-4	81	1263
	81	1267
1202790	81	1263
	81	1267
1202797-5	85	1637
1202798-3	85	1637
1202799-1	85	1643
	85	1651
1202800-7	85	1643
	85	1651
1202801-5	85	1643
	85	1653
1202802-3	85	1643
	85	1653
1202803-1	85	1657
	85	1663
	89	1861
1202819-7	84	1367
1202820-5	84	1355
	84	1359
	84	1363
	84	1369
	84	1375
	84	1381
	84	1387
1202833-8	36	753
1202834-6	36	753
1202841-1	85	1637
	85	1643
	85	1653
(1202845)	36	733
	36	737
(1202846)	36	739
1202901-3	84	1347
1202913-8	81	1269
	81	1273
	81	1277
	81	1281
1202914-6	81	1269
	81	1273
	81	1277
	81	1281
1202928-6	81	1269
	81	1277
1202929-4	81	1269
	81	1277
1202941-9	86	1691
1202961-7	84	1355
	84	1359
	84	1363
	84	1369
	84	1375
	84	1381
	84	1387
1202974-0	82	1299
	82	1303
1202981-5	84	1365
1202982-3	84	1365
1202990-6	84	1361
	84	1365
	84	1373
1202991-4	84	1361
	84	1365
	84	1373
1202997-1	84	1363
	84	1375
	84	1387
	88	1779
1203011-0	36	733
1203019-3	36	733
1203020-1	36	733
	36	737
	36	739
1203044-1	85	1671
1203046-6	81	1261
(1203068)	88	1799
(1203069)	86	1691
1203085-4	86	1683
	86	1687
1203108-4	84	1357
	84	1365
1203109-2	84	1357
	84	1365
1203111-8	83	1315
1203136-5	84	1403
1203137-3	84	1403
1203138-1	84	1403
1203139-9	84	1403
1203156-3	86	1683
	86	1687
1203170-4	84	1405
1203171-2	84	1405
1203172-0	84	1405
1203173-8	84	1405
1203174-6	84	1405
1203175-3	84	1405
1203176-1	84	1405
1203177-9	84	1405
1203188-6	81	1283
(1203195)	86	1675
	86	1679
	86	1683
	86	1687
(1203196)	86	1675
	86	1679
	86	1683
	86	1687
1203219-9	83	1309
	83	1317
1203220-7	83	1309
	83	1317
1203230-6	84	1405
1203248-8	85	1671
1203249-6	89	1859
1203270-2	86	1691
1203271-0	86	1691
1203272-8	84	1391
1203289-2	81	1261
1203311-4	83	1309
	83	1315
(1203313)	83	1315
(1203314)	83	1315
1203326-2	84	1407
1203327-0	84	1407
(1203331)	84	1407
1203342	84	1405
1203343-7	84	1405
1203344-5	84	1355
1203345-2	84	1355
1203372-6	89	1867
1203392-4	85	1665
	85	1667
	85	1671
1203405-4	36	739
1203406-2	36	739
1203407-0	36	733
	36	737
	36	739
1203448-4	83	1317
1203469-0	81	1269
	81	1277
1203470-8	81	1269
	81	1277
1203471-6	81	1283
1203472-4	81	1283
1203473-2	81	1271
	81	1275
	81	1279
	81	1283
(1203528)	83	1307
(1203529)	83	1307
(1203530)	83	1307
(1203531)	83	1307
(1203555)	83	1321
1203558-0	83	1321
(1203602)	88	1785
1203658-8	83	1309

*) Standardartikel, förekommer på flera sidor i denna katalog. /Standardartikel, kommt mehrfach in diesem katalog vor.

NUMMERREGISTER

NUMMERNREGISTER

Artikel nr Artikelnr.	Gr gr	Sida Seite
	83	1315
1203680-2	86	1675
	86	1679
	86	1683
	86	1687
1203681-0	83	1325
	83	1329
1203717-2	84	1403
1203778-4	36	733
	36	737
	36	739
1203789-1	89	1867
(1203940)	83	1317
1203965-7	84	1377
	84	1383
1203966-5	84	1377
	84	1383
1203974-9	83	1311
1203975-6	83	1311
1203994	83	1307
1203996-2	81	1261
(1204396)	85	1605
1204401-2	85	1605
1204420-2	85	1617
1204459-0	85	1605
1204460-8	85	1605
1204461-6	85	1605
1204462-4	85	1605
(1204515)	43	1055
1204535-7	85	1609
	85	1617
1204538-1	85	1607
1204574-6	85	1617
	85	1625
1204581	85	1635
	85	1645
1204582-9	85	1637
	85	1645
(1204594)	85	1629
	88	1795
1204598-5	88	1797
1204599-3	85	1635
	85	1643
1204629-8	88	1795
1204630-6	85	1631
	85	1639
	85	1647
1204631-4	85	1631
	85	1639
	85	1647
* 1204775-9		
1204800-5	85	1635
	85	1643
1204804-7	85	1635
	85	1643
1204860-9	85	1611
1204899-7	85	1607
1204951-6	85	1607
1204952-4	85	1607
(1204959)	85	1605
1204961-5	85	1605
1204964-9	85	1607
1204965-6	85	1607
1204966-4	85	1607
1204967-2	85	1607
1204980-5	85	1635
	85	1643
1205650-3	64	1193
(1205652)	64	1193
(1205653)	64	1193
1205655-2	64	1193
(1205658)	64	1193
	64	1195
	64	1199
	64	1203
	64	1205
	64	1209
	64	1213
1205659-4	64	1193
(1205662)	64	1199
1205664-4	64	1199
1205666-9	64	1199
1205667-7	64	1173
1205674-3	61	1161
1205680-0	61	1161
1205686-7	61	1161
(1205698)	72	1241
(1205707)	52	1141
1205711-3	52	1141
1205721-2	41	877
1205725-3	41	877
	41	881
(1205727)	41	873
	41	877
	41	881
1205729-5	41	881
	41	885
1205730-3	41	881
(1205733)	41	879
	41	887
1205735-2	52	1141
1205736-0	52	1141
1205740-2	52	1141
1205743-6	55	1151
(1205777)	72	1241
(1205782)	51	1115
	51	1117
	51	1119
1205785-7	51	1115
	51	1117
	51	1119
1205786-5	51	1115
	51	1117
	51	1119
(1205797)	65	1233
(1205801)	65	1233
1205814-5	36	763
	83	1333
	83	1335
1205819-4	61	1161
1205822-8	61	1161
1205823-6	72	1241
1205825-1	61	1161
1205839-2	64	1173
1205849-1	55	1151
1205887-1	55	1151
(1205893)	52	1127
(1205894)	52	1127
1205904-4	55	1151
1205926-7	72	1241
1205927-5	27	553
	27	555
	27	557
	27	563
	27	565
	27	569
1205936-6	55	1151
(1205939)	55	1151
1205940-8	55	1151
1205941-6	55	1151
1205943	55	1151
1205944-0	55	1151
1205947-3	55	1151
1205948-1	55	1151
1205949-9	55	1151
(1205951)	72	1241
1205953-1	55	1151
(1205957)	27	553
	27	555
	27	557
	27	565
	27	569
1205982-0	61	1163
1205985-3	55	1151
(1205990)	72	1241
1205991-1	72	1241
1205994-5	21	177
1205999-4	21	143
1206007-5	52	1137
1206096-8	45	1083
1206097-6	45	1083
1206213-9	21	145
1206217-0	43	957
(1206239)	41	881
	41	887
1206265-9	65	1233
1206278-2	77	1249
1206303-8	43	957
1206318-6	77	1249
1206339-2	55	1151
1206468-9	25	433
	25	439
	25	443
	25	445
	25	447
	25	453
	25	457
	25	461
	25	465
	25	467
	25	473
	25	475
	25	477
	25	479
	25	483
1206478-8	61	1161
1206520	27	553
	27	555
	27	557
	27	563
	27	565
	27	569
1206602-3	64	1185
	64	1191
1206640-3	72	1243
1206641-1	72	1243
1206667-6	72	1241
1206680-9	27	573
1206726-0	43	957
1206750-0	72	1243
1206770-8	41	873
	41	877
	41	881
	52	1141
1206771-6	55	1151
1206811-0	72	1243
1206840-9	41	879
	41	881
1206879-7	77	1249
1206880-5	64	1193
1206881-3	64	1193
1206882-1	64	1193
1206885-4	64	1193
1206887-0	64	1193
1206888-8	64	1193
1206889-6	64	1193
(1206890)	64	1193
1206891-2	64	1193
1206892-0	64	1193
1206893-8	64	1193
1206894-6	64	1193
1206896-1	64	1193
1206897-9	64	1193
1206898-7	64	1193
1206899-5	64	1193
1206901-9	64	1197
1206904-3	64	1197
	64	1205
	64	1213
1206905-0	64	1197
1206909-2	64	1193
1206911-8	64	1197
1206912-6	64	1199
1206914-2	64	1197
1206915-9	64	1197
(1206916)	64	1197
1206917-5	64	1197
(1206918)	64	1197
(1206919)	64	1197
1206920-9	64	1197
1206921-7	64	1197
	64	1205
	64	1213
1206922-5	64	1197
	64	1205
1206930-8	64	1197
1206931-6	64	1197
1206932-4	64	1197
	64	1205
1206934-0	64	1197
1206940-7	64	1199
1206942-3	64	1199
1206945-6	64	1193
1206947-2	64	1199
	64	1205
1206952-2	64	1193
1206965-4	64	1197
1206967-0	64	1199
1206971-2	64	1197
1206975-3	64	1197
	64	1205
1206977-9	64	1197
1206978-7	64	1197
1206979-5	64	1197
	64	1205
1206981-1	64	1197
1206982-9	64	1197
1206983-7	64	1197
	64	1205
1206984-5	64	1197
1206985-2	64	1197
1206986-0	64	1197
1206987-8	64	1197
1206988-6	64	1197
1206991-0	64	1197
1206992-8	64	1197
1206994-4	64	1197
	64	1205
	64	1213
1206995-1	64	1197
1206996-9	64	1199
	64	1205
1206997-7	64	1199
	64	1205
1206998-5	64	1197
	64	1205
	64	1213
1207321-9	87	1755
(1207350)	52	1133
1207351-6	52	1133
1207352-4	52	1133
1207364-9	41	883
1207369-8	41	883
1207371-4	41	887
1207372-2	41	887
1207374-8	41	887
1207376-3	41	887
1207377-1	41	887
1207378-9	41	887
1207400-1	87	1757
1207401-9	87	1757
1207403-5	87	1757
1207404-3	87	1757
1207405-0	87	1757
1207406-8	87	1757
1207407-6	87	1757
1207461-3	89	1873
1207466-2	89	1873
1207504-0	52	1139
1207532-1	89	1875
1207535	89	1875
(1207540)	81	1281
(1207541)	81	1281
1207600-6	83	1343
1207607-1	85	1609
1207626-1	85	1617
1207630-3	85	1607
1207632-9	85	1633
1207666-7	85	1629
	88	1847

*) Standardartikel, förekommer på flera sidor i denna katalog. /Standardartikel, kommt mehrfach in diesem katalog vor.

NUMMERREGISTER

NUMMERNREGISTER

Artikel nr Artikelnr.	Gr gr	Sida Seite
	88	1851
1207689-9	85	1619
	85	1623
1207711-1	88	1797
1207712-9	88	1797
1207717-8	85	1665
	85	1667
1207726-9	88	1795
1207743-4	85	1629
1207774-9	85	1657
	85	1663
1207812-7	85	1619
1207846-5	85	1611
	85	1615
1207850-7	81	1283
(1207853)	85	1605
1207870-5	85	1619
	85	1625
1207871-3	85	1619
	85	1625
1207876-2	85	1619
1207877-0	85	1619
1207898-6	85	1611
1207900-0	85	1633
	85	1641
	85	1649
	85	1651
(1207903)	85	1621
	85	1625
(1207904)	85	1621
	85	1625
1207918-2	85	1611
(1207923)	88	1823
	88	1833
1207938-0	85	1621
	85	1625
1207947	85	1611
1207952-1	85	1619
1207988-5	85	1637
	85	1645
(1208066)	43	947
	43	961
(1208109)	43	899
	43	939
(1208110)	43	899
	43	939
(1208111)	43	961
(1208128)	43	953
	43	965
(1208144)	43	895
	43	905
(1208145)	43	895
	43	905
(1208160)	43	895
	43	905
(1208161)	43	895
	43	905
(1208162)	43	947
	43	965
(1208163)	43	949
	43	989
(1208164)	43	953
	43	971
(1208165)	43	947
	43	971
(1208166)	43	947
	43	971
(1208167)	43	949
	43	971
(1208168)	43	951
	43	977
(1208170)	43	953
	43	977
(1208171)	43	953
	43	985
1208172	43	953
	43	985
(1208173)	43	953
	43	965
(1208189)	43	953
	43	981
(1208191)	43	899
	43	939
(1208193)	43	949
	43	989
(1208197)	43	947
	43	981
(1208198)	43	947
	43	981
(1208207)	43	951
	43	961
(1208216)	43	895
	43	905
(1208217)	43	895
	43	905
(1208218)	43	951
	43	981
(1208220)	43	949
	43	1011
(1208222)	43	949
	43	1015
(1208227)	43	965
1208253-3	43	949
	43	989
(1208254)	43	949
	43	965
(1208259)	43	895
	43	905
(1208262)	43	951
	43	977
(1208282)	43	899
	43	939
(1208283)	43	899
	43	939
(1208284)	43	949
	43	1011
(1208289)	43	895
	43	905
(1208292)	43	899
	43	939
(1208311)	43	903
	43	913
(1208312)	43	903
	43	913
1208319-2	43	949
	43	1015
(1208320)	43	949
	43	1011
(1208326)	43	903
	43	913
(1208327)	43	899
	43	939
(1208355)	43	895
	43	905
(1208356)	43	947
	43	1011
(1208357)	43	951
	43	1015
(1208358)	43	951
	43	1015
(1208369)	43	903
	43	913
(1208377)	43	903
	43	913
(1208378)	43	951
	43	1021
(1208382)	43	903
	43	913
1208414-1	43	951
1208444-8	43	895
(1208491)	43	903
	43	919
1208611-2	43	895
	43	905
1208615-3	43	903
	43	919
(1208626)	43	901
	43	939
(1208627)	43	899
	43	939
(1208695)	43	901
	43	939
1209230-0	43	913
1209247-4	43	899
1209257-3	43	897
* 1209277-1		
* 1209287-0		
(1209293)	43	897
	43	915
	46	1095
1209296-1	43	905
	43	913
	43	919
(1209299)	45	1081
	45	1085
(1209300)	45	1075
	45	1085
(1209306)	45	1077
	45	1085
1209310-0	43	909
1209332-4	43	913
1209348-0	43	943
(1209355)	46	1095
1209357-1	46	1095
(1209359)	46	1095
1209361-3	43	927
1209378-7	43	913
	43	919
(1209385)	43	913
(1209386)	43	915
1209388-6	43	913
1209392-8	43	915
	43	921
(1209444)	45	1077
	45	1085
1209450-4	43	939
1209451-2	43	939
1209452-0	43	939
1209453-8	43	939
1209457-9	43	917
	43	921
(1209458)	43	913
1209466-0	43	943
1209467-8	43	943
1209475-1	43	915
	43	921
1209477-7	43	909
	43	915
	43	921
(1209484)	43	943
1209489-2	43	905
1209530-3	43	913
* 1209535-2		
1209638-4	43	923
	43	927
1209646-7	43	903
(1209660)	41	873
1209674-9	43	927
1209678-0	43	927
(1209700)	43	897
	43	903
(1209714)	41	873
	41	877
1209720-0	43	939
(1209726)	43	943
1209727-5	43	913
(1209750)	43	923
	43	927
(1209758)	45	1077
	45	1085
(1209759)	45	1077
	45	1085
1209767-1	43	915
1209772-1	46	1097
(1209779)	43	907
1209780-4	43	905
(1209794)	45	1079
1209802-6	43	927
1209814-1	45	1085
(1209874)	41	873
(1209876)	43	907
	43	919
1209882-8	43	943
(1209884)	41	873
	41	877
(1209933)	77	1249
(1209938)	77	1249
* 1210068-1		
(1210134)	36	767
1210139-0	36	743
	36	753
	36	755
	36	759
	36	761
1210167-1	38	839
	38	843
	38	851
1210190-3	87	1719
1210204-2	87	1721
1210210-9	23	273
	87	1707
	87	1713
1210213-3	87	1707
1210423-8	88	1795
1210435-2	88	1795
1210439-4	85	1419
	85	1421
	85	1425
	85	1429
	85	1433
	85	1437
	85	1441
	85	1445
	85	1449
	85	1451
	85	1465
	85	1467
	85	1469
	85	1471
	85	1473
	85	1475
	85	1477
	85	1479
	85	1481
	85	1483
	85	1485
	85	1487
	85	1489
	85	1491
	85	1493
	85	1495
	85	1497
	85	1499
	85	1501
	85	1503
	85	1505
	85	1513
	85	1515
	85	1517
	85	1519
	85	1521
	85	1523
	85	1525
	85	1527
	85	1529
	85	1541
	85	1543
	85	1545
	85	1547
	85	1549
	85	1551
	85	1553
	85	1555
	85	1557
	85	1561
	85	1563
	85	1565
	85	1567
	85	1569
	85	1571

*) Standardartikel, förekommer på flera sidor i denna katalog. /Standardartikel, kommt mehrfach in diesem katalog vor.

NUMMERREGISTER

NUMMERNREGISTER

Artikel nr Artikelnr.	Gr gr	Sida Seite
	85	1573
	85	1575
	85	1577
	85	1579
	85	1581
	85	1583
	85	1587
	85	1589
	85	1591
	85	1593
	85	1595
	85	1597
	85	1599
	85	1601
1210473-3	88	1823
	88	1827
	88	1835
	88	1839
	88	1843
(1210476)	85	1633
	85	1641
1210477-4	85	1615
1210478-2	85	1615
(1210479)	85	1649
1210484-0	85	1619
	85	1623
1210500-3	85	1607
1210572-2	88	1821
	88	1825
	88	1833
	88	1837
	88	1843
1210580-5	85	1635
	85	1643
1210581-3	85	1635
	85	1643
1210690-2	38	865
	88	1783
	88	1789
1210713-2	88	1797
1210905-4	85	1657
	85	1663
1210999-7	88	1821
	88	1827
	88	1833
	88	1839
	88	1843
(1211081)	87	1713
1211120-9	89	1867
1211139-9	84	1407
1211162-1	81	1283
1211163-9	81	1283
1211175-3	38	855
1211290-0	87	1719
1211303-1	87	1713
1211311-4	87	1719
1211392-4	23	341
1211490-6	87	1713
1211491-4	87	1713
1211576-2	83	1311
1211577-0	83	1311
1211596	27	585
	87	1721
1211598	38	865
1211599-4	23	279
	23	283
	23	287
	23	293
	23	295
	23	299
	23	309
	87	1713
	87	1715
	87	1719
1211602-6	87	1717
1211604-2	87	1725
	87	1735
	87	1741
	87	1745
	87	1749
1211637-2	36	739
1211659-6	87	1719
1211660-4	87	1719
1211661-2	87	1719
1211662-0	87	1719
1211668-7	81	1269
	81	1277
	81	1281
1211785-9	37	825
	89	1865
	89	1867
1211880-8	81	1261
	89	1865
	89	1867
1211902-0	81	1281
1211903-8	81	1281
1211935-0	81	1269
	81	1273
	81	1277
1211936-8	81	1269
	81	1273
	81	1277
1211945-9	87	1731
1211976-4	83	1317
1212189-3	41	875
(1212199)	55	1151
1212200-8	55	1151
(1212207)	51	1115
1212402-0	65	1233
1212421-0	36	763
1212426-9	72	1243
1212427-7	72	1243
1212446-7	87	1713
1212521-7	38	839
1212529-0	38	839
	38	841
1212530-8	36	771
	36	775
(1212534)	87	1719
1212542-3	36	767
1212563-9	37	809
(1212582)	36	767
(1212593)	36	767
	36	773
1212692-6	35	703
	35	717
1212727	37	801
	87	1729
	87	1743
1212744-5	35	691
1212745-2	35	717
1212751-0	35	717
1212754-4	35	717
1212760-1	35	717
1212770-0	36	767
	36	773
1212823-7	35	703
	35	707
1212854-2	37	827
1212856-7	37	817
	38	865
	43	925
	43	927
1212857-5	37	817
	83	1313
	83	1319
	83	1323
	83	1329
1212859-1	36	773
	87	1719
	87	1721
1212865-8	37	821
1212888-0	37	821
1212894-8	37	821
(1212899)	37	821
1212901-1	37	813
1212903-7	35	717
*) 1212957-3		
1212958-1	37	821
1212978-9	36	767
	36	773
1213056-3	84	1403
	84	1407
1213057-1	84	1403
	84	1407
1213058-9	84	1403
	84	1407
1213059-7	84	1403
	84	1407
1213060-5	84	1403
1213061-3	84	1403
1213062-1	84	1403
1213063-9	84	1403
1213111-6	83	1317
1213114-0	83	1313
1213115-7	83	1313
1213116-5	83	1313
1213117-3	83	1313
1213150-4	84	1377
	84	1383
1213151-2	84	1377
	84	1383
1213154-6	83	1325
1213202-3	83	1323
	83	1325
	88	1781
	88	1789
1213230-4	83	1315
1213240-3	83	1337
1213269-2	83	1325
1213332-8	84	1357
	84	1361
	84	1365
	84	1371
	84	1377
	84	1383
1213351-8	84	1365
1213352-6	84	1365
(1213365)	84	1377
(1213366)	84	1377
(1213367)	84	1377
1213368-2	84	1377
1213369-0	84	1377
1213370-8	84	1377
1213378-1	84	1355
1213379-9	84	1355
1213474-8	84	1405
1213475-5	84	1405
(1213516)	83	1307
1213519-0	81	1261
1213520-8	81	1261
1213550-5	84	1407
1213551-3	84	1407
1213620	85	1671
(1213622)	85	1671
1213663-6	84	1357
	84	1361
	84	1365
	84	1371
	84	1377
	84	1383
1213665-1	84	1357
	84	1361
	84	1365
	84	1371
	84	1377
	84	1383
1213666-9	84	1357
	84	1361
	84	1365
	84	1371
	84	1377
	84	1383
1213674-3	84	1405
	84	1407
1213675-0	84	1405
	84	1407
1213676-8	84	1405
	84	1407
1213677-6	84	1405
	84	1407
1213709-7	83	1311
	83	1317
1213710-5	83	1311
	83	1317
1213711-3	83	1311
	83	1317
(1213723)	23	341
	83	1311
	83	1317
(1213802)	83	1317
(1213803)	83	1317
1213819-4	81	1261
	89	1865
	89	1867
1213870-7	85	1671
1213920-0	83	1311
	83	1317
1213943-2	36	747
	36	749
1213978-8	81	1269
	81	1275
	81	1277
1213984-6	81	1263
	81	1265
	81	1267
1213987-9	36	733
	36	737
	36	739
1214023-2	87	1713
(1214033)	31	637
1214037	87	1713
1214057	87	1725
	87	1741
	87	1745
	87	1749
1214059-6	87	1713
	87	1715
1214060	87	1713
	87	1715
(1214061)	88	1779
(1214079)	87	1751
(1214086)	87	1749
1214128-9	35	703
	35	707
1214180	87	1723
(1214223)	88	1779
1214230-3	87	1701
1214283-2	88	1779
1214284	88	1779
1214300-4	87	1701
1214462-2	87	1717
1214491-1	87	1707
1214492-9	87	1707
1214493	87	1699
1214494	87	1699
(1214495)	87	1713
	87	1717
1214496-0	38	835
1214500-9	37	821
(1214665)	38	839
	38	843
	38	847
1214667-6	38	839
	38	841
1214721-1	87	1713
1214722	38	865
1214727-8	87	1699
	87	1707
1214741-9	36	769
	36	775
1214755-9	87	1713
1214756-7	87	1713
1214757-5	87	1713
1214764-1	38	853
	87	1729
	87	1743
	87	1751
1214820-1	87	1701
	87	1707

*) Standardartikel, förekommer på flera sidor i denna katalog. /Standardartikel, kommt mehrfach in diesem katalog vor.

NUMMERREGISTER

NUMMERNREGISTER

Artikel nr Artikelnr.	Gr gr	Sida Seite
1214829-2	35	691
1214833-4	35	691
1214834-2	35	691
1214835-9	35	691
1214839-1	35	691
1214841-7	35	691
1214843-3	35	693
1214844-1	35	693
1214850-8	35	693
1214851-6	87	1725
	87	1735
	87	1741
	87	1745
	87	1749
1214859-9	38	835
1214882-1	88	1781
1214887-0	88	1781
1214918-3	38	837
(1214936)	38	839
(1214937)	38	839
(1214938)	38	839
(1214939)	38	839
1214948-0	37	821
(1214960)	35	717
	35	721
1214970-4	87	1715
(1214974)	88	1781
(1214975)	88	1781
1215001	87	1749
1215002	87	1749
1215004	87	1749
1215005-8	87	1743
	87	1745
	87	1749
1215008-2	87	1745
1215013-2	87	1755
1215014-0	87	1755
1215017-3	36	769
1215020-7	87	1727
	87	1735
	87	1741
	87	1745
(1215026)	87	1749
(1215049)	88	1783
1215050-4	37	801
(1215113)	87	1713
(1215134)	36	767
	87	1719
	87	1721
1215138-7	36	767
1215139-5	87	1731
	87	1733
1215143-7	88	1783
1215146-0	35	693
1215147-8	35	693
1215164-3	87	1721
1215169-2	36	767
	36	773
1215170-0	36	767
	36	773
1215172-6	88	1781
1215207-0	31	637
1215208-8	31	639
1215237	88	1779
1215239	88	1779
(1215245)	88	1783
	88	1787
(1215251)	88	1783
1215254-2	87	1701
1215261-7	87	1707
1215262-5	87	1707
1215265-8	87	1707
1215267-4	89	1863
	89	1865
	89	1867
1215268-2	87	1727
	87	1737
	87	1741
	87	1745
	87	1749
1215272-4	36	767
1215281-5	35	691
1215282-3	35	691
(1215283)	36	771
(1215290)	87	1749
1215301-1	37	813
1215304-5	38	839
	38	841
1215305-2	38	839
	38	841
(1215311)	87	1707
(1215312)	87	1707
(1215313)	87	1699
(1215314)	87	1699
1215315-1	37	825
1215318-5	36	769
1215326	35	697
(1215345)	88	1783
	88	1787
1215351-6	37	809
1215362-3	35	691
1215363-1	35	691
1215365-6	88	1783
1215377	87	1713
1215380-5	88	1783
1215405-0	38	839
	38	841
1215406-8	38	839
	38	841
1215408-4	38	839
	38	841
1215411-8	38	839
	38	841
1215413-4	38	839
	38	841
1215414-2	38	839
	38	841
(1215419)	87	1715
(1215420)	87	1715
1215425-8	87	1715
1215429-0	87	1715
(1215431)	87	1715
1215438-1	87	1705
	87	1707
	87	1715
(1215441)	87	1705
(1215442)	87	1705
1215459-7	87	1741
	87	1743
	87	1747
	87	1751
	87	1755
1215464-7	37	821
1215466-2	87	1705
	87	1707
	87	1715
(1215467)	87	1707
(1215468)	87	1707
1215498-5	87	1715
(1215505)	37	825
1215509-9	88	1823
	88	1827
	88	1833
	88	1841
1215512-3	88	1783
	88	1791
1215513-1	88	1783
	88	1793
1215514-9	88	1783
	88	1791
(1215516)	87	1699
	87	1713
1215520-6	88	1783
	88	1793
1215523-0	88	1781
1215546-1	38	833
1215548-7	38	833
1215561-0	38	835
1215563-6	38	835
1215591-7	52	1129
	87	1715
(1215612)	36	769
(1215613)	36	779
1215617	88	1779
1215618-8	88	1779
1215621-2	35	703
	35	707
1215660-0	35	703
	35	707
1215661-8	35	705
	35	707
1215673-3	87	1715
1215675	87	1715
1215677-4	87	1715
(1215678)	87	1715
1215679-0	87	1715
1215682-4	87	1717
1215710-3	35	703
1215711-1	35	703
1215712-9	35	703
1215713-7	35	703
1215736-8	87	1725
	87	1735
	87	1741
	87	1745
	87	1749
1215745-9	35	691
1215989-3	87	1719
1215995-0	35	693
1215996-8	35	693
(1216094)	46	1091
	46	1095
(1216095)	46	1091
	46	1095
(1216096)	46	1091
	46	1095
(1216097)	46	1091
	46	1095
(1216098)	46	1089
	46	1095
1216099	46	1101
1216100	46	1101
1216101	46	1101
(1216102)	46	1101
1216103	46	1093
	46	1095
(1216104)	46	1091
	46	1095
(1216105)	46	1091
	46	1095
(1216106)	46	1091
	46	1095
(1216108)	46	1091
	46	1095
(1216111)	46	1091
	46	1095
1216112	46	1101
1216117	46	1101
(1216118)	46	1091
	46	1095
1216119	46	1089
1216120	46	1101
(1216123)	46	1091
	46	1095
(1216127)	46	1089
	46	1095
1216128	46	1101
(1216129)	46	1089
	46	1095
1216130	46	1101
1216131	46	1091
	46	1095
1216132	46	1089
1216135	46	1089
	46	1095
(1216136)	46	1089
	46	1095
1216137	46	1101
1216138	46	1089
	46	1095
1216151	46	1089
	46	1095
1216155	46	1089
	46	1095
1216159-2	46	1089
	46	1095
(1216160)	46	1089
	46	1095
(1216162)	46	1091
	46	1095
1216343-2	46	1091
1217099-9	46	1097
1217606-1	45	1085
1218002-2	21	181
1218003-0	21	181
1218004-8	21	177
1218005-5	21	181
	21	185
1218006-3	21	181
1218018-8	21	185
1218019-6	21	185
	26	535
(1218022)	38	833
(1218023)	21	185
1218026-1	21	185
1218033-7	21	181
(1218034)	21	189
(1218035)	21	189
(1218036)	21	189
1218043-6	21	187
1218054-3	22	223
1218055-0	22	223
1218056-8	22	223
1218064-2	21	181
1218071-7	28	599
1218072-5	28	599
1218076-6	22	223
(1218077)	21	185
1218100-4	22	223
(1218102)	21	181
1218114-5	22	223
1218116-0	21	187
(1218122)	26	535
1218123-6	21	183
1218127-7	21	183
1218128-5	21	177
1218135-0	21	181
1218136-8	21	181
1218137-6	21	181
1218138-4	21	181
1218139-2	21	181
1218140-0	21	181
1218141-8	21	181
1218142-6	21	181
1218144-2	21	181
1218146-7	21	185
1218153-3	21	181
1218154-1	21	181
1218155-8	21	181
1218156-6	21	181
1218157-4	21	181
1218158-2	26	535
1218159-0	21	185
1218160-8	26	535
1218164-0	21	185
(1218166)	21	181
1218167-3	21	181
(1218168)	21	181
(1218169)	21	181
(1218171)	25	419
(1218173)	21	181
1218175-6	22	223
1218179-8	23	273
* 1218181-4		
1218182-2	21	181
1218183-0	21	181
1218184-8	21	181
1218185-5	23	267
1218186-3	22	223
1218190-5	38	833

*) Standardartikel, förekommer på flera sidor i denna katalog. /Standardartikel, kommt mehrfach in diesem katalog vor.

NUMMERREGISTER

NUMMERNREGISTER

Artikel nr Artikelnr.	Gr gr	Sida Seite
(1218191)	21	185
1218192-1	21	185
	26	535
1218193-9	21	181
(1218200)	21	183
(1218201)	21	183
1218278-8	21	181
1218279-6	21	181
1218280-4	21	181
1218281-2	21	181
1218331-5	21	185
	26	535
1218332-3	21	185
(1218353)	21	185
1218366-1	21	183
(1218370)	21	181
(1218371)	21	181
1218373-7	25	429
1218375-2	26	535
1218376-0	21	185
1218379-4	21	187
1218380-2	21	187
(1218383)	21	183
1218384-4	21	187
1218386-9	21	181
1218387-7	21	181
1218389-3	21	185
1218395-0	21	183
1218400-8	21	181
* 1218402-4		
1218409-9	21	189
1218427-1	21	183
1218429-7	21	181
1218432-1	22	223
1218433-9	22	223
(1218597)	23	381
1218615-1	25	485
	25	487
	25	489
	25	491
	25	493
	25	495
1218618-5	25	485
	25	487
	25	489
	25	491
	25	493
	25	495
1218625-0	25	433
(1218716)	52	1129
1218739-9	28	609
	28	619
1219000-5	21	167
(1219003)	25	489
1219006-2	25	489
(1219032)	21	153
1219037-7	25	451
	25	457
1219060-9	25	485
1219062-5	25	485
1219067-4	43	1059
1219088-0	25	497
	25	501
1219090-6	23	247
1219091-4	87	1731
1219092-2	87	1731
1219093-0	87	1731
1219099-7	28	595
	28	599
1219109-4	87	1731
1219112-8	25	489
1219113-6	25	485
1219143	23	249
1219148-2	21	167
(1219149)	21	171
1219157-3	43	1059
1219158-1	43	1059
(1219160)	28	625
1219230-8	28	595
1219237-3	21	167
1219247-2	87	1731
1219261-3	25	433
	25	437
	25	443
	25	445
	25	451
	25	457
(1219263)	25	433
	25	437
	25	445
	25	451
	25	457
(1219269)	25	433
	25	437
	25	457
	25	467
	25	477
1219271-2	25	433
	25	437
	25	439
	25	443
	25	445
	25	447
	25	453
	25	457
	25	467
	25	471
	25	475
	25	477
	25	479
	25	483
1219276-1	25	433
	25	439
	25	443
	25	445
	25	447
	25	453
	25	457
	25	467
	25	471
	25	475
	25	477
	25	483
1219286-0	21	169
	21	187
1219291-0	25	451
	25	471
(1219292)	27	565
	28	597
	28	599
(1219322)	21	143
	21	155
1219350-4	21	153
1219368-6	21	167
1219375	27	563
	27	565
(1219395)	25	409
1219396-7	25	403
	25	409
(1219397)	25	403
1219409-8	25	399
1219522-8	64	1181
(1219532)	22	217
1219533-5	25	433
	25	437
	25	451
1219536-8	22	217
1219547-5	25	485
	25	487
	25	489
	25	491
1219554-1	25	403
	25	405
	25	411
(1219565)	25	433
	25	437
1219566-5	25	493
	25	495
(1219567)	28	595
	28	599
1219574-9	27	557
1219619-2	27	553
1219647-3	22	219
(1219648)	21	151
1219654-9	26	533
	87	1699
	87	1707
1219661-4	28	605
	28	609
* 1219666-3		
1219674-7	28	595
1219677-0	28	595
	28	599
1219678-8	28	595
(1219680)	28	595
(1219706)	21	153
	21	155
1219727-3	27	559
1219731-5	23	249
	23	255
	23	263
	23	273
(1219733)	23	359
(1219740)	23	381
(1219760)	23	263
	28	625
1219774-5	25	399
1219778-6	28	597
(1219779)	38	865
1219780-2	38	865
(1219798)	25	457
	25	471
	25	477
(1219813)	21	157
1219815-6	28	597
	28	599
	37	825
1219822-2	43	1059
1219823-0	43	1059
(1219849)	25	433
	25	437
1219852-9	32	655
1219887-5	23	323
1219889-1	23	323
1219890-9	23	323
(1219911)	23	247
1219912-1	23	243
1219913-9	23	243
1219914-7	23	243
1219915-4	26	527
	87	1699
	87	1709
1219924-6	25	399
1219925-3	25	401
1219946-9	22	217
1219950-1	87	1731
1219957-6	28	607
	28	611
1219961-8	64	1183
	64	1189
1219962-6	64	1181
1219964-2	64	1181
1219966-7	64	1183
	87	1733
1219970-9	23	249
	23	271
1219971-7	87	1731
1219972-5	87	1731
1219974-1	87	1731
1219990	26	527
1220036-6	43	959
1220056-4	43	953
1220060-6	43	953
1220065-5	43	953
1220067-1	43	953
(1220100)	43	955
1220115-8	43	955
1220129-9	43	955
1220147-1	43	1057
1220148-9	43	1057
(1220151)	43	955
1220155-4	43	1055
1220156-2	43	1057
1220157-0	43	1057
1220159-6	43	1057
(1220216)	21	145
(1220222)	43	1059
(1220226)	43	1059
1220227-1	43	1059
1220228-9	43	1061
1220229-7	43	1059
1220230-5	43	1059
1220231-3	43	1059
1220240-4	43	1055
1220257-8	43	901
1220289-1	43	1055
1220293-3	43	955
1220295-8	43	955
1220296-6	43	1059
1220309-7	43	905
1220324-6	43	909
	43	915
	43	921
1220325-3	43	905
	43	913
	43	919
1220326-1	43	907
	43	913
	43	919
1220333-7	43	907
	43	913
	43	919
1220336-0	43	905
(1220337)	43	907
	43	913
1220350-1	43	905
	43	913
	43	919
1220376-6	43	897
	43	903
1220431-9	43	909
	43	915
	43	921
1220484-8	43	901
	43	903
	43	955
1220494-7	43	925
1220513-4	43	961
	43	967
	43	971
	43	977
	43	983
	43	985
	43	989
	43	1011
	43	1017
	43	1021
1220613-2	43	1059
(1220646)	43	1059
(1220731)	41	873
	41	877
1220741-1	43	903
(1220756)	43	911
1220759-3	41	875
	41	879
(1220769)	43	895
	43	903
1220774-2	43	941
(1220781)	43	927
1220786-6	45	1085
1220795-7	41	873
	41	877
* 1220802-1		
(1220806)	41	879
(1220837)	43	907
1220838-5	43	905
1220849-2	43	913
	43	919
1220879-9	43	917
	43	927
1220889-8	43	939
1220890-6	43	941
1220894-8	43	927
(1220895)	43	913

*) Standardartikel, förekommer på flera sidor i denna katalog. /Standardartikel, kommt mehrfach in diesem katalog vor.

NUMMERREGISTER

NUMMERNREGISTER

Artikel nr Artikelnr.	Gr gr	Sida Seite
	43	919
1220943-3	43	927
1220945-8	43	911
(1220955)	41	875
	41	879
(1220969)	45	1075
	45	1085
1220976-3	43	919
1220977-1	43	919
* 1220980-5		
* 1220981-3		
* 1220982-1		
* 1220983-9		
* 1220984-7		
* 1220985-4		
1220993-8	43	913
1221010-0	85	1629
	88	1821
	88	1825
	88	1827
	88	1833
	88	1837
	88	1841
	88	1843
	88	1847
	88	1851
	88	1853
1221083-7	85	1651
1221125-6	85	1619
	85	1623
1221165-2	88	1847
	88	1851
* 1221189-2		
* 1221190-0		
1221304-7	85	1629
	88	1823
	88	1827
	88	1833
	88	1847
	88	1851
(1221346)	85	1635
	85	1643
1221347-6	85	1635
	85	1643
1221403-7	36	765
1221406-0	36	763
1221407-8	36	763
1221417-7	64	1173
1221549-7	61	1163
1221635-4	45	1083
1221647-9	72	1241
1221660-2	46	1097
1221670-1	64	1193
1221677-6	64	1173
1221711-3	64	1197
1221713-9	52	1137
1221749-3	27	553
	27	555
	27	557
	27	563
	27	565
	27	569
1221757	52	1127
1221778-2	43	957
1221779-0	27	573
1221781-6	64	1177
1221869-9	55	1151
1221876-4	89	1857
1221882-2	72	1243
1221885-5	72	1243
(1221905)	64	1195
1221906-9	52	1129
(1221915)	21	145
1221927-5	41	885
1221929	41	885
1221932-5	41	885
1221933-3	41	885
1221935-8	41	887
1221937-4	41	887
1221939-0	41	887
1221940-8	41	887
(1221941)	41	887
1221954-9	43	957
1221956-4	72	1243
(1221957)	51	1111
(1221958)	51	1111
1221967-1	43	929
	43	931
	43	933
	43	959
1221980-4	21	145
1221989-5	23	375
	23	379
	52	1143
1221990-3	23	375
	23	379
1221991-1	23	379
1224041-2	85	1605
1224047-9	85	1609
1224071-9	85	1611
1224102-2	88	1797
1224116-2	85	1611
1224117-0	85	1611
1224119-6	85	1611
1224134-5	88	1795
(1224135)	88	1795
1224136-0	88	1795
1224145	85	1611
1224174-1	85	1611
1224192-3	85	1611
1224193-1	85	1611
1224233-5	85	1609
	85	1619
	85	1625
1224252-5	85	1605
1224339-0	85	1417
	85	1419
	85	1423
	85	1427
	85	1431
	85	1435
	85	1439
	85	1449
	85	1451
	85	1457
	85	1461
	85	1463
	85	1467
	85	1471
	85	1475
	85	1481
	85	1485
	85	1489
	85	1501
	85	1509
	85	1511
	85	1515
	85	1519
	85	1529
1224362-2	83	1341
1224406-7	85	1611
	85	1615
(1224409)	85	1609
	85	1617
1224412-5	85	1613
1224416-6	85	1609
1224417-4	85	1617
1224418-2	85	1617
1224419-0	85	1619
	85	1623
1224452	85	1619
1224459-6	85	1665
	85	1667
1224482-8	85	1657
	85	1663
1224493-5	85	1607
1224580-9	85	1605
1224588-2	88	1823
	88	1835
	88	1839
1224592-4	85	1629
1224595-7	85	1629
1224626	88	1811
1224658-3	85	1633
1224677	88	1811
1224704-5	88	1821
	88	1825
	88	1833
	88	1837
	88	1843
	88	1847
	88	1851
	88	1853
(1224743)	88	1831
1224746-6	88	1811
	88	1817
1224781-3	85	1665
1224786-2	23	355
	82	1295
	85	1665
	85	1667
(1224789)	88	1847
(1224808)	88	1795
(1224809)	88	1795
1224817-5	85	1633
1224818-3	85	1633
1224820-9	85	1609
1224822-5	85	1611
1224823-3	85	1607
1224825-8	85	1605
1224832-4	85	1631
	85	1639
	85	1647
1224833-2	85	1631
	85	1639
	85	1647
1224840-7	85	1605
1224841-5	85	1605
(1224853)	85	1605
1224863	85	1619
1224892-8	85	1665
1224898-5	85	1671
1224912-4	85	1607
1224913-2	85	1607
1224922-3	85	1605
(1224923)	85	1605
1224941-3	85	1607
1224969-4	85	1611
	85	1615
1224991-8	85	1605
1224992-6	85	1627
1224993-4	85	1627
1224999-1	85	1671
1225126-0	85	1657
	85	1663
	88	1799
	88	1805
1225234-2	85	1657
	85	1663
	88	1799
	88	1805
1225678-0	85	1415
	85	1421
	85	1433
	85	1445
	85	1459
	85	1465
	85	1469
	85	1473
	85	1477
	85	1507
	85	1513
	85	1521
	85	1523
	85	1527
	85	1535
	85	1541
	85	1545
	85	1549
	85	1553
	85	1583
	85	1587
	85	1597
(1225687)	88	1799
	88	1803
(1225688)	88	1799
	88	1803
1225697-0	85	1631
	85	1639
	85	1647
1225749-9	85	1623
1225762	85	1665
1225778-8	85	1451
(1225848)	88	1837
(1225858)	88	1847
(1225859)	88	1847
(1225860)	88	1851
(1225861)	88	1851
(1225862)	88	1847
(1225875)	88	1853
(1225876)	88	1853
(1225877)	88	1853
(1225898)	88	1831
(1225899)	88	1831
1225911-5	85	1667
1225915-6	85	1631
	85	1639
	85	1647
1225916-4	85	1631
	85	1639
	85	1647
(1225923)	85	1631
	85	1639
	85	1647
(1225924)	85	1639
	85	1647
(1225931)	85	1415
	85	1455
	85	1531
1225932-1	85	1415
	85	1455
	85	1531
(1225933)	88	1809
	88	1815
(1225934)	88	1809
	88	1815
1225935	85	1667
1225936	85	1667
1225937-0	88	1795
(1225938)	88	1795
1225940-4	88	1795
1225941-2	88	1799
	88	1805
1225942-0	88	1799
	88	1805
1225943-8	88	1799
	88	1805
1225944-6	88	1799
	88	1805
1225945-3	85	1663
	88	1799

*) Standardartikel, förekommer på flera sidor i denna katalog. /Standardartikel, kommt mehrfach in diesem katalog vor.

NUMMERREGISTER

NUMMERNREGISTER

Artikel nr Artikelnr.	Gr gr	Sida Seite
	88	1805
1225946-1	85	1663
	88	1799
	88	1805
1225947-9	88	1799
	88	1805
1225948-7	88	1799
	88	1805
1225949-5	88	1799
	88	1805
1225950-3	88	1799
	88	1805
(1225955)	85	1605
1225968	85	1415
	85	1423
	85	1429
	85	1433
	85	1437
	85	1441
	85	1445
1225969	85	1415
	85	1423
	85	1431
	85	1435
	85	1439
	85	1443
	85	1447
(1225972)	88	1799
	88	1801
	88	1803
	88	1807
(1225973)	88	1799
	88	1801
	88	1803
	88	1807
1225974-3	85	1657
	85	1663
1225975-0	85	1665
1225976-8	85	1631
	85	1639
	85	1647
1225977-6	85	1631
	85	1639
	85	1647
1225978-4	85	1633
	85	1641
	85	1649
1225979-2	85	1665
	85	1667
1225980-0	85	1665
	85	1667
1225981	85	1667
1225982	85	1667
(1225985)	88	1811
	88	1817
1225986-7	88	1811
	88	1817
(1225989)	85	1625
(1228130)	33	681
1228199-4	72	1241
(1228248)	52	1143
1228272-9	52	1127
	52	1129
	87	1705
	87	1715
1228280-2	25	433
	25	439
	25	443
	25	445
	25	447
	25	453
	25	457
	25	461
	25	465
	25	467
	25	473
	25	475
	25	477
	25	479
	25	483
1228306-5	64	1177
1228313-1	43	929
	43	931
1228334-7	52	1129
1228344-6	72	1243
1228351-1	51	1117
	51	1119
1228352-9	51	1117
	51	1119
(1228386)	64	1195
	64	1203
	64	1209
1228388-3	41	887
1228399-0	64	1185
	64	1191
	87	1731
1228409-7	64	1195
1228410-5	64	1195
1228411-3	64	1195
1228412-1	64	1195
	64	1201
1228413-9	64	1195
1228414-7	64	1195
	64	1201
	64	1209
1228415-4	64	1195
1228417-0	64	1195
1228418-8	64	1195
1228419-6	64	1195
1228420-4	64	1195
1228421-2	64	1195
(1228422)	64	1195
1228423-8	64	1195
1228425-3	64	1195
	64	1203
	64	1211
1228426-1	64	1195
1228427-9	64	1195
1228428-7	64	1195
(1228429)	64	1195
1228508-6	64	1173
1228512-8	43	957
1228514-4	43	957
1228515-1	72	1241
1228559-9	52	1127
	52	1139
(1228568)	89	1857
1228577-1	61	1163
(1228590)	51	1117
	51	1119
1228608-4	55	1151
1228610-0	64	1177
1228611-8	64	1177
1228615-9	64	1177
1228616-7	21	179
1228668-8	89	1857
(1228686)	27	573
1228687-8	64	1193
1228688-6	52	1127
1228712-4	43	929
	43	931
	43	957
1228738-9	52	1127
1228785-0	41	879
	41	881
1228803-1	51	1111
	51	1113
	51	1115
1228810-6	51	1111
	51	1113
1228839-5	72	1241
1228840-3	72	1241
1228842-9	55	1153
1228873-4	64	1177
1228887-4	89	1857
1228893-2	25	473
1228898-1	23	379
1228901-3	41	875
1228902-1	41	875
1228903-9	41	875
(1228910)	38	855
	38	857
1228913-8	41	875
1228924-5	52	1143
1228928-6	64	1189
1228939-3	77	1249
1228941-9	61	1163
(1228942)	51	1111
1228949-2	55	1151
1228952-6	27	553
	27	555
1228954-2	27	557
1228963-3	64	1197
	64	1205
1228966-6	64	1197
	64	1205
1228972-4	55	1151
(1228978)	23	377
(1228980)	23	377
1228984-9	55	1151
1228997-1	64	1191
(1229000)	51	1119
1229024-3	77	1249
1229026-8	27	555
(1229029)	27	565
1229037-5	64	1189
1229038-3	64	1189
1229048-2	51	1111
	51	1113
1229052-4	72	1243
1229073-0	61	1163
1229075-5	61	1163
(1229098)	64	1191
1229100-1	52	1143
1229137-3	72	1241
1229148-0	52	1127
1229162-1	43	929
	43	957
1229165-4	46	1095
1229171-2	21	145
1229173-8	21	145
	21	195
1229177-9	21	179
(1229181)	36	763
	83	1311
	83	1329
1229191-0	52	1129
1229208-2	64	1173
1229209-0	64	1173
1229212-4	64	1175
(1229213)	64	1175
(1229223)	83	1335
(1229225)	83	1335
(1229226)	83	1335
1229256-1	64	1183
1229257-9	64	1183
	87	1731
(1229259)	64	1183
	87	1731
1229260-3	64	1175
1229284-3	23	235
	23	377
1229285-0	41	877
	41	881
1229301-5	72	1241
1229303-1	72	1241
(1229313)	72	1243
1229319-7	52	1141
1229320	64	1173
	64	1193
1229321-3	64	1173
	64	1193
(1229322)	64	1179
	64	1187
	64	1197
(1229323)	64	1179
	64	1187
	64	1197
(1229324)	64	1173
1229326-2	52	1141
(1229328)	21	177
1229336-1	52	1127
	52	1133
1229337-9	72	1241
1229338-7	72	1241
1229339-5	72	1241
1229342-9	25	433
	25	439
	25	443
	25	445
	25	447
	25	453
	25	457
	25	461
	25	465
	25	467
	25	473
	25	475
	25	477
	25	479
	25	483
(1229343)	64	1175
1229345-2	64	1183
	87	1731
1229347-8	52	1143
1229350-2	52	1143
1229356-9	83	1333
1229365-0	77	1249
1229370-0	65	1233
1229388-2	64	1173
(1229394)	64	1179
	64	1187
	64	1201
1229417-9	61	1163
(1229421)	64	1175
1229423-7	61	1163
1229425-2	61	1163
(1229428)	55	1151
1229437-7	64	1193
1229438-5	27	557
(1229439)	27	565
1229443-5	27	553
	27	555
	27	557
	27	563
	27	565
	27	569
1229445-0	27	553
	27	555
	27	557
	27	565
	27	569
1229448-4	64	1193
1229456-7	51	1119
(1229475)	27	553
	27	555
	27	557
	27	565
	27	569
1229477-3	64	1189
1229483-1	61	1161
(1229492)	64	1189
(1229493)	52	1127
	52	1135
(1229494)	77	1249
(1229547)	51	1115
(1229548)	51	1115
(1229551)	51	1117
	51	1119
(1229552)	51	1117
	51	1119
1229566-3	86	1693
1229583	64	1177
1229585-3	43	931
1229598-6	64	1189
1229599-4	43	931
(1229628)	46	1095
(1229652)	43	929
	43	931
	43	957

*) Standardartikel, förekommer på flera sidor i denna katalog. /Standardartikel, kommt mehrfach in diesem katalog vor.

NUMMERREGISTER

NUMMERNREGISTER

Artikel nr Artikelnr.	Gr gr	Sida Seite
	43	959
1229655-4	52	1143
1229659-6	72	1241
1229684-4	52	1127
1229689-3	64	1177
1229700-8	21	193
1229701-6	21	193
1229702-4	21	195
(1229705)	27	569
(1229707)	43	933
1229709-9	43	933
1229714-9	65	1233
(1229715)	65	1233
1229717-2	23	379
(1229718)	23	379
(1229719)	52	1143
1229733-9	64	1173
1229734-7	77	1249
(1229735)	77	1249
1229737	77	1249
1229778-4	77	1249
(1229791)	77	1249
1229792-5	77	1249
1229801-4	64	1177
1229802-2	64	1177
1229803-0	64	1177
(1229804)	64	1177
1229805-5	21	195
1229808-9	46	1093
	61	1163
1229810-5	43	959
1229821-2	64	1193
1229822-0	64	1193
1229823-8	64	1193
1229824-6	64	1193
1229825-3	64	1193
1229826	64	1193
1229828-7	64	1195
1229857-6	52	1143
1229858-4	52	1143
1229859-2	52	1143
1229860-0	52	1143
(1229867)	23	381
(1229917)	61	1161
(1229918)	61	1161
1229923-6	61	1161
1229925-1	61	1161
(1229928)	52	1127
	52	1131
1229929-3	41	877
	41	883
1229952	43	931
	43	957
1229953	43	931
(1229956)	72	1243
1229957-4	72	1243
1229969-9	41	875
1232003-2	41	875
1232013-1	43	943
1232042-0	43	943
1232052-9	41	879
(1232063)	43	909
1232067-7	43	909
	43	915
	43	921
1232068-5	43	909
1232079-2	43	911
1232080-0	43	909
	43	915
	43	921
1232086-7	43	909
1232090-9	43	897
1232091-7	43	897
1232092-5	43	897
1232093-3	43	897
1232094-1	43	897
1232096-6	43	909
(1232099)	43	907
1232101-4	43	941
(1232106)	43	943
(1232118)	43	909
1232119-6	43	909
	43	915
	43	921
1232148-5	43	925
1232153-5	43	943
1232157-6	43	923
1232158-4	43	923
1232159-2	43	923
1232164-2	43	923
1232165-9	43	923
	43	927
1232166-7	43	923
1232173-3	43	925
	43	927
(1232174)	43	925
1232175-8	43	921
	43	923
(1232176)	43	895
1232189-9	43	923
1232194-9	43	923
(1232202)	43	923
1232214-5	45	1073
	45	1085
(1232215)	45	1073
	45	1085
(1232216)	45	1073
	45	1085
(1232220)	41	873
1232226-9	43	945
(1232233)	43	943
(1232247)	43	909
	43	915
	43	921
(1232273)	43	905
(1232276)	43	925
(1232301)	43	923
(1232303)	43	905
(1232363)	43	909
1232375-4	43	925
1232377-0	43	923
(1232383)	43	905
	43	913
	43	919
(1232384)	43	907
	43	913
(1232389)	43	905
1232398-6	43	897
	43	913
	43	919
(1232400)	43	907
(1232401)	43	905
	43	913
	43	919
(1232402)	43	905
	43	913
	43	919
(1232406)	46	1095
1232411-7	43	897
(1232421)	46	1095
1232426-5	43	909
1232436-4	46	1097
1232457-0	43	923
	43	927
(1232501)	43	941
1232507-2	43	939
1232520-5	43	943
(1232539)	41	877
* 1232544-5		
(1232546)	41	881
(1232573)	45	1075
	45	1085
(1232575)	43	943
1232582-5	43	945
(1232583)	45	1079
	45	1085
(1232584)	45	1079
	45	1085
(1232587)	45	1077
	45	1085
1232595-7	43	923
	43	927
1232598-1	43	905
	43	913
	43	919
(1232601)	41	873
(1232604)	43	909
1232605-4	43	925
	43	927
(1232609)	46	1095
1232616-1	43	905
	43	907
	43	913
	43	919
1232625-2	43	895
1232637-7	43	897
	43	959
1232644-3	43	941
* 1232645-0		
(1232646)	43	941
(1232649)	41	881
(1232666)	45	1077
	45	1085
(1232677)	46	1095
1232682-3	43	925
1232683-1	43	925
(1232687)	43	925
(1232688)	43	925
(1232689)	45	1073
	45	1075
	45	1085
1232692-2	45	1083
(1232720)	43	925
	43	927
1232722-7	46	1097
1232733-4	46	1097
1232734-2	43	925
1232735-9	43	925
1232739-1	45	1073
	45	1085
1232740-9	43	905
	43	907
	43	913
	43	919
(1232742)	43	907
(1232743)	43	907
1232746-6	43	907
1232747-4	43	905
(1232748)	43	905
(1232762)	45	1073
	45	1085
(1232764)	45	1079
	45	1085
1232771-4	46	1097
1232772-2	46	1097
1232773-0	45	1081
	45	1085
(1232774)	45	1081
	45	1085
(1232775)	45	1081
	45	1085
1232789-6	45	1083
1232892-8	43	915
	43	921
(1232898)	43	915
1232899-3	43	913
	43	919
1232912-4	41	881
(1232931)	43	923
1232951-2	43	915
	43	921
(1232952)	43	915
(1232955)	43	913
1232971-0	43	903
1232973-6	43	915
	43	921
1232974-4	43	915
	43	921
1232975-1	43	915
1232976-9	43	915
	43	921
(1232978)	43	915
1232990-0	43	913
	43	919
1232992-6	43	915
	43	921
1232993-4	43	913
	43	919
(1232996)	43	907
1233001-5	43	961
	43	965
	43	971
	43	977
	43	981
(1233009)	43	1005
	43	1009
	43	1025
1233016-3	43	1005
	43	1009
1233018-9	43	997
	43	1003
	43	1005
	43	1007
	43	1009
	43	1025
	43	1027
1233019-7	43	997
	43	1003
	43	1005
	43	1007
	43	1009
	43	1025
	43	1027
1233021-3	43	1003
1233024-7	43	993
	43	1001
	43	1003
	43	1007
	43	1027
	43	1029
	43	1031
1233025-4	43	993
	43	1001
	43	1003
	43	1007
	43	1027
	43	1029
	43	1031
	43	1033
1233026-2	43	993
	43	999
	43	1001
	43	1007
	43	1027
	43	1033
1233028-8	43	1003
	43	1007
	43	1027
1233031-2	43	997
	43	1003
	43	1007
	43	1027
1233035-3	43	997
	43	1003
	43	1007
	43	1027
1233036-1	43	997
	43	1003
	43	1007
	43	1027
	43	1033
1233037-9	43	1003
	43	1007
	43	1027
	43	1033
1233041-1	43	1003
	43	1007
	43	1029
1233049-4	43	993

*) Standardartikel, förekommer på flera sidor i denna katalog. /Standardartikel, kommt mehrfach in diesem katalog vor.

NUMMERREGISTER

NUMMERNREGISTER

Artikel nr Artikelnr.	Gr gr	Sida Seite
	43	999
	43	1001
1233050-2	43	993
	43	999
	43	1001
	43	1031
1233053-6	43	999
	43	1001
1233060-1	43	995
1233061-9	43	1001
(1233062)	43	993
(1233064)	43	963
	43	967
	43	973
	43	979
	43	983
	43	985
	43	989
	43	1013
	43	1017
	43	1021
1233066-8	43	993
1233068-4	43	993
1233069-2	43	993
1233071-8	43	993
(1233072)	43	993
1233074-2	43	993
(1233076)	43	999
(1233083)	43	999
1233084-1	43	999
(1233086)	43	997
1233087-4	43	999
1233089-0	43	999
	43	1033
(1233090)	43	997
1233091-6	43	997
1233092-4	43	997
1233093-2	43	997
1233098-1	43	963
	43	967
	43	973
	43	979
	43	983
	43	985
	43	989
	43	997
	43	1013
	43	1017
	43	1021
1233102-1	43	995
1233103-9	43	993
1233104-7	43	993
1233105-4	43	993
1233106-2	43	993
1233107-0	43	993
1233108-8	43	993
1233109-6	43	993
1233110-4	43	993
1233111	43	993
(1233112)	43	973
	43	979
	43	983
(1233114)	43	973
	43	979

Artikel nr Artikelnr.	Gr gr	Sida Seite
1233116-1	43	963
	43	967
	43	973
	43	979
	43	983
	43	985
	43	991
	43	1013
	43	1017
	43	1021
1233117-9	43	963
	43	967
	43	973
	43	979
	43	983
	43	985
	43	991
	43	1013
	43	1017
	43	1021
1233121-1	43	963
	43	967
	43	973
	43	979
	43	983
	43	987
	43	991
	43	1013
	43	1017
	43	1021
1233124-5	43	963
	43	967
	43	973
	43	979
	43	983
	43	987
	43	991
1233129-4	43	995
1233132-8	43	995
1233134-4	43	995
(1233137)	43	961
	43	965
	43	971
	43	981
	43	985
	43	989
	43	993
1233138-5	43	961
	43	965
	43	971
	43	977
	43	981
	43	985
	43	989
1233139-3	43	961
	43	965
	43	971
	43	977
	43	981
	43	985
	43	989
1233141-9	43	961
	43	967
	43	973
	43	977
	43	983

Artikel nr Artikelnr.	Gr gr	Sida Seite
	43	985
	43	989
	43	1011
	43	1017
	43	1021
(1233153)	43	1035
	43	1037
(1233164)	43	1035
(1233165)	43	1035
	43	1043
	43	1049
1233166-6	43	1035
1233172-4	43	1037
1233174-0	43	1037
1233176-5	43	1037
	43	1045
	43	1051
1233180-7	43	1035
1233196-3	43	1037
(1233197)	43	1039
1233198-9	43	1039
	43	1045
	43	1051
1233199-7	43	1039
1233203-7	43	1039
	43	1047
	43	1053
1233204-5	43	1039
	43	1047
	43	1053
1233205-2	43	1039
	43	1047
	43	1053
(1233206)	43	1039
1233207-8	43	1039
1233210-2	43	1039
(1233211)	43	961
	43	967
	43	971
	43	977
	43	981
	43	985
	43	989
(1233217)	43	961
	43	971
	43	977
	43	983
(1233220)	43	963
	43	969
	43	973
	43	979
	43	987
1233221-9	43	963
	43	967
	43	973
	43	979
	43	983
	43	987
(1233222)	43	963
	43	969
	43	973
	43	979
	43	983

Artikel nr Artikelnr.	Gr gr	Sida Seite
	43	987
1233223-5	43	963
	43	967
	43	973
	43	979
	43	983
	43	987
(1233224)	43	961
	43	967
	43	971
	43	985
	43	989
1233226	43	999
	43	1005
1233227-6	43	999
1233231-8	43	1003
1233232-6	43	1001
	43	1003
1233233-4	43	1003
1233234-2	43	999
(1233237)	43	997
(1233239)	43	997
1233240-9	43	993
1233243	43	989
1233245-8	43	995
(1233246)	43	989
1233247-4	43	995
	43	1005
	43	1025
1233248-2	43	1003
1233255-7	43	1003
1233259	43	999
1233260-7	43	993
1233264-9	43	1035
1233270-6	43	1005
	43	1009
	43	1025
1233274-8	43	995
1233275-5	43	995
1233276-3	43	995
1233282-1	43	1039
	43	1043
	43	1049
1233285-4	43	1037
1233286-2	43	1037
(1233290)	43	997
(1233292)	43	963
	43	967
	43	973
	43	979
	43	983
	43	987
1233294-6	43	963
	43	967
	43	973
	43	979
	43	983
	43	985
(1233295)	43	965
	43	971
	43	977
	43	981
	43	1035
(1233296)	43	961

Artikel nr Artikelnr.	Gr gr	Sida Seite
	43	965
	43	971
	43	981
	43	985
	43	1035
(1233297)	43	961
	43	977
	43	981
	43	1035
(1233300)	43	1005
1233301-9	43	1003
1233302-7	43	1003
1233303-5	43	1003
1233305-0	43	999
	43	1001
1233306-8	43	993
1233309-2	43	967
	43	971
	43	977
1233312-6	43	963
	43	969
	43	973
	43	979
	43	983
	43	987
1233313-4	43	963
	43	967
	43	973
	43	979
	43	983
	43	987
1233314-2	43	963
	43	969
	43	973
	43	979
	43	983
	43	987
(1233318)	43	963
	43	967
	43	979
	43	983
	43	989
1233321-7	43	963
	43	967
	43	983
(1233322)	43	963
	43	967
	43	973
	43	979
	43	983
	43	985
1233325-8	43	1039
1233326-6	43	1039
(1233327)	43	1003
1233328-2	43	961
	43	965
	43	971
	43	977
	43	981
	43	985
	43	989
	43	1011
	43	1015
	43	1021

*) Standardartikel, förekommer på flera sidor i denna katalog. /Standardartikel, kommt mehrfach in diesem katalog vor.

NUMMERREGISTER

NUMMERNREGISTER

Artikel nr Artikelnr.	Gr gr	Sida Seite
(1233329)	43	967
(1233330)	43	961
	43	965
	43	971
	43	977
	43	981
	43	985
	43	989
(1233331)	43	977
(1233333)	43	963
	43	967
	43	973
	43	979
	43	983
	43	987
	43	991
	43	1013
	43	1017
1233336-5	43	961
	43	967
	43	971
	43	977
	43	981
	43	985
1233337-3	43	961
	43	963
	43	967
	43	969
	43	971
	43	975
	43	977
	43	979
	43	981
	43	983
	43	985
	43	987
(1233340)	86	1693
(1233341)	43	965
1233342-3	43	965
1233344-9	43	995
(1233349)	43	965
	43	1035
1233355-5	43	995
(1233359)	43	983
(1233360)	43	993
1233363-9	43	997
1233364-7	43	997
(1233370)	43	977
	43	981
	43	1035
(1233371)	43	961
	43	965
	43	971
	43	977
	43	981
	43	985
	43	1035
1233372-0	43	903
(1233374)	43	961
	43	965
	43	971
	43	977
	43	981
	43	985
	43	989
	43	1011
	43	1015
	43	1021
1233376-1	43	963
	43	967
	43	973
	43	979
	43	983
	43	985
(1233377)	43	963
	43	967
	43	973
	43	979
	43	983
	43	985
	43	989
	43	1013
	43	1017
(1233378)	43	961
	43	965
	43	971
	43	977
	43	981
	43	985
	43	989
(1233379)	43	961
	43	965
	43	971
	43	981
	43	985
	43	989
1233380-3	43	963
	43	969
	43	973
	43	979
	43	983
	43	987
1233382-9	86	1693
(1233383)	43	963
	43	967
	43	973
	43	979
	43	983
	43	987
	43	991
	43	1013
	43	1017
	43	1023
1233384-5	43	963
	43	967
	43	973
	43	979
	43	983
	43	985
	43	989
1233385-2	43	1035
1233386-0	43	1035
	43	1037
(1233387)	43	965
	43	967
	43	1035
(1233388)	43	981
	43	1035
(1233389)	43	961
	43	965
	43	971
	43	977
	43	981
	43	985
	43	989
	43	993
1233390-2	43	961
	43	971
	43	977
	43	983
	43	985
(1233391)	43	961
	43	965
	43	971
	43	977
	43	981
1233393-6	43	963
1233394-4	43	961
	43	963
	43	967
	43	969
	43	971
	43	975
	43	977
	43	979
	43	981
	43	983
	43	985
	43	987
	43	989
1233397-7	43	993
1233403-3	43	963
	43	967
	43	973
	43	979
	43	983
	43	987
	43	991
1233404-1	43	963
	43	967
	43	973
	43	979
	43	983
	43	987
(1233410)	43	965
1233411-6	43	1005
	43	1009
1233414-0	43	967
1233415-7	43	963
	43	967
	43	973
	43	979
	43	983
	43	987
	43	991
	43	1013
	43	1017
	43	1023
(1233417)	43	963
	43	967
	43	973
	43	979
	43	983
	43	987
1233756-4	43	911
	43	917
	43	921
1234048-5	37	829
1234066-7	37	821
1234067-5	37	821
1234070-9	35	693
1234071-7	35	693
	35	701
1234072-5	35	693
(1234073)	35	693
1234081-6	36	769
1234086	87	1749
1234087	87	1749
1234088	87	1749
1234091-5	35	693
1234093-1	35	693
1234138-4	35	703
1234139-2	35	703
1234140-0	35	703
1234141-8	35	703
1234146-7	35	705
1234147-5	35	705
1234217-6	86	1691
	87	1729
1234222-6	87	1713
1234223-4	87	1713
1234224-2	87	1713
1234229	87	1715
(1234239)	35	691
1234243-2	35	717
1234244-0	35	717
1234254-9	38	833
1234255-6	38	833
	38	835
1234256-4	38	835
1234263-0	37	829
1234264-8	37	829
1234286-1	88	1783
	88	1787
(1234293)	36	775
1234323-2	88	1781
1234324-0	88	1781
1234326-5	32	647
	32	649
	32	653
(1234345)	37	791
(1234348)	87	1713
	87	1719
1234366	87	1749
(1234375)	88	1781
1234376-0	88	1781
	88	1789
1234385-1	35	705
	35	707
(1234386)	43	1055
1234411-5	37	791
	37	793
	37	795
1234477-6	87	1701
1234478-4	87	1701
1234484-2	35	697
1234485-9	35	697
1234486-7	35	697
1234487-5	35	697
1234488-3	35	697
1234489-1	35	697
1234490-9	38	833
1234508-8	43	925
(1234509)	36	771
1234517-9	87	1705
	87	1715
1234518-7	27	579
	37	825
	87	1705
1234520-3	87	1701
1234521-1	87	1701
(1234522)	35	703
(1234523)	35	703
1234530-2	87	1749
1234531	37	827
1234532-8	37	827
1234537-7	88	1781
(1234568)	37	821
1234596-3	38	835
1234597-1	38	835
1234599-7	36	779
	38	865
1234605-2	87	1721
1234606-0	87	1721
1234620-1	38	851
1234621-9	38	851
1234623-5	38	851
1234624-3	38	851
1234628-4	38	851
1234629-2	38	851
1234630-0	38	851
1234631-8	38	851
1234632-6	38	851
1234633-4	38	851
1234634	38	851
1234636-7	38	851
1234637-5	38	851
1234638-3	38	851
1234639-1	38	851
1234640-9	38	849
	38	851
1234641-7	38	851
1234642-5	38	849
	38	851
	38	853
1234643-3	38	851
1234644-1	38	851
1234669-8	35	713
1234670-6	35	713
1234673-0	35	713
1234674-8	35	713
1234677-1	35	713
1234678-9	35	713
1234689-6	87	1727
1234694-6	87	1727
1234701-9	87	1749
1234702-7	36	753
	36	755
	36	757
	36	761
	37	825
(1234711)	88	1779

*) Standardartikel, förekommer på flera sidor i denna katalog. /Standardartikel, kommt mehrfach in diesem katalog vor.

NUMMERREGISTER

NUMMERNREGISTER

Artikel nr Artikelnr.	Gr gr	Sida Seite
	88	1787
1234721	27	575
1234722-5	27	575
(1234725)	27	575
1234731-6	27	575
1234732-4	27	575
(1234733)	27	575
1234734-0	27	575
(1234735)	27	575
1234737-3	27	575
1234738-1	27	575
1234739-9	27	575
1234740-7	27	575
1234742-3	27	575
1234743-1	27	575
1234745-6	27	575
1234746-4	27	575
1234748	27	575
(1234754)	36	769
	36	775
(1234761)	87	1721
1234764-7	35	709
	35	711
	35	717
	35	721
(1234765)	87	1721
1234766-2	35	693
1234770-4	36	779
1234773-8	38	835
1234775	38	835
1234776	38	865
1234786	38	865
1234795-1	88	1779
1234796-9	88	1779
1234799-3	35	697
1234810-8	87	1725
	87	1735
	87	1741
	87	1745
	87	1749
1234811-6	35	693
1234812-4	87	1749
1234816-5	87	1717
1234822-3	38	865
1234823-1	38	839
	38	843
1234872-8	87	1749
1234873-6	87	1745
1234874-4	87	1727
(1234875)	87	1727
(1234876)	87	1705
1234885-0	87	1713
1234903-1	35	691
(1234909)	87	1713
	87	1717
1234948-6	38	837
1234952-8	35	697
1234965-0	35	697
1234966-8	37	825
1234971-8	38	839
	38	841
	38	851
1234973-4	37	797
1234975-9	37	797

Artikel nr Artikelnr.	Gr gr	Sida Seite
1234984-1	38	839
1234991-6	38	839
	38	841
1234999-9	38	839
	38	841
1235001-3	37	821
1235009-6	87	1727
(1235013)	36	777
1235016-1	38	851
1235021-1	35	717
1235026	87	1747
	87	1751
1235034	36	771
1235036-9	43	897
1235039-3	35	695
1235040-1	35	695
1235061-7	27	575
1235064-1	36	769
	36	775
(1235067)	36	779
1235068-2	88	1781
1235069-0	87	1715
1235071-6	35	697
1235075-7	36	767
1235081-5	35	691
1235088	36	753
1235091-4	37	811
	84	1395
	84	1397
1235092-2	36	767
	36	773
	87	1729
	87	1743
	87	1747
	87	1751
1235101-1	37	811
	84	1395
	84	1397
1235111-0	38	839
	38	841
(1235114)	35	701
(1235116)	35	703
(1235117)	35	703
(1235124)	87	1727
	87	1755
1235125-0	87	1727
	87	1735
	87	1741
1235126-8	87	1727
	87	1735
	87	1741
1235127-6	87	1727
	87	1741
1235135-9	27	575
1235142-5	35	701
1235143-3	35	701
1235146-6	35	701
(1235147)	35	701
1235148-2	35	701
1235149-0	35	701
(1235150)	35	701
1235151-6	35	701
1235152-4	35	701
1235153-2	35	701

Artikel nr Artikelnr.	Gr gr	Sida Seite
1235156-5	82	1303
1235157-3	82	1303
(1235158)	82	1303
(1235159)	82	1303
1235167-2	35	713
1235176-3	35	713
1235196-1	87	1717
1235197-9	87	1717
(1235198)	87	1717
1235200-1	35	713
1235201-9	35	713
1235204-3	38	857
1235207-6	87	1741
	87	1745
1235209-2	35	691
1235210-0	87	1741
1235211-8	87	1757
(1235215)	87	1751
	87	1757
1235236-5	27	575
1235237-3	27	575
	27	579
	27	583
	27	587
	27	591
	41	875
1235238-1	27	575
	27	579
	27	583
	27	587
	27	591
	41	875
1235239-9	87	1727
	87	1735
	87	1741
1235243-1	88	1783
1235244-9	88	1781
1235245-6	88	1783
1235246-4	88	1783
1235257-1	88	1781
1235267-0	37	827
1235268-8	36	777
(1235269)	35	705
(1235270)	36	779
(1235272)	31	637
1235274-6	37	821
(1235288)	32	655
	32	659
	32	663
1235299-3	38	857
1235302-5	37	783
1235323-1	37	809
1235324-9	38	857
	38	861
1235325-6	35	703
	35	707
1235326-4	35	703
	35	707
(1235332)	38	855
(1235333)	38	855
1235336-3	31	639
1235339-7	36	765
(1235340)	36	767
1235353-8	43	897

Artikel nr Artikelnr.	Gr gr	Sida Seite
1235354-6	35	709
	35	711
1235359-5	88	1779
	88	1781
1235360-3	88	1779
	88	1781
1235361-1	88	1781
1235362	88	1781
1235363	88	1779
	88	1781
1235364	88	1779
	88	1781
1235365	88	1783
1235366-0	87	1731
(1235380)	36	731
(1235381)	36	731
(1235384)	35	705
(1235385)	35	705
1235388-4	38	855
(1235412)	87	1743
	87	1745
	87	1757
1235415-5	27	577
1235419-7	37	829
(1235435)	38	865
1235440-3	36	769
1235441-1	36	769
(1235444)	38	855
	38	857
1235446-0	37	787
	37	789
1235447-8	37	787
	37	789
1235448-6	37	787
	37	789
1235449-4	36	731
1235450-2	36	731
1235461-9	35	705
1235463-5	37	825
(1235472)	88	1781
1235475-9	88	1779
1235476-7	88	1779
1235477-5	88	1779
1235478	88	1781
1235480-9	38	855
1235577-2	38	839
	38	841
1235585-5	35	713
1235586-3	35	713
1235587-1	35	713
1235588-9	35	713
1235589-7	35	713
1235590-5	35	713
1235595-4	35	713
1235596-2	35	691
1235600-2	88	1779
1235602-8	88	1779
1235607-7	88	1779
1235609-3	88	1781
1235623-4	36	769
1235627-5	37	825
1235631-7	35	705
1235671-3	35	695
1235673-9	35	695

Artikel nr Artikelnr.	Gr gr	Sida Seite
1235677-0	35	695
1235678-8	35	695
1235679-6	35	695
1235680-4	35	695
1235683-8	35	695
1235684-6	35	695
1235687-9	38	837
1235692-9	87	1725
	87	1735
	87	1741
	87	1745
	87	1749
1235719-0	31	637
1235773	38	839
1235780-2	31	639
1235803-2	38	833
	38	835
1235804-0	38	833
	38	835
1235805-7	38	833
	38	835
1235806-5	38	863
1235815-6	35	703
1235816-4	35	703
(1235819)	35	703
(1235820)	35	703
1235834-7	37	809
1235848-7	35	703
1235849-5	35	703
1235852-9	35	703
1235853-7	35	703
(1235856)	35	703
(1235857)	35	703
(1235860)	35	703
(1235861)	35	703
(1235887)	32	655
	32	659
	32	661
1235890	37	803
1235893-3	36	779
1235894	37	803
1235906-3	37	811
1235907-1	37	811
(1235908)	32	645
	32	655
1235911-3	35	691
1235912-1	38	857
(1235913)	38	857
1235922-0	88	1783
1235923-8	88	1779
1235924	35	705
1235926	38	839
	38	841
1235928-7	32	657
(1235929)	32	657
1235930-3	32	657
1235931-1	32	657
1235932-9	32	657
1235933-7	32	657
1235934-5	32	657
1235935-2	32	657
1235936-0	32	657
1235937	32	657
1235938-6	32	657

*) Standardartikel, förekommer på flera sidor i denna katalog. /Standardartikel, kommt mehrfach in diesem katalog vor.

NUMMERREGISTER

NUMMERNREGISTER

Artikel nr Artikelnr.	Gr gr	Sida Seite
1235939-4	32	657
	32	669
1235944-4	88	1781
1235945-1	88	1781
1235946-9	88	1783
1235947-7	88	1783
1235955-0	43	925
1235996-4	36	779
1239139	43	1011
	43	1015
	43	1021
(1239502)	43	1009
1239509-1	43	1009
1239510	43	1007
1239511	43	1007
1239513-3	43	1007
1239514	43	1007
1239516-6	43	1007
	43	1027
1239517-4	43	1007
	43	1027
	43	1031
1239518-2	43	1007
	43	1027
1239519-0	43	1001
	43	1007
	43	1027
	43	1029
	43	1033
(1239520)	43	1007
1239521-6	43	1007
	43	1027
1239523	43	1007
1239526	43	999
1239528-1	43	999
	43	1001
1239532-3	43	997
1239534-9	43	995
1239535-6	43	999
1239539	43	997
1239540-6	43	999
1239541-4	43	997
1239542-2	43	997
1239543-0	43	997
1239546-3	43	997
(1239547)	43	997
(1239548)	43	993
1239550-5	43	993
1239554	43	995
1239555-4	43	995
1239557-0	43	1035
	43	1043
	43	1049
1239558-8	43	1035
	43	1043
	43	1049
1239559-6	43	1035
	43	1037
	43	1045
	43	1051
1239560-4	43	1035
	43	1045
	43	1051
1239563-8	43	1037
	43	1039
	43	1045
	43	1047
	43	1051
1239564-6	43	1037
	43	1045
	43	1051
1239566-1	43	1037
	43	1045
	43	1051
1239567	43	1037
1239568-7	43	1037
	43	1045
	43	1051
1239569-5	43	1039
	43	1045
	43	1053
1239570-3	43	1039
	43	1047
	43	1053
1239571	43	1035
(1239572)	43	1035
	43	1043
	43	1049
(1239573)	43	1035
	43	1043
1239574-5	43	1039
	43	1043
	43	1049
1239576-0	43	991
	43	1013
1239577-8	43	991
	43	1013
	43	1017
	43	1023
1239578-6	43	963
	43	969
	43	973
	43	979
	43	983
	43	987
	43	991
	43	1013
	43	1017
	43	1023
1239580	43	991
1239581-0	43	991
	43	1013
	43	1017
	43	1023
1239582-8	43	963
	43	969
	43	973
	43	979
	43	983
	43	987
	43	991
	43	1013
	43	1017
	43	1019
	43	1023
1239583-6	43	1013
1239584-4	43	991
	43	1013
	43	1017
	43	1023
1239585-1	43	991
	43	1013
	43	1019
	43	1023
1239586-9	43	1039
	43	1047
	43	1053
1239589-3	43	1039
	43	1047
	43	1053
(1239592)	43	991
1239594-3	43	1043
	43	1049
1239595-0	43	1039
	43	1043
	43	1049
(1239637)	43	961
	43	965
	43	971
	43	977
	43	981
	43	985
	43	989
	43	1011
	43	1015
	43	1021
(1239639)	43	989
	43	1011
	43	1015
1239640-4	43	961
	43	965
	43	971
	43	977
	43	981
	43	985
	43	989
1239641-2	43	961
	43	965
	43	971
	43	981
	43	985
	43	989
1239642	43	993
(1239645)	43	997
1239646-1	43	989
	43	1035
1239649-5	43	1037
	43	1045
1239653-7	43	1045
	43	1051
1239654-5	43	989
1239658-6	43	989
	43	1013
	43	1017
	43	1021
1239660-2	43	973
	43	979
	43	989
(1239661)	43	989
1239662-8	43	991
	43	1013
	43	1017
1239663-6	43	961
	43	965
	43	971
	43	977
	43	985
	43	989
1239669-3	43	993
1239673-5	43	1009
	43	1025
(1239674)	43	1009
(1239677)	43	1011
(1239679)	43	1013
	43	1017
(1239681)	43	1011
1239683-4	43	963
	43	967
	43	969
	43	973
	43	975
	43	979
	43	983
	43	987
	43	991
	43	1013
	43	1017
	43	1019
	43	1023
1239686-7	43	1011
	43	1015
(1239689)	43	1011
	43	1015
	43	1021
1239690-9	43	1011
	43	1015
	43	1021
1239691-7	43	1011
	43	1015
	43	1021
1239692-5	43	1031
1239696-6	43	1031
1239698-2	43	1013
	43	1017
	43	1023
1239699-0	43	1013
	43	1017
	43	1023
(1239700)	43	1025
1239705-5	43	1025
(1239706)	43	1025
	43	1031
(1239707)	43	1025
1239708-9	43	1031
1239709-7	43	1031
1239710-5	43	1033
1239711-3	43	1033
1239712-1	43	1033
1239713-9	43	1033
(1239714)	43	1031
(1239719)	43	1031
(1239721)	43	1027
	43	1031
1239722-0	43	1031
1239726-1	43	1031
1239727-9	43	1031
(1239728)	43	1033
1239729-5	43	1033
1239730-3	43	1033
1239731-1	43	1033
(1239732)	43	1033
1239733-7	43	1033
1239734-5	43	1033
1239735-2	43	1033
1239736-0	43	1033
1239741-0	43	993
(1239743)	43	1013
	43	1017
1239744-4	43	1011
	43	1017
	43	1021
1239745-1	43	993
1239746-9	43	1013
1239747-7	43	1025
1239750-1	43	1013
	43	1017
	43	1021
(1239751)	43	1027
1239752-7	43	1027
1239753-5	43	1007
	43	1027
(1239754)	43	1027
1239757-6	43	999
1239759-2	43	999
1239760-0	43	1001
1239763-4	43	1001
1239764-2	43	999
1239766-7	43	1033
1239767-5	43	997
1239770-9	43	995
1239771-7	43	999
1239772-5	43	997
1239773-3	43	999
1239774-1	43	997
1239775-8	43	997
1239776-6	43	997
1239777-4	43	997
1239778-2	43	997
1239779-0	43	997
1239780-8	43	997
1239781-6	43	997
1239782-4	43	993
1239784-0	43	993
1239785-7	43	995
1239788-1	43	995
(1239790)	43	1015
	43	1049
1239792-3	43	1043
1239819-4	43	1043
	43	1049
(1239820)	43	1013
	43	1017
	43	1023
1239821-0	43	1013
	43	1017
	43	1023
1239822-8	43	1017
	43	1023

*) Standardartikel, förekommer på flera sidor i denna katalog. /Standardartikel, kommt mehrfach in diesem katalog vor.

NUMMERREGISTER

NUMMERNREGISTER

Artikel nr Artikelnr.	Gr gr	Sida Seite
1239823-6	43	1017
	43	1023
1239824-4	43	1017
1239825-1	43	1013
	43	1017
	43	1023
1239826-9	43	1011
	43	1015
	43	1021
(1239827)	43	1011
	43	1015
	43	1021
(1239828)	43	1011
	43	1015
	43	1021
1239829-3	43	1011
	43	1013
	43	1015
	43	1019
	43	1021
	43	1023
(1239830)	43	1011
	43	1043
1239831-9	43	993
1239832-7	43	989
	43	1013
	43	1017
	43	1021
1239834-3	43	1013
	43	1017
	43	1023
1239835-0	43	1013
	43	1017
	43	1023
1239842-6	43	1031
(1239844)	43	1025
1239846-7	43	1025
1239847-5	43	1031
1239848-3	43	1031
1239849-1	43	1033
1239850-9	43	1033
(1239851)	43	1031
1239854-1	43	1031
1239855-8	43	1033
1239856-6	43	1033
1239857-4	43	1033
1239858-2	43	1033
1239860-8	43	1025
(1239861)	43	1027
1239863-2	43	997
1239864-0	43	997
1239865-7	43	997
1239866-5	43	997
(1239867)	43	995
1239873-1	43	999
1239876-4	43	991
	43	1013
1239877-2	43	1031
1239880-6	43	1013
	43	1017
	43	1021
1239881-4	43	997
1239882-2	43	1011
	43	1015
	43	1021
1239883-0	43	989
	43	1011
	43	1015
	43	1021
1239884-8	43	965
	43	989
	43	1011
	43	1015
	43	1021
1239885-5	43	991
	43	1013
	43	1017
	43	1023
1239886-3	43	1009
1239888-9	43	1009
1239889-7	43	1007
1239890-5	43	1007
	43	1027
1239892-1	43	1007
	43	1029
	43	1031
1239894-7	43	1007
	43	1027
1239895-4	43	1007
	43	1027
1239896-2	43	999
(1239898)	43	995
	43	1025
1239901-0	43	1007
	43	1027
1239903-6	43	1025
1239905-1	43	1031
1239907-7	43	1031
(1239909)	43	1031
1239910-1	43	1025
1239911-9	43	1025
1239913-5	43	1031
1239915-0	43	997
	43	1003
	43	1005
	43	1007
	43	1009
	43	1025
	43	1027
	43	1031
1239916-8	43	997
	43	1003
	43	1005
	43	1007
	43	1009
	43	1025
	43	1027
	43	1031
(1239917)	43	1031
1239919-2	43	1027
1239920-0	43	999
1239922-6	43	1027
1239928-3	43	1013
	43	1017
	43	1023
1239929-1	43	961
	43	967
	43	971
	43	985
	43	989
1239930-9	43	1011
	43	1017
	43	1021
1239931-7	43	1011
1239932-5	43	1011
1239933-3	43	983
1239934-1	43	1017
1239936-6	43	1013
	43	1017
	43	1021
1239937-4	43	993
1239938-2	43	1035
	43	1043
	43	1049
1239939-0	43	1035
	43	1043
	43	1049
1239944-0	43	1033
1239945-7	43	997
1239946-5	43	997
(1239947)	43	1011
	43	1043
1239948-1	43	1013
1239952-3	43	1017
1239953-1	43	1017
	43	1023
1239960-6	43	963
	43	967
	43	973
	43	979
	43	983
	43	987
	43	991
	43	1013
	43	1017
	43	1023
1239961-4	43	963
	43	967
	43	973
	43	979
	43	983
	43	987
	43	991
	43	1013
	43	1017
	43	1023
1239962-2	43	1025
(1239964)	43	1011
	43	1043
1239968-9	43	1031
(1239969)	43	1027
1239970-5	43	997
(1239971)	43	1015
	43	1021
	43	1049
(1239975)	43	1015
	43	1049
(1239977)	43	1011
	43	1015
	43	1021
1240471	85	1511
1240638	85	1415
1240639	85	1415
	85	1459
1240640	85	1535
1240644	85	1415
	85	1423
	85	1429
	85	1437
	85	1441
1240645-0	85	1415
	85	1423
	85	1429
	85	1437
	85	1441
1240648	85	1459
	85	1535
1240649	85	1459
	85	1535
1240650	85	1459
	85	1509
1240651	85	1459
	85	1509
1240652-6	85	1535
	85	1543
	85	1547
	85	1551
	85	1555
	85	1559
	85	1563
	85	1567
	85	1571
	85	1577
1240653-4	85	1535
	85	1543
	85	1547
	85	1551
	85	1555
	85	1559
	85	1563
	85	1567
	85	1571
	85	1577
1240654-2	85	1537
	85	1543
	85	1547
	85	1551
	85	1555
	85	1559
	85	1563
	85	1567
	85	1571
	85	1577
1240655-9	85	1537
	85	1543
	85	1547
	85	1551
	85	1555
	85	1559
	85	1563
	85	1567
	85	1571
	85	1577
	85	1581
(1240660)	85	1537
1240665-8	85	1655
	85	1661
1240666-6	85	1655
	85	1661
1240791	85	1655
(1240792)	85	1655
	85	1661
1240797	85	1655
(1240799)	85	1655
	85	1661
1240860-5	85	1665
	85	1667
1240914-0	85	1533
	85	1543
	85	1547
	85	1551
	85	1559
	85	1563
	85	1573
	85	1577
1240916-5	85	1533
	85	1543
	85	1547
	85	1551
	85	1559
	85	1563
	85	1573
	85	1577
1240924	85	1455
	85	1531
1240926	85	1415
	85	1455
	85	1531
1240927	85	1419
	85	1459
	85	1535
1240928	85	1415
	85	1455
	85	1531
1240930	85	1415
	85	1455
	85	1531
1240931	85	1419
	85	1459
	85	1535
1240932	85	1455
	85	1531
1240934	85	1459
	85	1535
1240935	85	1463
	85	1469

*) Standardartikel, förekommer på flera sidor i denna katalog. /Standardartikel, kommt mehrfach in diesem katalog vor.

NUMMERREGISTER
NUMMERNREGISTER

Artikel nr Artikelnr.	Gr gr	Sida Seite
	85	1545
1240936	85	1455
	85	1531
1240938	85	1459
	85	1535
1240939	85	1463
	85	1469
	85	1545
1240940	85	1415
	85	1455
1240943	85	1459
1240944	85	1415
	85	1455
1240948	85	1531
1240950	85	1531
1240951	85	1535
1240952	85	1531
1240956	85	1455
1240960	85	1455
1240962	85	1459
1240963-7	85	1463
	85	1469
1240964	85	1455
1240976	85	1455
1240978	85	1459
1240996	85	1455
	85	1531
1240998	85	1455
	85	1531
	85	1539
1240999	85	1459
	85	1535
1241000	85	1455
	85	1531
1241002	85	1455
	85	1531
	85	1539
1241003	85	1459
	85	1535
1241012	85	1455
1241014	85	1455
1241015	85	1459
1241016	85	1457
1241018	85	1457
1241019-7	85	1459
1241020-5	85	1531
1241022	85	1531
	85	1539
1241023-9	85	1535
1241024	85	1531
1241026-2	85	1531
	85	1539
1241027-0	85	1535
1241028	85	1533
1241032	85	1533
1241103-9	85	1533
	85	1543
	85	1547
	85	1551
	85	1559
	85	1563
	85	1573
	85	1577
1241104	85	1533
1241107-0	85	1533
	85	1543
	85	1547
	85	1551
1241116	85	1533
1241119-5	85	1533
	85	1543
	85	1547
	85	1551
	85	1559
	85	1563
	85	1573
	85	1577
1241205	85	1655
1241207	85	1655
1241211	85	1655
1241223-5	85	1655
1241225	85	1655
1241237	85	1415
1241239	85	1415
1241241	85	1415
(1241310)	85	1665
1241311-8	85	1665
	85	1667
(1241463)	85	1655
1241469	85	1419
	85	1425
1241470	85	1419
	85	1425
1241664	85	1531
1241665	85	1535
1241666	85	1535
1241667	85	1533
	85	1539
1241668-1	85	1537
1241670-7	85	1537
1241677-2	85	1533
	85	1535
	85	1539
(1241678)	85	1533
	85	1539
(1241681)	85	1533
	85	1537
	85	1539
(1241811)	85	1655
(1241937)	88	1809
	88	1815
(1241938)	88	1811
	88	1817
1241941-2	85	1671
1241968-5	85	1459
	85	1469
	85	1477
	85	1535
	85	1545
	85	1553
1241969-3	85	1459
	85	1469
	85	1477
	85	1535
	85	1545
	85	1553
1241978-4	85	1459
	85	1469
	85	1477
1241979	85	1459
	85	1469
	85	1477
1241981	85	1535
1241982	85	1535
1241997-4	85	1543
	85	1547
	85	1551
	85	1559
	85	1563
	85	1573
	85	1577
1241998	85	1543
1242022	85	1455
	85	1531
1242024	85	1415
	85	1455
1242025	85	1415
	85	1455
1242030	85	1415
	85	1419
	85	1421
	85	1429
	85	1433
	85	1437
1242031	85	1415
	85	1419
	85	1423
	85	1429
	85	1433
	85	1437
1242034	85	1455
	85	1463
	85	1531
1242035	85	1455
	85	1463
	85	1531
1242041	85	1511
(1242086)	85	1507
	85	1513
	85	1523
	85	1583
	85	1587
	85	1597
1242087-3	85	1445
	85	1507
	85	1513
	85	1523
	85	1583
	85	1587
	85	1597
(1242088)	85	1507
	85	1513
	85	1523
	85	1583
	85	1587
	85	1597
1242089-9	85	1445
	85	1507
	85	1513
	85	1523
	85	1583
	85	1587
	85	1597
(1242090)	85	1507
	85	1513
	85	1523
1242091-5	85	1445
	85	1507
	85	1513
	85	1523
(1242092)	85	1507
	85	1513
	85	1523
(1242094)	85	1507
	85	1513
	85	1523
1242095	85	1507
	85	1513
	85	1523
1242096	85	1583
1242144	85	1507
	85	1583
1242145-9	85	1475
	85	1487
	85	1507
	85	1513
	85	1519
	85	1549
	85	1561
	85	1583
	85	1587
	85	1593
1242146	85	1507
	85	1583
1242147	85	1507
	85	1583
1242148-3	85	1475
	85	1489
	85	1507
	85	1515
	85	1519
	85	1549
	85	1561
	85	1583
	85	1589
	85	1593
1242150	85	1507
1242152	85	1509
1242154-1	85	1543
	85	1547
	85	1551
	85	1555
	85	1559
	85	1563
	85	1567
	85	1571
	85	1577
	85	1581
	85	1585
	85	1589
	85	1597
1242156-6	85	1543
	85	1547
	85	1551
	85	1555
	85	1559
1242157-4	85	1585
	85	1589
	85	1595
	85	1599
	85	1601
(1242158)	85	1585
1242159-0	85	1585
	85	1589
	85	1595
	85	1599
	85	1601
(1242160)	85	1585
1242173-1	85	1585
	85	1589
	85	1595
	85	1599
	85	1601
(1242174)	85	1585
1242175	85	1585
	85	1589
	85	1595
	85	1599
	85	1601
(1242176)	85	1585
1242181-4	85	1585
	85	1589
	85	1595
1242189-7	85	1585
	85	1589
	85	1595
	85	1599
	85	1603
(1242190)	85	1585
(1242193)	85	1585
	85	1589
	85	1595
	85	1599
	85	1603
(1242221)	85	1655
(1242223)	85	1655
1242224	85	1655
1242226	85	1655
(1242227)	85	1655
1242228	85	1655
1242231-7	88	1809
1242232	88	1809
	88	1815
(1242233)	88	1809
	88	1815
1242234	88	1811
1242235-8	88	1811
	88	1819
(1242236)	88	1811
	88	1819
1242252	85	1655
1242354-7	85	1655

*) Standardartikel, förekommer på flera sidor i denna katalog. /Standardartikel, kommt mehrfach in diesem katalog vor.

NUMMERREGISTER

NUMMERNREGISTER

Artikel nr Artikelnr.	Gr gr	Sida Seite
	85	1661
1242355-4	85	1655
	85	1661
1242356-2	85	1655
	85	1663
1242357-0	85	1655
	85	1663
1242413	85	1419
1242414	85	1419
1242431-3	85	1459
	85	1535
1242432-1	85	1459
	85	1535
(1242433)	85	1455
	85	1531
	85	1539
(1242434)	85	1455
	85	1531
	85	1539
1242445	85	1419
	85	1425
1242446	85	1419
	85	1425
1242539	85	1415
1242540	85	1415
1242541	85	1415
1242542	85	1415
1242543	85	1415
1242544	85	1415
1242545	85	1415
1242546	85	1415
1242553-4	85	1459
	85	1535
1242554	85	1459
	85	1535
(1242555)	85	1455
	85	1531
(1242556)	85	1455
	85	1531
1242557	85	1455
	85	1531
	85	1539
1242558	85	1455
	85	1531
	85	1539
1242559	85	1455
	85	1463
	85	1531
1242560	85	1455
	85	1463
	85	1531
1242561	85	1507
	85	1583
1242562	85	1507
	85	1583
(1242563)	85	1507
	85	1513
	85	1549
	85	1583
	85	1587
(1242564)	85	1473
	85	1507
	85	1513
	85	1549

Artikel nr Artikelnr.	Gr gr	Sida Seite
	85	1583
	85	1587
1242565	85	1507
	85	1583
1242566	85	1507
	85	1583
1242567-4	85	1655
1242568	85	1655
1242576-5	85	1585
	85	1589
	85	1593
1242579-9	85	1585
	85	1589
	85	1593
1242582-3	85	1585
	85	1589
	85	1593
1242584-9	85	1585
	85	1589
	85	1593
1242586-4	85	1585
	85	1589
	85	1593
1242588	85	1585
	85	1589
	85	1593
1242590-6	85	1585
	85	1589
	85	1593
(1242592)	85	1585
	85	1589
	85	1593
1242604-5	85	1667
(1242606)	85	1667
1242608	85	1667
1242609-4	85	1667
1242610	85	1667
1242612-8	85	1667
(1242614)	85	1667
1242616	85	1667
1242618-5	85	1667
1242619	85	1667
1242620-1	85	1667
1242621-9	85	1667
1242622	85	1667
1242623	85	1667
(1242639)	85	1449
	85	1507
	85	1513
	85	1517
(1242641)	85	1449
	85	1507
	85	1513
	85	1517
	85	1583
	85	1587
	85	1591
(1242642)	85	1445
	85	1507
	85	1513
	85	1523
	85	1583
	85	1589
	85	1593
1242585-6	85	1585
	85	1589
	85	1593
1242588	85	1585
	85	1589
	85	1593
1242590-6	85	1585
	85	1589
	85	1593
(1242592)	85	1585
	85	1589
	85	1593
1242604-5	85	1667
(1242606)	85	1667
1242608	85	1667
1242609-4	85	1667
1242610	85	1667
1242612-8	85	1667
(1242614)	85	1667
1242616	85	1667
1242618-5	85	1667
1242619	85	1667
1242620-1	85	1667
1242621-9	85	1667
1242622	85	1667
1242623	85	1667
(1242639)	85	1449
	85	1507
	85	1513
	85	1517
(1242641)	85	1449
	85	1507
	85	1513
	85	1517
	85	1583
	85	1587
	85	1591
(1242642)	85	1445
	85	1507
	85	1513
	85	1523
	85	1583
	85	1587
	85	1597

Artikel nr Artikelnr.	Gr gr	Sida Seite
(1242643)	85	1449
	85	1507
	85	1513
	85	1517
(1242644)	85	1445
	85	1507
	85	1513
	85	1523
1242646	85	1507
	85	1513
	85	1523
1242647	85	1507
	85	1513
	85	1517
1242648	85	1507
	85	1513
	85	1523
1242649	85	1583
(1242875)	85	1627
(1242876)	85	1627
1242915-5	85	1667
1242917	85	1667
(1242918)	85	1667
1242919	85	1667
1242927-0	85	1585
	85	1589
	85	1599
1242928-8	85	1585
	85	1589
	85	1599
1242931-2	85	1585
	85	1589
	85	1599
(1242933)	85	1585
	85	1589
	85	1599
1242941	85	1585
	85	1589
	85	1599
	85	1601
1242945-2	85	1585
	85	1589
	85	1599
1242946-0	85	1585
	85	1589
	85	1599
1243039	85	1667
1243657-2	37	821
1244006-1	88	1821
	88	1827
	88	1833
	88	1839
	88	1847
	88	1851
1244007-9	88	1823
	88	1827
	88	1833
	88	1839
	88	1847
	88	1851
1244008-7	88	1823
	88	1827
	88	1833
	88	1839

Artikel nr Artikelnr.	Gr gr	Sida Seite
	88	1847
	88	1851
1244009-5	88	1823
	88	1827
	88	1833
	88	1839
	88	1847
	88	1851
(1244010)	88	1823
	88	1835
	88	1839
(1244011)	88	1823
	88	1827
	88	1835
	88	1839
1244012	88	1823
	88	1835
1244013-7	88	1823
	88	1827
	88	1835
	88	1839
(1244014)	88	1833
(1244015)	88	1833
1244016-0	88	1823
	88	1829
	88	1833
	88	1839
(1244017)	88	1833
(1244021)	88	1839
1244076-4	85	1611
	85	1615
1244077-2	85	1613
	85	1615
1244078-0	85	1613
	85	1615
1244079-8	85	1613
	85	1615
1244109-3	85	1517
	85	1591
1244113-5	85	1671
1244114-3	85	1671
1244115-0	85	1671
1244116-8	85	1671
1244117-6	85	1671
1244118-4	85	1623
1244119-2	85	1623
1244120-0	88	1803
1244121-8	88	1803
(1244122)	88	1803
1244123-4	88	1803
1244124-2	88	1803
1244125-9	88	1803
1244126-7	88	1803
1244127-5	88	1803
1244128-3	88	1803
1244129-1	88	1803
(1244130)	88	1803
(1244131)	88	1803
(1244132)	88	1807
(1244133)	88	1807
(1244134)	88	1807
(1244135)	88	1807
(1244136)	88	1807
(1244137)	88	1807

Artikel nr Artikelnr.	Gr gr	Sida Seite
1244138-2	88	1807
1244139-0	88	1807
1244140-8	88	1807
1244141-6	88	1807
1244142-4	88	1803
1244143-2	88	1805
1244144-0	88	1803
1244145-7	88	1805
1244146-5	88	1803
1244147-3	88	1805
1244148-1	88	1803
1244149-9	88	1805
1244150-7	88	1803
1244151-5	88	1805
(1244154)	85	1625
(1244155)	85	1625
(1244156)	85	1625
(1244157)	85	1625
(1244158)	85	1625
(1244159)	85	1625
(1244160)	85	1625
(1244161)	85	1625
(1244162)	85	1625
(1244163)	85	1625
1244164-8	85	1623
1244165-5	85	1623
1244166-3	85	1623
1244167-1	85	1623
1244168-9	85	1623
1244169-7	85	1623
1244210-9	85	1655
	85	1659
1244211	85	1655
	85	1659
1244213-3	85	1635
	85	1643
1244214-1	85	1635
	85	1643
1244215-8	85	1635
	85	1643
1244216-6	85	1635
	85	1643
1244217-4	85	1649
1244218-2	85	1649
1244219-0	85	1649
1244220-8	85	1649
1244221-6	85	1649
1244228-1	85	1617
(1244235)	88	1797
(1244237)	88	1797
1244247	85	1617
(1244254)	88	1823
	88	1833
(1244255)	88	1823
	88	1833
(1244256)	88	1823
	88	1833
(1244257)	88	1823
	88	1833
1244263-8	88	1827
	88	1839
1244264-6	88	1843
(1244265)	88	1825
(1244266)	88	1825

*) Standardartikel, förekommer på flera sidor i denna katalog. /Standardartikel, kommt mehrfach in diesem katalog vor.

NUMMERREGISTER
NUMMERNREGISTER

Artikel nr Artikelnr.	Gr gr	Sida Seite
(1244267)	88	1837
(1244268)	88	1843
(1244269)	88	1843
1244270	88	1843
1244271	88	1843
1244272	88	1853
1244273-7	88	1795
1244274	88	1795
1244276	88	1795
1244277-8	88	1795
(1244278)	88	1795
(1244279)	88	1795
(1244320)	88	1847
	88	1851
(1244321)	88	1851
(1244323)	88	1853
(1244325)	88	1853
1244334	85	1635
(1244344)	88	1827
	88	1841
(1244345)	88	1827
	88	1841
(1244353)	88	1847
(1244354)	88	1847
(1244355)	88	1853
1244372-7	85	1533
	85	1537
	85	1539
	85	1543
	85	1547
	85	1551
	85	1559
	85	1563
	85	1573
	85	1577
1244373-5	85	1543
	85	1547
	85	1551
	85	1555
	85	1559
	85	1563
	85	1567
	85	1571
	85	1577
	85	1581
1244374-3	85	1543
	85	1547
	85	1551
	85	1555
	85	1559
	85	1563
	85	1567
	85	1571
	85	1577
	85	1581
1244375-0	85	1547
	85	1567
	85	1571
	85	1581
1244376-8	85	1543
	85	1551
	85	1555
	85	1559
	85	1563
	85	1567
	85	1571
	85	1577
	85	1581
1244397-4	85	1617
1244404-8	88	1827
	88	1841
(1244417)	88	1825
(1244418)	88	1825
(1244419)	88	1837
(1244422)	88	1825
(1244423)	88	1825
(1244424)	88	1837
1244479-0	88	1829
	88	1839
1244480-8	88	1829
	88	1839
1244481-6	88	1829
	88	1839
1244482-4	88	1829
	88	1839
1244483-2	88	1829
	88	1839
1244542-5	85	1633
1244543-3	85	1633
1244544-1	85	1633
1244545-8	85	1633
1244546	85	1633
1244547	85	1633
1244548-2	85	1633
1244549-0	85	1633
1244552-4	85	1607
1244574-8	85	1633
	85	1641
1244575-5	85	1633
	85	1641
1244576-3	85	1633
	85	1641
1244577-1	85	1635
	85	1641
1244578-9	85	1635
	85	1641
(1244586)	85	1641
	85	1649
(1244587)	85	1641
	85	1649
1244701	88	1823
	88	1835
	88	1839
1244702	88	1823
	88	1835
	88	1839
1244703-3	88	1823
	88	1835
	88	1839
1244704	88	1823
	88	1835
	88	1839
1244716	85	1451
1244717	85	1451
1244718	85	1451
1244719	85	1451
1244730-6	85	1611
	85	1615
1244731-4	85	1611
	85	1615
1244732-2	85	1611
	85	1615
1244733-0	85	1611
	85	1615
1244734-8	85	1615
1244748	88	1843
1244749	88	1853
(1244770)	88	1795
1244771-0	88	1825
	88	1839
1244811-4	88	1799
	88	1801
	88	1803
	88	1807
1244812-2	88	1799
	88	1801
	88	1803
	88	1807
1244813-0	88	1799
	88	1801
	88	1803
	88	1807
1244814-8	88	1803
	88	1807
1244815-5	88	1803
	88	1807
1244816-3	88	1803
(1244829)	85	1629
1244911-2	85	1617
1244912	85	1617
1244916-1	85	1617
1244917-9	88	1795
1244932-8	84	1401
1244933-6	84	1401
1244944-3	84	1401
1244964-1	84	1401
1244965-8	84	1401
1244971-6	85	1625
1244972-4	85	1625
1244973-2	85	1625
1244974-0	85	1625
1244975-7	85	1625
1244976-5	85	1625
1244977-3	85	1625
1244978-1	85	1625
1244979-9	85	1625
1244980-7	85	1625
1246000-2	84	1351
1246002-8	84	1351
1246004-4	84	1351
1246006	84	1351
1246008-5	84	1351
1246010-1	84	1351
1246012-7	84	1351
1246014-3	84	1351
1246018-4	84	1351
1246020-0	84	1351
1246022-6	84	1351
1246024-2	84	1351
1246026-7	84	1351
1246030-9	84	1351
1246032	84	1351
1246034-1	84	1351
1246038-2	84	1351
1246040-8	86	1683
1246043-2	86	1683
(1246080)	82	1297
1246092-9	82	1297
1246094-5	36	755
	36	757
	36	761
	87	1729
	87	1737
	87	1743
	87	1747
1246099-4	84	1347
1246109-1	87	1723
1246110-9	87	1723
1246111-7	87	1723
1246112-5	87	1723
1246114-1	83	1327
	83	1331
1246115-8	83	1327
	83	1331
1246116-6	83	1327
	83	1331
1246117-4	83	1327
	83	1331
1246119-0	83	1327
	83	1331
1246120-8	83	1327
	83	1331
1246121-6	83	1327
	83	1331
1246122-4	83	1327
	83	1331
1246124-0	83	1309
	83	1315
1246125-7	83	1309
	83	1315
1246126-5	83	1309
	83	1315
1246127-3	83	1309
	83	1315
1246129-9	83	1309
	83	1315
1246130-7	83	1309
	83	1315
1246131-5	83	1309
	83	1315
1246132-3	83	1309
	83	1315
1246136-4	83	1333
1246145-5	84	1405
1246146-3	84	1405
1246147-1	84	1405
1246148-9	84	1405
(1246160)	81	1277
(1246161)	81	1277
1246162-0	81	1271
	81	1275
	81	1277
1246163-8	81	1271
	81	1275
	81	1279
1246164-6	81	1269
	81	1275
1246165-3	81	1269
	81	1275
1246172-9	81	1261
1246187-7	81	1269
	81	1275
1246188-5	81	1269
	81	1275
(1246189)	81	1269
	81	1275
	81	1277
	81	1283
(1246190)	81	1271
	81	1275
	81	1277
	81	1283
1246222-2	81	1259
1246228-9	81	1263
	81	1267
1246229-7	81	1263
	81	1267
(1246230)	81	1259
1246235-4	81	1259
1246245-3	84	1351
1246248-7	84	1353
(1246254)	88	1783
1246256-0	88	1783
	88	1793
1246257-8	88	1783
	88	1793
1246301-4	84	1353
1246304-8	84	1353
(1246307)	85	1637
(1246308)	85	1637
(1246309)	85	1637
(1246310)	85	1637
(1246311)	85	1637
(1246312)	85	1637
(1246315)	85	1637
(1246316)	85	1637
1246317-0	85	1643
	85	1651
1246318-8	85	1643
	85	1653
(1246319)	85	1643
	85	1653
1246320-4	36	761
1246321-2	36	761
1246322-0	36	755
1246323-8	36	755
1246324-6	36	761
1246325-3	36	761
1246328-7	36	761
(1246330)	36	761
(1246331)	36	761
1246332-9	85	1643
	85	1653
1246333-7	85	1643
	85	1651
1246341-0	36	745
1246342-8	36	755
	36	757
	36	761
1246344-4	85	1643

*) Standardartikel, förekommer på flera sidor i denna katalog. /Standardartikel, kommt mehrfach in diesem katalog vor.

NUMMERREGISTER

NUMMERNREGISTER

Artikel nr Artikelnr.	Gr gr	Sida Seite
	85	1653
1246345-1	85	1643
	85	1653
1246346-9	85	1643
	85	1653
1246347-7	85	1643
	85	1651
1246348-5	85	1643
	85	1653
1246349-3	85	1643
	85	1653
1246350-1	85	1643
	85	1651
1246351	85	1643
	85	1653
1246352-7	85	1643
	85	1653
1246353-5	85	1643
	85	1653
1246360-0	85	1643
	85	1653
1246363-4	84	1393
1246373	84	1347
1246374-1	84	1349
(1246375)	81	1281
1246377-4	86	1675
	86	1679
	86	1683
	86	1687
1246381-6	83	1329
1246389-9	86	1685
	86	1689
1246406-1	82	1297
1246407-9	84	1405
1246408-7	84	1405
1246409-5	23	373
(1246410)	83	1321
(1246419)	83	1321
(1246420)	83	1321
(1246422)	83	1323
1246435-0	83	1323
1246460-8	83	1335
	88	1781
1246461-6	83	1337
	83	1339
1246462-4	83	1339
1246465-7	83	1309
1246466-5	83	1309
1246471-5	83	1321
1246472-3	83	1321
(1246521)	23	369
1246522-5	23	369
1246524-1	23	369
1246546	84	1349
1246547	84	1349
(1246548)	84	1377
(1246549)	84	1377
1246550-6	82	1299
	82	1303
(1246552)	84	1377
(1246553)	84	1377
(1246556)	84	1395
1246561-3	83	1325
	83	1329
1246566-2	82	1299
	82	1301
	82	1303
(1246579)	82	1303
(1246580)	82	1303
1246584-5	84	1355
	84	1359
	84	1363
	84	1369
	84	1375
	84	1381
1246585-2	86	1675
	86	1679
1246587-8	84	1355
1246588-6	84	1355
1246595-1	84	1357
1246596-9	84	1357
	84	1359
	84	1367
	84	1369
1246598-5	84	1359
	84	1367
	84	1369
	84	1371
	84	1373
	84	1379
	84	1385
	84	1389
1246599-3	84	1355
	84	1359
	84	1363
	84	1367
	84	1369
	84	1371
	84	1373
	84	1379
	84	1385
	84	1387
	84	1389
(1246600)	82	1299
1246602-5	82	1299
1246603-3	82	1299
1246608-2	84	1375
1246611-6	84	1363
	84	1369
	84	1375
	84	1381
1246612-4	84	1363
	84	1369
	84	1375
	84	1381
1246613-2	84	1355
	84	1359
1246618-1	82	1299
1246626-4	82	1299
1246627-2	84	1359
	84	1363
	84	1369
	84	1375
	84	1381
	84	1387
1246628-0	84	1359
	84	1363
	84	1369
	84	1375
	84	1381
1246629-8	84	1363
	84	1369
	84	1375
	84	1381
1246630-6	84	1363
	84	1369
	84	1375
	84	1381
1246631-4	84	1363
	84	1369
	84	1375
	84	1381
1246632-2	84	1363
	84	1369
	84	1375
	84	1381
1246633-0	84	1359
	84	1387
1246634-8	84	1359
	84	1387
(1246639)	84	1363
	84	1369
(1246640)	84	1363
	84	1369
(1246641)	84	1359
	84	1387
(1246642)	84	1359
	84	1387
1246645-4	84	1375
1246646-2	84	1375
1246647-0	84	1359
	84	1367
	84	1369
	84	1389
1246650-4	83	1323
(1246660)	86	1675
1246661-1	84	1403
	84	1407
1246665-2	84	1399
1246666-0	84	1399
1246705-6	84	1363
	84	1371
	84	1375
	84	1381
1246706-4	84	1363
	84	1371
	84	1375
	84	1381
1246707-2	84	1363
	84	1371
	84	1375
	84	1381
1246708-0	84	1365
	84	1371
	84	1375
	84	1381
1246709-8	84	1365
	84	1371
	84	1375
	84	1381
1246710-6	84	1347
	84	1351
1246711-4	84	1347
	84	1351
1246714	84	1347
1246716-3	84	1347
1246718-9	84	1349
1246719-7	84	1349
1246728	84	1347
1246750-2	83	1323
1246751-0	84	1365
	84	1371
	84	1377
	84	1381
1246752-8	84	1365
	84	1371
	84	1377
	84	1381
1246753-6	84	1365
	84	1371
	84	1377
	84	1381
1246754-4	84	1365
	84	1371
	84	1377
	84	1381
1246755-1	84	1365
	84	1371
	84	1377
	84	1381
1246760-1	84	1365
1246761-9	84	1365
1246762-7	84	1365
1246763	84	1365
1246767-6	86	1691
1246788-2	86	1683
	86	1687
1246790-8	86	1683
	86	1687
1246791-6	86	1683
	86	1687
1246797-3	86	1675
	86	1679
1246798-1	86	1675
	86	1679
1246799-9	86	1679
1246800-5	86	1679
1246801-3	86	1675
	86	1679
1246805-4	86	1683
	86	1687
1246806-2	86	1683
	86	1687
1246807-0	86	1683
	86	1687
1246809-6	86	1683
	86	1687
(1246810)	86	1679
(1246812)	86	1687
(1246820)	86	1683
1246838	86	1693
(1246840)	83	1323
(1246841)	83	1323
1246842	86	1675
	86	1681
1246850-0	89	1861
1246919-3	84	1347
1246920-1	84	1347
1246921-9	84	1347
1246923	84	1347
1246927-6	84	1347
1246928	84	1347
1246933	84	1399
1246935-9	84	1363
	84	1369
1246936-7	84	1363
	84	1369
1246937-5	84	1355
	84	1359
1246938-3	84	1355
	84	1359
(1246939)	84	1347
1246952-4	88	1783
	88	1793
1246953-2	88	1783
	88	1793
1246954-0	89	1861
1246966-4	89	1861
1247003	84	1399
1247015-9	86	1685
	86	1689
1247016-7	82	1299
	82	1303
1247018-3	84	1355
1247019-1	84	1355
1247020-9	84	1355
	84	1361
	84	1365
	84	1371
	84	1379
	84	1383
1247021-7	84	1355
	84	1361
	84	1365
	84	1371
	84	1379
	84	1383
1247023-3	84	1355
	84	1361
	84	1365
	84	1371
	84	1379
	84	1383
1247031-6	84	1355
	84	1361
	84	1365
	84	1373
1247032-4	84	1357
	84	1361
	84	1365
	84	1373
1247033-2	84	1357
	84	1361
	84	1365
	84	1373
1247038-1	84	1349
1247040-7	84	1355
	84	1359
	84	1363

*) Standardartikel, förekommer på flera sidor i denna katalog. /Standardartikel, kommt mehrfach in diesem katalog vor.

NUMMERREGISTER

NUMMERNREGISTER

Artikel nr Artikelnr.	Gr gr	Sida Seite
	84	1369
	84	1375
	84	1381
1247041-5	84	1355
	84	1359
	84	1363
	84	1369
	84	1375
	84	1381
1247042-3	84	1355
	84	1359
	84	1363
	84	1369
	84	1375
	84	1381
1247043-1	84	1355
	84	1359
	84	1363
	84	1369
	84	1375
	84	1381
1247051	84	1379
	84	1381
1247109-0	84	1399
1247110-8	84	1399
1247138-9	84	1361
	84	1371
	84	1383
1247139-7	84	1361
	84	1373
	84	1383
1247144-7	84	1361
	84	1373
1247150-4	84	1361
	84	1373
1247151-2	84	1361
	84	1373
1247157-9	84	1403
1247158-7	84	1403
1247161-1	84	1403
1247162-9	84	1403
1247163-7	84	1359
	84	1369
	84	1381
1247164-5	84	1359
	84	1369
	84	1381
1247167-8	84	1359
1247168-6	84	1359
1247171-0	31	637
	31	639
(1247172)	31	637
	31	639
1247190-0	84	1349
1247191	84	1349
1247192-6	84	1349
1247193	84	1349
1247194	84	1349
1247196	84	1349
1247197	84	1347
1247198	84	1347
(1247199)	84	1359
	84	1363
	84	1367
	84	1369
	84	1371
	84	1375
	84	1379
	84	1381
	84	1383
	84	1387
1247200	84	1347
(1247201)	84	1349
1247202-3	84	1347
1247203	84	1347
1247204	84	1347
1247209-8	84	1361
	84	1367
	84	1371
1247210-6	86	1675
	86	1679
(1247214)	86	1675
1247216-3	86	1675
	86	1679
(1247235)	86	1683
1247237-9	86	1683
	86	1687
(1247245)	84	1359
(1247246)	84	1359
(1247252)	86	1685
	86	1689
(1247258)	86	1683
	86	1687
1247270-0	82	1301
1247277-5	84	1351
(1247279)	84	1351
1247285-8	82	1301
1247291-6	86	1683
	86	1685
	86	1687
	86	1689
(1247320)	36	757
(1247321)	36	757
(1247322)	36	757
(1247323)	36	757
1247326-0	36	755
	36	757
1247330-2	86	1675
1247331-0	86	1683
1247340-1	83	1311
1247341-9	83	1313
1247342-7	85	1635
	85	1643
	89	1861
1247348-4	83	1309
	83	1315
1247364-1	83	1309
	83	1315
1247365-8	83	1309
	83	1315
1247366-6	83	1309
	83	1315
1247367-4	83	1309
	83	1315
(1247376)	83	1311
	83	1317
(1247377)	83	1311
	83	1317
1247378-1	83	1311
	83	1317
1247379-9	83	1311
	83	1317
1247380-7	83	1311
	83	1317
1247381-5	83	1311
	83	1317
1247382-3	83	1311
	83	1317
1247383-1	83	1311
	83	1317
1247384-9	83	1311
	83	1317
1247385-6	83	1311
	83	1317
1247386-4	83	1311
	83	1317
1247387-2	83	1311
	83	1317
1247491-2	83	1323
1247492-0	83	1323
1247493-8	23	371
	23	373
1247494	84	1349
(1247499)	36	733
	36	739
1247534-9	81	1261
1247535-6	81	1261
(1247542)	36	733
	36	737
1247572-9	88	1785
	88	1793
1247584-4	36	743
1247587-7	36	743
1247588-5	36	743
1247591-9	84	1355
	84	1359
	84	1363
	84	1369
	84	1375
	84	1387
1247594	36	743
(1247595)	23	373
1247604-0	83	1313
	83	1317
1247644-6	89	1865
	89	1867
1247650	36	759
1247651	36	759
1247652	36	759
1247653	36	759
1247659-4	36	753
1247685	36	759
1247686-7	36	759
1247706-3	81	1259
1247708-9	84	1355
	84	1357
	84	1359
	84	1363
	84	1367
	84	1369
	84	1373
	84	1375
	84	1379
	84	1381
	84	1385
	84	1389
(1247719)	86	1693
1247721-2	82	1293
1247730-3	88	1783
	88	1793
1247731-1	88	1783
	88	1793
1247732-9	88	1783
	88	1793
1247733-7	36	755
	36	757
	36	761
	82	1293
1247737-8	84	1347
1247805-3	36	733
	36	737
	36	739
1247814-5	83	1341
	89	1865
	89	1867
1247816-0	61	1163
1247840-0	84	1349
(1247846)	86	1693
(1247847)	86	1693
1247848-3	36	753
(1247849)	89	1865
1247853-3	81	1277
	81	1281
1247854-1	81	1277
	81	1281
1247885-5	83	1309
	83	1315
1247886-3	83	1309
	83	1315
(1247889)	83	1309
(1247890)	83	1309
1247910	86	1693
1247924-2	84	1407
1247925-9	84	1407
1247926	84	1403
	84	1407
1247949-9	89	1861
1247964-8	86	1693
1247965-5	85	1665
	85	1667
1247995-2	84	1395
	84	1397
1248001	81	1265
1248002-6	81	1265
1248003-4	81	1265
1248005	81	1265
1248007	81	1273
1248008-3	81	1273
1248011-7	84	1389
1248012-5	84	1389
1248013-3	84	1405
1248014	84	1389
1248015	84	1389
1248022-4	81	1273
1248023-2	81	1273
1248024-0	81	1273
1248025-7	81	1273
1248026-5	81	1273
1248027-3	81	1273
1248030-7	81	1273
1248031-5	81	1273
1248043-0	81	1273
1248044-8	81	1273
1248047-1	81	1273
1248048-9	81	1273
1248049-7	81	1273
1248050-5	81	1273
1248051-3	81	1275
1248052-1	81	1275
1248055-4	81	1273
1248056-2	81	1273
1248057-0	84	1387
1248060-4	81	1271
	81	1275
1248061-2	81	1273
1248062-0	81	1273
1248063-8	84	1403
1248064-6	84	1403
1248065-3	84	1389
1248077-8	81	1265
1248080-2	81	1273
1248087-7	81	1265
(1248090)	81	1275
(1248091)	81	1275
1248097	85	1453
1248114-9	84	1387
1248115-6	84	1387
1248116-4	84	1387
1248117-2	84	1387
1248118-0	84	1387
1248119-8	84	1387
1248121-4	84	1405
1248122-2	84	1405
1248128	88	1795
1248130-5	35	711
1248151-1	81	1273
1248152-9	81	1273
1248158-6	81	1273
1248159-4	81	1273
1248176-8	88	1795
1248179-2	84	1405
1248180	84	1405
1248183-4	84	1347
	84	1351
1248188-3	84	1387
	85	1631
1248189-1	84	1387
	85	1631
1248201-4	85	1637
1248202-2	85	1637
1248206-3	84	1349
1248209-7	81	1265
1248210-5	84	1387
1248220-4	85	1633
1248222-0	84	1387
1248223-8	84	1387
1248230-3	85	1637
1248231-1	85	1637
1248232-9	85	1637
1248233-7	85	1637
1248279-0	85	1451
1248280	85	1451

*) Standardartikel, förekommer på flera sidor i denna katalog. /Standardartikel, kommt mehrfach in diesem katalog vor.

NUMMERREGISTER

NUMMERNREGISTER

Artikel nr Artikelnr.	Gr gr	Sida Seite
1248285-7	85	1451
1248286-5	85	1453
1248289-9	82	1299
	82	1301
	82	1303
1248293-1	84	1387
1248294-9	84	1387
1248295-6	84	1387
1248296-4	84	1387
1248297	84	1387
1248298-0	84	1387
(1248301)	85	1607
(1248305)	84	1387
1248309-5	85	1451
1248310	85	1451
1248313	85	1451
1248314-5	85	1451
1248335	85	1617
(1248337)	85	1617
1248338-4	85	1451
1248356-6	85	1453
1248357-4	85	1453
1248358-2	88	1779
1248360-8	52	1127
1248362-4	85	1451
1248365-7	85	1453
1248367	84	1387
1248368	85	1605
1248373-1	85	1451
1248374-9	85	1451
1248375-6	85	1451
1248395	84	1387
1248400	85	1605
1248402-8	85	1453
1248403-6	85	1453
1248406-9	85	1453
1248407-7	85	1453
1248411-9	85	1451
1248412	85	1451
1248433	85	1453
	85	1635
1248434-1	85	1453
	85	1637
1248438	85	1453
1248439	85	1453
1248443-2	85	1451
1248444	85	1451
1248455	85	1451
1248456-4	85	1451
1248472-1	81	1265
1248475-4	81	1273
1248476-2	81	1273
1248481-2	81	1273
1248482-0	81	1273
1248490-3	81	1271
	81	1275
1248500-9	85	1667
1248501-7	85	1667
1248505-8	85	1667
1248514	81	1271
1248515	89	1857
1248516-5	88	1845
1248520-7	85	1665
	85	1667

Artikel nr Artikelnr.	Gr gr	Sida Seite
1248529	85	1451
1248539-7	85	1617
1248553	85	1451
1248563	85	1605
1248567-8	85	1451
1248569-4	85	1451
1248572-8	88	1809
1248573-6	85	1453
1248574-4	85	1453
1248575-1	85	1453
	85	1637
1248577-7	85	1453
	85	1633
	85	1637
	85	1641
	85	1649
(1248578)	88	1795
1248592-6	81	1265
1248593-4	81	1265
1248598-3	84	1347
	84	1351
1248603	85	1665
	85	1667
1248605-6	84	1387
1248606-4	84	1387
1248613-0	84	1387
1248619-7	84	1347
	84	1349
	84	1351
1248620-5	88	1795
1248622-1	88	1845
1248627-0	35	711
1248628-8	88	1797
1248632	88	1795
1248638-7	88	1795
1248643-7	85	1605
1248648-6	85	1451
1248649	85	1451
1248654	85	1451
1248655	85	1451
1248658	85	1451
1248659	85	1451
1248660	85	1453
	85	1635
1248661-9	85	1453
	85	1637
1248662-7	85	1453
	85	1637
1248663-5	85	1453
1248664-3	85	1453
1248665-0	85	1451
1248668-4	85	1451
1248669	85	1451
1248670	85	1451
1248671	85	1451
1248672	85	1451
1248673-4	85	1451
1248674	85	1451
1248675	85	1451
1248676-7	85	1451
1248677	85	1451
1248678	85	1451
1248679	85	1451
1248680	85	1451

Artikel nr Artikelnr.	Gr gr	Sida Seite
1248681	85	1451
1248689-0	85	1453
1248693-2	85	1453
1248695-7	85	1453
1248696	85	1453
1248697	85	1453
1248701	88	1795
1248702	88	1795
1248703-9	88	1799
1248704-7	88	1799
1248705-4	88	1809
1248711-2	85	1667
1248712-0	85	1667
1248723	85	1667
1248738	84	1347
1248739-3	85	1453
1248740-1	85	1453
1248754-2	88	1845
1248765	84	1349
1248775-7	85	1453
1248786-4	85	1453
1248787-2	84	1387
1248825-0	84	1347
	84	1351
1248827-6	84	1347
	84	1351
1248831-8	85	1617
1248836	83	1311
1248837-5	86	1691
1248838-3	86	1691
1248841-7	85	1453
1248842-5	85	1453
1248866-4	36	733
	36	737
1248888-8	84	1389
1248890	84	1387
1248903-5	81	1275
1248908	81	1265
1248917-5	84	1403
1248918-3	84	1403
1248920-9	85	1453
1248921-7	85	1453
* 1248939-9		
1248943-1	84	1387
1248944-9	84	1387
1248946-4	84	1387
1248947-2	84	1387
1248948-0	84	1387
1248949-8	84	1387
1248952-2	84	1387
1248953-0	84	1387
1248955-5	84	1387
1248956-3	84	1387
1248982-9	81	1265
1248987	84	1389
1248988	84	1389
1249539	85	1655
(1249540)	84	1389
(1249541)	84	1389
(1249542)	84	1389
(1249543)	84	1389
(1249545)	84	1389
1254005-0	84	1395
	84	1397

Artikel nr Artikelnr.	Gr gr	Sida Seite
1254034-0	89	1865
	89	1867
1254041-5	82	1293
1254042-3	82	1293
1254048-0	84	1347
1254055-5	81	1271
	81	1275
	81	1277
	81	1279
	81	1281
1254057-1	83	1323
1254064-7	86	1675
	86	1679
1254065-4	86	1683
	86	1687
1254066-2	86	1675
1254067-0	86	1683
1254074-6	86	1675
	86	1679
1254080-3	35	697
1254081-1	35	697
(1254086)	84	1391
(1254100)	84	1391
1254114-0	83	1323
	83	1329
	85	1671
1254116-5	85	1671
1254117-3	87	1705
	88	1783
	88	1793
1254118-1	83	1307
1254119-9	83	1307
(1254122)	83	1307
1254126-4	81	1263
1254130-6	81	1263
1254134-8	81	1269
	81	1273
	81	1277
1254135-5	81	1283
1254136-3	81	1283
1254155-3	83	1337
	88	1781
1254157-9	81	1261
1254161-1	81	1269
	81	1275
1254162	81	1269
	81	1275
1254166-0	81	1277
	81	1281
1254167-8	81	1277
	81	1281
1254168-6	81	1281
1254169-4	81	1281
1254193-4	84	1391
1254194-2	84	1391
(1254197)	36	747
1254203-1	84	1347
1254204-9	84	1347
1254205-6	84	1347
1254206-4	84	1347
1254207	84	1347
1254212-2	84	1355
1254213-0	84	1355
1254244-5	84	1347

Artikel nr Artikelnr.	Gr gr	Sida Seite
1254249-4	81	1261
1254250-2	81	1261
(1254267)	83	1309
	83	1315
(1254268)	83	1309
	83	1315
(1254269)	83	1315
(1254270)	83	1315
1254275-9	83	1309
	83	1315
1254307-0	84	1391
1254319-5	84	1377
	84	1385
1254320-3	84	1377
	84	1385
1254323-7	83	1309
1254345-0	83	1309
	83	1315
1254346-8	88	1827
	88	1839
	88	1849
	88	1851
(1254390)	86	1693
1254397-1	84	1349
1254398-9	84	1349
1254399-7	84	1347
1254401-1	84	1347
1254404	89	1861
1254421-9	86	1679
1254422-7	86	1687
1254444-1	84	1391
	84	1395
	84	1397
1254445-8	23	369
1254446-6	23	369
1254459-9	81	1271
	81	1275
	81	1279
	81	1283
1254460-7	23	369
1254461-5	23	369
(1254471)	88	1783
1254475-5	88	1783
	88	1793
1254477-1	88	1783
	88	1793
1254502-6	84	1355
	84	1359
	84	1363
	84	1369
	84	1375
	84	1381
1254503-4	84	1355
	84	1359
	84	1363
	84	1369
	84	1375
	84	1381
(1254510)	81	1259
1254511-7	83	1325
	83	1329
1254512-5	83	1325
	83	1331
1254518-2	81	1261

*) Standardartikel, förekommer på flera sidor i denna katalog. /Standardartikel, kommt mehrfach in diesem katalog vor.

NUMMERREGISTER

NUMMERNREGISTER

Artikel nr Artikelnr.	Gr gr	Sida Seite
1254529-9	36	753
1254530-7	81	1261
1254531-5	81	1261
1254532-3	81	1261
(1254537)	83	1311
	83	1317
(1254538)	83	1311
	83	1317
1254539-8	83	1317
1254540-6	83	1317
1254559-6	84	1355
	84	1361
	84	1365
	84	1371
	84	1377
	84	1383
1254560-4	84	1355
	84	1361
	84	1365
	84	1371
	84	1379
	84	1383
1254561-2	84	1355
	84	1361
	84	1365
	84	1371
	84	1379
	84	1383
1254562-0	84	1355
	84	1361
	84	1365
	84	1371
	84	1379
	84	1383
1254570-3	36	753
1254571-1	36	753
1254572-9	36	753
1254575	36	753
1254582-8	36	753
1254584	36	753
(1254596)	81	1259
1254597-6	82	1297
(1254605)	23	369
1254606-5	23	369
(1254613)	82	1297
1254634-7	84	1395
	84	1397
1254635-4	84	1395
	84	1397
1254638-8	84	1395
	84	1397
1254639-6	84	1395
	84	1397
1254645-3	36	733
	36	737
1254646-1	36	733
	36	737
1254647-9	36	739
1254648-7	36	739
(1254677)	84	1395
1254679-2	84	1395
	84	1397
(1254680)	82	1293
1254695	84	1347
1254696	36	753
1254707-1	83	1341
1254709	84	1395
	84	1397
(1254710)	84	1395
	84	1397
(1254711)	84	1395
	84	1397
1254712	84	1395
	84	1397
(1254714)	84	1395
(1254715)	84	1395
1254716-2	84	1395
	84	1397
1254720-4	23	361
	23	365
(1254722)	84	1395
1254747-7	82	1295
1254748-5	82	1295
1254757-6	83	1341
1254758-4	83	1341
(1254784)	85	1631
(1254789)	83	1307
(1254790)	83	1307
(1254793)	84	1395
(1254794)	84	1395
1254797	84	1395
	84	1397
(1254798)	84	1395
(1254799)	84	1395
1254810-3	86	1691
1254813-7	82	1293
1254822-8	81	1263
1254823-6	81	1263
1254825-1	81	1267
1254848-3	84	1355
	84	1361
	84	1365
	84	1371
	84	1379
	84	1383
1254852	84	1355
1254853-3	84	1355
1254854	84	1355
1254855	84	1355
1254856-6	84	1363
	84	1375
1254857-4	84	1363
	84	1375
1254858-2	84	1363
	84	1375
1254859-0	84	1365
	84	1375
1254860-8	84	1365
	84	1377
1254861-6	84	1365
	84	1377
1254862-4	84	1365
	84	1375
1254863-2	84	1365
	84	1375
1254864-0	84	1365
	84	1377
1254865-7	84	1365
	84	1377
(1254897)	84	1391
1254901	86	1679
1254906-9	84	1347
	84	1351
1254911-9	84	1363
	84	1375
	84	1387
1254912-7	84	1363
	84	1375
	84	1387
1254916-8	83	1325
	83	1329
1254943	84	1391
1254944-0	84	1391
1254945-7	84	1391
1254959-8	81	1263
	81	1267
1254961	84	1347
1254962-2	83	1313
1254963-0	83	1313
(1254965)	84	1357
	84	1361
	84	1365
	84	1373
(1254966)	84	1357
	84	1361
	84	1367
	84	1373
1254981-2	82	1299
1254982-0	82	1299
1254983-8	82	1299
1254984-6	82	1299
1254995-2	81	1261
1254997-8	81	1261
1254998-6	81	1269
	81	1275
1254999-4	81	1271
	81	1275
1255000-0	84	1357
	84	1361
	84	1365
	84	1371
	84	1377
	84	1383
(1255007)	83	1313
1255014-1	23	361
1255015-8	23	361
1255017-4	23	361
1255018-2	23	361
	23	365
1255021-6	23	361
1255023-2	23	361
1255027-3	36	733
	36	737
1255028-1	36	739
1255029-9	36	733
	36	737
1255042-2	23	361
	23	365
(1255045)	81	1271
	81	1275
	81	1279
	81	1283
1255049-7	81	1261
1255050-5	81	1261
1255052-1	83	1317
1255053-9	83	1317
1255121-4	84	1349
1255123-0	84	1347
(1255125)	84	1391
1255132-1	81	1259
1255157-8	86	1685
	86	1689
1255159-4	86	1685
	86	1689
1255170-1	84	1347
1255172-7	84	1347
1255174-3	89	1859
1255175-0	83	1311
1255176-8	83	1311
1255179-2	83	1315
1255191	84	1391
1255200-6	81	1259
1255202-2	86	1693
1255219-6	31	641
(1255220)	81	1269
	81	1273
	81	1277
(1255221)	81	1269
	81	1273
	81	1277
(1255222)	81	1283
1255241	36	753
1255243-6	36	753
1255244-4	36	753
1255248	36	753
1255255	23	361
	23	365
1255256-8	87	1701
	87	1709
1255257-6	87	1701
	87	1709
1255261-8	87	1701
	87	1709
1255263-4	83	1309
1255303-8	86	1677
	86	1681
1255309-5	86	1675
	86	1681
(1255334)	83	1341
1255335-0	83	1341
1255359-0	83	1341
1255360-8	83	1341
(1255361)	86	1691
(1255362)	86	1691
(1255383)	36	747
	36	749
1255391	84	1349
1255392-1	81	1269
	81	1273
	81	1277
1255393-9	81	1269
	81	1273
	81	1277
1255394-7	81	1281
1255395-4	81	1281
1255398-8	84	1349
1255400-2	84	1347
(1255404)	81	1259
1255422-6	23	371
1255424-2	81	1283
1255425-9	81	1283
1255438	36	761
1255439-0	36	755
	36	757
	36	761
1255444-0	83	1309
1255445-7	83	1309
1255451-5	23	369
1255461-4	81	1261
1255462-2	85	1649
(1255465)	83	1315
(1255466)	83	1315
(1255468)	83	1307
(1255469)	83	1307
(1255472)	83	1307
(1255473)	83	1307
1255506	84	1347
1255507	84	1347
(1255510)	84	1347
	84	1351
1255512-4	81	1261
1255514-0	81	1261
1255525-6	86	1683
	86	1687
1255529-8	36	733
	36	737
1255530-6	36	733
	36	737
1255532-2	36	733
	36	737
1255549-6	84	1355
	84	1361
1255550	84	1355
	84	1361
1255555-3	84	1355
	84	1361
1255556-1	84	1355
	84	1361
1255557-9	84	1399
1255558-7	84	1399
1255561-1	89	1865
	89	1867
(1255566)	81	1259
1255613-0	88	1781
(1255625)	81	1263
	81	1267
(1255626)	81	1263
	81	1267
1255670	84	1403
1255671-8	81	1263
	81	1267
1255673	81	1267
1255680-9	84	1393
1255681-7	84	1393
1255682-5	84	1393
1255683-3	84	1393
1255684-1	84	1393
1255685-8	84	1393
1255686-6	84	1393
1255687-4	84	1393

*) Standardartikel, förekommer på flera sidor i denna katalog. /Standardartikel, kommt mehrfach in diesem katalog vor.

NUMMERREGISTER

NUMMERNREGISTER

Artikel nr Artikelnr.	Gr gr	Sida Seite
1255688-2	84	1393
1255689-0	84	1393
1255690-8	84	1393
1255691-6	84	1393
1255706-2	84	1393
1255707-0	84	1393
1255708-8	84	1393
(1255710)	83	1321
1255712-0	83	1333
1255725-2	84	1393
1255727-8	84	1393
1255758-3	83	1313
	83	1319
1255768-2	83	1319
1255769-0	83	1319
1255770-8	83	1329
1255786-4	82	1293
1255790-6	84	1371
	84	1383
1255791-4	84	1371
	84	1383
1255796-3	84	1373
1255802-9	84	1371
1255803-7	84	1371
1255809-4	84	1371
1255810-2	84	1371
1255820-1	83	1313
1255821-9	83	1313
1255824-3	83	1313
1255825-0	83	1313
1255833-4	83	1319
1255834-2	83	1319
1255837-5	83	1319
(1255838)	83	1319
(1255847)	84	1371
(1255848)	84	1371
1255855-7	84	1405
1255856-5	84	1405
1255865-6	38	833
1255866-4	84	1403
1255867-2	84	1403
1255873-0	84	1377
	84	1383
1255874-8	84	1377
	84	1383
(1255875)	84	1377
(1255876)	84	1377
(1255877)	84	1377
(1255878)	84	1377
1255883-9	84	1383
1255884-7	84	1383
1255887-0	84	1383
1255888-8	84	1383
1255891-2	84	1361
	84	1373
	84	1385
1255900-1	84	1405
1255917-5	84	1403
1255918-3	84	1403
1255919-1	36	745
(1255928)	82	1293
(1255929)	82	1293
1255934-0	83	1311
(1255935)	83	1311
1255936-5	83	1317
1255946-4	86	1679
1255947-2	86	1687
1255948-0	84	1359
	84	1369
(1255952)	89	1867
(1255954)	81	1275
1255959-7	84	1381
1255960-5	84	1381
1255967-0	83	1317
1255968-8	83	1317
1255972-0	36	745
(1255973)	36	757
(1255975)	82	1299
	82	1301
	82	1303
1255982-9	84	1395
	84	1397
1255983-7	84	1395
	84	1397
1255984-5	84	1395
	84	1397
1255985-2	84	1395
	84	1397
1255986-0	84	1395
	84	1397
1255987-8	84	1395
	84	1397
1255988-6	89	1865
	89	1867
1255989-4	25	459
	25	477
	25	479
	61	1161
	82	1293
	83	1309
	83	1315
	86	1693
1255991-0	83	1313
1255992-8	83	1313
1255996-9	83	1309
	83	1315
1255997-7	83	1309
	83	1315
1255999-3	23	373
1257000-8	21	197
1257005-7	21	197
1257010-7	21	197
1257011-5	21	197
(1257012)	21	197
1257014-9	26	539
1257022-2	21	193
1257023-0	21	193
1257024-8	21	193
1257030-5	21	193
1257031-3	21	193
1257038-8	21	201
1257039-6	21	201
1257040-4	21	201
1257041-2	26	541
	87	1703
	87	1711
1257048-7	21	203
(1257050)	21	203
1257051-1	21	197
(1257052)	21	197
1257055-2	21	197
1257056-0	21	197
1257057-8	21	197
1257058-6	21	197
1257059-4	21	197
1257061-0	21	197
1257062-8	21	197
1257063-6	21	197
1257064-4	21	197
1257065-1	21	197
1257066-9	21	197
1257067-7	21	197
1257068-5	21	197
1257069-3	21	197
1257070-1	21	197
1257071-9	21	197
1257072-7	21	197
1257073-5	21	197
1257074-3	21	197
1257075-0	21	197
1257076-8	21	199
1257077-6	21	199
1257078-4	21	199
1257079-2	21	199
1257080-0	21	199
1257082-6	22	225
1257088-3	21	203
1257089-1	21	203
1257090-9	21	203
1257100-6	21	203
1257102-2	21	203
1257104-8	21	203
1257107-1	22	225
(1257111)	22	225
1257113-9	22	225
1257114-7	22	225
1257115-4	22	225
1257116-2	22	225
1257120-4	22	225
(1257121)	22	225
1257123-8	22	225
(1257131)	22	225
1257132-9	22	225
1257134-5	22	225
1257135	22	225
1257137-8	38	833
1257141-0	28	603
(1257142)	28	603
(1257144)	23	333
1257147-7	23	335
1257149-3	23	333
1257150-1	23	333
1257151-9	23	333
1257152-7	23	333
1257153-5	23	333
(1257154)	23	333
1257156-8	23	275
1257157-6	23	275
1257166-7	21	199
	23	275
1257170-9	25	431
1257173-3	25	431
(1257174)	25	431
* 1257176-6		
1257178-2	25	423
(1257179)	21	193
1257181-6	26	539
1257183-2	26	539
1257184-0	26	539
1257185	26	539
1257197-2	26	539
1257200-4	23	333
1257201-2	23	333
(1257206)	52	1129
1257207-9	52	1129
(1257212)	25	423
1257214-5	32	651
(1257219)	32	651
1257220-2	21	199
1257221-0	21	199
(1257223)	21	207
1257226-9	21	207
1257231-9	21	199
1257232-7	21	199
1257237-6	21	207
(1257239)	21	203
1257240-0	21	203
1257242-6	21	203
1257250-9	23	335
1257251-7	25	423
1257255-8	21	193
1257256-6	21	193
1257257-4	21	193
1257259-0	23	275
1257270-7	21	201
1257272-3	21	197
	21	201
1257273-1	21	203
1257276-4	21	201
1257284-8	27	571
	27	591
1257291-3	27	559
	27	567
	27	569
	27	571
	27	581
	27	583
	27	587
	27	591
(1257294)	32	651
	32	659
1257295-4	26	541
	87	1703
	87	1711
1257296-2	21	193
1257297-0	21	203
(1257300)	25	481
1257302-8	25	481
(1257305)	23	357
1257306-9	23	357
1257307-7	23	357
(1257308)	23	357
1257313-5	25	481
1257314-3	25	481
1257315-0	25	481
(1257319)	25	481
(1257325)	33	681
1257329-1	25	481
1257331-7	23	333
1257339-0	32	651
(1257341)	23	357
1257342-4	23	357
(1257350)	26	539
(1257351)	26	539
(1257352)	26	539
(1257353)	26	539
1257360-6	26	541
	87	1701
	87	1711
1257362-2	26	541
1257363-0	26	541
1257364-8	26	541
(1257365)	26	541
1257369-7	43	1059
1257370-5	26	541
1257371-3	26	541
1257372-1	26	531
	26	541
	87	1705
1257373-9	27	569
1257376-2	23	343
	23	345
	23	349
	23	353
	23	357
1257377-0	21	205
1257378-8	21	205
(1257379)	32	651
* 1257380-4		
* 1257381-2		
(1257382)	22	225
(1257383)	25	481
1257384-6	25	481
1257388-7	23	275
1257390-3	23	277
1257391-1	23	333
(1257395)	64	1183
1257396-0	64	1181
(1257401)	27	569
1257402-6	27	569
1257403-4	27	569
(1257404)	27	569
1257413-3	21	207
1257414-1	21	207
(1257415)	21	207
1257416-6	21	207
1257417-4	21	207
1257418-2	21	207
1257427-3	23	333
1257428-1	23	333
1257429-9	23	333
1257430-7	23	333
1257431	23	333
1257432	23	333
1257445-5	26	541
	87	1701
	87	1711
1257446-3	26	541
1257447-1	26	541
	87	1701

*) Standardartikel, förekommer på flera sidor i denna katalog. /Standardartikel, kommt mehrfach in diesem katalog vor.

NUMMERREGISTER

NUMMERNREGISTER

Grupp
Gruppe
03

Sida
Seite
69

Artikel nr Artikelnr.	Gr gr	Sida Seite
	87	1711
1257448-9	26	541
1257454-7	26	539
1257458-8	64	1181
1257459-6	64	1181
1257462-0	26	541
1257463-8	23	357
1257464-6	87	1739
1257466-1	87	1739
1257468-7	64	1181
1257469-5	64	1181
1257470-3	64	1183
1257492-7	22	225
(1257493)	21	197
1257495-0	25	481
1257497-6	25	481
1257498-4	25	481
1257499-2	25	427
	25	481
1257500-7	21	197
1257503-1	21	193
1257506-4	21	193
1257507-2	21	201
1257509-8	21	199
1257511-4	21	203
1257513-0	21	203
1257516-3	21	203
1257521-3	23	333
1257522-1	23	333
1257523-9	23	333
1257524-7	23	333
1257526-2	25	431
1257528-8	25	423
(1257529)	25	423
1257530-4	28	603
1257531-2	23	333
1257533-8	26	539
(1257534)	26	539
1257540-3	21	207
1257543-7	23	275
	23	335
(1257553)	26	545
(1257554)	26	545
1257556-9	22	225
1257558-5	32	651
1257559-3	21	207
1257565-0	25	505
1257569-2	23	357
1257571-8	21	205
1257592-4	23	275
1257593-2	23	275
(1257594)	64	1181
1257599-9	21	197
1257600-5	21	201
(1257603)	22	225
1257604-7	21	203
1257605-4	21	199
(1257606)	21	199
* 1257608-8		
1257613-8	21	197
1257618-7	28	603
1257627-8	21	197
1257628-6	21	197
1257630-2	23	275
* 1257632-8		
* 1257633-6		
1257634-4	23	275
1257639-3	23	275
	23	335
1257640-1	26	539
1257644-3	22	225
1257645-0	22	225
1257649-2	28	603
1257652-6	23	357
(1257654)	21	207
(1257658)	27	569
1257659	27	569
1257660-9	27	569
(1257661)	22	225
(1257662)	22	225
1257663-3	23	275
1257669-0	87	1739
1257671-6	87	1739
1257673-2	87	1739
1257675-7	23	367
1257676-5	23	367
1257677	23	367
1257678	23	367
1257679	23	367
1257680-7	33	681
1257681-5	33	681
1257683	33	681
1257684	33	681
1257686-4	33	681
1257687-2	33	681
(1257688)	33	681
1257689	33	681
1257690-6	33	681
1257691-4	33	681
	33	687
1257702-9	27	571
1257706-0	26	539
1257717-7	27	591
1257718-5	27	591
1257719-3	27	591
1257723-5	27	591
1257727-6	27	591
1257728-4	27	571
	27	591
1257729-2	27	571
	27	591
1257730-0	27	591
1257731-8	27	591
1257732-6	27	569
	27	571
1257741	23	367
1257746-6	27	569
1257748-2	27	563
	27	569
1257795-3	32	651
1257809-2	23	357
1257810-0	21	197
1257811-8	21	197
1257812-6	21	197
1257813-4	21	197
1257814-2	21	197
1257815-9	21	197
1257816-7	21	205
1257834-0	27	571
1257836-5	27	571
1257837-3	27	571
1257866-2	26	545
(1257888)	28	603
1257889-4	28	603
1257899-3	23	357
(1257938)	33	681
(1257939)	33	681
(1258043)	36	779
1258120-3	35	721
1258121-1	35	721
1258122-9	35	721
1258123-7	35	721
(1258124)	35	721
(1258125)	35	721
1258126-0	36	777
1258128-6	37	789
1258130-2	37	795
1258131	31	641
(1258159)	31	641
(1258182)	37	783
1258183-1	37	821
1258197-1	35	717
1258202-9	35	697
1258203-7	35	697
1258204-5	35	697
1258205-2	35	697
1258211-0	87	1725
	87	1735
	87	1741
	87	1745
1258212-8	87	1725
	87	1735
	87	1741
	87	1745
1258213-6	87	1725
	87	1735
	87	1741
	87	1745
1258214-4	87	1725
	87	1735
	87	1741
	87	1745
(1258221)	37	783
1258222-7	37	783
(1258224)	37	783
1258226-8	37	785
1258227-6	37	783
	37	785
1258229-2	37	783
1258230	37	783
1258255-7	87	1699
1258257-3	88	1781
1258258-1	88	1781
1258259	88	1783
1258260-7	88	1783
(1258281)	36	767
	36	773
1258302-7	37	803
1258308	37	803
(1258309)	37	803
1258325-8	38	863
1258326-6	38	863
1258327-4	38	863
1258328-2	38	863
1258329-0	38	863
1258330-8	38	863
1258335-7	38	839
	38	841
1258336-5	38	839
	38	841
(1258338)	38	863
1258348-0	36	777
1258349-8	35	717
(1258350)	87	1735
(1258351)	87	1729
1258358-9	87	1699
(1258363)	31	637
1258366	37	827
(1258367)	32	645
	32	661
1258369-6	87	1705
1258372-0	87	1705
1258374-6	87	1705
1258376-1	87	1715
1258393-6	88	1779
1258395-1	88	1779
(1258403)	36	779
1258406-6	88	1779
1258409-0	88	1779
1258412	88	1779
1258415	88	1779
1258418	88	1779
1258422-3	88	1779
(1258440)	36	767
	36	773
(1258441)	36	767
	36	773
(1258442)	36	769
	36	773
1258444-7	88	1779
1258446-2	88	1779
1258467-8	36	769
	36	775
1258476-9	35	705
	35	707
1258492-6	36	767
	36	773
1258493-4	36	767
	36	773
1258494-2	36	767
	36	773
1258497-5	36	775
1258501-4	36	775
(1258505)	43	925
(1258520)	36	769
	36	775
1258582-4	36	779
1258620-2	38	835
1258636-8	87	1729
	87	1737
	87	1743
(1258659)	87	1725
	87	1735
	87	1741
	87	1745
1258672-3	27	575
1258751-5	38	855
(1258752)	38	855
(1258854)	38	855
1258899-2	37	809
1258900-8	37	809
1258928-9	36	779
1258930-5	37	799
	87	1729
1258931-3	37	799
	87	1743
1258932-1	35	703
	35	707
1258933-9	35	703
	35	707
1258940-4	38	863
1258943-8	38	863
1258947	38	855
* 1258948-7		
1258949-5	35	713
1258950-3	35	713
1258953-7	37	829
1258957	37	827
1258958-6	36	763
1258960-2	36	763
1258984-2	38	839
	38	841
1258985-9	38	839
	38	841
1258988-3	38	839
	38	841
1258989-1	38	839
	38	841
1258990-9	38	841
(1258994)	32	651
	32	659
(1258995)	32	645
	32	661
(1259018)	88	1787
(1259024)	88	1791
1259027-9	88	1789
1259028-7	88	1789
1259033-7	88	1789
(1259040)	88	1787
1259041	88	1787
(1259051)	88	1787
(1259056)	88	1787
(1259057)	88	1789
(1259062)	88	1787
(1259069)	88	1789
(1259086)	88	1789
(1259087)	88	1789
1259233-3	88	1787
(1259235)	88	1787
1259237-4	88	1787
1259239-0	87	1701
	87	1707
(1259246)	88	1789
1259250-7	35	699
1259251-5	35	699
1259264-8	27	579
	27	583
	27	587
	27	591
	38	843

*) Standardartikel, förekommer på flera sidor i denna katalog. /Standardartikel, kommt mehrfach in diesem katalog vor.

NUMMERREGISTER

NUMMERNREGISTER

Artikel nr Artikelnr.	Gr gr	Sida Seite
1259270-5	27	579
	27	583
	27	587
	27	591
1259279-6	38	865
1259281-2	87	1727
1259307-5	87	1699
(1259310)	38	839
1259311-7	38	839
	38	841
1259312-5	38	839
	38	841
(1259313)	38	839
1259314-1	36	775
(1259325)	87	1713
1259337-2	88	1781
	88	1789
(1259340)	87	1737
	87	1763
1259389-3	37	821
1259393-5	38	841
1259395-0	38	841
1259396-8	38	843
1259404-0	35	699
1259405-7	35	699
1259441-2	37	783
1259442-0	37	783
1259443	37	783
1259444-6	37	785
1259445-3	37	783
	37	785
1259446-1	37	783
1259447-9	37	783
1259448-7	37	789
1259451-1	37	809
1259457-8	37	789
1259459-4	37	807
1259466-9	37	807
(1259467)	37	807
1259468-5	37	807
1259469-3	37	805
1259470-1	37	805
1259471-9	37	805
1259472-7	37	805
1259473-5	37	805
(1259474)	37	805
1259475-0	37	805
1259478-4	37	825
1259480-0	36	767
	36	773
	87	1719
	87	1721
1259482-6	37	825
1259483-4	37	825
1259484-2	37	825
1259485-9	37	825
	83	1313
1259492-5	37	811
1259493-3	37	811
1259505-4	88	1791
1259506-2	88	1791
(1259507)	88	1791
(1259508)	88	1791
(1259509)	88	1791
(1259510)	88	1791
(1259511)	88	1791
(1259512)	88	1791
(1259513)	88	1791
(1259514)	88	1791
1259515-3	88	1791
1259533-6	31	641
1259542-7	32	657
	32	669
1259544-3	32	657
1259545-0	32	657
1259546-8	32	657
1259547-6	32	657
1259548-4	32	657
1259556-7	87	1725
	87	1735
	87	1741
1259557-5	32	661
	32	665
1259559-1	32	661
	32	665
1259562-5	32	661
	32	665
1259563	32	661
	32	665
1259564-1	32	661
	32	665
(1259565)	32	661
(1259567)	32	661
	32	665
1259569-0	32	665
1259570-8	32	661
	32	665
	32	667
	32	669
1259572	32	659
	32	663
1259574	32	659
1259576	32	655
(1259578)	32	659
	32	663
1259579-9	32	659
	32	663
1259580-7	32	659
	32	661
	32	663
1259581-5	87	1707
(1259583)	87	1707
(1259584)	87	1707
1259585-6	87	1701
1259586-4	87	1701
1259587-2	87	1701
1259588-0	87	1701
1259589-8	87	1701
	87	1707
(1259607)	87	1737
	87	1761
1259609-4	87	1737
1259610-2	87	1737
1259611	37	799
1259617-7	87	1725
	87	1735
	87	1745
1259632-6	38	841
1259633	38	841
1259658-1	88	1791
1259659-9	88	1791
1259660-7	88	1791
1259661-5	88	1791
(1259678)	35	723
1259708-4	43	1055
1259710-0	37	827
1259719-1	88	1791
(1259724)	87	1743
	87	1745
	87	1757
1259727-4	31	637
	31	639
	31	641
1259730-8	88	1791
1259731-6	88	1791
1259737-3	38	849
	38	853
1259738-1	35	703
1259739-9	35	703
1259742-3	35	703
1259743-1	35	703
1259746-4	35	703
1259747-2	35	703
1259750-6	36	779
1259751-4	38	845
1259752-2	38	845
1259753-0	38	845
1259754-8	38	845
1259755-5	38	845
1259756-3	38	845
1259757-1	38	845
1259759-7	38	845
1259760-5	38	845
1259761-3	38	845
1259763-9	38	845
(1259764)	38	847
1259766-2	38	845
(1259767)	38	845
1259768-8	38	845
(1259770)	38	847
1259798-5	87	1737
1259802-5	88	1779
1259826-4	37	823
1259828-0	35	707
	37	823
(1259829)	37	823
1259830-6	37	823
1259831-4	37	823
1259841-3	87	1727
	87	1735
	87	1741
1259846	87	1743
	87	1747
1259859-5	38	845
1259871-0	38	841
1259872-8	38	841
1259873-6	38	841
1259874-4	38	841
(1259877)	88	1787
(1259878)	88	1787
1259879-3	88	1787
(1259880)	88	1787
1259887-6	88	1789
1259912-2	87	1721
1259926-2	35	723
	36	777
	36	779
	38	853
1259927-0	88	1789
1259928-8	88	1789
1259929-6	88	1789
1259930-4	88	1789
(1259931)	43	925
	43	927
1259937-9	38	845
1259938-7	38	845
1259939-5	38	845
1259940-3	38	845
1259941-1	38	845
1259942-9	38	845
1259943-7	38	845
1259944-5	38	847
1259946-0	38	845
1259948-6	38	845
1259988-2	88	1789
1263183-4	84	1347
1263274-1	37	825
1263275-8	37	825
1263491-1	37	829
1264000-9	85	1669
1264017-3	85	1671
1264019-9	85	1671
1264020-7	85	1611
	85	1615
1264021-5	85	1611
	85	1615
(1264053)	85	1611
	85	1615
(1264054)	85	1611
	85	1615
(1264060)	85	1621
	85	1625
	85	1635
	85	1643
1264063-7	85	1665
	85	1667
1264103-1	85	1641
1264104-9	85	1641
(1264122)	85	1619
1264167-6	88	1821
	88	1825
	88	1843
1264168-4	88	1821
	88	1825
	88	1843
1264169-2	88	1821
	88	1825
	88	1843
1264170-0	88	1821
	88	1825
	88	1843
1264171	88	1821
1264176	85	1619
1264197-3	85	1629
1264233-6	85	1631
	85	1639
	85	1647
1264234-4	85	1631
	85	1639
	85	1647
(1264237)	88	1847
(1264238)	88	1847
1264245-0	85	1619
(1264246)	85	1619
1264256-7	85	1669
(1264267)	88	1809
	88	1815
1264286-4	85	1415
	85	1419
	85	1421
	85	1425
1264287-2	88	1801
	88	1807
1264288-0	88	1799
	88	1805
1264289-8	88	1799
	88	1805
1264303	85	1425
1264306	85	1415
	85	1419
	85	1423
	85	1425
	85	1429
	85	1435
	85	1437
	85	1449
1264307	85	1415
	85	1419
	85	1423
	85	1425
	85	1431
	85	1435
	85	1439
	85	1449
1264314	85	1415
	85	1419
	85	1423
	85	1425
	85	1431
	85	1435
	85	1439
	85	1443
	85	1447
	85	1449
1264326-8	85	1665
	85	1667
(1264327)	85	1665
	85	1667
	89	1867
(1264328)	85	1605
1264329-2	85	1619
	85	1625
1264332-6	88	1847
1264333-4	88	1847
	88	1825
	88	1843

*) Standardartikel, förekommer på flera sidor i denna katalog. /Standardartikel, kommt mehrfach in diesem katalog vor.

NUMMERREGISTER

NUMMERNREGISTER

Artikel nr Artikelnr.	Gr gr	Sida Seite
1264334-2	88	1847
1264378-9	85	1619
	85	1625
1264379-7	85	1619
	85	1625
1264381-3	88	1823
	88	1827
	88	1835
	88	1839
1264389-6	85	1619
	85	1625
(1264410)	85	1633
	85	1641
	85	1649
1264415-9	88	1799
1264441	85	1611
1264445-6	85	1415
	85	1419
	85	1421
	85	1425
	85	1455
	85	1463
	85	1465
	85	1469
	85	1473
	85	1507
	85	1511
	85	1513
	85	1517
	85	1527
	85	1531
	85	1539
	85	1541
	85	1545
	85	1549
	85	1583
	85	1587
	85	1591
1264450-6	88	1795
1264453-0	88	1797
1264454-8	88	1797
1264455-5	88	1797
1264456-3	88	1797
(1264493)	85	1617
(1264497)	88	1799
	88	1801
	88	1803
	88	1807
1264502-4	88	1795
1264530-5	85	1605
1264531-3	85	1605
1264533-9	88	1799
	88	1803
1264536-2	88	1795
(1264542)	88	1827
	88	1839
1264563-6	85	1627
(1264568)	85	1627
1264576-8	85	1627
(1264578)	85	1627
1264579-2	85	1635
	85	1643
1264580-0	85	1635
	85	1643
1264590-9	85	1671
1264593-3	85	1671
1264594-1	85	1669
1264596-6	85	1671
1264597-4	88	1799
	88	1805
1264598-2	88	1799
	88	1805
1264603-0	85	1621
	85	1625
1264606-3	36	769
	36	775
1264634-5	88	1795
(1264644)	85	1605
(1264651)	88	1795
(1264664)	43	925
	43	927
1264671-7	85	1657
	85	1663
	89	1865
	89	1867
1264672-5	85	1605
(1264726)	88	1823
	88	1829
	88	1833
	88	1839
(1264745)	88	1839
1264746	88	1853
(1264747)	88	1827
	88	1839
1264750-9	85	1633
1264751-7	85	1633
	85	1641
	85	1649
1264752-5	85	1633
	85	1641
	85	1649
1264754	85	1633
	85	1641
1264755-8	85	1633
	85	1641
	85	1649
1264759-0	85	1419
	85	1459
	85	1535
1264766	85	1633
1264767	85	1633
1264775-6	85	1605
1264792-1	43	925
	43	927
	89	1865
	89	1867
1264793-9	85	1655
	85	1661
1264794-7	88	1797
1264796	88	1797
(1264797)	88	1797
1264798-8	88	1797
1264799	88	1797
1264810-1	85	1611
	85	1615
1264819-2	43	925
	43	927
1264849-9	85	1621
	85	1625
1264853	85	1619
1264859-8	43	925
	43	927
1264871-3	88	1799
	88	1803
1264872-1	88	1799
	88	1803
(1264874)	88	1795
(1264875)	88	1795
(1264876)	85	1533
	85	1537
	85	1539
	85	1543
	85	1547
	85	1551
	85	1559
	85	1563
1264877-0	85	1627
1264878-8	85	1627
1264880-4	85	1627
1264881	85	1417
	85	1457
(1264885)	85	1435
	85	1439
	85	1481
	85	1501
	85	1529
1264892-9	85	1419
	85	1423
	85	1427
	85	1431
	85	1435
	85	1439
	85	1449
	85	1467
	85	1471
	85	1475
	85	1481
	85	1485
	85	1489
	85	1501
	85	1515
	85	1519
	85	1529
1264897-8	85	1627
1264898-6	85	1627
1264899-4	85	1627
1264900-0	85	1627
1264909	85	1417
	85	1457
(1264910)	85	1415
	85	1457
	85	1459
1264913-3	85	1417
	85	1419
	85	1423
	85	1427
	85	1457
	85	1463
	85	1467
	85	1471
	85	1475
	85	1509
	85	1515
	85	1519
1264921-6	81	1283
1264922	81	1259
1264925-7	85	1633
1264933	85	1655
(1264936)	85	1611
1264959-6	85	1607
1264960-4	85	1607
1264963-8	85	1633
	85	1641
	85	1649
1264964-6	85	1415
	85	1419
	85	1455
	85	1459
	85	1463
	85	1507
	85	1511
	85	1531
	85	1535
	85	1539
1264985-1	85	1627
1264986-9	85	1627
1264987-7	85	1627
1264991-9	86	1691
	87	1729
	88	1799
	88	1801
	88	1807
1266008-0	23	383
	25	485
	28	595
	87	1765
	87	1769
	87	1773
1266014-8	28	597
1266019-7	28	597
1266020-5	28	597
1266026-2	87	1729
	87	1745
	87	1751
1266028-8	25	433
(1266032)	25	439
	25	447
	25	453
	25	457
	25	467
	25	471
	25	475
	25	479
1266034-6	25	487
	25	489
	25	493
1266035-3	28	595
(1266052)	26	527
(1266053)	26	529
1266112-0	23	341
1266118-7	25	447
	25	465
	25	471
	25	475
	25	479
	25	481
1266121-1	25	447
	25	465
(1266188)	21	151
(1266190)	21	151
1266193-0	21	149
1266195-5	21	149
1266196	21	149
1266219-3	23	315
(1266241)	23	359
1266255-7	25	457
1266257-3	25	457
1266261-5	25	457
1266268	25	477
1266276-3	25	477
(1266286)	22	219
	22	223
(1266341)	23	323
1266343-1	23	243
(1266347)	23	247
	23	317
1266353-0	28	611
	28	613
1266354-8	28	611
(1266357)	38	855
(1266360)	25	485
	25	489
	25	491
	25	495
1266361-3	25	489
	25	493
1266362-1	25	489
1266363-9	25	487
1266383-7	23	311
	23	315
	23	317
	23	319
* 1266390-2		
1266407-4	23	311
1266410-8	23	311
	23	315
	23	317
	23	319
(1266416)	21	151
(1266417)	21	151
(1266418)	21	151
(1266419)	21	151
(1266420)	21	151
(1266421)	21	151
1266458-7	23	357
1266478-5	28	605
	28	609
1266494-2	25	413
1266496-7	25	447
	25	475
	25	481
1266500-6	23	235
	23	239
	23	241
	23	253
	23	257
	23	329
	23	333
	38	861
1266510-5	25	457

*) Standardartikel, förekommer på flera sidor i denna katalog. /Standardartikel, kommt mehrfach in diesem katalog vor.

NUMMERREGISTER

NUMMERNREGISTER

Artikel nr Artikelnr.	Gr gr	Sida Seite
	25	477
(1266519)	25	447
	25	465
1266522-0	25	451
1266539-4	25	395
	25	405
1266545-1	23	311
1266547	23	311
	23	315
	23	317
	23	319
1266548-5	23	311
	23	315
	23	317
	23	319
1266549-3	23	311
	23	315
	23	317
	23	319
1266551-9	23	249
(1266574)	26	545
1266577-4	23	249
(1266626)	23	349
1266637-6	26	533
	87	1699
	87	1709
(1266647)	25	497
1266663-2	21	155
	25	497
1266665-7	25	497
1266666-5	25	497
	25	499
1266667-3	25	497
	25	499
(1266668)	23	343
(1266669)	26	545
1266673-1	33	675
	33	679
1266692-1	23	243
	23	329
(1266704)	23	357
1266710-1	25	401
	25	405
	25	409
1266711-9	25	401
	25	405
	25	409
(1266713)	25	433
1266714-3	28	595
1266741-6	25	397
	25	411
1266775-4	26	545
	26	547
(1266789)	26	545
(1266791)	23	343
	23	345
	23	349
(1266792)	23	245
	23	311
(1266793)	23	245
	23	247
	23	311
(1266795)	25	439
	25	443
	25	445
	25	447
	25	453
	25	467
	25	471
	25	475
	25	477
	25	479
(1266796)	25	395
	25	397
	25	403
	25	405
	25	411
1266797-8	21	151
1266806-7	23	317
1266807	23	317
1266808-3	23	311
	23	315
1266809-1	23	311
	23	315
(1266810)	23	311
	23	315
1266811-7	28	609
1266817-4	22	219
(1266822)	38	855
	38	857
1266823-2	25	457
1266824-0	25	457
1266826-5	23	349
1266827-3	23	343
	23	345
1266870-3	23	235
	23	239
	23	241
	23	277
	23	375
	27	575
1266904-0	28	607
	28	611
(1266910)	23	269
	28	625
1266912-3	21	171
1266917-2	21	171
1266920-6	21	167
(1266923)	25	447
1266926-3	87	1733
1266928-9	87	1733
1266930-5	87	1733
(1266940)	25	393
1266944-6	25	393
	25	395
1266945-3	22	217
(1266952)	21	157
1266956-0	21	167
(1266977)	25	425
1266978-4	25	425
1266979-2	23	343
	23	345
	23	349
1267850-4	81	1261
1268920-4	86	1675
	86	1679
1269003-8	23	329
1269005-3	23	329
1269009-5	23	329
(1269010)	23	267
	23	321
1269018	27	565
1269030-1	23	311
	23	315
	23	317
	23	319
1269032-7	25	413
(1269033)	25	413
1269035-0	23	241
	25	395
1269037-6	23	355
(1269041)	23	233
	23	241
	25	413
(1269047)	23	329
1269082-2	21	187
(1269084)	28	599
(1269111)	26	535
1269118-4	28	599
1269120-0	27	555
1269125-9	23	329
(1269138)	21	183
(1269139)	21	183
1269143-2	21	181
1269145-7	23	321
1269146	23	321
1269147-3	23	321
1269152-3	28	599
1269153-1	37	793
1269154-9	23	251
	23	265
	23	273
1269174-7	25	429
1269182-0	32	649
(1269183)	32	649
	32	657
1269185-3	23	267
1269187-9	23	267
1269191-1	28	607
	28	615
1269192-9	25	417
	25	419
1269193-7	23	269
	28	625
(1269194)	23	267
	23	321
1269274-5	23	331
1269275-2	23	331
1269284-4	25	417
1269291-9	28	607
	28	615
1269292-7	37	793
(1269311)	21	185
1269315-6	23	271
1269319-8	23	269
	28	625
1269324-8	23	269
	28	627
1269325-5	23	269
	28	627
(1269326)	23	269
	28	625
1269327-1	23	267
1269328-9	25	419
1269332-1	23	321
1269333-9	23	321
1269334-7	23	321
1269335-4	27	565
(1269338)	27	567
(1269341)	27	559
	27	567
1269342-0	27	559
	27	567
(1269343)	27	567
(1269344)	27	565
1269345-3	27	567
1269347-9	25	415
	25	419
(1269350)	25	413
1269351-1	23	241
	23	307
1269355-2	23	249
	23	273
	23	337
1269374-3	25	415
	25	419
1269380-0	28	607
	28	615
1269389-1	28	615
1269390-9	28	615
1269391-7	28	615
(1269392)	25	413
(1269393)	25	415
	25	419
(1269399)	25	419
1269402-2	25	419
1269405-5	25	429
1269412-1	27	565
(1269417)	37	793
(1269418)	37	793
1269420-4	27	581
(1269445)	25	475
	25	479
1269446-9	25	413
1269448-5	25	417
	25	419
(1269459)	23	267
	23	321
1269484-0	23	321
1269489-9	25	499
1269493-1	25	499
1269497-2	25	499
1269500-3	25	499
1269504-5	25	499
(1269520)	23	249
	23	271
	23	337
	28	599
(1269522)	25	429
1269523-5	25	429
1269524-3	25	419
1269526	23	321
1269552-4	25	495
1269570-6	23	355
(1269572)	23	253
	23	271
	28	627
1269585-4	23	261
1269595-3	25	419
(1269604)	23	271
	28	627
1269605	23	271
	28	627
1269607-6	23	269
	28	625
1269608-4	23	319
	23	321
1269647-2	27	567
(1269650)	23	271
	28	627
1269655-5	23	329
1269669-6	23	273
	23	337
1269679-5	25	499
1269706-6	23	329
1269714-0	23	361
1269755-3	37	813
(1269759)	25	419
1269762-9	23	271
	28	627
1269769-4	25	421
1269770-2	33	685
1269788-4	28	615
1269793-4	25	429
1269794-2	23	321
1269808-0	23	361
(1269810)	21	177
	87	1753
1269816-3	23	273
1269818-9	23	269
	28	625
1269819-7	25	415
	25	419
1269851-0	23	271
	28	627
1269852-8	23	269
	28	627
1269856-9	25	415
(1269899)	21	177
1269915-3	28	599
* *1269918*		
1269931-0	28	601
1269941-9	26	535
1269959-1	23	329
1269977-3	21	183
1269978-1	21	183
1269986-4	25	415
	25	419
* 1270000-1		
1270001-9	23	303
1270002-7	23	303
1270003-5	23	303
1270004-3	23	303
1270005-0	23	303
1270006-8	23	303
(1270007)	23	303
1270009-2	23	303
1270010-0	23	303
1270011-8	23	303
(1270012)	23	303

*) Standardartikel, förekommer på flera sidor i denna katalog. /Standardartikel, kommt mehrfach in diesem katalog vor.

NUMMERREGISTER

NUMMERNREGISTER

Artikel nr Artikelnr.	Gr gr	Sida Seite
* *(1270013)*		
1270014-2	23	303
1270016	23	303
* 1270017-5		
1270018-3	23	303
* 1270019-1		
1270020	23	303
1270021-7	23	303
1270022-5	23	303
1270023-3	23	303
* 1270024-1		
1270025-8	23	305
* 1270026-6		
* *(1270027)*		
* 1270028-2		
1270029-0	23	305
* 1270030-8		
1270031-6	23	305
1270032-4	23	305
1270033-2	23	305
	23	385
1270034	23	303
1270035-7	23	303
1270036-5	23	303
1270037-3	23	303
1270038-1	23	303
1270039-9	23	303
1270040-7	23	303
1270041-5	23	303
1270042-3	23	303
1270044-9	23	305
(1270045)	23	305
1270046-4	23	305
1270048	23	305
1270049-8	23	303
(1270050)	23	305
(1270051)	23	305
* 1270052-2		
1270053-0	23	305
1270054-8	23	305
1270091-0	23	305
1270129-8	23	303
1270130-6	23	303
(1270131)	23	303
1270180-1	23	305
* 1270200-7		
1270227-0	23	303
1271480-4	25	413
	25	467
	25	471
	25	475
	25	477
	25	479
1271482-0	25	417
	25	421
	25	493
	25	495
1271483-8	21	177
1271484-6	21	177
	87	1753
1271488-7	25	403
	25	405
	25	411
1271496-0	21	183
1271497-8	21	183
1271509-0	26	535
(1271510)	21	183
1271562-9	21	185
1272021-5	41	873
	41	877
	41	881
	52	1141
1272066-0	52	1141
1272072-8	23	361
* 1272073-6		
(1272078)	52	1127
1272102-3	51	1111
	51	1113
(1272104)	72	1241
1272107-2	52	1137
(1272113)	43	931
	43	957
1272114-8	43	931
	43	957
1272121-3	52	1129
	87	1705
(1272122)	65	1233
(1272126)	72	1243
(1272127)	72	1243
(1272159)	52	1127
	52	1133
(1272163)	64	1177
1272164-3	64	1177
1272165-0	64	1177
1272181-7	27	579
1272182-5	27	579
1272183-3	27	579
	27	583
	27	587
	27	591
1272184	27	579
	27	583
	27	587
	27	591
1272192-4	72	1243
(1272194)	72	1243
(1272196)	52	1127
1272205-4	77	1249
(1272207)	51	1111
1272210-4	72	1243
1272211-2	77	1249
1272225-2	41	873
1272227-8	41	875
1272228-6	41	875
(1272229)	41	875
1272231-0	72	1241
1272236-9	64	1201
	64	1209
1272245	27	579
	27	583
	27	587
	27	591
1272247-6	41	883
1272248-4	41	883
1272251-8	41	883
1272254-2	27	579
	27	583
	27	587
	27	591
	41	875
1272259-1	27	579
	27	583
	27	587
	27	591
1272260-9	27	579
	27	583
	27	587
	27	591
1272261-7	27	579
	27	583
	27	587
	27	591
1272269-0	43	957
1272270-8	27	575
	27	579
	27	583
	27	587
	27	591
* *(1272286)*		
1272287-2	27	579
	27	583
	27	587
	27	591
1272299-7	77	1249
1272307-8	41	875
1272328-4	27	585
	27	587
	52	1127
	52	1129
	87	1705
	87	1715
1272346-6	21	195
(1272361)	65	1233
1272363-1	64	1177
1272370-6	41	881
	41	887
1272374-8	72	1241
(1272383)	23	361
1272389-6	23	361
1272390-4	25	395
	25	399
(1272410)	23	379
(1272411)	64	1217
	64	1219
	64	1229
1272412-6	64	1217
	64	1219
1272415-9	64	1229
1272417-5	64	1229
1272418-3	64	1217
	64	1229
1272419-1	64	1217
	64	1229
1272421-7	64	1217
	64	1229
1272422-5	64	1217
	64	1219
	64	1229
1272424-1	64	1217
1272425-8	64	1217
	64	1219
1272426-6	64	1217
	64	1219
1272427-4	64	1217
	64	1219
1272428-2	64	1217
1272429-0	64	1217
1272430-8	64	1217
1272431-6	64	1217
	64	1219
1272440-7	55	1151
1272441	55	1151
1272455-5	61	1163
1272458-9	23	383
(1272460)	64	1179
	64	1187
	64	1205
(1272461)	64	1179
	64	1187
	64	1205
1272467-0	64	1199
	64	1205
1272469-6	51	1111
	51	1113
1272470	55	1151
1272472-0	23	383
1272482	64	1197
	64	1205
1272483-7	64	1197
	64	1205
1272493-6	61	1161
1272494-4	61	1161
1272507-3	27	553
1272513-1	21	177
1272514-9	21	177
1272517-2	64	1173
1272531-3	55	1151
1272532-1	55	1151
1272533-9	55	1151
1272534-7	55	1151
1272537-0	64	1203
	64	1223
1272539-6	64	1201
	64	1209
1272540-4	64	1201
	64	1209
1272544	64	1201
	64	1209
1272545	64	1201
	64	1209
1272547-9	64	1201
	64	1209
(1272549)	64	1201
	64	1209
1272550-3	64	1201
	64	1209
1272552-9	64	1201
	64	1209
1272556-0	64	1201
	64	1209
1272557-8	64	1201
	64	1209
1272559-4	64	1201
	64	1209
1272560-2	64	1209
1272561-0	64	1201
	64	1209
1272562-8	64	1201
	64	1209
1272564-4	64	1195
	64	1201
	64	1209
1272566-9	64	1201
	64	1209
1272569-3	64	1201
	64	1209
1272571-9	64	1203
1272573-5	64	1203
1272575-0	64	1203
1272576-8	64	1203
1272577-6	64	1203
(1272578)	64	1203
(1272579)	64	1203
1272582-6	64	1203
(1272584)	64	1201
1272585-9	64	1203
	64	1211
1272588-3	64	1203
	64	1211
1272589-1	64	1203
1272590-9	64	1203
1272592-5	64	1203
	64	1211
1272593-3	64	1173
1272596-6	25	433
	25	437
	25	443
	25	445
	25	447
	25	453
	25	457
	25	461
	25	465
	25	467
	25	475
	25	477
	25	479
	25	481
1272597-4	64	1173
1272603-0	65	1233
1272604-8	77	1249
1272606-3	27	553
	27	555
	27	557
	27	563
	27	565
	27	569
1272611-3	51	1111
	51	1113
1272612-1	51	1111
	51	1113
(1272617)	27	553
	27	555
	27	557
	27	563
	27	565
	27	569
1272618-8	27	553
	27	555
	27	557

*) Standardartikel, förekommer på flera sidor i denna katalog. /Standardartikel, kommt mehrfach in diesem katalog vor.

NUMMERREGISTER

NUMMERNREGISTER

Artikel nr Artikelnr.	Gr gr	Sida Seite
	27	563
	27	565
	27	569
1272620	43	959
1272623-8	72	1241
1272624-6	72	1241
1272625-3	77	1249
(1272628)	64	1177
1272631-1	55	1151
1272634-5	64	1217
1272635-2	64	1217
1272636-0	64	1217
1272637-8	64	1217
1272643-6	77	1249
1272648-5	77	1249
1272649-3	72	1243
1272651-9	27	569
(1272653)	27	573
(1272658)	27	573
1272662-6	27	563
1272663-4	64	1199
	64	1205
1272669-1	27	569
1272673-3	41	873
1272675-8	52	1141
1272676-6	21	145
1272678-2	64	1173
1272679-0	64	1173
1272680-8	64	1201
	64	1209
1272681-6	64	1201
	64	1209
1272682-4	64	1201
	64	1209
1272683-2	64	1201
	64	1209
1272684-0	64	1201
	64	1209
1272685-7	64	1201
	64	1209
1272686-5	64	1201
	64	1209
1272687-3	64	1201
	64	1209
1272688-1	64	1201
	64	1209
1272689-9	64	1201
	64	1209
1272690-7	64	1201
	64	1209
1272691-5	64	1201
	64	1209
1272692-3	64	1201
	64	1209
1272693-1	64	1201
	64	1209
1272694-9	64	1201
	64	1209
1272695-6	64	1201
	64	1209
1272696-4	64	1201
	64	1209
1272712-9	64	1203
1272713-7	64	1203
1272714-5	64	1203
1272715-2	64	1203
1272716-0	64	1203
1272717-8	64	1203
1272718-6	64	1203
1272719-4	64	1203
1272720-2	64	1203
1272721-0	64	1203
1272722-8	64	1203
1272723-6	64	1203
1272724-4	64	1203
1272725-1	64	1203
1272726-9	64	1203
1272727-7	64	1203
1272728-5	64	1203
1272729-3	64	1203
1272730-1	64	1203
1272731-9	64	1203
1272732-7	64	1203
1272733-5	64	1203
1272734-3	64	1203
1272735-0	64	1203
1272736-8	64	1203
1272778-0	72	1241
1272779-8	72	1241
1272789-7	72	1241
1272790-5	77	1249
(1272792)	72	1243
1272796-2	27	579
	27	583
	27	587
	27	591
1272811-9	52	1131
	52	1135
1272821-8	41	873
1272822-6	41	873
1272829-1	64	1189
1272854-9	64	1199
1272855-6	64	1199
1272856-4	64	1199
1272857-2	64	1199
1272858-0	64	1197
	64	1205
1272859-8	64	1197
	64	1205
1272885-3	64	1183
1272890-3	64	1175
(1272891)	52	1141
1272893-7	41	881
1272895-2	41	881
1272897-8	27	557
1272898-6	27	557
* 1272918-2		
(1272924)	64	1207
(1272925)	64	1207
1272926-5	64	1205
	64	1213
1272933-1	64	1205
	64	1213
1272936-4	64	1205
	64	1213
1272939-8	64	1205
	64	1213
(1272940)	64	1205
1272941-4	64	1205
	64	1213
1272943-0	64	1205
	64	1213
1272944-8	64	1205
1272947-1	64	1205
	64	1213
1272949-7	21	177
1272965-3	64	1205
1272966-1	64	1205
1272967-9	64	1205
1272968-7	64	1205
(1272971)	64	1205
1272972-9	64	1197
	64	1205
	64	1213
1272973-7	64	1197
	64	1205
	64	1213
1272974-5	64	1197
	64	1205
	64	1213
1272975-2	64	1205
	64	1213
1272976-0	64	1205
(1272984)	64	1179
	64	1187
	64	1209
1272986-9	27	565
1272987-7	27	565
(1272992)	64	1175
* 1273045-3		
(1273046)	61	1163
1273052-9	52	1127
1273104-8	51	1115
1273105-5	43	929
	43	957
1273112-1	43	933
	43	959
1273130-3	43	931
	43	957
1273182-4	25	433
	25	437
	25	443
	25	445
	25	447
	25	453
	25	457
	25	461
	25	465
	25	467
	25	473
	25	475
	25	477
	25	479
	25	481
1273222-8	23	361
1273322-6	21	177
1273324-2	64	1189
1273332-5	77	1249
1273342-4	27	591
1273344-0	41	873
(1273365)	64	1177
1273367-1	64	1177
1273368-9	64	1177
1273374-7	64	1189
1273389-5	64	1207
	64	1213
1273390-3	64	1207
	64	1213
(1273391)	64	1193
	64	1199
	64	1207
1273392-9	64	1205
1273393-7	64	1205
1273394-5	64	1205
1273398-6	61	1161
	86	1693
(1273400)	27	573
(1273430)	51	1113
(1273431)	51	1113
(1273439)	61	1161
(1273440)	61	1163
1273445-5	27	557
1273447-1	64	1177
1273517-1	61	1163
(1273540)	65	1233
(1273543)	65	1233
1273561-9	64	1209
1273562-7	64	1211
1273566-8	64	1211
1273567-6	64	1211
1273570-0	64	1211
1273571-8	64	1211
1273572	64	1211
1273576-7	64	1211
	64	1223
1273593-2	64	1205
	64	1213
(1273595)	64	1181
	64	1217
1273621-1	65	1233
1273622-9	65	1233
1273675-7	41	875
(1273681)	41	879
(1273711)	61	1161
1273714-4	43	929
1273719-3	27	583
1273735-9	21	145
1273775-5	72	1241
1273778-9	61	1161
(1273792)	61	1161
(1273793)	61	1161
(1273810)	27	573
1273817-5	36	763
1273836-5	55	1151
1273918-1	64	1199
	64	1205
1273927-2	45	1083
(1273972)	64	1181
	64	1219
1273973-6	64	1189
	64	1219
1274012-2	25	471
	25	475
	25	479
(1274025)	27	581
1274031-2	27	581
	27	585
	27	587
1274034-6	27	581
	27	585
	27	587
1274035-3	27	581
	27	585
	27	587
1274036	23	321
1274041-1	26	549
1274042-9	26	549
1274043-7	26	549
1274044-5	26	549
1274045-2	26	549
(1274047)	26	537
1274050-2	26	549
1274051-0	26	549
1274052-8	26	531
	26	537
	26	539
(1274053)	26	537
(1274055)	26	537
1274056-9	23	321
1274058-5	25	471
1274074-2	25	471
1274075-9	25	475
	25	479
1274083	87	1771
	87	1773
1274084	87	1771
(1274085)	87	1769
(1274086)	87	1769
1274098-1	87	1771
	87	1773
(1274100)	26	539
(1274117)	87	1699
1274118-7	26	537
	87	1699
	87	1709
(1274119)	43	1059
1274120-3	43	1059
(1274123)	64	1189
	64	1217
(1274125)	27	581
(1274127)	27	581
(1274128)	27	581
1274129-4	23	355
1274131-0	23	355
1274139-3	23	355
(1274143)	23	273
(1274144)	23	273
1274147-6	25	475
1274159-1	25	413
	87	1769
1274162	25	475
	25	479
1274163-3	25	475
	25	479
1274164-1	25	475
	25	479
1274165	25	475
	25	479
1274178-1	25	413
	87	1769

*) Standardartikel, förekommer på flera sidor i denna katalog. /Standardartikel, kommt mehrfach in diesem katalog vor.

NUMMERREGISTER

NUMMERNREGISTER

Artikel nr Artikelnr.	Gr gr	Sida Seite
1274187-2	23	355
1274191-4	25	489
	25	495
1274199-7	25	479
1274202	25	479
1274210	25	479
1274213-6	25	479
1274214	25	479
(1274219)	23	273
1274240-9	27	581
	27	583
	27	587
1274242-5	23	355
1274243-3	23	347
1274248-2	23	355
1274249-0	23	263
	23	355
1274252-4	23	341
	23	347
1274253-2	23	341
	23	347
1274255-7	38	865
1274293-8	23	273
(1274311)	26	547
1274332-4	25	495
1274337-3	26	537
	87	1699
	87	1709
1274367-0	23	249
	23	255
	23	257
	23	273
1274368-8	23	273
1274396-9	23	265
	23	273
1274405-8	27	581
1274424-9	28	599
(1274430)	25	397
	25	491
(1274452)	23	273
1274504-8	25	495
1274519-6	25	499
1274520-4	43	1059
1274533-7	43	1059
1274540-2	28	599
1274711-9	23	273
1274746-5	23	265
	23	273
1274817-4	38	855
	38	857
	38	861
1274818-2	38	859
1274938-8	26	547
1274962-8	26	537
(1276023)	25	401
1276024-5	25	401
1276031-0	25	447
	25	465
	25	475
	25	479
	25	481
1276037-7	23	323
	23	325
1276050-0	23	243
	23	329
1276063	25	447
1276068-2	64	1185
1276069-0	23	243
	23	261
	23	329
1276085-6	25	425
1276088-0	23	311
	23	315
	23	317
1276089-8	23	311
	23	315
	23	317
	23	319
	23	321
1276090-6	23	311
	23	315
	23	317
	23	319
	23	321
1276091-4	23	311
	23	315
	23	317
	23	319
	23	321
1276092-2	23	311
	23	315
	23	317
	23	319
	23	321
1276095-5	23	311
	23	315
	23	317
	23	319
	23	321
1276096-3	23	311
	23	315
	23	317
	23	319
	23	321
(1276097)	23	313
	23	315
	23	317
	23	321
	23	385
1276106-0	22	217
1276107-8	21	151
1276113-6	23	311
(1276117)	21	153
(1276118)	21	147
(1276119)	21	147
1276121-9	22	217
(1276124)	21	157
1276128-4	32	645
(1276136)	27	581
1276141-7	21	167
1276144-1	26	527
1276151-6	21	167
1276155-7	21	171
1276164-9	25	395
	25	409
1276171-4	22	217
1276187-0	26	549
1276206-8	27	563
1276207-6	27	563
1276208-4	27	563
1276209-2	27	563
1276212-6	87	1765
	87	1767
	87	1769
1276215-9	25	447
	25	461
	25	463
	25	481
1276216-7	87	1767
(1276217)	27	563
(1276229)	26	549
1276231-6	25	465
1276245-6	25	465
(1276246)	25	465
(1276247)	25	465
1276248-0	87	1765
1276258-9	27	553
1276273-8	28	609
	28	619
(1276296)	25	393
1276298-5	21	143
(1276307)	21	149
(1276309)	23	245
	23	315
(1276310)	25	501
(1276311)	23	265
	28	595
1276327-2	21	143
* *(1276329)*		
1276330-6	38	855
	38	857
(1276336)	22	217
(1276337)	22	217
(1276348)	25	437
	25	443
	25	447
	25	453
	25	457
	25	467
	25	471
	25	475
	25	479
	25	481
(1276360)	21	171
1276367-8	23	247
1276403-1	28	605
	28	611
1276423-9	25	393
(1276424)	21	171
1276425-4	21	171
1276431-2	23	343
	23	345
(1276435)	23	349
(1276436)	23	343
	23	345
1276437-9	23	343
	23	345
1276438-7	25	501
1276440-3	21	143
1276444-5	23	343
	23	349
1276445-2	25	395
	25	399
	25	403
	25	405
	25	409
	25	411
	25	415
	25	419
	25	489
	27	583
1276449-4	33	677
1276450-2	33	677
	33	687
1276451-0	33	677
	33	687
1276452	33	677
1276453-6	33	677
1276454-4	33	677
1276455-1	33	677
1276457-7	33	677
1276458-5	33	677
1276459-3	33	677
1276460-1	33	677
(1276462)	33	677
1276463-5	33	677
	33	687
(1276464)	33	677
	33	687
1276465-0	33	677
1276466-8	33	677
1276467-6	33	677
1276468-4	33	677
	33	687
1276469-2	33	677
(1276471)	87	1765
	87	1767
	87	1769
	87	1771
	87	1773
(1276472)	87	1765
	87	1769
(1276495)	64	1181
	64	1217
(1276498)	23	243
(1276501)	27	559
1276505-3	25	485
	25	487
(1276507)	25	485
	25	487
	25	491
1276509-5	23	315
* 1276511-1		
1276512-9	27	553
	27	555
	27	557
	27	559
	27	563
	27	565
	27	569
	27	581
	27	583
	27	587
(1276515)	38	855
	38	857
1276516-0	23	383
1276517-8	23	383
	87	1767
1276518-6	23	383
1276524-4	23	247
1276548-3	25	451
(1276562)	23	341
1276565-7	38	855
1276572-3	25	399
(1276578)	87	1765
	87	1769
1276583-0	25	447
	25	453
	25	465
(1276596)	27	559
(1276599)	25	399
1276617-6	28	611
	28	613
1276618-4	28	611
1276619-2	28	611
	28	613
1276620-0	28	611
	28	613
(1276624)	22	219
1276668-9	26	527
1276669-7	23	343
	23	349
	23	357
1276676-2	22	221
1276680-4	22	221
(1276688)	21	153
1276689-5	25	511
1276694-5	23	383
1276695-2	23	383
(1276696)	21	157
1276700-0	25	511
1276701-8	28	605
	28	613
1276703-4	28	605
	28	613
1276714-1	23	381
(1276721)	23	251
	28	627
1276722	23	341
1276725-7	23	341
1276727-3	25	451
	25	457
(1276809)	23	247
	23	263
(1276817)	21	171
(1276823)	23	353
(1276824)	23	353
1276825-5	23	353
(1276827)	23	353
1276828-9	23	353
1276830-5	23	325
1276832-1	23	353
1276833-9	23	343
	23	345
	23	349
1276841-2	22	221
1276842-0	22	221
1276862-8	23	243
	23	261
	23	329

*) Standardartikel, förekommer på flera sidor i denna katalog. /Standardartikel, kommt mehrfach in diesem katalog vor.

NUMMERREGISTER

NUMMERNREGISTER

Artikel nr Artikelnr.	Gr gr	Sida Seite
1276863-6	23	243
	23	261
	23	329
1276864-4	23	243
	23	261
	23	329
1276871-9	23	271
	23	339
	28	625
	28	627
(1276878)	23	249
	23	337
1276879	23	251
	28	627
1276889-1	23	265
1276896-6	23	265
	28	627
1276897-4	23	249
	23	263
(1276898)	23	325
(1276905)	23	325
(1276917)	23	263
1276923-8	23	263
(1276928)	23	261
1276938-6	23	261
1276940-2	23	261
1276942-8	23	325
1276943-6	23	325
1276944-4	23	325
1276945	23	263
	23	319
1276946-9	23	337
1276949	23	263
	23	319
(1276951)	23	265
	23	273
1276958-4	25	411
1276959-2	25	409
(1276961)	23	325
1276962-6	23	325
1276963-4	23	325
1276964-2	25	409
(1276984)	25	507
	25	513
(1276985)	25	509
	25	513
1277010-3	89	1871
	89	1873
	89	1875
	89	1877
	89	1879
	89	1881
	89	1883
	89	1885
	89	1887
1277011-1	89	1871
	89	1873
	89	1875
	89	1877
	89	1879
	89	1881
	89	1883
	89	1885
	89	1887
	89	1889
	89	1891
	89	1893
(1277012)	89	1871
	89	1873
	89	1875
	89	1877
	89	1879
	89	1881
	89	1883
	89	1885
	89	1887
	89	1889
	89	1891
	89	1893
1277015-2	89	1871
1277016-0	89	1873
1277019	89	1873
1277026	89	1873
1277027-7	89	1873
1277028	89	1875
1277029-3	89	1875
	89	1877
	89	1881
	89	1887
	89	1889
	89	1891
1277041-8	89	1879
1277042-6	89	1879
1277043-4	89	1879
1277044	89	1879
1277045	89	1879
1277047-5	89	1879
1277049-1	89	1879
1277051	89	1879
1277053-3	89	1877
1277055-8	89	1877
	89	1887
1277057-4	89	1877
1277081-4	21	197
1277088-9	89	1889
1277090	89	1891
1277105-1	35	705
1277106-9	35	705
1277107-7	35	705
1277112-7	52	1143
1277114-3	52	1143
(1277116)	52	1143
1277117-6	52	1143
1277118-4	52	1143
(1277121)	52	1143
1277123-4	52	1143
(1277124)	52	1143
1277186-1	89	1881
1277187-9	89	1881
1277188-7	89	1881
1277189-5	89	1881
1277191-1	89	1881
1277193-7	89	1881
1277195-2	89	1881
1277210-9	84	1389
	87	1725
	87	1735
	87	1741
	87	1749
1277224-0	87	1757
1277225-7	87	1757
1277235-6	23	367
1277262	23	307
1277276-0	89	1883
1277277-8	89	1883
1277279-4	89	1883
1277281-0	89	1883
1277283-6	52	1139
1277293-5	89	1887
1277316-4	52	1143
1277319	89	1885
1277320-6	89	1885
1277321-4	89	1885
1277322-2	89	1885
1277324-8	89	1885
(1277326)	89	1885
1277328-9	89	1883
1277330-5	89	1887
1277332-1	89	1877
(1277334)	21	201
1277335-4	21	201
(1277340)	21	141
(1277342)	21	141
(1277343)	21	143
1277344-6	21	149
1277349-5	89	1893
1277360-2	89	1889
(1277374)	89	1895
1277375-0	89	1895
(1277376)	89	1893
1277377	89	1893
(1277378)	89	1893
1277379	89	1893
1277390-9	89	1889
1277392-5	89	1887
1277393-3	89	1887
1277394-1	89	1889
1277395	89	1891
1277396-6	89	1889
1277419-6	21	159
(1277422)	21	149
(1277423)	21	149
1277426-1	21	193
(1277432)	21	149
1277447-7	89	1889
1277457-6	21	155
1277459	89	1871
1277462	89	1871
1277483	89	1873
1277493	89	1873
1277509	89	1873
1277513	89	1873
1277515	89	1875
1277521	89	1877
1277523	89	1877
1277524	89	1877
1277525	89	1879
1277526	89	1879
1277527	89	1879
1277529	89	1879
1277530	89	1881
1277531	89	1881
1277532	89	1881
1277533	89	1881
1277535	89	1883
1277541	89	1885
1277547	89	1885
1277548	89	1885
1277551	89	1877
1277559	89	1889
1277560	89	1891
1277561	89	1889
1277565	89	1889
1277576	89	1893
(1277582)	21	143
(1277583)	21	143
(1277584)	21	141
1277585	89	1893
1277586	89	1893
1277587-0	89	1891
1277588	89	1891
1277589-6	89	1891
1277590	89	1891
1277591-2	89	1891
1277592	89	1891
(1277596)	21	149
1277599	21	157
1277600-1	21	157
1277601-9	21	157
(1277602)	21	141
(1277603)	21	147
1277605	89	1891
1277606-8	89	1891
1277609-2	36	753
(1277643)	21	149
(1277644)	21	141
(1277645)	21	143
(1277646)	21	149
(1277647)	21	141
(1277798)	43	963
	43	967
	43	973
	43	991
1277820-5	21	183
1277821-3	21	181
1277822-1	21	183
1277823-9	21	183
1277872-6	84	1405
(1277884)	89	1893
1277885-8	89	1895
1277886-6	89	1895
(1277887)	89	1895
1277888-2	89	1893
1277889-0	89	1893
1277898-1	36	777
	36	779
	38	853
(1282597)	43	913
(1292563)	85	1473
1292763-8	83	1339
1292958-4	85	1655
	85	1661
(1294000)	88	1821
(1294001)	88	1821
(1294002)	88	1821
(1294003)	88	1821
(1294008)	88	1843
(1294009)	88	1843
(1294010)	88	1843
(1294011)	88	1843
(1294012)	88	1843
(1294013)	88	1843
1294048	85	1627
1294060-7	88	1807
1294062-3	85	1619
	85	1625
1294063-1	85	1657
	85	1663
1294064	85	1657
	85	1663
(1294077)	88	1831
(1294079)	88	1847
(1294080)	88	1847
1294107-6	85	1625
1294119-1	43	1055
1294123-3	88	1809
	88	1815
1294124-1	88	1809
	88	1815
1294125-8	88	1809
	88	1815
(1294126)	88	1803
(1294127)	88	1805
1294135-7	85	1625
1294138-1	88	1805
1294163-9	85	1623
1294186-0	85	1625
1294191-0	85	1627
1294197-7	85	1633
	85	1643
1294227-2	85	1671
1294228-0	85	1671
1294230-6	85	1671
1294234-8	85	1635
	85	1643
1294236-3	83	1341
(1294237)	83	1343
1294238-9	83	1343
1294239-7	83	1341
1294281-9	88	1795
1294353-6	85	1651
1294354-4	85	1649
1294365-0	85	1623
1294366-8	85	1623
1294391-6	88	1809
	88	1815
1294393-2	88	1811
	88	1817
1294394-0	88	1809
	88	1815
1294396-5	88	1811
	88	1817
1294397-3	85	1607
1294398-1	85	1609
(1294399)	85	1605
1294400-5	85	1607
1294401-3	85	1607

*) Standardartikel, förekommer på flera sidor i denna katalog. /Standardartikel, kommt mehrfach in diesem katalog vor.

NUMMERREGISTER

NUMMERNREGISTER

Grupp
Gruppe
03

Sida
Seite
77

Artikel nr Artikelnr.	Gr gr	Sida Seite
1294402-1	85	1607
1294403-9	85	1607
1294404-7	85	1607
1294405-4	85	1607
1294406-2	85	1607
1294407-0	43	1055
1294410-4	85	1607
1294411-2	85	1609
(1294412)	85	1605
1294413-8	85	1607
1294414-6	85	1607
1294415-3	85	1607
1294416-1	85	1607
1294417-9	85	1607
1294418-7	85	1607
1294419-5	85	1607
(1294420)	43	1055
(1294425)	85	1605
1294426-0	85	1607
1294427-8	85	1607
1294428-6	85	1607
1294429-4	85	1607
1294430-2	85	1607
1294431-0	85	1607
1294432	85	1607
1294433-6	43	1055
1294436-9	85	1607
1294437-7	85	1609
(1294438)	85	1605
1294439-3	85	1607
1294440-1	85	1607
1294441-9	85	1607
1294442-7	85	1607
1294443-5	85	1607
1294444-3	85	1607
1294445-0	85	1607
1294446-8	43	1055
* *(1294515)*		
1294606-7	85	1617
	85	1625
1294620-8	85	1421
(1294621)	85	1421
1294622-4	85	1425
1294623-2	85	1421
1294638-0	88	1803
1294639-8	88	1805
1294665	85	1605
1294668	85	1605
(1294672)	85	1467
	85	1471
	85	1481
	85	1485
	85	1501
1294673-7	85	1467
	85	1471
	85	1481
	85	1485
	85	1501
(1294674)	85	1467
	85	1471
	85	1485
	85	1493
	85	1501
	85	1505
1294675-2	85	1467
	85	1471
	85	1485
	85	1493
	85	1501
	85	1505
(1294676)	85	1467
	85	1471
	85	1485
	85	1493
	85	1501
	85	1505
1294677-8	85	1467
	85	1471
	85	1485
	85	1493
	85	1501
	85	1505
1294678-6	85	1471
	85	1493
	85	1505
1294679-4	85	1471
	85	1493
	85	1505
1294680-2	85	1467
	85	1475
	85	1485
	85	1493
	85	1501
	85	1505
(1294682)	85	1475
	85	1489
	85	1515
	85	1519
	85	1529
(1294683)	85	1475
	85	1489
	85	1515
	85	1519
	85	1529
(1294684)	85	1475
	85	1479
	85	1489
	85	1497
	85	1515
	85	1521
	85	1525
	85	1529
(1294685)	85	1475
	85	1479
	85	1489
	85	1497
	85	1515
	85	1521
	85	1525
	85	1529
(1294686)	85	1475
	85	1479
	85	1489
	85	1497
	85	1515
	85	1519
	85	1529
(1294687)	85	1475
	85	1479
	85	1489
	85	1497
	85	1515
	85	1525
1294688-5	85	1481
	85	1497
	85	1519
	85	1529
1294689-3	85	1481
	85	1497
	85	1519
	85	1529
(1294690)	85	1479
	85	1489
	85	1497
	85	1519
	85	1525
(1294691)	85	1479
	85	1489
	85	1497
	85	1519
	85	1525
1294692-7	85	1633
1294693-5	85	1633
1294694-3	85	1633
1294695-0	85	1633
1294696-8	85	1633
1294697-6	85	1633
1294698	85	1633
1294699-2	85	1633
1294700-8	85	1633
1294701-6	85	1633
(1294703)	85	1641
	85	1649
(1294704)	85	1641
	85	1649
(1294705)	85	1641
	85	1649
(1294706)	85	1649
(1294707)	85	1641
	85	1649
(1294708)	85	1641
	85	1649
1294709	85	1641
	85	1649
1294710-7	85	1641
	85	1649
(1294711)	85	1641
	85	1649
(1294712)	85	1641
	85	1649
1294713-1	85	1631
	85	1639
	85	1647
1294714-9	85	1631
	85	1639
	85	1647
(1294725)	85	1631
	85	1639
	85	1647
1294726-3	85	1631
	85	1639
	85	1647
1294728-9	85	1631
	85	1639
	85	1647
1294729-7	85	1631
	85	1639
	85	1647
(1294731)	85	1631
1294732-1	85	1631
	85	1639
	85	1647
(1294734)	85	1631
	85	1639
	85	1647
1294736-2	85	1635
	85	1643
1294737	85	1635
	85	1643
1294738	85	1635
	85	1643
1294739	85	1635
	85	1643
1294744-6	85	1635
	85	1643
1294745-3	85	1635
	85	1643
1294746-1	85	1635
	85	1643
1294747-9	85	1635
	85	1643
1294748-7	85	1635
	85	1643
1294749-5	85	1635
	85	1643
1294750-3	85	1635
	85	1643
1294751-1	85	1635
	85	1643
1294752-9	85	1651
1294753-7	85	1651
1294754-5	85	1651
1294755-2	85	1651
1294760-2	85	1635
	85	1645
1294761-0	85	1637
	85	1645
1294762	85	1635
	85	1645
1294763-6	85	1637
	85	1645
1294764	85	1635
	85	1645
1294765-1	85	1637
	85	1645
1294766-9	85	1635
	85	1645
1294767	85	1637
	85	1645
(1294769)	85	1651
1294770-1	85	1651
1294771-9	85	1651
1294772-7	85	1651
1294773-5	85	1651
1294774-3	85	1651
1294776-8	85	1651
1294777-6	85	1651
(1294798)	85	1633
	85	1641
	85	1649
(1294799)	85	1633
	85	1641
	85	1649
1294800-6	85	1633
	85	1641
	85	1649
(1294801)	85	1633
	85	1641
	85	1649
1294806-3	88	1805
1294807-1	88	1805
1294808-9	88	1805
1294809-7	88	1805
(1294810)	88	1803
(1294811)	88	1803
(1294812)	88	1803
(1294813)	88	1803
(1294818)	88	1807
(1294819)	88	1807
(1294820)	88	1807
(1294821)	88	1807
1294847-7	85	1671
1294848-5	85	1671
1294849-3	85	1671
1294850-1	85	1671
1294851-9	85	1425
	85	1449
	85	1469
	85	1481
	85	1517
	85	1527
	85	1545
	85	1591
	85	1601
1294852-7	85	1421
	85	1445
	85	1465
	85	1473
	85	1477
	85	1517
	85	1523
	85	1541
	85	1549
	85	1553
	85	1591
	85	1597
1294856-8	88	1805
1294857-6	88	1805
1294858-4	88	1805
1294859-2	88	1805
1294860-0	85	1633
	85	1641
	85	1649
1294861-8	85	1633
	85	1641

*) Standardartikel, förekommer på flera sidor i denna katalog. /Standardartikel, kommt mehrfach in diesem katalog vor.

NUMMERREGISTER

NUMMERNREGISTER

Artikel nr Artikelnr.	Gr gr	Sida Seite
	85	1649
1294862-6	85	1663
	88	1805
1294863-4	85	1663
	88	1805
1294864-2	85	1429
	85	1433
	85	1437
	85	1441
	85	1445
	85	1465
	85	1467
	85	1469
	85	1471
	85	1473
	85	1475
	85	1477
	85	1479
	85	1483
	85	1487
	85	1489
	85	1491
	85	1495
	85	1499
	85	1501
	85	1503
	85	1505
	85	1507
	85	1509
	85	1511
	85	1513
	85	1515
	85	1517
	85	1519
	85	1521
	85	1523
	85	1525
	85	1527
	85	1529
	85	1531
	85	1533
	85	1535
	85	1537
	85	1539
	85	1541
	85	1543
	85	1545
	85	1547
	85	1549
	85	1551
	85	1553
	85	1555
	85	1557
	85	1559
	85	1561
	85	1563
	85	1565
	85	1567
	85	1569
	85	1571
	85	1573
	85	1575
	85	1577
	85	1579
	85	1581
	85	1583
	85	1585
	85	1587
	85	1589
	85	1591
	85	1593
	85	1595
	85	1597
	85	1599
	85	1601
1294865-9	85	1429
	85	1433
	85	1437
	85	1441
	85	1445
	85	1465
	85	1467
	85	1469
	85	1471
	85	1473
	85	1475
	85	1477
	85	1479
	85	1483
	85	1485
	85	1487
	85	1489
	85	1491
	85	1493
	85	1495
	85	1497
	85	1499
	85	1501
	85	1503
	85	1505
	85	1507
	85	1509
	85	1511
	85	1513
	85	1515
	85	1517
	85	1519
	85	1521
	85	1523
	85	1525
	85	1527
	85	1529
	85	1531
	85	1533
	85	1535
	85	1537
	85	1539
	85	1541
	85	1543
	85	1545
	85	1547
	85	1549
	85	1551
	85	1553
	85	1555
	85	1557
	85	1559
	85	1561
	85	1563
	85	1565
	85	1567
	85	1569
	85	1571
	85	1573
	85	1575
	85	1577
	85	1579
	85	1581
	85	1583
	85	1585
	85	1587
	85	1589
	85	1591
	85	1593
	85	1595
	85	1597
	85	1599
	85	1601
1294866-7	85	1441
	85	1449
	85	1469
	85	1481
	85	1491
	85	1493
	85	1495
	85	1497
	85	1503
	85	1505
	85	1517
	85	1519
	85	1527
	85	1545
	85	1547
	85	1565
	85	1569
	85	1579
	85	1591
	85	1593
	85	1597
	85	1601
1294867-5	85	1429
	85	1433
	85	1437
	85	1441
	85	1445
	85	1465
	85	1467
	85	1471
	85	1473
	85	1475
	85	1477
	85	1479
	85	1483
	85	1485
	85	1487
	85	1489
	85	1491
	85	1493
	85	1495
	85	1497
	85	1499
	85	1501
	85	1503
	85	1505
	85	1507
	85	1509
	85	1511
	85	1513
	85	1515
	85	1517
	85	1519
	85	1521
	85	1523
	85	1525
	85	1527
	85	1529
	85	1531
	85	1533
	85	1535
	85	1537
	85	1539
	85	1541
	85	1543
	85	1545
	85	1547
	85	1549
	85	1551
	85	1553
	85	1555
	85	1557
	85	1559
	85	1561
	85	1563
	85	1565
	85	1567
	85	1569
	85	1571
	85	1573
	85	1575
	85	1577
	85	1579
	85	1581
	85	1583
	85	1585
	85	1587
	85	1589
	85	1591
	85	1593
	85	1595
	85	1597
	85	1599
	85	1601
1294868-3	85	1671
1294869-1	85	1671
1294870-9	85	1671
1294871-7	85	1671
1294872-5	85	1663
1294873	85	1663
1294874-1	85	1663
1294875-8	85	1663
1294876-6	85	1663
1294877-4	85	1663
1294881-6	85	1631
	85	1639
	85	1647
1294882-4	85	1631
	85	1639
	85	1647
1294883-2	85	1631
	85	1639
	85	1647
1294884-0	85	1631
	85	1639
	85	1647
1294885-7	85	1631
	85	1639
	85	1647
1294886-5	85	1631
	85	1639
	85	1647
1294887-3	85	1423
	85	1431
	85	1435
	85	1439
	85	1443
	85	1447
	85	1449
	85	1467
	85	1471
	85	1475
	85	1479
	85	1485
	85	1489
	85	1493
	85	1497
	85	1501
	85	1505
	85	1515
	85	1525
	85	1529
1294888-1	85	1423
	85	1431
	85	1435
	85	1439
	85	1443
	85	1447
	85	1467
	85	1471
	85	1475
	85	1479
	85	1485
	85	1489
	85	1493
	85	1497
	85	1501
	85	1505
	85	1515
	85	1525
1294889-9	85	1427
	85	1443
	85	1449
	85	1471
	85	1481
	85	1493
	85	1497
	85	1505
	85	1515
	85	1525
	85	1529
1294890-7	85	1423
	85	1431
	85	1435
	85	1439
	85	1443
	85	1447
	85	1467
	85	1475
	85	1479
	85	1485
	85	1489
	85	1493
	85	1497
	85	1501
	85	1505
	85	1515
	85	1525
	85	1529
1294891-5	85	1635
	85	1643
1294892-3	85	1635
	85	1643
1294893-1	85	1635
	85	1643
1294894-9	85	1635
	85	1643
(1294895)	85	1635
(1294896)	85	1635
(1294897)	85	1635
(1294898)	85	1635
(1294918)	88	1803
	88	1807
(1294919)	88	1803
	88	1807
1294954-1	85	1655
	85	1659
1294955-8	85	1655
	85	1659
1294956-6	85	1659
1294957-4	85	1659
1294958-2	85	1659
1294959-0	85	1661
1294960-8	85	1659
1294961-6	85	1659
1294967-3	85	1661
1294968	85	1661
1294969-9	85	1661
1294970-7	85	1661
1294971-5	85	1663
1294972-3	85	1661
(1294976)	85	1543
	85	1547
	85	1551
	85	1555
	85	1559
	85	1563
	85	1567
	85	1571
(1294977)	85	1543
	85	1547
	85	1551
	85	1555
	85	1559
	85	1563
	85	1567
	85	1571
(1294978)	85	1547
	85	1567
	85	1571
(1294979)	85	1543
	85	1551
	85	1555
	85	1559
	85	1563
	85	1567
	85	1571
1294983-0	85	1613
	85	1615
1294984-8	85	1613
	85	1615

*) Standardartikel, förekommer på flera sidor i denna katalog. /Standardartikel, kommt mehrfach in diesem katalog vor.

NUMMERREGISTER

NUMMERNREGISTER

Artikel nr Artikelnr.	Gr gr	Sida Seite
1294985-5	85	1613
	85	1615
1294986-3	85	1613
	85	1615
1294988-9	85	1631
	85	1639
	85	1647
1294989-7	85	1631
	85	1639
	85	1647
1294990-5	85	1631
	85	1639
	85	1647
(1294991)	85	1631
	85	1639
	85	1647
1294992-1	88	1797
1294993-9	88	1797
1294994-7	88	1797
1294995-4	88	1797
1295000-2	85	1421
	85	1465
	85	1473
	85	1541
	85	1549
1295001	85	1421
	85	1465
	85	1473
	85	1541
	85	1549
1295010	85	1421
	85	1465
	85	1473
	85	1541
	85	1549
1295011	85	1421
	85	1465
	85	1473
	85	1541
	85	1549
1295012-7	85	1469
	85	1477
	85	1545
	85	1553
1295013-5	85	1469
	85	1477
	85	1545
	85	1553
1295014-3	85	1421
	85	1465
	85	1473
	85	1541
	85	1549
1295015-0	85	1421
	85	1465
	85	1473
	85	1541
	85	1549
1295020	85	1421
	85	1465
	85	1477
	85	1541
	85	1553
1295021	85	1421
	85	1465
	85	1477
	85	1541
1295022-6	85	1473
	85	1477
	85	1549
	85	1553
1295023-4	85	1473
	85	1477
	85	1549
	85	1553
1295024	85	1517
	85	1591
1295025	85	1517
	85	1591
1295026	85	1425
	85	1469
	85	1481
	85	1545
1295027	85	1425
	85	1469
	85	1481
	85	1545
1295028-3	85	1445
	85	1517
	85	1523
	85	1591
	85	1597
1295029-1	85	1445
	85	1517
	85	1523
	85	1591
	85	1597
1295030-9	85	1449
	85	1517
	85	1527
	85	1591
	85	1601
1295031-7	85	1449
	85	1517
	85	1527
	85	1591
	85	1601
1295032	85	1421
	85	1465
	85	1473
1295033	85	1421
	85	1465
	85	1473
1295034-1	85	1421
	85	1465
	85	1473
1295043	85	1421
	85	1465
	85	1473
1295044-0	85	1469
	85	1477
1295046	85	1469
	85	1477
1295054	85	1421
	85	1465
	85	1473
1295055	85	1421
	85	1465
	85	1473
1295062	85	1421
	85	1465
	85	1477
1295063	85	1421
	85	1465
	85	1477
1295065-5	85	1473
	85	1477
1295068	85	1517
1295071	85	1541
	85	1549
1295072	85	1541
	85	1549
1295076-2	85	1545
	85	1553
(1295077)	85	1545
	85	1553
1295080	85	1469
	85	1481
(1295081)	85	1587
	85	1597
(1295086)	85	1587
	85	1597
(1295087)	85	1587
	85	1597
1295091-1	85	1587
	85	1597
(1295092)	85	1587
	85	1597
1295093-7	85	1445
	85	1517
	85	1523
1295094	85	1517
	85	1523
1295095	85	1517
	85	1523
1295096	85	1541
	85	1549
1295097	85	1541
	85	1549
1295098-6	85	1543
	85	1547
	85	1551
	85	1555
	85	1559
	85	1563
1295099-4	85	1543
	85	1547
	85	1551
	85	1555
	85	1559
	85	1563
	85	1567
	85	1571
	85	1577
	85	1581
1295101-8	85	1545
	85	1553
(1295102)	85	1545
	85	1553
1295103-4	85	1449
	85	1517
	85	1527
1295104	85	1517
	85	1527
1295105	85	1541
	85	1549
1295106	85	1541
	85	1549
1295110-9	85	1545
(1295111)	85	1545
(1295112)	85	1587
	85	1591
1295117	85	1541
	85	1553
1295118	85	1541
	85	1553
1295119-0	85	1543
	85	1551
	85	1555
	85	1559
	85	1563
	85	1567
	85	1571
	85	1577
	85	1581
1295120-8	85	1543
	85	1551
	85	1555
	85	1559
	85	1563
	85	1567
	85	1571
	85	1577
	85	1581
1295122-4	85	1549
	85	1553
(1295123)	85	1549
	85	1553
1295125	85	1545
1295127-3	85	1547
	85	1567
	85	1571
	85	1581
1295128-1	85	1547
	85	1567
	85	1571
	85	1581
1295130-7	85	1591
	85	1597
(1295131)	85	1591
	85	1597
1295132-3	85	1593
	85	1599
1295133-1	85	1593
	85	1599
1295135-6	85	1591
	85	1601
1295136-4	85	1591
	85	1601
1295137-2	85	1593
	85	1601
1295138-0	85	1593
	85	1601
1295140	85	1591
1295141	85	1591
1295144-8	85	1545
	85	1553
(1295145)	85	1587
	85	1597
1295147-1	85	1587
	85	1597
1295148-9	85	1545
	85	1553
1295149-7	85	1545
1295151-3	85	1549
	85	1553
1295152	85	1591
	85	1597
1295153-9	85	1591
	85	1601
1295154	85	1591
1295173-7	88	1809
1295174	88	1813
1295175	88	1809
	88	1817
1295176-0	88	1813
	88	1819
1295177	88	1809
	88	1815
1295178	88	1811
	88	1819
1295243-8	85	1535
	85	1543
	85	1547
	85	1551
	85	1555
	85	1559
	85	1563
	85	1567
	85	1571
	85	1577
	85	1581
1295245-3	85	1543
	85	1551
	85	1555
	85	1559
	85	1563
	85	1567
	85	1571
	85	1577
	85	1581
1295246-1	85	1543
	85	1547
	85	1551
	85	1555
	85	1559
	85	1563
	85	1567
	85	1571
	85	1577
	85	1581
1295247-9	85	1547
	85	1567
	85	1571
	85	1581

*) Standardartikel, förekommer på flera sidor i denna katalog. /Standardartikel, kommt mehrfach in diesem katalog vor.

NUMMERREGISTER

NUMMERNREGISTER

Artikel nr Artikelnr.	Gr gr	Sida Seite
1295253-7	85	1535
	85	1543
	85	1547
	85	1551
	85	1555
1295263-6	85	1535
	85	1543
	85	1547
	85	1551
	85	1555
	85	1559
	85	1563
	85	1567
	85	1571
	85	1577
	85	1581
1295265-1	85	1543
	85	1551
	85	1555
	85	1559
	85	1563
	85	1567
	85	1571
	85	1577
	85	1581
1295266-9	85	1543
	85	1547
	85	1551
	85	1555
	85	1559
	85	1563
	85	1567
	85	1571
	85	1577
	85	1581
1295267-7	85	1547
	85	1567
	85	1571
	85	1581
1295268-5	85	1537
	85	1543
	85	1547
	85	1551
	85	1555
	85	1559
	85	1563
	85	1567
	85	1571
	85	1577
	85	1581
1295270-1	85	1533
	85	1537
	85	1539
	85	1543
	85	1547
	85	1551
	85	1555
	85	1559
	85	1563
	85	1567
	85	1571
	85	1577
	85	1581
1295271-9	85	1543
	85	1547
	85	1551
	85	1555
	85	1559
	85	1563
	85	1567
	85	1571
	85	1577
	85	1581
1295272-7	85	1547
	85	1567
	85	1571
	85	1581
1295310-5	85	1593
	85	1599
1295312-1	85	1593
	85	1603
(1295350)	85	1593
	85	1599
(1295352)	85	1593
	85	1603
1295363	85	1535
	85	1543
	85	1547
	85	1551
	85	1555
1295365-9	85	1533
	85	1537
	85	1539
	85	1543
	85	1551
	85	1555
1295366-7	85	1543
	85	1547
	85	1551
	85	1555
1295367-5	85	1547
1295395-6	85	1593
	85	1599
1295397-2	85	1593
	85	1601
1295405	85	1593
	85	1599
1295407-9	85	1593
	85	1601
(1295413)	85	1421
(1295414)	85	1421
(1295415)	85	1421
(1295416)	85	1421
(1295417)	85	1425
(1295418)	85	1465
	85	1469
	85	1541
	85	1545
(1295419)	85	1465
	85	1469
	85	1541
	85	1545
(1295420)	85	1465
	85	1473
	85	1541
	85	1549
(1295421)	85	1465
	85	1469
	85	1541
	85	1545
(1295422)	85	1469
	85	1545
(1295423)	85	1421
(1295424)	85	1421
(1295425)	85	1421
(1295426)	85	1421
(1295427)	85	1425
(1295428)	85	1465
	85	1469
	85	1541
	85	1545
(1295429)	85	1465
	85	1469
	85	1541
	85	1545
(1295430)	85	1465
	85	1473
	85	1541
	85	1549
(1295431)	85	1465
	85	1469
	85	1541
	85	1545
(1295432)	85	1469
	85	1545
1295433-5	85	1467
	85	1471
	85	1483
	85	1491
	85	1499
	85	1503
	85	1541
	85	1545
	85	1549
	85	1557
	85	1565
	85	1575
	85	1579
1295434-3	85	1467
	85	1471
	85	1481
	85	1483
	85	1499
	85	1503
	85	1541
	85	1545
	85	1557
	85	1573
	85	1575
	85	1579
1295435-0	85	1467
	85	1475
	85	1483
	85	1491
	85	1499
	85	1503
	85	1541
	85	1549
	85	1557
	85	1565
	85	1575
	85	1579
1295436-8	85	1467
	85	1471
	85	1483
	85	1491
	85	1499
	85	1503
	85	1541
	85	1547
	85	1557
	85	1565
	85	1575
	85	1579
1295437-6	85	1471
	85	1491
	85	1503
	85	1545
	85	1565
	85	1579
1295438-4	85	1467
	85	1471
	85	1483
	85	1491
	85	1499
	85	1503
	85	1541
	85	1547
	85	1557
	85	1565
	85	1575
	85	1579
1295439-2	85	1467
	85	1471
	85	1481
	85	1483
	85	1499
	85	1541
	85	1547
	85	1557
	85	1573
	85	1575
	85	1579
1295440-0	85	1467
	85	1475
	85	1483
	85	1491
	85	1499
	85	1503
	85	1541
	85	1549
	85	1557
	85	1565
	85	1575
	85	1579
1295441-8	85	1467
	85	1471
	85	1483
	85	1491
	85	1499
	85	1503
	85	1541
	85	1547
	85	1557
	85	1565
	85	1575
	85	1579
1295442-6	85	1471
	85	1491
	85	1503
	85	1547
	85	1499
	85	1565
	85	1579
(1295443)	85	1473
	85	1477
	85	1513
	85	1521
	85	1549
	85	1553
	85	1587
	85	1595
(1295444)	85	1477
	85	1517
	85	1553
	85	1591
(1295445)	85	1473
	85	1477
	85	1513
	85	1549
	85	1553
	85	1587
(1295446)	85	1481
	85	1517
	85	1591
(1295447)	85	1523
	85	1527
	85	1597
	85	1601
(1295448)	85	1517
	85	1591
(1295449)	85	1523
	85	1597
(1295450)	85	1523
	85	1597
1295451	85	1517
	85	1527
	85	1591
	85	1601
(1295452)	85	1473
	85	1477
	85	1513
	85	1521
	85	1549
	85	1553
	85	1587
	85	1595
(1295453)	85	1477
	85	1517
	85	1553
	85	1591
(1295454)	85	1473
	85	1477
	85	1513
	85	1549
	85	1553
	85	1587
(1295455)	85	1481
	85	1517
	85	1591
(1295456)	85	1523
	85	1527
	85	1597
	85	1601
(1295457)	85	1517
	85	1591

*) Standardartikel, förekommer på flera sidor i denna katalog. /Standardartikel, kommt mehrfach in diesem katalog vor.

NUMMERREGISTER

NUMMERNREGISTER

Artikel nr Artikelnr.	Gr gr	Sida Seite
(1295458)	85	1523
	85	1597
(1295459)	85	1523
	85	1597
1295460	85	1517
	85	1527
	85	1591
	85	1601
1295461-6	85	1475
	85	1479
	85	1487
	85	1495
	85	1515
	85	1521
	85	1523
	85	1527
	85	1549
	85	1553
	85	1561
	85	1569
	85	1587
	85	1595
	85	1597
	85	1601
1295462-4	85	1479
	85	1487
	85	1495
	85	1519
	85	1523
	85	1553
	85	1561
	85	1569
	85	1591
	85	1597
1295463	85	1475
	85	1479
	85	1487
	85	1495
	85	1515
	85	1523
	85	1549
	85	1555
	85	1561
	85	1569
	85	1587
	85	1597
1295464	85	1481
	85	1495
	85	1519
	85	1527
	85	1569
	85	1591
	85	1601
1295465-7	85	1475
	85	1479
	85	1489
	85	1495
	85	1515
	85	1521
	85	1525
	85	1527
	85	1549
	85	1555
	85	1561
	85	1569
	85	1589
	85	1595
	85	1597
1295466	85	1479
	85	1489
	85	1495
	85	1519
	85	1525
	85	1555
	85	1563
	85	1569
	85	1593
	85	1597
1295467-3	85	1475
	85	1479
	85	1489
	85	1495
	85	1515
	85	1525
	85	1549
	85	1555
	85	1563
	85	1569
	85	1589
	85	1597
1295468-1	85	1481
	85	1495
	85	1519
	85	1527
	85	1569
	85	1593
	85	1601
1295469-9	85	1543
	85	1551
	85	1555
	85	1559
	85	1563
	85	1567
	85	1571
	85	1577
	85	1581
	85	1593
	85	1599
1295470-7	85	1543
	85	1551
	85	1555
	85	1559
	85	1563
	85	1567
	85	1571
	85	1577
	85	1581
	85	1593
	85	1599
1295471-5	85	1547
	85	1567
	85	1571
	85	1581
	85	1593
	85	1601
1295472-3	85	1547
	85	1567
	85	1569
	85	1589
	85	1595
	85	1597
1295473-1	85	1423
	85	1429
	85	1437
	85	1441
1295474-9	85	1423
	85	1429
	85	1437
	85	1441
1295475-6	85	1423
	85	1429
	85	1437
	85	1441
1295476	85	1423
	85	1429
	85	1437
	85	1441
1295477	85	1425
	85	1441
1295478	85	1425
	85	1441
1295487	85	1471
	85	1519
	85	1529
1295488	85	1423
	85	1467
	85	1475
	85	1479
	85	1519
	85	1525
(1295489)	85	1417
	85	1423
	85	1431
	85	1435
	85	1439
	85	1443
	85	1447
	85	1459
	85	1467
	85	1485
	85	1489
	85	1493
	85	1497
	85	1501
	85	1505
	85	1509
	85	1515
	85	1521
	85	1525
	85	1529
(1295490)	85	1435
	85	1439
	85	1443
	85	1447
	85	1501
	85	1505
1295491-3	85	1425
	85	1443
	85	1449
	85	1471
	85	1481
	85	1493
	85	1497
	85	1505
	85	1519
	85	1529
(1295492)	85	1435
	85	1439
	85	1443
	85	1447
	85	1501
	85	1505
1295493-9	85	1417
	85	1423
	85	1431
	85	1435
	85	1439
	85	1443
	85	1447
	85	1459
	85	1467
	85	1471
	85	1475
	85	1479
	85	1485
	85	1489
	85	1493
	85	1497
	85	1501
	85	1509
	85	1515
	85	1521
	85	1525
	85	1529
1295494-7	85	1423
	85	1431
	85	1435
	85	1439
	85	1443
	85	1447
	85	1459
	85	1467
	85	1471
	85	1475
	85	1479
	85	1485
	85	1489
	85	1493
	85	1497
	85	1501
	85	1505
	85	1509
	85	1515
	85	1521
	85	1525
	85	1529
1295495-4	85	1427
	85	1443
	85	1449
	85	1471
	85	1481
	85	1493
	85	1497
	85	1505
	85	1519
	85	1529
1295496-2	85	1423
	85	1431
	85	1435
	85	1439
	85	1443
	85	1447
	85	1467
	85	1475
	85	1479
	85	1485
	85	1489
	85	1493
	85	1497
	85	1501
	85	1505
	85	1519
	85	1525
1295497-0	85	1543
	85	1547
	85	1551
	85	1555
	85	1559
	85	1563
	85	1567
	85	1571
	85	1577
	85	1581
1295498-8	85	1543
	85	1547
	85	1551
	85	1555
	85	1559
	85	1563
	85	1567
	85	1571
	85	1577
	85	1581
1295499-6	85	1595
	85	1601
1295500-1	85	1595
	85	1601
1295501-9	85	1543
	85	1547
	85	1551
	85	1559
	85	1563
	85	1573
	85	1577
1295502-7	85	1543
	85	1547
	85	1551
	85	1559
	85	1563
	85	1573
	85	1577
1295503	85	1589
	85	1593
1295504-3	85	1589
	85	1593
1295505-0	85	1543
	85	1551
	85	1555

*) Standardartikel, förekommer på flera sidor i denna katalog. /Standardartikel, kommt mehrfach in diesem katalog vor.

NUMMERREGISTER

NUMMERNREGISTER

Artikel nr Artikelnr.	Gr gr	Sida Seite
	85	1559
	85	1563
	85	1567
	85	1571
	85	1577
	85	1581
1295506-8	85	1543
	85	1551
	85	1555
	85	1559
	85	1563
	85	1567
	85	1571
	85	1577
	85	1581
1295507	85	1593
	85	1599
1295508-4	85	1593
	85	1599
1295509-2	85	1543
	85	1547
	85	1551
	85	1555
	85	1559
	85	1563
	85	1567
	85	1571
	85	1577
	85	1581
1295510-0	85	1543
	85	1547
	85	1551
	85	1555
	85	1559
	85	1563
	85	1567
	85	1571
	85	1577
	85	1581
1295511-8	85	1589
	85	1599
1295512-6	85	1589
	85	1599
1295513-4	85	1547
	85	1567
	85	1571
	85	1581
1295514-2	85	1547
	85	1567
	85	1571
	85	1581
1295516-7	85	1593
	85	1601
1295537	88	1809
1295538	88	1809
1295541	85	1417
	85	1459
	85	1509
1295542-3	85	1509
(1295549)	85	1417
	85	1459
	85	1509
(1295553)	43	925
	43	927
1295554-8	88	1809
1295556-3	88	1809
1295557	88	1809
1295558-9	88	1809
1295559	88	1809
1295596-9	85	1445
	85	1507
	85	1513
	85	1521
	85	1523
	85	1527
	85	1583
	85	1587
	85	1595
	85	1597
	85	1601
1295597-7	85	1445
	85	1507
	85	1513
	85	1521
	85	1523
	85	1527
	85	1583
	85	1587
	85	1595
	85	1597
	85	1601
1295598-5	85	1445
	85	1507
	85	1513
	85	1521
	85	1523
	85	1527
1295599	85	1507
	85	1513
	85	1521
	85	1523
	85	1527
1295600	85	1507
	85	1513
	85	1521
	85	1523
	85	1527
1295601-7	85	1587
	85	1595
	85	1597
	85	1601
(1295602)	85	1587
	85	1595
	85	1597
	85	1601
1295603-3	85	1587
	85	1595
	85	1597
	85	1601
1295604-1	88	1809
	88	1815
1295607-4	88	1811
	88	1817
1295624	85	1425
1295625-6	85	1425
	85	1527
1295626	85	1425
1295627-2	85	1425
	85	1527
1295628-0	85	1425
	85	1527
1295629	85	1527
1295630	85	1425
	85	1527
1295632	85	1425
1295640	85	1527
(1295641)	85	1527
(1295642)	85	1527
1295662-9	88	1811
1295663-7	88	1811
1295664-5	88	1813
1295665	88	1811
1295666	88	1811
1295685	85	1421
	85	1465
	85	1473
1295686	85	1421
	85	1465
	85	1473
1295690	85	1421
	85	1465
	85	1473
1295691-8	85	1421
	85	1465
	85	1473
1295694-2	85	1425
	85	1469
1295695-9	85	1469
	85	1477
1295696-7	85	1469
1295697-5	85	1473
	85	1477
1295698-3	85	1469
	85	1477
1295699-1	85	1469
	85	1477
1295700-7	85	1469
1295701-5	85	1473
	85	1477
1295702-3	85	1469
	85	1477
(1295703)	85	1449
	85	1513
(1295704)	85	1445
	85	1513
	85	1523
(1295705)	85	1449
(1295706)	85	1445
1295707-2	85	1445
	85	1521
	85	1527
1295708-0	85	1445
	85	1517
	85	1523
1295709-8	85	1445
	85	1513
	85	1523
1295710-6	85	1449
	85	1517
	85	1527
1295711-4	85	1445
	85	1521
	85	1527
1295712-2	85	1445
	85	1517
	85	1523
1295713-0	85	1445
	85	1513
	85	1523
1295714	85	1449
	85	1517
	85	1527
1295715-5	85	1517
1295716-3	85	1517
1295721-3	85	1585
	85	1589
	85	1595
	85	1599
	85	1603
1295722-1	85	1585
	85	1589
	85	1593
1295723-9	85	1593
	85	1599
1295724-7	85	1585
	85	1589
	85	1599
1295725-4	85	1593
	85	1603
(1295803)	85	1445
(1295804)	85	1445
(1295808)	85	1445
(1295809)	85	1445
(1295810)	85	1445
(1295811)	85	1445
1295812	85	1449
1295813	85	1449
1295824	85	1433
	85	1445
1295825	85	1433
	85	1445
1295826	85	1449
1295827	85	1449
1295828	85	1445
1295829	85	1445
1295830	85	1445
1295831-0	85	1433
	85	1445
1295832	85	1449
1295833	85	1449
1295849	88	1809
	88	1817
1295850	88	1813
	88	1819
1295855-9	85	1429
	85	1433
	85	1483
	85	1487
	85	1557
	85	1561
1295856	85	1483
	85	1487
	85	1557
	85	1561
1295857	85	1429
	85	1449
1295858	85	1429
	85	1449
	85	1483
	85	1487
	85	1557
	85	1561
1295859-1	85	1429
	85	1433
	85	1483
	85	1487
	85	1557
	85	1561
1295860-9	85	1429
	85	1433
	85	1483
	85	1487
	85	1557
	85	1561
1295861	85	1491
	85	1495
	85	1565
	85	1569
1295862-5	85	1491
	85	1495
	85	1565
	85	1569
1295863	85	1491
	85	1495
	85	1565
	85	1569
1295864	85	1491
	85	1495
	85	1565
	85	1569
1295865-8	85	1491
	85	1495
	85	1565
	85	1569
1295866	85	1491
	85	1495
	85	1565
	85	1569
1295867	85	1491
	85	1495
	85	1565
	85	1569
1295868-2	85	1491
	85	1495
	85	1565
	85	1569
1295869-0	85	1429
	85	1433
	85	1483
	85	1487
1295870-8	85	1429
	85	1433
	85	1483
	85	1487
1295871-6	85	1429
	85	1433

*) Standardartikel, förekommer på flera sidor i denna katalog. /Standardartikel, kommt mehrfach in diesem katalog vor.

NUMMERREGISTER

NUMMERNREGISTER

Artikel nr Artikelnr.	Gr gr	Sida Seite
	85	1483
	85	1487
1295872-4	85	1429
	85	1449
	85	1483
	85	1487
1295873-2	85	1429
	85	1449
	85	1483
	85	1487
1295874-0	85	1429
	85	1449
	85	1483
	85	1487
1295875-7	85	1429
	85	1433
	85	1483
	85	1487
1295876-5	85	1429
	85	1433
	85	1483
	85	1487
1295877-3	85	1429
	85	1433
	85	1483
	85	1487
1295878	85	1491
	85	1495
1295879-9	85	1491
	85	1495
1295880-7	85	1491
	85	1495
1295881-5	85	1491
	85	1495
1295882-3	85	1491
	85	1495
1295883	85	1491
	85	1495
1295884	85	1491
	85	1495
1295885-6	85	1491
	85	1495
1295886-4	85	1491
	85	1495
1295887-2	85	1491
	85	1495
1295888-0	85	1491
	85	1495
1295889-8	85	1491
	85	1495
1295909-4	85	1557
	85	1561
1295910-2	85	1557
	85	1561
1295950-8	85	1557
	85	1561
1295951-6	85	1557
	85	1561
1295952-4	85	1557
	85	1561
1295953-2	85	1557
	85	1561
1295954-0	85	1565
	85	1569
1295955-7	85	1565
	85	1569
1295956-5	85	1565
	85	1569
1295957-3	85	1565
	85	1569
1295958-1	85	1565
	85	1569
1295959	85	1565
	85	1569
1295960-7	85	1565
	85	1569
1295961-5	85	1565
	85	1569
1295962	88	1815
1295963-1	88	1815
1295964-9	88	1817
1295965-6	88	1815
1295966-4	88	1817
1295967-2	88	1815
1295968	88	1815
1295969-8	88	1817
1295970-6	88	1817
1295971-4	88	1819
1295972-2	88	1817
1295973-0	88	1819
1295974-8	88	1819
1295975	88	1819
1295990-4	85	1455
	85	1531
1295991-2	85	1455
	85	1531
1295996	88	1815
1295998-7	88	1819
1297613-0	88	1847
	88	1851
	88	1853
1297814-4	85	1621
	85	1625
	85	1635
	85	1643
(1297819)	89	1859
1299133-7	45	1085
1299134-5	45	1085
(1299179)	85	1661
1299520-5	45	1085
1299795	84	1347
1304008-4	83	1323
1304038-1	81	1259
1304040-7	82	1297
1304065-4	82	1303
1304066-2	82	1303
1304081-1	82	1303
1304082-9	82	1303
1304089-4	82	1303
1304090-2	82	1303
1304091-0	82	1303
1304092-8	82	1303
1304101-7	86	1677
	86	1681
1304111-6	84	1395
	84	1397
1304112-4	84	1395
	84	1397
1304117-3	84	1395
	84	1397
1304118-1	84	1395
	84	1397
1304119-9	84	1395
	84	1397
1304120-7	84	1395
	84	1397
1304125-6	84	1395
	84	1397
1304126-4	84	1395
	84	1397
1304127	84	1397
1304128	84	1397
1304129	84	1395
	84	1397
1304130	84	1395
	84	1397
1304131-4	84	1395
	84	1397
(1304132)	81	1269
	81	1273
	81	1277
	81	1281
(1304133)	81	1269
	81	1273
	81	1277
	81	1281
1304134-8	84	1393
1304143-9	83	1321
1304147-0	82	1295
(1304148)	82	1295
1304149-6	36	749
1304162-9	89	1861
1304169-4	83	1307
1304170-2	83	1307
1304173-6	83	1307
1304174-4	83	1307
1304187-6	83	1323
	83	1327
	83	1331
1304196-7	88	1783
	88	1793
1304197-5	88	1783
	88	1793
1304203-1	86	1683
	86	1687
1304204-9	36	749
(1304205)	36	749
1304209-8	84	1381
1304214-8	89	1865
	89	1867
1304226-2	84	1379
	84	1383
1304227-0	84	1379
	84	1383
1304230-4	84	1379
	84	1383
1304235-3	23	369
1304236-1	23	369
(1304237)	61	1161
	86	1693
1304239-5	86	1693
1304243-7	83	1315
1304244-5	83	1315
1304255-1	84	1353
1304256-9	84	1351
1304257-7	84	1351
1304260-1	84	1351
(1304278)	23	371
	23	373
1304286	84	1353
1304287-4	84	1351
1304288-2	84	1351
(1304316)	86	1693
1304338	84	1351
1304345-0	84	1399
1304346-8	84	1399
1304347-6	84	1399
1304348-4	84	1399
1304351	84	1399
1304353-4	82	1301
1304362	83	1335
	88	1789
1304363-3	83	1339
	85	1671
	88	1789
1304364-1	83	1337
	88	1789
(1304366)	81	1283
1304368-2	37	829
1304369-0	84	1351
1304370-8	84	1351
1304376-5	89	1861
1304390-6	23	369
1304391-4	23	369
1304392-2	84	1351
1304398-9	37	829
1304402-9	81	1259
1304403-7	81	1259
1304407-8	36	757
1304408-6	36	757
	82	1295
1304409-4	83	1329
1304422	84	1397
1304423	84	1397
(1304436)	84	1397
1304440-9	83	1323
1304443-3	84	1351
(1304457)	84	1351
1304460-7	36	745
1304462-3	83	1313
1304495-3	83	1313
	83	1319
	84	1371
1304520-8	84	1361
	84	1373
	84	1385
1304521	86	1693
1304529-9	86	1675
1304531-5	86	1683
1304533-1	86	1679
1304535-6	86	1687
1304557-0	86	1683
	86	1687
1304558-8	81	1277
1304559-6	81	1277
1304569-5	84	1369
	84	1381
1304570-3	84	1369
	84	1381
1304573-7	84	1369
	84	1381
1304574-5	84	1369
	84	1381
(1304581)	84	1369
1304585-1	84	1381
1304586-9	84	1381
(1304593)	86	1693
1304622-2	86	1691
(1304628)	86	1677
	86	1681
1304641-2	86	1677
	86	1681
1304645-3	36	733
	36	737
	36	739
(1304649)	84	1383
(1304650)	84	1385
(1304651)	84	1371
(1304652)	84	1371
(1304663)	89	1857
1304668-5	81	1259
1304690	86	1693
(1304714)	86	1685
	86	1687
(1304718)	23	371
(1304740)	86	1675
1304749-3	86	1677
	86	1681
1304761-8	83	1315
1304762-6	83	1315
1304765-9	89	1861
(1304766)	83	1325
	83	1329
1304769-1	36	749
* 1304770-9		
(1304773)	83	1313
1304775-8	83	1323
1304776-6	83	1323
1304783-2	36	747
	36	749
1304784-0	36	745
1304789	84	1347
	84	1351
1304793-1	36	737
1304795-6	36	737
1304796-4	36	739
1304797-2	36	739
* *(1304799)*		
(1304808)	36	737
1304819-4	83	1309
	83	1315
1304820-2	83	1309
	83	1315
1304821-0	84	1351
1304834-3	84	1401
(1304835)	84	1401
1304836-8	84	1401
1304841-8	36	745
(1304853)	83	1333
(1304854)	83	1335

*) Standardartikel, förekommer på flera sidor i denna katalog. /Standardartikel, kommt mehrfach in diesem katalog vor.

NUMMERREGISTER

NUMMERNREGISTER

Artikel nr Artikelnr.	Gr gr	Sida Seite
(1304855)	83	1333
1304860-8	86	1693
1304862-4	86	1693
1304863-2	86	1693
1304864-0	86	1693
1304865-7	86	1693
1304869-9	86	1693
1304875-6	83	1323
1304877-2	82	1295
1304944-0	36	745
(1304951)	84	1351
1304952-3	84	1353
1304960-6	84	1393
(1304963)	89	1857
1304967-1	86	1675
	86	1679
	86	1685
	86	1689
1304970-5	86	1675
	86	1679
1304974-7	82	1295
1304975-4	36	737
	36	741
(1306008)	28	597
1306010-8	23	231
	23	283
1306024-9	23	249
	23	265
	23	273
(1306052)	23	231
	23	283
1306056-1	28	595
(1306057)	28	595
(1306058)	28	595
(1306059)	28	605
	28	617
(1306078)	21	141
(1306079)	21	141
(1306080)	21	141
(1306081)	21	141
(1306082)	21	141
1306097-5	26	531
1306102-3	27	563
(1306128)	25	409
1306138-7	23	337
1306140-3	23	343
	23	345
	23	349
	23	353
	23	355
	23	357
1306141	23	245
	23	311
1306142	23	245
	23	247
	23	315
1306143	23	245
	23	315
1306147-8	28	597
(1306148)	23	247
	23	317
1306149-4	25	409
1306152-8	22	221
1306156-9	22	221

Artikel nr Artikelnr.	Gr gr	Sida Seite
(1306157)	22	221
(1306158)	22	221
1306160-1	26	531
1306161-9	26	531
(1306162)	87	1699
1306165-0	25	411
(1306167)	21	153
1306169-2	28	609
	28	619
1306178-3	25	463
1306184-1	25	461
1306185-8	25	463
1306186-6	25	461
1306187-4	25	463
1306188-2	25	461
(1306190)	25	461
	25	463
1306191-6	25	511
1306192-4	25	461
	25	463
(1306193)	25	461
	25	463
1306196-5	25	503
1306206-2	23	353
	23	357
(1306207)	28	617
1306210-4	28	617
1306223-7	28	609
	28	619
1306228-6	25	461
	25	463
(1306235)	21	167
1306238-5	27	581
1306240-1	27	581
1306242-7	25	403
	25	411
	25	421
1306243-5	27	559
	27	567
1306244-3	27	581
	27	583
	27	587
1306245-0	27	559
	27	567
	27	581
	27	583
	27	587
1306246-8	27	559
	27	565
	27	581
	27	583
	27	587
1306259-1	26	545
1306264-1	25	511
1306329-2	23	341
1306330-0	23	341
(1306333)	21	153
	21	171
* 1306341-7		
1306342-5	26	549
1306343-3	26	549
(1306357)	21	157
1306360-7	23	311
	23	315

Artikel nr Artikelnr.	Gr gr	Sida Seite
1306361-5	23	317
(1306380)	28	617
(1306388)	21	157
(1306391)	87	1765
	87	1767
	87	1769
	87	1771
	87	1773
1306398-7	25	501
1306400-1	23	341
(1306401)	23	341
1306411	23	251
1306412-6	23	265
	28	627
(1306441)	21	167
1306442-3	25	451
1306443-1	25	451
	25	457
	25	471
	25	477
1306449-8	25	409
1306454-8	23	325
1306456-3	23	341
1306457-1	23	341
1306467-0	25	409
1306468-8	25	409
1306471	23	325
(1306482)	25	511
1306499-3	23	325
1306502-4	25	403
	25	411
(1306503)	33	677
1306508-1	28	595
1306510-7	28	597
	28	599
1306511-5	27	565
	28	597
	28	599
	37	825
1306531-3	23	243
	23	261
	23	329
(1306534)	23	341
(1306542)	23	247
	23	317
1306544-6	23	249
(1306579)	22	221
(1306580)	22	221
1306596-6	87	1771
(1306598)	25	501
1306599-0	25	501
1306602-2	25	501
1306604-8	28	597
1306605-5	28	597
1306606	33	677
1306607-1	33	677
1306608-9	33	677
1306609-7	25	463
(1306628)	23	233
	23	295
1306630-3	21	151
1306647-7	22	221
1306683-2	23	325
1306688-1	23	343

Artikel nr Artikelnr.	Gr gr	Sida Seite
	23	345
	23	349
	23	355
1306694-9	28	595
1306696-4	28	597
(1306697)	28	595
(1306702)	23	297
	23	301
	25	485
	28	595
	28	599
	87	1765
	87	1767
	87	1769
	87	1771
	87	1773
(1306703)	23	249
	23	253
	23	255
	23	257
	23	265
	23	273
	23	337
	23	381
	23	383
	25	485
	25	491
	27	579
	27	583
	27	587
	27	591
	28	595
	35	707
	38	853
	87	1767
	87	1771
	87	1773
(1306706)	23	235
	23	339
	23	369
	23	381
	23	383
	87	1765
	87	1767
	87	1769
	87	1771
	87	1773
1306707-9	22	219
(1306712)	87	1765
1306728-5	23	339
1306729-3	23	339
1306732-7	25	399
	25	405
1306739-2	23	339
1306740-0	23	339
1306750-9	28	625
1306758-2	27	559
1306759-0	23	325
1306767-3	25	399
1306768-1	25	447
	25	453
	25	461
	25	463
	25	465

Artikel nr Artikelnr.	Gr gr	Sida Seite
1306780-6	25	403
1306782-2	25	401
1306786-3	87	1767
1306787-1	87	1767
1306792-1	28	605
	28	609
1306810-1	87	1765
1306821-8	28	595
1306829-1	86	1693
1306831-7	23	361
1306834-1	25	451
1306836-6	25	451
1306837-4	43	1059
1306838-2	43	1059
1306839-0	43	1059
1306840-8	43	1059
(1306844)	25	439
	25	447
	25	453
	25	457
	25	467
	25	475
	25	479
1306846-5	25	463
1306852-3	25	461
	25	463
(1306853)	25	513
	25	515
(1306854)	25	513
	25	515
1306855	25	513
	25	515
1306867-1	25	461
	25	463
1306872-1	28	605
	28	609
(1306877)	23	359
1306878-8	25	513
	25	515
1306879	25	513
1306884-6	25	405
1306885-3	26	537
	26	539
(1306887)	21	153
(1306895)	23	231
	23	283
1306905-9	25	511
1306923-2	25	447
	25	453
	25	461
	25	463
	25	465
1306931-5	25	501
1306933-1	23	253
(1306935)	23	253
	23	257
1306937-2	23	249
	23	255
	23	265
(1306938)	23	257
1306939-8	23	253
1306947-1	23	325
1306951-3	23	261
1306953	23	261

*) Standardartikel, förekommer på flera sidor i denna katalog. /Standardartikel, kommt mehrfach in diesem katalog vor.

NUMMERREGISTER

NUMMERNREGISTER

Artikel nr Artikelnr.	Gr gr	Sida Seite
1306959-6	27	559
1306965-3	23	253
1306970-3	23	253
1306983-6	23	353
1306990-1	23	361
1306998-4	23	253
1307029-7	31	641
1307035-4	37	821
	37	823
1307049-5	37	823
1307050-3	37	823
1307051-1	37	823
1307053-7	37	821
1307054-5	37	821
1307055-2	37	821
(1307064)	36	779
	87	1729
	87	1737
	87	1743
1307069-3	37	791
1307070-1	88	1791
1307071-9	88	1791
1307072-7	88	1791
1307073-5	88	1791
1307074-3	88	1791
1307075-0	88	1791
1307076-8	88	1791
1307077-6	88	1791
1307078-4	88	1793
1307079-2	88	1793
1307080-0	88	1793
1307081-8	88	1793
1307082-6	88	1793
1307083-4	88	1793
1307084-2	88	1793
(1307085)	88	1793
1307086-7	43	897
	43	903
1307095-8	88	1779
	88	1789
1307096-6	88	1789
1307097-4	88	1789
1307098	88	1789
1307099-0	88	1789
(1307106)	88	1791
1307135-2	88	1793
1307136-0	88	1793
1307137-8	88	1793
1307138-6	88	1793
1307140-2	88	1793
1307141-0	88	1793
1307142-8	88	1793
1307143-6	88	1793
1307150-1	36	767
	36	769
	36	773
	36	775
1307151-9	36	767
	36	773
1307152-7	36	769
	36	775
1307153-5	36	767
	36	773
1307154-3	36	767
	36	773
1307155-0	36	769
	36	775
1307156-8	36	769
	36	775
1307157-6	36	769
	36	773
1307159-2	36	743
	36	745
1307162-6	88	1791
1307164-2	37	825
1307253-3	35	707
1307254-1	35	707
1307255-8	35	707
1307256-6	35	707
1307257-4	88	1787
1307258-2	88	1787
1307259-0	88	1787
1307260-8	88	1787
1307365-5	88	1783
1307369-7	46	1097
* 1307377-0		
(1307380)	87	1705
	87	1715
1307391-1	87	1717
1307409-1	36	773
1307438-0	35	699
1307439-8	35	699
1307440-6	35	699
1307441-4	35	699
1307451-3	35	699
1307452-1	35	699
1307453-9	35	707
1307454-7	35	707
1307461-2	35	707
1307487-7	23	235
1307513-0	38	853
1307516-3	38	853
1307518-9	35	707
1307535-3	38	849
1307537	87	1701
	87	1707
1307538-7	87	1701
	87	1707
1307539-5	87	1701
	87	1707
1307540-3	87	1701
	87	1707
(1307555)	88	1781
1307556-9	35	713
1307557-7	35	713
1307558-5	35	713
1307559-3	35	713
(1307573)	37	809
1307581-7	37	797
1307582-5	37	797
1307587-4	37	807
1307590-8	37	801
1307600-5	37	821
(1307634)	37	807
1307639-3	88	1789
(1307652)	87	1707
1307733-4	36	779
(1307735)	35	707
(1307736)	36	779
1307759-9	88	1789
1307760-7	88	1789
1307761-5	88	1789
1307762-3	88	1789
1307767-2	35	713
1307768-0	35	713
1307771-4	35	713
1307772-2	35	713
1307774-8	38	845
1307782-1	88	1787
(1307788)	88	1787
(1307789)	88	1787
1307790-4	88	1787
(1307791)	88	1787
1307793-8	36	779
(1307794)	87	1721
1307801-9	87	1727
	87	1735
	87	1741
1307802-7	87	1727
1307803-5	87	1727
	87	1735
	87	1743
1307839-9	37	797
1307840-7	37	801
1307841	37	801
(1307846)	87	1717
1307847-2	37	793
1307853-0	88	1793
1307855-5	87	1719
(1307856)	87	1719
1307858-9	87	1699
(1307859)	87	1699
1307860-5	87	1707
(1307861)	87	1707
1307865-4	87	1721
1307869-6	36	779
1307881-1	37	799
	87	1729
	87	1743
1307882-9	37	799
	87	1743
1307883-7	37	799
	87	1737
1307914-0	87	1727
	87	1735
	87	1741
1307958-7	38	853
(1307988)	36	777
1307991-8	36	777
1308024-7	46	1097
1308027-0	87	1717
1308028-8	37	823
1308030-4	36	777
1308056-9	36	771
	36	775
1308060-1	36	771
	36	775
1308066-8	87	1715
1308121	36	777
1308133-6	87	1761
(1308142)	37	829
1308295-3	87	1713
1308298-7	38	849
1308309-2	38	837
(1308325)	87	1701
	87	1707
1308436-3	37	823
(1308468)	87	1701
	87	1707
(1308469)	87	1701
	87	1707
(1308470)	87	1701
	87	1707
(1308471)	87	1701
	87	1707
1308472-8	88	1791
(1308548)	27	575
1308554-3	38	845
1308555-0	38	845
(1308556)	38	845
(1308557)	38	845
1308558-4	38	847
1308561-8	36	779
1308634-3	38	847
1308635-0	27	579
	27	583
	27	587
	27	591
1308636-8	38	847
1308637-6	38	847
(1308651)	32	657
1308688-9	38	853
(1308719)	32	651
	32	663
1308720	32	645
	32	663
(1308722)	87	1727
	87	1735
(1308723)	32	645
	32	665
1308724-2	43	1055
1308725-9	37	801
(1308749)	37	825
(1308766)	32	651
	32	659
1308808-3	32	657
1308859-6	88	1791
1308860-4	88	1791
1308870-3	88	1791
1308871-1	88	1791
(1308899)	43	1055
1308904-0	37	793
1308917-2	87	1701
	87	1707
1308918-0	87	1701
	87	1707
1308919-8	87	1701
	87	1707
1308920-6	87	1701
	87	1707
1308921-4	87	1701
	87	1707
1308923-0	88	1791
1308939-6	88	1789
1308944-6	87	1725
	87	1735
	87	1741
1309027-9	85	1491
	85	1495
	85	1565
	85	1569
1309028-7	85	1491
	85	1495
	85	1565
	85	1569
1309030-3	85	1491
	85	1495
	85	1565
	85	1569
1309053	85	1425
	85	1527
1309193-9	85	1419
	85	1481
	85	1573
1309616-9	83	1343
1309691-2	85	1619
	85	1623
	85	1669
1309692-0	85	1619
	85	1623
	85	1669
1309693-8	85	1623
	85	1669
1309694-6	85	1623
	85	1669
1309695-3	85	1619
	85	1623
	85	1669
1309696-1	85	1619
	85	1623
	85	1669
1309697-9	85	1619
	85	1623
	85	1669
1309698-7	85	1623
	85	1669
(1310091)	88	1847
	88	1851
	88	1853
1310114-2	85	1665
	85	1667
1311992-0	85	1429
	85	1433
	85	1483
	85	1487
	85	1557
	85	1561
1311993-8	85	1429
	85	1433
	85	1483
	85	1487
	85	1557
	85	1561
1311994-6	85	1429
	85	1433
	85	1483
	85	1487
1311995-3	85	1429
	85	1433

*) Standardartikel, förekommer på flera sidor i denna katalog. /Standardartikel, kommt mehrfach in diesem katalog vor.

NUMMERREGISTER

NUMMERNREGISTER

Artikel nr Artikelnr.	Gr gr	Sida Seite
	85	1483
	85	1487
1311996-1	85	1429
	85	1433
	85	1483
	85	1487
1311997-9	85	1557
	85	1561
1311998-7	85	1557
	85	1561
1312001-9	84	1353
1312015-9	35	699
1312018-3	36	747
	36	749
(1312021)	36	749
1312023-3	84	1383
1312024-1	84	1383
1312025-8	84	1383
1312026-6	84	1383
1312027-4	84	1383
1312028-2	84	1383
1312029-0	84	1383
1312030-8	84	1383
1312040-7	35	701
(1312042)	36	749
1312044-9	36	745
1312049-8	23	381
	23	383
1312050-6	35	697
(1312054)	35	699
(1312055)	35	699
(1312056)	35	699
(1312057)	35	699
1312058-9	35	699
1312059-7	35	699
1312060-5	35	699
1312061-3	35	699
1312065	84	1399
1312066	84	1399
1312083-7	84	1373
	84	1385
1312084-5	84	1361
	84	1373
	84	1385
1312092-8	84	1361
	84	1371
	84	1373
	84	1383
1312093-6	84	1373
1312094-4	36	757
	84	1393
1312102-5	35	707
1312107-4	84	1389
1312116-5	82	1299
	82	1301
	82	1303
1312125-6	36	757
(1312199)	35	721
1312209-8	84	1385
1312210-6	84	1385
1312213-0	84	1385
1312214-8	84	1385
1312218	83	1323
1312220-5	35	699
	35	707
1312221-3	84	1371
1312222-1	84	1371
1312223-9	84	1371
1312224-7	84	1371
1312225-4	35	701
1312226-2	35	701
1312249-4	23	365
1312254-4	84	1359
	84	1367
	84	1369
	84	1371
	84	1373
	84	1379
	84	1385
	84	1389
1312257-7	23	361
1312260-1	36	745
1312261	36	745
1312262-7	23	369
(1312266)	35	699
(1312267)	35	699
1312272-6	86	1679
1312273-4	86	1679
(1312275)	86	1687
1312281-7	86	1691
1312282-5	86	1691
1312283-3	86	1687
1312286-6	23	377
1312287-4	23	377
1312288-2	23	365
1312295-7	82	1301
1312297-3	23	365
(1312317)	86	1687
1312320-3	23	361
1312321-1	36	749
1312348-4	84	1351
1312351-8	84	1351
1312354-2	82	1301
1312356-7	84	1351
(1312363)	86	1679
(1312364)	86	1675
	86	1679
1312365-8	86	1681
1312368-2	84	1351
1312369-0	84	1351
1312373-2	86	1687
1312374-0	86	1687
1312382-3	23	365
1312388-0	38	857
	38	861
1312390-6	38	855
	38	857
	38	861
(1312395)	38	857
(1312396)	38	855
(1312397)	38	857
1312402-9	84	1369
1312403-7	84	1369
1312404-5	84	1359
1312405-2	84	1359
1312406-0	84	1359
	84	1387
1312407-8	84	1359
	84	1387
1312408-6	84	1363
	84	1369
1312409-4	84	1363
	84	1369
(1312419)	38	857
(1312464)	83	1311
(1312465)	83	1313
1312468-0	83	1311
1312469-8	83	1311
1312609-9	84	1407
1312711-3	36	747
	36	749
1312712-1	82	1299
	82	1301
	82	1303
1312755-0	35	707
1312756-8	35	707
1312757-6	35	707
1312758-4	35	707
(1312774)	35	707
1312806-1	84	1403
1312822-8	36	733
	36	737
	36	739
1312886-3	36	747
	36	749
(1312930)	36	731
1312942-4	35	717
	35	721
(1312970)	36	739
1312975-4	36	757
1312976-2	36	757
1312985-3	84	1403
1313064	84	1401
1313081-0	88	1795
1313082-8	88	1795
(1313085)	88	1837
1313102-4	88	1847
	88	1851
(1313103)	88	1849
	88	1851
(1313104)	88	1849
	88	1851
1313105	88	1847
	88	1851
(1313110)	88	1837
1313119-8	89	1861
1313120-6	89	1861
(1313123)	88	1823
	88	1833
1313126-3	85	1665
(1313128)	85	1665
1313165-1	85	1617
(1313174)	85	1605
1313175-0	85	1607
(1313176)	85	1607
1313177-6	85	1607
1313178-4	85	1607
1313179-2	85	1607
1313186-7	88	1795
(1313326)	88	1795
(1313327)	88	1795
(1313350)	85	1419
	85	1421
	85	1425
	85	1429
	85	1433
	85	1437
	85	1441
	85	1445
	85	1449
	85	1451
	85	1455
	85	1459
	85	1463
	85	1465
	85	1467
	85	1469
	85	1471
	85	1473
	85	1475
	85	1477
	85	1479
	85	1481
	85	1483
	85	1485
	85	1487
	85	1489
	85	1491
	85	1493
	85	1495
	85	1497
	85	1499
	85	1501
	85	1503
	85	1505
	85	1507
	85	1511
	85	1513
	85	1515
	85	1517
	85	1519
	85	1521
	85	1523
	85	1525
	85	1527
	85	1529
	85	1531
	85	1535
	85	1539
	85	1541
	85	1543
	85	1545
	85	1547
	85	1549
	85	1551
	85	1553
	85	1555
	85	1557
	85	1561
	85	1563
	85	1565
	85	1569
	85	1573
	85	1575
	85	1579
	85	1583
	85	1587
	85	1589
	85	1591
	85	1593
	85	1595
	85	1597
	85	1599
	85	1601
1313383-0	85	1637
	85	1645
	85	1651
(1313425)	88	1821
(1313426)	88	1821
(1313427)	88	1831
(1313428)	88	1831
1313439-0	85	1615
1313440-8	37	827
	85	1615
1313546-2	88	1827
	88	1841
(1313549)	89	1865
	89	1867
1313621-3	88	1795
1313622-1	88	1795
1313642-9	85	1631
	85	1639
	85	1647
(1313643)	85	1631
	85	1639
	85	1647
1313644-5	88	1795
1313645-2	88	1795
1313701-3	88	1803
1313702-1	88	1803
(1313703)	88	1799
	88	1803
1313705-4	88	1803
1313706-2	88	1803
(1313707)	88	1799
	88	1807
(1313708)	88	1801
	88	1807
(1313709)	88	1799
	88	1807
(1313710)	88	1801
	88	1807
1313711-2	88	1807
1313712-0	88	1807
(1313713)	88	1799
	88	1807
(1313714)	88	1801
	88	1807
1313715-3	88	1807
1313716-1	88	1807
(1313717)	85	1637
	85	1645
	85	1651
1313805-2	88	1817
1313806-0	88	1819
1313808-6	88	1817
1313809-4	88	1819
1313810-2	88	1819
1313812-8	85	1437
	85	1499

*) Standardartikel, förekommer på flera sidor i denna katalog. /Standardartikel, kommt mehrfach in diesem katalog vor.

NUMMERREGISTER

NUMMERNREGISTER

Artikel nr Artikelnr.	Gr gr	Sida Seite
	85	1575
1313813-6	85	1437
	85	1499
	85	1575
1313815-1	85	1437
	85	1499
	85	1575
1313816-9	85	1437
	85	1499
	85	1575
1313817-7	85	1433
	85	1481
	85	1573
1313819-3	85	1437
	85	1499
	85	1575
1313820-1	85	1437
	85	1499
	85	1575
1313822-7	85	1437
	85	1499
	85	1575
1313823-5	85	1437
	85	1499
	85	1575
1313824-3	85	1433
	85	1481
	85	1573
1313826-8	85	1437
	85	1499
1313827-6	85	1437
	85	1499
1313829-2	85	1437
	85	1499
1313830-0	85	1437
	85	1499
1313831-8	85	1433
	85	1481
1313833-4	85	1437
	85	1499
1313834-2	85	1437
	85	1499
1313836-7	85	1437
	85	1499
1313837-5	85	1437
	85	1499
1313838-3	85	1433
	85	1481
1313840-9	85	1437
	85	1499
1313841-7	85	1437
	85	1499
1313843-3	85	1437
	85	1499
1313844-1	85	1437
	85	1499
1313845-8	85	1433
	85	1481
1313847-4	85	1575
1313848-2	85	1575
1313850-8	85	1575
1313851	85	1575
1313852-4	85	1573
1313854-0	85	1575
1313855-7	85	1575
1313857-3	85	1575
1313858-1	85	1575
1313859-9	85	1573
1313868-0	88	1815
1313869	88	1817
1313871-4	88	1815
1313872-2	88	1815
1313873-0	88	1817
1313874-8	85	1437
	85	1499
	85	1575
1313875-5	85	1437
	85	1499
	85	1575
1313877-1	85	1437
	85	1499
	85	1575
1313878-9	85	1437
	85	1499
	85	1575
1313879-7	85	1433
	85	1481
	85	1573
1313936-5	85	1441
	85	1503
	85	1579
1313937-3	85	1441
	85	1503
	85	1579
1313938	85	1441
	85	1503
	85	1579
1313939-9	85	1441
	85	1503
	85	1579
1313941-5	85	1441
	85	1503
	85	1579
1313942-3	85	1441
	85	1503
	85	1579
1313943	85	1441
	85	1503
	85	1579
1313944-9	85	1441
	85	1503
	85	1579
1313946-4	85	1441
	85	1503
1313947-2	85	1441
	85	1503
1313948-0	85	1441
	85	1503
1313949-8	85	1441
	85	1503
1313951-4	85	1441
	85	1503
1313952-2	85	1441
	85	1503
1313953	85	1441
	85	1503
1313954-8	85	1441
	85	1503
1313956-3	85	1441
	85	1503
1313957-1	85	1441
	85	1503
1313958-9	85	1441
	85	1503
1313959-7	85	1441
	85	1503
1313961-3	85	1579
1313962-1	85	1579
1313963-9	85	1579
1313964-7	85	1579
1313966-2	85	1579
1313967	85	1579
1313968-8	85	1579
1313969-6	85	1579
1313980-3	88	1815
1313981	88	1817
1313982-9	88	1815
1313983-7	88	1815
1313990-2	88	1819
1313991-0	88	1819
1313992	88	1819
1313993-6	88	1819
1313994-4	85	1441
	85	1503
	85	1579
1313995-1	85	1441
	85	1503
	85	1579
1313996	85	1441
	85	1503
	85	1579
1313997-7	85	1441
	85	1503
	85	1579
1315003-2	31	637
	31	639
1315004-0	83	1313
1315005-7	83	1313
1315006-5	83	1313
1315007-3	83	1313
1315010-7	83	1325
	83	1331
(1315011)	82	1293
1315016-4	83	1311
1315017-2	83	1311
1315018-0	83	1317
1315019-8	83	1317
(1315024)	83	1325
	83	1329
1315028	81	1259
1315032-1	83	1325
	83	1329
*) 1315033-9		
1315076-8	83	1309
1315080-0	83	1309
	83	1315
1315081-8	83	1315
1315082-6	83	1315
1315085-9	83	1309
1315086-7	83	1309
1315087-5	81	1261
(1315098)	83	1307
(1315099)	83	1307
1315131-1	81	1259
1315133-7	82	1297
1315136	81	1269
	81	1273
	81	1285
1315137-8	81	1269
	81	1273
	81	1285
1315138-6	81	1277
	81	1287
	81	1289
1315139-4	81	1277
	81	1287
	81	1289
1315150-1	83	1333
1315151-9	83	1335
1315152-7	83	1333
(1315177)	83	1313
	83	1319
	83	1329
1315180-8	81	1259
1315181-6	81	1259
(1315196)	82	1293
(1315197)	82	1293
(1315198)	82	1293
1315203-8	83	1337
1315204-6	83	1337
1315205-3	83	1337
1315206-1	83	1337
1315207	83	1339
1315208-7	83	1339
1315211-1	83	1333
1315215-2	83	1333
1315287-1	82	1297
1315396-0	83	1315
1315408-3	83	1311
(1315409)	83	1311
1315424-0	82	1293
1315425-7	82	1293
1315455-4	83	1329
1315484-4	81	1271
	81	1275
	81	1279
	81	1283
1315499-2	82	1293
1315501-5	82	1293
1315528-8	81	1267
1315541-1	81	1267
1315597-3	83	1325
	83	1329
1315598-1	83	1325
	83	1329
1315600-5	81	1261
1315611-2	81	1269
	81	1275
	81	1277
	81	1283
1315612-0	81	1269
	81	1275
	81	1277
	81	1283
1315618-7	81	1281
1315619-5	81	1281
1315654-2	83	1307
1315655-9	83	1307
1315656-7	83	1307
1315657-5	83	1307
1315659-1	81	1261
1315660-9	81	1261
1315664-1	83	1307
1315665-8	83	1307
1315668-2	83	1307
1315669-0	83	1307
(1315679)	83	1307
(1315680)	83	1307
1315683-1	83	1307
1315684-9	83	1307
1315697-1	81	1281
1315698-9	81	1281
1315752-4	81	1263
	81	1265
	81	1267
1315754-0	82	1293
1315756-5	82	1293
1315757-3	82	1293
1315759-9	81	1263
	81	1265
	81	1267
1315803-5	81	1281
1315804-3	81	1281
1315807-6	81	1281
1315808-4	81	1281
1315809-2	81	1281
1315810-0	81	1281
1315836-5	83	1325
	83	1329
1315837-3	83	1325
	83	1329
1315847-2	83	1325
	83	1329
1315848-0	83	1325
	83	1329
1315867-0	81	1261
1315868-8	81	1261
1315877-9	81	1283
(1315891)	82	1293
(1315892)	82	1293
1315910-8	81	1283
1315911-6	81	1283
1315912-4	83	1321
1315938-9	82	1293
1315939-7	82	1293
(1315945)	81	1259
1315965-2	81	1259
1315966-0	81	1277
1315967-8	81	1277
1316220-1	83	1317
(1316478)	89	1857
1316583-2	81	1271
	81	1275
	81	1279
	81	1283
1316900-8	89	1857
1316957-8	36	763
	83	1311
	83	1329
1317000-6	22	221

*) Standardartikel, förekommer på flera sidor i denna katalog. /Standardartikel, kommt mehrfach in diesem katalog vor.

NUMMERREGISTER

NUMMERNREGISTER

Artikel nr Artikelnr.	Gr gr	Sida Seite
1317001-4	22	221
1317007-1	23	253
	23	257
	23	271
	23	339
	28	625
	28	627
1317011-3	23	253
	23	257
	23	271
	23	273
	23	339
	28	625
	28	627
1317027-9	25	513
	25	515
1317028-7	25	513
	25	515
(1317029)	23	257
	28	627
1317032-9	23	349
1317059-2	23	253
1317061-8	23	253
(1317067)	25	511
1317070-9	23	253
1317074-1	23	253
	23	257
1317075-8	23	265
1317076-6	23	265
1317277-0	25	513
	25	515
(1317278)	25	513
1317280-4	25	513
	25	515
1317282-0	25	513
	25	515
1317283-8	25	513
	25	515
1317284-6	25	513
	25	515
(1317285)	25	513
	25	515
1317286-1	25	513
	25	515
(1317288)	25	513
(1317289)	25	513
	25	515
1317295-2	28	595
1317296-0	28	595
1317319-0	26	543
1317330-7	26	529
(1317345)	21	157
1317348-9	23	339
1317350-5	23	339
	28	625
1317352-1	23	339
1317354-7	23	339
1317359-6	21	169
1317376-0	25	401
(1317434)	25	433
	25	439
	25	443
	25	445
	25	447
	25	453
	25	457
	25	467
	25	471
	25	475
	25	477
	25	479
	25	483
1317440-4	23	341
1317452-9	28	597
(1317459)	23	243
1317465-1	26	545
	26	547
(1317495)	21	141
(1317496)	21	147
1317498-2	25	461
1317499-0	23	249
	23	263
1317522-9	25	405
1317544-3	27	581
1317546	23	319
(1317548)	23	319
1317551-8	23	319
(1317552)	23	319
1317586-4	23	253
1317587-2	25	409
(1317597)	21	157
(1317612)	21	149
(1317613)	21	149
(1317617)	21	149
(1317618)	21	141
(1317619)	21	141
(1317620)	21	141
(1317622)	21	141
(1317623)	21	143
(1317624)	21	143
1317625-0	21	157
1317665-6	23	233
	23	299
1317666-4	23	231
	23	287
1317667-2	25	501
1317669-8	23	233
	23	287
(1317671)	38	857
1317684-7	25	411
1317685-4	23	249
1317695-3	22	221
1317715-9	23	317
	23	321
(1317725)	25	405
1317739-9	23	353
1317740-7	23	353
1317742-3	25	403
	25	405
	25	411
(1317745)	21	153
	21	155
1317751-4	23	253
	23	257
(1317776)	23	325
1317799-3	28	625
1317800-9	28	625
1317825-6	23	233
	23	299
1317826-4	23	233
	23	299
1317827-2	28	625
1317851-2	28	613
1317852-0	28	613
1317853-8	28	609
	28	619
1317867-8	23	317
1317873-6	28	595
1317874	28	595
1317899-1	25	501
1317900	23	263
	23	319
1317901	23	263
	23	319
(1317905)	23	325
(1317906)	23	325
1317907-2	23	261
1317947	21	157
(1317957)	23	339
	28	625
1317959-3	23	339
	28	625
1317975	23	319
1317976-7	23	319
1318312-4	85	1665
	85	1667
	89	1867
(1318965)	87	1703
	89	1867
(1320162)	89	1867
1320163-7	37	827
	89	1865
	89	1867
1320164-5	37	827
	89	1867
1321080-2	84	1395
	84	1397
1321081-0	84	1395
	84	1397
1321719-5	38	861
1321723-7	23	365
1321746-8	84	1351
1321919-1	35	701
1322239-3	85	1421
	85	1429
	85	1437
	85	1441
1322240-1	85	1421
	85	1429
	85	1437
	85	1441
1322241-9	85	1419
	85	1421
	85	1429
	85	1433
	85	1437
1322242-7	85	1419
	85	1421
	85	1429
	85	1433
	85	1437
1322243-5	85	1421
	85	1429
	85	1437
	85	1441
1322244-3	85	1421
	85	1429
	85	1437
	85	1441
1322245-0	85	1421
	85	1429
	85	1437
	85	1441
1322246-8	85	1421
	85	1429
	85	1437
	85	1441
1322247-6	85	1425
	85	1441
1322248-4	85	1425
	85	1441
1322249-2	85	1465
	85	1469
	85	1483
	85	1491
	85	1499
	85	1503
	85	1541
	85	1545
	85	1557
1322250-0	85	1465
	85	1469
	85	1483
	85	1491
	85	1499
	85	1503
	85	1541
	85	1545
	85	1557
	85	1575
	85	1579
1322251-8	85	1465
	85	1469
	85	1481
	85	1483
	85	1499
	85	1541
	85	1545
	85	1557
	85	1573
	85	1575
1322252-6	85	1465
	85	1469
	85	1481
	85	1483
	85	1499
	85	1541
	85	1545
	85	1557
	85	1573
	85	1575
1322253-4	85	1465
	85	1473
	85	1483
	85	1491
	85	1499
	85	1503
	85	1541
	85	1549
	85	1557
	85	1565
	85	1575
	85	1579
1322254-2	85	1465
	85	1473
	85	1483
	85	1491
	85	1503
	85	1541
	85	1549
	85	1557
	85	1565
	85	1575
	85	1579
1322255-9	85	1465
	85	1469
	85	1483
	85	1491
	85	1499
	85	1503
	85	1541
	85	1545
	85	1557
	85	1565
	85	1575
	85	1579
1322256-7	85	1465
	85	1469
	85	1483
	85	1491
	85	1499
	85	1503
	85	1541
	85	1545
	85	1557
	85	1565
	85	1579
1322257-5	85	1469
	85	1491
	85	1503
	85	1545
	85	1565
	85	1579
1322258-3	85	1469
	85	1491
	85	1503
	85	1545
	85	1565
	85	1579
1322259-1	85	1473
	85	1477
	85	1487
	85	1495
	85	1513
	85	1521

*) Standardartikel, förekommer på flera sidor i denna katalog. /Standardartikel, kommt mehrfach in diesem katalog vor.

NUMMERREGISTER

NUMMERNREGISTER

Artikel nr Artikelnr.	Gr gr	Sida Seite
	85	1549
	85	1553
	85	1561
	85	1569
	85	1587
	85	1595
1322260-9	85	1473
	85	1477
	85	1487
	85	1495
	85	1513
	85	1521
	85	1549
	85	1553
	85	1561
	85	1569
	85	1587
	85	1595
1322261-7	85	1473
	85	1487
	85	1507
	85	1513
	85	1549
	85	1561
	85	1583
	85	1587
1322262-5	85	1473
	85	1487
	85	1507
	85	1513
	85	1549
	85	1561
	85	1583
	85	1587
1322263-3	85	1477
	85	1487
	85	1495
	85	1517
	85	1553
	85	1561
	85	1569
	85	1591
1322264-1	85	1477
	85	1487
	85	1495
	85	1517
	85	1553
	85	1561
	85	1569
	85	1591
1322265-8	85	1473
	85	1477
	85	1487
	85	1495
	85	1513
	85	1549
	85	1553
	85	1561
	85	1569
	85	1587
1322266-6	85	1473
	85	1477
	85	1487
	85	1495

Artikel nr Artikelnr.	Gr gr	Sida Seite
	85	1513
	85	1549
	85	1553
	85	1561
	85	1569
	85	1587
1322267-4	85	1481
	85	1495
	85	1517
	85	1569
	85	1591
1322268-2	85	1481
	85	1495
	85	1517
	85	1569
	85	1591
1322269-0	85	1527
1322270-8	85	1527
1322271	85	1523
	85	1527
	85	1597
	85	1601
1322272	85	1523
	85	1527
	85	1597
	85	1601
1322273-2	85	1517
	85	1591
1322274-0	85	1517
	85	1591
1322275-7	85	1523
	85	1597
1322276	85	1523
	85	1597
1322277-3	85	1523
	85	1597
1322278-1	85	1523
	85	1597
(1322279)	85	1517
	85	1527
	85	1591
	85	1601
(1322280)	85	1517
	85	1527
	85	1591
	85	1601
1322281-5	85	1433
	85	1445
1322282-3	85	1433
	85	1445
1322285-6	85	1433
	85	1445
1322286-4	85	1433
	85	1445
1322287-2	85	1433
	85	1445
1322288-0	85	1433
	85	1445
(1322291)	85	1425
(1322292)	85	1425
1322293-0	85	1449
1322295-5	85	1449
1322465-4	85	1419
	85	1481

Artikel nr Artikelnr.	Gr gr	Sida Seite
	85	1573
1322466-2	85	1419
	85	1481
	85	1573
1322467-0	85	1419
	85	1481
1322468-8	85	1419
	85	1481
1322469-6	85	1419
	85	1481
1322470-4	85	1573
1322471-2	85	1573
1322472-0	88	1817
1322474	88	1819
1322711-1	85	1487
	85	1515
	85	1519
	85	1561
	85	1587
	85	1593
1322712-9	85	1489
	85	1515
	85	1519
	85	1561
	85	1589
	85	1593
1322713-7	85	1519
	85	1593
1322714-5	85	1519
	85	1593
1322715-2	85	1487
	85	1519
	85	1553
	85	1561
	85	1591
1322716-0	85	1489
	85	1519
	85	1555
	85	1563
	85	1593
1322717-8	85	1487
	85	1521
	85	1555
	85	1561
	85	1595
1322718-6	85	1489
	85	1521
	85	1555
	85	1561
	85	1595
1322719-4	85	1487
	85	1515
	85	1555
	85	1561
	85	1587
1322720-2	85	1489
	85	1515
	85	1555
	85	1563
	85	1589
1322721-0	85	1527
1322722-8	85	1527
(1323015)	31	637
(1323067)	32	659

Artikel nr Artikelnr.	Gr gr	Sida Seite
	32	663
(1323069)	32	655
	32	659
	32	661
	32	663
	32	665
(1323070)	32	659
	32	663
1323071	32	659
	32	663
1323126-1	38	863
(1323230)	32	651
	32	659
1323247-5	36	747
1323312-7	37	829
(1323328)	32	655
	32	659
	32	661
	32	663
	32	665
(1323329)	32	655
	32	659
	32	663
(1323330)	32	661
	32	665
(1323351)	32	649
	32	665
(1323352)	32	665
1323353-1	32	665
1323355-6	38	847
1323385-3	87	1717
1323419-0	85	1429
	85	1437
	85	1441
	85	1445
	85	1471
	85	1477
	85	1483
	85	1487
	85	1491
	85	1495
	85	1499
	85	1503
	85	1507
	85	1513
	85	1519
	85	1525
	85	1531
	85	1537
	85	1543
	85	1549
	85	1555
	85	1561
	85	1567
	85	1573
	85	1579
	85	1585
	85	1591
	85	1597
1323420-8	85	1419
	85	1425
	85	1429
	85	1433
	85	1437
	85	1449
	85	1469
	85	1481
	85	1483

Artikel nr Artikelnr.	Gr gr	Sida Seite
	85	1487
	85	1499
	85	1513
	85	1517
	85	1527
	85	1545
	85	1557
	85	1561
	85	1573
	85	1575
	85	1587
	85	1591
1323421-6	85	1429
	85	1433
	85	1437
	85	1441
	85	1445
	85	1473
	85	1477
	85	1483
	85	1487
	85	1491
	85	1495
	85	1499
	85	1503
	85	1517
	85	1523
	85	1549
	85	1553
	85	1557
	85	1561
	85	1565
	85	1569
	85	1575
	85	1579
	85	1591
	85	1597
1323422-4	85	1429
	85	1437
	85	1441
	85	1445
	85	1471
	85	1477
	85	1483
	85	1487
	85	1491
	85	1495
	85	1499
	85	1503
	85	1513
	85	1523
	85	1545
	85	1553
	85	1557
	85	1561
	85	1565
	85	1569
	85	1575
	85	1579
	85	1587
	85	1597
1323423-2	85	1441
	85	1491
	85	1495

*) Standardartikel, förekommer på flera sidor i denna katalog. /Standardartikel, kommt mehrfach in diesem katalog vor.

NUMMERREGISTER

NUMMERNREGISTER

Artikel nr Artikelnr.	Gr gr	Sida Seite
	85	1503
	85	1517
	85	1527
	85	1565
	85	1569
	85	1579
	85	1591
	85	1601
1323460-4	87	1725
	87	1735
	87	1741
	87	1745
1323465	32	665
(1323482)	32	663
1323483-6	32	663
1323485-1	32	659
	32	661
	32	663
(1323487)	32	645
	32	663
(1323488)	32	651
	32	663
(1323490)	32	645
	32	665
1323506-4	38	853
1323636-9	37	825
1323708-6	87	1715
1323734-2	85	1633
1323797-9	38	849
(1323803)	87	1757
1323822-5	31	637
	31	639
1323823-3	37	799
1323824-1	37	799
1323826	37	801
1323849-8	87	1721
1323850-6	87	1699
1323851-4	87	1707
1323883-7	38	845
(1323933)	87	1717
1323987-6	31	641
(1323993)	37	791
1324011-4	35	723
(1324068)	46	1097
1324070-0	36	777
	36	779
(1324085)	87	1705
	87	1715
1324131-0	87	1727
	87	1755
(1324142)	32	649
	32	665
1324144-3	38	849
1324145-0	38	853
1324263-1	36	767
	36	769
	36	773
	36	775
1324339-9	37	821
1324492-6	87	1729
	87	1743
	87	1751
1324496-7	43	897
(1324497)	37	785
1324582-4	37	823
(1324617)	32	663
	32	665
(1324618)	32	663
	32	665
	32	667
	32	669
	32	671
1324619-4	32	663
	32	665
1324620-2	32	655
	32	659
	32	663
1324624-4	38	849
1324625-1	38	849
1324639-2	37	807
1324675-6	36	779
1324679-8	36	773
1324683-0	36	779
1324749-9	36	777
(1324750)	38	833
(1324782)	88	1783
	88	1787
1324797-8	38	845
1324798-6	38	845
1324877-8	36	779
1324896-8	37	801
1324909-9	28	595
	28	617
	28	621
1324917-2	37	809
1324930-5	38	845
(1324931)	38	845
(1324950)	89	1865
(1324957)	32	651
1324958-6	32	665
1324959-4	32	665
(1324960)	32	665
1324961	32	665
(1324962)	32	665
1324963-6	32	661
	32	665
(1324964)	32	665
(1324965)	32	661
	32	665
1325002-2	23	369
(1325676)	36	747
	36	749
(1325678)	36	747
	36	749
1325683-9	23	379
(1325689)	25	485
1325690-4	35	715
1326015-3	25	405
1326016-1	25	405
1326022-9	23	319
1326023-7	23	313
	23	315
	23	317
	23	319
	23	321
	23	385
1326041-9	23	325
1326042-7	23	325
1326046-8	23	325
1326047-6	23	325
1326048-4	23	325
1326049-2	23	263
(1326050)	23	263
1326051-8	23	261
1326053-4	23	325
1326058-3	23	325
1326062-5	23	257
1326065-8	23	257
1326110-2	28	625
1326166-4	27	559
(1326183)	33	681
1326185-4	23	341
1326186-2	23	341
1326187-0	23	341
1326195-3	27	581
	27	585
	27	589
1326221-7	25	511
1326222-5	25	511
1326333-0	21	169
(1326334)	21	169
(1326336)	21	169
1326345-4	27	559
1326352	23	343
	23	345
	23	349
1326354-6	27	559
1326366-0	27	583
1326367-8	27	583
1326368-6	27	583
1326370-2	27	581
	27	585
1326410-6	23	239
(1326427)	23	257
1326433	25	513
	25	515
1326554-1	23	255
1326576-4	25	405
1326586-3	25	511
1326603-6	25	491
1326617-6	87	1731
(1326640)	21	143
1326803-2	25	491
(1326806)	25	451
(1326808)	25	425
(1326809)	25	425
1326899-0	23	365
(1328012)	21	201
1328015-1	21	197
(1328017)	21	193
(1328018)	21	193
(1328019)	21	193
1328034-2	21	199
1328036-7	21	193
1328047-4	23	357
1328073-0	23	333
(1328088)	21	197
(1328089)	21	197
1328090-4	21	197
1328096-1	23	333
1328131-6	33	681
1328132	33	681
(1328134)	33	681
1328136-5	33	681
1328138-1	33	681
1328142	33	681
1328147-2	21	197
1328148-0	21	197
(1328154)	43	1059
(1328155)	43	1059
1328188-6	25	513
	25	515
1328192-8	25	513
	25	515
1328202-5	23	357
1328337-9	25	423
1328347-8	23	277
1328374-2	23	277
(1328391)	33	681
1328397-3	38	833
1328427-8	25	433
	25	437
	25	443
1328458-3	26	541
	87	1701
	87	1711
(1328488)	27	569
	27	571
1328498-9	64	1183
1328500-2	43	1059
1328502-8	23	333
1328517-6	64	1181
1328593-7	52	1129
1328849-3	26	541
1328850-1	32	651
1328871-7	21	193
1329545-6	41	875
1329586-0	64	1219
1329588-6	64	1219
1329589-4	64	1219
1329591-0	43	929
1329649-6	64	1193
	64	1199
	64	1207
	64	1213
1329652-0	64	1205
	64	1213
1329682-7	64	1181
(1329694)	64	1179
	64	1187
	64	1209
1329778-3	27	587
1329787-4	27	587
1329797-3	64	1183
	87	1731
1329991-2	64	1185
(1329998)	64	1179
	64	1187
	64	1213
(1329999)	64	1179
	64	1213
1330139-5	64	1183
1330168-4	27	563
1330185-8	72	1241
(1330199)	64	1175
1330228-6	64	1213
1330231-0	64	1213
1330232-8	64	1213
1330233-6	64	1213
1330234-4	64	1213
1330256-7	64	1213
1330257-5	64	1213
1330285-6	64	1211
1330286-4	64	1211
1330294-8	64	1177
1330300-3	65	1233
1330303-7	51	1111
1330304-5	51	1111
1330306-0	51	1113
1330307-8	51	1113
1330308-6	51	1115
1330309-4	51	1115
1330310-2	55	1151
1330393-8	64	1191
1330396-1	64	1191
1330427-4	65	1233
1330520-6	64	1177
1330532-1	41	873
1330551-1	61	1163
1330705-3	64	1191
1330738-4	61	1161
1330739-2	61	1163
1330781-4	27	553
	27	555
	27	557
	27	563
	27	565
	27	569
1330788-9	64	1189
1330797-0	52	1127
1330799-6	52	1127
	52	1137
1330800-2	52	1127
	52	1137
1330839-0	64	1219
1330854-9	43	957
1330973-7	65	1233
(1331047)	85	1635
	85	1643
1331205-3	85	1421
1331473-7	89	1859
* 1332014-8		
(1332018)	23	365
1332053-6	22	217
1332063-5	23	327
1332069-2	23	257
1332078-3	21	169
1332123	23	287
1332125-2	28	617
1332135-1	28	595
1332139-3	26	543
1332207-8	28	617
1332218-5	27	563
1332269-8	23	253
1332270-6	87	1765
	87	1767
	87	1769
	87	1771
	87	1773
1332282-1	27	559

*) Standardartikel, förekommer på flera sidor i denna katalog. /Standardartikel, kommt mehrfach in diesem katalog vor.

NUMMERREGISTER

NUMMERNREGISTER

Artikel nr Artikelnr.	Gr gr	Sida Seite
1332284-7	27	559
(1332286)	25	405
1332288-8	27	583
1332289-6	27	583
1332347-2	87	1765
	87	1767
	87	1769
	87	1771
1332348-0	87	1765
	87	1767
	87	1769
	87	1771
(1332379)	25	395
1332390-2	23	239
	23	303
1332396-9	23	257
1332410-8	28	605
	28	619
1332455-3	28	595
1332456-1	28	595
1332460-3	25	405
1332494-2	21	143
1332508-9	28	621
1332514-7	27	583
1332520-4	23	257
	28	595
	28	629
(1332557)	23	263
(1332578)	25	405
(1332604)	25	507
	25	513
(1332605)	25	509
	25	513
1332613-7	26	533
	87	1699
	87	1707
1332625-1	23	257
(1332644)	21	155
1332645-9	21	155
1332649	23	319
(1332655)	23	239
1332684-8	28	605
	28	617
	28	621
1333619	38	853
1333684-7	77	1249
1333688-8	85	1637
	85	1645
	85	1651
(1333712)	38	849
1333722	89	1891
(1333723)	89	1891
(1333724)	89	1891
1333725	89	1891
(1333726)	89	1891
(1333727)	89	1891
1333728	89	1891
(1333729)	89	1891
(1333730)	89	1891
(1333731)	89	1891
(1333732)	89	1891
1333923	87	1725
1333929-6	38	849
1333930-4	38	849
1334099-7	88	1787
1334448-6	83	1311
	83	1317
1334865-1	83	1311
1334889-1	23	341
	83	1311
	83	1317
1336041	25	513
	25	515
1336042-5	25	513
1336043-3	25	513
	25	515
(1336044)	25	513
	25	515
1336060-7	25	511
1336080-5	28	625
1336085-4	25	405
1336119-1	21	169
1336126-6	25	513
	25	515
1336137-3	28	595
1336156-3	27	559
(1336169)	26	527
(1336170)	26	527
1336182-9	43	1059
1336185-2	23	359
1336186-0	23	359
1336189-4	23	345
1336237-1	25	425
1336238-9	25	425
1336240-5	28	621
	28	623
1336242-1	28	621
	28	623
1336255-3	26	527
1336261-1	25	427
* *(1336262)*		
1336263-7	23	345
1336264	23	345
1336265-2	25	427
1336266-0	25	427
1336285-0	25	439
	25	443
	25	447
	25	453
	25	457
	25	467
	25	475
	25	479
	25	481
1336286-8	25	439
	25	443
	25	447
	25	453
	25	457
	25	467
	25	471
	25	475
	25	479
	25	481
1336287-6	25	461
	25	463
(1336338)	23	243
	23	261
	23	329
1336343-7	23	263
1336381-7	23	235
	23	241
1336432-8	28	621
1336433-6	28	621
	28	623
1336434-4	28	621
	28	623
1336442-7	27	587
1336449-2	27	587
1336475-7	23	249
	23	337
1336517-6	23	361
1336525	25	513
	25	515
1336526	25	513
	25	515
1336641-4	23	349
1336647-1	21	167
	87	1731
	87	1733
1336648-9	23	345
(1336649)	23	347
	23	361
	23	371
	23	373
	23	375
	23	377
	23	381
	27	587
	43	953
1336664-6	23	239
1336678-6	23	337
1336681-0	25	501
1336682-8	25	501
1336683-6	26	531
1336684-4	26	531
1336709-9	25	409
(1336732)	25	507
	25	509
	25	515
(1336733)	25	509
	25	515
1336737-0	28	607
	28	623
1336749-5	23	357
1336767-7	21	153
	21	155
1336771-9	21	153
1336773-5	21	153
1336775-0	21	153
1336777-6	21	153
1336779-2	21	153
	21	155
1336833-7	22	221
1336834-5	22	221
1336884-0	25	409
1336896-4	23	341
1336912-9	25	491
1336913-7	21	169
1336917-8	25	433
	25	437
	25	443
	25	445
	25	457
	25	467
	25	477
	25	481
1336973-1	26	531
1336981-4	23	305
1336996-2	27	553
1340022-1	43	1031
(1340025)	43	1017
1340031-2	43	1053
(1340032)	43	1015
	43	1049
1340033-8	43	1039
	43	1047
	43	1053
1340035	43	1013
(1340036)	43	1011
	43	1043
1340038-7	43	1013
	43	1017
	43	1023
1340041	43	1017
	43	1023
1340043-7	43	1027
1340046-0	43	1027
	43	1031
1340047-8	43	1003
	43	1027
1340096-5	43	1005
	43	1009
	43	1025
1340097-3	43	961
	43	965
	43	971
	43	977
	43	981
	43	985
	43	989
	43	1011
	43	1015
	43	1021
1340136-9	43	1015
	43	1021
1340137-7	43	1033
1340328-2	43	919
1340329-0	43	921
1340405-8	43	919
1340494-2	43	907
	43	913
	43	919
1340495-9	43	919
1340498-3	46	1101
1340499-1	43	927
(1340514)	43	941
(1340549)	41	873
	41	877
1340588-1	43	919
(1340619)	43	921
1340620-2	46	1101
1340627-7	43	921
1340628-5	43	915
	43	921
1340629-3	43	903
	43	919
1340634-3	43	895
(1340636)	41	873
1340649-1	43	907
	43	919
	43	921
1340651-7	43	919
(1340683)	43	909
(1340684)	43	909
1340757-2	43	913
	43	919
1340758-0	41	873
	41	877
1340791-1	46	1099
1340897-6	43	921
1340898-4	43	919
1340904-0	43	921
(1340926)	43	911
(1340964)	43	943
(1340965)	43	943
(1340966)	43	941
1340988-3	43	909
1340989-1	43	897
	43	903
1340990-9	43	911
1340991-7	43	915
	43	921
1340992-5	43	913
	43	919
1340993-3	43	915
	43	917
	43	921
1342290-2	77	1249
1342554-1	36	753
	36	755
	36	757
	36	761
(1342867)	23	365
1342925-3	77	1249
(1342927)	84	1405
1343300	37	785
(1343305)	37	785
1343323	38	849
1343324-8	38	849
1343435-2	38	853
1343959-1	38	853
1346072-0	25	445
1346105-8	28	595
1346130-6	23	337
1346144-7	22	217
1346225-4	23	243
1346226-2	23	261
1346227-0	23	249
1346229-6	23	261
1346230-4	23	261
1346231-2	23	243
1346299-9	25	433
	25	437
	25	443
	25	445
	25	451
	25	457
1346384-9	23	263
1346393-0	23	257

*) Standardartikel, förekommer på flera sidor i denna katalog. /Standardartikel, kommt mehrfach in diesem katalog vor.

NUMMERREGISTER

NUMMERNREGISTER

Artikel nr Artikelnr.	Gr gr	Sida Seite
1346419-3	21	153
1346434-2	26	531
1346446-6	26	529
1346463-1	43	1061
1346476-3	28	625
1346477-1	23	269
	28	625
1346481-3	22	221
1346495-3	26	527
1346537-2	26	529
1346540-6	26	531
1346541-4	28	597
1346561-2	43	1059
1346562-0	43	1059
1346627-1	23	325
1346637-0	25	511
1346651-1	25	451
1346659-4	23	261
1346738-6	23	257
(1346768)	25	451
1346800-4	28	623
1346801-2	28	623
(1346839)	26	529
1346920-0	25	425
(1346949)	25	511
	25	515
(1346950)	25	515
1346952-3	23	265
(1346968)	26	531
1346975	25	515
1346983-8	25	411
1346989-5	23	325
(1346994)	26	529
(1347001)	38	853
1347008-3	87	1755
1347034-9	36	773
1347361-6	38	849
1347526-4	38	839
	38	843
	38	847
1347569-4	37	825
1347606-4	32	661
	32	665
(1347607)	32	655
	32	659
	32	663
	32	665
1347690-8	87	1721
1347717-9	88	1787
1347821-9	38	853
1347844-1	37	801
1347878-9	88	1787
1347889-6	37	827
1347892-0	37	823
1348003-3	37	825
1348016-5	37	809
1348019-9	37	807
1348249-2	36	777
1348258-3	38	845
1348259-1	38	845
(1348262)	87	1723
1348323-5	36	773
1348344-1	88	1791
1348345-8	88	1791
1348346-6	88	1791
1348347-4	88	1791
1348348-2	88	1791
1348349-0	88	1791
1348353-2	88	1791
1348380-5	88	1789
1348384-7	88	1789
(1348385)	88	1789
(1348386)	88	1789
(1348508)	32	645
1348644-4	38	849
1348657-6	36	779
1348668-3	37	823
(1348783)	88	1791
1348890-3	46	1097
1348991-9	38	849
1348996-8	88	1787
1349815-9	89	1859
(1350134)	85	1605
1350145-7	85	1605
1350146-5	85	1605
1350147-3	85	1605
1350148-1	85	1605
1350149-9	85	1605
1350276-0	88	1823
	88	1835
1350509	89	1861
(1350934)	85	1605
(1350968)	88	1823
	88	1829
	88	1839
(1350970)	88	1823
	88	1829
	88	1839
(1350971)	88	1823
	88	1829
	88	1839
1353761-8	85	1665
1355190-8	89	1857
1355200-5	83	1307
1355201-3	83	1307
(1355535)	83	1311
	83	1323
	83	1329
1357002-3	25	443
	25	445
	25	451
1357003-1	23	325
1357005-6	23	325
1357029-6	25	485
	25	487
1357067-6	25	465
1357088-2	23	323
1357125-2	23	383
1357126-0	23	345
1357157-5	23	239
1357162-5	43	1061
1357202-9	23	327
	26	543
(1357319)	23	263
* 1357345-6		
1357363-9	23	349
1357365-4	23	343
	23	345
1357374-6	23	341
1357498-3	25	489
1357511-3	25	497
1357574-1	23	349
1357603-8	25	395
(1357612)	25	437
1357628-5	33	677
	33	687
(1357655)	23	257
(1357670)	23	349
1357755-6	25	433
	25	439
	25	443
	25	445
	25	447
	25	453
	25	457
1357756-4	25	465
1357758-0	25	465
1357760-6	25	405
* 1357769-7		
1357775-4	26	531
	26	537
1357776-2	26	539
(1357782)	25	405
(1357981)	25	433
	25	439
	25	443
	25	445
	25	447
	25	453
	25	457
1357982-6	25	433
	25	439
	25	443
	25	445
	25	447
	25	453
	25	457
	25	467
	25	471
	25	475
	25	477
	25	479
	25	483
1357985-9	23	253
	23	257
(1359076)	41	875
1359116-9	64	1181
	64	1219
(1359131)	51	1113
1359138-3	43	929
	43	931
	43	957
	43	959
1359149-0	61	1163
(1359198)	51	1111
	51	1113
1359229-0	51	1117
	51	1119
1359230-8	51	1117
	51	1119
1359391-8	72	1241
1359403-1	64	1175
(1359404)	64	1175
1359502-0	55	1151
1359602-8	64	1183
1359603-6	64	1183
(1359629)	61	1161
(1359630)	61	1161
1359670-5	77	1249
1359700-0	64	1197
	64	1205
	64	1213
1359701-8	64	1197
	64	1205
	64	1213
1359772-9	51	1117
	51	1119
1359812-3	61	1161
1360760-1	85	1605
1360773-4	85	1605
1360788-2	88	1821
	88	1825
	88	1833
	88	1839
	88	1843
1360818-7	88	1849
	88	1851
1360819-5	88	1849
	88	1851
1360822-9	85	1475
	85	1489
	85	1515
	85	1519
	85	1529
1360823-7	85	1475
	85	1489
	85	1515
	85	1519
	85	1529
1360824-5	85	1475
	85	1479
	85	1489
	85	1497
	85	1515
	85	1521
	85	1525
	85	1529
1360825-2	85	1475
	85	1479
	85	1489
	85	1497
	85	1515
	85	1521
	85	1525
	85	1529
1360826-0	85	1475
	85	1479
	85	1489
	85	1497
	85	1515
	85	1525
1360827-8	85	1475
	85	1479
	85	1489
	85	1497
	85	1515
	85	1525
1360830	85	1479
	85	1489
	85	1497
	85	1519
	85	1525
1360831	85	1479
	85	1489
	85	1497
	85	1519
	85	1525
1360871-6	83	1341
1360872-4	89	1865
	89	1867
1360884-9	83	1341
1360888-0	83	1341
1360894-8	88	1795
1360896-3	88	1795
1360901-1	88	1787
1360902-9	88	1787
1360903-7	88	1787
1360904-5	88	1787
(1360905)	88	1789
(1360906)	88	1789
(1360907)	88	1789
(1360908)	88	1789
(1360909)	88	1795
(1360910)	88	1795
1360947-4	85	1641
	85	1649
1360948-2	85	1641
	85	1649
1360949-0	85	1641
	85	1649
1360950-8	85	1641
	85	1649
1360951-6	85	1641
	85	1649
1360952-4	85	1641
	85	1649
1360953-2	85	1641
	85	1649
1360954-0	85	1641
	85	1649
1360966-4	85	1633
	85	1641
	85	1649
1360967-2	85	1633
	85	1641
	85	1649
1360968-0	85	1633
	85	1641
	85	1649
1360969-8	85	1633
	85	1641
	85	1649
1362002-6	87	1721
1362029-9	37	813
1362031-5	37	825
(1362203)	88	1789
(1362204)	88	1791
1362229-5	38	853
(1362230)	38	853
1362268-3	36	779

*) Standardartikel, förekommer på flera sidor i denna katalog. /Standardartikel, kommt mehrfach in diesem katalog vor.

NUMMERREGISTER

NUMMERNREGISTER

Artikel nr Artikelnr.	Gr gr	Sida Seite
1362278-2	36	779
1362284-0	36	779
1362535-5	36	769
	36	775
1362537-1	38	845
1362640-3	37	823
1362693-2	43	925
1362710-4	32	663
	32	665
	32	667
	32	669
	32	671
1362769-0	36	769
	36	775
(1362770)	36	769
	36	775
1362790-6	38	847
1363011-6	36	765
1363013-2	36	765
1363045-4	37	823
1363046-2	37	823
1363147-8	37	827
1363190-8	37	827
1363389-6	38	845
1363390-4	38	845
1363449-8	36	779
	87	1729
	87	1737
	87	1743
1363467-0	32	661
	32	665
1363468-8	32	661
	32	665
1363469-6	32	655
	32	659
	32	661
	32	663
	32	665
(1363496)	32	645
(1363512)	32	649
1363680-8	37	821
1363786-3	36	779
1363819-2	27	575
	27	579
	27	583
	27	587
	27	591
	36	765
1363820-0	36	765
1363821-8	36	765
1363903-4	31	641
1363914-1	32	655
	32	659
	32	663
1363915-8	32	659
	32	663
1364021-4	85	1629
(1364036)	85	1631
	85	1639
	85	1647
(1364037)	85	1631
	85	1639
	85	1647
(1364038)	85	1631
	85	1639
	85	1647
1364039-6	85	1631
	85	1639
	85	1647
1364040-4	85	1631
	85	1639
	85	1647
1364041-2	85	1631
	85	1639
	85	1647
1364042-0	85	1631
	85	1639
	85	1647
1364043-8	85	1631
	85	1639
	85	1647
1364071-9	85	1417
	85	1419
	85	1423
	85	1427
	85	1431
	85	1435
	85	1439
	85	1449
	85	1457
	85	1463
	85	1467
	85	1471
	85	1475
	85	1481
	85	1485
	85	1489
	85	1501
	85	1509
	85	1515
	85	1519
	85	1529
1364072-7	85	1423
	85	1431
	85	1435
	85	1439
	85	1449
	85	1457
	85	1463
	85	1467
	85	1471
	85	1475
	85	1479
	85	1485
	85	1489
	85	1493
	85	1497
	85	1501
	85	1505
	85	1519
	85	1525
1364073-5	85	1417
	85	1423
	85	1431
	85	1435
	85	1439
	85	1443
	85	1447
	85	1459
	85	1467
	85	1471
	85	1475
	85	1479
	85	1485
	85	1489
	85	1493
	85	1497
	85	1501
	85	1505
	85	1509
	85	1515
	85	1519
	85	1529
1364074-3	85	1423
	85	1431
	85	1435
	85	1439
	85	1443
	85	1447
	85	1467
	85	1471
	85	1475
	85	1479
	85	1485
	85	1489
	85	1493
	85	1497
	85	1501
	85	1505
	85	1509
	85	1515
	85	1525
(1364078)	88	1787
(1364079)	88	1787
(1364080)	88	1787
(1364081)	88	1787
(1364082)	88	1787
1364121-2	89	1861
1364127-9	85	1651
1364196-4	89	1861
1364210-3	88	1783
	88	1789
1364211-1	88	1789
1364212-9	88	1789
1364213-7	88	1789
1364396-0	88	1783
	88	1787
1364444-8	88	1787
1364452-1	88	1783
	88	1787
1364491-9	85	1449
	85	1507
	85	1513
	85	1523
	85	1583
	85	1587
	85	1591
1364492-7	85	1445
	85	1507
	85	1513
	85	1523
	85	1583
	85	1587
	85	1597
1364497-6	85	1449
	85	1507
	85	1513
	85	1517
1364500-7	85	1587
	85	1591
1364503-1	85	1449
	85	1513
	85	1517
1364504-9	85	1445
	85	1513
	85	1523
1364509-8	85	1449
	85	1513
	85	1517
1364510-6	85	1445
	85	1513
	85	1523
1364511-4	85	1587
	85	1591
1364512-2	85	1587
	85	1597
1364514-8	85	1587
	85	1591
1364515-5	85	1587
	85	1597
1364516-3	85	1445
	85	1507
	85	1513
	85	1523
	85	1583
	85	1587
	85	1597
1364517-1	85	1449
	85	1507
	85	1513
	85	1517
	85	1583
	85	1587
	85	1591
1364518-9	88	1809
	88	1815
1364519-7	88	1811
	88	1817
1364520-5	85	1445
	85	1507
	85	1513
	85	1523
1364521-3	85	1587
	85	1597
1364522-1	88	1809
	88	1815
1364524-7	88	1811
	88	1819
1365990-9	85	1635
	85	1645
1365991-7	85	1637
	85	1645
1365992-5	85	1651
1365993-3	85	1651
1367044-3	23	263
1367045-0	25	409
(1367046)	25	409
1367108-6	25	513
	25	515
1367253-0	38	855
	38	857
	38	861
1367254-8	38	855
	38	861
1367255-5	38	857
	38	861
1367454-4	23	257
1367677-0	38	833
	89	1859
1369304-9	35	707
1369553-1	35	699
1370057-0	88	1841
1370060-4	88	1841
1370187-5	87	1721
1370240-2	87	1717
1370396-2	37	825
1370762-5	85	1611
	85	1615
1370763-3	85	1611
	85	1615
1370764-1	85	1611
	85	1615
1370765-8	85	1611
	85	1615
1371737-6	89	1861
1372041-2	35	713
	35	721
1372042-0	35	713
	35	721
1372043-8	35	721
(1372046)	36	737
1372058-6	83	1327
	83	1331
1372059-4	84	1359
	84	1363
	84	1367
	84	1369
	84	1375
	84	1381
	84	1387
1372060-2	36	757
1372071-9	35	721
1372075-0	36	761
1372076-8	36	761
(1372088)	86	1675
	86	1679
(1372089)	86	1675
	86	1679
(1372090)	86	1675
	86	1679
(1372091)	86	1675
	86	1679
(1372092)	86	1677
	86	1681
1372093-3	86	1677
	86	1681
1372111-3	88	1795
1372131-1	86	1683
1372141-0	36	733
1372142-8	36	733
1372174-1	84	1407

*) Standardartikel, förekommer på flera sidor i denna katalog. /Standardartikel, kommt mehrfach in diesem katalog vor.

NUMMERREGISTER

NUMMERNREGISTER

Artikel nr Artikelnr.	Gr gr	Sida Seite
1372175-8	84	1407
1372182-4	86	1687
1372193-1	36	731
1372200-4	84	1407
(1372210)	35	713
(1372211)	35	713
1372212-9	35	713
1372213-7	35	713
1372215-2	36	733
	36	737
	37	825
1372267-3	36	745
1372304-4	36	757
1372305-1	36	757
	36	761
1372306-9	36	757
	36	761
1372315-0	36	737
1372316-8	36	739
1372328-3	86	1675
	86	1679
1372329-1	86	1675
	86	1679
1372330-9	86	1675
	86	1679
1372331-7	86	1675
	86	1679
1372332-5	86	1675
	86	1679
1372333-3	86	1675
	86	1679
1372334-1	86	1683
	86	1687
1372335-8	86	1685
	86	1687
1372336-6	86	1683
	86	1687
1372337-4	86	1685
	86	1689
1372338-2	86	1685
	86	1689
1372339-0	86	1685
	86	1689
1372340-8	86	1685
	86	1689
1372341-6	86	1685
	86	1689
1372342-4	86	1685
	86	1689
1372343-2	86	1685
	86	1689
1372344-0	86	1685
1372345-7	86	1685
	86	1689
1372380-4	35	699
1372381-2	35	699
1372394-5	35	699
1372395-2	35	699
1372398-6	35	699
1372399-4	35	699
1372472-9	36	747
	36	749
1373186-4	87	1707
1373187-2	87	1707
1373233-4	87	1707
1373261-5	88	1847
	88	1851
1373267-2	87	1707
(1373507)	85	1619
	85	1623
1373560-0	87	1705
1373561-8	87	1705
1373615-2	88	1827
(1373897)	87	1725
	87	1735
	87	1741
	87	1745
	87	1749
1373949-5	85	1621
	85	1625
1373950-3	85	1621
	85	1625
(1377041)	43	941
1377043	43	941
* 1377049-0		
1377098-7	43	913
	43	919
1377332-0	46	1097
(1377334)	43	921
1377559-8	41	873
1377561-4	41	881
1377563-0	41	873
	41	877
1377620-8	43	915
	43	921
1377664-6	43	907
1377665-3	43	921
1377666-1	43	909
1377667-9	43	909
1377668-7	43	905
1377669-5	41	875
1377742-0	43	1059
1377746-1	43	1035
	43	1043
	43	1049
1377747-9	43	1035
	43	1043
	43	1049
1377748-7	43	897
	43	903
1378100-0	25	439
	25	443
	25	445
	25	447
	25	453
	25	467
	25	471
	25	475
	25	477
	25	479
1378215-6	25	461
	25	463
(1378217)	25	425
(1378218)	25	457
1378297-4	25	437
	25	443
	25	447
	25	453
	25	457
	25	467
	25	471
	25	475
	25	479
	25	481
1378420-2	26	531
1378421-0	26	527
(1378487)	21	155
	25	497
1378488-9	25	397
	25	491
1378490-5	23	247
	23	263
1378492-1	21	167
1378493-9	21	171
1378504-3	26	549
1378548-0	26	527
1378551-4	25	511
1378604-1	32	647
1378621-5	25	511
1378624-9	26	531
1378645-4	21	155
1378646-2	21	155
1378864-1	22	217
1378869-0	26	531
	26	537
	26	539
1378872-4	25	451
	25	457
	25	471
	25	477
1378879-9	25	395
	25	397
	25	403
	25	405
	25	411
1378906-0	26	527
1378908-6	22	225
1378909-4	21	143
1381015-5	89	1893
1381031-2	89	1885
1381182-3	85	1629
1381498-3	43	897
	43	915
	43	921
	46	1095
(1381504)	43	909
	43	921
1381565-9	43	907
	43	919
1381861-2	43	921
1381966-9	43	925
	43	927
1381967-7	43	925
	43	927
1382040-2	81	1259
1382106-1	81	1259
1382113-7	81	1259
1382125-1	82	1297
(1382127)	82	1297
1382135-0	82	1297
1382164-0	82	1297
1382200-2	82	1297
1382201-0	82	1297
(1382224)	81	1281
(1382225)	81	1281
1382277-0	82	1293
1382278-8	82	1293
1382285-3	83	1341
1382291-1	81	1263
	83	1341
1382317-4	81	1269
	81	1273
	81	1277
	81	1281
1382318-2	81	1269
	81	1273
	81	1277
	81	1281
1382335-6	81	1281
1382348-9	83	1335
1382349-7	83	1335
1382351-3	83	1335
1382352-1	83	1337
1382353-9	83	1337
1382354-7	83	1335
1382355-4	83	1335
1382407-3	86	1693
1382435-4	82	1297
1382459-4	81	1283
1382494-1	36	747
	36	749
1384775-1	38	847
* *(1388064)*		
(1388223)	88	1831
(1388224)	88	1831
(1388225)	88	1833
(1388226)	88	1837
1388227-9	88	1851
	88	1853
1388529-8	88	1847
	88	1851
	88	1853
(1388531)	88	1847
	88	1851
(1388532)	88	1847
	88	1851
(1389091)	27	573
1389146-0	23	379
1389389-6	23	235
1389391-2	23	239
1389392-0	23	235
(1389449)	23	365
(1389450)	23	243
	23	261
	23	329
	23	365
(1389521)	21	203
1389562-8	23	243
	23	261
	23	329
	23	365
1389657-6	25	501
(1389721)	38	861
1389722-8	27	557
1389733-5	23	371
1389737-6	23	349
1389844-0	23	257
1389996-8	25	495
1392918-7	36	739
1392933-6	36	737
	36	739
1392941-9	36	737
1392942-7	36	737
1392943-5	36	739
1392944-3	36	739
1392945-0	36	757
1392946-8	36	757
(1394731)	85	1639
	85	1647
1395415-1	85	1625
1395707-1	85	1605
1396500-9	89	1871
1396501-7	89	1871
1396510-8	89	1873
1396522-3	89	1873
1396532-2	89	1873
1396535-5	89	1873
1396537-1	89	1875
1396539-7	89	1877
1396540-5	89	1877
	89	1887
1396541-3	89	1877
1396542-1	89	1879
1396543-9	89	1879
1396544-7	89	1879
1396545-4	89	1879
1396546-2	89	1881
1396547-0	89	1881
1396548-8	89	1881
1396549-6	89	1883
1396550-4	89	1883
1396551-2	89	1883
1396552-0	89	1885
1396553-8	89	1885
1396554-6	89	1887
1396555-3	89	1887
1396557-9	89	1889
1396558-7	89	1891
1396559-5	89	1889
1396560-3	89	1889
1396561-1	89	1889
1396562-9	89	1891
1396563-7	89	1891
1396565-2	89	1891
1396573-6	89	1871
1396574-4	89	1871
1396577-7	89	1873
1396582-7	89	1873
1396591-8	89	1873
1396594-2	89	1873
1396595-9	89	1875
1396596-7	89	1875
1396597-5	89	1877
1396598-3	89	1877
	89	1887
1396599-1	89	1877
1396600-7	89	1879
1396601-5	89	1879
1396602-3	89	1879
1396603-1	89	1879

*) Standardartikel, förekommer på flera sidor i denna katalog. /Standardartikel, kommt mehrfach in diesem katalog vor.

NUMMERREGISTER

NUMMERNREGISTER

Artikel nr Artikelnr.	Gr gr	Sida Seite
1396604-9	89	1881
1396605-6	89	1881
1396606-4	89	1881
1396607-2	89	1883
1396608-0	89	1883
1396609-8	89	1883
1396610-6	89	1883
1396611-4	89	1885
1396613-0	89	1885
1396614-8	89	1887
1396615-5	89	1887
1396616-3	89	1877
1396617-1	89	1889
1396618-9	89	1891
1396619-7	89	1889
1396620-5	89	1887
1396621-3	89	1889
1396622-1	89	1889
1396623-9	89	1891
1396624-7	89	1891
1396626-2	89	1891
1396634-6	89	1871
1396635-3	89	1871
1396645-2	89	1873
1396656-9	89	1873
1396663-5	89	1873
1396664-3	89	1873
1396665-0	89	1875
1396666-8	89	1879
1396667-6	89	1879
1396668-4	89	1879
1396669-2	89	1881
1396670-0	89	1883
1396671-8	89	1885
1396672-6	89	1889
1396673-4	89	1889
1396678-3	89	1893
(1396679)	89	1893
1396680-9	89	1893
1396681-7	89	1893
1396682-5	89	1871
1396683-3	89	1871
1396686-6	89	1873
1396694-0	89	1873
1396704-7	89	1873
1396707-0	89	1873
1396708-8	89	1875
1396709-6	89	1875
1396711-2	89	1877
1396712-0	89	1877
	89	1887
1396713-8	89	1877
1396714-6	89	1879
1396715-3	89	1879
1396716-1	89	1879
1396717-9	89	1879
1396718-7	89	1881
1396719-5	89	1881
1396720-3	89	1885
1396721-1	89	1887
1396722-9	89	1887
1396723-7	89	1877
1396724-5	89	1889
1396725-2	89	1891
1396726-0	89	1889
1396728-6	89	1891
1396736-9	89	1893
1396737-7	89	1893
1396738-5	89	1893
1397616-2	25	511
(1397911)	26	527
1398082-6	37	823
1398244-2	32	665
1398379	37	825
1398695-5	31	637
	31	639
1501832-8	27	575
1503765	37	829
(1504952)	35	723
	36	777
	36	779
	38	853
(1506069)	36	743
	36	745
	38	865
1542303-1	23	333
1542407-0	23	367
(1559950)	38	847
(1566540)	27	573
	87	1719
(1575612)	87	1725
	87	1741
	87	1745
	87	1749
(1576741)	23	239
	23	347
(1578612)	32	661
	32	665
1586597-5	37	813
	38	849
1596025-5	87	1761
	87	1763
(1596026)	87	1761
	87	1763
1596032-1	87	1761
	87	1763
1596036-2	87	1761
	87	1763
1605133-6	27	573
	87	1719
(1605245)	83	1311
	83	1317
1606877-7	38	833
1608178-8	87	1719
1629742-6	25	397
	25	411
1695472-9	87	1761
	87	1763
(1695473)	87	1763
(1695474)	87	1761
	87	1763
1697753-0	87	1725
	87	1741
	87	1745
	87	1749
1698179-7	32	655
	32	659
	32	661
	32	663
	32	665
1698665-5	87	1763
1698666-3	87	1761
	87	1763
3100966-5	41	887
(3101977)	33	675
	33	679
3103364-0	41	883
* 3204069-3		
* 3204070-1		
3286433-2	43	925
	43	927
3287165-9	23	305
3287170-9	23	303
3287172-5	23	303
3287177-4	23	303
3294334-2	43	915
	43	921
3294335-9	43	915
	43	921
3294336-7	43	915
	43	921
3298199-5	27	587
3298596-2	25	497
3344003-3	36	735
(3501073)	23	349
3501202-0	23	295
	23	299
(3501385)	23	369
3501510-6	23	239
3501513-0	23	233
	23	241
	25	413
3501514-8	23	233
	23	241
(3501530)	23	235
	23	239
	23	337
	28	625
3501533-8	25	475
	25	479
3501549-4	23	371
	23	373
3501595-7	25	401
	25	405
3501758-1	21	197
3501775-5	21	197
* 3501778-9		
3501779-7	21	207
* *(3501801)*		
3501857-1	25	413
3501902-5	25	485
	25	489
	25	491
	25	495
3502072-6	43	1011
	43	1015
	43	1021
3502462-9	43	943
3502463-7	43	943
3502464-5	43	941
3502569-1	43	913
	43	919
(3502652)	43	939
3502761-4	43	941
3503671-4	89	1857
3506009-4	85	1545
3506010-2	85	1549
	85	1553
3506011-0	85	1545
	85	1553
3506012-8	85	1545
	85	1553
(3506014)	85	1587
	85	1591
3506017-7	85	1591
	85	1597
3506018-5	85	1587
	85	1595
	85	1597
	85	1601
3506019-3	85	1587
	85	1597
(3506051)	88	1821
(3506052)	88	1821
3506053-2	88	1825
3506054-0	88	1825
3506392-4	85	1619
	85	1623
3506526-7	88	1847
	88	1851
3506528-3	88	1847
	88	1851
3506617-4	87	1737
(3506689)	85	1445
	85	1507
	85	1513
3506764-4	88	1847
	88	1851
3506992-1	87	1717
3507024-2	25	481
3507025-9	22	225
3507028-3	22	225
3507029-1	22	225
3507031-7	21	203
3507032-5	26	539
3507033-3	25	423
3507200-8	22	219
3507227-1	21	207
3507285-9	21	207
3507436-8	38	857
	38	861
3507539-9	21	193
3507540-7	21	193
3507541-5	21	193
3507611-6	21	203
3507879-9	21	145
3508787-3	36	755
	36	757
	87	1703
	87	1707
	89	1863
	89	1867
3513598-7	87	1763
3514089-6	21	143
	21	155
3514104-3	26	535
3514106-8	21	183
	23	241
3514107-6	52	1127
3514108-4	21	189
3514109-2	22	223
(3514350)	21	151
3514420-3	23	243
	23	261
	23	329
3514432-8	21	151
	25	409
3514604-2	38	855
	38	857
	38	861
3514627-3	22	219
3514628-1	23	235
	23	239
	23	337
	28	625
3514976-4	25	451
(3515242)	37	801
3515303-0	37	785
(3515304)	37	785
	37	787
(3515306)	37	783
3515309-7	37	789
(3515310)	37	785
	37	787
3515314-7	37	785
	37	787
3515316-2	37	785
	37	787
3515317-0	37	785
3515320-4	37	785
(3515337)	37	785
3515340-2	37	783
3515342-8	37	785
3515343-6	37	783
3515344-4	37	783
3515345-1	37	789
3515347-7	37	789
(3515348)	37	785
3515349-3	37	783
3515351-9	37	785
3515374-1	37	793
3515375-8	37	793
3515376-6	37	793
3515377-4	37	793
3515381-6	37	791
3515383-2	37	791
(3515388)	37	795
(3515389)	37	793
3515391-5	37	791
3515392-3	37	791
3515393-1	37	791
3515394-9	37	791
(3515395)	37	791
3515397-2	37	791
3515656-1	38	847
3515722-1	37	797
3515723-9	37	797
(3515733)	37	791
	37	793
3515885-6	37	797

*) Standardartikel, förekommer på flera sidor i denna katalog. /Standardartikel, kommt mehrfach in diesem katalog vor.

NUMMERREGISTER

NUMMERNREGISTER

Artikel nr Artikelnr.	Gr gr	Sida Seite
3515928-4	37	801
3515987-0	37	829
3516942-4	64	1179
	64	1189
	64	1213
3516943-2	64	1173
	64	1195
3516944-0	64	1193
	64	1195
	64	1199
	64	1203
	64	1205
	64	1209
	64	1213
3517065-3	23	243
3517066-1	23	253
	23	267
3517067-9	23	339
	28	625
3517068-7	23	257
3517102-4	23	253
	23	257
3517129-7	23	365
3517361-6	25	485
	25	487
	25	491
3517373-1	23	369
3517422-6	23	241
3517425-9	23	247
3517501-7	38	833
3517596-7	28	595
3517735-1	28	595
3517736-9	28	595
	28	599
3517737-7	23	265
	28	595
3517738-5	25	495
3517739-3	23	249
	23	271
	23	337
	28	599
3517857-3	22	219
	22	223
3518672-5	35	709
	35	711
3518874-7	89	1857
3519339-0	85	1635
	85	1643
3520179-7	43	925
	43	927
* 3520218-3		
3520329-8	43	1011
	43	1013
	43	1015
	43	1019
	43	1021
	43	1023
3520331-4	43	961
	43	965
	43	971
	43	977
	43	981
	43	985
	43	989

Artikel nr Artikelnr.	Gr gr	Sida Seite
* 3520465-0		
3520553-3	41	873
3520567-3	43	941
3520568-1	43	941
3520624-2	43	1055
3520682-0	46	1099
3521725-6	85	1605
3522197-7	87	1717
3522198-5	87	1717
3522250-4	87	1725
	87	1735
	87	1741
	87	1745
	87	1749
(3522293)	87	1741
	87	1743
	87	1747
	87	1751
	87	1755
3522308-0	87	1713
	87	1719
3522398-1	87	1757
3522453-4	87	1761
	87	1763
(3522502)	87	1699
(3522503)	87	1705
3522558-0	87	1725
	87	1735
	87	1741
	87	1745
	87	1749
3522587-9	87	1725
	87	1735
	87	1741
	87	1745
	87	1749
3522588-7	87	1725
	87	1727
	87	1735
	87	1741
	87	1745
	87	1749
3522589-5	87	1725
	87	1727
	87	1735
	87	1737
	87	1741
	87	1743
	87	1745
	87	1749
3522590-3	87	1727
	87	1737
3522591-1	87	1725
	87	1735
	87	1741
	87	1745
	87	1749
3522732-1	87	1723
3523050-7	32	655
	32	659
	32	661
	32	663
	32	665
3523051-5	32	655
	32	659

Artikel nr Artikelnr.	Gr gr	Sida Seite
	32	663
3523052-3	32	655
	32	659
	32	663
	32	665
3523143-0	36	771
	36	775
	38	837
3523442-6	37	823
3523497-0	32	655
	32	659
	32	663
3523498-8	32	659
	32	663
3523499-6	32	665
(3523606)	37	821
(3523607)	37	821
3523610-8	36	779
3523639-7	36	779
3523710-6	32	663
	32	665
3523813-8	36	747
	36	749
	37	793
(3524816)	85	1627
(3524817)	85	1627
(3524818)	85	1627
3525080-2	85	1617
(3525123)	88	1837
3525133	85	1617
3525249-3	88	1811
	88	1817
3526387-0	83	1311
3528944-6	81	1261
3529521-1	72	1243
3529819-9	72	1241
	72	1245
3530015-1	52	1143
3530029-2	52	1143
3530167-0	64	1195
	64	1203
	64	1209
3530734-7	72	1243
3530736-2	72	1243
3530963-2	77	1249
3530985-5	52	1127
3531245-3	21	203
3531326-1	25	433
	25	437
	25	443
	25	445
	25	447
	25	451
	25	457
	25	465
(3531403)	25	451
3534538-8	86	1675
	86	1679
	86	1683
	86	1687
3536068-4	27	553
	27	555
	27	557
	27	563

Artikel nr Artikelnr.	Gr gr	Sida Seite
	27	565
	27	569
3536130-2	26	527
3536509-7	83	1311
	83	1323
	83	1329
3536968-5	89	1865
	89	1867
3536977-6	86	1675
3536978-4	86	1675
(3537220)	87	1717
3538565-7	36	747
	36	749
3540015-9	81	1281
3540030-8	41	873
	41	877
	41	881
3540032-4	88	1779
	88	1787
3540033-2	87	1705
3540047-2	87	1699
3540073-8	82	1297
3540131-4	83	1317
3540132-2	83	1317
3540135-5	36	763
3540136-3	36	763
3540137-1	36	763
3540138-9	36	763
(3540172)	86	1691
(3540210)	88	1787
3540243-7	36	769
	36	775
3540300-5	26	531
3540327-8	89	1865
	89	1867
3540331-0	35	717
	35	721
3540362-5	88	1787
3540372-4	87	1713
	87	1717
3540452-4	81	1269
	81	1281
3540453-2	81	1269
	81	1281
3540456-5	83	1341
3540576-0	88	1787
3540578-6	88	1787
3540580-2	81	1259
3540600-8	43	925
	43	927
3540625-5	36	739
3540626-3	36	733
	36	737
3540638-8	43	925
	43	927
3540668-5	88	1795
3540669-3	88	1795
3540672-7	88	1799
	88	1803
3540673-5	88	1803
3540681-8	88	1795
3540682-6	88	1795
3540688-3	88	1787
3540690-9	88	1787

Artikel nr Artikelnr.	Gr gr	Sida Seite
3540740-2	85	1605
(3540746)	87	1713
(3540747)	87	1715
3540771-7	88	1789
3540872-3	86	1691
3544082-5	38	853
(3544341)	37	791
3544652-5	32	651
3544691-3	38	833
	52	1141
3544693-9	37	791
	37	793
3545079-0	87	1741
	87	1743
	87	1747
	87	1751
	87	1755
(3547000)	21	203
3547014-5	23	323
3547089-7	25	405
3547247-1	21	151
3547603-5	21	149
3547604-3	21	151
3547605-0	21	151
3547615-9	25	431
3547852-8	25	423
3547853-6	26	539
3547862-7	23	333
3548337-9	88	1785
	88	1793
3548583-8	88	1811
	88	1817
3549038-2	43	941
3549040-8	43	941
3549047-3	43	939
3549049-9	43	939
3549050-7	43	939
3549308-9	43	909
	43	921
3549350-1	43	895
	43	903
3549537-3	41	873
	41	877
3549559-7	43	1055
3549560-5	43	1055
3549632-2	43	995
	43	1025
3549669-4	43	963
	43	967
	43	973
	43	979
	43	983
	43	985
	43	989
	43	1013
	43	1017
	43	1021
3549881-5	41	875
	41	879
(3681937)	89	1881
(3699750)	77	1249
(3699751)	77	1249
3712175-3	38	853
5001529-6	43	951

*) Standardartikel, förekommer på flera sidor i denna katalog. /Standardartikel, kommt mehrfach in diesem katalog vor.

NUMMERREGISTER

NUMMERNREGISTER

Artikel nr Artikelnr.	Gr gr	Sida Seite
5001555-1	23	311
5001588-2	43	947
5001589-0	43	947
5001600-5	33	679
5001601-3	33	679
(5001615)	32	645
(5001657)	43	953
5001695-5	23	311
	23	315
(5001699)	32	649
5001715-1	23	275
5001751	43	947
5001752-4	23	321
5001788-8	43	947
5001789-6	43	947
5001790-4	43	951
5001791-2	43	953
(5001792)	43	949
5001847-2	23	321
5001851-4	43	953
5001866-2	32	651
5001872-0	43	953
5001873	43	949
5001878-7	23	275
(5001900)	25	507
(5001901)	25	509
5001916-5	43	951
5001918-1	43	951
5001924-9	23	311
	23	315
5001955-3	21	147
(5001960)	32	651
5001961-1	32	649
5001968-6	43	947
5001969-4	43	951
5002006-4	51	1115
5002007-2	51	1115
5002010-6	51	1117
	51	1119
5002011-4	51	1117
	51	1119
5002026-2	51	1111
5002027-0	51	1111
5002028-8	51	1113
5002029-6	51	1113
5002042-9	43	949
5002043	43	949
5002048-6	32	651
5002051-0	32	645
5002052-8	32	645
5002057-7	23	319
(5002092)	25	507
(5002093)	25	509
5002265-6	43	949
5002730-9	32	649
(5002765)	25	507
	25	509
(5002766)	25	509
5002784-6	43	947
5002785-3	43	951
5002786-1	43	951
5002846-3	23	275
5002849	23	275
(5002886)	25	511
5002894-3	43	951
5002898-4	32	645
(5003508)	32	645
5003558-3	43	961
	43	965
	43	971
	43	977
	43	981
5003559-1	43	965
5003561	43	981
5003562	43	961
	43	971
	43	977
	43	981
	43	985
5003602-9	64	1197
	64	1205
	64	1213
5003603-7	64	1197
	64	1205
	64	1213
5003617-7	33	675
	33	677
5003630-0	25	511
5003632-6	25	511
5003708-4	33	681
5003722-5	23	333
5003777-9	23	257
	28	627
(5003802)	32	651
5003804-1	32	645
5003895-9	43	901
	43	939
5003904-9	21	131
6210770-1	33	681
6210773-5	33	681
6210777-6	33	681
6211936	33	681
6212455-7	23	333
6212456-5	23	335
6212562-0	23	335
6638088-2	23	333
6639218-4	28	595
6644949-7	33	681
6645020-6	33	681
6645031-3	33	681
6772374-2	36	743
	36	745
	38	865
6814042-5	43	941
6814279	41	875
6814314-8	89	1863
	89	1867
6814409-6	41	879
6814453-4	46	1095
6814454-2	43	941
6814455-9	43	941
6814456-7	43	939
6814458-3	43	941
6814572-1	43	943
6814585-3	41	873
(6814692)	41	873
	41	877
6814812-1	43	1011
	43	1015
	43	1021
6819550-2	64	1175
(6820225)	85	1627
6820636-6	85	1649
6842013-2	21	169
6842082-7	21	151
6842083-5	21	151
(6842093)	21	167
6842160-1	21	167
6842214-6	26	527
6842273-2	21	153
	21	171
6842381-3	21	151
6842382-1	21	151
6843107-1	38	837
6843258-2	43	1027
6843376-2	46	1093
6843411-7	43	907
	43	913
	43	919
6843413-3	43	909
	43	915
	43	921
6843623-7	41	873
6843913-2	41	879
6846630-9	35	709
	35	711
6848358-5	83	1309
	83	1313
	83	1317
	83	1319
	83	1325
	83	1329
6849781-7	36	779
6857449-0	35	691
(8150741)	25	397
	25	411
8360390-2	26	549
8360960-2	26	543
8360961-0	26	543
8360970-1	26	543
8360974-3	23	339
8360987-5	23	339
8360988-3	26	543
8360989-1	26	543
8360998-2	37	787
8601334-9	26	527
8601336-4	26	537
8601712-6	26	537
8601852-0	26	527
8601863-7	26	539
8601864-5	26	539
8601908-0	26	537
8601909-8	26	537
8601958-5	26	539
8601959-3	26	539
9122002-0	27	573
9122003-8	27	573
9122501-1	23	281
	23	285
	23	289
9122502-9	23	279
	23	283
	23	287
9122565-6	43	925
	43	927
9122995-5	32	663
9128530-4	31	639
9128766-4	38	837
9128846-4	38	865
9130008-7	36	769
	36	775
9130035-0	43	1055
9130036-8	43	1055
9130251-3	37	791
9130519-3	36	767
	36	773
9131574-7	83	1311
9131575-4	83	1311
(9131588)	88	1799
	88	1803
(9131589)	88	1799
	88	1803
(9131590)	88	1799
	88	1803
(9131591)	88	1799
	88	1803
9131592-9	88	1799
	88	1803
(9131593)	88	1799
	88	1803
9131594-5	88	1799
	88	1807
9131595-2	88	1801
	88	1807
9131596-0	88	1799
	88	1807
9131597-8	88	1801
	88	1807
9131598-6	88	1799
	88	1807
9131599-4	88	1801
	88	1807
9131706-5	83	1307
9131707-3	83	1307
9131755-2	51	1111
	51	1113
9131788-3	85	1467
	85	1471
	85	1481
	85	1485
	85	1501
9131789-1	85	1467
	85	1471
	85	1485
	85	1493
	85	1501
	85	1505
9131790-9	85	1467
	85	1471
	85	1485
	85	1493
	85	1501
	85	1505
9131809-7	85	1415
	85	1419
	85	1421
	85	1425
	85	1429
	85	1433
	85	1437
	85	1441
	85	1445
	85	1449
	85	1451
	85	1455
	85	1459
	85	1463
	85	1465
	85	1467
	85	1469
	85	1471
	85	1473
	85	1475
	85	1477
	85	1479
	85	1481
	85	1483
	85	1485
	85	1487
	85	1489
	85	1491
	85	1493
	85	1495
	85	1497
	85	1499
	85	1501
	85	1503
	85	1505
	85	1507
	85	1511
	85	1513
	85	1515
	85	1517
	85	1519
	85	1521
	85	1523
	85	1527
	85	1529
	85	1531
	85	1535
	85	1539
	85	1541
	85	1543
	85	1545
	85	1547
	85	1549
	85	1551
	85	1553
	85	1555
	85	1557
	85	1561
	85	1563
	85	1565
	85	1569
	85	1573
	85	1575
	85	1579
	85	1583
	85	1587
	85	1589

*) Standardartikel, förekommer på flera sidor i denna katalog. /Standardartikel, kommt mehrfach in diesem katalog vor.

NUMMERREGISTER

NUMMERNREGISTER

Artikel nr Artikelnr.	Gr gr	Sida Seite
	85	1591
	85	1593
	85	1595
	85	1597
	85	1599
	85	1601
9131818-8	87	1715
9131838-6	88	1837
9131847-7	88	1821
	88	1833
9131859-2	87	1707
9131862-6	88	1799
	88	1803
9131863-4	88	1799
	88	1803
9131864-2	88	1799
	88	1803
9131865-9	88	1799
	88	1803
9131867-5	88	1799
	88	1803
9131887-3	85	1605
9131927-7	72	1243
9131935-0	83	1311
	83	1317
9131936-8	83	1311
	83	1317
9131937-6	83	1311
9131938-4	83	1317
9131939-2	83	1317
9131942-6	88	1783
	88	1787
9131943-4	87	1717
9131955-8	72	1241
9131984-8	87	1713
9131997-0	87	1713
9131998-8	87	1715
9135130-4	21	151
9135131-2	21	151
9135132-0	21	151
9135345-8	21	151
9135346-6	21	151
9135666-7	87	1765
	87	1769
9135894-5	21	209
9135895-2	52	1129
9139038-5	89	1893
9139149-0	84	1401
9139153-2	89	1893
9139217-5	37	785
9139220-9	37	785
9139222-5	37	793
9139228-2	37	791
9139229-0	37	791
9139236-5	87	1729
	87	1737
	87	1743
9139238-1	37	795
9139300-9	89	1895
9141262-7	26	531
9142000-0	26	529
	26	537
	26	539
9142044-8	23	365
9143473-8	41	873
9144275-6	36	747
	36	749
	37	823
9146007-1	21	193
9146008-9	21	193
9146009-7	21	193
9151315-0	36	745
	36	747
	36	749
	36	751
	36	753
	36	755
	36	757
	36	759
	36	761
9434521-2	89	1893
9434523-8	89	1885
9985962-1	38	863
9985963-9	38	863
(1312274)	86	1687

*) Standardartikel, förekommer på flera sidor i denna katalog. /Standardartikel, kommt mehrfach in diesem katalog vor.

NUMMERREGISTER

NUMMERNREGISTER

Artikel nr Artikelnr.	Gr gr	Sida Seite	Artikel nr Artikelnr.	Gr gr	Sida Seite	Artikel nr Artikelnr.	Gr gr	Sida Seite	Artikel nr Artikelnr.	Gr gr	Sida Seite	Artikel nr Artikelnr.	Gr gr	Sida Seite

*) Standardartikel, förekommer på flera sidor i denna katalog. /Standardartikel, kommt mehrfach in diesem katalog vor.

NUMMERREGISTER

NUMMERNREGISTER

Artikel nr Artikelnr.	Gr gr	Sida Seite	Artikel nr Artikelnr.	Gr gr	Sida Seite	Artikel nr Artikelnr.	Gr gr	Sida Seite	Artikel nr Artikelnr.	Gr gr	Sida Seite	Artikel nr Artikelnr.	Gr gr	Sida Seite

*) Standardartikel, förekommer på flera sidor i denna katalog. /Standardartikel, kommt mehrfach in diesem katalog vor.

NUMMERREGISTER

NUMMERNREGISTER

Artikel nr Artikelnr.	Gr gr	Sida Seite	Artikel nr Artikelnr.	Gr gr	Sida Seite	Artikel nr Artikelnr.	Gr gr	Sida Seite	Artikel nr Artikelnr.	Gr gr	Sida Seite	Artikel nr Artikelnr.	Gr gr	Sida Seite

*) Standardartikel, förekommer på flera sidor i denna katalog. /Standardartikel, kommt mehrfach in diesem katalog vor.

Grupp
Gruppe
03

Sida
Seite
102

NUMMERREGISTER

NUMMERNREGISTER

Artikel nr Artikelnr.	Gr gr	Sida Seite	Artikel nr Artikelnr.	Gr gr	Sida Seite	Artikel nr Artikelnr.	Gr gr	Sida Seite	Artikel nr Artikelnr.	Gr gr	Sida Seite	Artikel nr Artikelnr.	Gr gr	Sida Seite

*) Standardartikel, förekommer på flera sidor i denna katalog. /Standardartikel, kommt mehrfach in diesem katalog vor.

NUMMERREGISTER
NUMMERNREGISTER

Artikel nr Artikelnr.	Gr gr	Sida Seite	Artikel nr Artikelnr.	Gr gr	Sida Seite	Artikel nr Artikelnr.	Gr gr	Sida Seite	Artikel nr Artikelnr.	Gr gr	Sida Seite	Artikel nr Artikelnr.	Gr gr	Sida Seite

*) Standardartikel, förekommer på flera sidor i denna katalog. /Standardartikel, kommt mehrfach in diesem katalog vor.

NUMMERREGISTER

NUMMERNREGISTER

Artikel nr Artikelnr.	Gr gr	Sida Seite	Artikel nr Artikelnr.	Gr gr	Sida Seite	Artikel nr Artikelnr.	Gr gr	Sida Seite	Artikel nr Artikelnr.	Gr gr	Sida Seite	Artikel nr Artikelnr.	Gr gr	Sida Seite

*) Standardartikel, förekommer på flera sidor i denna katalog. /Standardartikel, kommt mehrfach in diesem katalog vor.

REGISTER, NYA ARTIKLAR

REGISTER, NEUE ARTIKEL

Förord (S)

Grupp 04, nummerregister nya artiklar, innehåller alla artikelnummer som är införda i katalogen sedan föregående utgåva.

Nya artiklar i Volvo Reservdelars sortiment är markerade med fylld stjärna i NR-kolumnen.
Vid första utgåvan av katalogen innehåller grupp 04 endast nya artiklar.
Artiklarna är ordnade i kataloggrupper, inom varje grupp är de sorterade i sid- och positionsnummerordning.
Standardartiklar, t.ex. skruv, mutter m.m (funktionsgrupp 1100-1159) förekommer först och är endast upptagna en gång och utan hänvisning till grupp och sida.

(För ytterligare information, se kataloginstruktion Grupp 05)

Vorwort (D)

Gruppe 04, Nummernregister neue Artikel. Enthält alle Artikelnummern, die seit der vorigen Ausgabe im Katalog eingeführt wurden.

Neue Artikel in Volvo-Ersatzteil-Sortiment sind mit einem ausgefüllten Stern in der NR-Spalte gekennzeichnet.
Bei der Erstausgabe des Kataloges enthält Gruppe 04 nur neue Artikel.
Die Artikel sind in Kataloggruppen aufgeteilt und innerhalb der jeweiligen Gruppe in Seiten- und Positionsnummernfolge angeordnet.
Standardartikel. z.B. Schraube, Mutter usw. (Funktionsgruppe 1100-1159), sind zuerst und nur einmal aufgeführt, ohne Hinweis auf Gruppe und Seite.

(Für nähere Informationen, siehe Kataloganweisung Gruppe 05)

Grupp / Gruppe 04

Sida / Seite 108

REGISTER, NYA ARTIKLAR — REGISTER, NEUE ARTIKEL

NR	Sida / Seite	Pos	Artikel nr / Artikelnr.	P / S	Benämning	Bezeichnung	Anmärkning / Anmerkung	Fgrp	S / R
								10	
			384371-1		Justerbleck	Nachstellblech		1153	2
			384871-0		Justerbleck	Nachstellblech		1153	2
★			924054-0		Skruv	Schraube		1126	2
★			943718-7		Skruv	Schraube		1127	2
			946502-2		Flänsskruv	Flanschschraube		1122	2
			963104-5		Flänslåsmutter	Flanschverschlussmutter		1144	2
			968162-8		Flänsmutter	Bundmutter		1142	2
			968478-8		Flänsskruv	Flanschschraube		1127	2
			969408-4		Skruv	Schraube		1124	2
			969409-2		Skruv	Schraube		1124	2
			969462-1		Skruv	Schraube		1124	2
			969464-7		Sextandhålskruv	Sechszahn-hohlschraube		1124	2
			969478-7		Skruv	Schraube		1124	2
			969586-7		Skruv	Schraube		1124	3
★			969842-4		Skruv	Schraube		1124	3
			972018-6		Skruv	Schraube		1124	2
			972259-6		Skruv	Schraube		1124	2
			973246-2		Skruv	Schraube		1122	2
			974258-6		Flänsskruv	Flanschschraube		1122	2
			977107-2		Flänsskruv	Flanschschraube		1122	3
			977252-6		Bult	Bolzen		1114	2
			977294-8		Flänsskruv	Flanschschraube		1122	2
			978343-2		Pinnskruv	Stiftschraube		1126	2
			979780-4		Flänsskruv	Flanschschraube		1122	2
			979870-3		Stoppskruv	Anschlagschraube		1122	2
			1218402-4		Pinnskruv	Stiftschraube		1126	2
			1220980-5		Justerbleck	Nachstellblech		1153	2
			1220981-3		Justerbleck	Nachstellblech		1153	2
			1220982-1		Justerbleck	Nachstellblech		1153	2
			1220983-9		Justerbleck	Nachstellblech		1153	2
			1220984-7		Justerbleck	Nachstellblech		1153	2
			1220985-4		Justerbleck	Nachstellblech		1153	2
								20	
★	131		5003904-9	EU	Motor, bytes	Verbrennungsmotor, at	1) B17, B19, B21, B23	2101	5
	143	16	3514089-6		Kuggremhjul	Zahnriemenscheibe	1)	2153	3
	145		3507879-9		Lyftögla, v	Hebeöse, l	1)	2199	5
	151	5	6842082-7		Ventilsäte	Ventilsitz	1)	2119	2
	151		9135345-8		Ventilsäte	Ventilsitz	1)	2119	6
	151		9135346-6		Ventilsäte	Ventilsitz	1)	2119	6
	151		6842381-3		Ventilsäte	Ventilsitz	1)	2119	2
	151		6842382-1		Ventilsäte	Ventilsitz	1)	2119	2
	155	37	3514089-6		Kuggremhjul	Zahnriemenscheibe	1)	2153	3
	155	47	271776-7		Packningsats	Dichtungssatz	1)	2549	2
	167	28	6842160-1		Tätningsring	Dichtring	1)	2167	2
	169	39	6842013-2		Medbringarplåt	Mitnehmerblech	1)	2166	3
	171	3	1276425-4	IK	Tätningsring	Dichtring	1) B17, B19, B21, B23.	2167	2
	171	13	271713-0		Kuggrem	Zahnriemen	1)	2157	2
	179		976583-5		Slangklämma	Schlauchklemme	1)	1163	2
	179	34	976583-5		Slangklämma	Schlauchklemme	1) B27A B28A	1163	2
	181	15	1218429-7		Bricka	Scheibe	1) B27, B28	2149	2
	193		9146007-1		Packning	Dichtung	1)	2112	1
	193		9146008-9		Packning	Dichtung	1)	2112	1
	193		9146009-7		Packning	Dichtung	1)	2112	1
	209		9135894-5		Packning	Dichtung	1) D24	2116	1
	209		9135894-5		Packning	Dichtung	1) D24	2116	1
	217		1346144-7		Oljepump	Ölpumpe	1)	2211	2
	217		1346144-7		Oljepump	Ölpumpe	1)	2211	2
	219		3507200-8		Rör	Rohrleitung	1)	2215	3
	223	6	1218432-1	IK	Ventilkolv	Ventilkolben	1) B27, B28	2219	3
	223	12	1218433-9	IK	Kedjedrev	Kettentrieb	1)	2153	3
	235	31	976736-9		Slang	Schlauch	1) B21A	1417	2

1)För vidare informaiton, se katalog. /Für weitere information, siehe Katalog

REGISTER, NYA ARTIKLAR

REGISTER, NEUE ARTIKEL

Grupp
Gruppe
04

Sida
Seite
109

NR	Sida Seite	Pos	Artikel nr Artikelnr.	P S	Benämning	Bezeichnung	Anmärkning Anmerkung	Fgrp	S R
	235	32	976573-6		Slangklämma	Schlauchklemme	1) B21A	1163	2
★	249	68	3517739-3		Fördröjningsventil	Verzögerungsventil	1) B21F ALTER 1.	2549	2
	269		976583-5		Slangklämma	Schlauchklemme	1)	1163	2
★	271	57	3517739-3		Fördröjningsventil	Verzögerungsventil	1) B27F B28F	2549	2
	323	3	967764-2		Slangklamma	Schlauchschelle	1)	1163	3
★	337	12	3517739-3		Fördröjningsventil	Verzögerungsventil	1)	2549	2
	339	25	976583-5		Slangklämma	Schlauchklemme	1) B21FT	1163	2
	339	30	976736-9		Slang	Schlauch	1) B21FT	1417	2
	339	32	976736-9		Slang	Schlauch	1) B21FT	1417	2
	339	33	976736-9		Slang	Schlauch	1) B21FT	1417	2
	339	34	976736-9		Slang	Schlauch	1) B21FT	1417	2
	347	21	967764-2		Slangklamma	Schlauchschelle	1)	1163	3
	357	22	967764-2		Slangklamma	Schlauchschelle	1) D20, D24	1163	3
	361	25	976573-6		Slangklämma	Schlauchklemme	1) B19E, B19ET, B21E, B21F K-JET.B23E B21ET/FT B27E/F B28E/F	1163	2
	365	2	9142044-8		Bränslepump	Kraftstoffpumpe	1) B21F LH - JET. B23F	2331	3
	369	13	976736-9		Slang	Schlauch	1)	1417	2
	371	3	976573-6		Slangklämma	Schlauchklemme	1)	1163	2
	373	30	976573-6		Slangklämma	Schlauchklemme	1)	1163	2
	381	10	976736-9		Slang	Schlauch	1)	1417	2
	381	16	976736-9		Slang	Schlauch	1)	1417	2
	381	24	976736-9		Slang	Schlauch	1)	1417	2
	381	34	976736-9		Slang	Schlauch	1)	1417	2
	383	13	976736-9		Slang	Schlauch	1)	1417	2
	383	21	976736-9		Slang	Schlauch	1)	1417	2
	383	26	976736-9		Slang	Schlauch	1)	1417	2
★	415	25	958227-1	IK	O-ring	O-ring	1) B27E, B27F, B28E, B28F 498628, 498629	2389	2
★	419	25a	958227-1	IK	O-ring	O-ring	1) B28F 498630,498631,498638-498-641, 498667	2389	2
	423	5	967764-2		Slangklamma	Schlauchschelle	1)	1163	3
	425	8	271704-9	IK	Packningsats	Dichtungssatz	1)	2512	1
	425	16	271704-9	IK	Packningsats	Dichtungssatz	1)	2512	1
	463	2	960629-4		Propp	Stöpsel	B21FT	1515	2
	465	22	1357758-0	IK	Avgasrör	Auspuffrohr	1)	2522	1
	465	24	1357756-4	IK	Avgasrör, bakre	Auspuffendrohr	1)	2522	1
	497	2	271776-7	IK	Packningsats	Dichtungssatz	1) B21A, B23A, B23E	2549	2
	501	3	1389657-6		Flamskydd	Flammenschutz	1) B17, B19, B21, B23	2571	2
	501	17	1389657-6		Flamskydd	Flammenschutz	1) B17, B19, B21, B23	2571	2
★	513		271093-7		Reparationssats	Reparatursatz	1)	2552	3
★	515		271093-7		Reparationssats	Reparatursatz	1) 1336733	2552	3
	527	17	6842214-6	IK	Packning	Dichtung	1) B17, B19, B21, B23	2628	1
	527	27	8601334-9	EU	Kylare	Kuhler	1) B17, B19, B21, B23	2611	2
	527		8601852-0	EU	Kylare	Kuhler	1) B17, B19, B21, B23	2611	2
	529	42	9142000-0		Expansionstank	Ausgleichbehälter	1) B17, B19, B21, B23	2612	2
★	531	50	9141262-7		Kylarslang	Kuhlerschlauch	1) B17, B19, B21, B23	2615	1
★	537	39	8601336-4	EU	Kylare	Kuhler	1) B27, B28	2611	2
★	537		8601712-6	EU	Kylare	Kuhler	1) B27, B28	2611	2
★	537		8601908-0	EU	Kylare	Kuhler	1) B27, B28	2611	2
★	537		8601909-8	EU	Kylare	Kuhler	1) B27, B28	2611	2
	537	49	9142000-0		Expansionstank	Ausgleichbehälter	1) B27, B28	2612	2
★	539	22	8601863-7	EU	Kylare	Kuhler	1)	2611	2
★	539		8601864-5	EU	Kylare	Kuhler	1)	2611	2
★	539		8601958-5	EU	Kylare	Kuhler	1)	2611	2
★	539		8601959-3	EU	Kylare	Kuhler	1)	2611	2
	539	31	9142000-0		Expansionstank	Ausgleichbehälter	1)	2612	2
	543	13	967764-2		Slangklamma	Schlauchschelle	1) B21FT	1163	3
	569	29	1257732-6		Gasreglage komplett	Gasregeleinrichtung komplett	1) D20, D24	2719	4
	571	30	1257732-6		Gasreglage	Gasregeleinrichtung	1)	2719	4
	587	24	976573-6		Slangklämma	Schlauchklemme	1) L.H.D, B19ET, B21ET, B21FT	1163	2
★	599		3517739-3		Fördröjningsventil grå	Verzögerungsventil grau	1) 6CYL	2549	2

1)För vidare informaiton, se katalog. /Für weitere information, siehe Katalog

REGISTER, NYA ARTIKLAR

REGISTER, NEUE ARTIKEL

NR	Sida Seite	Pos	Artikel nr Artikelnr.	P S	Benämning	Bezeichnung	Anmärkning Anmerkung	Fgrp	S R
								30	
	663	4	9122995-5		Rotor	Rotor	1)	3214	3
	681		*(1328391)*	SP	Startmotor	Anlasser	1)	3311	3
	709	1	6846630-9		Innerlampa	Innenleuchte	242, 244	3541	3
	711	1	6846630-9		Innerlampa	Innenleuchte	1) 262, 264	3541	3
	723	7	1259926-2		Relä	Relais	1)	3645	2
★	725	1	271780-9		Glödlampsats	Gluhlampensatz	1)	3515	1
	733	2	686534-9		Tätning	Dichtung	1)	3639	2
	735		3344003-3		Torkarblad, twinpack	Wiper blade, twinpack	1)	3636	2
	737	2	686534-9		Tätning	Dichtung	1)	3639	2
	737	19	976033-1		O-ring	O-ring	1)	1514	3
	745		9151315-0		T-rör	T-stück	1) 1981-	3634	3
	747	5	3538565-7		Filter	Filter	1) -1980	3634	2
	747	6c	9144275-6		Hylsisolator	Steckdose	-1980	3717	2
	747		1382494-1		Spolarmunstycke	Spulduse	1)	3634	2
	747	16	9151315-0		T-rör	T-stück	1) -1980	3634	3
	747	18	9151315-0		T-rör	T-stück	1) -1980	3634	3
	749	4	3538565-7		Filter	Filter	1) EXC DSL, EXC TURBO	3634	2
	749	5a	9144275-6		Hylsisolator	Steckdose	1) EXC DSL, EXC TURBO	3717	2
	749		1382494-1		Spolarmunstycke	Spulduse	1)	3634	2
	749	12	9151315-0		T-rör	T-stück	1) EXC DSL, EXC TURBO	3634	3
	749	14	9151315-0		T-rör	T-stück	1) EXC DSL, EXC TURBO	3634	3
	749	22	3538565-7		Filter	Filter	1) DSL	3634	2
	749	23a	9144275-6		Hylsisolator	Steckdose	1) DSL	3717	2
	749		1382494-1		Spolarmunstycke	Spulduse	1)	3634	2
	749	30	9151315-0		T-rör	T-stück	1) DSL	3634	3
	749	31	9151315-0		T-rör	T-stück	1) DSL	3634	3
	749	39	3538565-7		Filter	Filter	1) TURBO	3634	2
	749	40a	9144275-6		Hylsisolator	Steckdose	1) TURBO	3717	2
	749		1382494-1		Spolarmunstycke	Spulduse	1)	3634	2
	749	49	9151315-0		T-rör	T-stück	1) TURBO	3634	3
	751	51	9151315-0		T-rör	T-stück	1) TURBO	3634	3
	753	40	9151315-0		T-rör	T-stück	1) -1980	3634	3
	755	23	9151315-0	IK	T-rör	T-stück	1) -1980	3634	3
	757	26	9151315-0		T-rör	T-stück	1) 1981-	3634	3
	759	10	9151315-0		T-rör	T-stück	1) SEAL BEAM	3634	3
	761	25	9151315-0		T-rör	T-stück	1) -1980	3634	3
	767	9	9130519-3		Hylsa	Hulse	1) -1980	3647	3
	773	9	9130519-3		Hylsa	Hulse	1) 1981-	3647	3
	777		1259926-2		Relä	Relais	1)	3645	2
★	777	15	977184-1		Hylsisolator	Steckbuchse	1)	3717	2
	779	9	1259926-2		Relä för öppning	Relais für Öffnung	1)	3645	2
	779	10	1259926-2		Relä för låsning	Relais für Schliessung	1)	3645	2
	779	27	6849781-7		Intervallrelä med intervall	Pausenrelais mit Intervall	1)	3645	2
★	785		9139217-5		Ledningsmatta	Kabelbaum	1) (USA), (CDN) EXC DSL	3711	5
★	785		9139220-9		Ledningsmatta	Kabelbaum	1) (USA), (CDN) EXC DSL	3711	5
★	785		9139220-9		Ledningsmatta	Kabelbaum	1) (USA), (CDN) EXC DSL	3711	5
★	791		9139229-0		Ledningsmatta	Kabelbaum	1) CARB	3711	5
★	791	2	9139228-2		Ledningsmatta	Kabelbaum	1)	3711	5
★	791		9139228-2		Ledningsmatta	Kabelbaum	1) B19E, B21E, B23E	3711	5
★	791		9139228-2		Ledningsmatta	Kabelbaum	1) B21F	3711	5
	791		3544693-9		Ledningsmatta	Kabelbaum	1)	3711	5
	791	6	9130251-3		Stomledning generator-jord	Masseleitung Generator-Masse	1)	3711	3
★	793		9139222-5		Ledningsmatta	Kabelbaum	1) 6CYL	3711	5
★	793		9139222-5		Ledningsmatta	Kabelbaum	1) 6CYL	3711	5
★	793		9139222-5		Ledningsmatta	Kabelbaum	1) 6CYL	3711	5
	793		3544693-9		Ledningsmatta	Kabelbaum	1) 6CYL	3711	5
★	795		9139238-1		Ledningsmatta	Kabelbaum	1) DSL	3711	5
	797		3515885-6		Ledningsmatta	Kabelbaum	1)	3711	5
	813		970550-0		Elledning svart	El leitung schwarz	1)	3712	2
	813		970554-2		Elledning gul	El leitung gelb	1)	3712	2
	813		970556-7		Elledning blå	El leitung blau	1)	3712	2
	813		970589-8		Elledning röd	El leitung rot	1)	3712	2
	813		970624-3		Elledning svart	El leitung schwarz	1)	3712	2

1)För vidare informaiton, se katalog. /Für weitere information, siehe Katalog

REGISTER, NYA ARTIKLAR — REGISTER, NEUE ARTIKEL

Grupp / Gruppe 04

Sida / Seite 111

NR	Sida / Seite	Pos	Artikel nr / Artikelnr.	P / S	Benämning	Bezeichnung	Anmärkning / Anmerkung	Fgrp	S / R
	813		970626-8		Elledning röd	El leitung rot	1)	3712	2
	813		970630-0		Elledning blå	El leitung blau	1)	3712	2
	813		970632-6		Elledning grå	El leitung grau	1)	3712	2
	813		970633-4		Elledning vit	El leitung weiss	1)	3712	2
	813		970663-1		Elledning röd	El leitung rot	1)	3712	2
	813		970711-8		Elledning röd	El leitung rot	1)	3712	2
	813	17	978924-9		Ledningssko	Kabelschuh	1)	3713	1
	815		978924-9		Ledningssko	Kabelschuh	1)	3713	1
	815	29	978257-4		Ledningssko	Kabelschuh	1)	3713	2
	815	32	979001-5		Ledningssko	Kabelschuh	1)	3713	2
	821	22	*(3523606)*	SP	Hylsisolator	Steckdose	1)	3717	2
	823	4	9144275-6		Hylsisolator	Steckdose	1)	3717	2
	823	9	967809-5		Stiftisolator	Rundstecker	1)	3717	6
	823	10	967808-7		Hylsisolator	Steckdose	1)	3717	6
	823	23	978150-1		Hylsisolator	Steckbuchse	1)	3717	3
	823	24	978151-9		Hylsisolator	Steckbuchse	1)	3717	3
	823	25	978152-7		Hylsisolator	Steckbuchse	1)	3717	3
	837	32	6843107-1		Konsol	Konsole	1)	4325	4
	837	34	9128766-4		Dekal	Aufklebeschild	1)	8979	6
	849	1	1343324-8		Oljetemperaturmätare	Ölthermometer	1) 240, 260	3821	2
	849		*1343323*	OP	Oljetemperaturmätare	Ölthermometer	1) 240, 260	3849	2
	849	6	968546-2		Glödlampa	Gluhlampe	1) 240, 260	3514	1
	849		271436-8		Adapter oil.temp.givare	Huelse	1) 240, 260	3821	2
	849	22	968546-2		Glödlampa	Gluhlampe	1) 240, 260	3514	1
	849		1347361-6		Oljetrycksgivare	Öldruckschalter	1) 240, 260	3864	2
	851	8	*1234634*	OP	Ledningsplatta	Leiterbahnplatte	240,260 GT.	3813	2
	851	24	16218-0		Vinkelnippel	Winkelnippel	1) 240,260 GT.	1415	2
	853		1259926-2		Relä	Relais	1)	3645	2
★	855	5	271785-8		Bränsleslangsats	Draftstoffschlauchesatz	1) CARB	2346	3
★	855	9	271785-8		Bränsleslangsats	Draftstoffschlauchesatz	1) F.I	2346	3
★	855	22	271785-8		Bränsleslangsats	Draftstoffschlauchesatz	1) F.I	2346	3
★	857	34	271785-8		Bränsleslangsats	Draftstoffschlauchesatz	1) F.I	2346	3
★	857	47	271785-8		Bränsleslangsats	Draftstoffschlauchesatz	1) F.I	2346	3
	857		3507436-8		Förpump	Vorförderpumpe	1)	2331	1
★	857	62	271785-8		Bränsleslangsats	Draftstoffschlauchesatz	1) DIESEL	2346	3
	861	18	3507436-8		Förpump	Vorförderpumpe	1) F.I	2331	1
	865	2	9128846-4		Relä	Relais	1) (J)	3645	3
								40	
	873		6814585-3		Koppling	Kupplung	1) M47	4113	2
	873		3520553-3		Koppling	Kupplung	1) M46	4113	2
	873	2	9143473-8		Lamell	Lamelle	1) M46	4117	2
	895		1208444-8		Växellåda	Getriebe	1) M46	4311	5
	897	15a	1381498-3		Magnetpropp	Magnetstopfen	1)	1515	2
	907	24	6843411-7		Kopplingshylsa	Kupplungsmuffe	1) M45, M46	4315	2
	907		1377664-6		Mellanaxel	Vorgelegewelle	1) M45, M46	4319	3
	909		*(1340684)*	SP	Mellanaxel	Vorgelegewelle	1) M45, M46	4313	3
	909		1377666-1		Mellanaxel	Vorgelegewelle	1) M45, M46	4313	5
	909		1377667-9		Mellanaxel	Vorgelegewelle	1) M45, M46	4313	3
	909	35	6843413-3		Backkugghjul	Rucklaufzahnrad	1) M45, M46	4314	3
	913	28	6843411-7		Kopplingshylsa	Kupplungsmuffe	1)	4315	2
	915	59	6843413-3		Backkugghjul	Rucklaufzahnrad	1)	4314	3
	915	83	1381498-3		Magnetpropp	Magnetstopfen	1)	1515	2
	919	29	6843411-7		Kopplingshylsa	Kupplungsmuffe	1)	4315	2
	921	65	6843413-3		Backkugghjul	Rucklaufzahnrad	1)	4314	3
	921	76	1381861-2		Skiftgaffel	Schaltgabel	1)	4327	2
	921	89	1381498-3		Magnetpropp	Magnetstopfen	1)	1515	2
	925		9122565-6		Ledningsmatta	Kabelbaum	1)	3711	1
	925	28	3540600-8		Damask svart läder	Manschette schwarzes leder	1)	8559	4
	927	23	9122565-6		Ledningsmatta	Kabelbaum	1) M47	3711	1
	927	27	3540600-8		Damask svart läder	Manschette schwarzes leder	1) M47	8559	4
	937	1	271574-6		Packningsats	Dichtungssatz	1) M46	4317	2
	937	2	271575-3		Packningsats	Dichtungssatz	1) M47	4317	2
	951		1208414-1		Automatväxellåda	Automatisches getriebe	1)	4371	1

1)För vidare informaiton, se katalog. /Für weitere information, siehe Katalog

Grupp
Gruppe
04

Sida
Seite
112

REGISTER, NYA ARTIKLAR

REGISTER, NEUE ARTIKEL

NR	Sida Seite	Pos	Artikel nr Artikelnr.	P S	Benämning	Bezeichnung	Anmärkning Anmerkung	Fgrp	S R
	953	3	976033-1		O-ring	O-ring	1) BW55, AW55, AW70, AW71	1514	3
	955	7b	976033-1		O-ring	O-ring	1) BW55, AW55, AW70, AW71	1514	3
	961		*(1239637)*	SP	Hus, bakre	Gehäuse, h	1)	4379	2
	961		1340097-3		Hus, bakre	Gehäuse, h	1)	4379	5
	963	27	3549669-4	IK	Tätningsring	Dichtring	1)	4378	3
	965		*(1239637)*	SP	Hus, bakre	Gehäuse, h	1)	4379	2
	965		1340097-3		Hus, bakre	Gehäuse, h	1)	4379	5
	967	27	3549669-4	IK	Tätningsring	Dichtring	1)	4378	3
	971		*(1239637)*	SP	Hus, bakre	Gehäuse, h	1)	4379	2
	971		1340097-3		Hus, bakre	Gehäuse, h	1)	4379	5
	973	27	3549669-4	IK	Tätningsring	Dichtring	1)	4378	3
	977		*(1239637)*	SP	Hus, bakre	Gehäuse, h	1) 1208262	4379	2
	977		1340097-3		Hus, bakre	Gehäuse, h	1) 1208262	4379	5
	979	27	3549669-4	IK	Tätningsring	Dichtring	1)	4378	3
	981		*(1239637)*	SP	Hus, bakre	Gehäuse, h	1)	4379	2
	981		1340097-3		Hus, bakre	Gehäuse, h	1)	4379	5
	983	27	3549669-4	IK	Tätningsring	Dichtring	1)	4378	3
	985		*(1239637)*	SP	Hus, bakre	Gehäuse, h	1)	4379	2
	985		1340097-3		Hus, bakre	Gehäuse, h	1)	4379	5
	985	27	3549669-4	IK	Tätningsring	Dichtring	1)	4378	3
	989		*(1239637)*	SP	Hus, bakre	Gehäuse, h	1)	4379	2
	989		1340097-3		Hus, bakre	Gehäuse, h	1)	4379	5
	989	30	3549669-4	IK	Tätningsring	Dichtring	1)	4378	3
	1011		*(1239637)*	SP	Hus, bakre	Gehäuse, h	1)	4379	3
	1011		1340097-3		Hus, bakre	Gehäuse, h	1)	4379	5
	1013	27	3549669-4		Tätningsring	Dichtring	1)	4378	3
	1015		*(1239637)*	SP	Hus, bakre	Gehäuse, h	1)	4379	3
	1015		1340097-3		Hus, bakre	Gehäuse, h	1)	4379	5
	1015		1340136-9		Mellanstycke	Einsatzstuck	1)	4379	5
	1017	27	3549669-4		Tätningsring	Dichtring	1)	4378	3
	1021		*(1239637)*	SP	Hus, bakre	Gehäuse, h	1) 1208378	4379	3
	1021		1340097-3		Hus, bakre	Gehäuse, h	1) 1208378	4379	5
	1021		1340136-9		Mellanstycke	Einsatzstuck	1) 1208378	4379	5
	1021	27	3549669-4		Tätningsring	Dichtring	1) 1208378	4378	3
	1027		6843258-2		Kopplingslåda	Kupplungsgehäuse	1) AW71	4379	6
	1055	16	9130035-0		Strömställare	Schalter	1)	4377	2
	1055	23	3549559-7		Kåpa svart	Haube schwarz	1)	4322	4
	1055	34	9130036-8		Ledningsmatta	Kabelbaum	1) 1982-	3711	5
	1059		1328500-2		Rör	Rohrleitung	1) DSL	4912	3
	1059		1328500-2		Rör	Rohrleitung	1) DSL	4912	3
	1059		1377742-0		Oljekylare	Ölkuhler	1)	4911	5
	1091		1216343-2		Bakaxel	Hinterachse	1)	4601	5
	1093	2	6843376-2		Drivaxel	Antriebswelle	1)	4661	3
	1095	8	1229165-4		Bussning	Buchse	1)	4619	2
	1095	10	1381498-3		Magnetpropp	Magnetstopfen	1)	1515	2
	1097	26	271914-4		Differentialdrevsats	Ausgleichkegelradsatz	1)	4655	3
	1103	1	271914-4		Differentialdrevsats	Ausgleichkegelradsatz		4655	3
								50	
	1111	21	9131755-2		Mellanlägg	Beilegscheibe	1)	5119	2
	1113	21	9131755-2		Mellanlägg	Beilegscheibe	1)	5119	2
	1117		271702-3		Bromsklotssats med asbestfria belägg	Bremsklotzsatz mit asbestfrein Belägen	1) ATE, EXC USA	5125	1
	1119		271702-3		Bromsklotssats med asbestfria belägg	Bremsklotzsatz mit asbestfrein Belägen	1)	5125	1
	1123		271702-3		Bromsklotssats med asbestfria belägg	Bremsklotzsatz mit asbestfrein Belägen	1)	5125	1
	1127	2a	3530985-5		Tätningsring	Dichtring	1)	5219	3
★	1129	44	9135895-2		Vakuumförstärkare	Unterdruckverstärker	1)	5261	4
								60	
	1175		6819550-2		Knut	Gelenk	1)	6419	4

1)För vidare informaiton, se katalog. /Für weitere information, siehe Katalog

REGISTER, NYA ARTIKLAR — REGISTER, NEUE ARTIKEL

Grupp / Gruppe 04

Sida / Seite 113

NR	Sida Seite	Pos	Artikel nr Artikelnr.	P S	Benämning	Bezeichnung	Anmärkning Anmerkung	Fgrp	S R
								70	
	1241		9131955-8		Gummibussning	Gummibuchse	1)	7629	2
	1241	16	1359391-8		Bygel	Bugel	1)	7629	3
	1241		1359391-8		Bygel	Bugel	1)	7629	3
	1241	17	1330185-8		Klamma	Klemme	1)	7629	3
	1243		9131927-7		Stötdämpare nivåreglerande	Stossdämpfer mit Niveauregulierung	1)	7612	1
								80	
★	1259	24	1315965-2		Golv, bakre	Boden, h	1)	8111	4
	1261	44	3528944-6		Tvärbalk, undre	Querträger, u	1)	8179	5
	1261		1315087-5		Bogserögla	Abschleppöse	1)	8110	5
	1261		1315087-5		Bogserögla	Abschleppöse	1)	8110	5
	1269	2	3540452-4		Vindrutestolpe, v	Dachpfosten, vl	1) 242	8129	4
	1269		3540453-2		Vindrutestolpe, h	Dachpfosten, vr	1) 242	8129	4
	1281	2	3540452-4		Vindrutestolpe, v	Dachpfosten, vl	1) 5DRS	8129	4
	1281		3540453-2		Vindrutestolpe, h	Dachpfosten, vr	1) 5DRS	8129	4
	1281	3	1382335-6		Torpedsida, v inre	Seitenwandteil, l innere	1) 5DRS	8131	5
	1281		3540015-9		Torpedsida, h inre	Seitenwandteil, r innere	1) 5DRS	8131	5
★	1307	2	9131706-5		Bakdörr, v	Hintertür, l	1) 4DRS, 5DRS	8311	2
★	1307		9131707-3		Bakdörr, h	Hintertür, r	1) 4DRS, 5DRS	8311	2
	1309		6848358-5		Klamma	Klemme	1)	8349	3
	1309	31	6848358-5		Klamma	Klemme	1)	8349	3
	1311	36	3536509-7		Packning	Dichtung	1)	8349	2
★	1311	42	9131935-0		Vev, svart	Kurbel, schwarz	1)	8352	2
★	1311		9131936-8		Vev, blå	Kurbel, blau	1)	8352	2
★	1311		9131937-6		Vev, beige	Kurbel, beige	1)	8352	2
	1311		9131574-7		Tätningslist, v	Dichtleiste, l	1)	8451	2
★	1311		9131575-4		Tätningslist, h	Dichtleiste, r	1)	8451	2
	1313	70	6848358-5		Klamma	Klemme	1)	8349	3
	1313		6848358-5		Klamma	Klemme	1)	8349	3
	1317	38	6848358-5		Klamma	Klemme	1)	8349	3
★	1317	41	9131938-4		Hisskena, v	Hubschiene, l	1)	8359	2
★	1317		9131939-2		Hisskena, h	Hubschiene, r	1)	8359	2
★	1317	45	9131935-0		Vev, svart	Kurbel, schwarz	1)	8352	2
★	1317		9131936-8		Vev, blå	Kurbel, blau	1)	8352	2
★	1317		9131936-8		Vev, blå	Kurbel, blau	1)	8352	2
	1319	76	6848358-5		Klamma	Klemme	1)	8349	3
	1323	10	3536509-7		Packning	Dichtung	1) 2DRS, 4DRS	8349	2
	1325	42	6848358-5		Klamma	Klemme	1) 5DRS -1979.	8349	3
	1329	32	3536509-7		Packning	Dichtung	1) 5DRS 1980-	8349	2
	1329	39	6848358-5		Klamma	Klemme	1) 5DRS 1980-	8349	3
	1329	40	6848358-5		Klamma	Klemme	1)	8349	3
	1341	43	3540456-5		Kederlist	Köderleiste	1)	8363	3
	1343		1309616-9		Kantskyddslist, svart	Schonleiste, schwarz	1)	8369	4
★	1401	2	9139149-0		Dekortejp	Zierstreifen	1) 2DRS	8422	2
★	1401	3	9139149-0		Dekortejp	Zierstreifen	1) 2DRS	8422	2
★	1401	9	9139149-0		Dekortejp	Zierstreifen	1) 4DRS	8422	2
★	1401	10	9139149-0		Dekortejp	Zierstreifen	1) 4DRS	8422	2
★	1401	11	9139149-0		Dekortejp	Zierstreifen	1) 4DRS	8422	2
★	1401	18	9139149-0		Dekortejp	Zierstreifen	1) 5DRS	8422	2
★	1401	19	9139149-0		Dekortejp	Zierstreifen	1) 5DRS	8422	2
★	1401	20	9139149-0		Dekortejp	Zierstreifen	1) 5DRS	8422	2
	1415	9	9131809-7		List	Leiste	1)	8519	2
	1419	9	9131809-7		List	Leiste	1)	8519	2
	1421	9	9131809-7		List	Leiste	1)	8519	2
	1425	9	9131809-7		List	Leiste	1)	8519	2
	1429	9	9131809-7		List	Leiste	1)	8519	2
	1433	9	9131809-7		List	Leiste	1)	8519	2
	1437	9	9131809-7		List	Leiste	1)	8519	2
	1441	9	9131809-7		List	Leiste	1)	8519	2
	1445	9	9131809-7		List	Leiste	1)	8519	2
	1449	9	9131809-7		List	Leiste	1)	8519	2
	1451	8b	9131809-7		List	Leiste	1)	8519	2

1)För vidare informaiton, se katalog. /Für weitere information, siehe Katalog

Grupp
Gruppe
04

Sida
Seite
114

REGISTER, NYA ARTIKLAR

REGISTER, NEUE ARTIKEL

NR	Sida Seite	Pos	Artikel nr Artikelnr.	P S	Benämning	Bezeichnung	Anmärkning Anmerkung	Fgrp	S R
	1455	9	9131809-7		List	Leiste	1)	8519	2
	1455	17	9131809-7		List	Leiste	1)	8519	2
	1459	9	9131809-7		List ämne	Leiste rohling	1)	8519	2
	1459	17	9131809-7		List ämne	Leiste rohling	1)	8519	2
	1463	9	9131809-7		List	Leiste	1) 4292	8519	2
	1463	17	9131809-7		List	Leiste	1) 4292	8519	2
	1465	9	9131809-7		List	Leiste	1)	8519	2
	1467	17	9131809-7		List	Leiste	1)	8519	2
	1467	20	9131788-3		Panel, v	Paneel, l	1) 4300	8512	5
	1467		9131789-1		Panel, v	Paneel, l	1) 4301	8512	5
	1467		9131790-9		Panel, v	Paneel, l	1) 4302	8512	5
	1469	9	9131809-7		List	Leiste	1)	8519	2
	1471	17	9131809-7		List	Leiste	1)	8519	2
	1471		9131788-3		Panel, v	Paneel, l	1) 4305	8512	5
	1471		9131789-1		Panel, v	Paneel, l	1) 4306	8512	5
	1471		9131790-9		Panel, v	Paneel, l	1) 4307	8512	5
	1473	9	9131809-7		List	Leiste	1)	8519	2
	1475	17	9131809-7		List	Leiste	1)	8519	2
	1477	9	9131809-7		List	Leiste	1)	8519	2
	1479	17	9131809-7		List	Leiste	1)	8519	2
	1481	9	9131809-7		List	Leiste	1)	8519	2
	1481	17	9131809-7		List	Leiste	1)	8519	2
	1481		9131788-3		Panel, v	Paneel, l	1)	8512	5
	1483	9	9131809-7		List	Leiste	1)	8519	2
	1485	17	9131809-7		List	Leiste	1)	8519	2
	1485	20	9131788-3		Panel, v	Paneel, l	1) 4320	8512	5
	1485		9131789-1		Panel, v	Paneel, l	1) 4321	8512	5
	1485		9131790-9		Panel, v	Paneel, l	1) 4322	8512	5
	1487	9	9131809-7		List	Leiste	1)	8519	2
	1489	17	9131809-7		List	Leiste	1)	8519	2
	1491	9	9131809-7		List	Leiste	1)	8519	2
	1493	17	9131809-7		List	Leiste	1)	8519	2
	1493	20	9131789-1		Panel, v	Paneel, l	1) 4331	8512	5
	1493		9131790-9		Panel, v	Paneel, l	1) 4332	8512	5
	1495	9	9131809-7		List	Leiste	1)	8519	2
	1497	17	9131809-7		List	Leiste	1)	8519	2
	1499	9	9131809-7		List	Leiste	1)	8519	2
	1501	17	9131809-7		List	Leiste	1)	8519	2
	1501	20	9131788-3		Panel, v	Paneel, l	1) 4350	8512	5
	1501		9131789-1		Panel, v	Paneel, l	1) 4351	8512	5
	1501		9131790-9		Panel, v	Paneel, l	1) 4352	8512	5
	1503	9	9131809-7		List	Leiste	1)	8519	2
	1505	17	9131809-7		List	Leiste	1)	8519	2
	1505	20	9131789-1		Panel, v	Paneel, l	1) 4356	8512	5
	1505		9131790-9		Panel, v	Paneel, l	1) 4357	8512	5
	1507	9	9131809-7		List	Leiste	1)	8519	2
	1507	17	9131809-7		List	Leiste	1)	8519	2
	1511	9	9131809-7		List	Leiste	1) 4688	8519	2
	1511	17	9131809-7		List	Leiste	1) 4688	8519	2
	1513	9	9131809-7		List	Leiste	1)	8519	2
	1515	17	9131809-7		List	Leiste	1)	8519	2
	1517	9	9131809-7		List	Leiste	1)	8519	2
	1519	17	9131809-7		List	Leiste	1)	8519	2
	1521	9	9131809-7		List	Leiste	1) 4706	8519	2
	1521	17	9131809-7		List	Leiste	1) 4706	8519	2
	1523	9	9131809-7		List	Leiste	1)	8519	2
	1527	9	9131809-7		List	Leiste	1)	8519	2
	1529	17	9131809-7		List	Leiste	1)	8519	2
	1531	8	9131809-7		List	Leiste	1)	8519	2
	1531	16	9131809-7		List	Leiste	1)	8519	2
	1535	8	9131809-7		List	Leiste	1)	8519	2
	1535	16	9131809-7		List	Leiste	1)	8519	2
	1539	8	9131809-7		List	Leiste	1) 5291	8519	2
	1539	16	9131809-7		List	Leiste	1) 5291	8519	2
	1541	8	9131809-7		List	Leiste	1)	8519	2

1)För vidare informaiton, se katalog. /Für weitere information, siehe Katalog

REGISTER, NYA ARTIKLAR

REGISTER, NEUE ARTIKEL

Grupp
Gruppe
04

Sida
Seite
115

NR	Sida Seite	Pos	Artikel nr Artikelnr.	P S	Benämning	Bezeichnung	Anmärkning Anmerkung	Fgrp	S R
	1543	16	9131809-7		List	Leiste	1)	8519	2
	1545	8	9131809-7		List	Leiste	1)	8519	2
	1547	16	9131809-7		List	Leiste	1)	8519	2
	1549	8	9131809-7		List	Leiste	1)	8519	2
	1551	16	9131809-7		List	Leiste	1)	8519	2
	1553	8	9131809-7		List	Leiste	1)	8519	2
	1555	16	9131809-7		List	Leiste	1)	8519	2
	1557	8	9131809-7		List	Leiste	1)	8519	2
	1557	16	9131809-7		List	Leiste	1)	8519	2
	1561	8	9131809-7		List	Leiste	1)	8519	2
	1563	16	9131809-7		List	Leiste	1)	8519	2
	1565	8	9131809-7		List	Leiste	1)	8519	2
	1565	16	9131809-7		List	Leiste	1)	8519	2
	1569	8	9131809-7		List	Leiste	1)	8519	2
	1569	16	9131809-7		List	Leiste	1)	8519	2
	1573	8	9131809-7		List	Leiste	1)	8519	2
	1573	16	9131809-7		List	Leiste	1)	8519	2
	1575	8	9131809-7		List	Leiste	1)	8519	2
	1575	16	9131809-7		List	Leiste	1)	8519	2
	1579	8	9131809-7		List	Leiste	1)	8519	2
	1579	16	9131809-7		List	Leiste	1)	8519	2
	1583	8	9131809-7		List	Leiste	1)	8519	2
	1583	16	9131809-7		List	Leiste	1)	8519	2
	1587	8	9131809-7		List	Leiste	1)	8519	2
	1589	16	9131809-7		List	Leiste	1)	8519	2
	1591	8	9131809-7		List	Leiste	1)	8519	2
	1593	16	9131809-7		List	Leiste	1)	8519	2
	1595	8	9131809-7		List	Leiste	1) 5706	8519	2
	1595	16	9131809-7		List	Leiste	1) 5706	8519	2
	1597	8	9131809-7		List	Leiste	1)	8519	2
	1599	16	9131809-7		List	Leiste	1)	8519	2
	1601	8	9131809-7		List	Leiste	1)	8519	2
	1601	16	9131809-7		List	Leiste	1)	8519	2
	1605		9131887-3		Sitsram	Sitzrahmen	1)	8522	5
	1605	2	1264775-6		Resårmatta	Polsterbahn	1)	8522	5
	1605	23a	*(1313174)*	SP	Beslag, v för V stol	Beschlag, l für L Sitz	1)	8528	5
	1607		*(1313176)*	SP	Beslag, h för V stol	Beschlag, r für L Sitz	1)	8528	5
	1635	32	976033-1		O-ring	O-ring	1) 2DRS	1514	3
	1643	28	976033-1		O-ring	O-ring	1) 4DRS	1514	3
	1649		*1840*	NS	Täckbricka, brun	Abdeckscheibe, braun	1) 5DRS		
	1649	21	6820636-6		Ratt	Bedienungsknopf	1) 5DRS	8829	3
	1675	30	3536977-6		Krockdämpare, v	Aufpralldämpfer, l	1) EXC (USA)(CDN)	8615	3
	1675		3536978-4		Krockdämpare, h	Aufpralldämpfer, r	1) EXC (USA)(CDN)	8615	3
	1703		979662-4		Plugg	Stopfen	1)	8995	4
	1707		9131859-2		Konsol	Konsole	1) COMBU	8719	5
	1713	5	9131984-8		Motor	Motor	1) W/O COMBU	8733	2
	1713	11	1212446-7		Mellanlägg	Beilegscheibe	1) W/O COMBU	2349	4
★	1713	22	9131997-0		Värmekontrollventil	Wärmeregulierventil	1) W/O COMBU	8735	2
	1713	40	3522308-0		Värmereglage	Heizungsregler	1) W/O COMBU	8711	5
★	1715	13	9131998-8		Värmekontrollventil	Wärmeregulierventil	1)	8735	2
★	1715	34	9131818-8		Vakuumtank	Vakuumzelle	1)	8719	5
	1717	43	9131943-4		Fläktmotor	Gebläsemotor	1)	8733	3
	1719	1	3522308-0		Värmereglage	Heizungsregler	1) W/O COMBU	8711	5
★	1729		9139236-5		Ledningsmatta	Kabelbaum	1)	3711	5
	1733	49	979631-9		Kilrem kompressor - vevaxel	Keilriemen Kompressor-Kurbelwelle	1)	1223	1
★	1737		9139236-5		Ledningsmatta	Kabelbaum	1)	3711	5
	1741		3545079-0		Ventil	Ventil	1) L.H.D	8749	4
	1743	39	3545079-0		Ventil	Ventil	1)	8749	4
★	1743		9139236-5		Ledningsmatta	Kabelbaum	1)	3711	5
	1747	41	3545079-0		Ventil	Ventil	1) B27, B28 (AUS), (MAL), (RI), (T).	8749	4
	1751	52	3545079-0		Ventil	Ventil	1)	8749	4
	1755	25	3545079-0		Ventil	Ventil	1) 1235124	8749	4
	1761	10	3522453-4		O-ring	O-ring	1) 1259607	8743	2

1)För vidare informaiton, se katalog. /Für weitere information, siehe Katalog

REGISTER, NYA ARTIKLAR

REGISTER, NEUE ARTIKEL

NR	Sida Seite	Pos	Artikel nr Artikelnr.	P S	Benämning	Bezeichnung	Anmärkning Anmerkung	Fgrp	S R
	1763	10	3522453-4		O-ring	O-ring	1) 1259340	8743	2
	1765	4	9135666-7		Backventil	Ruckschlagventil	1) B17A, B19A, B21A, B23A.	8749	5
	1765	15	976736-9		Slang	Schlauch	1) B17A, B19A, B21A, B23A.	1417	2
	1765	16	976736-9		Slang	Schlauch	1) B17A, B19A, B21A, B23A.	1417	2
	1767	16	976736-9		Slang	Schlauch	1) B19E, B21E, B21F, B23E.	1417	2
	1767	17	976736-9		Slang	Schlauch	1) B19E, B21E, B21F, B23E.	1417	2
	1767	28	976573-6		Slangklämma	Schlauchklemme	1) B19E, B21E, B21F, B23E.	1163	2
	1769	4	9135666-7		Backventil	Ruckschlagventil	1) B27A, B28A.	8749	5
	1769	10	976736-9		Slang	Schlauch	1) B27A, B28A.	1417	2
	1773	15	976736-9		Slang	Schlauch	1)	1417	2
	1773	17	976736-9		Slang	Schlauch	1)	1417	2
	1783	57	1364452-1		Stöd, v	Stutze, l	1)	8819	5
	1783		9131942-6		Stöd, h	Stutze, r	1)	8819	5
	1783	67	1364396-0		Radiofack	Radiofach	1)	8812	5
	1785	78	3548337-9		Plastnit, svart	Kunststoffniet, schwarz	1)	8979	3
	1787	1	3540576-0		Instrumentpanel, svart	Instrumententafel,schwarz	1) L.H.D	8811	5
	1787	4	3540690-9		Balk	Träger	1) L.H.D	8819	5
	1787		3540362-5		Konsol, h	Konsole, r	1)	8819	5
	1787	12	1364444-8		Konsol	Konsole	1)	8819	5
	1787	16	1364452-1		Stöd, v	Stutze, l	1)	8819	5
	1787		9131942-6		Stöd, h	Stutze, r	1)	8819	5
	1787	19	1364396-0		Radiofack	Radiofach	1)	8812	5
	1787		1360903-7		Reglagepanel, beige	Bedienungstafel, beige	1)	8811	4
	1789	30	3540771-7		Hylla, svart	Ablage, schwarz	1)	8825	4
	1793	85	3548337-9		Plastnit, svart	Kunststoffniet, schwarz	1)	8979	3
★	1795	1	3540681-8		Solskydd, v, vit	Sonnenblende, l, weiss	1)	8822	3
★	1795		3540668-5		Solskydd, v	Sonnenblende, l	1) 245, 265.	8822	3
★	1795		3540682-6		Solskydd, h, vit	Sonnenblende, r, weiss	1)	8822	3
★	1795		3540669-3		Solskydd, h	Sonnenblende, r	1) 245, 265.	8822	3
	1799	1	9131862-6		Armstöd, v, svart	Armlehne, l, schwarz	1) 1979	8821	4
	1799		9131864-2		Armstöd, v, blå	Armlehne, l, blau	1) 1979	8821	4
	1799		9131863-4		Armstöd, h, svart	Armlehne, r, schwarz	1) 1979	8821	4
	1799		9131865-9		Armstöd, h, blå	Armlehne, r, blau	1) 1979	8821	4
	1799		9131867-5		Armstöd, h, beige	Armlehne, r, beige	1) 1979	8821	4
	1799	23	9131594-5		Armstöd, v, svart	Armlehne, l, schwarz	1) 1979	8821	4
	1799		9131596-0		Armstöd, v, blå	Armlehne, l, blau	1) 1979	8821	4
	1799		9131598-6		Armstöd, v, beige	Armlehne, l, beige	1) 1979	8821	4
	1801		9131595-2		Armstöd, h, svart	Armlehne, r, schwarz	1) 1979	8821	4
	1801		9131597-8		Armstöd, h, blå	Armlehne, r, blau	1) 1979	8821	4
	1801		9131599-4		Armstöd, h, beige	Armlehne, r, beige	1) 1979	8821	4
	1803	1	9131862-6		Armstöd, v, svart	Armlehne, l, schwarz	1) 1980-	8821	4
	1803		9131864-2		Armstöd, v, blå	Armlehne, l, blau	1) 1980-	8821	4
	1803		9131863-4		Armstöd, h, svart	Armlehne, r, schwarz	1) 1980-	8821	4
	1803		9131865-9		Armstöd, h, blå	Armlehne, r, blau	1) 1980-	8821	4
	1803		9131867-5		Armstöd, h, beige	Armlehne, r, beige	1) 1980-	8821	4
	1803		3540673-5		Clips, h	Klemme, r	1) 1980-	8829	3
	1803		3540673-5		Clips, h	Klemme, r	1) 1980-	8829	3
	1807	1	9131594-5		Armstöd, v, svart	Armlehne, l, schwarz	1) 1980-	8821	4
	1807		9131596-0		Armstöd, v, blå	Armlehne, l, blau	1) 1980-	8821	4
	1807		9131598-6		Armstöd, v, beige	Armlehne, l, beige	1) 1980-	8821	4
	1807		9131595-2		Armstöd, h, svart	Armlehne, r, schwarz	1) 1980-	8821	4
	1807		9131597-8		Armstöd, h, blå	Armlehne, r, blau	1) 1980-	8821	4
	1807		9131599-4		Armstöd, h, beige	Armlehne, r, beige	1) 1980-	8821	4
	1811		3548583-8		Täckbricka, beige	Abdeckscheibe, beige	1) -1981	8829	4
	1817		3548583-8		Täckbricka, beige	Abdeckscheibe, beige	1) 1982-	8829	4
	1821		*(3506051)*	SP	Bilbälte, h	Sicherheitsgurt, r	1) 242. EXC (DK),(SF),(AUS),(GB),(F),(B),(D),(N-L),(I),(CH),(A).	8841	2
	1821		*(3506052)*	SP	Bilbälte, v	Sicherheitsgurt, l	1) 242. EXC (DK),(SF),(AUS),(GB),(F),(B),(D),(N-L),(I),(CH),(A).	8841	2
	1821		9131847-7		Bilbälte, främre	Sicherheitsgurt, v	1)	8841	2
	1821		1360788-2		Lock	Deckel	1) 242. EXC (DK),(SF),(AUS),(GB),(F),(B),(D),(N-L),(I),(CH),(A).	8849	4

1)För vidare informaiton, se katalog. /Für weitere information, siehe Katalog

REGISTER, NYA ARTIKLAR — REGISTER, NEUE ARTIKEL

Grupp / Gruppe 04

Sida / Seite 117

NR	Sida Seite	Pos	Artikel nr Artikelnr.	P S	Benämning	Bezeichnung	Anmärkning Anmerkung	Fgrp	S R
★	1825		3506053-2		Bilbälte, v	Sicherheitsgurt, l	242	8841	2
★	1825		3506054-0		Bilbälte, h	Sicherheitsgurt, r	242	8841	2
	1825		1360788-2		Lock	Deckel	1) 242	8849	4
	1831		*(1388223)*	SP	Bilbälte vänster	Sicherheitsgurt links	1)	8841	2
	1831		*(1388224)*	SP	Bilbälte höger	Sicherheitsgurt rechts	1)	8841	2
	1833		*(1388225)*	SP	Bilbälte	Sicherheitsgurt	1)	8841	2
	1833		9131847-7		Bilbälte, främre	Sicherheitsgurt, v	1)	8841	2
	1833		1360788-2		Lock	Deckel	1)	8849	4
	1837		*(1388226)*	SP	Bilbälte	Sicherheitsgurt	1)	8841	2
	1837		*(3525123)*	SP	Bilbälte	Sicherheitsgurt	1)	8841	2
	1837		9131838-6		Bilbälte	Sicherheitsgurt	1)	8841	2
	1839		1360788-2		Lock	Deckel	1)	8849	4
	1843		1360788-2		Lock	Deckel	1) 262C	8849	4
	1847	20b	3506528-3		Bältlås	Gurtschloss	1)	8843	3
	1851	9b	3506528-3		Bältlås	Gurtschloss	1)	8843	3
	1865	3	3536968-5		Tätningslock	Dichtungsdeckel	1)	8995	4
	1865	6	3540327-8		Plugg	Stopfen	1)	1516	2
	1867		979662-4		Plugg	Stopfen	1)	8995	4
	1867		3540327-8		Plugg	Stopfen	1)	1516	2
	1867		3536968-5		Tätningslock	Dichtungsdeckel	1)	8995	4
★	1879		1396600-7		Färgpenna beige	Farbstift beige	1) 137	1866	3
★	1885		9434523-8		Lack mellanröd	Lack mittelrot	1) 173	1861	2
	1893	1	9139153-2		Grundlack	Grundierung	1)	1862	2
	1893		9139038-5		Mellanlack	Zwischenlack		1862	2
★	1893		9434521-2		Lack röd	Lack rot	1)	1861	6
	1895		9139300-9		Förtunning	Verdünnung	1) 2K	1863	2

1)För vidare informaiton, se katalog. /Für weitere information, siehe Katalog

KATALOGINSTRUKTION

KATALOGANLEITUNG

Förord (S)

Kataloginstruktionen är förkortad och behandlar de mest elementära frågor som kan uppstå i samband med kataloglåsning. Instruktionen är gemensam för microfiche- och papperskataloger.

De som önskar en mer detaljerad beskrivning, kan beställa denna på följande artikelnummer:

Kataloghandbok	(S)	Artikelnr	549-31205
"	(GB)	"	549-31206
"	(F)	"	549-31207
"	(D)	"	549-31208
"	(E)	"	549-31259
"	(I)	"	549-31260
"	(P)	"	549-31261

Vorwort (D)

Die Katalog-Hinweise behandeln in kurzgefasster Form die grunsätzlichen Fragen, die sich biem Lesen des Kataloges ergeben. Die Hinweise gelten sowohl für gedruckte Kataloge.

Ausführlichere Erläuterungen können gemäss folgender Artikelnummern angefordert werden:

Katalog-Handbuch	(S)	Artikelnummern	549-31205
"	(GB)	"	549-31206
"	(F)	"	549-31207
"	(D)	"	549-31208
"	(E)	"	549-31259
"	(I)	"	549-31260
"	(P)	"	549-31261

KATALOGINSTRUKTION

KATALOGANLEITUNG

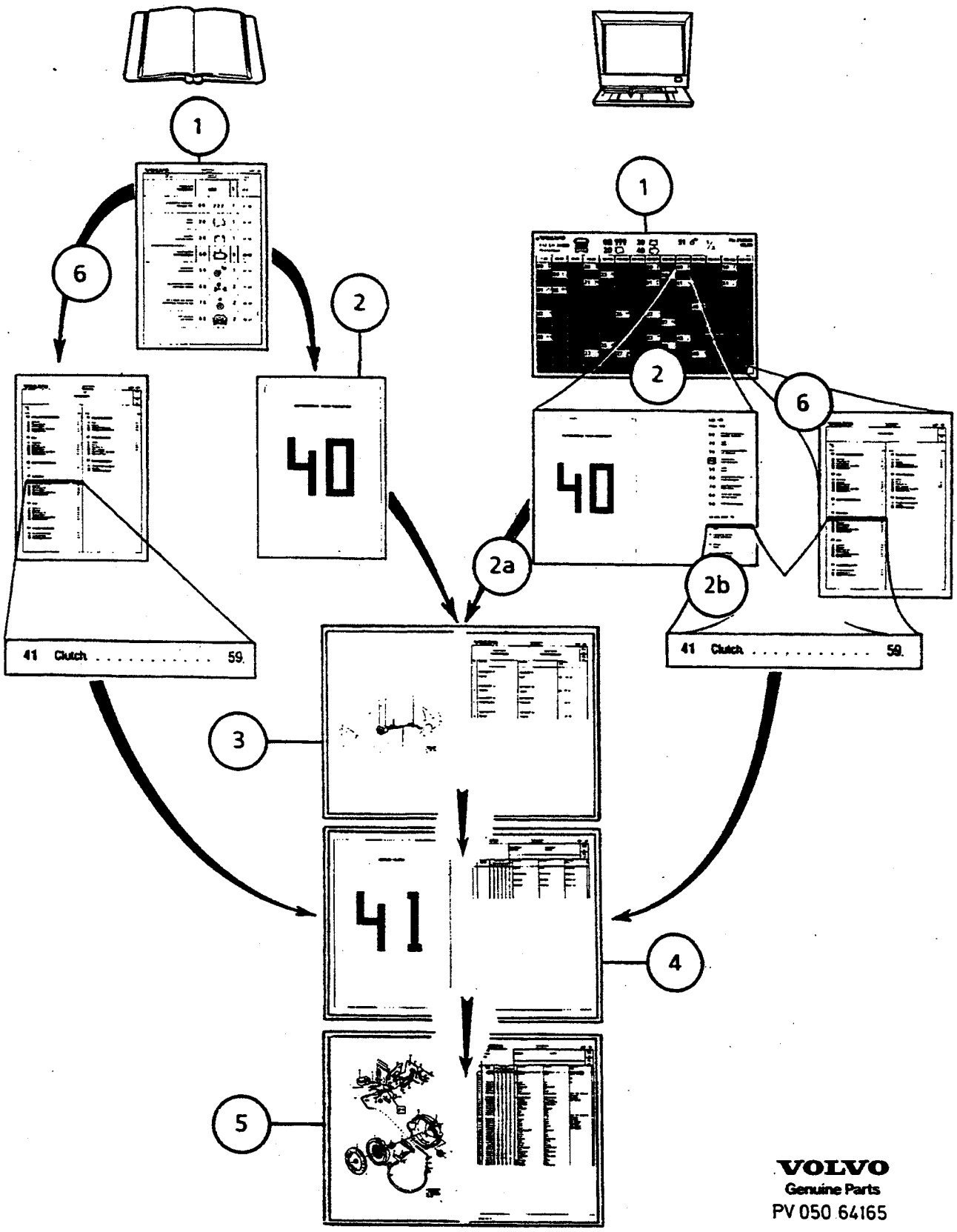

VOLVO
Genuine Parts
PV 050 64165

Reservdelskatalogens struktur och sökvägar

Papperskatalog

1. Registerblad. Sök berörd kataloggrupp - sidnummer.
2. Försättsblad för kataloggrupp - vänd sida.
3. Kataloggruppindex (illustrerat). Sök undergrupp - sidnummer.
4. Index undergrupp. Sök katalogavsnitt - sidnummer för berörd artikel.
5. Katalogavsnitt. Via illustration sök artikelnummer.

Alternativ sökväg

6. Katalogindex. Sök artikelns kataloggrupp - undergrupp och sid nr. Forts. 4.

Fichekatalog

1. Via microficherubrikerna - sök artikelns kataloggrupp
2. Sätt fichen i läsaren. Sök berörd kataloggrupp, 2:a ficheraden.

2a. Gå till efterföljande ficheruta - kataloggruppindex (lodrät sökriktning). Forts. 3.

2b. *Alt.*Via ficheindex sök undergrupp - sidnummer. (Sidnumrering är kolumnvis, se övre ficheraden.)

3. Kataloggruppindex (illustrerat). Sök undergrupp - sidnummer. (Sidnummrering ör kolumnvis, se övre ficeraden.)
4. Index undergrupp. Sök katalogavsnitt - sidnummer.
5. Katalogavsnitt. Via illustration sök artikelnummer.

Alternativ sökväg

6. Katalogindex. Placering (alla fiche), höger kolumn sista rutan. Sök katalog- och undergrupp. Forts. 4.

Aufbau und Suchschema der Ersatzteil-Kataloge

Gedructer Katalog

1. Registerblatt: Betreffende Katalog-Gruppe und Seitennummer aufsuchen.
2. Vorsatzblatt der Katalog-Gruppe - Blatt wenden.
3. Katalogruppen-Index (illustriet): Untergruppe und Seitennummer aufsuchen.
4. Index, Untergruppe: Katalog-Abschnitt und Seitenummer des betreffenden Artikels aufsuchen.
5. Katalog-Abschnitt: Artikelnummer mit Helfe der Abbildung aufsuchen.

Alternative Suchart

6. Katalog-Index: Katalog-Gruppe, Untergrupp und Seitennummer des Artikel aufsuchen. Fortsetzung 4.

Microfice-Katalog

1. Katalog-Gruppe des Artikel mit Hilfe der Microfiche-überschriften aufsuchen.
2. Fiche in das Lesegrät einlagen. Betreffende Katalog-Gruppe in der zweiten Fiche-Reihe aufsuchen.

2a. Zum nächsten Fice-Feld fortsetzen - Katalog-Gruppen-Index (senkrechte Suchrichtung). Fortsetzung 3.

2b. Als weitere Möglichkeit Untergruppe - Seitennummer anhand des Fiche-Indexes aufsuchen. (seitennumrierung spaltenweise, siehe ober Fiche-Reihe). Fortsetzung 4.

3. Katalogegruppen-index (illustiert): Untergruppe und Seitennummer aufsuchen. (Seitennumerierung spaltenweise, siehe ober Fiche-Reihe).
4. Index, Untergruppe: Katalog-Abschnitt und Seitennummer aufsuchen.
5. Katalog-Abschnitt: Artikelnummer mit Hilfe der Abbildung aufsuchen.

Alternative suchart.

6. Katalog-Index: Dieser befindet sich im untersten Feld der recten Fiche-Spalte (gilt für alle Fiches). Katalog- und Untergruppe aufsuchen. Fortsetzung 4.

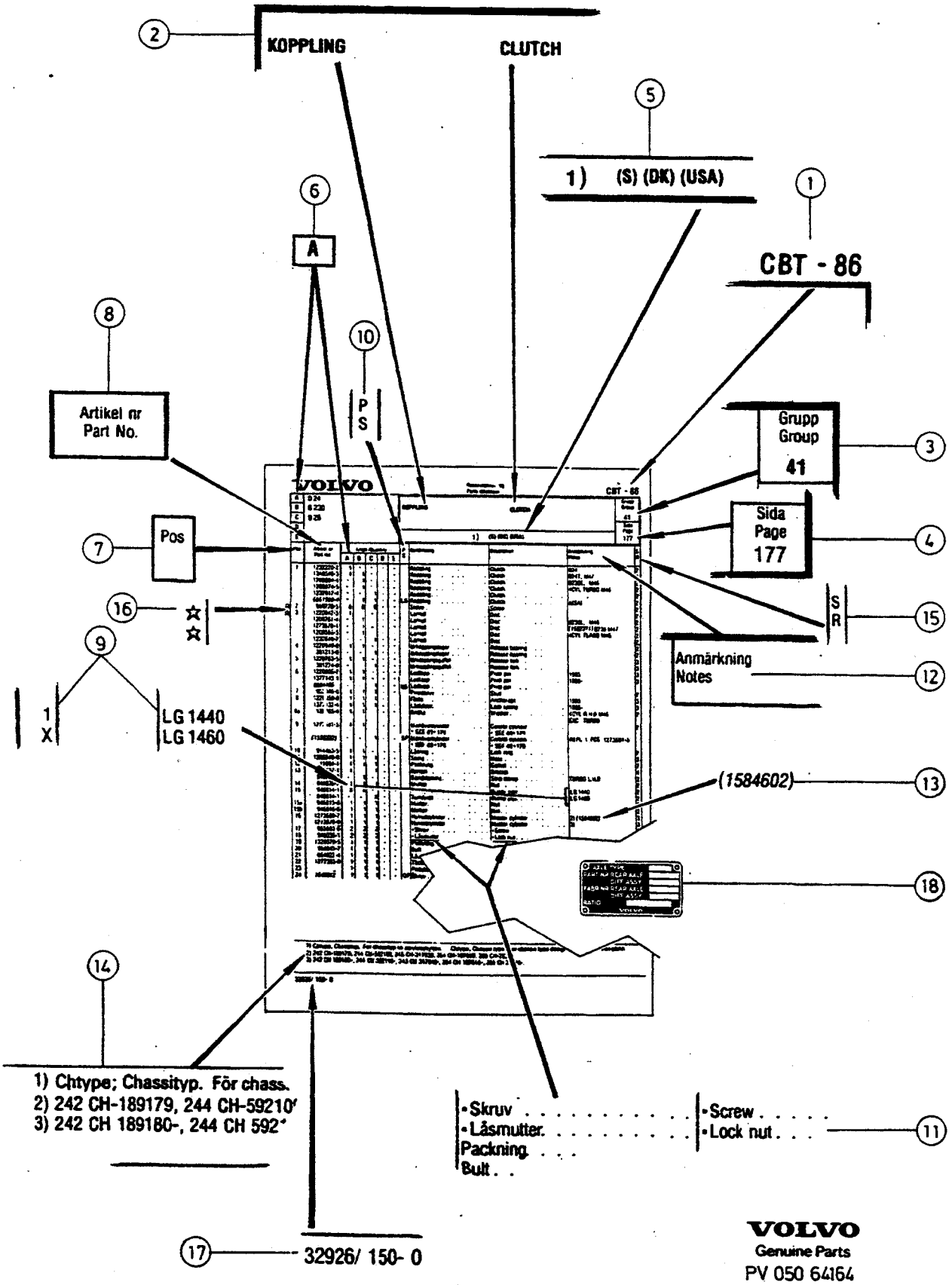

VOLVO
Genuine Parts
PV 050 64164

KATALOGINSTRUKTION

KATALOGANLEITUNG

Katalogsida med förklaringar

(Övriga textsidor som nummerregister grupp 03 och nummerregister nya artiklar grupp 04, se respektive grupps förord).

Rubrikinformation

1. Katalogens beteckning.
2. Katalogavsnittets benämning.
3. Kataloggrupp. Första siffran kataloggrupp, andra undergrupp.
4. Sidnummer. Löpande genom hel katalogen.
5. Underrubrik. Förkortningar (se grupp 02) och fotnotsiffra kan förekomma.
6. Rubrik antalskolumn A-E. A korresponderar med antalskolumn A, B med B, osv.

Kolumninformation

7. Pos nr. Referensnummer mellan illustration och text.
8. Artikel nr. Kan förekomma i *kursiv*text, se grupp 03.
9. Antalskolumn, A-E. Antal per enhet. X = erfoderlig längd/antal. Mått och volymer i anmärkningskolumn.
10. Ps-kolumn (PS = Parts Status). Koder, se grupp 02.
11. Benämningskolumn. Benämning som föregås av punkt ingår i överordnad artikel.
12. Anmärkningskolumn. Kompletterande uppgifter.
13. Ersatt artikelnummer.
14. Fotnot, nederst på textsidan.
15. SR-kolumn (SR = Stock Recommendation). Lagerförslagssiffror i skala 1-6. 1 = mest fekvent artikel osv.
16. Stjärnmarkering. Artikeln är ny, förekommer i grupp 04.
17. Administrativt nr. OBS Sista siffran är katalogens löpande ändringsnummer, 0 = ny katalog.
18. Olika skyltar för modell- och chassinr m m. Se grupp 01.

Katalogseite mit Erläuterungen

(Übrige Textseiten als Nummernregister Gruppe 03 und Nummernregister, neue Artikel, Gruppe 04 - siehe Vorwort der jeweiligen Gruppe)

Überschriften-Hinweise

1. Bezeichnung des Kataloges.
2. Bezeichnung des Katalog-Abschgnitte.
3. Katalog-Gruppe. Erste Ziffer = Katalog-Gruppe, zeweite Zifffer = Untergruppe.
4. Siffernummer. Der gesamte Latalog ist fortlaufend numriert.
5. Untertitl. Abkürzungen (siehe Gruppe 02) und Fussnote-Ziffern kommen vor.
6. Überschrift Anzahlspalten A - E. A entspricht der Anzahlspalten A, B entspricht der Anzahlspalten B usw.

Spalten-Hinweise

7. Positionsnummer. Bezugnummer zwischen Abbildung und Text.
8. Artikelnummer. Kommt auch in Kursivschift vor, siehe Gruppe 03.
9. Anzahl-Spalte A - E. Anzahl je einheit. X = erfoderliche Länge je Anzahl. Masse und Rauminhalte in der Bemerkungsspalte.
10. PS-Spale. (PS = Part Status). Kodes siehe Gruppe 02.
11. Bezeichnungsspalte. Beseichnungen mit vorgesetztem Punkt gehören zu einem übergoirdneten Artikel.
12. Bemerkungsspalte. Ergänzende Angaben.
13. Ersetze Artikelnummer.
14. Fussnote, ganz untten auf der Textseite.
15. SR-Spalte. (SR = Stock Recommendation). Lagervorschlagkode 1 - 6. 1 = höchste Lagerfrequenz usw.
16. Stenchen-Markierung. Der Artikel is neu, kommt in Gruppe 04 vor.
17. Administrative Nummer. ACHTUNGDei letzte Ziffer gibt die laufende Änderungsnummer des kataloges an. 0 = neue Katalog.
18. Verschiedene Schilde für Modelle- und Fahrgestell-Nummer usw. Siehe Gruppr 01.

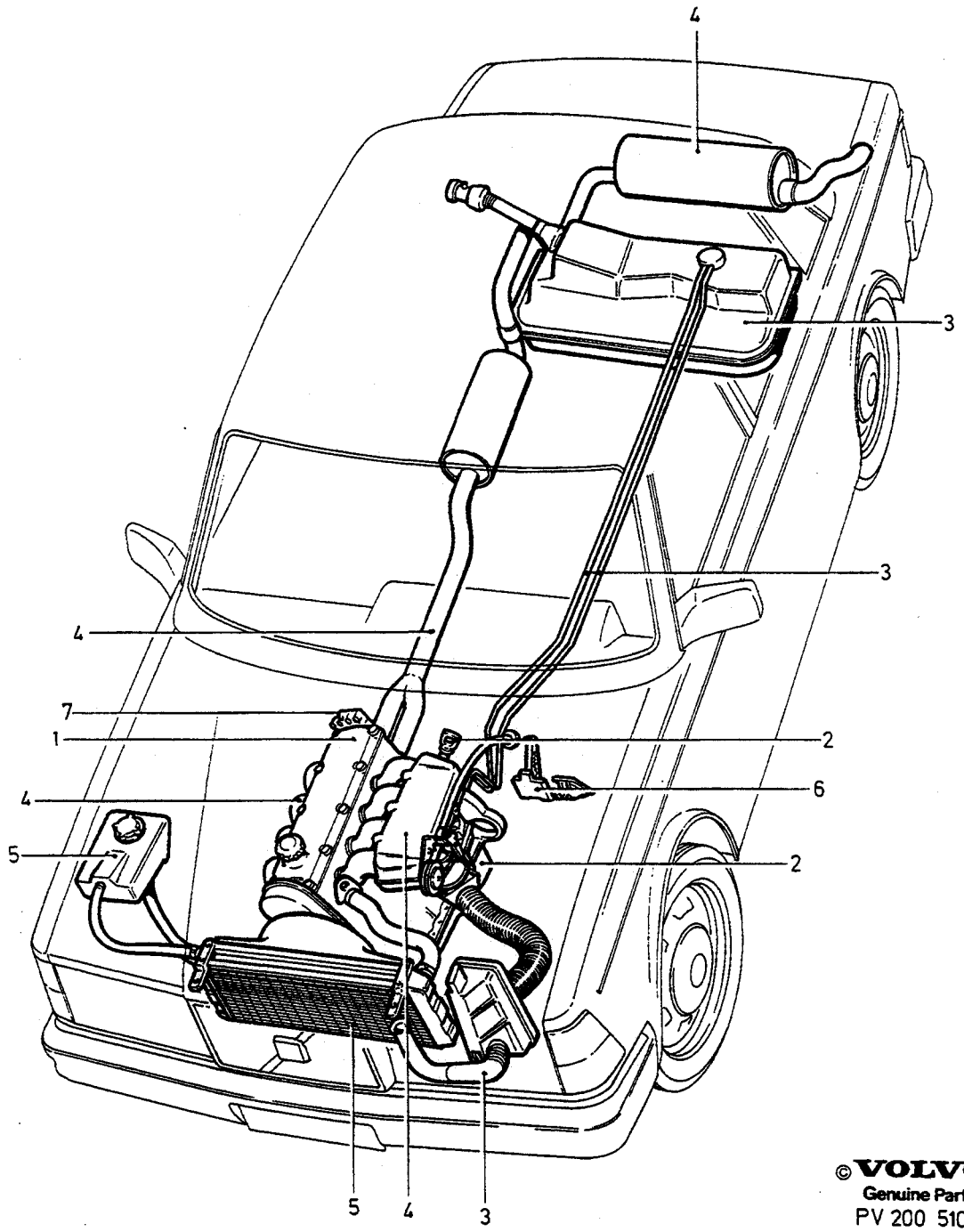

©VOLVO
Genuine Parts
PV 200 51062

GRUPP INDEX
MOTOR

GRUPPENINDEX
MOTOR

Grupp
Gruppe
20

Sida
Seite
127

Pos	Benämning	Bezeichnung	Anmärkning Anmerkung
	UNDERGRUPP 21	**UNTERGRUPPE 21**	
1	Motor	Motor	SEE 21•129
	UNDERGRUPP 22	**UNTERGRUPPE 22**	
2	Smörjsystem	Schmiersystem	SEE 22•215
	UNDERGRUPP 23	**UNTERGRUPPE 23**	
3	Bränslesystem	Kraftstoffanlage	SEE 23•227
	UNDERGRUPP 25	**UNTERGRUPPE 25**	
4	Inloppssystem Avgassystem	Einlassystem Abgasanlage	SEE 25•387
	UNDERGRUPP 26	**UNTERGRUPPE 26**	
5	Kylsystem	Kühlanlage	SEE 26•523
	UNDERGRUPP 27	**UNTERGRUPPE 27**	
6	Motorreglage	Motorregelung	SEE 27•551
	UNDERGRUPP 28	**UNTERGRUPPE 28**	
7	Tänd- och reglersystem	Zünd- und Regelsystem	SEE 28•593

A	B17, B19, B21, B23
B	B27, B28
C	D20, D24
D	
E	

UNDERGRUPP / UNTERGRUPPE
MOTOR / MOTOR

Grupp / Gruppe 21
Sida / Seite 129

Pos	Artikel nr / Artikelnr.	Antal / Anzahl A	B	C	D	E	PS	Benämning	Bezeichnung	Anmärkning / Anmerkung	SR
		1	1	1	-	-		Motorer och reservdelsmotorer	Motoren und Ersatzteilmotoren	SEE 21•131	
		1	-	-	-	-		Motor med monteringsdetaljer	Motor mit Einbauteilen	SEE 21•141	
		1	-	-	-	-		•Cylinderhuvud	•Zylinderkopf	SEE 21•147	
		1	-	-	-	-		•Cylinderblock	•Zylinderblock	SEE 21•157	
		1	-	-	-	-		•Vevmekanism	•Kurbelmechanismus	SEE 21•161	
		1	-	-	-	-		•Remtransmission	•Riemensteuerung	SEE 21•171	
		1	-	-	-	-		•Packningssats	•Dichtungssätze	SEE 21•173	
		1	-	-	-	-		•Servicesatser justerbrickssats	•Servicesätze Passcheibensatz	SEE 21•175	
		-	1	-	-	-		Motor med monteringsdetaljer	Motor mit Einbauteilen	SEE 21•177	
		-	1	-	-	-		•Cylinderhuvud	•Zylinderkopf	SEE 21•181	
		-	1	-	-	-		•Cylinderblock	•Zylinderblock	SEE 21•185	
		-	1	-	-	-		•Vevmekanism	•Kurbelmechanismus	SEE 21•187	
		-	1	-	-	-		•Kedjetransmission	•Kettensteuerung	SEE 21•189	
		-	1	-	-	-		•Packningssats servicesatser .	•Dichtungssätze Servicesätze .	SEE 21•191	
		-	-	1	-	-		Motor med monteringsdetaljer	Motor mit Einbauteilen	SEE 21•193	
		-	-	1	-	-		•Cylinderhuvud	•Zylinderkopf	SEE 21•197	
		-	-	1	-	-		•Cylinderblock	•Zylinderblock	SEE 21•201	
		-	-	1	-	-		•Vevmekanism	•Kurbelmechanismus	SEE 21•203	
		-	-	1	-	-		•Remtransmission	•Riemensteuerung	SEE 21•207	
		-	-	1	-	-		•Packningssats justerbrickssats	•Dichtungssätze Passcheibensatz	SEE 21•209	
		-	-	1	-	-		•Packningssats	•Dichtungssätze	SEE 21•211	
		-	-	1	-	-		•Servicesatser	•Servicesätze	SEE 21•213	

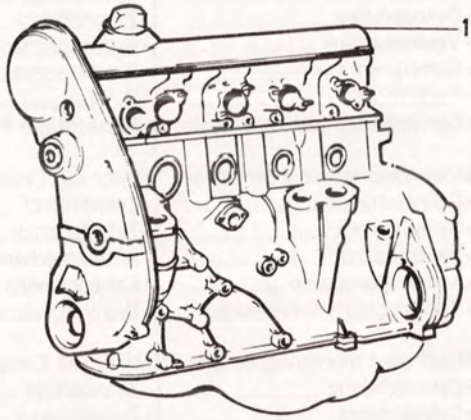

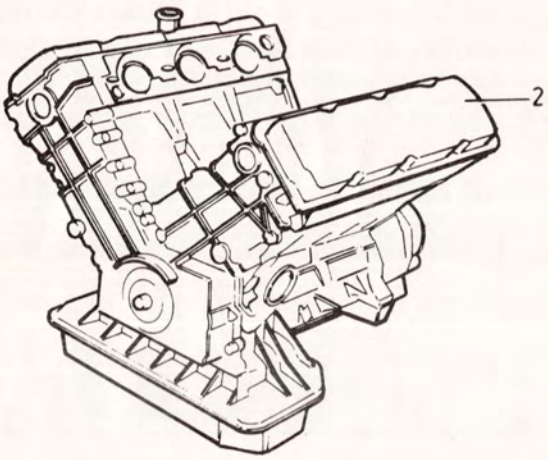

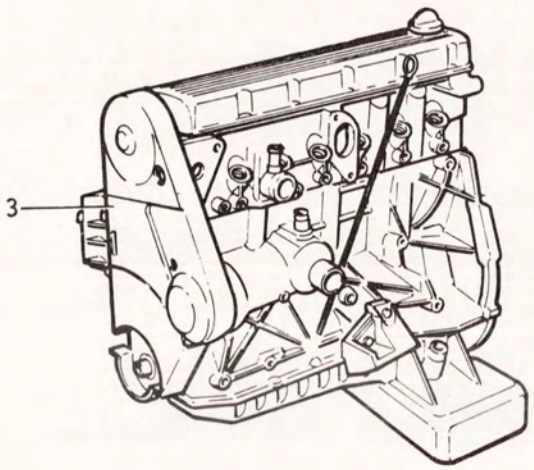

©VOLVO
Genuine Parts

A	B17, B19, B21, B23
B	B27, B28
C	D20, D24
D	
E	

MOTORER OCH RESERVDELSMOTORER MOTOREN UND ERSATZTEILMOTOREN

Grupp Gruppe 21

Sida Seite 131

Pos	Artikel nr Artikelnr.	Antal / Anzahl A	B	C	D	E	PS	Benämning	Bezeichnung	Anmärkning Anmerkung	SR
1		1	-	-	-	-		Motor med monteringsdetaljer	Motor mit Einbauteilen		
☆	5003904-9	1	-	-	-	-	EU	•Motor, bytes	•Verbrennungsmotor, at	B21FT, CALIFORNIA	5
2		-	1	-	-	-		Motor med monteringsdetaljer	Motor mit Einbauteilen		
3		-	-	1	-	-		Motor med monteringsdetaljer	Motor mit Einbauteilen		
		-	-	-	-	-		Produktionsmotorer	Produktionsmotoren	1979 242 CH 142125-165569 244 CH 364650-482504 245 CH 211325-264754 262 CH 4330-6449 264 CH 62105-83054 265 CH 15735-21774	
		-	-	-	-	-		•B17A	•B17A	B17A 498790, 498791	
		-	-	-	-	-		•B19A	•B19A	B19A 498750, 498751, 498792,498796,498797, 498798,498799.	
								B19E	B19E	B19E 498752,498753.	
		-	-	-	-	-		•B21A	•B21A	B21A 498754,498755, 498756,498757,498758, 498759,498760,498761, 498763,498764,498765, 498766,498767,498794.	
		-	-	-	-	-		•B21E	•B21E	B21E 498772,498776.	
		-	-	-	-	-		•B21F	•B21F	B21F 498778,498779, 498780,498781,498782, 498783,498788,498789. 498788, 498789	
		-	-	-	-	-		•B23E	•B23E	B23E 498786	
		-	-	-	-	-		•B27A	•B27A	B27A 498612,498613.	
		-	-	-	-	-		•B27E	•B27E	B27E 498616,498617, 498618,498619.	
		-	-	-	-	-		•B27F	•B27F	B27F 498620,498621.	
		-	-	-	-	-		•D24	•D24	D24 498700,498701.	
		-	-	-	-	-		Produktionsmotorer	Produktionsmotoren	1980 242 CH 165570-189179 244 CH 482505-592109 245 CH 264755-317939 262 CH 6450-8374 264 CH 83055-107609 265 CH 21775-28319	
		-	-	-	-	-		•B17A	•B17A	B17A 498800,498801.	
		-	-	-	-	-		•B19A	•B19A	B19A 498802, 498803, 498842,498843,498844, 498845.	
		-	-	-	-	-		•B19E	•B19E	B19E 498808,498809.	
		-	-	-	-	-		•B21A	•B21A	B21A 498810,498811,	

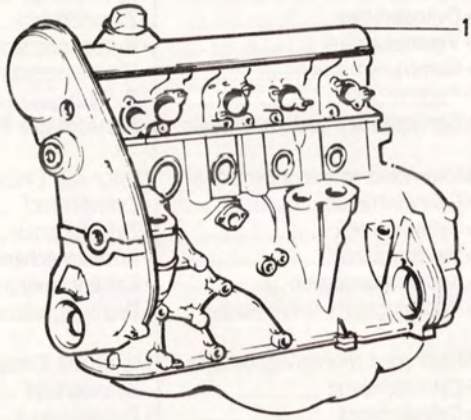

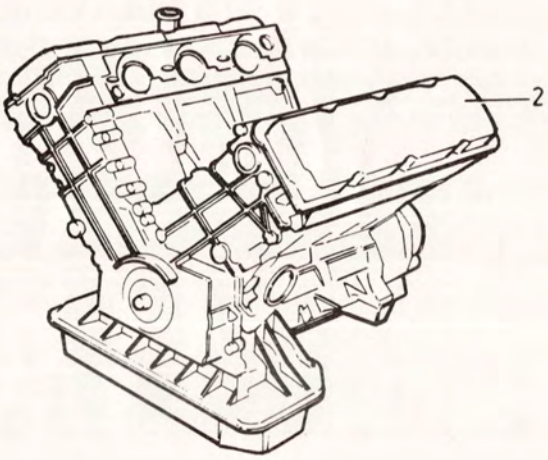

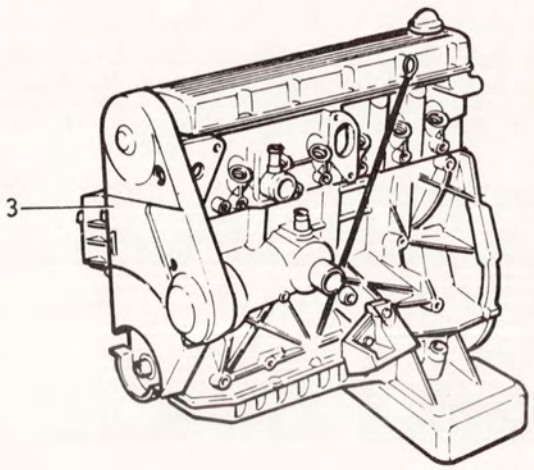

©VOLVO
Genuine Parts

A	B17, B19, B21, B23
B	B27, B28
C	D20, D24
D	
E	

MOTORER OCH RESERVDELSMOTORER MOTOREN UND ERSATZTEILMOTOREN

Grupp Gruppe 21

Sida Seite 133

Pos	Artikel nr Artikelnr.	Antal / Anzahl A	B	C	D	E	PS	Benämning	Bezeichnung	Anmärkning Anmerkung	SR
										498812,498813,498814, 498815,498816,498817, 498818,498819,498838, 498839.	
		-	-	-	-	-		•B21E	•B21E	B21E 498824,498825, 498826,498827,498828.	
		-	-	-	-	-		•B21F	•B21F	B21F 498830,498831, 498832,498833,498848, 498849.	
		-	-	-	-	-		•B23E	•B23E	B23E 498834	
		-	-	-	-	-		•B28A	•B28A	B28A 498622,498623.	
		-	-	-	-	-		•B27E	•B27E	B27E 498624,498625, 4986260498627.	
		-	-	-	-	-		•B28F	•B28F	B28F 498628,498629, 498630,498631.	
		-	-	-	-	-		•D20	•D20	D20 498702,498703.	
		-	-	-	-	-		•D24	•D24	D24 498700,498701.	
		-	-	-	-	-		Produktionsmotorer	Produktionsmotoren	1981 242 CH 189180-206790 244 CH 592110-686099 245 CH 317940-368309 262 CH 8375-9296 264 CH 107610-125109 265 CH 28320-30679	
		-	-	-	-	-		•B17A	•B17A	B17A 498850,498851.	
		-	-	-	-	-		•B19A	•B19A	B19A 498856,498857, 498858,498859,498860, 498861.	
		-	-	-	-	-		•B19E	•B19E	B19E 498862,498863.	
		-	-	-	-	-		•B21A	•B21A	B21A 498864,498865, 498868,498869,498870, 498871,498876,498877, 498908,498909,498914, 498915,498918,498919, 498926,498927.	
		-	-	-	-	-		•B21E	•B21E	B21E 498916,498917, 498924,498925.	
		-	-	-	-	-		•B21ET	•B21ET	B21ET 498886	
		-	-	-	-	-		•B21F	•B21F	B21F 498892,498893, 498894,498895,498896, 498897,498920,498921.	
		-	-	-	-	-		•B21FT	•B21FT	B21FT 498898	
		-	-	-	-	-		•B23A	•B23A	B23A 498910,498911.	
		-	-	-	-	-		•B23E	•B23E	B23E 498900,498901,	

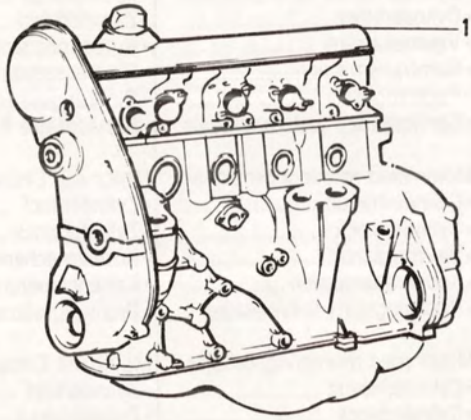

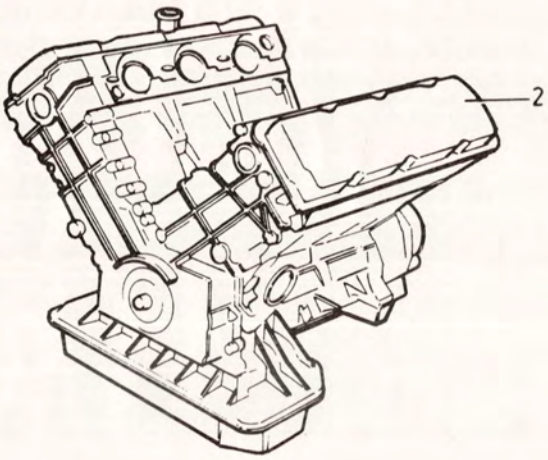

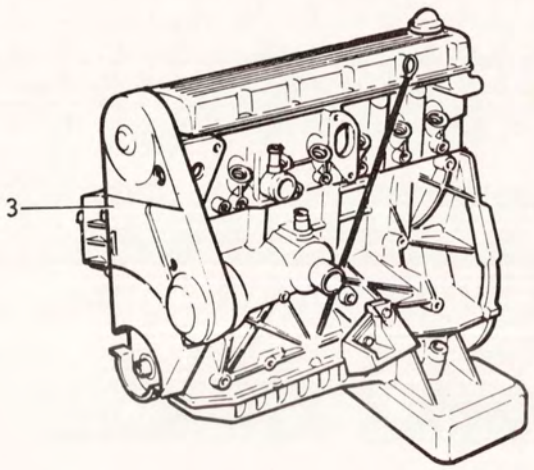

©VOLVO
Genuine Parts

A	B17, B19, B21, B23
B	B27, B28
C	D20, D24
D	
E	

MOTORER OCH RESERVDELSMOTORER MOTOREN UND ERSATZTEILMOTOREN

Pos	Artikel nr Artikelnr.	Antal / Anzahl A	B	C	D	E	PS	Benämning	Bezeichnung	Anmärkning Anmerkung	SR
										498902,498903,498904, 498922,498923.	
		-	-	-	-	-		•B28A	•B28A	B28A 498632,498633.	
		-	-	-	-	-		•B28E	•B28E	B28E 498634,498635, 498636,498637.	
		-	-	-	-	-		•B28F	•B28F	B28F 498638,498639, 498640,498641.	
		-	-	-	-	-		•D20	•D20	D20 498702,498703.	
		-	-	-	-	-		•D24	•D24	D24 498700,498701.	
		-	-	-	-	-		Produktionsmotorer	Produktionsmotoren	1982 242 CH 206791-223939 244 CH 686100-812609 245 CH 368310-434459 264 CH 125110-131509 265 CH 30680-33009	
		-	-	-	-	-		•B17A	•B17A	B17A 498930,498931.	
		-	-	-	-	-		•B19A	•B19A	B19A 498932,498933, 498936,498937,498992, 498996,498997.	
		-	-	-	-	-		•B19E	•B19E	B19E 498938,498939.	
		-	-	-	-	-		•B19ET	•B19ET	B19ET 498986	
		-	-	-	-	-		•B21A	•B21A	B21A 498940,498941, 498942,498943,498944, 498945,498947,498980, 498981.	
		-	-	-	-	-		•B21E	•B21E	B21E 498954,498955.	
		-	-	-	-	-		•B21ET	•B21ET	B21ET 498958	
		-	-	-	-	-		•B21F	•B21F	B21F 498960,498961, 498962,498963,498964, 498965.	
		-	-	-	-	-		•B21FT	•B21FT	B21FT 498966,498967.	
		-	-	-	-	-		•B23A	•B23A	B23A 498968,498969, 498970,498971,498988, 498989,498990,498991, 498994,498995.	
		-	-	-	-	-		•B23E	•B23E	B23E 498972,498973, 498974,498975,498978, 498979.	
		-	-	-	-	-		•B28A	•B28A	B28A 498632,498633.	
		-	-	-	-	-		•B28E	•B28E	B28E 498662,498663, 498664,498665.	
		-	-	-	-	-		•B28F	•B28F	B28F 498667	
		-	-	-	-	-		•D24	•D24	EXC (USA),(CDN)	

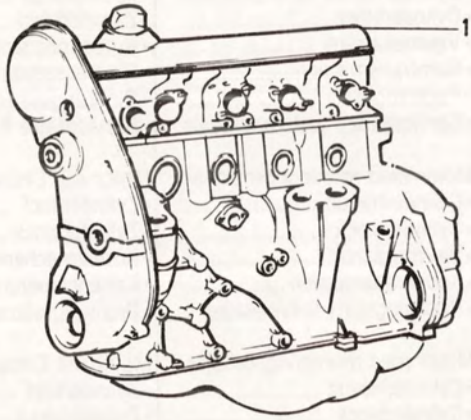

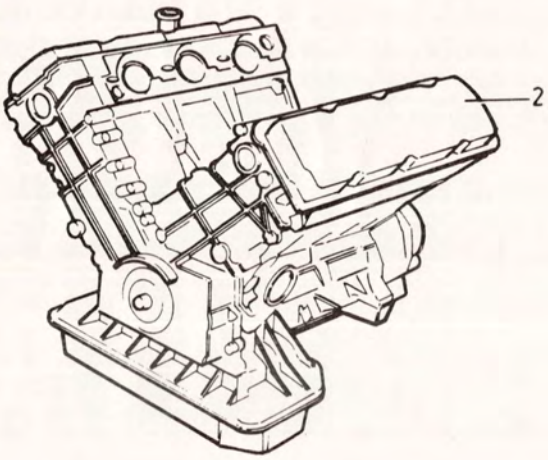

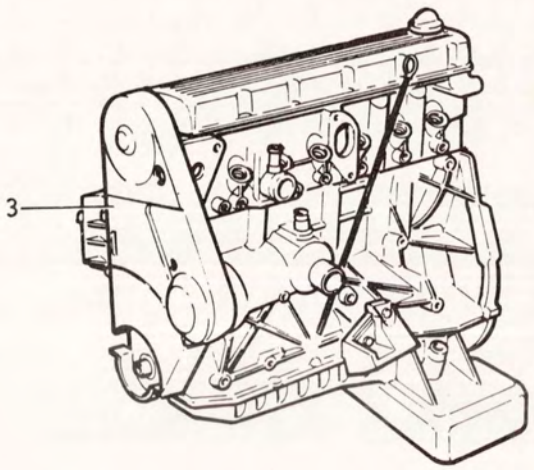

©VOLVO
Genuine Parts

A	B17, B19, B21, B23
B	B27, B28
C	D20, D24
D	
E	

MOTORER OCH RESERVDELSMOTORER MOTOREN UND ERSATZTEILMOTOREN

Grupp Gruppe 21

Sida Seite 137

Pos	Artikel nr Artikelnr.	Antal / Anzahl A	B	C	D	E	PS	Benämning	Bezeichnung	Anmärkning Anmerkung	SR
										D24 498700,498701. (USA),(CDN) D24 498704,498705.	
		-	-	-	-	-		Produktionsmotorer	Produktionsmotoren	1983 242 CH 223940-237369 244 CH 812610-939339 245 CH 434460-506269 264 CH 131510- 265 CH 33010-34029	
		-	-	-	-	-		•B17A	•B17A	B17A 498931	
		-	-	-	-	-		•B19A	•B19A	B19A 498932, 498933, 498936,498937,498992.	
		-	-	-	-	-		•B19E	•B19E	B19E 498938,498939.	
		-	-	-	-	-		•B19ET	•B19ET	B19ET 498986	
		-	-	-	-	-		•B21A	•B21A	B21A 498940,498941, 498942,498943,498944, 498945,498947,498980, 498981.	
		-	-	-	-	-		•B21E	•B21E	B21E 498954,498955.	
		-	-	-	-	-		•B21ET	•B21ET	B21ET 498958,499860.	
		-	-	-	-	-		•B21F	•B21F	B21F 498965	
		-	-	-	-	-		•B21FT	•B21FT	B21FT 499800,499801.	
		-	-	-	-	-		•B23A	•B23A	B23A 498970,498971, 498988,498989,499702, 499703,499808,499809, 499810,499811,499830, 499832.	
		-	-	-	-	-		•B23E	•B23E	B23E 498972-498975, 498974,498975,498812, 499813.	
		-	-	-	-	-		•B23F	•B23F	B23F 499802, 499803, 499890.	
		-	-	-	-	-		•B28E	•B28E	B28E 498662,498663, 498664,498665,498684, 498685,498686,498687.	
		-	-	-	-	-		•D24	•D24	EXC (USA),(CDN) D24 498700, 498701. (USA),(CDN) D24 498704, 498705.	
		-	-	-	-	-		Produktionsmotorer	Produktionsmotoren	1984 242 CH 237370- 244 CH 939340-999999, 244 CH 1-72449 245 CH 506270-591999 265 CH 34030-34889	
		-	-	-	-	-		•B17A	•B17A	B17A 498931	

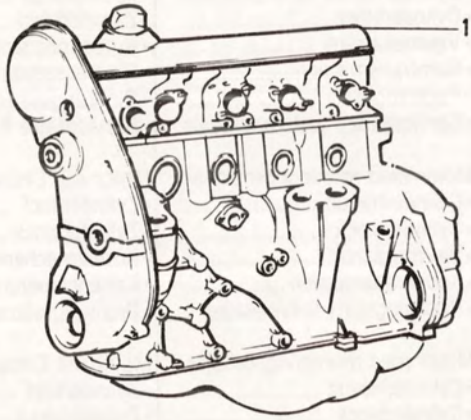

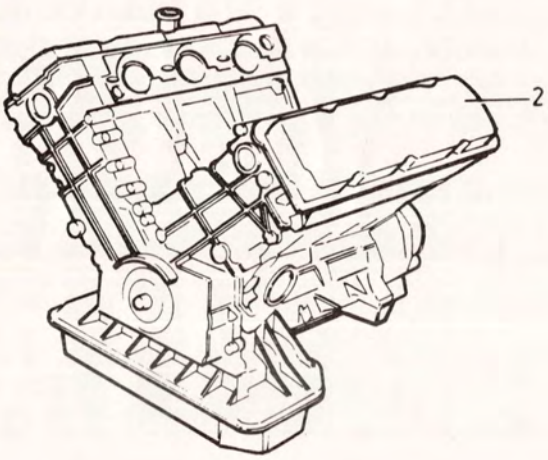

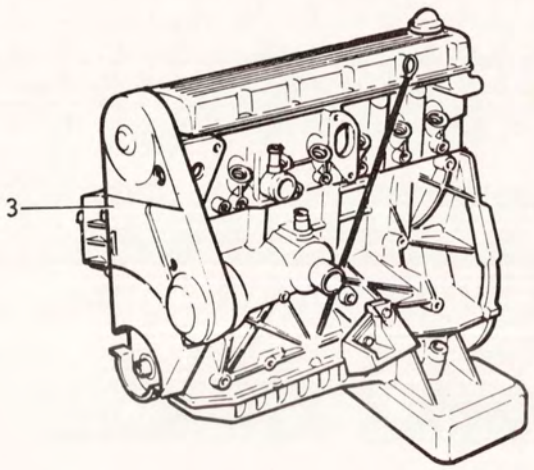

©VOLVO
Genuine Parts

A	B17, B19, B21, B23
B	B27, B28
C	D20, D24
D	
E	

MOTORER OCH RESERVDELSMOTORER MOTOREN UND ERSATZTEILMOTOREN

Grupp / Gruppe 21

Sida / Seite 139

Pos	Artikel nr / Artikelnr.	Antal / Anzahl A	B	C	D	E	PS	Benämning	Bezeichnung	Anmärkning / Anmerkung	SR
		-	-	-	-	-		•B19A	•B19A	B19A 499710,499874, 499875,499876,499877, 499948, 1)	
		-	-	-	-	-		•B19K	•B19K	B19K 499866	
		-	-	-	-	-		•B19E	•B19E	B19E 499836,499837.	
		-	-	-	-	-		•B19ET	•B19ET	B19ET 499878	
		-	-	-	-	-		•B21A	•B21A	B21A 498943,499840, 499841,499880,499881, 499882,499883, 2)	
		-	-	-	-	-		•B21ET	•B21ET	B21ET 499872,499884.	
		-	-	-	-	-		•B21F	•B21F	B21F 499905	
		-	-	-	-	-		•B21FT	•B21FT	B21FT 499868,499869, 499926,499927.	
		-	-	-	-	-		•B23A	•B23A	B23A 499712,499713, 499830,499831,499832, 499833,499842,499843, 499886,499887,499906, 499950,499951.	
		-	-	-	-	-		•B23E	•B23E	B23E 499844,499845, 499888,499889.	
		-	-	-	-	-		•B23F	•B23F	B23F 499846,499847, 499944,499945.	
		-	-	-	-	-		•B28E	•B28E	B28E 498684,498685, 498686,498687.	
		-	-	-	-	-		•D24	•D24	EXC (USA),(CDN) D24 498700,498701. (USA),(CDN) D24 498704,498705.	

1) 242 CH 206791-, 244 CH 686100-, 245 CH 368310-, 264 CH 125110-, 265 CH 30680-.
2) B17A 498790,498791, B19A 498750,498751,498792, 498796-498799, B19E 498752,498753.

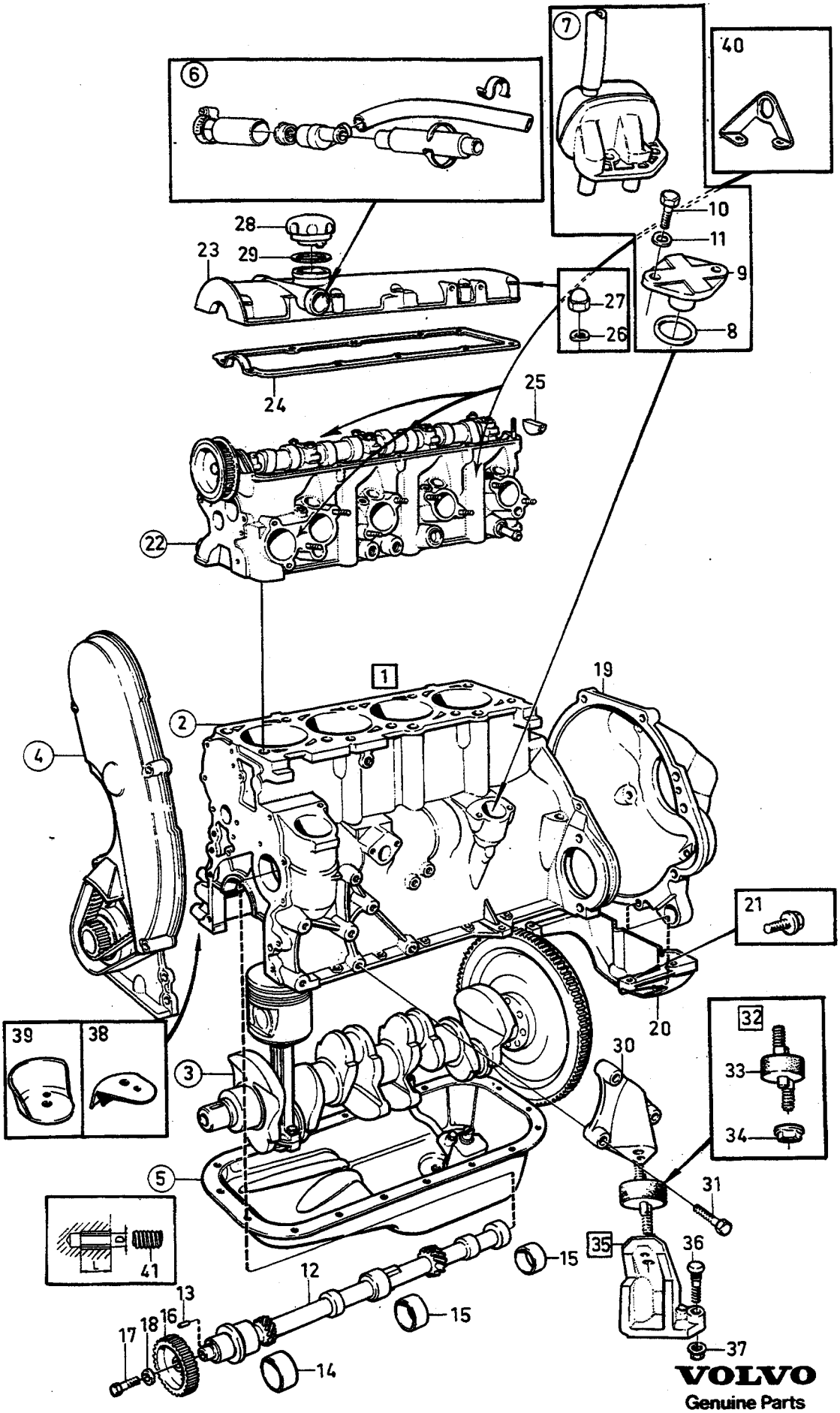

VOLVO
Genuine Parts
PV210 43915

A	B17
B	B19
C	B21
D	B23
E	

MOTOR MED MONTERINGSDETALJER MOTOR MIT EINBAUTEILEN

B17, B19, B21, B23

Grupp Gruppe 21

Sida Seite 141

Pos	Artikel nr Artikelnr.	Antal / Anzahl A	B	C	D	E	PS	Benämning	Bezeichnung	Anmärkning Anmerkung	SR
1	*(1306078)*	1	-	-	-	-	SP	Cylinderblock komplett	Zylinderblock komplett	B17A 498790, 498791 498800,498801	5
	(1317618)	1	-	-	-	-	SP	Cylinderblock komplett	Zylinderblock komplett	REPL 1 PCS 1277599-5 B17A 498850, 498851, 498930, 498931	5
	(1306079)	-	1	-	-	-	SP	Cylinderblock komplett	Zylinderblock komplett	REPL 1 PCS 1277599-5 1) B19A	5
	(1317495)	-	1	-	-	-	SP	Cylinderblock komplett	Zylinderblock komplett	REPL 1 PCS 1277599-5 2) B19A	5
	(1277602)	-	1	-	-	-	SP	Cylinderblock komplett	Zylinderblock komplett	REPL 1 PCS 1277599-5 B19K	5
	(1306080)	-	1	-	-	-	SP	Cylinderblock komplett	Zylinderblock komplett	REPL 1 PCS 1277599-5 B19E 498752, 498753, 498808, 498809	5
	(1317619)	-	1	-	-	-	SP	Cylinderblock komplett	Zylinderblock komplett	REPL 1 PCS 1277599-5 B19E 498862, 498863, 498938, 498939	5
	(1277602)	-	1	-	-	-	SP	Cylinderblock komplett	Zylinderblock komplett	REPL 1 PCS 1277599-5 B19E 499836, 499837	5
	(1277340)	-	1	-	-	-	SP	Cylinderblock komplett	Zylinderblock komplett	REPL 1 PCS 1277599-5 B19ET	5
	(1306081)	-	-	1	-	-	SP	Cylinderblock komplett	Zylinderblock komplett	REPL 1 PCS 1317947-8 3) B21A 91/93 OCTANE	5
	(1317620)	-	-	1	-	-	SP	Cylinderblock komplett	Zylinderblock komplett	REPL 1 PCS 1277600-1 4) B21A 91/93 OCTANE	5
	(1306082)	-	-	1	-	-	SP	Cylinderblock komplett	Zylinderblock komplett	REPL 1 PCS 1277600-1 5) B21A 97/98 OCTANE	5
	(1277647)	-	-	1	-	-	SP	Cylinderblock komplett	Zylinderblock komplett	REPL 1 PCS 1277600-1 6) B21A 97/98 OCTANE	5
	(1277644)	-	-	1	-	-	SP	Cylinderblock komplett	Zylinderblock komplett	REPL 1 PCS 1277600-1 7) B21A 97/98 OCTANE	5
	(1306082)	-	-	1	-	-	SP	Cylinderblock komplett	Zylinderblock komplett	REPL 1 PCS 1277600-1 8) B21E, B21F	5
	(1277647)	-	-	1	-	-	SP	Cylinderblock komplett	Zylinderblock komplett	REPL 1 PCS 1277600-1 9) B21E, B21F	5
	(1277342)	-	-	1	-	-	SP	Cylinderblock komplett	Zylinderblock komplett	REPL 1 PCS 1277600-1 B21F 498962,, 498963	5
	(1317622)	-	-	1	-	-	SP	Cylinderblock komplett	Zylinderblock komplett	REPL 1 PCS 1277647-2 B21ET REPL 1 PCS 1277584-7 498886,498958, 10) B21FT 498898,498966, 498967,499800,499801.	5
	(1277584)	-	-	1	-	-	SP	Cylinderblock komplett	Zylinderblock komplett	B21ET 499872,499884, REPL 1 PCS 1317625-0 B21FT 499868,499869, 499926,499927.	5

1) B19A 498750,498751,498792,498796-498799,498802,498803, 498842-498845.
2) B19A 498856-498861,498932-498937,498992,498996,498997, 499710,499874-499877,499948,499949.
3) B21A 498754,498755,498758,498759,498763,498764,498765, 498766,498767,498810,498811,498814,498815,498816, 498817, 498818,498819.
4) B21A 498874-498877,498908,498909,498914,498915.
5) B21A 498756,498757,498760,498761,498794,498812,498813, 498838,498839.
6) B21A 498864,498865,498868-498871,498918,498919,498940- 498947,498980,498981,499880-499883.
7) B21A 499840,499841,499908.
8) B21E 498772-498776,498824-498828, B21F 498778-498783, 498788,498789,498830-498833,498848,498849.
9) B21E 498916,498917,498924,498925,498954,498955, B21F 498892-498897,498920,498921,498960,498961,498964, 498965, 499905.
10) B19E 498752,498753,498808,498809, B21E 498772-498776, 498824-498828, B23E 498786,498834, B21F 498778-498783, 498788,498789,498830-498833,498848, 498849.

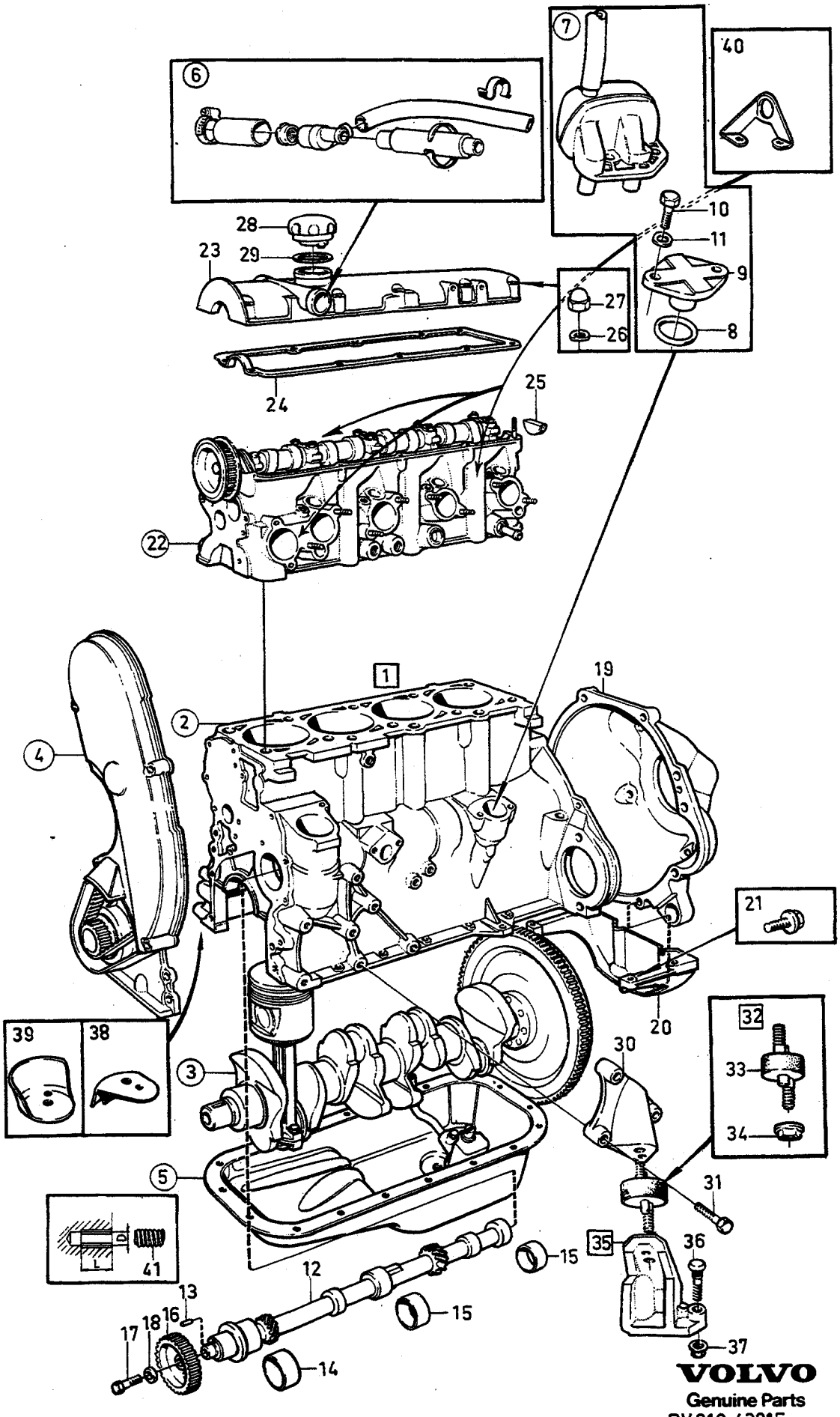

VOLVO
Genuine Parts
PV210 43915

A	B17
B	B19
C	B21
D	B23
E	

MOTOR MED MONTERINGSDETALJER MOTOR MIT EINBAUTEILEN

B17, B19, B21, B23

Pos	Artikel nr Artikelnr.	Antal / Anzahl A	B	C	D	E	PS	Benämning	Bezeichnung	Anmärkning Anmerkung	SR
	(1277343)	-	-	-	1	-	SP	Cylinderblock komplett	Zylinderblock komplett	11) B23A 91/93 OCTANE REPL 1 PCS 1277601-9.	5
	(1317623)	-	-	-	1	-	SP	Cylinderblock komplett	Zylinderblock komplett	12) REPL 1 PCS 1277601-9. B23A 97/98 OCTANE	5
	1276298-5	-	-	-	1	-		Cylinderblock komplett	Zylinderblock komplett	B23E 498786, 498834	5
	(1317624)	-	-	-	1	-	SP	Cylinderblock komplett	Zylinderblock komplett	13) B23E REPL 1 PCS 1277601-9.	5
	(1277582)	-	-	-	1	-	SP	Cylinderblock komplett	Zylinderblock komplett	14) 15) B23E REPL 1 PCS 1277601-9	5
	(1277583)	-	-	-	1	-	SP	Cylinderblock komplett	Zylinderblock komplett	B23F 499802, 499803, 499847, 499945. REPL 1 PCS 1277601-9	5
	(1277645)	-	-	-	1	-	SP	Cylinderblock komplett	Zylinderblock komplett	10748) B23F 499890, 499846. REPL 1 PCS 1277601-9	5
2		1	1	1	1	-		•Cylinderblock	•Zylinderblock	SEE 21•157	
3		1	1	1	1	-		•Vevmekanism	•Kurbelmechanismus	SEE 21•161	
4		1	1	1	1	-		•Remtransmission	•Riemensteuerung	SEE 21•171	
5		1	1	1	1	-		•Smörjsystem	•Schmiersystem	SEE 22•217	
6		1	1	1	1	-		•Vevhusventilation	•Kurbelgehäuseentlüftung	ALTER 1. SEE GR:25	
7		1	1	1	1	-		•Vevhusventilation	•Kurbelgehäuseentlüftung	ALTER 2. SEE GR:25	
8	949659-7	1	1	1	1	-	IK	•O-ring	•O-ring	(925065)	2
9		1	1	1	1	-	NS	•Lock	•Deckel		
10	955295-1	2	2	2	2	-		•Skruv	•Schraube	M8 x 20 mm ALTER 1	2
	955296-9	2	2	2	2	-		•Skruv	•Schraube	M8 x 22 mm ALTER 2	2
11	941907-8	2	2	2	2	-		•Fjäderbricka	•Federscheibe		2
12	463581-9	1	1	1	1	-		•Mellanaxel	•Vorgelegewelle		3
13	949433-7	1	1	1	1	-		••Rörpinne	••Spannstift		2
14		1	1	1	1	-		•Lagerbussning	•Lagerbuchse	SEE 21•157	
15		2	2	2	2	-		•Lagerbussning	•Lagerbuchse	SEE 21•157	
☆ 16	3514089-6	1	1	1	1	-		Kuggremhjul	Zahnriemenscheibe	(1219322)	3
17	970952-8	1	1	1	1	-		Skruv	Schraube	(955322)	2
18	463580-1	1	1	1	1	-		Bricka	Scheibe		2
19		1	1	1	1	-		Kopplingskåpa	Kupplungsdeckel	SEE 43•893	
20	463830-0	1	1	1	1	-		Konsol	Konsole		3
21	946472-8	4	4	4	4	-	IK	Flänsskruv	Flanschschraube	M10 x 30 mm	2
22		1	1	1	1	-		Cylinderhuvud	Zylinderkopf	SEE 21•147	
23	1276327-2	1	1	1	1	-		Ventilkåpa	Zylinderkopfhaube	16)	4
	1276440-3	1	1	1	1	-		Ventilkåpa	Zylinderkopfhaube	17) EXC TURBO	4
	1332494-2	-	1	1	-	-		Ventilkåpa	Zylinderkopfhaube	TURBO	4
24	1378909-4	1	1	1	1	-	IK	Packning	Dichtung	(463999) EXC TURBO	1
	1378909-4	-	1	1	-	-	IK	Packning	Dichtung	(1326640) TURBO	1
25	463416-8	1	1	1	1	-	IK	Tätning	Dichtung		1
26	941906-0	10	10	10	10	-		Fjäderbricka	Federscheibe	EXC TURBO	2
	941906-0	-	8	8	-	-		Fjäderbricka	Federscheibe	TURBO	2
	955892-5	-	1	1	-	-		Bricka	Scheibe	TURBO	2
27	948685-3	10	10	10	10	-		Mutter	Mutter		2
28	421753-5	1	1	1	1	-		Påfyllningslock	Tankverschluss	(420292)	2
29	940096-1	1	1	1	1	-	IK	Packning	Dichtung		2
30	1205999-4	1	1	1	1	-		Motorfäste, v	Motorbefestigung, l		3

11) B23A 498970,498971,498988,498989,498994,498995,499702, 499703,499712,499713,499842,499843,499886,499887, 499950, 499951.
12) B23A 498910,498911,498968,498969,498990,498991,499808- 499811,499830-499833,499906.
13) B23E 498900-498904,498922,498923,498978,498979, B23E 498972 ENG -3650, B23E 498973 ENG -5940, B23E 498974 ENG -3435, B23E 498975 ENG -1651.
14) B23E 498972 ENG 3651-, B23E 498973 ENG 5941-, B23E 498974 ENG 3436-, B23E 498975 ENG 1652-, B23E 499812,499813,499844,499845,499888,499889..
15) Med uttag för knackningsgivare / Mit Aussparung für Klopfsensor.
16) Motorer med vevhusventilation från ventilkåpan. / Motoren mit Kurbelgehäuseentlüftung von der Zylinderkopfhaube.
17) Motorer med vevhusventilation från motorblocket. / Motoren mit Kurbelgehäuseentlüftung vom Motorblock.

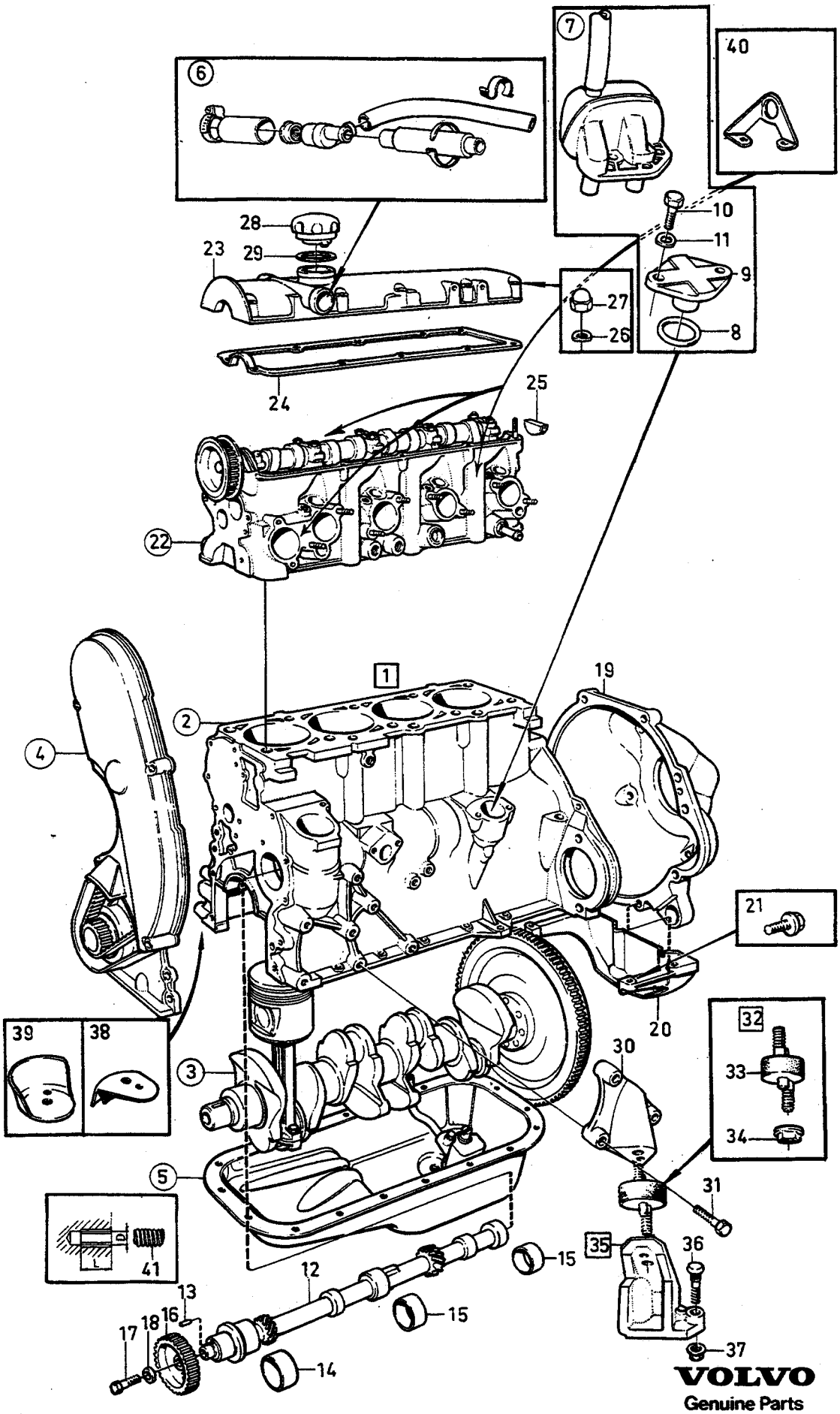

VOLVO
Genuine Parts
PV 210 43915

A	B17
B	B19
C	B21
D	B23
E	

MOTOR MED MONTERINGSDETALJER MOTOR MIT EINBAUTEILEN

B17, B19, B21, B23

Grupp / Gruppe 21

Sida / Seite 145

Pos	Artikel nr / Artikelnr.	Antal / Anzahl A	B	C	D	E	PS	Benämning	Bezeichnung	Anmärkning / Anmerkung	SR
	1206213-9	1	1	1	1	-		Motorfäste, h	Motorbefestigung, r		3
31	946671-5	6	6	6	6	-		Flänsskruv	Flanschschraube	CARB , M8 x 30 mm	2
	946671-5	-	4	4	4	-		Flänsskruv	Flanschschraube	F.I , M8 x 30 mm	2
	946470-2	-	2	2	2	-		Flänsskruv	Flanschschraube	F.I , M8 x 35 mm	2
32		1	1	1	1	-		Gummikuddesats	Gummikissensatz	SEE 21•175	
		1	1	1	1	-		Gummikuddesats	Gummikissensatz	SEE 21•175	
		-	1	1	-	-	NS	Gummikuddesats	Gummikissensatz	TURBO	
33		1	1	1	1	-	KN	•Gummikudde	•Gummikissen	(1220216)	
		1	1	1	1	-	KN	•Gummikudde	•Gummikissen	(1221915) EXC TURBO	
	1272676-6	-	1	1	-	-		•Motorkudde	•Motorkissen	TURBO	2
34	971098-9	4	4	4	4	-		Flänslåsmutter	Flanschverschlussmutter	(949279)	2
35	1229173-8	1	1	1	1	-		Konsol, v	Konsole, l		3
	1229171-2	1	1	1	1	-		Konsol, h	Konsole, r		3
36		6	6	6	6	-	NS	•Skruv	•Schraube		
37	971089-8	6	6	6	6	-		Låsmutter	Sicherungsmutter	(963107)	2
38	1221980-4	1	1	1	1	-		Skärmplåt	Schirmblech		3
39	1273735-9	-	1	1	-	-		Plåt	Blech	TURBO	3
40	463850-8	1	1	1	1	-		Lyftögla, v	Hebeöse, l	EXC B21F LH-JETRONIC, EXC B23F	5
☆	3507879-9	-	-	1	1	-		Lyftögla, v	Hebeöse, l	B21F LH-JETRONIC, B23F. (1317593)	5
	463849-0	1	1	1	1	-		Lyftögla, v	Hebeöse, l		5
	463848-2	1	1	1	1	-		Lyftögla, h	Hebeöse, r		5
41	956014-5	X	X	X	X	-		Gänginsats	Einsatzgewinde	M6x1,0x9 mm	2
	956017-8	X	X	X	X	-		Gänginsats	Einsatzgewinde	M8x1,25x8 mm	2
	956018-6	X	X	X	X	-		Gänginsats	Einsatzgewinde	M8x1,25x12 mm	2
	956021-0	X	X	X	X	-		Gänginsats	Einsatzgewinde	M10x1,5x10 mm	2
	956022-8	X	X	X	X	-		Gänginsats	Einsatzgewinde	M10x1,5x15 mm	2
	948094-8	X	X	X	X	-		Gänginsats	Einsatzgewinde	M12x1,5x12 mm	2
	948095-5	X	X	X	X	-		Gänginsats	Einsatzgewinde	M12x1,5x24 mm	2
	948756-2	X	X	X	X	-		Gänginsats	Einsatzgewinde	M14x1,25x14 mm	2
	948758-8	X	X	X	X	-		Gänginsats	Einsatzgewinde	M14x1,5x12 mm	2
	948755-4	X	X	X	X	-		Gänginsats	Einsatzgewinde	UNF5/8x18. LG 8 mm	2
		1	1	1	1	-		Packningssats	Dichtungssätze	SEE 21•173	

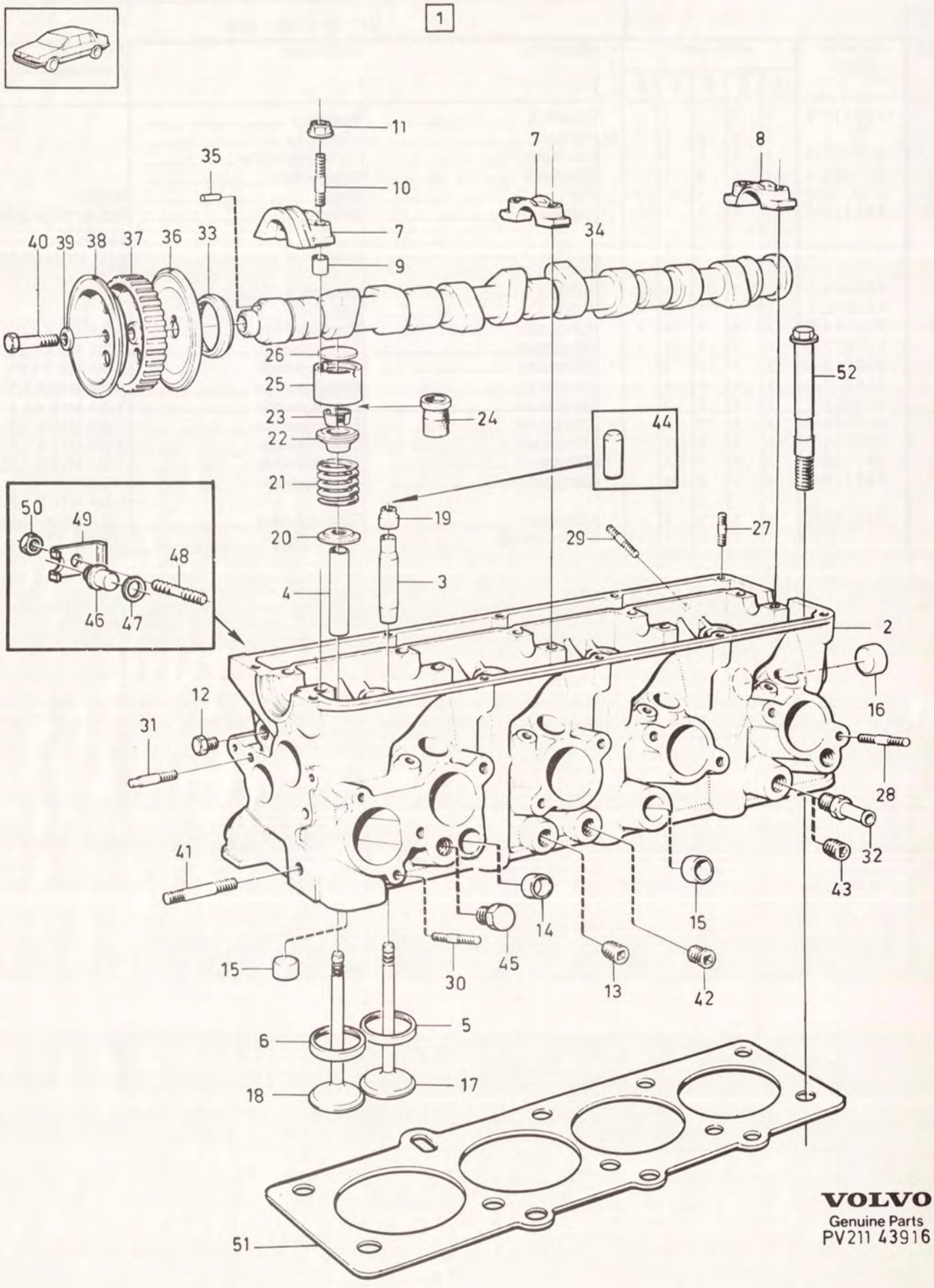

VOLVO
Genuine Parts
PV211 43916

A	B17
B	B19
C	B21
D	B23
E	

CYLINDERHUVUD — ZYLINDERKOPF

B17, B19, B21, B23

Grupp Gruppe 21

Sida Seite 147

Pos	Artikel nr Artikelnr.	Antal / Anzahl A	B	C	D	E	PS	Benämning	Bezeichnung	Anmärkning Anmerkung	SR
1	*(1276118)*	1	1	-	-	-	SP	Cylinderhuvud komplett	Zylinderkopf komplett	B17, B19A. EXC B19A 498996,498997. REPL 1 PCS 5001709-4	3
	(1276118)	-	-	1	-	-	SP	Cylinderhuvud komplett	Zylinderkopf komplett	B21A REPL 1 PCS 5001709-4 EXC B21A 498758,498759, 498814,498815,498864, 498865,498914,498915, 498918,498919,498940, 498941,498942,498943, 498980,498981,499840, 499841,499880,499881, 499882,499883,499908.	3
	(1276118)	-	-	-	1	-	SP	Cylinderhuvud komplett	Zylinderkopf komplett	B23A. REPL 1 PCS 5001709-4 EXC B23A 498910,498911, 498968,498969,499808, 499809,499830, 1)	3
	(1277603)	-	1	-	-	-	SP	Cylinderhuvud komplett	Zylinderkopf komplett	B19K REPL 1 PCS 5002796-0	3
	(1277603)	-	-	1	-	-	SP	Cylinderhuvud komplett	Zylinderkopf komplett	B21A 499840,499841, REPL 1 PCS 5002796-0 2)	3
	(1317496)	-	1	-	-	-	SP	Cylinderhuvud komplett ..... (PULSAIR)	Zylinderkopf komplett ..... (PULSAIR)	B19A 498996,498997. REPL 1 PCS 5001955-3	3
	5001955-3	-	1	-	-	-	EU	Cylinderhuvud, bytes	Zylinderkopf, at		5
	(1276119)	-	-	1	-	-	SP	Cylinderhuvud komplett ..... (PULSAIR)	Zylinderkopf komplett ..... (PULSAIR)	B21A 498758,498759, 498814,498815. REPL 1 PCS 1317496-6, 1 PCS 952076-8.	5
	(1317496)	-	-	1	-	-	SP	Cylinderhuvud komplett ..... (PULSAIR)	Zylinderkopf komplett ..... (PULSAIR)	B21A 498864,498865, 498914,498915,498918, 498919,498940,498941, 498942,498943,498980, 498981,499880- REPL 1 PCS 5001955-3.	3
	(1317496)	-	-	-	1	-	SP	Cylinderhuvud komplett ..... (PULSAIR)	Zylinderkopf komplett ..... (PULSAIR)	B23A 498910,498911, 498968,498969,499808, 499809,499830,499831. REPL 1 PCS 5001955-3.	3
	5001955-3	-	-	1	1	-	EU	Cylinderhuvud, bytes	Zylinderkopf, at		5
	(463876)	-	1	1	-	-	SP	Cylinderhuvud komplett	Zylinderkopf komplett	B19E, B21E. REPL 1 PCS 5001441-4 EXC B19E 499836, 3) , EXC TURBO	3

1) B23E 498972 ENG 3651-, B23E 498973 ENG 5941-, B23E 498974 ENG 3436-, B23E 498975 ENG 1652-, B23E 499812,499813,499844,499845,499888,499889..
2) B17A 498790,498791, B19A 498750,498751,498792, 498796-498799, B19E 498752,498753.
3) Motorer med skruvdimension M12 på skruvar för montering cylinderhuvud på cylinderblock. / Motor mit Schraubendimension M12 bei Schrauben für die Montage von Zylinderköpfen auf Zylinderblöcken.

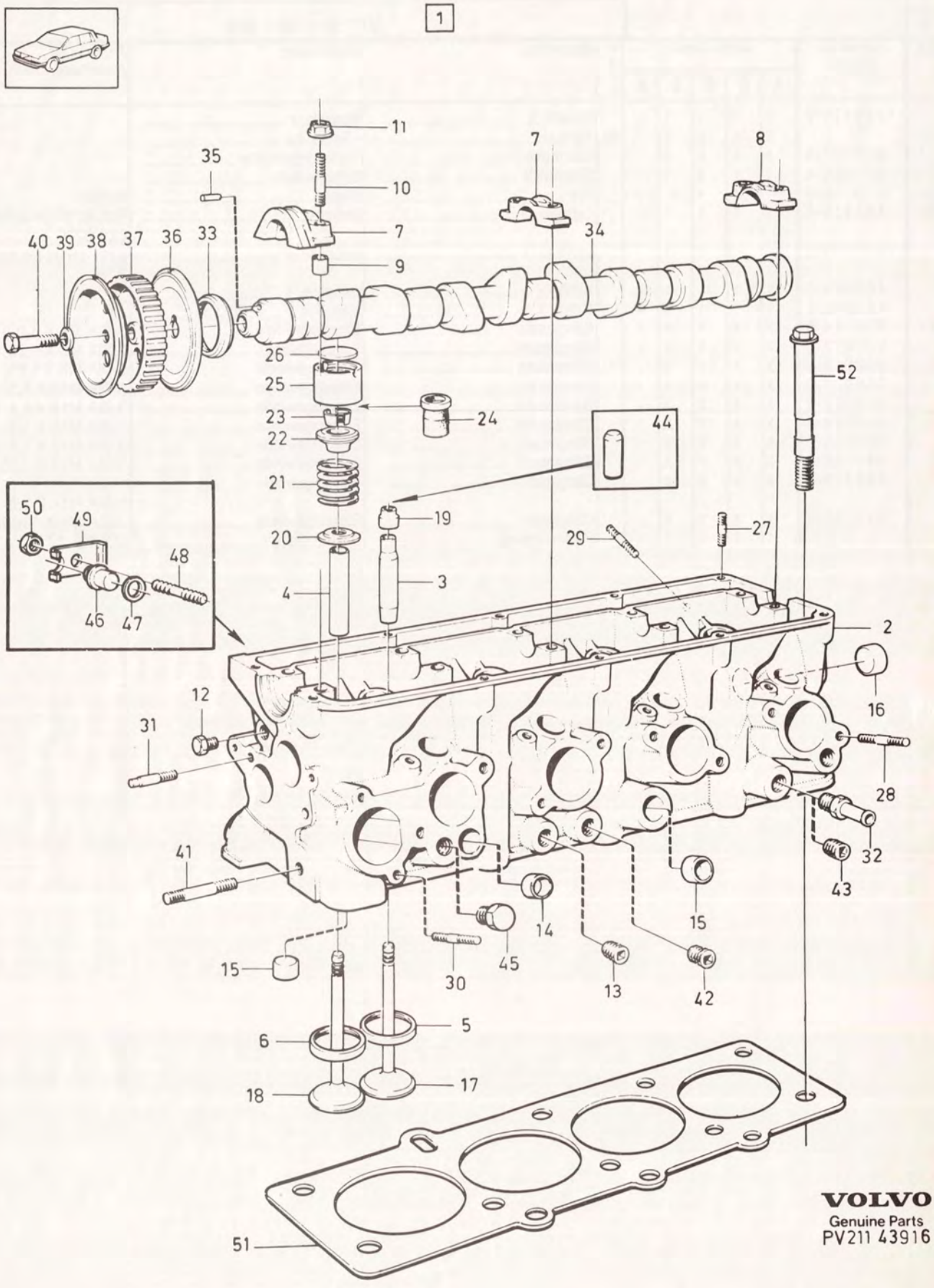

VOLVO
Genuine Parts
PV211 43916

A	B17
B	B19
C	B21
D	B23
E	

CYLINDERHUVUD — ZYLINDERKOPF

B17, B19, B21, B23

Grupp Gruppe 21

Sida Seite 149

Pos	Artikel nr Artikelnr.	Antal / Anzahl A	B	C	D	E	PS	Benämning	Bezeichnung	Anmärkning Anmerkung	SR
	(1277643)	-	1	-	-	-	SP	Cylinderhuvud komplett	Zylinderkopf komplett	B19E 499836,499837 REPL 1 PCS 5002794-5	3
	(1276307)	-	-	-	1	-	SP	Cylinderhuvud komplett	Zylinderkopf komplett	B23E 498786,498834. REPL 1 PCS 5002267-2	3
	(1317613)	-	-	-	1	-	SP	Cylinderhuvud komplett	Zylinderkopf komplett	B23E 498902,498903, REPL 1 PCS 5001967-8 498974,498975.	3
	(1277646)	-	-	-	1	-	SP	Cylinderhuvud komplett	Zylinderkopf komplett	B23E 499844,499845. REPL 1 PCS 5002893-5	3
	(1317612)	-	-	-	1	-	SP	Cylinderhuvud komplett	Zylinderkopf komplett	B23E 498900,498901, REPL 1 PCS 5001957-9	3
								(PULSAIR)	(PULSAIR)	498922,498923,498972, 498973,498978,498979.	
	(1277422)	-	-	-	1	-	SP	Cylinderhuvud komplett	Zylinderkopf komplett	B23E 499812,499813, REPL 1 PCS 5002821-6	3
								(PULSAIR)	(PULSAIR)	499888,499889.	
	(1277596)	-	-	1	-	-	SP	Cylinderhuvud komplett	Zylinderkopf komplett	REPL 1 PCS 5002820-8 B21F 498778,498779, 498780,498781,498782, 498783,498788,498789, 498830,498831,498832, 498833,498848,498849.	3
	(1277596)	-	-	1	-	-	SP	Cylinderhuvud komplett	Zylinderkopf komplett	REPL 1 PCS 5002820-8 B21F 498892,498893, 498894,498895,498920, 498921,498964,498965, 499905.	3
	(1277432)	-	-	1	-	-	SP	Cylinderhuvud komplett	Zylinderkopf komplett	REPL 1 PCS 5003584-9 B21F 498896,498897, 498960,498961.	3
	1277344-6	-	-	1	-	-		Cylinderhuvud komplett	Zylinderkopf komplett	B21F 498962,498963	3
	(1277423)	-	-	-	1	-	SP	Cylinderhuvud komplett	Zylinderkopf komplett	B23F REPL 1 PCS 5002822-4	3
	(1317617)	-	1	1	-	-	SP	Cylinderhuvud komplett	Zylinderkopf komplett	B19ET, B21ET, B21FT REPL 1 PCS 5001956-1	3
2		1	1	1	1	-	NS	•Cylinderhuvud	•Zylinderkopf	EXC B21F 498962,498963. 4)	
		-	-	1	-	-	NS	•Cylinderhuvud	•Zylinderkopf	B21F 498962,498963.	
3	419652-3	4	4	4	4	-		••Ventilstyrning insug	••Ventilfuhrung Ansaug	STD O.DIA 13,5 mm	2
	1266193-0	4	4	4	4	-		••Ventilstyrning insug	••Ventilfuhrung Ansaug	O.S 0,1 mm	2
	1266195-5	4	4	4	4	-		••Ventilstyrning insug	••Ventilfuhrung Ansaug	O.S 0,2 mm	2
	1266196	4	4	4	4	-	OP	••Ventilstyrning insug	••Ventilfuhrung Ansaug	O.S 0,3 mm	2
4	3547603-5	4	4	4	4	-		••Ventilstyrning ..... utblås	••Ventilfuhrung ..... Auslass	(463771) STD O.DIA 13,5 mm	2

4) B19ET 498986 ENG 3194-, B19ET 499878, B21ET 498958 ENG 4937-, B21ET 499860 ENG 924-, B21ET 499872,499884, B21FT 499800 ENG 4927-, B21FT 499801 ENG 4662-, B21FT 499868,499869,499926,499927.

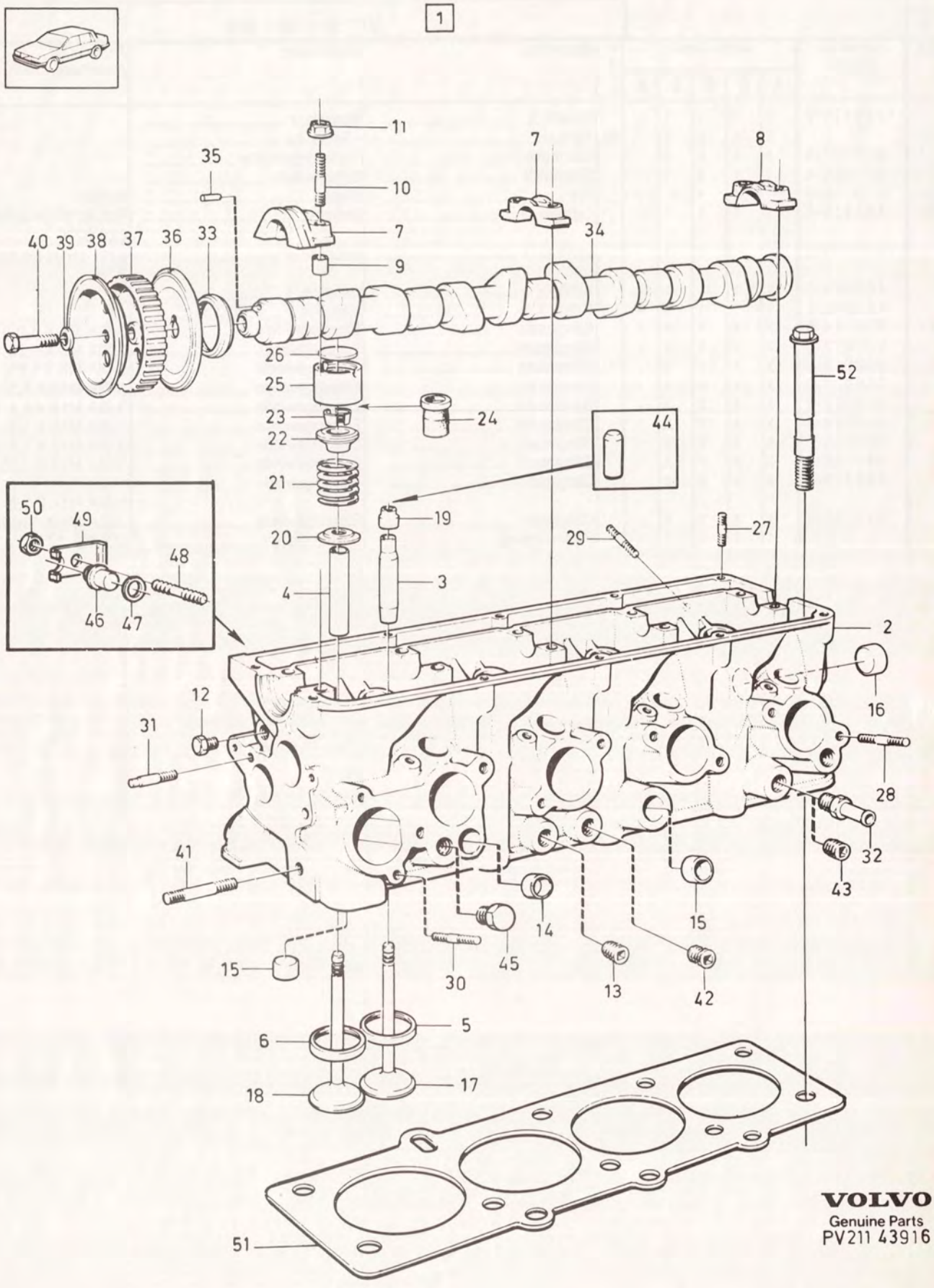

VOLVO
Genuine Parts
PV211 43916

A	B17
B	B19
C	B21
D	B23
E	

CYLINDERHUVUD — ZYLINDERKOPF

B17, B19, B21, B23

Grupp / Gruppe 21

Sida / Seite 151

Pos	Artikel nr / Artikelnr.	Antal / Anzahl A	B	C	D	E	PS	Benämning	Bezeichnung	Anmärkning / Anmerkung	SR
	3547604-3	4	4	4	4	-		··Ventilstyrning utblås	··Ventilführung Auslass	(1266188) O.S 0,1 mm	2
	3547605-0	4	4	4	4	-		··Ventilstyrning utblås	··Ventilführung Auslass	(1266190) O.S 0,2 mm	2
		4	4	4	4	-	NS	··Ventilstyrning utblås	··Ventilführung Auslass	O.S 0,3 mm	
☆ 5	6842082-7	4	4	4	4	-		··Ventilsäte insug	··Ventilsitz Ansaug	STD O.DIA 46,0 mm (1266416)	2
☆	9135345-8	4	4	4	4	-		··Ventilsäte insug	··Ventilsitz Ansaug	O.S 0,25 mm (1266417)	6
☆	9135346-6	4	4	4	4	-		··Ventilsäte insug	··Ventilsitz Ansaug	O.S 0,50 mm (1266418)	6
6	6842083-5	4	4	4	4	-		··Ventilsäte utblås	··Ventilsitz Auslass	STD O.DIA 38,0 mm (1266419)	2
☆	6842381-3	4	4	4	4	-		··Ventilsäte utblås	··Ventilsitz Auslass	O.S 0,25 mm (1266420)	2
☆	6842382-1	4	4	4	4	-		··Ventilsäte utblås	··Ventilsitz Auslass	O.S 0,50 mm (1266421)	2
7		1	1	1	1	-	NS	··Lageröverfallsats	··Lagerdeckelsatz		
8	1276107-8	1	1	1	1	-		···Lageröverfall bakre	···Lagerdeckel hintere		3
9	463690-8	10	10	10	10	-		···Styrhylsa	···Führungshülse		3
10	953049-4	10	10	10	10	-		··Pinnskruv	··Stiftschraube		2
11	945408-3	10	10	10	10	-		··Flänsmutter	··Bundmutter		2
12	191026-4	2	2	2	2	-		··Propp	··Stöpsel		2
13	952076-8	-	-	1	-	-		··Propp	··Stöpsel	B21F 498778,498779, 498830,498831.	2
14	946778-8	X	X	X	X	-		··Hattplugg	··Bundschraube	STD. O.DIA 17,5	2
15	946779-6	2	2	2	2	-		··Hattplugg	··Bundschraube	STD. O.DIA 21,0	2
	955086-4	X	X	X	X	-		··Hattplugg	··Bundschraube	O.S. O.DIA 25,0	2
16	946780-4	2	2	2	2	-		··Hattplugg	··Bundschraube	STD. O.DIA 29,0	2
	955088-0	2	2	2	2	-		··Hattplugg	··Bundschraube	O.S. O.DIA 33,0	2
17	463395-4	4	4	4	4	-		·Inloppsventil	·Einlassventil		2
18	463526-4	4	4	4	4	-		·Avgasventil	·Auslassventil	EXC TURBO	2
	3547247-1	-	4	4	-	-		·Avgasventil	·Auslassventil	(3514350) TURBO	2
19	1306630-3	4	4	4	4	-	IK	·Ventiltätning	·Ventildichtung		2
20	463399-6	8	8	8	8	-		·Bricka	·Scheibe	5)	2
	9135132-0	-	8	8	8	-		·Ventilfjäderbricka	·Ventilfederteller	6)	2
21	463739-3	8	8	8	8	-		·Ventilfjäder	·Ventilfeder	5)	2
	9135130-4	-	8	8	8	-		·Ventilfjäder	·Ventilfeder	6)	2
22	1266797-8	8	8	8	8	-		·Ventilfjäderbricka	·Ventilfederteller	5)	2
	9135131-2	-	8	8	8	-		·Ventilfjäderbricka	·Ventilfederteller	6)	2
23	419643-2	16	16	16	16	-		·Ventillås	·Ventilschloss		2
24	3514432-8	8	8	8	8	-		·Dämpare	·Dämpfer	(1219648)	2
25	463075-2	8	8	8	8	-		·Ventillyftare	·Ventilstössel		2
26		8	8	8	8	-	NS	·Justerbricka	·Passcheibe		
	463546-2	X	X	X	X	-		···Justerbricka	···Passcheibe	THK 3,30 mm	2
	463547-0	X	X	X	X	-		···Justerbricka	···Passcheibe	THK 3,35 mm	2
	463548-8	X	X	X	X	-		···Justerbricka	···Passcheibe	THK 3,40 mm	2
	463549-6	X	X	X	X	-		···Justerbricka	···Passcheibe	THK 3,45 mm	2
	463550-4	X	X	X	X	-	IK	···Justerbricka	···Passcheibe	THK 3,50 mm	2
	463551-2	X	X	X	X	-	IK	···Justerbricka	···Passcheibe	THK 3,55 mm	2
	463552-0	X	X	X	X	-	IK	···Justerbricka	···Passcheibe	THK 3,60 mm	2
	463553-8	X	X	X	X	-	IK	···Justerbricka	···Passcheibe	THK 3,65 mm	2
	463554-6	X	X	X	X	-	IK	···Justerbricka	···Passcheibe	THK 3,70 mm	2
	463555-3	X	X	X	X	-	IK	···Justerbricka	···Passcheibe	THK 3,75 mm	2
	463556-1	X	X	X	X	-	IK	···Justerbricka	···Passcheibe	THK 3,80 mm	2
	463557-9	X	X	X	X	-	IK	···Justerbricka	···Passcheibe	THK 3,85 mm	2
	463558-7	X	X	X	X	-	IK	···Justerbricka	···Passcheibe	THK 3,90 mm	2

5) EXC B19ET 499878, EXC B21ET 499872,499884, EXC B21FT 499868,499869,499926,499927, EXC B21F 498962 ENG 1399-, EXC B21F 498963 ENG 1657-, EXC B23F.

6) B19ET 499878, B21ET 499872,499884, B21FT 499868, 499869, 499926,499927, B21F 498962 ENG 1399-, B21F 498963 ENG 1657-, B23F.

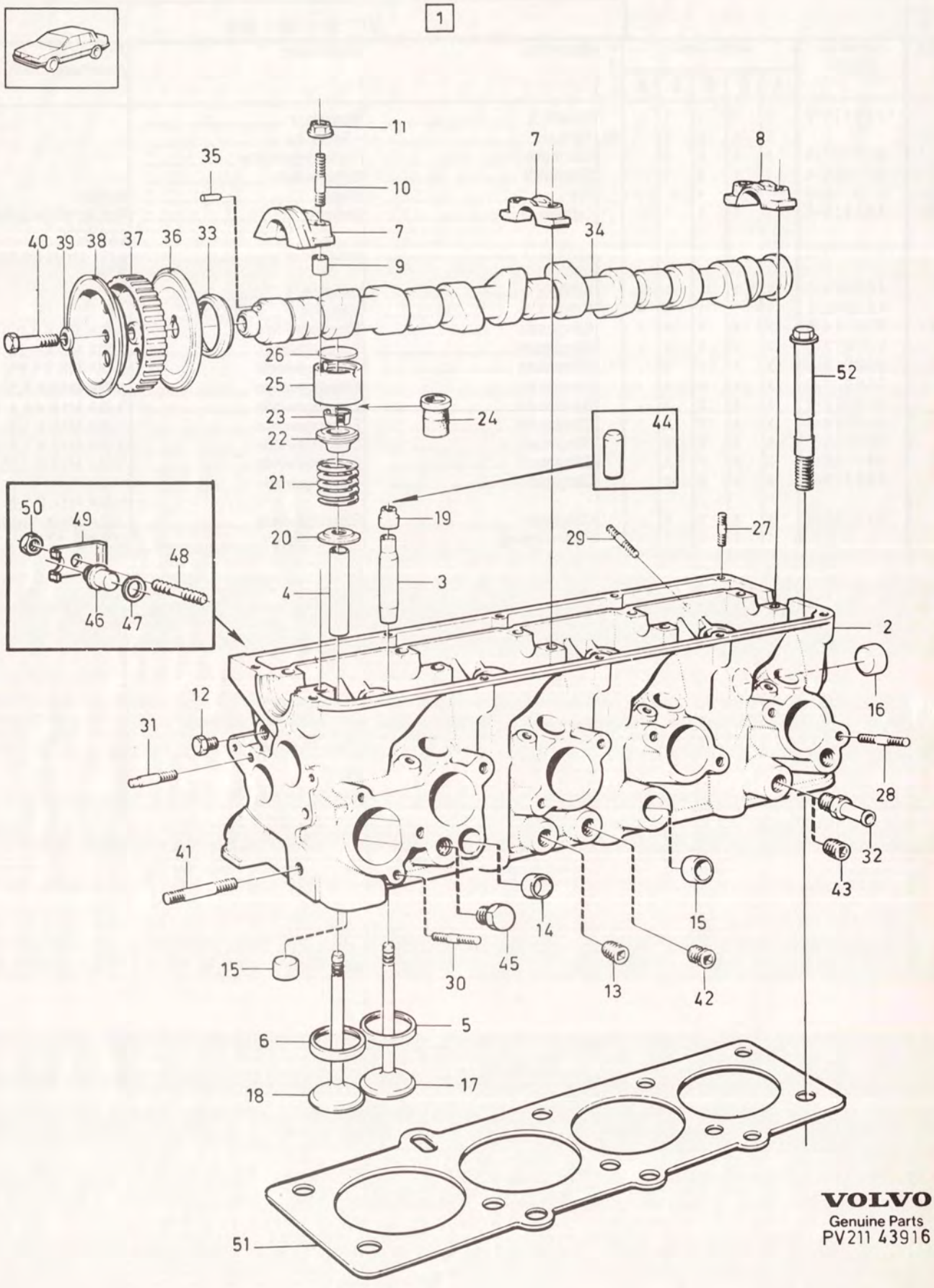

VOLVO
Genuine Parts
PV211 43916

A	B17
B	B19
C	B21
D	B23
E	

CYLINDERHUVUD — ZYLINDERKOPF

B17, B19, B21, B23

Grupp / Gruppe 21

Sida / Seite 153

Pos	Artikel nr / Artikelnr.	Antal / Anzahl A	B	C	D	E	PS	Benämning	Bezeichnung	Anmärkning / Anmerkung	SR
	463559-5	X	X	X	X	-	IK	···Justerbricka	···Passcheibe	THK 3,95 mm	2
	463560-3	X	X	X	X	-	IK	···Justerbricka	···Passcheibe	THK 4,00 mm	2
	463561-1	X	X	X	X	-	IK	···Justerbricka	···Passcheibe	THK 4,05 mm	2
	463562-9	X	X	X	X	-	IK	···Justerbricka	···Passcheibe	THK 4,10 mm	2
	463563-7	X	X	X	X	-	IK	···Justerbricka	···Passcheibe	THK 4,15 mm	2
	463564-5	X	X	X	X	-		···Justerbricka	···Passcheibe	THK 4,20 mm	2
	463565-2	X	X	X	X	-		···Justerbricka	···Passcheibe	THK 4,25 mm	2
	463566-0	X	X	X	X	-		···Justerbricka	···Passcheibe	THK 4,30 mm	2
	463567-8	X	X	X	X	-		···Justerbricka	···Passcheibe	THK 4,35 mm	2
	463568-6	X	X	X	X	-		···Justerbricka	···Passcheibe	THK 4,40 mm	2
	463569-4	X	X	X	X	-		···Justerbricka	···Passcheibe	THK 4,45 mm	2
	463570-2	X	X	X	X	-		···Justerbricka	···Passcheibe	THK 4,50 mm	2
	273699	1	1	1	1	-	OP	··Justerbricksats	··Passcheibensatz	THK 3,50-4,15 mm	2
27	953040-3	10	10	10	10	-		·Pinnskruv Ventilkåpa	·Stiftschraube Zylinderkopfhaube		2
28	953046-0	8	8	8	8	-		·Pinnskruv Inloppsrör	·Stiftschraube Einlassrohr	EXC TURBO, EXC B19K	2
	953046-0	-	6	6	-	-		·Pinnskruv Inloppsrör	·Stiftschraube Einlassrohr	TURBO, B19K	2
29	953047-8	8	8	8	8	-		·Pinnskruv Avgasrör	·Stiftschraube Auspuffrohr	EXC TURBO	2
	953048-6	-	8	8	-	-		·Pinnskruv Avgasrör	·Stiftschraube Auspuffrohr	TURBO	2
30	948606-9	2	2	2	2	-		·Pinnskruv	·Stiftschraube		2
31	463390-5	1	1	1	1	-		·Pinnskruv Fjäderstyrning	·Stiftschraube Federfuhrung		2
32	976040-6	1	1	1	1	-		·Nippel	·Nippel	(961656)	2
33	6842273-2	1	1	1	1	-	IK	·Tätningsring	·Dichtring	(1306333)	2
34	1336767-7	1	1	-	-	-		·Kamaxel	·Nockenwelle	(1219706)B17A, B19A	2
	1336777-6	-	1	-	-	-		·Kamaxel	·Nockenwelle	(1306887) B19K	2
	1336771-9	-	1	-	-	-		·Kamaxel	·Nockenwelle	(1219032), B19E 498752, 498753,498808,498809, 498862,498863,498938, 498939.	2
	1336767-7	-	1	-	-	-		·Kamaxel	·Nockenwelle	(1219706) B19E 499836,499837.	2
	1336773-5	-	1	-	-	-		·Kamaxel	·Nockenwelle	(1276688) B19ET	2
	1336767-7	-	-	1	-	-		·Kamaxel	·Nockenwelle	(1219706) B21A.EXC B21A(499840, 7) 499841,	2
	1336777-6	-	-	1	-	-		·Kamaxel	·Nockenwelle	(1306887) B21A 499840, 2)	2
	1336771-9	-	-	1	-	-		·Kamaxel	·Nockenwelle	B21E (1219032)	2
	1336773-5	-	-	1	-	-		·Kamaxel	·Nockenwelle	(1276688) B21ET	2
	1219350-4	-	-	1	-	-		·Kamaxel	·Nockenwelle	B21F.EXC B21F(498896, 498897,498960-498963), EXC B21F TURBO	2
	1336777-6	-	-	1	-	-		·Kamaxel	·Nockenwelle	(1306887) B21F 498896, 498897,498960,498961.	2
	1336779-2	-	-	1	-	-		·Kamaxel	·Nockenwelle	(1317745) B21F 498962,498963.	2
	1336773-5	-	-	1	-	-		·Kamaxel	·Nockenwelle	(1276688) B21FT	2
	1336767-7	-	-	-	1	-		·Kamaxel	·Nockenwelle	(1219706) B23A	2
	1346419-3	-	-	-	1	-		·Kamaxel	·Nockenwelle	(1276117) B23E 498786,498834.	2
	1336775-0	-	-	-	1	-		·Kamaxel	·Nockenwelle	(1306167) B23E 498900, 498901, 498902,498903,498904, 498922,498923,498972,	2

7) 242 CH 189180-, 244 CH 592110-, 245 CH 317940-, 262 CH8375-, 264 CH 107610-, 265 CH 28320-.
2) B17A 498790,498791, B19A 498750,498751,498792, 498796-498799, B19E 498752,498753.

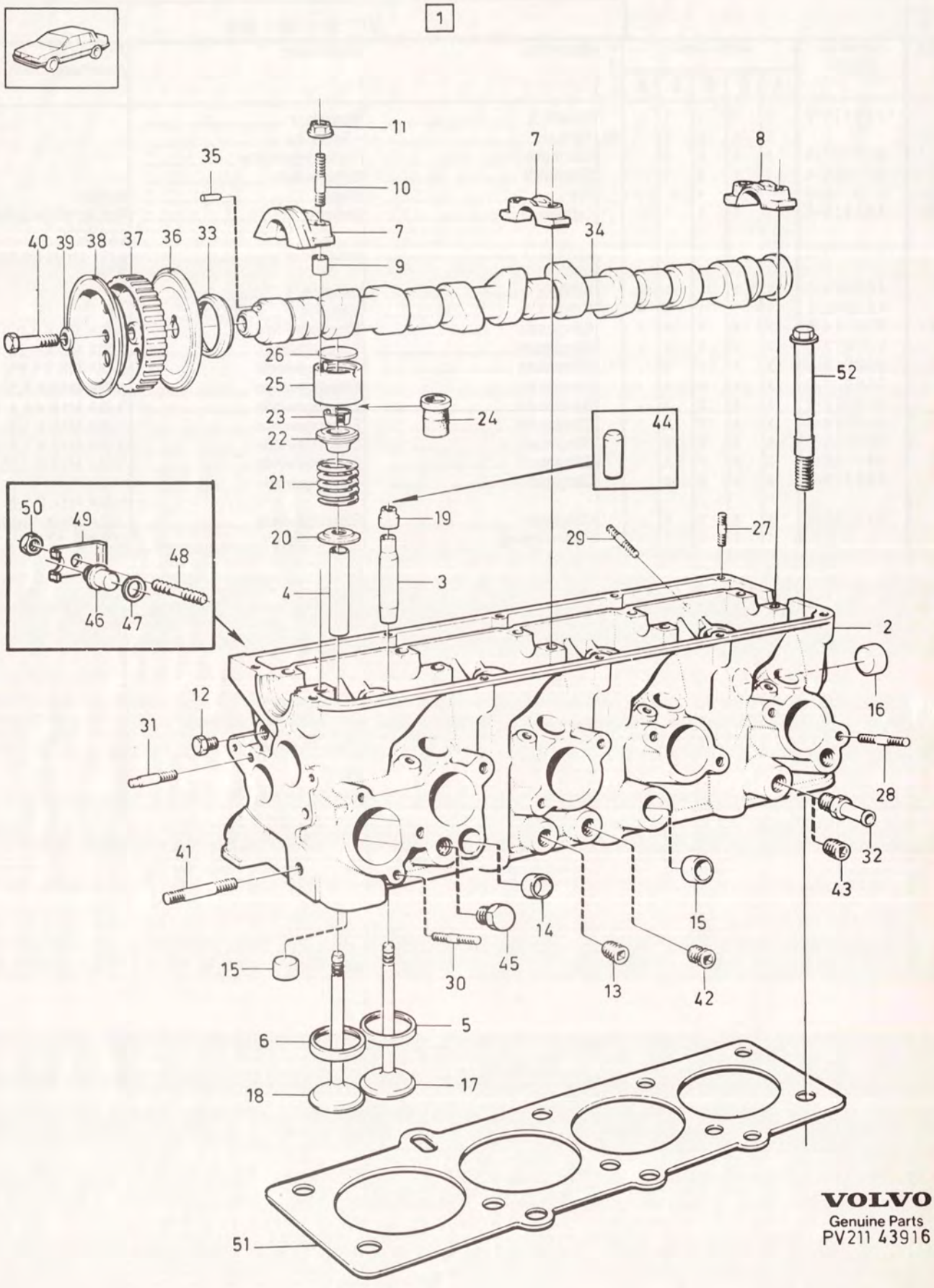

VOLVO
Genuine Parts
PV211 43916

A	B17
B	B19
C	B21
D	B23
E	

CYLINDERHUVUD — ZYLINDERKOPF

B17, B19, B21, B23

Grupp / Gruppe 21

Sida / Seite 155

Pos	Artikel nr / Artikelnr.	Antal / Anzahl A	B	C	D	E	PS	Benämning	Bezeichnung	Anmärkning / Anmerkung	SR
										498973,498974,498975, 498978,498979.	
	1336767-7	-	-	-	1	-		•Kamaxel	•Nockenwelle	(1219706)	2
										B23E 499812,499813, 499844,499845,499888.	
	1336779-2	-	-	-	1	-		•Kamaxel	•Nockenwelle	(1317745) B23F	2
35	949433-7	1	1	1	1	-		••Rörpinne	••Spannstift		2
36	463578-5	1	1	1	1	-		Styrplåt	Fuhrungsblech		3
☆ 37	3514089-6	1	1	1	1	-		Kuggremhjul	Zahnriemenscheibe	(1219322)	3
38	463579-3	1	1	1	1	-		Styrplåt	Fuhrungsblech		3
39	463580-1	1	1	1	1	-		Bricka	Scheibe		2
40	970952-8	1	1	1	1	-		Skruv	Schraube	(955322)	2
41	953077-5	1	1	1	1	-		Pinnskruv spännrulle	Stiftschraube spannrolle		2
42	952076-8	1	1	1	1	-		Propp	Stöpsel	ALTER	2
43	952076-8	X	X	X	X	-		Propp 3/8"	Stöpsel 3/8"		2
	952075-0	X	X	X	X	-		Propp 1/4"	Stöpsel 1/4"		2
44	1332645-9	1	1	1	1	-	IK	Hylsa montering ventiltätning	Hulse Einbau Ventildichtung		2
45	948404-9	-	-	1	-	-		Propp	Stöpsel	8) B21F	2
46	1277457-6	-	4	4	4	-		Plugg	Stopfen	8)	3
☆ 47	271776-7	-	1	1	1	-		Packningsats	Dichtungssatz	8) (1378487)	2
48	953032-0	-	4	4	4	-		Pinnskruv	Stiftschraube	8)	2
49	1266663-2	-	4	4	4	-		Klamma	Klemme	8)	2
50	955781-0	-	4	4	4	-		Mutter	Mutter	8)	2
51	1378645-4	1	1	1	-	-	IK	Packning	Dichtung	(463412)	1
	1378645-4	-	-	2	-	-		Packning	Dichtung	B21A 83 OCTANE (463412)	1
	1378646-2	-	-	-	1	-	IK	Packning	Dichtung	(1332644)	1
52	1306341-7	10	10	10	10	-		Skruv	Schraube		2

8) Reservdelsutförande. / Ersatzteilausführung.

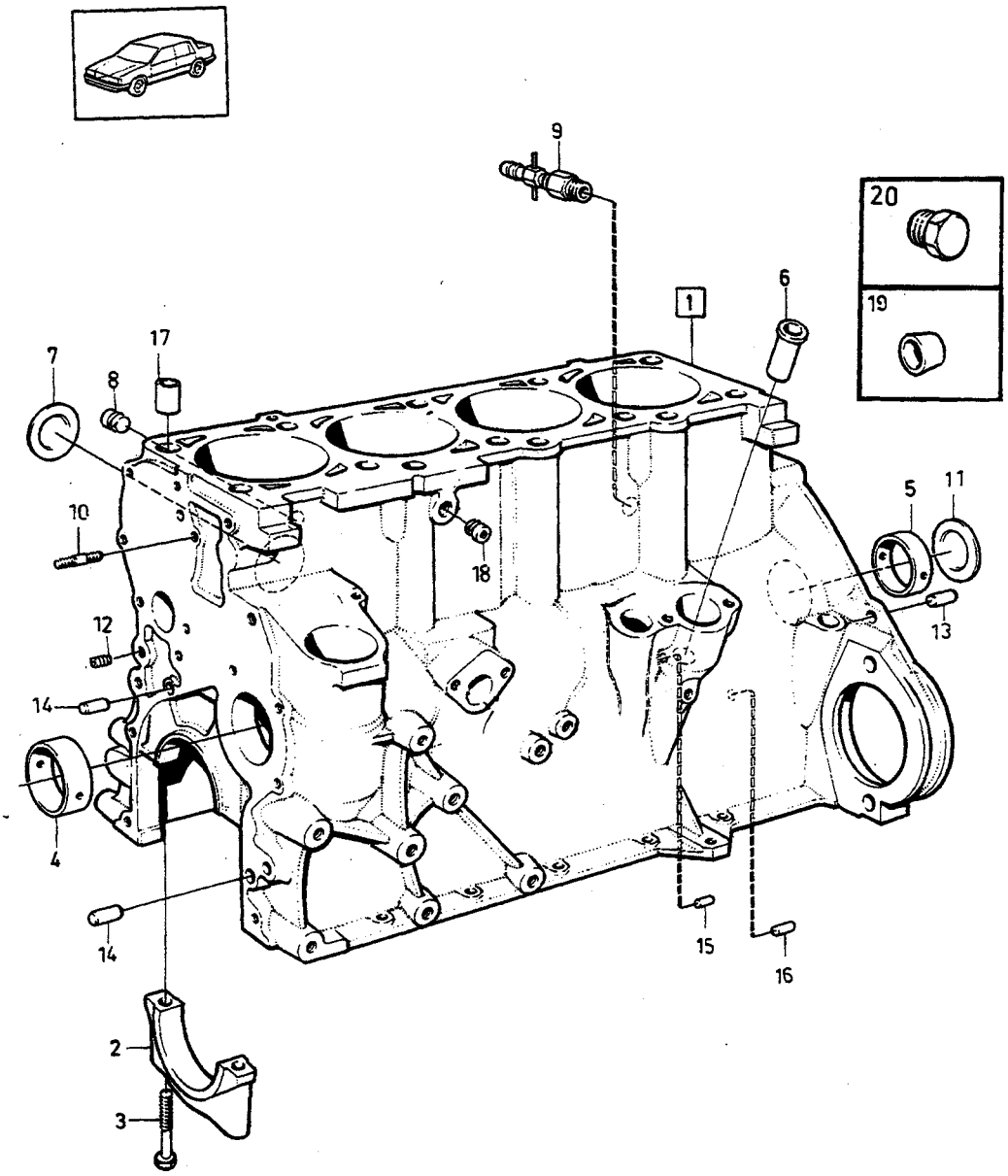

VOLVO
Genuine Parts
PV212 43917

A	B17	CYLINDERBLOCK ZYLINDERBLOCK	Grupp Gruppe	21
B	B19		Sida Seite	157
C	B21			
D	B23	B17, B19, B21, B23		
E				

Pos	Artikel nr Artikelnr.	Antal / Anzahl A	B	C	D	E	PS	Benämning	Bezeichnung	Anmärkning Anmerkung	SR
1	*(1266952)*	1	-	-	-	-	SP	Cylinderblock	Zylinderblock	B17A 498790,498791, 498800,498801. REPL 1 PCS 1219813-1, 1 PCS 952075-0	2
	1277599	1	-	-	-	-	OP	Cylinderblock	Zylinderblock	(1306388) B17A V498850, 498851, 498930,498931.	5
	1277599	-	1	-	-	-	OP	Cylinderblock	Zylinderblock	1) (1219813) B19A/E	5
	1277599	-	1	-	-	-	OP	Cylinderblock	Zylinderblock	2) (1306388) B19A/E	5
	1277599	-	1	-	-	-	OP	Cylinderblock	Zylinderblock	(1306388) B19K	5
	1317947	-	1	-	-	-	OP	Cylinderblock	Zylinderblock	B19ET	5
	(463350)	-	-	1	-	-	SP	Cylinderblock	Zylinderblock	3) B21A,B21E,B21F REPL 1 PCS 1277600-1, 1 PCS 1277419-6.	5
	1277600-1	-	-	1	-	-		Cylinderblock	Zylinderblock	4) (1306357) B21A/E/F	5
	1277600-1	-	-	1	-	-		Cylinderblock	Zylinderblock	5) (1317597) B21F	5
	(1276696)	-	-	1	-	-	SP	Cylinderblock	Zylinderblock	6) B21ET, B21FT REPL 1 PCS 1317625-0, 1 PCS 1277419-6, 1 PCS 952076-8.	5
	1317625-0	-	-	1	-	-		Cylinderblock	Zylinderblock	7) B21ET, B21FT	5
	1277601-9	-	-	-	1	-		Cylinderblock	Zylinderblock	8) (1276124) B23E	5
	1277601-9	-	-	-	1	-		Cylinderblock	Zylinderblock	9) (1317345) B23A/E	5
	1277601-9	-	-	-	1	-		Cylinderblock	Zylinderblock	(1317345) B23A/E	5
	1277601-9	-	-	-	1	-		Cylinderblock	Zylinderblock	(1317345) B23F	5
2		5	5	5	5	-	NS	•Lageröverfall	•Lagerdeckel		
3	970908-0	10	10	10	10	-		•Skruv	•Schraube	(945799) M12x80 mm	2
4	463360-8	1	1	1	1	-		•Lagerbussning	•Lagerbuchse		2
5	463361-6	2	2	2	2	-		•Lagerbussning	•Lagerbuchse		2
6	463362-4	1	1	1	1	-		•Lagerbussning	•Lagerbuchse		2
7	463904-3	4	4	4	7	-		•Expansionsplugg	•Dehnstopfen		2
8	192539-5	1	1	1	1	-		•Plugg	•Stopfen	EXC TURBO	2
	952076-8	-	1	1	1	-		Propp	Stöpsel	TURBO	2
9	*(947894)*	1	1	1	1	-	SP	Avtappningskran	Ablasshahn	REPL 1 PCS 3531383-2, 1 PCS 3531384-0.	2
10	924055-7	2	2	2	2	-		Pinnskruv	Stiftschraube	10)	2
11	463905-0	1	1	1	1	-		Expansionsplugg	Dehnstopfen	10)	2
12	952075-0	3	3	3	3	-		Propp	Stöpsel	10)	2

1) B19A 498750,498751,498792,498796-498799,498802,498803, 498842-498845, B19E 498752,498753,498808,498809.
2) B19A 498856-498861,498932-498937,498992,498996,498997, 499710,499874-499877,499948,499949, B19E 498862, 498863,498938,498939,499836,499837.
3) B21A 498754-498761,498763-498767,498794,498810-498819, 498838,498839, B21E 498772-498776,498824-498828, B21F 498778-498783,498788,498789,498830-498833,498848, 498849.
4) B21A 498864-498877,498908-498915,498918,498919,498926, 498927,498940-498947,498980,498981,499840,499841, 499880- 499883,499908, B21E 498916,498917,498924, 498925,498954, 498955, B21F 498892-498897,498920, 498921,498962-498965,499905.
5) B21F 498960-498961.
6) B21ET 498886, B21FT 498898.
7) B21ET 498958,499860,499872,499884, B21FT 498966, 498967, 499800,499801,499868,499869,499926,499927.
8) B23E 498786,498834.
9) B23A 498910,498911,498968,498969,498990,498991,498994, 498995, B23A 498970 ENG -4059, B23A 498971 ENG -1600, B23A 498988 ENG -1913, B23A 498989 ENG -800, B23E 498900-498904,498922,498923,498978,498979, B23E 498972 ENG -3650, B23E 498973 ENG -5940, B23E 498974 ENG -3435, B23E 498975 ENG -1651.
10) Ingår i cylinderblock komplett. / In kpl. Zylinderblock enhalten.

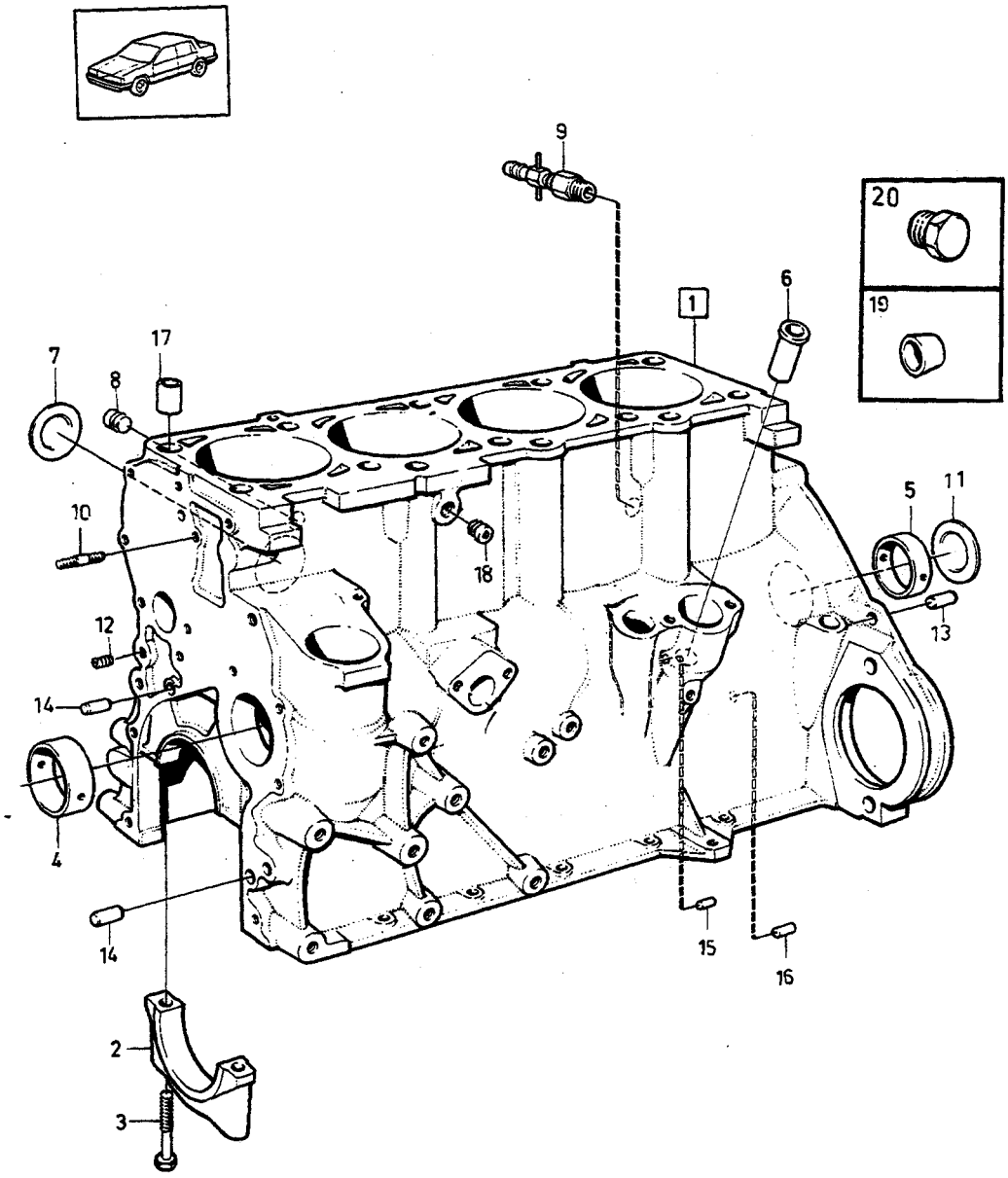

VOLVO
Genuine Parts
PV212 43917

A	B17
B	B19
C	B21
D	B23
E	

CYLINDERBLOCK — ZYLINDERBLOCK

B17, B19, B21, B23

Grupp / Gruppe 21

Sida / Seite 159

Pos	Artikel nr / Artikelnr.	Antal / Anzahl A	B	C	D	E	PS	Benämning	Bezeichnung	Anmärkning / Anmerkung	SR
13	19730-1	2	2	2	2	-		Pinne	Stift	10)	2
14	950562-9	2	2	2	2	-		Pinne	Stift	10)	2
15	950542-1	1	1	1	1	-		Pinne	Stift	10)	2
16	950586-8	1	1	1	1	-		Styrpinne	Fuhrungsstift	10)	2
17	415311-0	2	2	2	2	-		Hylsa	Hulse	10)	2
18	952075-0	1	1	1	1	-		Propp	Stöpsel		2
19	1277419-6	-	-	1	-	-		Plugg	Stopfen	11)	2
20	946559-2	1	1	1	1	-		Propp 3/8"	Stöpsel 3/8"		2

10) Ingår i cylinderblock komplett. / In kpl. Zylinderblock enhalten.
11) Reservdelsutförande. / Ersatzteilausführung.

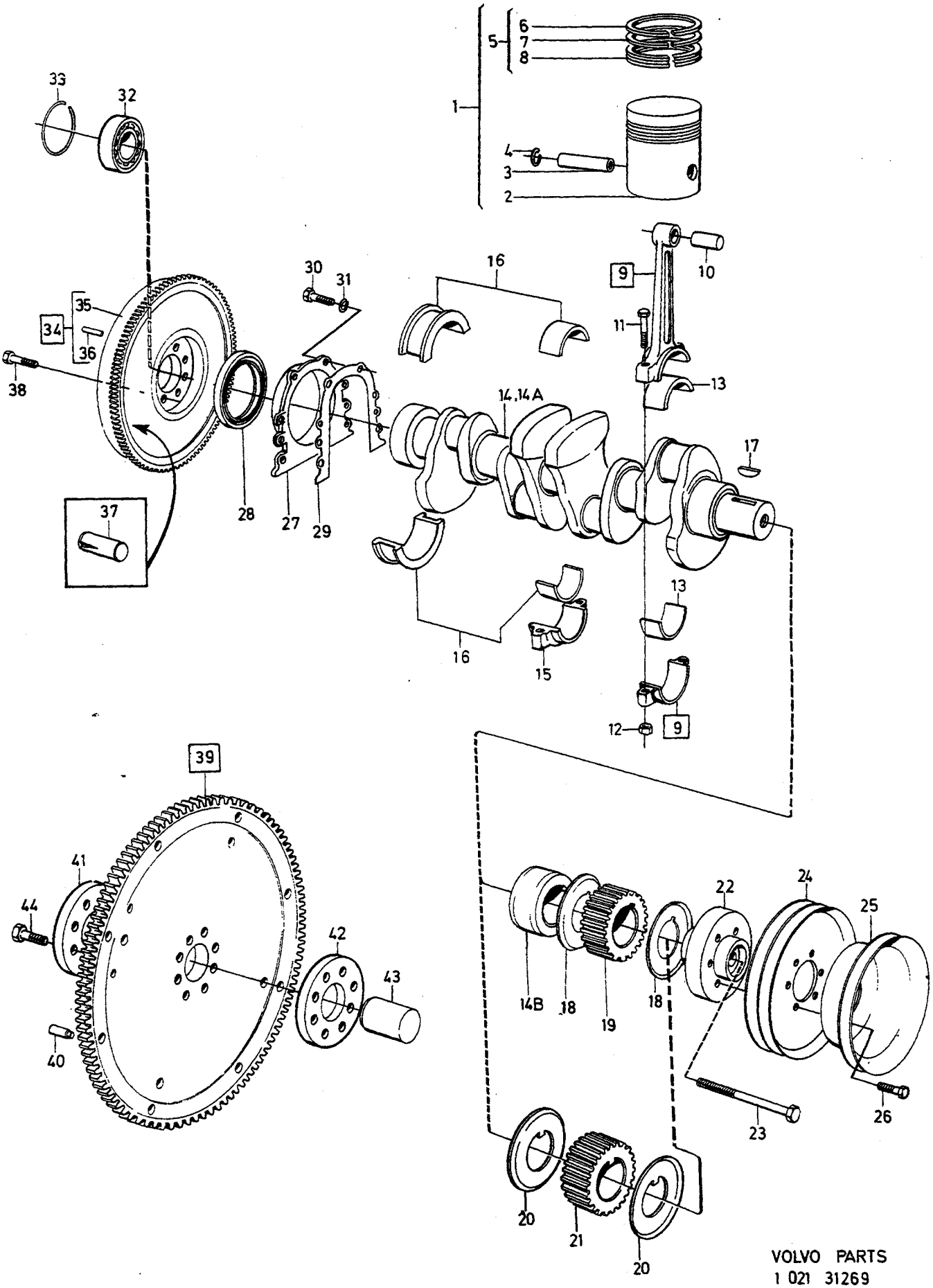

VOLVO PARTS
1 021 31269
(101 : 3)

A	B17
B	B19
C	B21
D	B23
E	

VEVMEKANISM — KURBELMECHANISMUS

Grupp / Gruppe 21

Sida / Seite 161

B17, B19, B21, B23

Pos	Artikel nr / Artikelnr.	Antal / Anzahl A	B	C	D	E	PS	Benämning	Bezeichnung	Anmärkning / Anmerkung	SR
1		1	-	-	-	-	NS	Kolvsats komplett	Kolbensatz komplett	1)	
	272052-2	4	-	-	-	-		•Kolvsats	•Kolbensatz	(272028) STD MARKED D	2
		4	-	-	-	-	NS	•Kolvsats	•Kolbensatz	(272029) STD MARKED G O.S 0,03 mm	
	272054-8	4	-	-	-	-		•Kolvsats	•Kolbensatz	(272030) O.S 0,38 mm	4
	272055-5	4	-	-	-	-		•Kolvsats	•Kolbensatz	(272031) O.S 0,76 mm	5
		1	-	-	-	-	NS	Kolvsats komplett	Kolbensatz komplett	2)	
	272052-2	4	-	-	-	-		•Kolvsats	•Kolbensatz	STD MARKED D	2
		4	-	-	-	-	NS	•Kolvsats	•Kolbensatz	STD MARKED G O.S 0,03 mm	
	272054-8	4	-	-	-	-		•Kolvsats	•Kolbensatz	O.S 0,38 mm	4
	272055-5	4	-	-	-	-		•Kolvsats	•Kolbensatz	O.S 0,76 mm	5
		-	1	-	-	-	NS	Kolvsats komplett	Kolbensatz komplett	B19A	
	272048-0	-	4	-	-	-		•Kolvsats	•Kolbensatz	STD MARKED D	2
	272049-8	-	4	-	-	-		•Kolvsats	•Kolbensatz	STD MARKED G O.S 0,03 mm	2
	272050-6	-	4	-	-	-		•Kolvsats	•Kolbensatz	O.S 0,38 mm	4
	272051-4	-	4	-	-	-		•Kolvsats	•Kolbensatz	O.S 0,76 mm	5
		-	1	-	-	-	NS	Kolvsats komplett	Kolbensatz komplett	B19K	
	272081-1	-	4	-	-	-		•Kolvsats	•Kolbensatz	STD MARKED D	2
	272082-9	-	4	-	-	-		•Kolvsats	•Kolbensatz	STD MARKED G O.S 0,03 mm	2
	272083-7	-	4	-	-	-		•Kolvsats	•Kolbensatz	O.S 0,38 mm	2
	272084-5	-	4	-	-	-		•Kolvsats	•Kolbensatz	O.S 0,76 mm	2
		-	1	-	-	-	NS	•Kolvsats komplett	•Kolbensatz komplett	3) B19E	
	272056-3	-	4	-	-	-		•Kolvsats	•Kolbensatz	STD MARKED D	2
	272057-1	-	4	-	-	-		•Kolvsats	•Kolbensatz	STD MARKED G O.S 0,03 mm	2
	272058-9	-	4	-	-	-		•Kolvsats	•Kolbensatz	O.S 0,38 mm	4
	272059-7	-	4	-	-	-		•Kolvsats	•Kolbensatz	O.S 0,76 mm	5
		-	1	-	-	-	NS	Kolvsats komplett	Kolbensatz komplett	4) B19E	
	272060-5	-	4	-	-	-		•Kolvsats	•Kolbensatz	STD MARKED D	2
	272061-3	-	4	-	-	-		•Kolvsats	•Kolbensatz	STD MARKED G O.S 0,03 mm	2
	272062-1	-	4	-	-	-		•Kolvsats	•Kolbensatz	O.S 0,38 mm	4
	272063-9	-	4	-	-	-		•Kolvsats	•Kolbensatz	O.S 0,76 mm	5
		-	1	-	-	-	NS	Kolvsats	Kolbensatz	5) B19E	
	272081-1	-	4	-	-	-		•Kolvsats	•Kolbensatz	STD MARKED D	2
	272082-9	-	4	-	-	-		•Kolvsats	•Kolbensatz	STD MARKED G O.S 0,03 mm	2
	272083-7	-	4	-	-	-		•Kolvsats	•Kolbensatz	O.S 0,38 mm	2
	272084-5	-	4	-	-	-		•Kolvsats	•Kolbensatz	O.S 0,76 mm	2
		-	1	-	-	-	NS	Kolvsats komplett	Kolbensatz komplett	6) B19ET	
	272077-9	-	4	-	-	-		•Kolvsats	•Kolbensatz	STD MARKED D	2
	272078-7	-	4	-	-	-		•Kolvsats	•Kolbensatz	STD MARKED G O.S 0,03 mm	2
	272079-5	-	4	-	-	-		•Kolvsats	•Kolbensatz	O.S 0,38 mm	4
	272080-3	-	4	-	-	-		•Kolvsats	•Kolbensatz	O.S 0,76 mm	5
		-	-	1	-	-	NS	Kolvsats komplett	Kolbensatz komplett	7) B21A 91/93 OCTANE	
	272044-9	-	-	4	-	-		•Kolvsats	•Kolbensatz	STD MARKED D	2
	272045-6	-	-	4	-	-		•Kolvsats	•Kolbensatz	STD MARKED G O.S 0,03 mm	2
	272046-4	-	-	4	-	-		•Kolvsats	•Kolbensatz	O.S 0,50 mm	4

1) B17A 498790,498791.
2) B17A 498800,498801,498850,498851,498930,498931.
3) B19E 498752,498753,498808,498809,498862,498863.
4) B19E 498938,498939.
5) B19E 499836,499837.
6) B19ET 498986,499878.
7) B21A 498754,498755,498758,498759,498763-498767,498810, 498811,498814-498819,498874-498877,498908,498909, 498914, 498915,498926,498927.

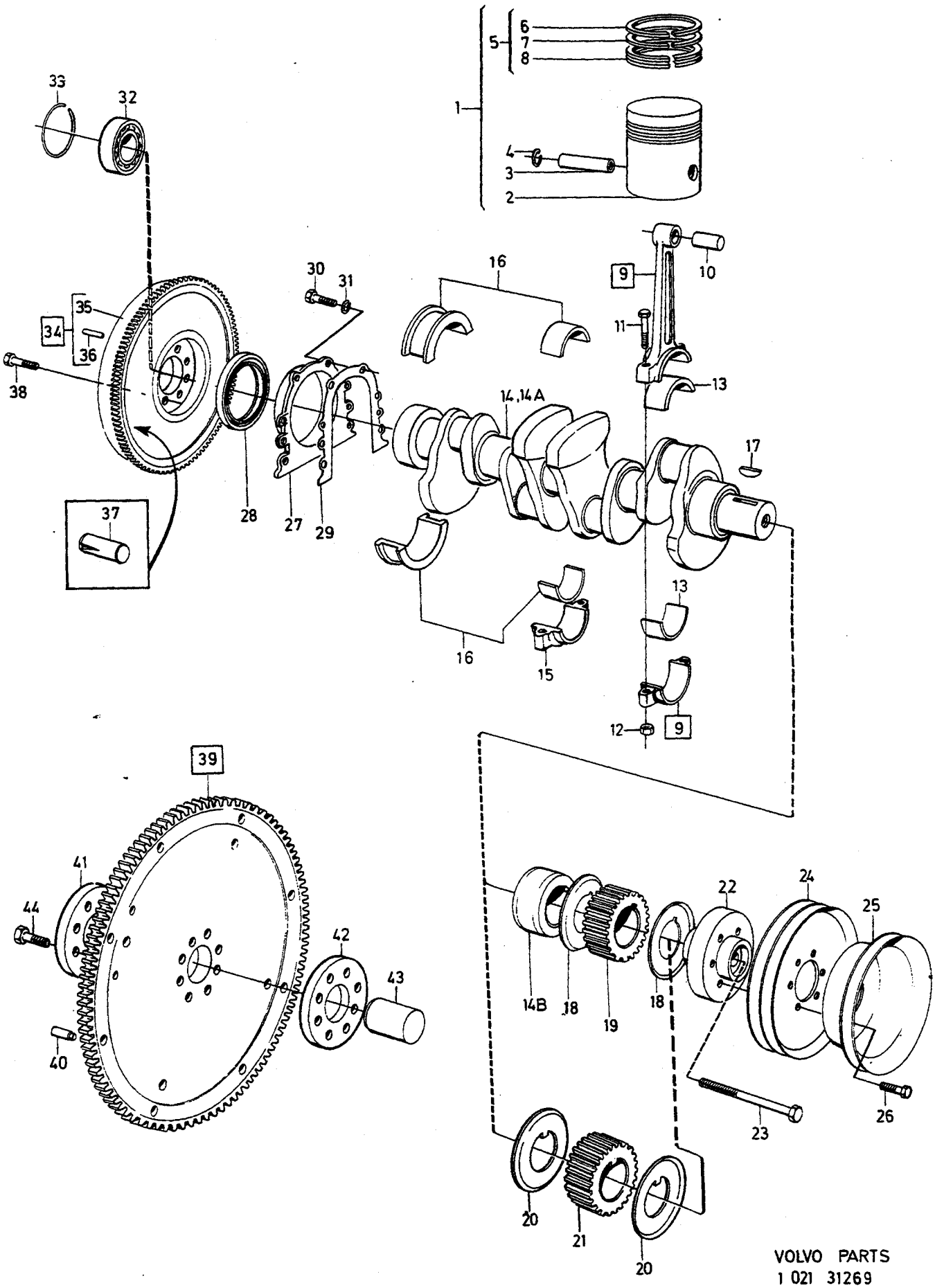

VOLVO PARTS
1 021 31269
(101 : 3)

A	B17
B	B19
C	B21
D	B23
E	

VEVMEKANISM — KURBELMECHANISMUS

Grupp Gruppe 21

Sida Seite 163

B17, B19, B21, B23

Pos	Artikel nr Artikelnr.	Antal / Anzahl A	B	C	D	E	PS	Benämning	Bezeichnung	Anmärkning Anmerkung	SR
	272047-2	-	-	4	-	-		•Kolvsats	•Kolbensatz	O.S 1,00 mm	5
		-	-	1	-	-	NS	Kolvsats komplett	Kolbensatz komplett	8) B21A 97/98 OCTANE	
	272040-7	-	-	4	-	-		•Kolvsats	•Kolbensatz	STD MARKED D	2
	272041-5	-	-	4	-	-		•Kolvsats	•Kolbensatz	STD MARKED G	2
										O.S 0,03 mm	
	272042-3	-	-	4	-	-		•Kolvsats	•Kolbensatz	O.S 0,50 mm	4
	272043-1	-	-	4	-	-		•Kolvsats	•Kolbensatz	O.S 1,00 mm	5
		-	-	1	-	-	NS	Kolvsats komplett	Kolbensatz komplett	9) B21A 97/98 OCTANE	
	272094-4	-	-	4	-	-		•Kolvsats	•Kolbensatz	STD MARKED D	2
	272095-1	-	-	4	-	-		•Kolvsats	•Kolbensatz	STD MARKED G	2
										O.S 0,03 mm	
	272096-9	-	-	4	-	-		•Kolvsats	•Kolbensatz	O.S 0,50 mm	4
	272097-7	-	-	4	-	-		•Kolvsats	•Kolbensatz	O.S 1,00 mm	5
		-	-	1	-	-	NS	Kolvsats komplett	Kolbensatz komplett	B21E, B21F	
	272040-7	-	-	4	-	-		•Kolvsats	•Kolbensatz	STD MARKED D	2
	272041-5	-	-	4	-	-		•Kolvsats	•Kolbensatz	STD MARKED G	2
										O.S 0,03 mm	
	272042-3	-	-	4	-	-		•Kolvsats	•Kolbensatz	O.S 0,50 mm	4
	272043-1	-	-	4	-	-		•Kolvsats	•Kolbensatz	O.S 1,00 mm	5
		-	-	1	-	-	NS	Kolvsats komplett	Kolbensatz komplett	B21ET, B21FT	
	272064-7	-	-	4	-	-		•Kolvsats	•Kolbensatz	STD MARKED D	2
	272065-4	-	-	4	-	-		•Kolvsats	•Kolbensatz	STD MARKED G	2
										O.S 0,03 mm	
	272066-2	-	-	4	-	-		•Kolvsats	•Kolbensatz	O.S 0,50 mm	4
	272067-0	-	-	4	-	-		•Kolvsats	•Kolbensatz	O.S 1,00 mm	5
		-	-	-	1	-	NS	Kolvsats komplett	Kolbensatz komplett	10) B23A 91/93 OCTANE	
	272073-8	-	-	-	4	-		•Kolvsats	•Kolbensatz	STD MARKED D	2
	272074-6	-	-	-	4	-		•Kolvsats	•Kolbensatz	STD MARKED G	2
										O.S 0,03 mm	
	272075-3	-	-	-	4	-		•Kolvsats	•Kolbensatz	O.S 0,30 mm	4
	272076-1	-	-	-	4	-		•Kolvsats	•Kolbensatz	O.S 0,60 mm	5
		-	-	-	1	-	NS	Kolvsats komplett	Kolbensatz komplett	11) B23A 97/98 OCTANE	
	272068-8	-	-	-	4	-		•Kolvsats	•Kolbensatz	STD MARKED D	2
	272069-6	-	-	-	4	-		•Kolvsats	•Kolbensatz	STD MARKED G	2
										O.S 0,03 mm	
	272070-4	-	-	-	4	-		•Kolvsats	•Kolbensatz	O.S 0,30 mm	4
	272071-2	-	-	-	4	-		•Kolvsats	•Kolbensatz	O.S 0,60 mm	5
		-	-	-	1	-	NS	Kolvsats komplett	Kolbensatz komplett	B23E, B23F. EXC B23F 499890, 499846,499944.	
	272068-8	-	-	-	4	-		•Kolvsats	•Kolbensatz	STD MARKED D	2
	272069-6	-	-	-	4	-		•Kolvsats	•Kolbensatz	STD MARKED G	2
										O.S 0,03 mm	
	272070-4	-	-	-	4	-		•Kolvsats	•Kolbensatz	O.S 0,30 mm	4
	272071-2	-	-	-	4	-		•Kolvsats	•Kolbensatz	O.S 0,60 mm	5
		-	-	-	1	-	NS	Kolvsats komplett	Kolbensatz komplett	B23E 498786	
	272068-8	-	-	-	4	-		•Kolvsats	•Kolbensatz	(272036) STD MARKED D	2
	272069-6	-	-	-	4	-		•Kolvsats	•Kolbensatz	(272037) STD MARKED G	2
										O.S 0,03 mm	
	272070-4	-	-	-	4	-		•Kolvsats	•Kolbensatz	(272038) O.S 0,30 mm	4
	272071-2	-	-	-	4	-		•Kolvsats	•Kolbensatz	(272039) O.S 0,60 mm	5
		-	-	-	1	-	NS	Kolvsats komplett	Kolbensatz komplett	B23F 499890,499846, 6) .	

8) B21A 498756,498757,498760,498761,498794,498812,498813, 498838,498839,498864,498865,498868-498871,498918, 498919, 498940-498947,498980,498981,499880-499883.
9) B21A 499840,499841,499908.
10) B23A 498970,498971,498988,498989,498994,498995,499702, 499703,499712,499713,499842,499843,499886,499887, 499950, 499951.
11) B23A 498910,498911,498968,498969,498990,498991, 499808-499811,499830-499833,499906.
6) B19ET 498986,499878.

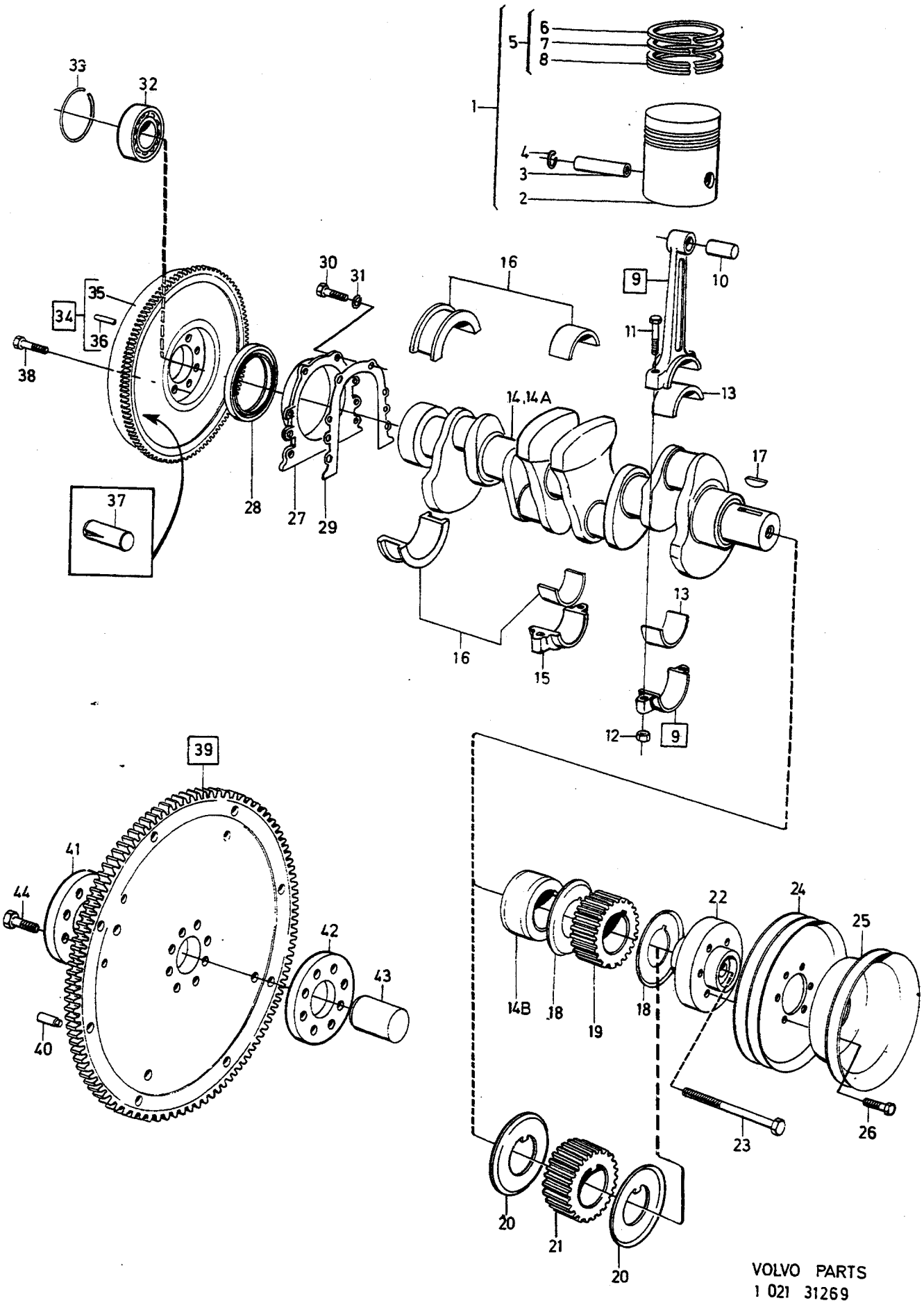

VOLVO PARTS
1 021 31269
(101 : 3)

A	B17
B	B19
C	B21
D	B23
E	

VEVMEKANISM — KURBELMECHANISMUS

B17, B19, B21, B23

Grupp / Gruppe 21

Sida / Seite 165

Pos	Artikel nr / Artikelnr.	Antal / Anzahl A	B	C	D	E	PS	Benämning	Bezeichnung	Anmärkning / Anmerkung	SR
	272098-5	-	-	-	4	-		• Kolvsats	• Kolbensatz	STD MARKED D	2
	272099-3	-	-	-	4	-		• Kolvsats	• Kolbensatz	STD MARKED G O.S 0,03 mm	2
	272100-9	-	-	-	4	-		• Kolvsats	• Kolbensatz	O.S 0,30 mm	4
	272101-7	-	-	-	4	-		• Kolvsats	• Kolbensatz	O.S 0,60 mm	5
2		4	4	4	4	-	KN	•• Kolv	•• Kolben		
3	463096-8	4	4	4	4	-	IK	•• Kolvtapp	•• Kolbenbolzen	STD	4
	463534-8	4	4	4	4	-		•• Kolvtapp	•• Kolbenbolzen	O.S 0,050 mm	4
4	1276511-1	8	8	8	8	-	IK	•• Spårring	•• Nutring		2
5	275334-1	4	4	-	-	-		•• Kolvringsats	•• Kolbenringsatz	12) EXC B19ET STD	2
	275335-8	4	4	-	-	-		•• Kolvringsats	•• Kolbenringsatz	12) EXC B19ET O.S 0,38 mm	3
	275336-6	4	4	-	-	-		•• Kolvringsats	•• Kolbenringsatz	12) EXC B19ET O.S 0,76 mm	5
	275344-0	4	4	-	-	-	IK	•• Kolvringsats	•• Kolbenringsatz	13) EXC B19ET STD	2
	275345-7	4	4	-	-	-	IK	•• Kolvringsats	•• Kolbenringsatz	13) EXC B19ET O.S 0,38 mm	4
	275346-5	4	4	-	-	-	IK	•• Kolvringsats	•• Kolbenringsatz	13) EXC B19ET O.S 0,76 mm	5
	275351-5	-	4	-	-	-	IK	•• Kolvringsats	•• Kolbenringsatz	B19ET STD	2
	275352-3	-	4	-	-	-	IK	•• Kolvringsats	•• Kolbenringsatz	B19ET O.S 0,38 mm	4
	275353-1	-	4	-	-	-	IK	•• Kolvringsats	•• Kolbenringsatz	B19ET O.S 0,76 mm	5
	275337-4	-	-	4	-	-		•• Kolvringsats	•• Kolbenringsatz	14) EXC B21ET,B21FT STD	2
	275338-2	-	-	4	-	-		•• Kolvringsats	•• Kolbenringsatz	14) EXC B21ET,B21FT O.S 0,50 mm	5
	275339-0	-	-	4	-	-		•• Kolvringsats	•• Kolbenringsatz	14) EXC B21ET,B21FT O.S 1,00 mm	5
	275340-8	-	-	4	-	-	IK	•• Kolvringsats	•• Kolbenringsatz	15) EXC B21ET,B21FT STD	2
	275341-6	-	-	4	-	-	IK	•• Kolvringsats	•• Kolbenringsatz	15) EXC B21ET,B21FT O.S 0,50 mm	4
	275342-4	-	-	4	-	-	IK	•• Kolvringsats	•• Kolbenringsatz	15) EXC B21ET,B21FT O.S 1,00 mm	5
	275347-3	-	-	4	-	-	IK	•• Kolvringsats	•• Kolbenringsatz	B21ET, B21FT STD	2
	275348-1	-	-	4	-	-	IK	•• Kolvringsats	•• Kolbenringsatz	B21ET, B21FT O.S 0,50 mm	4
	275349-9	-	-	4	-	-	IK	•• Kolvringsats	•• Kolbenringsatz	B21ET, B21FT O.S 1,00 mm	5
	275331-7	-	-	-	4	-	IK	•• Kolvringsats	•• Kolbenringsatz	STD	2
	275332-5	-	-	-	4	-	IK	•• Kolvringsats	•• Kolbenringsatz	O.S 0,30 mm	5
	275333-3	-	-	-	4	-	IK	•• Kolvringsats	•• Kolbenringsatz	O.S 0,60 mm	5
6		4	4	4	4	-	KN	••• Kompressionsring	••• Verdichtungsring		
7		4	4	4	4	-	KN	••• Kompressionsring	••• Verdichtungsring		

12) B17A 498790,498791, B19A 498750,498751,498792, 498796-498799, B19E 498752,498753.
13) B17A 498800,498801,498850,498851,498930,498931, B19A 498802,498803,498842,498845,498856-498861,498932-498937,498992,498996,498997,499710,499874-499877, 499948, 499949, B19K, B19E 498808,498809,498862, 498863,498938, 498939,499836,499837.
14) B21A 498754-498767,498794, B21E 498772 ENG -2991, B21E 498773 ENG -4662, B21E 498774 ENG -5426, B21E 498775 ENG-2892, B21F 498778-498783,498788, 498789.
15) B21A 498810-498819,498838,498839,498864-498927,498940- 498947,498980,498981,B21E 498772 ENG 2992-,B21E 498773 ENG 4663-,B21E 498774 ENG 5427-,B21E 498775 ENG 2893-, B21E 498776,498824-498829,498916,498917,498924,498925, 498954,498955,B21F 498831-498833,498848,498849,498892, 498893,498897,498920,498921,498960-498965.

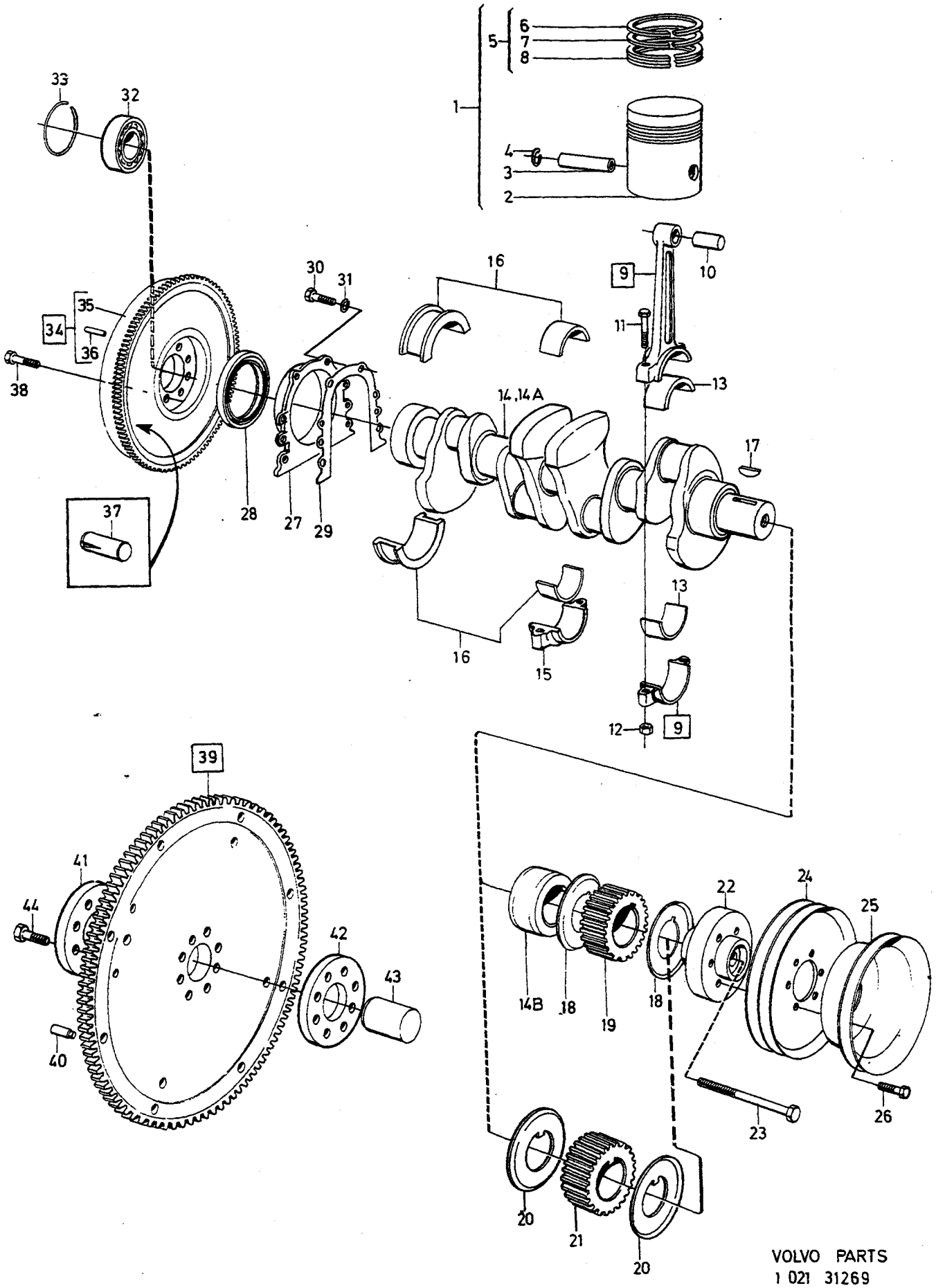

VOLVO PARTS
1 021 31269
(101 : 3)

A	B17
B	B19
C	B21
D	B23
E	

VEVMEKANISM — KURBELMECHANISMUS

B17, B19, B21, B23

Grupp / Gruppe 21

Sida / Seite 167

Pos	Artikel nr / Artikelnr.	Antal / Anzahl A	B	C	D	E	PS	Benämning	Bezeichnung	Anmärkning / Anmerkung	SR
8		4	4	4	4	-	KN	···Oljeavkastarring	···Ölschleuderring		
9	1219237-3	4	4	4	4	-		Vevstake	Pleuel		3
10	463092-7	4	4	4	4	-		•Bussning	•Buchse	STD	2
	463535-5	4	4	4	4	-		•Bussning	•Buchse	0.S 0,40 mm	2
11	463090-1	8	8	8	8	-		•Skruv	•Schraube		2
12	463643-7	8	8	8	8	-		•Mutter	•Mutter		2
13	271063-0	1	1	1	1	-		Vevstakslagersats	Pleuellagersatz	STD	2
	271064-8	1	1	1	1	-		Vevstakslagersats	Pleuellagersatz	U.S 0,25 mm	5
	271065-5	1	1	1	1	-		Vevstakslagersats	Pleuellagersatz	U.S 0,50 mm	5
		4	4	4	4	-	KN	•Lagerskål övre	•Lagerschale oben		
		4	4	4	4	-	KN	•Lagerskål undre	•Lagerschale untere		
14	1266956-0	1	-	-	-	-		Vevaxel	Kurbelwelle		5
		-	1	1	-	-	NS	Vevaxel komplett	Kurbelwelle komplett	ALTER 1 SEE FIG 17-19	
	(1306235)	-	1	1	-	-	SP	Vevaxel	Kurbelwelle	(1306441) ALTER 2 SEE FIG 20-21 REPL 1 PCS 1219000-5, 1 PCS 463576-9, 1 PCS 463575-1, 1 PCS 463376-4, 1 PCS 1219368-6.	5
	(1306235)	-	-	-	1	-	SP	Vevaxel	Kurbelwelle	(1306441) REPL 1 PCS 1219000-5, 1 PCS 463576-9, 1 PCS 463575-1, 1 PCS 463376-4, 1 PCS 1219368-6.	5
14a	1219000-5	-	1	1	-	-		•Vevaxel	•Kurbelwelle	ALTER 1	5
14b	463576-9	-	1	1	-	-		•Distanshylsa	•Abstandhulse	ALTER 1	4
15		5	5	5	5	-		Lageröverfall	Lagerdeckel	SEE 21•157	
16	271214-9	1	1	1	1	-		Ramlagersats	Hauptlagersatz	STD	2
	271215-6	1	1	1	1	-		Ramlagersats	Hauptlagersatz	U.S 0,25 mm	5
	271216-4	1	1	1	1	-		Ramlagersats	Hauptlagersatz	U.S 0,50 mm	5
		5	5	5	5	-	KN	•Lagerskål övre	•Lagerschale oben		
		5	5	5	5	-	KN	•Lagerskål undre	•Lagerschale untere		
17	910121-3	-	1	1	-	-		Kil	Keil	ALTER 1	2
18	463376-4	-	2	2	-	-		Styrplåt	Fuhrungsblech	ALTER 1	3
19	463575-1	-	1	1	-	-		Kuggremhjul	Zahnriemenscheibe	ALTER 1	3
20	1276141-7	2	2	2	2	-		Styrplåt	Fuhrungsblech	ALTER 2	3
21	1266920-6	1	1	1	1	-		Kuggremhjul	Zahnriemenscheibe	ALTER 2	3
22	1219368-6	-	1	1	-	-		Nav	Nabe	ALTER 1 SEE FIG 17-19	3
	1276151-6	1	1	1	1	-		Nav	Nabe	ALTER 2 SEE FIG 20-21	3
23	970933-8	1	1	1	1	-		Skruv	Schraube	M14x90 mm (963296)	2
24	1219148-2	1	1	1	1	-		Remskiva	Riemenscheibe	16)	3
25	1336647-1	1	1	1	1	-		Remskiva	Riemenscheibe	16) P.S , W/O A.C	3
		1	1	1	1	-		Remskiva	Riemenscheibe	16) A.C. SEE GROUP 9	
26	946544-4	6	6	6	6	-		Flänsskruv	Flanschschraube	16) M6 x 16 mm	2
27	463263-4	1	1	1	1	-		Tätningsfläns	Dichtflansch		4
☆ 28	6842160-1	1	1	1	1	-		Tätningsring	Dichtring	(6842093)	2
29	1378492-1	1	1	1	1	-		Packning	Dichtung	(463829)	2
30	955271-2	6	6	6	6	-		Skruv	Schraube	M6 x 16 mm	2
31	941906-0	6	6	6	6	-		Fjäderbricka	Federscheibe		2
32	181799-8	1	1	1	1	-		Kullager	Kugellager	16) MAN.TRANS	2
33	191848-1	1	1	1	1	-		Spårring	Nutring	16) MAN.TRANS	2

16) Ingår ej i cylinderblock komplett. / Nicht Im kpl. Zylinderblock enhalten..

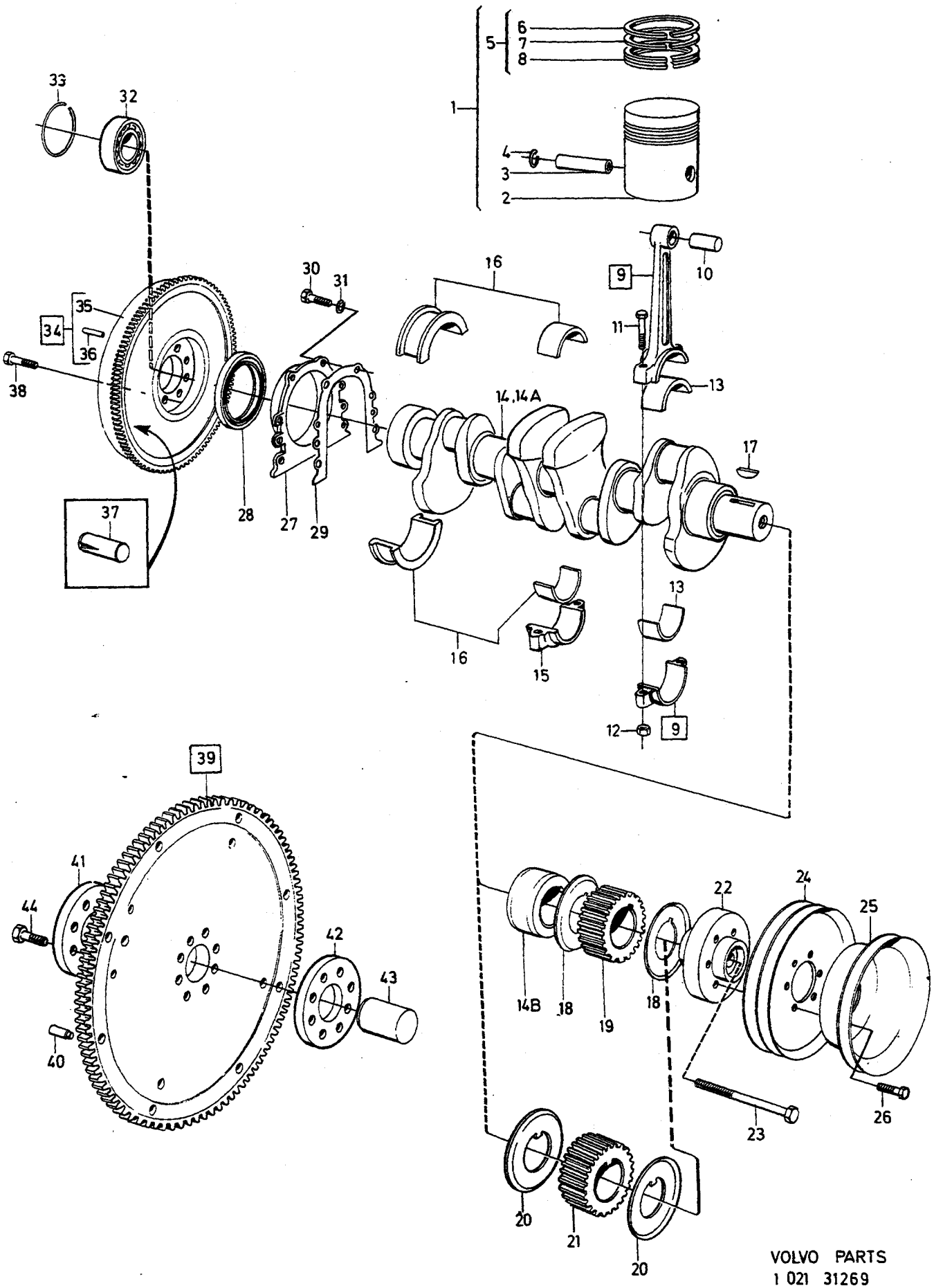

VOLVO PARTS
1 021 31269
(101 : 3)

A	B17
B	B19
C	B21
D	B23
E	

VEVMEKANISM KURBELMECHANISMUS

Grupp Gruppe 21

Sida Seite 169

B17, B19, B21, B23

Pos	Artikel nr Artikelnr.	Antal / Anzahl A	B	C	D	E	PS	Benämning	Bezeichnung	Anmärkning Anmerkung	SR
34	*(1326334)*	1	1	1	1	-	SP	Svänghjul	Schwungrad	16) 17) MAN.TRANS B17/B19/B21 EXC TURBO REPL 1 PCS 1336119-1, 1 PCS 1209884-4. B19/B21 TURBO REPL 1 PCS 1336119-1, 1 PCS 1220795-7. B23 EXC TURBO REPL 1PCS 1336119-1, 1 PCS 1209884-4.	2
	1336119-1	-	1	1	1	-		Svänghjul	Schwungrad	18) 16) MAN.TRANS	4
	1317359-6	-	-	-	1	-		Svänghjul	Schwungrad	16) 19) MAN.TRANS	4
35	1326333-0	1	1	1	1	-		•Kuggkrans	•Zahnkranz		4
36	191873-9	3	3	3	3	-		•Styrpinne	•Fuhrungsstift	17) LG 18 mm	2
	950543-9	-	3	3	3	-		•Styrpinne	•Fuhrungsstift	18) 19) LG 16 mm	2
37	1219286-0	2	2	2	2	-		•Pinne	•Stift	17) LG 15 mm	2
	1332078-3	-	2	2	2	-		•Pinne	•Stift	18) LG 18	2
	1332078-3	-	-	-	3	-		•Pinne	•Stift	19) LG 18 mm	2
38	946379-5	8	8	8	8	-		Skruv	Schraube	16) MAN.TRANS,M10x25 mm	2
☆ 39	6842013-2	1	1	1	1	-		Medbringarplåt	Mitnehmerblech	16) (1326336),AUTO.TRANS	3
								Kuggkrans	Zahnkranz		
40		2	2	2	2	-	NS	•Stift	•Stift		
41	463087-7	1	1	1	1	-		Stödplåt	Stutzblech	16) AUTO.TRANS	4
42	463088-5	1	1	1	1	-		Fläns	Flansch	16) AUTO.TRANS	4
43	1336913-7	1	1	1	1	-		Styrbussning	Fuhrungsbuchse	16) AUTO.TRANS	3
44	946379-5	8	8	8	8	-		Skruv	Schraube	16) AUTO.TRANS,M10x25 mm	2

16) Ingår ej i cylinderblock komplett. / Nicht im kpl. Zylinderblock enhalten..
17) EXC B19A 499710,499874,499876,499948, EXC B19K, EXC B19E 499836, EXC B19ET 499878, EXC B21A 499840, 499880,499882,499908, EXC B21ET 499872,499884, EXC B21FT 499868,499926, EXC B23A 499712,499830,499832, 499842 ,499886,499906,499950, EXC B23E 499844, 499888, EXC B23F 499846,499944.
18) B19A 499710,499874,499876,499948, B19K, B19E 499836, B19ET 499878, B21A 499840,499880,499882, B21ET 499872, 499884, B21FT 499868, B23A 499906, B23E 499844,499888, B23F 499846,499944.
19) B21A 499908, B21FT 499926, B23A 499712,499830,499832, 499842,499886,499950.

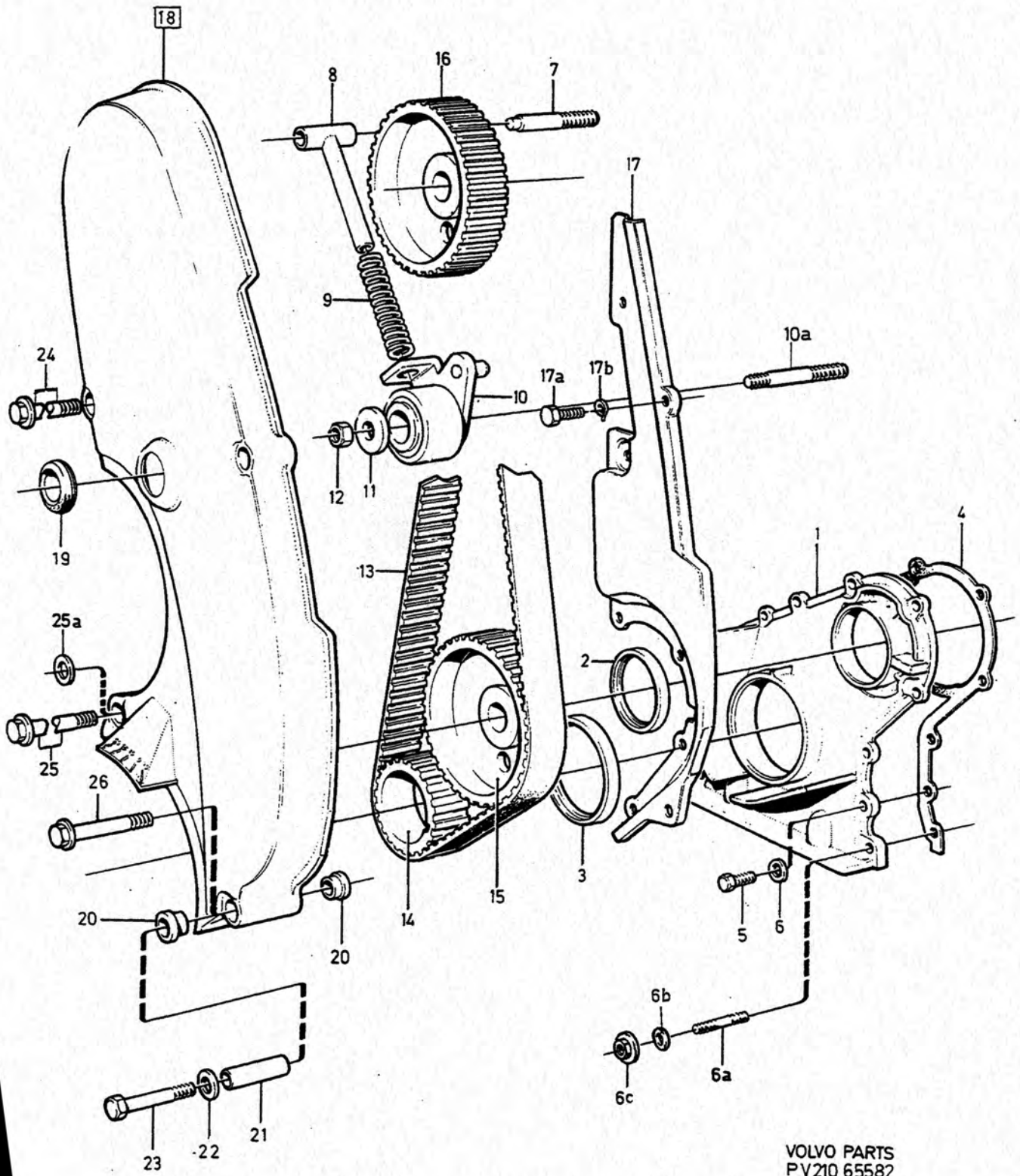

VOLVO PARTS
PV210 65582

A
B
C
D
E

REMTRANSMISSION — RIEMENSTEUERUNG

Grupp / Gruppe 21

Sida / Seite 171

B17, B19, B21, B23.

Pos	Artikel nr / Artikelnr.	Antal / Anzahl A	B	C	D	E	PS	Benämning	Bezeichnung	Anmärkning / Anmerkung	SR
1	*(1276360)*	1	-	-	-	-	SP	Tätningsfläns	Dichtflansch	ALTER 1 REPL 1 PCS 1276155-7, 1 PCS 1276817-2.	2
	1276155-7	1	-	-	-	-		Tätningsfläns	Dichtflansch	ALTER 2	3
2	6842273-2	1	-	-	-	-	IK	Tätningsring	Dichtring	(1306333)	2
☆ 3	1276425-4	1	-	-	-	-	IK	Tätningsring	Dichtring	(1276424)	2
4	1378493-9	1	-	-	-	-	IK	Packning	Dichtung	(1276817)	2
5	955271-2	X	-	-	-	-		Skruv	Schraube	M6 x 16 mm	2
6	941906-0	4	-	-	-	-		Fjäderbricka	Federscheibe		2
6a	953035-3	2	-	-	-	-		Pinnskruv	Stiftschraube	M6 x 35 mm, ALTER 1	2
	924055-7	2	-	-	-	-		Pinnskruv	Stiftschraube	M6 x 38 mm, ALTER 2	2
6b	955892-5	2	-	-	-	-		Bricka	Scheibe	ALTER 2	2
6c	945407-5	2	-	-	-	-		Flänsmutter	Bundmutter		2
7		1	-	-	-	-		Pinnskruv	Stiftschraube	1) SEE 21 • 147	
8	463386-3	1	-	-	-	-		Fjäderstyrning	Federfuhrung	1)	3
9	463389-7	1	-	-	-	-		Fjäder	Feder	1)	3
10	463633-8	1	-	-	-	-		Spännrulle	Spannrolle	1)	3
10a	953077-5	1	-	-	-	-		Pinnskruv	Stiftschraube	1)	2
11	463580-1	1	-	-	-	-		Bricka	Scheibe	1)	2
12	971071-6	1	-	-	-	-		Mutter	Mutter	1) (955783)	2
☆ 13	271713-0	1	-	-	-	-		Kuggrem	Zahnriemen	1) (463377)	2
14		1	-	-	-	-		Kuggremhjul	Zahnriemenscheibe	SEE 21 • 161	
15		1	-	-	-	-		Kuggremhjul	Zahnriemenscheibe	1) SEE 21 • 141	
16		1	-	-	-	-		Kuggremhjul	Zahnriemenscheibe	1) SEE 21 • 147	
17	463723-7	1	-	-	-	-		Remskydd	Riemenschutz	1) ALTER 1 SEE FIG 19-23	3
	1266917-2	1	-	-	-	-		Remskydd	Riemenschutz	1) ALTER 2 SEE FIG 24-26	4
17a	955269-6	2	-	-	-	-		Skruv	Schraube	1) M6x12 mm,ALTER 1	2
	955271-2	1	-	-	-	-		Skruv	Schraube	1) M6x16 mm,ALTER 2	2
17b	941906-0	1	-	-	-	-		Fjäderbricka	Federscheibe	1) ALTER 1	2
18	*(1219149)*	1	-	-	-	-	SP	Skyddskåpa	Schutzhaube	1) ALTER 1 SEE FIG 19-23 REPL 1 PCS 1266912-3, 1 PCS 1266917-2,	2
	1266912-3	1	-	-	-	-		Remskydd	Riemenschutz	1) ALTER 2 SEE FIG 24-26	4
19	961970-1	1	-	-	-	-		• Skyddsplugg	• Verschlusskappe		2
20	463469-7	8	-	-	-	-	IK	Gummibussning	Gummibuchse	1) ALTER 1	3
21	463470-5	2	-	-	-	-		Distansrör	Abstandrohr	1) ALTER 1 , LG 40 mm	4
	463538-9	1	-	-	-	-		Distansrör	Abstandrohr	1) ALTER 1 , LG 45 mm	4
	463473-9	1	-	-	-	-		Distansrör	Abstandrohr	1) ALTER 1 , LG 60 mm	4
22	192404-2	4	-	-	-	-		Bricka	Scheibe	1) ALTER 1	2
23	948081-5	3	-	-	-	-		Låsskruv	Sicherungsschraube	1) ALTER 1,M6x55 mm (955279)	2
	955282-9	1	-	-	-	-		Skruv	Schraube	1) ALTER 1,M6x70 mm	2
24	965213-2	2	-	-	-	-		Flänsskruv	Flanschschraube	1) ALTER 2,M6x45 mm	2
25	*(1276329)*	1	-	-	-	-	SP	Skruv	Schraube	1) ALTER 2,M6x70 mm REPL 1 PCS 955282-9, 1 PCS 955892-5.	2
25a	955892-5	1	-	-	-	-		Bricka	Scheibe	1) ALTER 2	2
26	965216-5	1	-	-	-	-		Flänsskruv	Flanschschraube	1) ALTER 2,M8x55 mm	2

1) Ingår ej i cylinderblock komplett. / Nicht Im kpl. Zylinderblock enhalten..

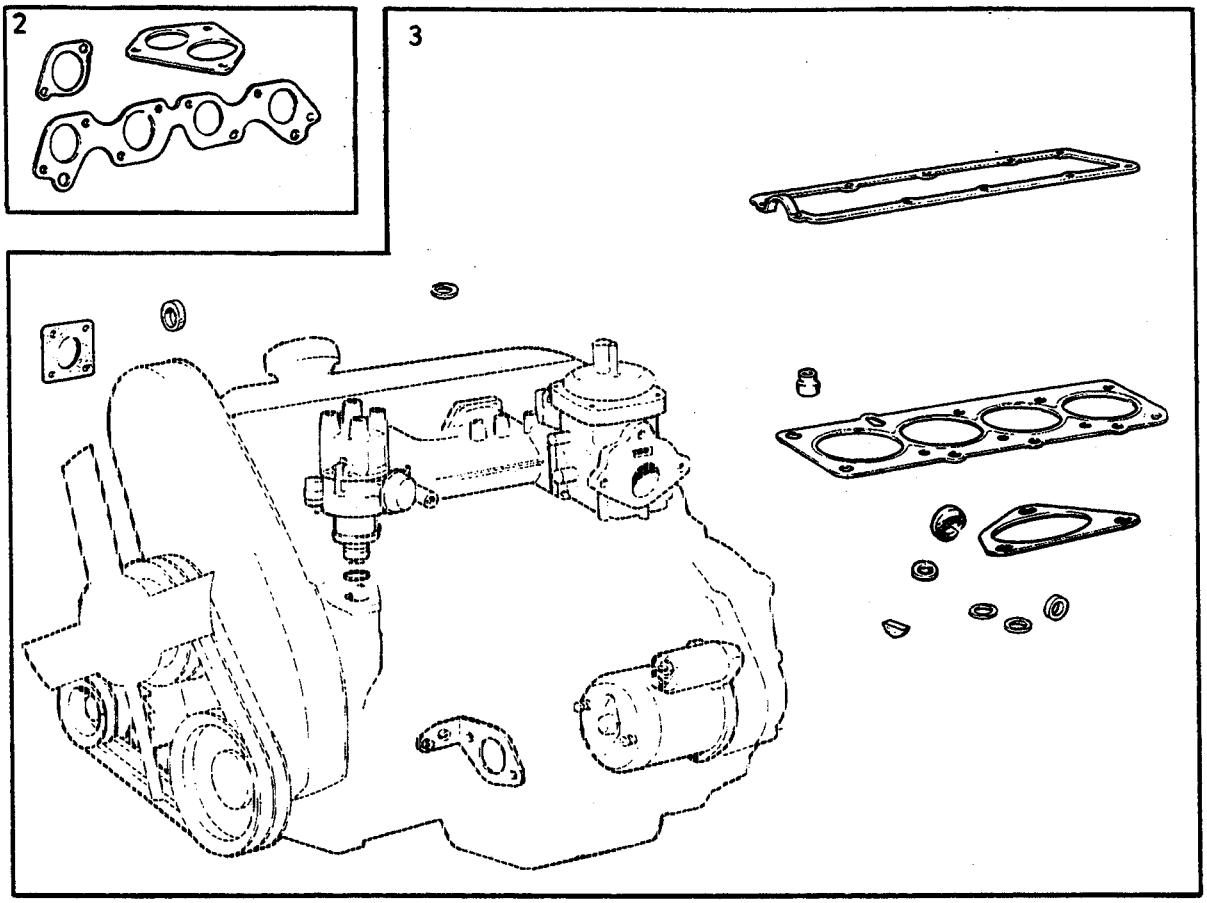

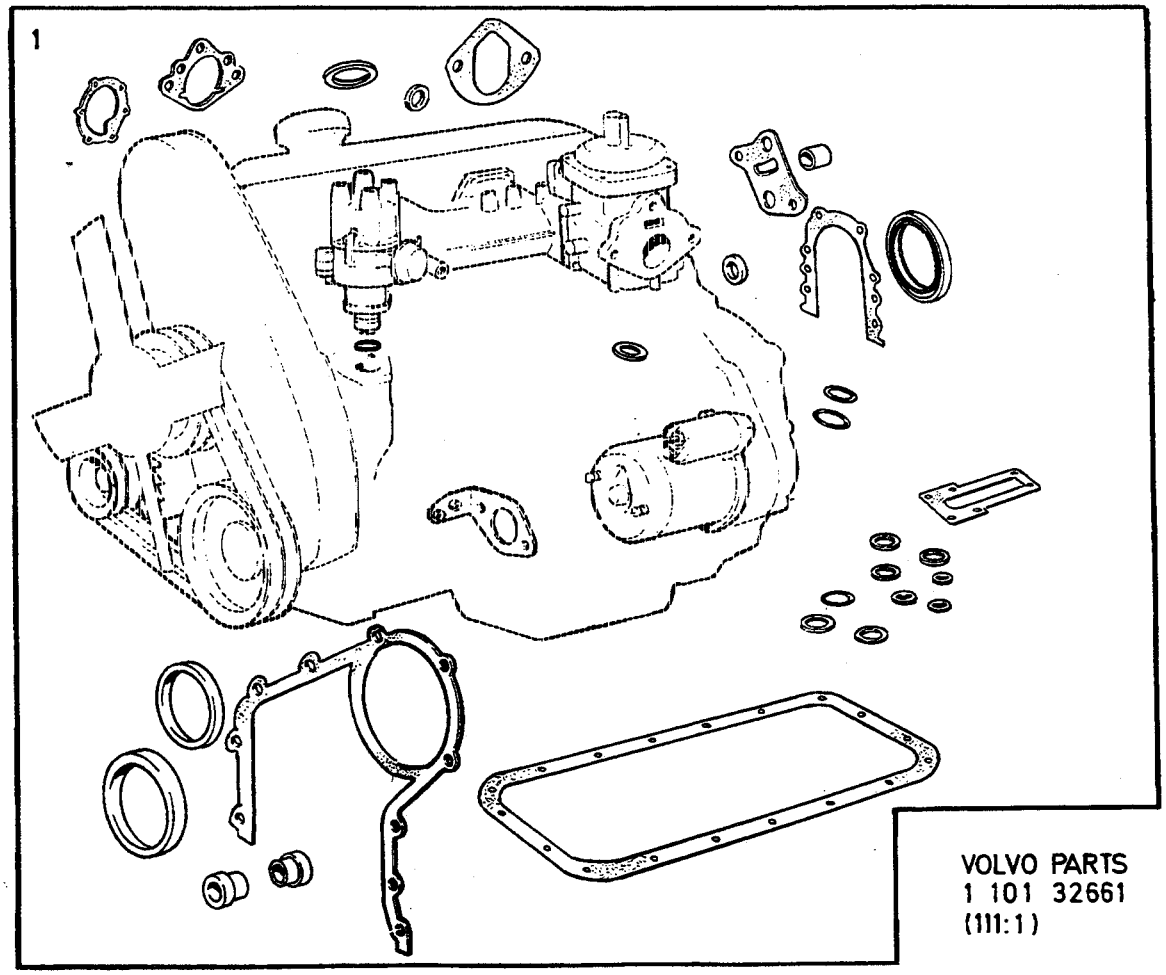

VOLVO PARTS
1 101 32661
(111:1)

A	B17
B	B19
C	B21
D	B23
E	

PACKNINGSSATS — DICHTUNGSSÄTZE

B17, B19, B21, B23

Grupp Gruppe 21

Sida Seite 173

Pos	Artikel nr Artikelnr.	Antal / Anzahl A	B	C	D	E	PS	Benämning	Bezeichnung	Anmärkning Anmerkung	SR
		1	1	1	1	-	NS	Packningsats helrenovering	Dichtungssatz Generalüberholung		
1	270678-6	1	1	1	1	-		• Packningsats helrenovering ..	• Dichtungssatz Generalüberholung	B17/19/21/23 A,K (275580)	2
	270679-4	-	1	1	1	-		• Packningsats helrenovering ..	• Dichtungssatz Generalüberholung	B19/21/23 E,F,ET,FT (275581)	2
		1	1	1	1	-	NS	• Packningsats sotning	• Dichtungssatz Entrussung		
2	271342-8	1	1	1	1	-		•• Packningsats insugnings-och avgasrör	•• Dichtungssatz Ansaugen und Abgasrohre	B17/19/21/23 A,K	1
	271342-8	-	1	1	1	-		•• Packningsats insugnings-och avgasrör	•• Dichtungssatz Ansaugen und Abgasrohre	B19/21/23 E,F,ET,FT	1
3	270676-0	1	1	1	-	-		•• Packningsats tillägg sotning	•• Dichtungssatz Zusatz Entrussung	B17/19/21 A,K (275578)	2
	270685-1	-	-	-	1	-		•• Packningsats tillägg sotning	•• Dichtungssatz Zusatz Entrussung	B23A (275756)	2
	270677-8	-	1	1	-	-		•• Packningsats tillägg sotning	•• Dichtungssatz Zusatz Entrussung	B19/21 E,F,ET,FT (275579)	2
	270684-4	-	-	-	1	-		•• Packningsats tillägg sotning	•• Dichtungssatz Zusatz Entrussung	B23E,F (275722)	2

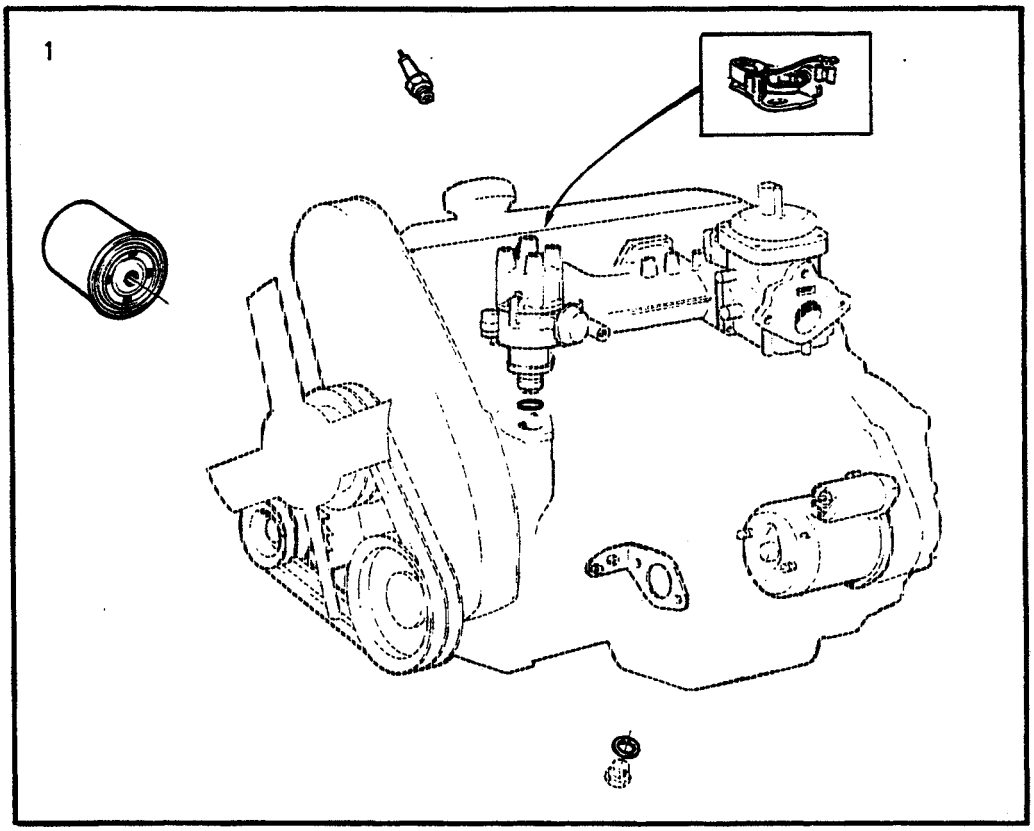

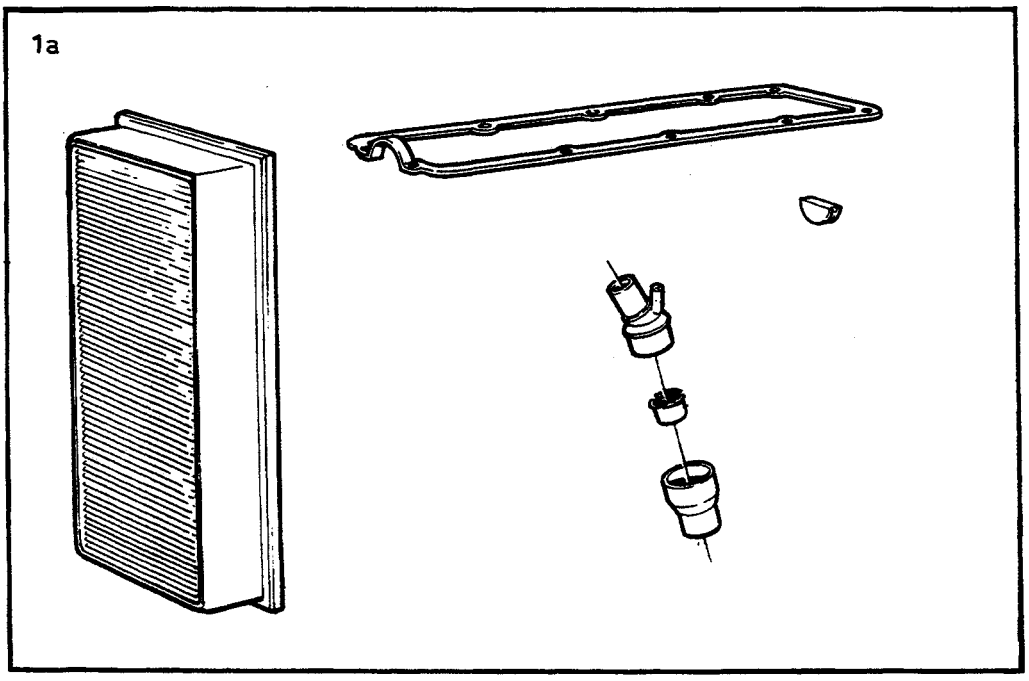

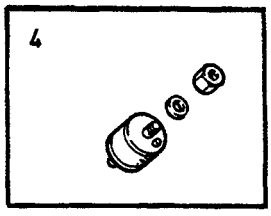

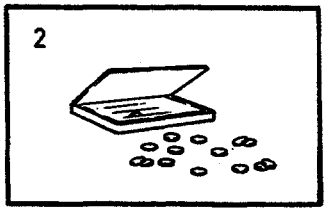

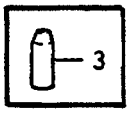

VOLVO PARTS
1 101 37131
(111:1)

A	B17
B	B19
C	B21
D	B23
E	

SERVICESATSER JUSTERBRICKSSATS — SERVICESÄTZE PASSCHEIBENSATZ

B17, B19, B21, B23

Grupp Gruppe 21

Sida Seite 175

Pos	Artikel nr Artikelnr.	Antal / Anzahl A	B	C	D	E	PS	Benämning	Bezeichnung	Anmärkning Anmerkung	SR
1	273832-6	-	1	1	1	-		Reparationssats	Reparatursatz	B19A,B21A,B23A	2
	273845-8	-	1	1	1	-		Servicesats	Servicesatz	B19E,B21ET,B21E, B21ET,B23E.	1
	274062-9	-	-	1	1	-		Servicesats	Servicesatz	B21F,B21FT,B23F	1
1a	270624-0	1	1	1	1	-		Reparationssats	Reparatursatz	(274035) EXC TURBO	1
2	*273699*	1	1	1	1	-	OP	Justerbricksats ventiler	Passcheibensatz Ventile		2
3		1	1	1	1	-		Hylsa montering ventiltätning .	Hulse Einbau Ventildichtung ...	SEE 21•147	
4	274110-6	1	1	1	1	-		Gummikuddesats ..... Motorupphängning v	Gummikissensatz ..... Motoraufhängung l	(273911)	2
	274111-4	1	1	1	1	-		Gummikuddesats ..... Motorupphängning h	Gummikissensatz ..... Motoraufhängung r	(273912), EXC TURBO	2

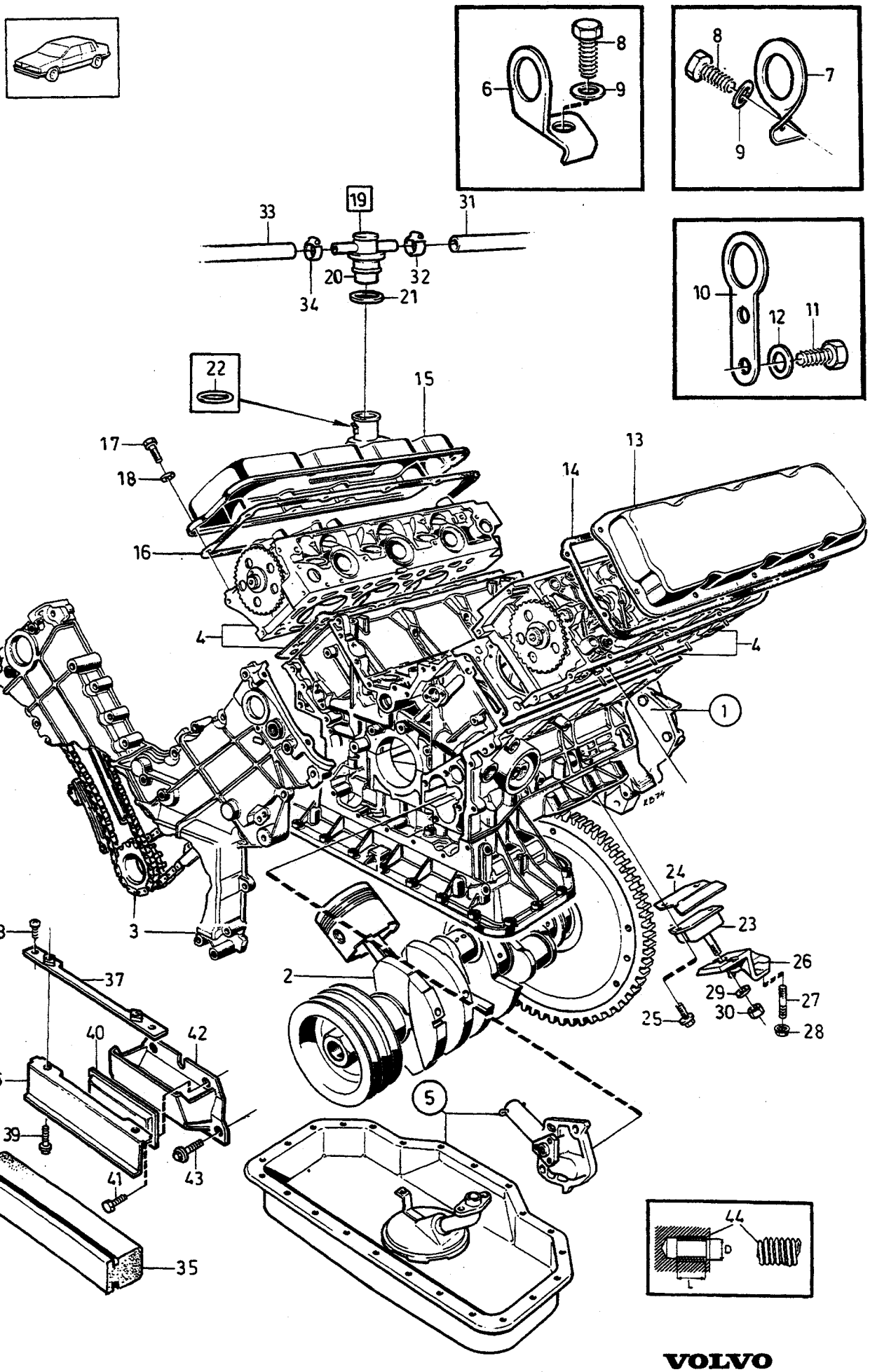

VOLVO
Genuine Parts
PV 210 43918

A	B27A B28A
B	B27E B28E
C	B27F B28F
D	
E	

MOTOR MED MONTERINGSDETALJER MOTOR MIT EINBAUTEILEN

B27, B28

Grupp Gruppe 21

Sida Seite 177

Pos	Artikel nr Artikelnr.	Antal / Anzahl A	B	C	D	E	PS	Benämning	Bezeichnung	Anmärkning Anmerkung	SR
1		1	1	1	-	-		Cylinderblock	Zylinderblock	SEE 21•185	
2		1	1	1	-	-		Vevmekanism	Kurbelmechanismus	SEE 21•187	
3		1	1	1	-	-		Kedjetransmission	Kettensteuerung	SEE 21•189	
4		1	1	1	-	-		Cylinderhuvud	Zylinderkopf	SEE 21•181	
5		1	1	1	-	-		Smörjsystem	Schmiersystem	SEE 22•223	
6	245916-2	1	1	1	-	-		Lyftögla bakre	Hebeöse hintere	L.H.	5
	245916-2	1	1	1	-	-		Lyftögla främre	Hebeöse vordere	R.H.	5
7	*245927*	1	1	1	-	-	NS	Lyftögla främre	Hebeöse vordere	L.H.	
8	955295-1	3	3	3	-	-		Skruv	Schraube	M8 x 20 mm	2
9	941907-8	3	3	3	-	-		Fjäderbricka	Federscheibe		2
10	245928-7	1	1	1	-	-		Lyftögla bakre	Hebeöse hintere	R.H.	5
11	946515-4	2	2	2	-	-		Skruv	Schraube	M7 x 20 mm	2
12	946599-8	2	2	2	-	-		Fjäderbricka	Federscheibe		2
13	245305-8	1	-	-	-	-		Ventilkåpa, v	Zylinderkopfhaube, l		4
	269214-3	-	1	-	-	-		Ventilkåpa, v	Zylinderkopfhaube, l		4
	269214-3	-	-	1	-	-		Ventilkåpa, v	Zylinderkopfhaube, l	MAN.TRANS	4
	269884-3	-	-	1	-	-		Ventilkåpa, v	Zylinderkopfhaube, l	AUTO.TRANS	4
14	245655-6	1	-	-	-	-	IK	Packning, v	Dichtung, l		1
	1271483-8	-	1	1	-	-	IK	Packning, v	Dichtung, l	(1269899)	1
15	245307-4	1	-	-	-	-		Ventilkåpa, h	Zylinderkopfhaube, r	W/O A.C	4
	269402-4	-	1	-	-	-		Ventilkåpa, h	Zylinderkopfhaube, r	W/O A.C	4
	246148-1	1	1	-	-	-		Ventilkåpa, h	Zylinderkopfhaube, r	A.C	4
	246148-1	-	-	1	-	-		Ventilkåpa, h	Zylinderkopfhaube, r		4
16	245656-4	1	-	-	-	-	IK	Packning, h	Dichtung, r	W/O A.C	1
	1271484-6	1	-	-	-	-	IK	Packning, h	Dichtung, r	(1269810) A.C	1
	1271484-6	-	1	1	-	-	IK	Packning, h	Dichtung, r	(1269810)	1
17	1218128-5	20	-	-	-	-		Skruv	Schraube	M7 x 15 mm , W/O A.C	2
	1218128-5	10	-	-	-	-		Skruv	Schraube	M7 x 15 mm , A.C	2
	946480-1	4	-	-	-	-		Skruv	Schraube	M7 x 25 mm , A.C	2
	947422-2	6	-	-	-	-		Skruv	Schraube	M7 x 50 mm , A.C	2
	946480-1	-	10	-	-	-		Skruv	Schraube	M7 x 25 mm	2
	947422-2	-	10	-	-	-		Skruv	Schraube	M7 x 50 mm	2
	946480-1	-	-	10	-	-		Skruv	Schraube	M7x25 mm , MAN.TRANS	2
	947422-2	-	-	10	-	-		Skruv	Schraube	M7x50 mm , MAN.TRANS	2
	946480-1	-	-	8	-	-		Skruv	Schraube	M7x25 mm,AUTO.TRANS	2
	947422-2	-	-	12	-	-		Skruv	Schraube	M7x50 mm,AUTO.TRANS	2
18	245107-8	20	-	-	-	-		Bricka	Scheibe	W/O A.C	2
	245107-8	10	-	-	-	-		Bricka	Scheibe	A.C	2
	949114-3	10	-	-	-	-		Bricka	Scheibe	A.C	2
	949114-3	-	20	19	-	-		Bricka	Scheibe		2
	946599-8	-	-	1	-	-		Fjäderbricka	Federscheibe		2
19	245661-4	1	1	1	-	-		Påfyllningslock	Tankverschluss		2
20	947518-7	1	1	1	-	-	IK	•Tätning	•Dichtung		2
21	1218004-8	1	1	1	-	-		Sil	Sieb		3
22	925091-1	1	1	1	-	-		O-ring	O-ring		2
23	1205994-5	2	2	2	-	-		Gummikudde	Gummikissen	B27	2
	1272949-7	2	2	2	-	-		Gummikudde	Gummikissen	B28 EXC R.H.D/MAN.TRANS	2
	1205994-5	2	2	2	-	-		Gummikudde	Gummikissen	B28 R.H.D/MAN.TRANS	2
24	1273322-6	1	1	1	-	-		Skärmplåt	Schirmblech	(1229328)	3
25	946173-2	4	4	4	-	-		Flänsskruv	Flanschschraube	M8 x 20 mm	2
26	1272513-1	1	1	1	-	-		Konsol, v	Konsole, l		3
		3	3	3	-	-	NS	•Pinnskruv	•Stiftschraube		
	1272514-9	1	1	1	-	-		Konsol, h	Konsole, r		3
		3	3	3	-	-	NS	•Pinnskruv	•Stiftschraube		
☆ 27	978343-2	4	4	4	-	-		Pinnskruv	Stiftschraube	M10 x 40 mm (924077)	2
28	971089-8	4	4	4	-	-		Låsmutter	Sicherungsmutter	(963107)	2
29	960148-5	2	2	2	-	-		Bricka	Scheibe		2
30	971083-1	2	2	2	-	-		Låsmutter	Sicherungsmutter	(945654)	2

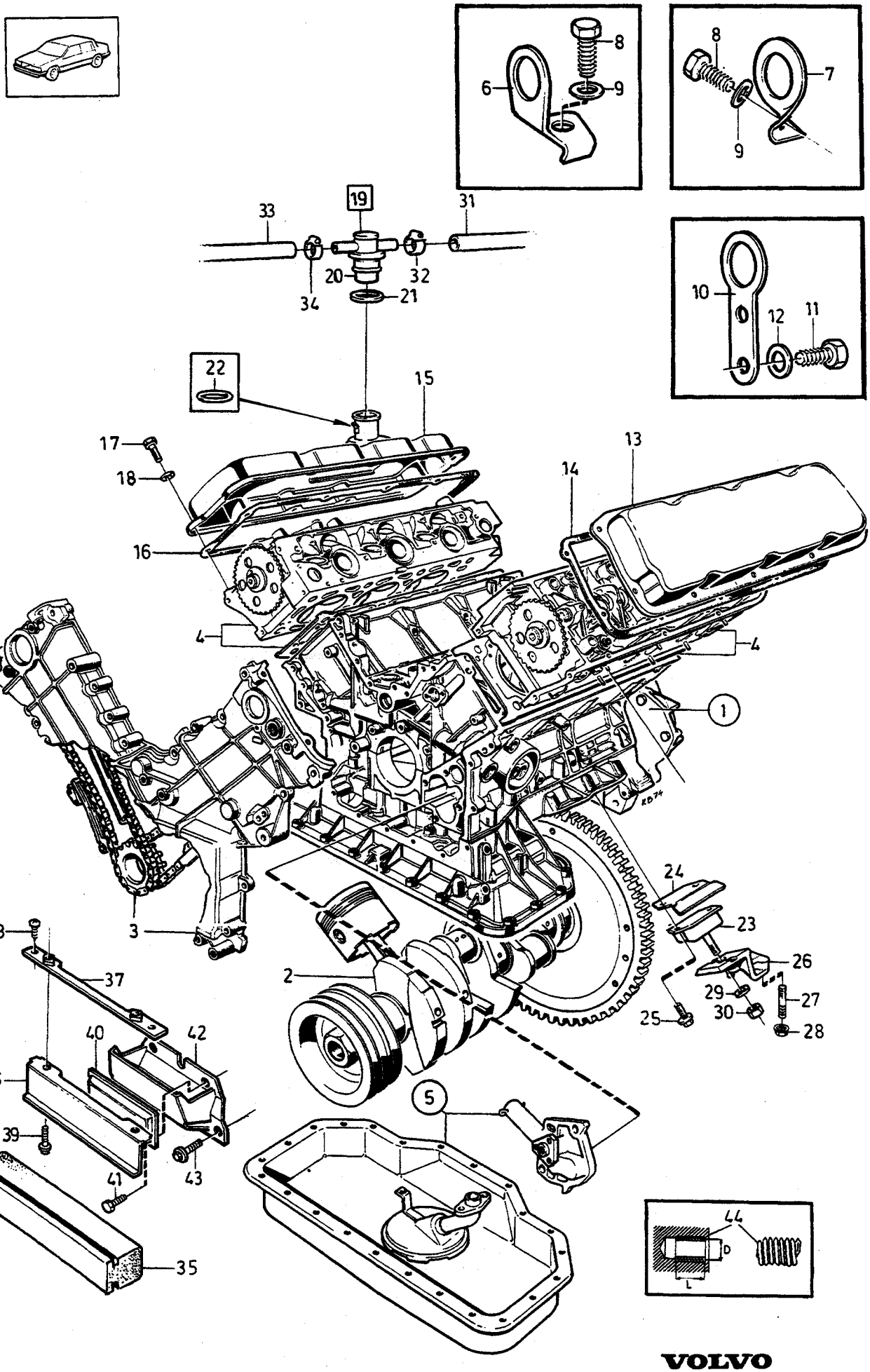

VOLVO
Genuine Parts
PV 210 43918

A	B27A B28A
B	B27E B28E
C	B27F B28F
D	
E	

MOTOR MED MONTERINGSDETALJER MOTOR MIT EINBAUTEILEN

B27, B28

Grupp Gruppe 21

Sida Seite 179

Pos	Artikel nr Artikelnr.	Antal / Anzahl A	B	C	D	E	PS	Benämning	Bezeichnung	Anmärkning Anmerkung	SR
31	944075-1	X	-	-	-	-		Gummislang	Gummischlauch	LG 440 mm	2
	460003-7	-	1	1	-	-		Slang	Schlauch		2
32	943469-7	2	-	-	-	-		Slangklamma	Schlauchschelle	(945652)	2
☆	976583-5	-	1	1	-	-		Slangklämma	Schlauchklemme	(975278)	2
33	941680-1	X	-	-	-	-		Slang	Schlauch	(948263) LG 535 mm	2
	948561-6	-	X	X	-	-		Slang	Schlauch	LG 175 mm	2
☆ 34	976583-5	2	-	-	-	-		Slangklämma	Schlauchklemme	(975278)	2
	943469-7	-	1	1	-	-		Slangklamma	Schlauchschelle	(945652)	2
35	1228616-7	1	1	-	-	-		Buffert	Puffer	MAN.TRANS	3
36		-	-	1	-	-	NS	Anslag	Anschlag	TRANS BW55/M46,ALTER	
37		-	-	1	-	-	NS	Mutterplatta	Gewindeplatte	TRANS BW55/M46,ALTER	
☆ 38	969478-7	-	-	2	-	-		Skruv	Schraube	TRANS BW55/M46,ALTER (960863)	2
39	946440-5	-	-	2	-	-		Flänsskruv	Flanschschraube	TRANS BW55/M46,ALTER	2
40	1229177-9	-	-	1	-	-		Buffert	Puffer	TRANS BW55/M46,ALTER	3
41	969278-1	-	-	2	-	-		Sextandhålskruv	Sechszahn-hohlschraube	(955138) TRANS BW55/M46,ALTER	2
42		-	-	1	-	-	NS	Konsol	Konsole	TRANS BW55/M46,ALTER	
43	946173-2	-	-	2	-	-		Flänsskruv	Flanschschraube	TRANS BW55/M46,ALTER	2
44	956014-5	X	X	X	-	-		Gänginsats	Einsatzgewinde	M6x1,0x9 mm	2
	956015-2	X	X	X	-	-		Gänginsats	Einsatzgewinde	M6x1,0x12 mm	2
	948015-3	X	X	X	-	-		Gänginsats	Einsatzgewinde	M7x1,0x10,5 mm	2
	941843-5	X	X	X	-	-		Gänginsats	Einsatzgewinde	M7x1,0x14 mm	3
	956019-4	X	X	X	-	-		Gänginsats	Einsatzgewinde	M8x1,25x16 mm	2
	956022-8	X	X	X	-	-		Gänginsats	Einsatzgewinde	M10x1,5x15 mm	2
	956023-6	X	X	X	-	-		Gänginsats	Einsatzgewinde	M10x1,5x20 mm	2
	948094-8	X	X	X	-	-		Gänginsats	Einsatzgewinde	M12x1,5x12 mm	2
	948095-5	X	X	X	-	-		Gänginsats	Einsatzgewinde	M12x1,5x24 mm	2
	956028-5	X	X	X	-	-		Gänginsats	Einsatzgewinde	M12x1,5x30 mm	2
	948756-2	X	X	X	-	-		Gänginsats	Einsatzgewinde	M14x1,25x10 mm	2
	948758-8	X	X	X	-	-		Gänginsats	Einsatzgewinde	M14x1,25x10 mm	2
	947847-0	X	X	X	-	-		Gänginsats	Einsatzgewinde	M16x1,5x12 mm	2
	947843-9	X	X	X	-	-		Gänginsats	Einsatzgewinde	M18x1,5x13 mm	2
		1	1	1	-	-		Packningssats servicesatser ...	Dichtungssätze Servicesätze ...	SEE 21 • 191	

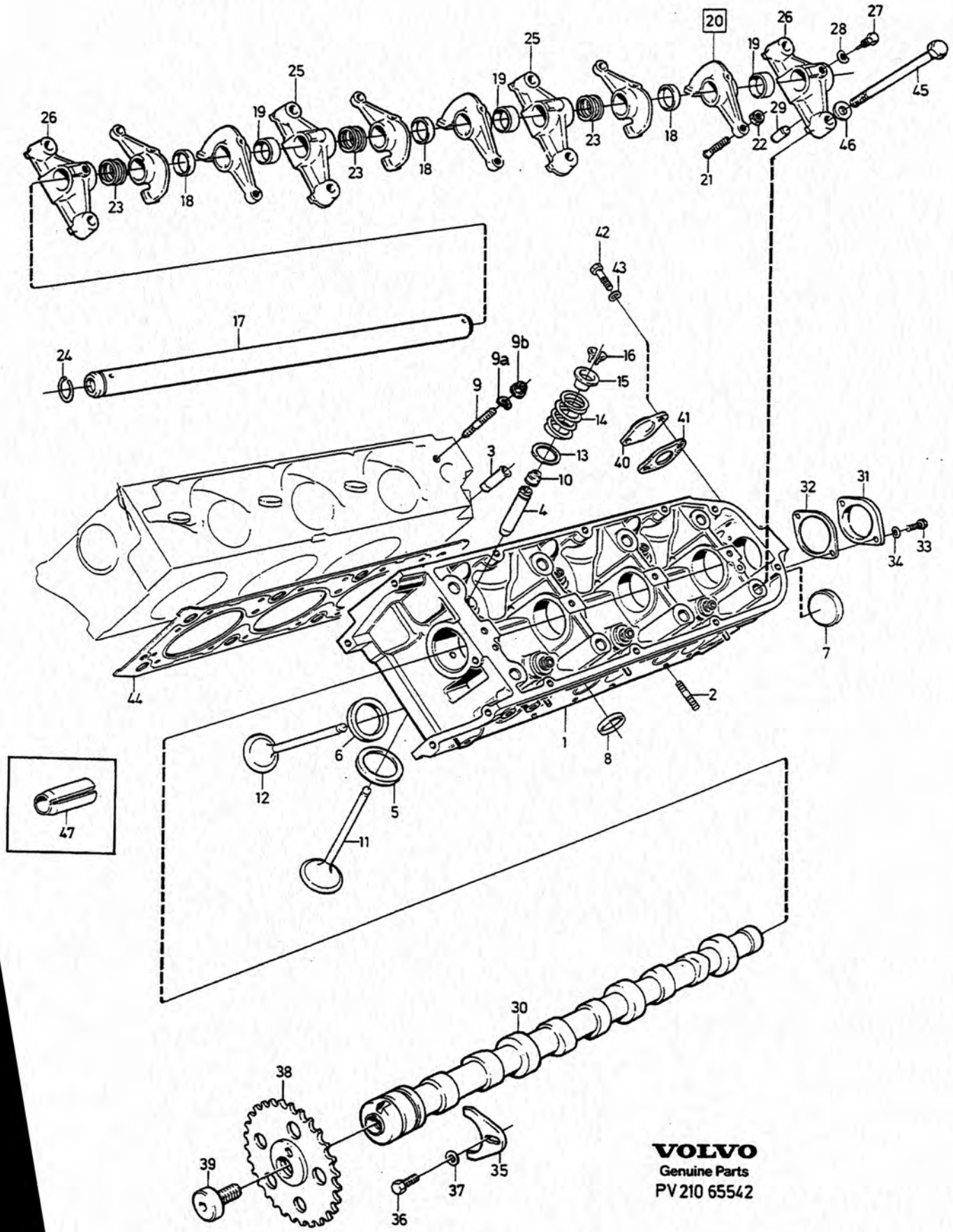

VOLVO
Genuine Parts
PV 210 65542

A
B
C
D
E

CYLINDERHUVUD — ZYLINDERKOPF

B27, B28

Grupp / Gruppe 21

Sida / Seite 181

Pos	Artikel nr / Artikelnr.	Antal / Anzahl A	B	C	D	E	PS	Benämning	Bezeichnung	Anmärkning / Anmerkung	SR
1	1218156-6	1	-	-	-	-		Cylinderhuvud, v	Zylinderkopf, l	B27A	3
	1218167-3	1	-	-	-	-		Cylinderhuvud, v	Zylinderkopf, l	B27E	3
	1218154-1	1	-	-	-	-		Cylinderhuvud, v	Zylinderkopf, l	B27F	3
	1218278-8	1	-	-	-	-		Cylinderhuvud, v	Zylinderkopf, l	B28A (1218165)	3
	1218280-4	1	-	-	-	-		Cylinderhuvud, v	Zylinderkopf, l	(1218168) B28E,B28F	3
	1218157-4	1	-	-	-	-		Cylinderhuvud, h	Zylinderkopf, r	B27A	3
	1218153-3	1	-	-	-	-		Cylinderhuvud, h	Zylinderkopf, r	B27E	3
	1218155-8	1	-	-	-	-		Cylinderhuvud, h	Zylinderkopf, r	B27F	3
	1218279-6	1	-	-	-	-		Cylinderhuvud, h	Zylinderkopf, r	(1218166) B28A	3
	1218281-2	1	-	-	-	-		Cylinderhuvud, h	Zylinderkopf, r	(1218169) B28E,B28F	3
☆ 2	1218402-4	12	-	-	-	-		• Pinnskruv	• Stiftschraube	LG 45 mm	2
3	1218064-2	2	-	-	-	-		• Nippel	• Nippel		2
4		12	-	-	-	-	NS	• Ventilstyrning	• Ventilführung	STD	
	1218137-6	12	-	-	-	-		• Ventilstyrning	• Ventilführung	0.S 0.DIA 13,020 mm	2
	1218138-4	12	-	-	-	-		• Ventilstyrning	• Ventilführung	0.S 0.DIA 13,076 mm	2
	1218139-2	12	-	-	-	-		• Ventilstyrning	• Ventilführung	0.S 0.DIA 13,251 mm	2
	1218140-0	12	-	-	-	-		• Ventilstyrning	• Ventilführung	0.S 0.DIA 13,551 mm	2
5		6	-	-	-	-	NS	• Ventilsäte insug	• Ventilsitz Ansaug	STD	
	1218135-0	6	-	-	-	-		• Ventilsäte insug	• Ventilsitz Ansaug	0.S 0.DIA 45,134 mm	2
		6	-	-	-	-	NS	• Ventilsäte insug	• Ventilsitz Ansaug	0.S 0.DIA 45,334 mm	
	1218144-2	6	-	-	-	-		• Ventilsäte insug	• Ventilsitz Ansaug	0.S 0.DIA 45,634 mm	2
	1218182-2	6	-	-	-	-		• Ventilsäte insug	• Ventilsitz Ansaug	0.S 0.DIA 45,7 mm	2
	1218183-0	6	-	-	-	-		• Ventilsäte insug	• Ventilsitz Ansaug	0.S 0.DIA 45,8 mm	2
	1218184-8	6	-	-	-	-		• Ventilsäte insug	• Ventilsitz Ansaug	0.S 0.DIA 46,0 mm	2
6		6	-	-	-	-	NS	• Ventilsäte utblås	• Ventilsitz Auslass	STD	
	1218136-8	6	-	-	-	-		• Ventilsäte utblås	• Ventilsitz Auslass	0.S 0.DIA 38,634 mm	2
	1218141-8	6	-	-	-	-		• Ventilsäte utblås	• Ventilsitz Auslass	0.S 0.DIA 38,834 mm	2
	1218142-6	6	-	-	-	-		• Ventilsäte utblås	• Ventilsitz Auslass	0.S 0.DIA 39,134 mm	2
7	1218005-5	2	-	-	-	-		• Propp	• Stöpsel	0.DIA 36 mm	2
8	1218006-3	6	-	-	-	-		• Propp	• Stöpsel	0.DIA 27 mm	2
9	948534-3	4	-	-	-	-		• Pinnskruv	• Stiftschraube	M7x35,5 mm,B27A,B28A	2
	947412-3	4	-	-	-	-		• Pinnskruv	• Stiftschraube	M7 x 39 mm, B27E,B27F,	2
9a	946599-8	4	-	-	-	-		Fjäderbricka	Federscheibe		2
☆ 9b	968162-8	4	-	-	-	-		Flänsmutter	Bundmutter		2
										B28E,B28F.	
10	1218193-9	12	-	-	-	-	IK	Tätning	Dichtung	(1218173)	2
11	245390-0	6	-	-	-	-		Inloppsventil	Einlassventil		2
12	245802-4	6	-	-	-	-		Avgasventil	Auslassventil		2
13	947384-4	12	-	-	-	-		Bricka	Scheibe		2
14	1218003-0	12	-	-	-	-		Ventilfjäder	Ventilfeder	B27A, B27F.	2
										B27E 498616,498617,	
										498624,498625.	
	1269143-2	12	-	-	-	-		Ventilfjäder	Ventilfeder	B28A, B28E, B28F.	2
										B27E 498618,498619,	
										498626,498627.	
										B28E.	
☆ 15	1218429-7	12	-	-	-	-		Bricka	Scheibe	(268948)	2
16	1218002-2	24	-	-	-	-		Ventillås	Ventilschloss		2
17	1218400-8	2	-	-	-	-		Vipparmsaxel	Kipphebelachse	(1218102)	4
18	1218386-9	6	-	-	-	-		Distansring	Abstandring	(1218370)	2
19	1218387-7	6	-	-	-	-		Distansring	Abstandring	(1218371)	2
20	271079-6	12	-	-	-	-		Vipparmsats	Kipphebelsatz		3
21	1218033-7	12	-	-	-	-	IK	• Kulbult	• Kugelbolzen		2
22	947390-1	12	-	-	-	-	IK	• Mutter	• Mutter		2
23	245074-0	6	-	-	-	-		Fjäder	Feder		2
24	947392-7	2	-	-	-	-		Spårring	Nutring		2
25	245162-3	4	-	-	-	-		Vipparmsaxelstöd	Kipphebelbock		4
26	245163-1	4	-	-	-	-		Vipparmsaxelstöd	Kipphebelbock		4
27	245031-0	2	-	-	-	-		Låsskruv	Sicherungsschraube		2
28	941906-0	4	2	-	-	-		Fjäderbricka	Federscheibe		2
29	947389-3	4	-	-	-	-		Pinne	Stift		2
30	1277821-3	1	-	-	-	-		Kamaxel, v	Nockenwelle, l	(245522) B27A,B27F,	2

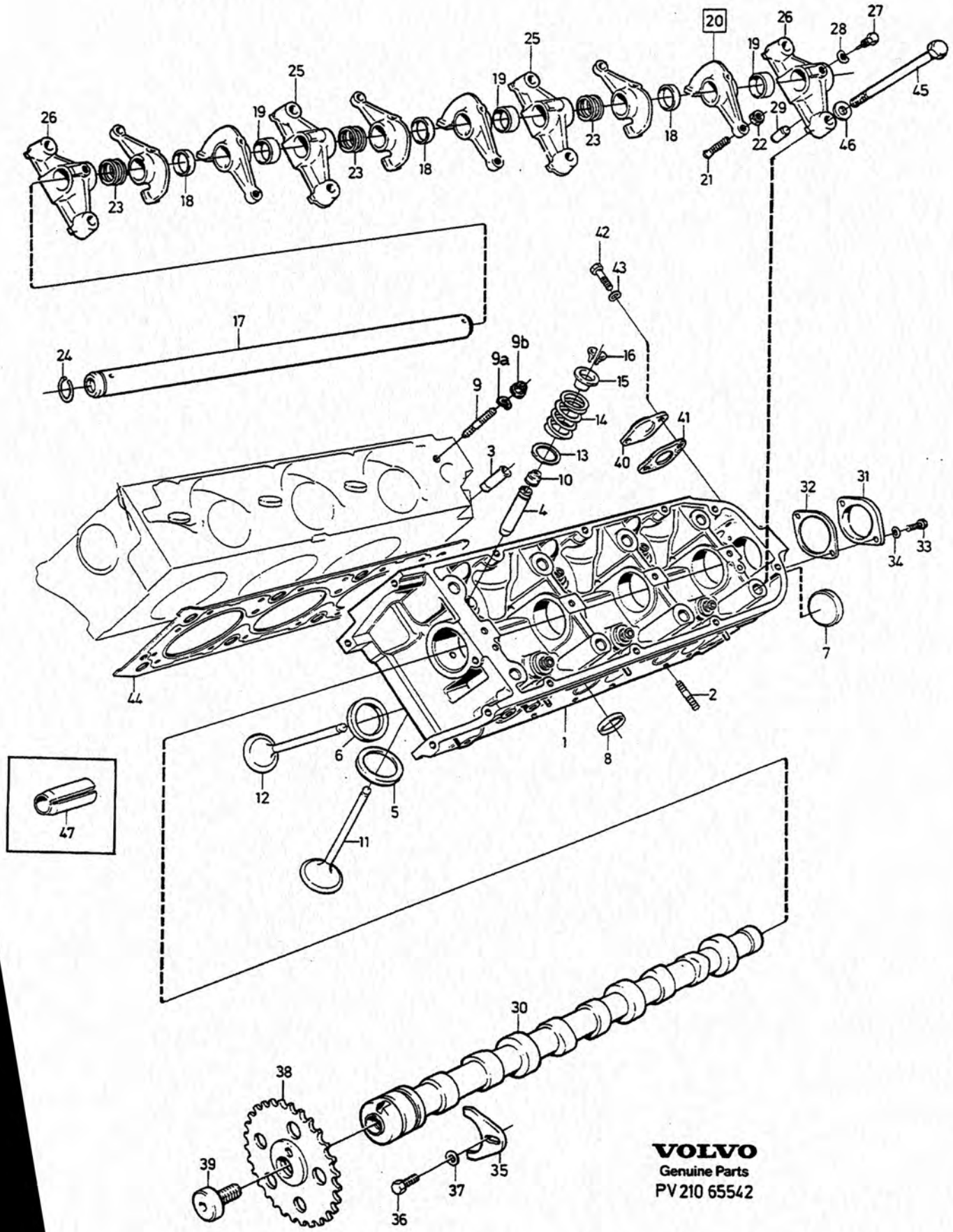

VOLVO
Genuine Parts
PV 210 65542

A
B
C
D
E

CYLINDERHUVUD — ZYLINDERKOPF

Grupp / Gruppe 21

Sida / Seite 183

B27, B28

Pos	Artikel nr / Artikelnr.	Antal / Anzahl A	B	C	D	E	PS	Benämning	Bezeichnung	Anmärkning / Anmerkung	SR
	1277822-1	1	-	-	-	-		Kamaxel, v	Nockenwelle, l	B27E 498616,498617, 498624,498625. (1269138) B27E 498618, 498619,498626,498627. B28A 498622,498623. B28F 498628,498629, 498630,498631.	2
	1269977-3	1	-	-	-	-		Kamaxel, v	Nockenwelle, l	B28E. B28A 498632,498633. B28F 498638,498639, 498640,498641498667.	2
	1277820-5	1	-	-	-	-		Kamaxel, h	Nockenwelle, r	(245412) B27A,B27F	2
	1277823-9	1	-	-	-	-		Kamaxel, h	Nockenwelle, r	B27E 498616,498617, 498624,498625. (1269139) B27E 498618, 498619,498626,498627. B28A 498622,498623. B28F 498628,498629, 498630,498631.	2
	1269978-1	1	-	-	-	-		Kamaxel, h	Nockenwelle, r	B28E B28A 498632,498633. B28F 498638,498639, 498640,498667.	2
31	1218395-0	2	-	-	-	-		Plugg	Stopfen	(1218383)	3
32	1218395-0	2	-	-	-	-		Plugg	Stopfen	(1271510)	3
33	955269-6	4	-	-	-	-		Skruv	Schraube	M6 x 12 mm	2
34	941906-0	4	-	-	-	-		Fjäderbricka	Federscheibe		2
35	1218427-1	2	-	-	-	-		Tryckbricka	Druckscheibe	(245370)	3
36	946515-4	2	-	-	-	-		Skruv	Schraube	M7 x 20 mm	2
37	1218123-6	2	-	-	-	-		Bricka	Scheibe		2
38	245082-3	2	-	-	-	-		Kedjedrev	Kettentrieb		3
39	245056-7	2	-	-	-	-		Skruv	Schraube		2
40		1	-	-	-	-		Lock	Deckel	F.I	
41	3514106-8	1	-	-	-	-		Packning	Dichtung	(246560) F.I.	2
42	946515-4	2	-	-	-	-		Skruv	Schraube	M7x22 mm,F.I (946516)	2
43	946599-8	2	-	-	-	-		Fjäderbricka	Federscheibe	F.I	2
44	245585-5	1	-	-	-	-	IK	Packning, v	Dichtung, l	B27	1
	1271496-0	1	-	-	-	-	IK	Packning, v	Dichtung, l	(1218200) B28	1
	245291-0	1	-	-	-	-	IK	Packning, h	Dichtung, r	B27	1
	1271497-8	1	-	-	-	-	IK	Packning, h	Dichtung, r	(1218201) B28	3
45	1218366-1	16	-	-	-	-		Skruv	Schraube	(246949)	2
46	1218127-7	16	-	-	-	-		Bricka	Scheibe		2
47	951987-7	2	-	-	-	-		Rörpinne	Spannstift		2

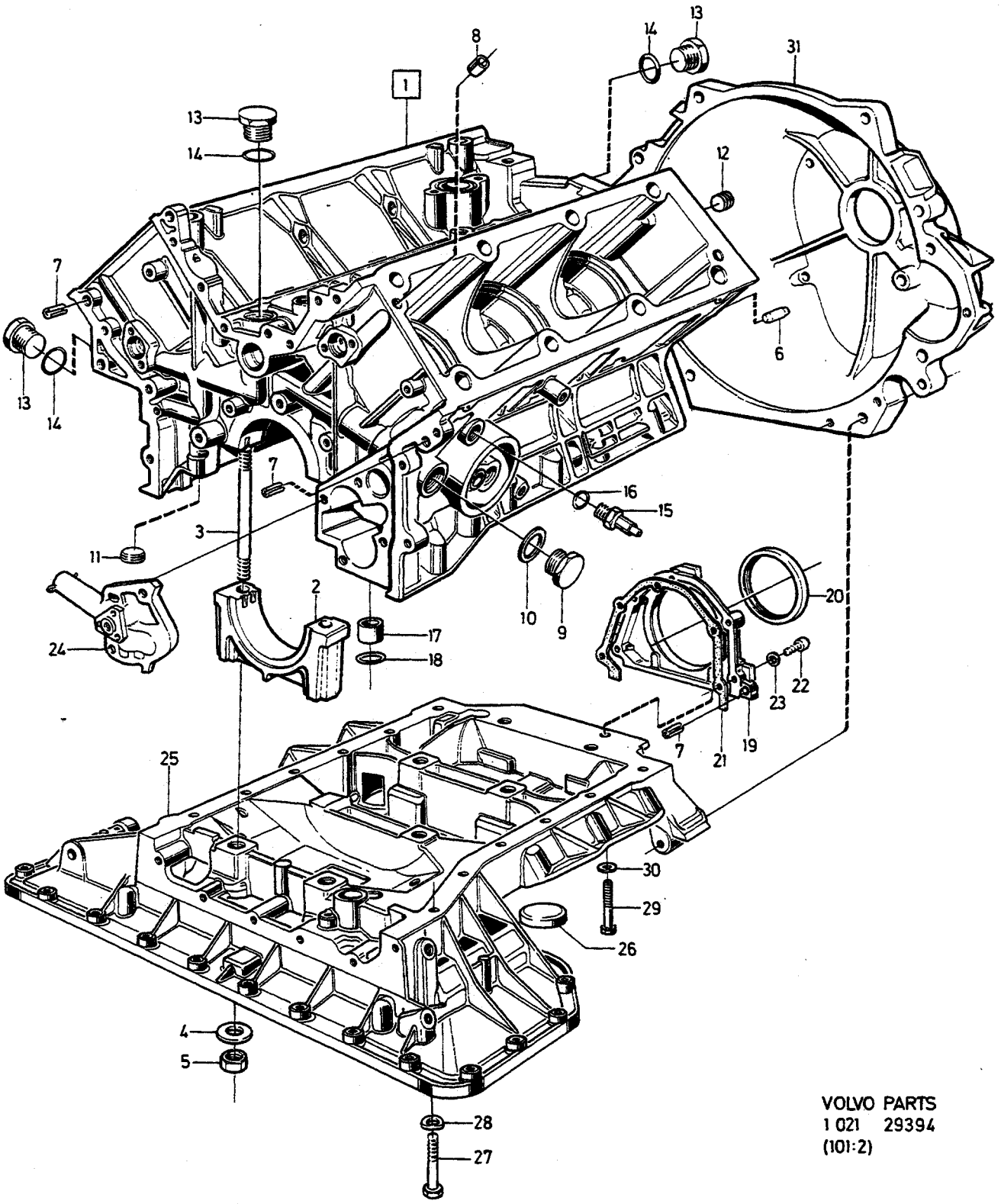

VOLVO PARTS
1 021 29394
(101:2)

A
B
C
D
E

CYLINDERBLOCK ZYLINDERBLOCK

B27, B28

Grupp Gruppe 21

Sida Seite 185

Pos	Artikel nr Artikelnr.	Antal / Anzahl A	B	C	D	E	PS	Benämning	Bezeichnung	Anmärkning Anmerkung	SR
1	1218159-0	1	-	-	-	-		Cylinderblock	Zylinderblock	B27	5
	1218164-0	1	-	-	-	-		Cylinderblock	Zylinderblock	B28	5
2		4	-	-	-	-	NS	•Lageröverfall	•Lagerdeckel		
3	1218376-0	8	-	-	-	-		•Pinnskruv	•Stiftschraube	(1218077)	2
4	1218026-1	8	-	-	-	-		•Bricka	•Scheibe		2
5	955803-2	8	-	-	-	-		Mutter	Mutter		2
6	1232544-5	2	-	-	-	-		•Pinne	•Stift	O.DIA 8	2
7	951987-7	3	-	-	-	-		•Rörpinne	•Spannstift	O.DIA 8	2
8	947382-8	4	-	-	-	-		•Rörpinne	•Spannstift	O.DIA 16 X 14	2
9	1218146-7	1	-	-	-	-		•Propp	•Stöpsel	M25	2
10	1218332-3	1	-	-	-	-	IK	•Packning	•Dichtung	O.DIA 25 (1218023)	2
11		1	-	-	-	-	NS	•Propp	•Stöpsel	M12x150 mm	
12	1218019-6	1	-	-	-	-		•Propp	•Stöpsel	O.DIA 14,5	2
	1218018-8	1	-	-	-	-		•Propp	•Stöpsel	O.DIA 25,5	5
13	1218192-1	3	-	-	-	-		•Propp	•Stöpsel	M18	2
14	1218331-5	3	-	-	-	-		•Packning	•Dichtung	O.DIA 18 (1218191)	2
15	1271562-9	2	-	-	-	-		•Avtappningskran	•Ablasshahn	(1269311)	2
16	11996-6	2	-	-	-	-	IK	•Packning	•Dichtung	O.DIA 16	1
17	245145-8	1	-	-	-	-		•Distansring	•Abstandring		2
18	947386-9	1	-	-	-	-	IK	•O-ring	•O-ring		2
19	245367-8	1	-	-	-	-		•Tätningsfläns	•Dichtflansch		4
20	1218389-3	1	-	-	-	-	IK	•Tätning	•Dichtung	(1218353)	2
21	245368-6	1	-	-	-	-	IK	•Packning	•Dichtung		2
22	947388-5	5	-	-	-	-		•Skruv	•Schraube	M7 x 20 mm	2
23	946599-8	5	-	-	-	-		•Fjäderbricka	•Federscheibe		2
24		1	-	-	-	-		•Oljepump	•Ölpumpe	SEE 22•223	
25	247439-3	1	-	-	-	-		Vevhus övre	Kurbelgehäuse oben	(269644)	5
26	1218005-5	2	-	-	-	-		•Propp	•Stöpsel		2
27	955303-3	12	-	-	-	-		Skruv	Schraube	M8 x 65 mm	2
28	941907-8	12	-	-	-	-		Fjäderbricka	Federscheibe		2
29	946518-8	2	-	-	-	-		Skruv	Schraube	M7 x 40 mm	2
30	946599-8	2	-	-	-	-		Fjäderbricka	Federscheibe		2
31		-	-	-	-	-		Svänghjulskåpa	Schwungradgehäuse	SEE 43•893	

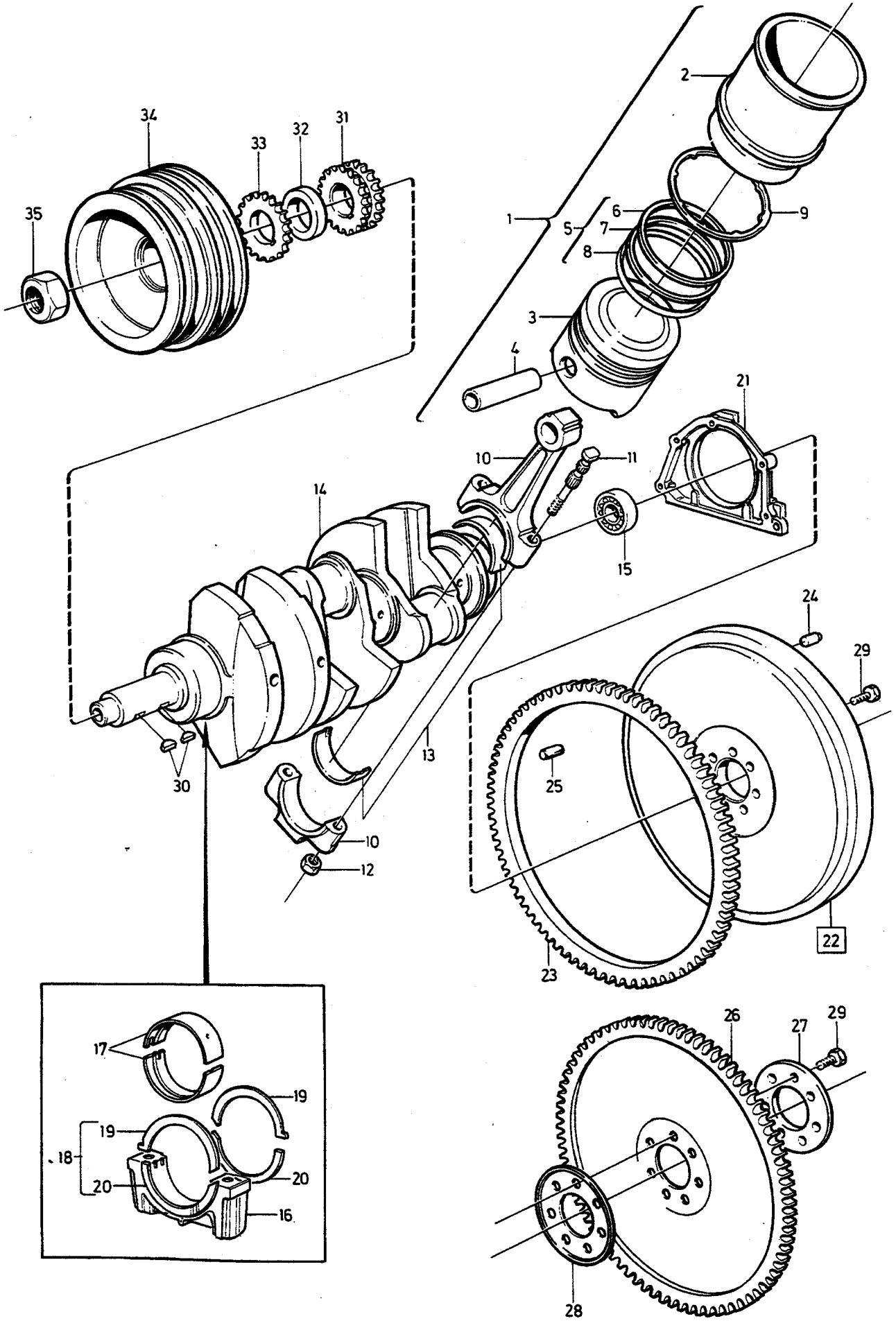

VOLVO PARTS
1 021 23051
(101:3)

A
B
C
D
E

VEVMEKANISM — KURBELMECHANISMUS

Grupp / Gruppe 21

Sida / Seite 187

B27, B28

Pos	Artikel nr / Artikelnr.	Antal / Anzahl A	B	C	D	E	PS	Benämning	Bezeichnung	Anmärkning / Anmerkung	SR
1	275050-3	6	-	-	-	-		Cylinderfodersats	Zylinderlaufbuchsensatz	(275046) B27A, B27F	3
	275058-6	6	-	-	-	-		Cylinderfodersats	Zylinderlaufbuchsensatz	B27E	3
	275064-4	6	-	-	-	-		Cylinderfodersats	Zylinderlaufbuchsensatz	B28A, B28F	3
	275067-7	6	-	-	-	-		Cylinderfodersats	Zylinderlaufbuchsensatz	B28E	3
2		6	-	-	-	-	KN	• Cylinderfoder	• Zylinderlaufbuchse		
3		6	-	-	-	-	KN	• Kolv	• Kolben		
4		6	-	-	-	-	KN	• Kolvtapp	• Kolbenbolzen		
5	275319-2	6	-	-	-	-	IK	• Kolvringsats	• Kolbenringsatz	B27	2
	275343-2	6	-	-	-	-	IK	• Kolvringsats	• Kolbenringsatz	B28	2
6		6	-	-	-	-	KN	• • Kompressionsring	• • Verdichtungsring		
7		6	-	-	-	-	KN	• • Kompressionsring	• • Verdichtungsring		
8		6	-	-	-	-	KN	• • Oljeavkastarring	• • Ölschleuderring		
9	245260-5	X	-	-	-	-		Justerbleck blå	Nachstellblech blau	B27 0,070-0,105 mm	2
	246996-3	X	-	-	-	-		Justerbleck blå	Nachstellblech blau	B28 0,070-0,105 mm	2
	245261-3	X	-	-	-	-		Justerbleck vit	Nachstellblech weiss	B27 0,085-0,120 mm	2
	246997-1	X	-	-	-	-		Justerbleck vit	Nachstellblech weiss	B28 0,085-0,120 mm	2
	245262-1	X	-	-	-	-		Justerbleck röd	Nachstellblech rot	B27 0,105-0,140 mm	2
	246998-9	X	-	-	-	-		Justerbleck röd	Nachstellblech rot	B28 0,105-0,140 mm	2
	245263-9	X	-	-	-	-		Justerbleck gul	Nachstellblech gelb	B27 0,130-0,165 mm	2
	246999-7	X	-	-	-	-		Justerbleck gul	Nachstellblech gelb	B28 0,130-0,165 mm	2
10	1218116-0	6	-	-	-	-		Vevstake	Pleuel		3
11	1218384-4	12	-	-	-	-		• Skruv	• Schraube	(247670)	2
12	948071-6	12	-	-	-	-		• Mutter	• Mutter		2
13	271069-7	1	-	-	-	-		Vevstakslagersats	Pleuellagersatz	STD	2
	271070-5	1	-	-	-	-		Vevstakslagersats	Pleuellagersatz	U.S 0,3 mm	5
		12	-	-	-	-	KN	• Lagerskål	• Lagerschale		
14	247597-8	1	-	-	-	-		Vevaxel	Kurbelwelle		5
15	183848-1	1	-	-	-	-		Kullager	Kugellager		2
16		4	-	-	-	-		Lageröverfall	Lagerdeckel	SEE 21 • 185	
17	271220-6	1	-	-	-	-		Ramlagersats	Hauptlagersatz	STD	2
	271221-4	1	-	-	-	-		Ramlagersats	Hauptlagersatz	U.S 0,3 mm	5
		4	-	-	-	-	KN	• Lagerskål övre	• Lagerschale oben		
		4	-	-	-	-	KN	• Lagerskål undre	• Lagerschale untere		
18	270455-9	2	-	-	-	-		Tryckbricksats	Druckscheibensatz	STD. THK 2,30-2,35 mm	2
	270456-7	2	-	-	-	-		Tryckbricksats	Druckscheibensatz	O.S 0,10 mm	2
	270457-5	2	-	-	-	-		Tryckbricksats	Druckscheibensatz	O.S 0,15 mm	2
	270458-3	2	-	-	-	-		Tryckbricksats	Druckscheibensatz	O.S 0,20 mm	2
19		2	-	-	-	-	KN	• Tryckbricka övre	• Druckscheibe oben		
20		2	-	-	-	-	KN	• Tryckbricka undre	• Druckscheibe untere		
21		1	-	-	-	-		Tätningsfläns	Dichtflansch	SEE 21 • 185	
22	269496-6	1	-	-	-	-		Svänghjul	Schwungrad	MAN.TRANS	4
23	245207-6	1	-	-	-	-		• Kuggkrans	• Zahnkranz		4
24	1218043-6	3	-	-	-	-		• Pinne	• Stift		2
25	1219286-0	2	-	-	-	-		• Pinne	• Stift		2
26	269791-0	1	-	-	-	-		Medbringarplåt Kuggkrans	Mitnehmerblech Zahnkranz	AUTO.TRANS	4
27	1218380-2	1	-	-	-	-		Stödplåt	Stutzblech	AUTO.TRANS	4
28	269097-2	1	-	-	-	-		Stödplåt	Stutzblech	AUTO.TRANS	4
29	1218379-4	7	-	-	-	-		Skruv	Schraube	M9x22 mm, AUTO.TRANS	2
30	947397-6	2	-	-	-	-		Kil	Keil		2
31	*(247532)*	1	-	-	-	-	SP	Kedjedrev	Kettentrieb	REPL 1 PCS 245208-4, 1 PCS 245110-2.	2
	245208-4	1	-	-	-	-		Kedjedrev	Kettentrieb		
32	245110-2	1	-	-	-	-		Distanshylsa	Abstandhulse		4
33	245088-0	1	-	-	-	-		Kedjedrev	Kettentrieb		
34	1269082-2	1	-	-	-	-		Remskiva	Riemenscheibe		
35	246400-6	1	-	-	-	-		Mutter	Mutter		

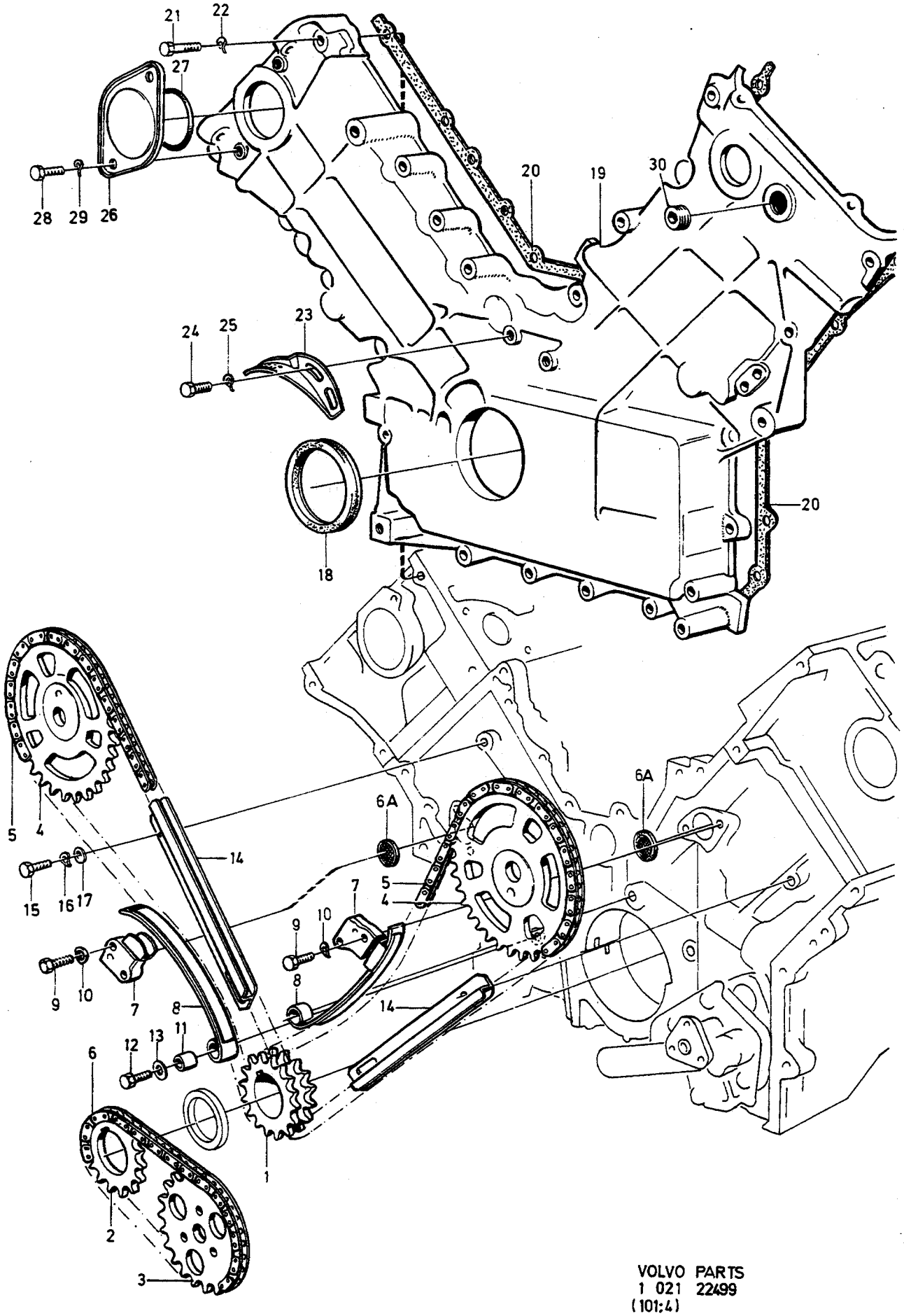

VOLVO PARTS
1 021 22499
(101:4)

A
B
C
D
E

KEDJETRANSMISSION — KETTENSTEUERUNG

Grupp / Gruppe 21

Sida / Seite 189

B27, B28

Pos	Artikel nr / Artikelnr.	Antal / Anzahl A	B	C	D	E	PS	Benämning	Bezeichnung	Anmärkning / Anmerkung	SR
1		1	-	-	-	-		Kedjedrev	Kettentrieb	SEE 21•187	
2		1	-	-	-	-		Kedjedrev	Kettentrieb	SEE 21•187	
3		1	-	-	-	-		Kedjedrev	Kettentrieb	SEE 22•223	
4		2	-	-	-	-		Kedjedrev	Kettentrieb	SEE 21•181	
5	245301-7	2	-	-	-	-		Kedja	Kette		2
6	245548-3	1	-	-	-	-		Kedja	Kette		3
6a	247531-7	2	-	-	-	-		Filterbricka	Filterscheibe	(1218036)	3
7	247282-7	2	-	-	-	-		Kedjeträckare	Kettenspanner	(247283) B27, B28A 498622,498623, B28F 498628-498631. REPL 1 PCS 247282-7, 2 PCS 247528-3, 1 PCS 1218036-0.	3
	247282-7	2	-	-	-	-		Kedjeträckare	Kettenspanner	B28E, B28A 498632,498633, B28F 498638-498641, 498667.	3
8	246065-7	2	-	-	-	-		Platta	Platte		4
9	955276-1	4	-	-	-	-		Skruv	Schraube	M6 x 35 mm	2
10	941906-0	4	-	-	-	-		Fjäderbricka	Federscheibe		2
11	246064-0	2	-	-	-	-		Distanshylsa	Abstandhulse		4
12	947405-7	2	-	-	-	-		Skruv	Schraube	M7 x 35 mm	2
13	948708-3	4	-	-	-	-		Bricka	Scheibe		2
14	*(245160)*	2	-	-	-	-	SP	Glidlist	Gleitprofil	B27, B28A 498622,498623, B28F 498628-498631. REPL 1 PCS 247282-7, 1 PCS 247410-4.	2
	247528-3	2	-	-	-	-		Glidlist	Gleitprofil	(247410) B28E, B28A 498632,498633, B28F 498638-498641, 498667.	3
15	955271-2	4	-	-	-	-		Skruv	Schraube	(955270)M6x14 mm	2
16	941906-0	4	-	-	-	-		Fjäderbricka	Federscheibe		2
17	955892-5	4	-	-	-	-		Bricka	Scheibe		2
18	247576-2	1	-	-	-	-	IK	Tätning	Dichtung	(1218034)	2
19	246090-5	1	-	-	-	-		Transmissionskåpa	Steuergehäuse		4
20	3514108-4	1	-	-	-	-	IK	Packning	Dichtung	(245584)	2
21	946480-1	6	-	-	-	-		Skruv	Schraube	M7 x 25 mm	2
	946518-8	18	-	-	-	-		Skruv	Schraube	M7 x 40 mm	2
	(947943)	1	-	-	-	-	SP	Skruv	Schraube	M7 x 55 mm	2
22	946599-8	25	-	-	-	-		Fjäderbricka	Federscheibe		2
23	269101-2	1	-	-	-	-		Tändförställningsplåt	Zundmarkenblech		3
24	955269-6	2	-	-	-	-		Skruv	Schraube	M6 x 12 mm	2
25	941906-0	2	-	-	-	-		Fjäderbricka	Federscheibe		2
26	245431-2	1	-	-	-	-		Lock	Kappe		4
27	947393-5	1	-	-	-	-	IK	O-ring	O-ring		2
28	946514-7	2	-	-	-	-		Skruv	Schraube	M7 x 16 mm	2
29	946599-8	2	-	-	-	-		Fjäderbricka	Federscheibe		2
30	1218409-9	1	-	-	-	-		Propp	Stöpsel	(1218035)	3

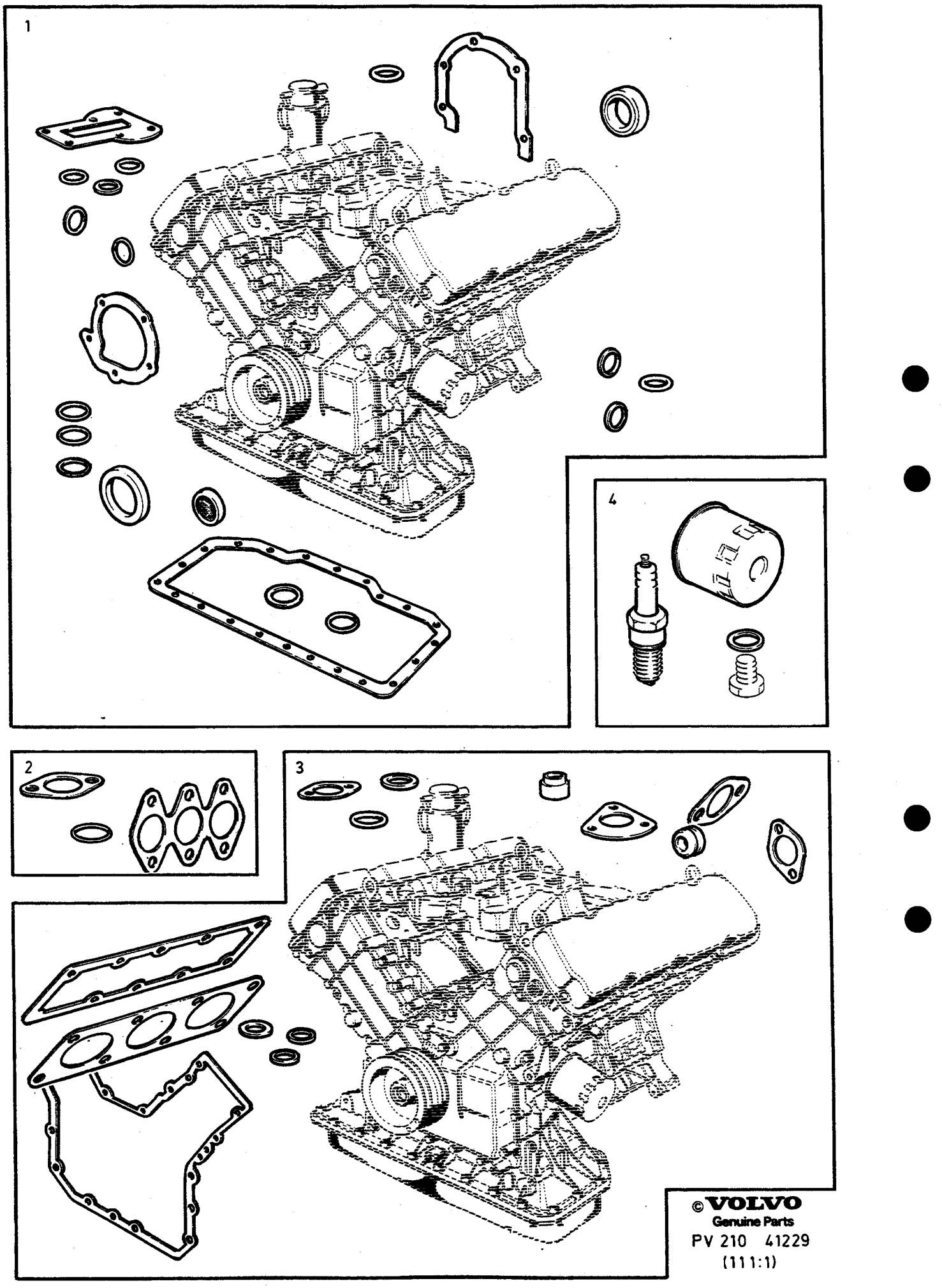
1
2
3
4
©VOLVO
Genuine Parts
PV 210 41229
(111:1)

A	B27
B	B28
C	
D	
E	

PACKNINGSSATS
SERVICESATSER

DICHTUNGSSÄTZE
SERVICESÄTZE

B27, B28

Grupp
Gruppe
21

Sida
Seite
191

Pos	Artikel nr Artikelnr.	Antal / Anzahl					PS	Benämning	Bezeichnung	Anmärkning Anmerkung	SR
		A	B	C	D	E					
		1	1	-	-	-	NS	Packningsats helrenovering	Dichtungssatz Generalüberholung		
1	270844-4	1	1	-	-	-		• Packningsats tillägg helrenovering	• Dichtungssatz Zusatz Generalüberholung	(275584)	2
		1	1	-	-	-	NS	• Packningsats sotning	• Dichtungssatz Entrussung		
2	*(275599)*	1	1	-	-	-	SP	•• Packningsats insugnings-och avgasrör	•• Dichtungssatz Ansaugen und Abgasrohre	REPL 2 PCS 247280-1, 6 PCS 947381-0, 2 PCS 1271480-4.	2
3	275588-2	1	-	-	-	-		•• Packningsats tillägg sotning	•• Dichtungssatz Zusatz Entrussung	B27A	2
	270848-5	1	-	-	-	-		•• Packningsats tillägg sotning	•• Dichtungssatz Zusatz Entrussung	(275583) B27E/F	2
	270846-9	-	1	-	-	-		•• Packningsats tillägg sotning	•• Dichtungssatz Zusatz Entrussung	(275732) B28A	2
	270846-9	-	1	-	-	-		•• Packningsats tillägg sotning	•• Dichtungssatz Zusatz Entrussung	(275732) B28E/F	2
4	274063-7	1	1	-	-	-		Servicesats	Servicesatz		1

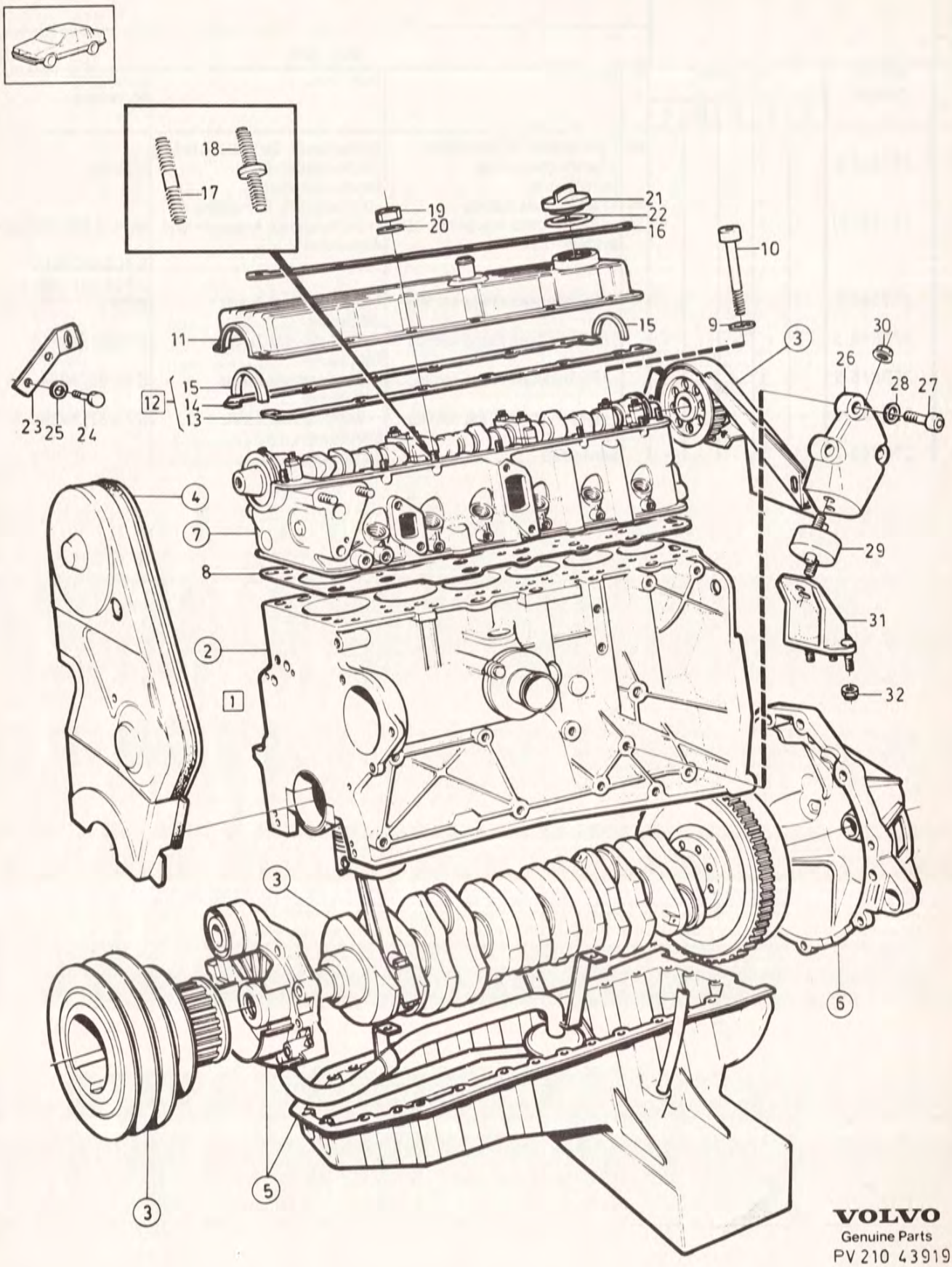

VOLVO
Genuine Parts
PV 210 43919

A	D20
B	D24
C	
D	
E	

MOTOR MED MONTERINGSDETALJER MOTOR MIT EINBAUTEILEN

D20, D24

Grupp Gruppe 21

Sida Seite 193

Pos	Artikel nr Artikelnr.	Antal / Anzahl A	B	C	D	E	PS	Benämning	Bezeichnung	Anmärkning Anmerkung	SR
1		1	-	-	-	-	NS	Cylinderblock komplett	Zylinderblock komplett		
	1277426-1	-	1	-	-	-		Cylinderblock komplett	Zylinderblock komplett	1) ENG -41875, EXC (USA),(CDN)	5
	1328036-7	-	1	-	-	-		Cylinderblock komplett	Zylinderblock komplett	2) ENG 41876-, EXC (USA),(CDN)	5
	1328036-7		1					Cylinderblock komplett	Zylinderblock komplett	(USA),(CDN)	5
2		1	1	-	-	-		• Cylinderblock	• Zylinderblock	SEE 21 • 201	
3		1	1	-	-	-		• Vevmekanism	• Kurbelmechanismus	SEE 21 • 203	
4		1	1	-	-	-		• Remtransmission	• Riemensteuerung	SEE 21 • 207	
5		1	1	-	-	-		• Smörjsystem	• Schmiersystem	SEE 22 • 225	
6		1	1	-	-	-		Kopplingskåpa	Kupplungsdeckel	SEE 43 • 893	
7		1	1	-	-	-		Cylinderhuvud	Zylinderkopf	SEE 21 • 197	
8	3507539-9	1	-	-	-	-		Packning	Dichtung	THK 1,4 mm	1
	3507540-7	1	-	-	-	-		Packning	Dichtung	THK 1,5 mm	1
	3507541-5	1	-	-	-	-		Packning	Dichtung	THK 1,6 mm	1
	1257255-8	-	1	-	-	-		Packning	Dichtung	1) THK 1,4 mm.ENG-41875	1
	1257256-6	-	1	-	-	-		Packning	Dichtung	1) THK 1,5 mm.ENG-41875	1
	1257257-4	-	1	-	-	-		Packning	Dichtung	1) THK 1,6 mm.ENG-41875	1
☆	9146007-1	-	1	-	-	-		Packning	Dichtung	2) THK 1,6 mm.ENG-41876-(1328017)	1
☆	9146008-9	-	1	-	-	-		Packning	Dichtung	2) THK 1,5 mm.ENG-41876-(1328018)	1
☆	9146009-7	-	1	-	-	-		Packning	Dichtung	2) THK 1,6 mm.ENG-41876-(1328019)	1
9	1257022-2	12	14	-	-	-		Bricka	Scheibe		2
10	1257023-0	12	-	-	-	-		Skruv	Schraube	M11	2
	1257023-0	-	14	-	-	-		Skruv	Schraube	ALTER 1. M11	2
	1328871-7	-	14	-	-	-		Flänsskruv	Flanschschraube	ALTER 2. M12	2
11	1257503-1	1	-	-	-	-		Ventilkåpa	Zylinderkopfhaube		4
	1257024-8	-	1	-	-	-		Ventilkåpa	Zylinderkopfhaube		4
12		1	1	-	-	-		Packningsats Ventilkåpa	Dichtungssatz Zylinderkopfhaube	SEE 21 • 211	
13		1	1	-	-	-	KN	• Packning	• Dichtung		
14		1	1	-	-	-	KN	• Packning	• Dichtung		
15		2	2	-	-	-	KN	• Tätning	• Dichtung		
16	1257506-4	2	-	-	-	-		List	Leiste		3
	1257030-5	-	2	-	-	-		List	Leiste		3
17		12	14	-	-	-		Pinnskruv	Stiftschraube	ALTER 1 SEE 21 • 197	
18		12	14	-	-	-		Pinnskruv	Stiftschraube	ALTER 2 SEE 21 • 197	
19	955781-0	12	14	-	-	-		Mutter	Mutter		2
20	941906-0	12	14	-	-	-		Fjäderbricka	Federscheibe		2
21	1257031-3	1	1	-	-	-		Påfyllningslock	Tankverschluss		2
22	1257296-2	1	1	-	-	-		Packning	Dichtung		2
23		1	1	-	-	-	NS	Lyftögla, främre	Hebeöse, v	(1257179)	
24	955295-1	2	2	-	-	-		Skruv	Schraube	M8 x 20 mm	2
25	941907-8	2	2	-	-	-		Fjäderbricka	Federscheibe		2
26	1229700-8	1	1	-	-	-		Motorfäste, v	Motorbefestigung, l		2
	1229701-6	1	1	-	-	-		Motorfäste, h	Motorbefestigung, r		2

1) Motorer med skruvdimension M11 på skruvar för montering cylinderhuvud på cylinderblock. / Motoren mit Schraubendimension M11 bei Schrauben für die Montage von Zylinderköpfen auf Zylinderblöcken.
2) Motorer med skruvdimension M12 på skruvar för montering cylinderhuvud på cylinderblock. / Motor mit Schraubendimension M12 bei Schrauben für die Montage von Zylinderköpfen auf Zylinderblöcken.

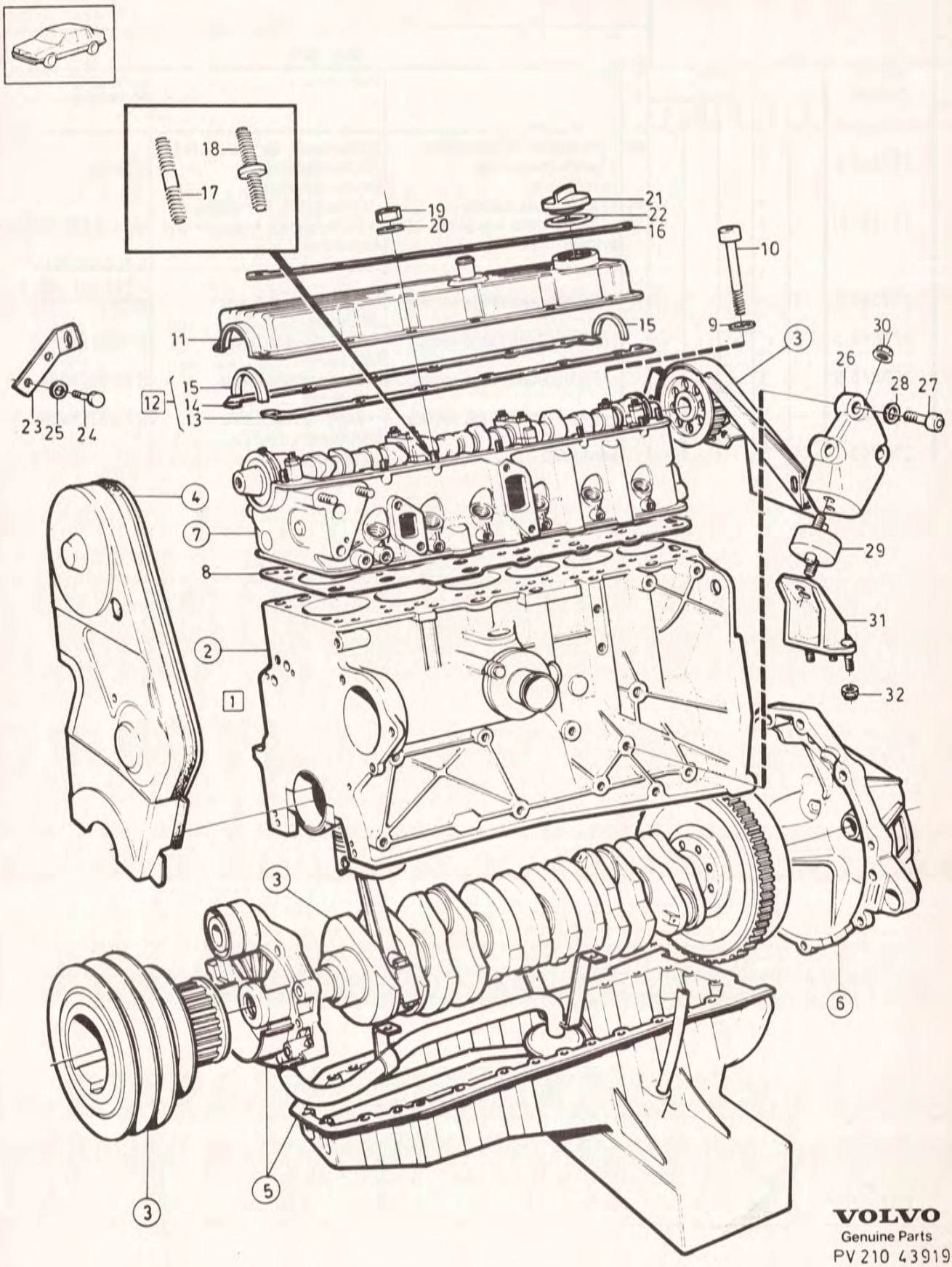

VOLVO
Genuine Parts
PV 210 43919

A B C D E	D20 D24	MOTOR MED MONTERINGSDETALJER MOTOR MIT EINBAUTEILEN D20, D24	Grupp Gruppe 21 Sida Seite 195

Pos	Artikel nr Artikelnr.	Antal / Anzahl					P S	Benämning	Bezeichnung	Anmärkning Anmerkung	S R
		A	B	C	D	E					
27	959240-3	6	6	-	-	-		Insexskruv	Inbusschraube	M10 x 35 mm	2
28	960148-5	6	6	-	-	-		Bricka	Scheibe		2
29	1229805-5	-	1	-	-	-		Gummikudde, v	Gummikissen, l		2
	1272346-6	-	1	-	-	-		Gummikudde, h	Gummikissen, r		2
		1	-	-	-	-		Gummikuddesats v Motorupphängning	Gummikissensatz l Motoraufhängung	SEE 21•211	
		1	-	-	-	-		Gummikuddesats h Motorupphängning	Gummikissensatz r Motoraufhängung	SEE 21•211	
30	971098-9	4	4	-	-	-		Flänslåsmutter	Flanschverschlussmutter	(949279)	2
31	1229173-8	1	1	-	-	-		Konsol, v	Konsole, l		3
	1229702-4	1	1	-	-	-		Konsol, h	Konsole, r		3
32	971089-8	4	4	-	-	-		Låsmutter	Sicherungsmutter	(963107)	2
		-	-	-	-	-		Packningsats Cylinderhuvud	Dichtungssatz Zylinderkopf	SEE 21•209	
		-	-	-	-	-		Packningsats Cylinderblock	Dichtungssatz Zylinderblock	SEE 21•211	
		-	-	-	-	-		Packningsats insugnings-och avgasrör	Dichtungssatz Ansaugen und Abgasrohre	SEE 21•211	

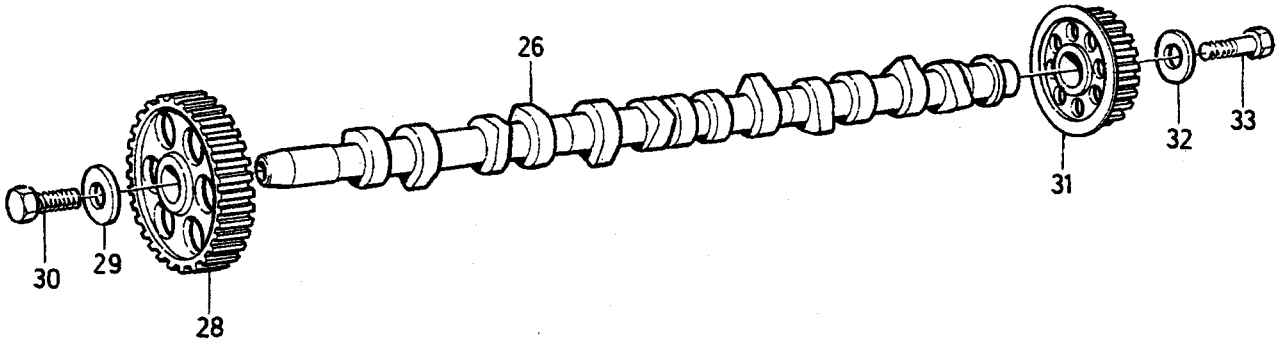

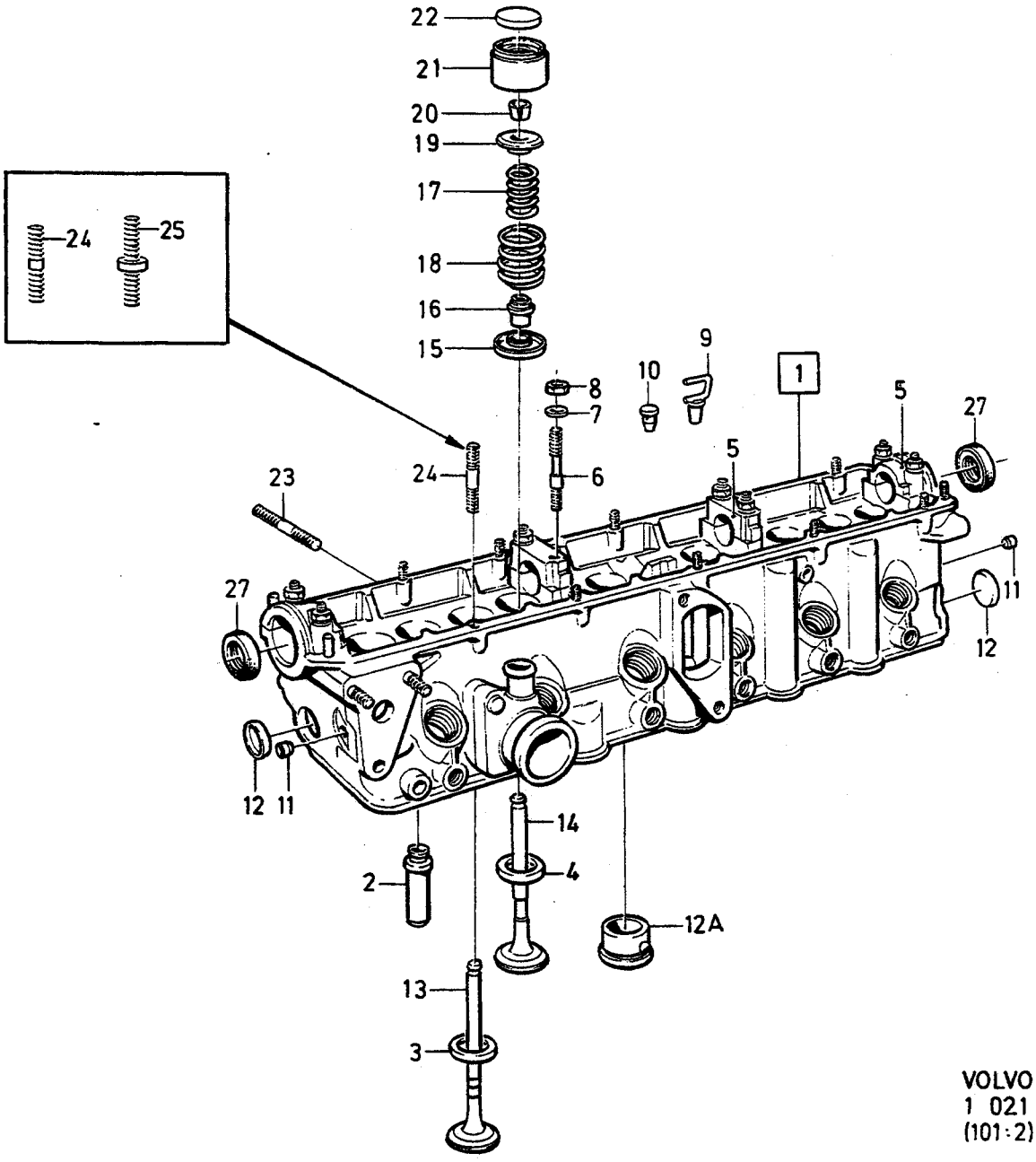

VOLVO PARTS
1 021 31276
(101:2)

A	D20
B	D24
C	
D	
E	

CYLINDERHUVUD — ZYLINDERKOPF

D20, D24

Grupp / Gruppe 21

Sida / Seite 197

Pos	Artikel nr / Artikelnr.	Antal / Anzahl A	B	C	D	E	PS	Benämning	Bezeichnung	Anmärkning / Anmerkung	SR
1	1257500-7	1	-	-	-	-		Cylinderhuvud	Zylinderkopf		3
	1257000-8	-	1	-	-	-		Cylinderhuvud	Zylinderkopf	1) ENG-41875,	3
	1328015-1	-	1	-	-	-		Cylinderhuvud	Zylinderkopf	2) ENG 41876-, EXC (USA),(CDN)	3
	1277081-4	-	1	-	-	-		Cylinderhuvud	Zylinderkopf	2) (USA),(CDN)	3
2		10	12	-	-	-	NS	• Ventilstyrning	• Ventilfuhrung	STD	
	1257613-8	10	12	-	-	-		• Ventilstyrning	• Ventilfuhrung	0.S	2
3		5	6	-	-	-	NS	• Ventilsäte	• Ventilsitz	STD	
	1257627-8	5	6	-	-	-		• Ventilsäte	• Ventilsitz	0.S	2
4		5	6	-	-	-	NS	• Ventilsäte	• Ventilsitz	STD	
	1257628-6	5	6	-	-	-		• Ventilsäte	• Ventilsitz	0.S	2
5		4	4	-	-	-	NS	• Lageröverfall	• Lagerdeckel		
6	1257005-7	8	8	-	-	-		• Pinnskruv	• Stiftschraube		2
7	955894-1	8	8	-	-	-		• Bricka	• Scheibe		2
8	955782-8	8	8	-	-	-		• Mutter	• Mutter		2
9	1257599-9	1	1	-	-	-		• Munstycke	• Duse	(1257493)	3
10	1257010-7	2	2	-	-	-		• Munstycke	• Duse		3
11	1257011-5	2	2	-	-	-		• Propp	• Stöpsel		2
12	1257272-3	2	2	-	-	-		• Hattplugg	• Bundschraube		3
12a	3501758-1	-	6	-	-	-		• Förkammare	• Vorkammer	EXC (USA),(CDN) (1257012)	4
		-	6	-	-	-	NS	• Förkammare	• Vorkammer	(USA),(CDN)	
	3501758-1	5	-	-	-	-		Förkammare	Vorkammer	(1257012)	4
13	1328147-2	5	6	-	-	-		Inloppsventil	Einlassventil	3) (1328088)	2
14	1328148-0	5	6	-	-	-		Avgasventil	Auslassventil	3) (1328089)	2
15	1257051-1	10	12	-	-	-		Bricka	Scheibe		2
16	3501775-5	10	12	-	-	-	IK	Ventiltätning	Ventildichtung	(1257052)	2
17	1257055-2	10	12	-	-	-		Ventilfjäder	Ventilfeder		2
18	1257056-0	10	12	-	-	-		Ventilfjäder	Ventilfeder		2
19	1257057-8	10	12	-	-	-		Bricka	Scheibe	ENG -52435	2
	1328090-4	-	12	-	-	-		Bricka	Scheibe	ENG 52436-	2
20	1257058-6	20	24	-	-	-		Ventillås	Ventilschloss	ENG -52435	2
	419643-2	-	24	-	-	-		Ventillås	Ventilschloss	ENG 52436-	2
21	1257059-4	10	12	-	-	-		Ventillyftare	Ventilstössel		2
22	1257810-0	X	X	-	-	-		Justerbricka	Passcheibe	THK 3,00 mm	2
	1257811-8	X	X	-	-	-		Justerbricka	Passcheibe	THK 3,05 mm	2
	1257812-6	X	X	-	-	-		Justerbricka	Passcheibe	THK 3,10 mm	2
	1257813-4	X	X	-	-	-		Justerbricka	Passcheibe	THK 3,15 mm	2
	1257814-2	X	X	-	-	-		Justerbricka	Passcheibe	THK 3,20 mm	2
	1257815-9	X	X	-	-	-		Justerbricka	Passcheibe	THK 3,25 mm	2
	1257061-0	X	X	-	-	-	IK	Justerbricka	Passcheibe	THK 3,30 mm	2
	1257062-8	X	X	-	-	-	IK	Justerbricka	Passcheibe	THK 3,35 mm	2
	1257063-6	X	X	-	-	-	IK	Justerbricka	Passcheibe	THK 3,40 mm	2
	1257064-4	X	X	-	-	-	IK	Justerbricka	Passcheibe	THK 3,45 mm	2
	1257065-1	X	X	-	-	-	IK	Justerbricka	Passcheibe	THK 3,50 mm	2
	1257066-9	X	X	-	-	-	IK	Justerbricka	Passcheibe	THK 3,55 mm	2
	1257067-7	X	X	-	-	-	IK	Justerbricka	Passcheibe	THK 3,60 mm	2
	1257068-5	X	X	-	-	-	IK	Justerbricka	Passcheibe	THK 3,65 mm	2
	1257069-3	X	X	-	-	-	IK	Justerbricka	Passcheibe	THK 3,70 mm	2
	1257070-1	X	X	-	-	-	IK	Justerbricka	Passcheibe	THK 3,75 mm	2
	1257071-9	X	X	-	-	-	IK	Justerbricka	Passcheibe	THK 3,80 mm	2
	1257072-7	X	X	-	-	-	IK	Justerbricka	Passcheibe	THK 3,85 mm	2
	1257073-5	X	X	-	-	-	IK	Justerbricka	Passcheibe	THK 3,90 mm	2
	1257074-3	X	X	-	-	-	IK	Justerbricka	Passcheibe	THK 3,95 mm	2
	1257075-0	X	X	-	-	-		Justerbricka	Passcheibe	THK 4,00 mm	2

1) Motorer med skruvdimension M11 på skruvar för montering cylinderhuvud på cylinderblock. / Motoren mit Schraubendimension M11 bei Schrauben für die Montage von Zylinderköpfen auf Zylinderblöcken.
2) Motorer med skruvdimension M12 på skruvar för montering cylinderhuvud på cylinderblock. / Motor mit Schraubendimension M12 bei Schrauben für die Montage von Zylinderköpfen auf Zylinderblöcken.
3) Använd bricka 1328090 och ventillås 419643 till denna ventil. / Für dieses Ventil Unterlegscheibe 1328090 u. Vtikeglstcke 419643 verw.

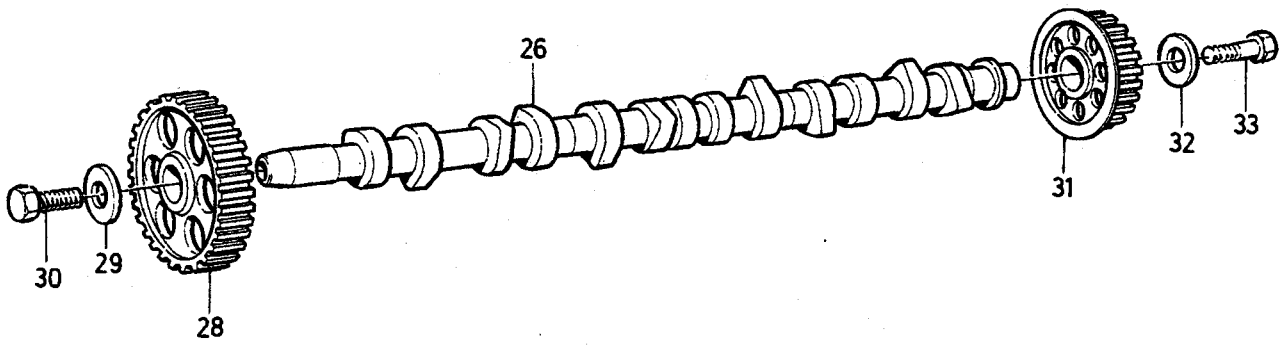

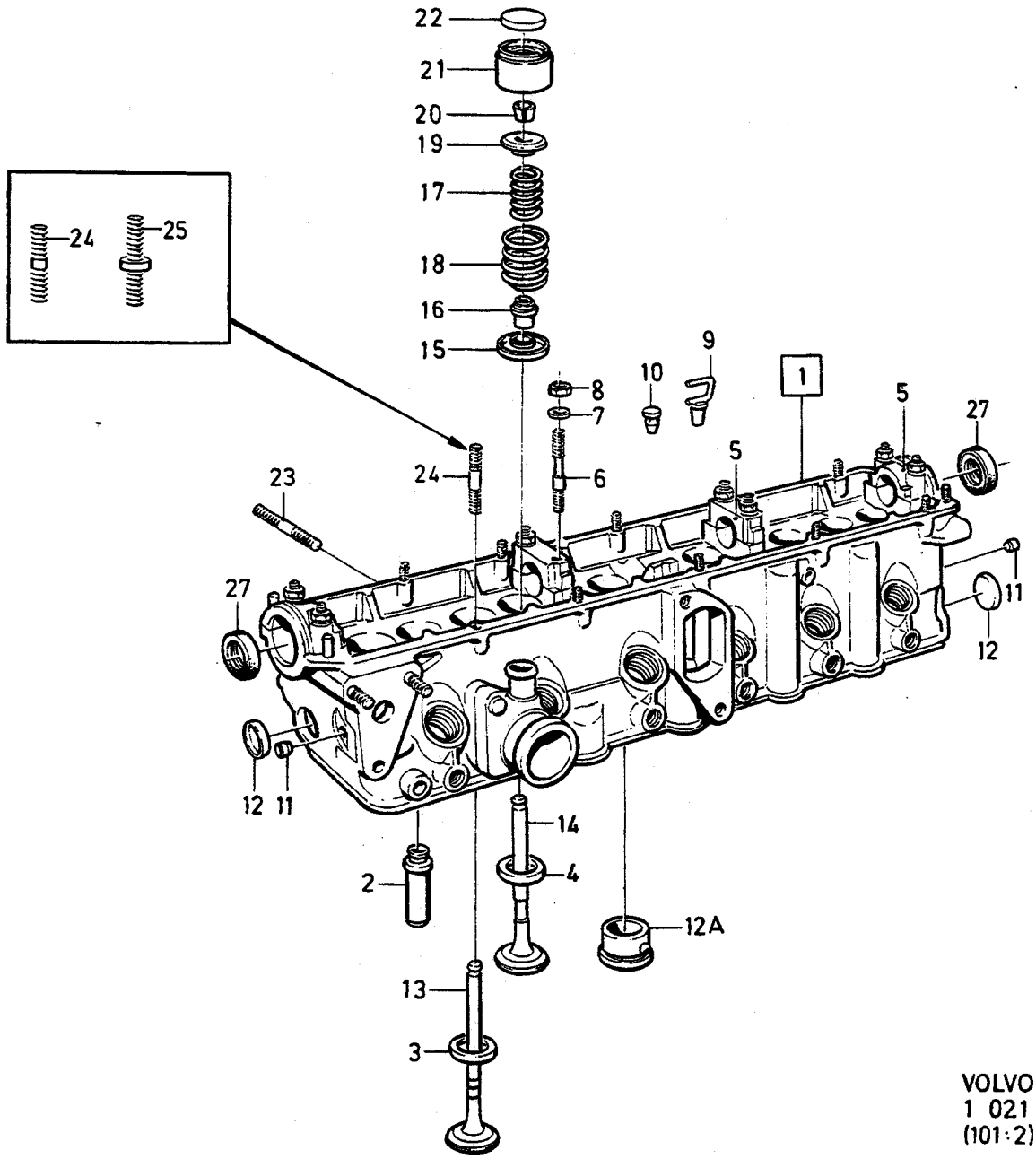

VOLVO PARTS
1 021 31276
(101:2)

A	D20
B	D24
C	
D	
E	

CYLINDERHUVUD — ZYLINDERKOPF

D20, D24

Grupp / Gruppe 21

Sida / Seite 199

Pos	Artikel nr / Artikelnr.	Antal / Anzahl A	B	C	D	E	PS	Benämning	Bezeichnung	Anmärkning / Anmerkung	SR
	1257076-8	X	X	-	-	-		Justerbricka	Passcheibe	THK 4,05 mm	2
	1257077-6	X	X	-	-	-		Justerbricka	Passcheibe	THK 4,10 mm	2
	1257078-4	X	X	-	-	-		Justerbricka	Passcheibe	THK 4,15 mm	2
	1257079-2	X	X	-	-	-		Justerbricka	Passcheibe	THK 4,20 mm	2
	1257080-0	X	X	-	-	-		Justerbricka	Passcheibe	THK 4,25 mm	2
	273871-4	1	1	-	-	-		Justerbricksats	Passcheibensatz	THK 3,30-3,95 mm	2
23	953048-6	10	12	-	-	-		Pinnskruv	Stiftschraube		2
24	953032-0	12	-	-	-	-		Pinnskruv	Stiftschraube	ALTER 1	2
	953032-0	-	14	-	-	-		Pinnskruv	Stiftschraube	ENG APP -41875 EXC (USA),(CDN)	2
25	1328034-2	12	-	-	-	-		Pinnskruv	Stiftschraube	ALTER 2	2
	1328034-2	-	14	-	-	-		Pinnskruv	Stiftschraube	ENG APP 41876-, EXC (USA),(CDN)	2
	1328034-2	-	14	-	-	-		Pinnskruv	Stiftschraube	(USA),(CDN)	2
26	1257509-8	1	-	-	-	-		Kamaxel	Nockenwelle		2
	1257220-2	-	1	-	-	-		Kamaxel	Nockenwelle		2
27	1257221-0	2	2	-	-	-	IK	Tätningsring	Dichtring		2
28	1257231-9	1	1	-	-	-		Kuggremhjul	Zahnriemenscheibe		3
29	1257232-7	1	1	-	-	-		Bricka	Scheibe		2
30	1257605-4	1	1	-	-	-		Skruv	Schraube		2
31	1257166-7	1	1	-	-	-		Kuggremhjul	Zahnriemenscheibe		3
32	1257232-7	1	1	-	-	-		Bricka	Scheibe		2
33	3501778-9	1	1	-	-	-		Skruv	Schraube	(1257606)	2

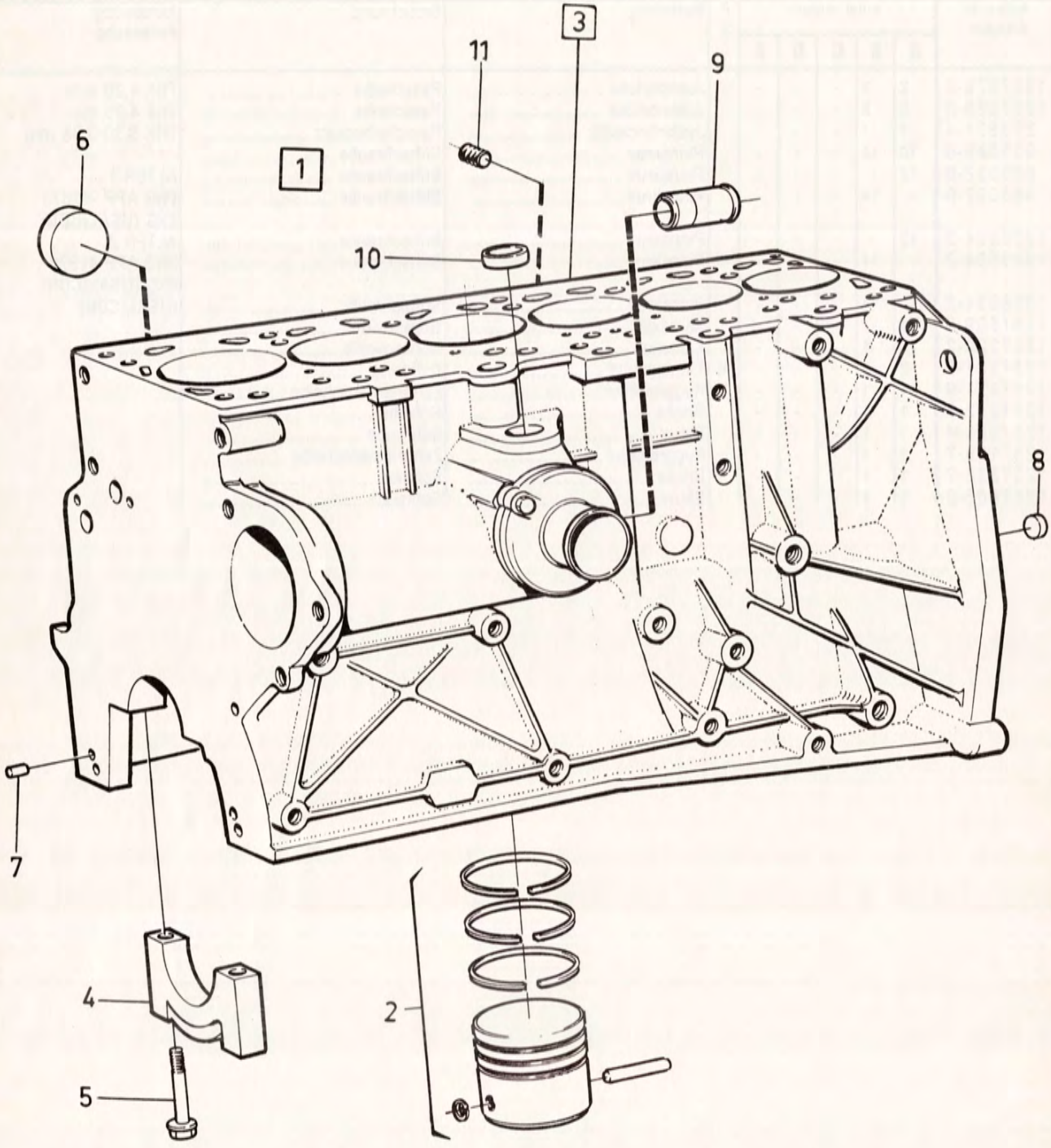

VOLVO PARTS
1 021 30038
(101:2)

A	D20	CYLINDERBLOCK ZYLINDERBLOCK	Grupp Gruppe 21
B	D24		
C			Sida Seite 201
D			
E		D20, D24	

Pos	Artikel nr Artikelnr.	Antal / Anzahl A	B	C	D	E	PS	Benämning	Bezeichnung	Anmärkning Anmerkung	SR
1		1	-	-	-	-	NS	Cylinderblock med kolvar	Zylinderblock mit Kolben		
	(1277334)	-	1	-	-	-	SP	Cylinderblock med kolvar	Zylinderblock mit Kolben	1) REPL 1 PCS 1277335-4, 1 PCS 1328015-1, 14 PCS 1328871-7. ENG-41875.	2
	1277335-4	-	1	-	-	-		Cylinderblock med kolvar	Zylinderblock mit Kolben	2) (1328012) ENG 41876-, SEE 21-203	5
2		1	1	-	-	-		•Kolvsats	•Kolbensatz		
3	1257507-2	1	-	-	-	-		•Cylinderblock	•Zylinderblock		5
4		6	7	-	-	-	NS	••Lageröverfall	••Lagerdeckel		
5	1257600-5	12	14	-	-	-		••Skruv	••Schraube		2
6	1257038-8	5	6	-	-	-		••Tätningsbricka	••Dichtscheibe		3
7	1257276-4	4	4	-	-	-		••Pinne	••Stift		3
8	1257270-7	1	1	-	-	-		••Hattplugg	••Bundschraube		3
9	1257039-6	1	1	-	-	-		••Nippel	••Nippel		3
10	1257272-3	1	1	-	-	-		••Hattplugg	••Bundschraube		3
11	1257040-4	1	1	-	-	-		••Nippel	••Nippel		3

1) Motorer med skruvdimension M11 på skruvar för montering cylinderhuvud på cylinderblock. / Motoren mit Schraubendimension M11 bei Schrauben für die Montage von Zylinderköpfen auf Zylinderblöcken.
2) Motorer med skruvdimension M12 på skruvar för montering cylinderhuvud på cylinderblock. / Motor mit Schraubendimension M12 bei Schrauben für die Montage von Zylinderköpfen auf Zylinderblöcken.

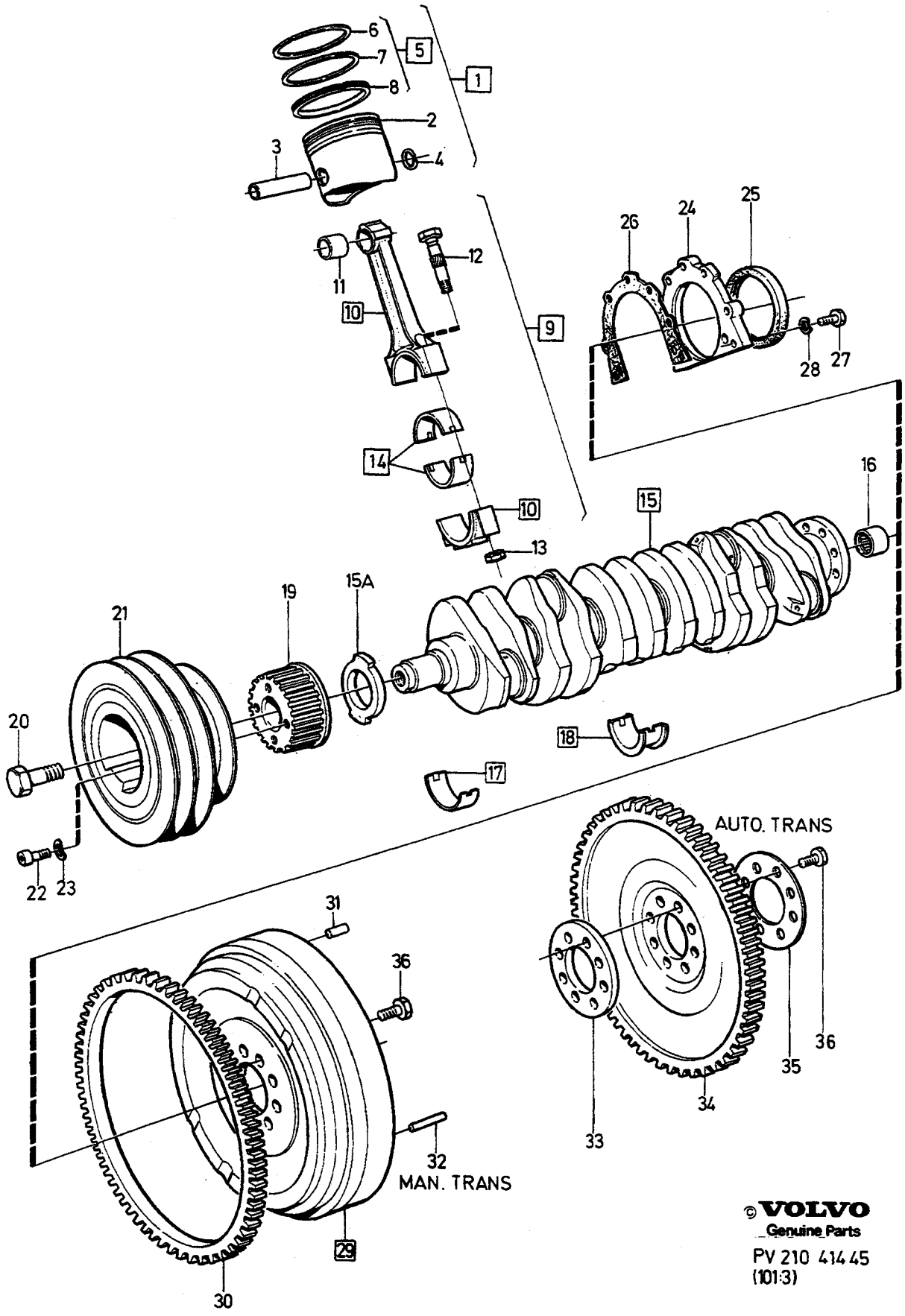

© VOLVO
Genuine Parts

A	D20
B	D24
C	
D	
E	

VEVMEKANISM — KURBELMECHANISMUS

Grupp / Gruppe 21

Sida / Seite 203

D20, D24

Pos	Artikel nr / Artikelnr.	Antal / Anzahl A	B	C	D	E	PS	Benämning	Bezeichnung	Anmärkning / Anmerkung	SR
1		1	1	-	-	-	NS	Kolvsats komplett	Kolbensatz komplett		
	272072-0	5	6	-	-	-		• Kolvsats	• Kolbensatz	STD O.DIA 76,48 mm	2
	272032-4	5	6	-	-	-		• Kolvsats	• Kolbensatz	STD O.DIA 76,50 mm	2
	272033-2	5	6	-	-	-		• Kolvsats	• Kolbensatz	O.S 0,25 mm	3
	272034-0	5	6	-	-	-		• Kolvsats	• Kolbensatz	O.S 0,50 mm	4
	272035-7	5	6	-	-	-		• Kolvsats	• Kolbensatz	O.S 1,00 mm	5
2		5	6	-	-	-	KN	•• Kolv	•• Kolben		
3		5	6	-	-	-	KN	•• Kolvtapp	•• Kolbenbolzen		
4	1257297-0	5	6	-	-	-	IK	•• Spårring	•• Nutring		2
5	271356-8	5	6	-	-	-	IK	•• Kolvringsats	•• Kolbenringsatz	(275327) STD	2
	271357-6	5	6	-	-	-		•• Kolvringsats	•• Kolbenringsatz	O.S 0,25 mm (275328)	2
	271358-4	5	6	-	-	-		•• Kolvringsats	•• Kolbenringsatz	O.S 0,50 mm (275329)	2
	271359-2	5	6	-	-	-		•• Kolvringsats	•• Kolbenringsatz	O.S 1,00 mm (275330)	2
6		5	6	-	-	-	KN	••• Kompressionsring	••• Verdichtungsring		
7		5	6	-	-	-	KN	••• Kompressionsring	••• Verdichtungsring		
8		5	6	-	-	-	KN	••• Oljeavkastarring	••• Ölschleuderring		
9	*271078*	1	-	-	-	-	OP	Vevstaksats	Pleuelsatz		3
	270740-4	-	1	-	-	-		Vevstaksats	Pleuelsatz	(271077)	3
10		5	6	-	-	-	KN	• Vevstake	• Pleuel		
11	1257089-1	5	6	-	-	-	IK	•• Lagerbussning	•• Lagerbuchse		2
12	1257088-3	10	12	-	-	-	IK	•• Skruv	•• Schraube		2
13	1257090-9	10	12	-	-	-	IK	•• Mutter	•• Mutter		2
14	270726-3	5	6	-	-	-		Vevstakslagersats	Pleuellagersatz	(270121) STD	2
	270727-1	5	6	-	-	-		Vevstakslagersats	Pleuellagersatz	(270122) U.S 0,25 mm	2
	270728-9	5	6	-	-	-		Vevstakslagersats	Pleuellagersatz	U.S 0,50 mm (270123)	5
		5	6	-	-	-	KN	• Lagerskål övre	• Lagerschale oben		
		5	6	-	-	-	KN	• Lagerskål undre	• Lagerschale untere		
15	1257511-4	1	-	-	-	-		Vevaxel	Kurbelwelle		5
	3507611-6	-	1	-	-	-		Vevaxel	Kurbelwelle	(1257239)	5
15a	1257240-0	1	1	-	-	-		• Medbringare	• Antriebsflansch		4
16	1257242-6	1	1	-	-	-		Nållager	Nadellager		2
17	270718-0	1	1	-	-	-		Ramlagersats	Hauptlagersatz	(271222) STD	2
	270719-8	1	1	-	-	-		Ramlagersats	Hauptlagersatz	(271223) U.S 0,25 mm	5
	270720-6	1	1	-	-	-		Ramlagersats	Hauptlagersatz	(271224) U.S 0,50 mm	5
	270721-4	1	1	-	-	-		Ramlagersats	Hauptlagersatz	(271225) U.S 0,75 mm	2
		6	7	-	-	-	KN	• Lagerskål övre	• Lagerschale oben		
		6	7	-	-	-	KN	• Lagerskål undre	• Lagerschale untere		
18	271226-3	1	1	-	-	-		Ramlagersats	Hauptlagersatz	STD	2
	271227-1	1	1	-	-	-		Ramlagersats	Hauptlagersatz	U.S 0,25 mm	5
	271228-9	1	1	-	-	-		Ramlagersats	Hauptlagersatz	U.S 0,50 mm	5
	271229-7	1	1	-	-	-		Ramlagersats	Hauptlagersatz	U.S 0,75 mm	5
		1	1	-	-	-	KN	• Lagerskål övre	• Lagerschale oben		
		1	1	-	-	-	KN	• Lagerskål undre	• Lagerschale untere		
19	1257104-8	1	1	-	-	-		Kuggremhjul	Zahnriemenscheibe		3
20	1257604-7	1	1	-	-	-		Skruv	Schraube	M18 x 65 mm	2
21	1257516-3	1	-	-	-	-		Remskiva	Riemenscheibe		3
	1257102-2	-	1	-	-	-		Svängningsdämpare	Schwingungsdämpfer		3
22	959222-1	4	4	-	-	-		Insexskruv	Inbusschraube	M8 x 25 mm	2
23	941907-8	4	4	-	-	-		Fjäderbricka	Federscheibe		2
24	1257048-7	1	1	-	-	-		Tätningsfläns	Dichtflansch		4
25	271680-1	1	1	-	-	-	IK	Tätningssats	Dichtungssatz	(3547000)	2
26	3507031-7	1	1	-	-	-		Packning	Dichtung	(1257050)	2
27	1257380-4	6	6	-	-	-		Skruv	Schraube	M6 x 18 mm	2
28	941906-0	6	6	-	-	-		Fjäderbricka	Federscheibe		2
29	1257513-0	1	-	-	-	-		Svänghjul	Schwungrad	MAN.TRANS	4
	3531245-3	-	1	-	-	-		Svänghjul	Schwungrad	(1389521) MAN.TRANS	4
30	1257100-6	1	1	-	-	-		• Kuggkrans	• Zahnkranz		4
31	1257273-1	3	3	-	-	-		• Pinne	• Stift	LG 16 mm	3

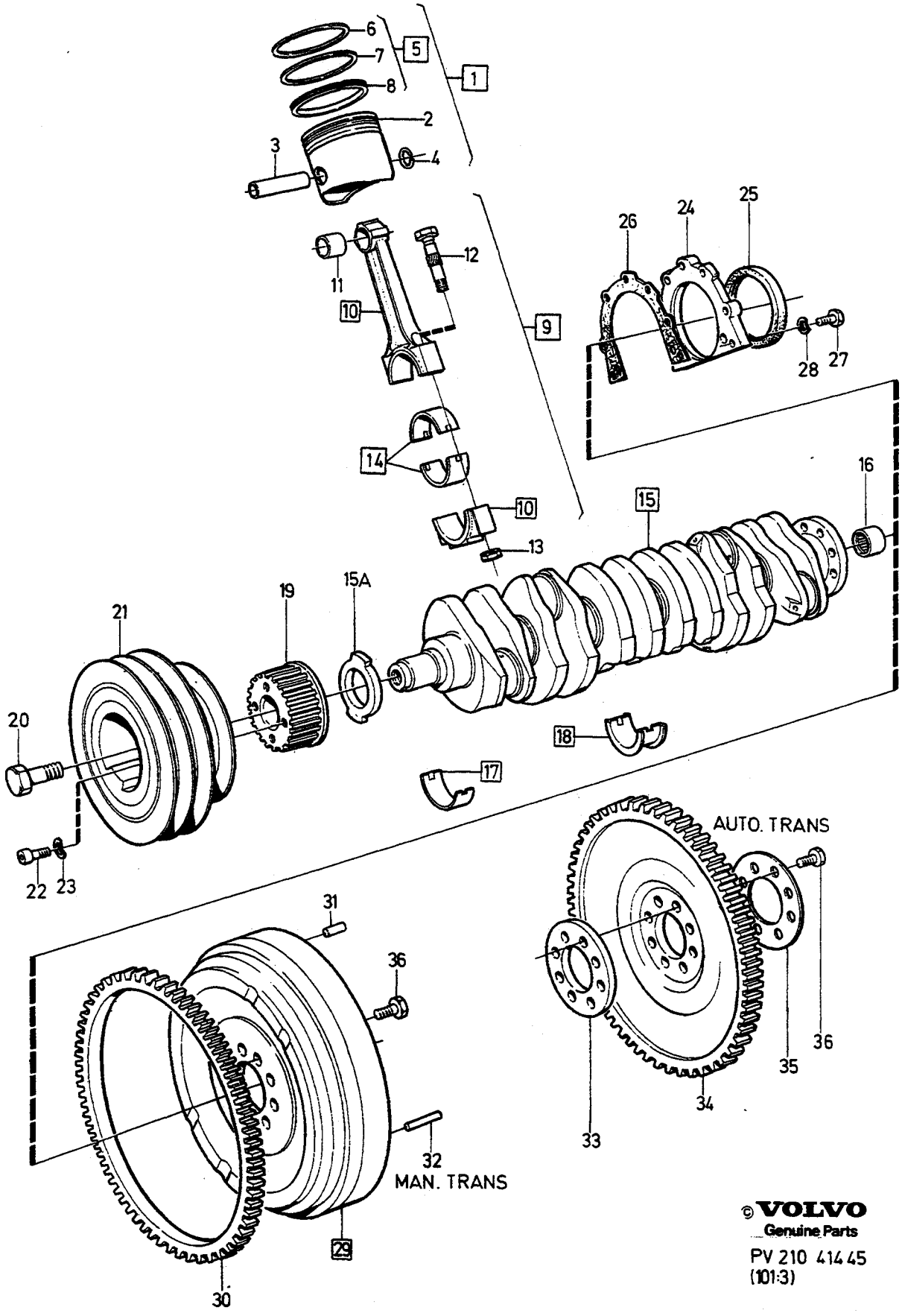

© VOLVO
Genuine Parts

A	D20	VEVMEKANISM KURBELMECHANISMUS	Grupp Gruppe 21
B	D24		
C			Sida Seite 205
D		D20, D24	
E			

Pos	Artikel nr Artikelnr.	Antal / Anzahl A	B	C	D	E	PS	Benämning	Bezeichnung	Anmärkning Anmerkung	SR
32	950519-9	2	2	-	-	-		• Pinne	• Stift	LG 28 mm	2
33	1257377-0	1	1	-	-	-		Distansplåt	Abstandblech	AUTO.TRANS	4
34		1	-	-	-	-	NS	Medbringarplåt	Mitnehmerblech	AUTO.TRANS	
	1257571-8	-	1	-	-	-		Medbringarplåt	Mitnehmerblech	AUTO.TRANS	4
35	1257378-8	1	1	-	-	-		Stödplåt	Stutzblech	AUTO.TRANS	4
36	1257816-7	8	8	-	-	-		Skruv	Schraube	M10 x 20 mm	2

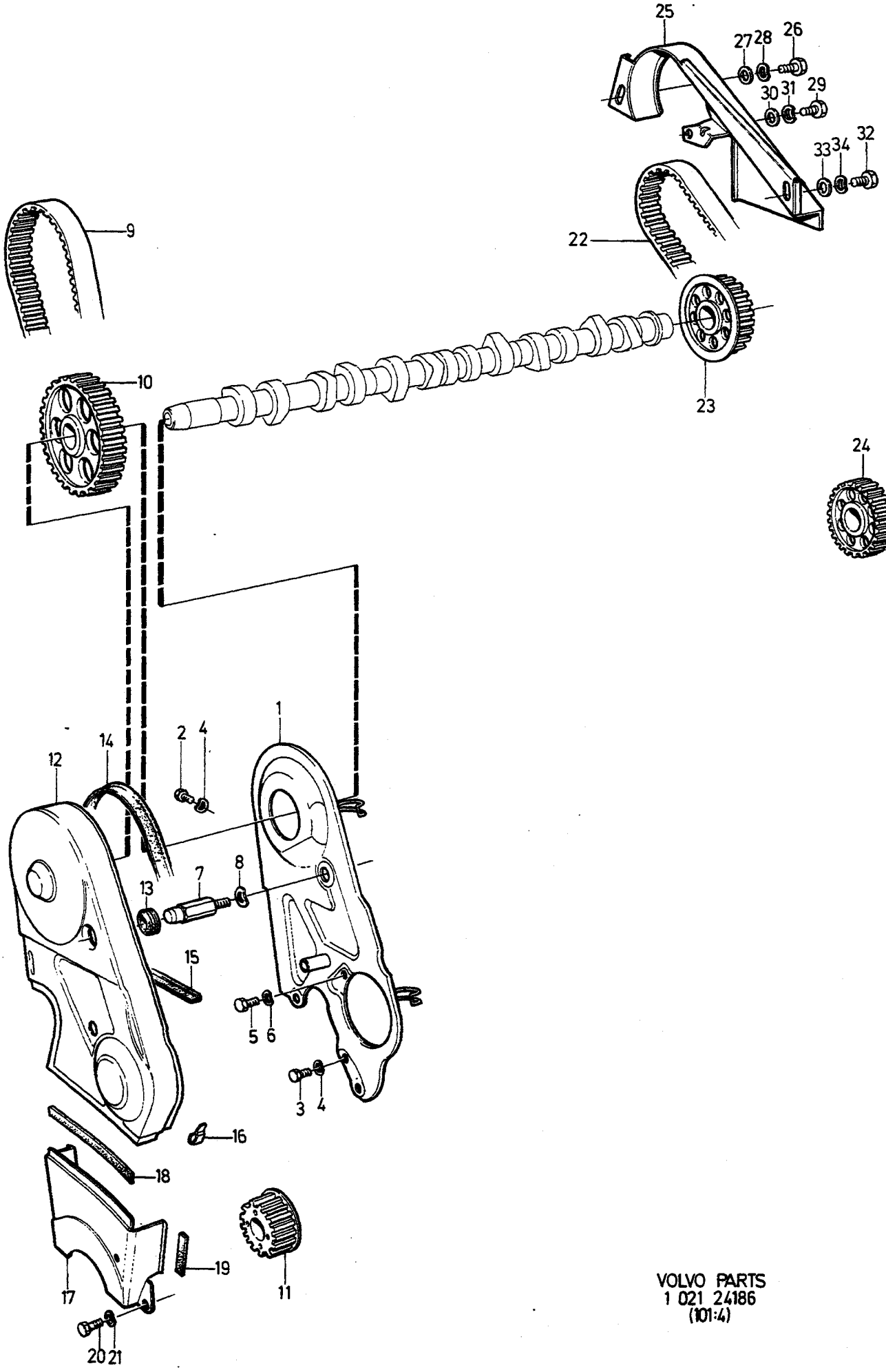

VOLVO PARTS
1 021 24186
(101:4)

A
B
C
D
E

REMTRANSMISSION — RIEMENSTEUERUNG

Grupp / Gruppe 21

Sida / Seite 207

D20, D24

Pos	Artikel nr / Artikelnr.	Antal / Anzahl A	B	C	D	E	PS	Benämning	Bezeichnung	Anmärkning / Anmerkung	SR
1	1257418-2	1	-	-	-	-		Remskydd	Riemenschutz		4
2	955271-2	1	-	-	-	-		Skruv	Schraube	(955270) M6x15 mm	2
3	955275-3	3	-	-	-	-		Skruv	Schraube	M6x32 mm	2
4	941906-0	4	-	-	-	-		Fjäderbricka	Federscheibe		2
5	947818-1	2	-	-	-	-		Skruv	Schraube	(940132)	2
6	941907-8	2	-	-	-	-		Fjäderbricka	Federscheibe		2
7	1257226-9	1	-	-	-	-		Skruv	Schraube		3
8	941906-0	1	-	-	-	-		Fjäderbricka	Federscheibe		2
9	3507227-1	1	-	-	-	-		Kuggrem	Zahnriemen	(1257223)	2
10		1	-	-	-	-		Kuggremhjul	Zahnriemenscheibe	SEE 21•197	
11		1	-	-	-	-		Kuggremhjul	Zahnriemenscheibe	SEE 21•203	
12	1257540-3	1	-	-	-	-		Skyddskåpa	Schutzhaube		4
13	1257413-3	2	-	-	-	-		Gummibussning	Gummibuchse		2
14	1257414-1	1	-	-	-	-		Tätningslist	Dichtleiste		2
15	3501779-7	1	-	-	-	-		Tätningslist	Dichtprofil	(1257415)	3
16	1257559-3	3	-	-	-	-		Bleck	Blech		2
17	1257416-6	1	-	-	-	-		Skyddskåpa	Schutzhaube		4
18	3501779-7	1	-	-	-	-		Tätningslist	Dichtprofil	(1257415)	3
19	1257417-4	2	-	-	-	-		Tätning	Dichtung		3
20	955271-2	2	-	-	-	-		Skruv	Schraube	(955270) M6x14 mm	2
21	941906-0	2	-	-	-	-		Fjäderbricka	Federscheibe		2
22	1257237-6	1	-	-	-	-		Kuggrem	Zahnriemen		3
23		1	-	-	-	-		Kuggremhjul	Zahnriemenscheibe	SEE 21•197	
24		1	-	-	-	-		Kuggremhjul	Zahnriemenscheibe	SEE 23•275	
25	3507285-9	1	-	-	-	-		Remskydd	Riemenschutz	(1257654)	4
26	949734-8	1	-	-	-	-		Skruv	Schraube	M8 x 16 mm. ALTER 1 (955294)	2
	955295-1	1	-	-	-	-		Skruv	Schraube	M8 x 20 mm. ALTER 2	2
27	955894-1	1	-	-	-	-		Bricka	Scheibe		2
28	941907-8	1	-	-	-	-		Fjäderbricka	Federscheibe		2
29	955269-6	1	-	-	-	-		Skruv	Schraube	M6 x 12 mm	2
30	955892-5	1	-	-	-	-		Bricka	Scheibe	ALTER 1	2
31	941906-0	1	-	-	-	-		Fjäderbricka	Federscheibe		2
32	955274-6	1	-	-	-	-		Skruv	Schraube	M6 x 25 mm	2
33	955892-5	1	-	-	-	-		Bricka	Scheibe		2
34	941906-0	1	-	-	-	-		Fjäderbricka	Federscheibe		2

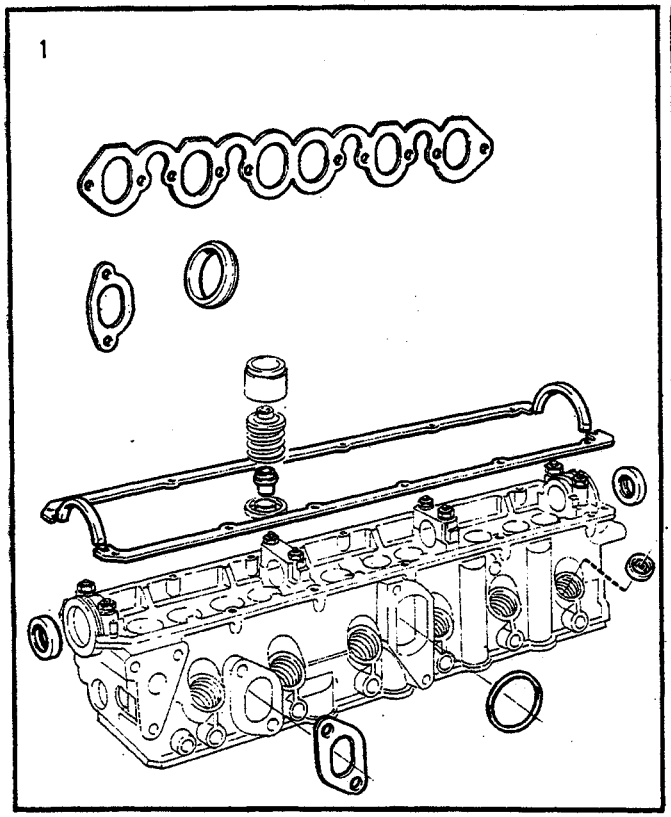

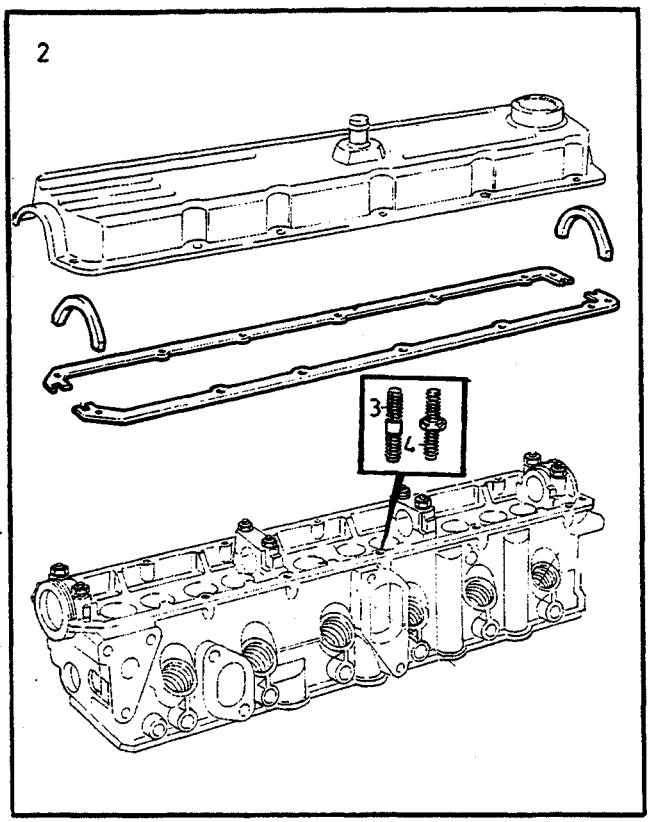

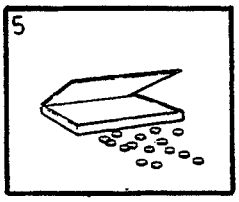

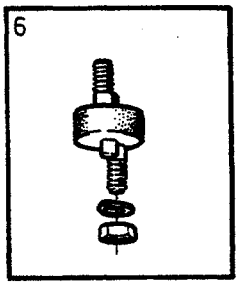

VOLVO
Genuine Parts

PV 215 43920

A	D20
B	D24
C	
D	
E	

PACKNINGSSATS / JUSTERBRICKSSATS
DICHTUNGSSÄTZE / PASSCHEIBENSATZ

Grupp / Gruppe 21
Sida / Seite 209

D20,D24

Pos	Artikel nr / Artikelnr.	Antal / Anzahl A	B	C	D	E	PS	Benämning	Bezeichnung	Anmärkning / Anmerkung	SR
1	271438-4	1	-	-	-	-		Packningsats ..... Cylinderhuvud	Dichtungssatz ..... Zylinderkopf	SEE FIG 3 (275725)	2
	271438-4	1	-	-	-	-		Packningsats ..... Cylinderhuvud	Dichtungssatz ..... Zylinderkopf	SEE FIG 4 (275745)	2
	271435-0	-	1	-	-	-		Packningsats ..... Cylinderhuvud	Dichtungssatz ..... Zylinderkopf	1) ENG -41875 (275728) EXC (USA),(CDN)	2
	271435-0	-	1	-	-	-		Packningsats ..... Cylinderhuvud	Dichtungssatz ..... Zylinderkopf	2) ENG 41876- (275746) EXC (USA),(CDN)	2
	271435-0	-	1	-	-	-		Packningsats ..... Cylinderhuvud	Dichtungssatz ..... Zylinderkopf	(275746) (USA),(CDN)	2
2	275720-1	1	-	-	-	-		Packningsats ..... Ventilkåpa	Dichtungssatz ..... Zylinderkopfhaube	SEE FIG 3	1
	275743-3	1	-	-	-	-		Packningsats ..... Ventilkåpa	Dichtungssatz ..... Zylinderkopfhaube	SEE FIG 4	1
	275721-9	-	1	-	-	-		Packningsats ..... Ventilkåpa	Dichtungssatz ..... Zylinderkopfhaube	ENG -41875 EXC (USA),(CDN)	1
☆	9135894-5	-	1	-	-	-		Packning ..... Ventilkåpa	Dichtung ..... Zylinderkopfhaube	SEE FIG 3 ENG APP 41876-, (275744) EXC (USA),(CDN)	1
☆	9135894-5	-	1	-	-	-		Packning ..... Ventilkåpa	Dichtung ..... Zylinderkopfhaube	SEE FIG 4 (USA),(CDN) (275744)	1
3		12	14	-	-	-		Pinnskruv	Stiftschraube	ALTER 1 SEE 21•197	
4		12	14	-	-	-		Pinnskruv	Stiftschraube	ALTER 2 SEE 21•197	
5	273871-4	1	1	-	-	-		Justerbricksats ventiler	Passcheibensatz Ventile		2
6	274110-6	1	-	-	-	-		Gummikuddesats ..... Motorupphängning v	Gummikissensatz ..... Motoraufhängung l	(273911)	2
	274111-4	1	-	-	-	-		Gummikuddesats ..... Motorupphängning h	Gummikissensatz ..... Motoraufhängung r	(273912)	2

1) Motorer med skruvdimension M11 på skruvar för montering cylinderhuvud på cylinderblock. / Motoren mit Schraubendimension M11 bei Schrauben für die Montage von Zylinderköpfen auf Zylinderblöcken.
2) Motorer med skruvdimension M12 på skruvar för montering cylinderhuvud på cylinderblock. / Motor mit Schraubendimension M12 bei Schrauben für die Montage von Zylinderköpfen auf Zylinderblöcken.

2

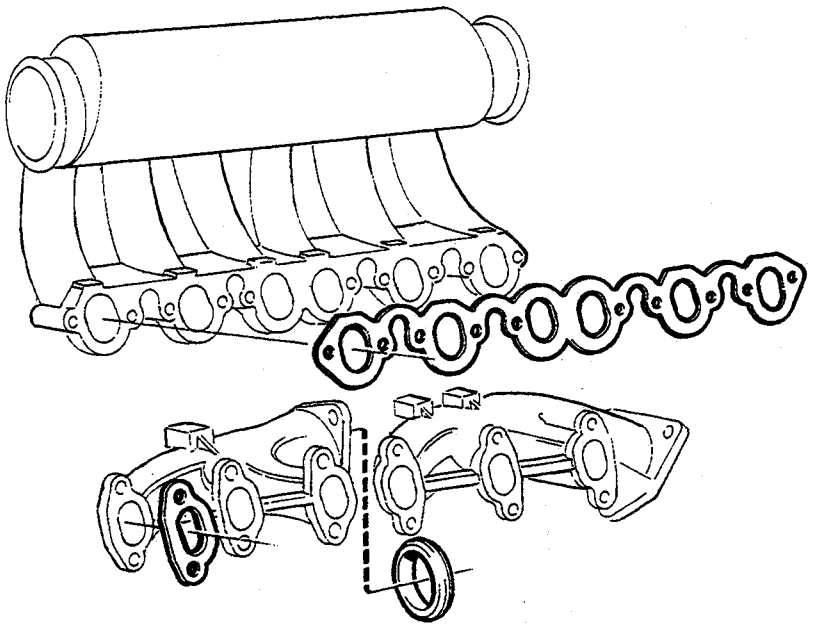

1

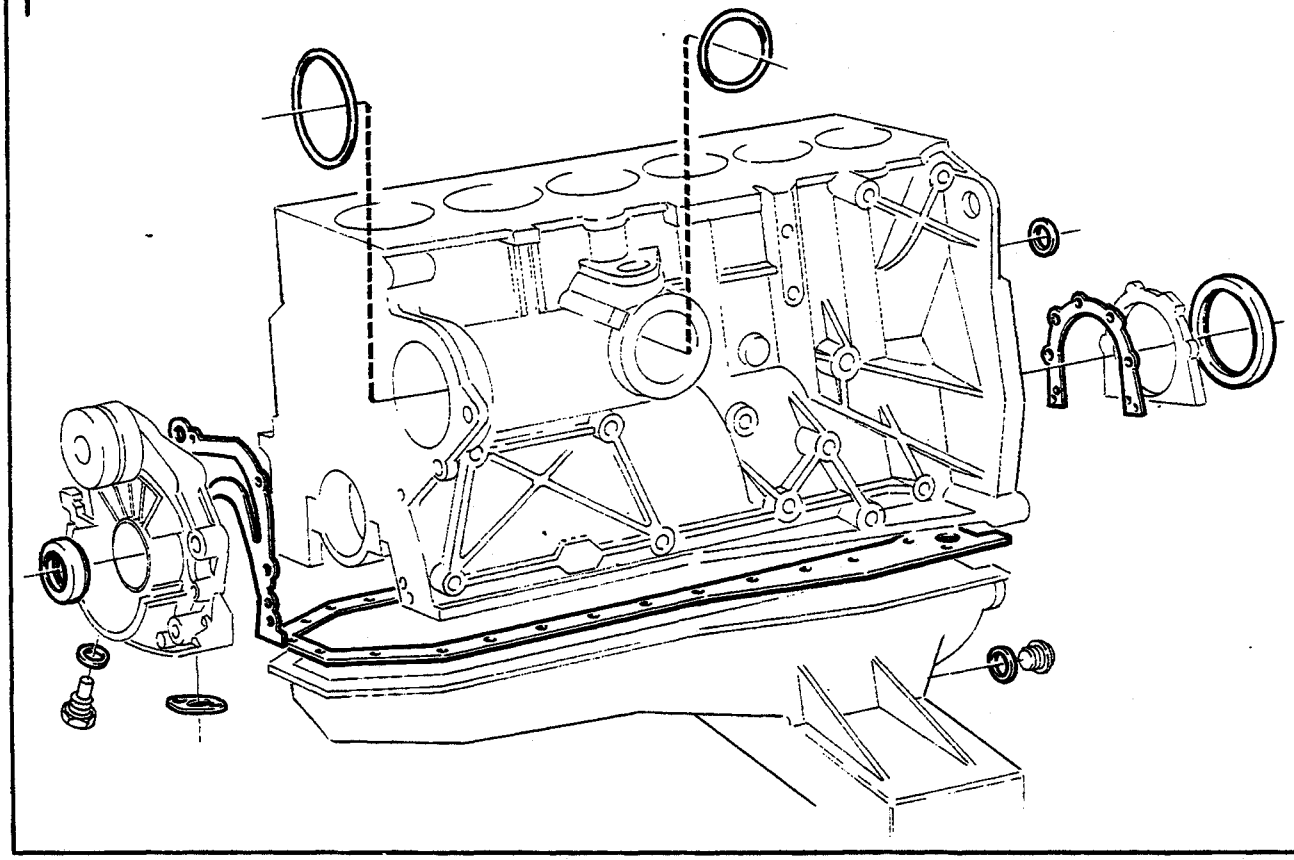

VOLVO PARTS
1101 31545
(111:1)

A	D20	PACKNINGSSATS DICHTUNGSSÄTZE	Grupp Gruppe 21
B	D24		
C			Sida Seite 211
D			
E		D20,D24	

Pos	Artikel nr Artikelnr.	Antal / Anzahl A	B	C	D	E	PS	Benämning	Bezeichnung	Anmärkning Anmerkung	SR
1	271437-6	1	-	-	-	-		Packningsats Cylinderblock	Dichtungssatz Zylinderblock	(270853)	2
	271434-3	-	1	-	-	-		Packningsats Cylinderblock	Dichtungssatz Zylinderblock	(275727)	2
2	*(275723)*	1	-	-	-	-	SP	Packningsats insugnings-och avgasrör	Dichtungssatz Ansaugen und Abgasrohre	REPL 1 PCS 3547615-9, 1 PCS 3547852-8.	2
	271433-5	-	1	-	-	-		Packningsats insugnings-och avgasrör	Dichtungssatz Ansaugen und Abgasrohre	(275726)	2

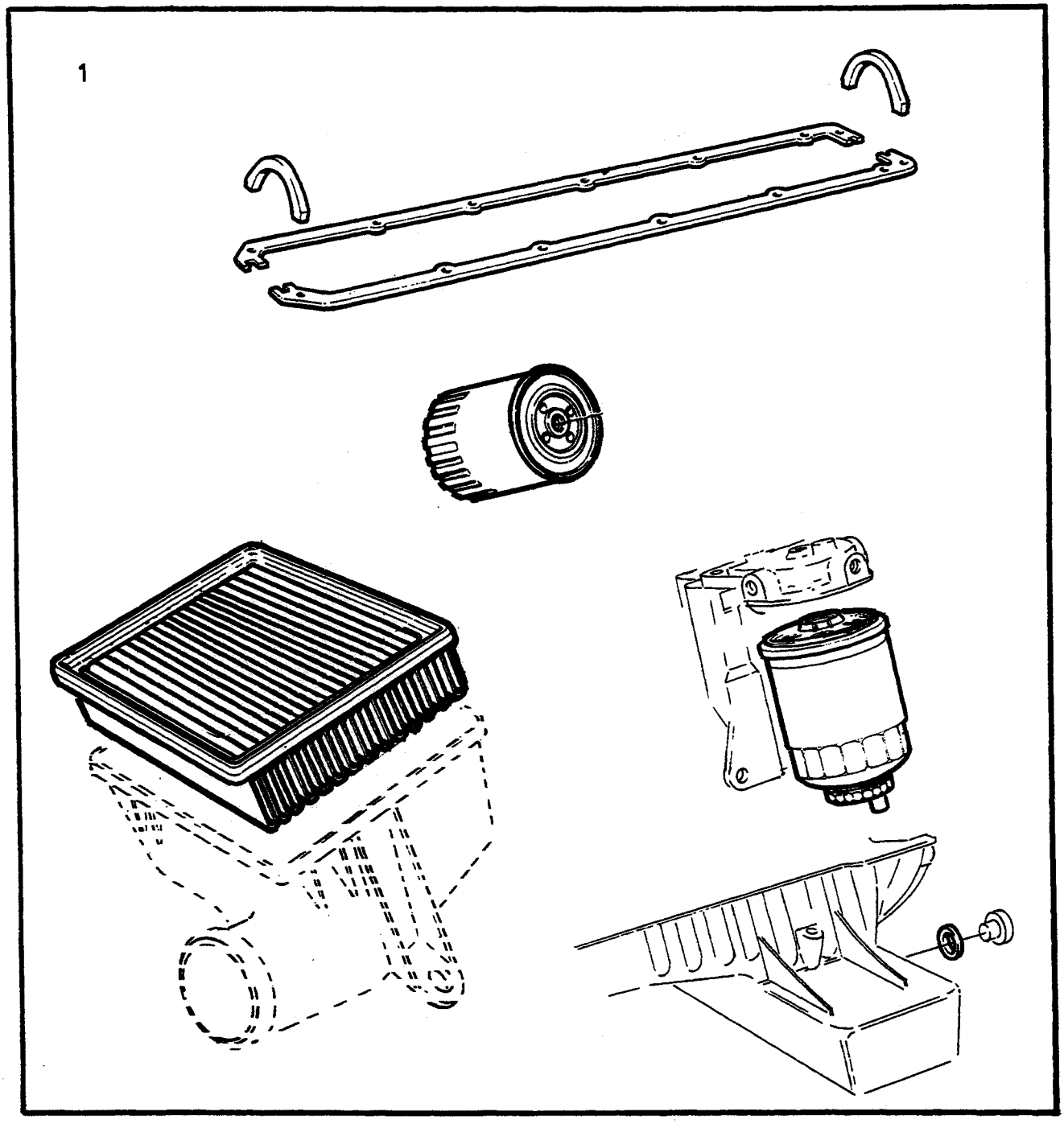

VOLVO PARTS
1 101 38416
(111:1)

A	D20	SERVICESATSER SERVICESÄTZE	Grupp Gruppe 21
B	D24		
C			Sida Seite 213
D			
E		D20,D24	

Pos	Artikel nr Artikelnr.	Antal / Anzahl A	B	C	D	E	PS	Benämning	Bezeichnung	Anmärkning Anmerkung	SR
1	*273838*	-	1	-	-	-	OP	Reparationssats	Reparatursatz	ENG -41875 ALTER 1 EXC (USA),(CDN)	2
	271432-7	-	1	-	-	-		Servicesats	Servicesatz	ENG APP 41876- ALTER 2 EXC (USA),(CDN) (274021)	2
	271432-7	-	1	-	-	-		Servicesats	Servicesatz	(274021) (USA), (CDN)	2

A	B17,B19,B21,B23
B	B27,B28
C	D20,D24
D	
E	

UNDERGRUPP / SMÖRJSYSTEM — UNTERGRUPPE / SCHMIERSYSTEM

Grupp / Gruppe: 22

Sida / Seite: 215

Pos	Artikel nr / Artikelnr.	Antal / Anzahl A	B	C	D	E	PS	Benämning	Bezeichnung	Anmärkning / Anmerkung	SR
		1	-	-	-	-		Smörjsystem	Schmiersystem	SEE 22-217	
		1	-	-	-	-		Oljekylning	Ölkühlung	SEE 22-221	
								B19ET,B21ET,B21FT	B19ET,B21ET,B21FT		
		-	1	-	-	-		Smörjsystem	Schmiersystem	SEE 22-223	
		-	-	1	-	-		Smörjsystem	Schmiersystem	SEE 22-225	

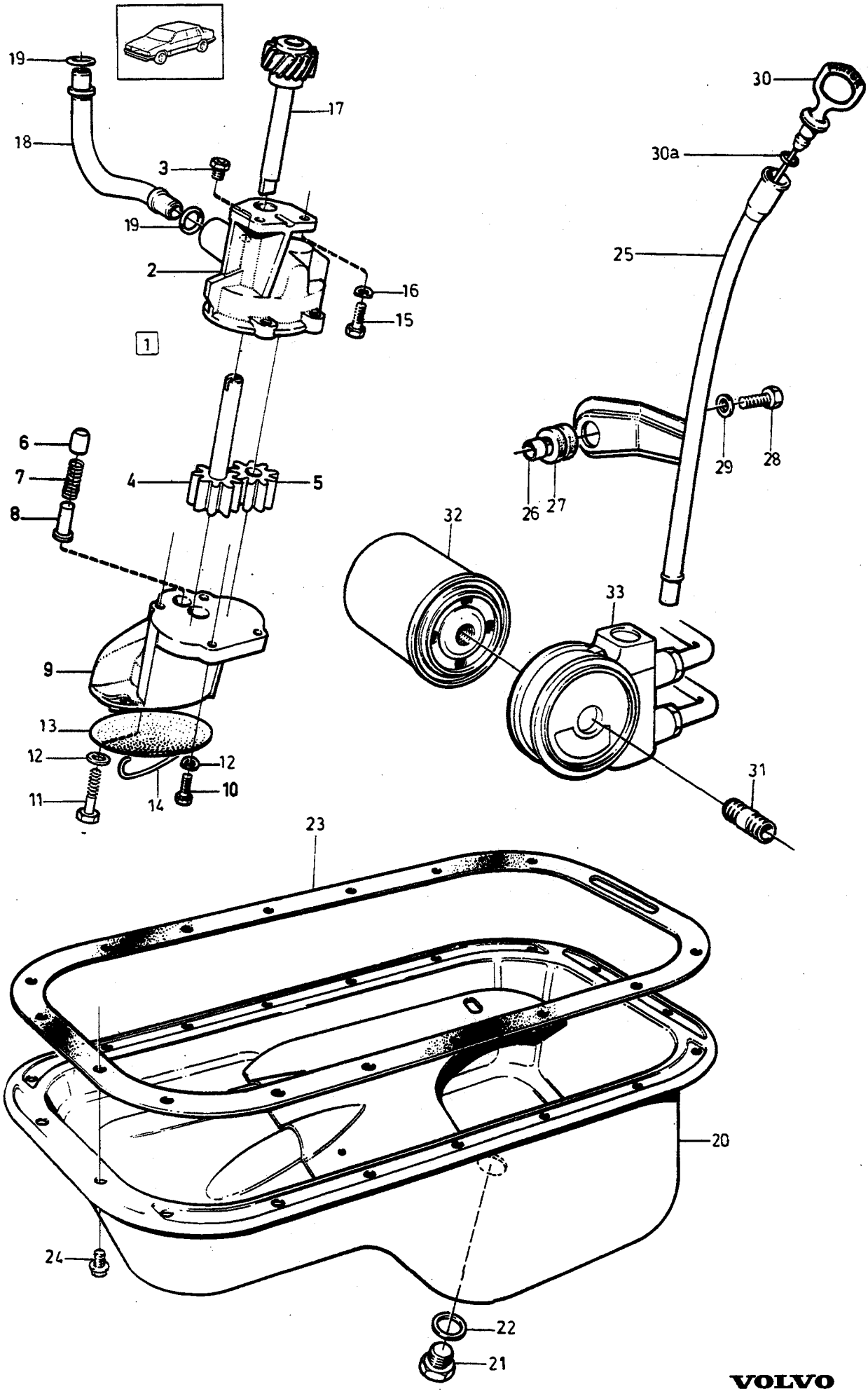

VOLVO
Genuine Parts
PV 220 43927

A
B
C
D
E

SMÖRJSYSTEM — SCHMIERSYSTEM

B17, B19, B21, B23

Grupp / Gruppe 22

Sida / Seite 217

Pos	Artikel nr / Artikelnr.	Antal / Anzahl A	B	C	D	E	PS	Benämning	Bezeichnung	Anmärkning / Anmerkung	SR
1	1219946-9	1	-	-	-	-		Oljepump	Ölpumpe	1) 2) 3)	2
☆	1346144-7	1	-	-	-	-		Oljepump	Ölpumpe	4) 5) 6) INCL.B21FT,B23F (1276336)	2
2		1	-	-	-	-	NS	• Hus	• Gehäuse	1) 2) 3)	
		1	-	-	-	-	NS	• Hus	• Gehäuse	4) 5) 6)	
3	463963-9	1	-	-	-	-		• Ventil	• Ventil		3
4	430112-3	1	-	-	-	-		• Kugghjul	• Zahnrad	1) 2) 3)	3
	1276171-4	1	-	-	-	-		• Kuggdrev	• Zahnradgetriebe	4) 5) 6)	3
5	430114-9	1	-	-	-	-		• Kugghjul	• Zahnrad		3
6	1332053-6	1	-	-	-	-		• Kolv	• Kolben	1) 2) 3) (1219532)	3
	1332053-6	1	-	-	-	-		• Kolv	• Kolben	4) 5) 6)	3
7	1219536-8	1	-	-	-	-		• Fjäder	• Feder		3
8	1219666-3	1	-	-	-	-		• Styrpinne	• Fuhrungsstift		2
9		1	-	-	-	-	NS	• Underdel	• Unterteil	1) 2) 3)	
☆	1346144-7	1	-	-	-	-		• Oljepump	• Ölpumpe	4) 5) 6) (1276337)	2
10	955514-5	2	-	-	-	-		• Skruv 1/4"	• Schraube 1/4"	1) 2) 3) LG 25 mm	2
	942247-8	2	-	-	-	-		• Skruv	• Schraube	4) 5) 6) M6 x 22 mm	2
11	940158-9	2	-	-	-	-		• Skruv 1/4"	• Schraube 1/4"	1) 2) 3) LG 45 mm REPL 1PCS 1346144-7	2
	942247-8	2	-	-	-	-		• Skruv	• Schraube	4) 5) 6) M6 x 22 mm	2
12	941906-0	4	-	-	-	-		• Fjäderbricka	• Federscheibe		2
13	418288-7	1	-	-	-	-		• Sil	• Sieb	1) 2) 3)	3
		1	-	-	-	-	NS	• Sil	• Sieb	4) 5) 6)	
14	418289-5	1	-	-	-	-		• Låstråd	• Sicherungsdraht	1) 2) 3)	2
15	955296-9	2	-	-	-	-		Skruv	Schraube		2
16	941907-8	2	-	-	-	-		Fjäderbricka	Federscheibe		2
17	463365-7	1	-	-	-	-		Axel	Welle		3
18	1266945-3	1	-	-	-	-		Tryckrör	Fullrohr	1) 2) 3)	3
	1276106-0	1	-	-	-	-		Tryckrör	Fullrohr	4) 5) 6)	3
19	418360-4	2	-	-	-	-	IK	Gummiring	Gummiring		2
20	1276121-9	1	-	-	-	-		Oljesump	Ölwanne		4
21	948187-0	1	-	-	-	-		• Propp	• Stöpsel		1
22	18818-5	1	-	-	-	-	IK	• Packning	• Dichtung		1
23	1378864-1	1	-	-	-	-	IK	Packning	Dichtung	(463587)	1
24	944926-5	18	-	-	-	-		Flänsskruv	Flanschschraube	M8 x 14 mm	2

1) B17A 498790,498791. B17A 498800 ENG -536. B17A 498801 ENG -664. B19A 498750,498751,498792,498796-498799. B19A 498802 ENG -4104. B19A 498803 ENG -900. B19A 498842 ENG -506. B19A 498844 ENG -572. B19A 498845 ENG -500. B19E 498752,498753. B19E 498808 ENG -607. B19E 498809 ENG -572.

2) B21A 498754-498767,498794. B21A 498810 ENG -5667. B21A 498811 ENG -1750. B21A 498812 ENG -2913. B21A 498813 ENG -1233. B21A 498814 ENG -916. B21A 498815 ENG -687. B21A 498816 ENG -554. B21A 498817 ENG -506. B21A 498818 ENG -674. B21A 498819 ENG -556. B21A 498838 ENG -1877.

3) B21A 498839 ENG -1631. B21E 498772-498776. B21E 498824 ENG -763. B21E 498825 ENG -896. B21E 498826 ENG -1488. B21E 498827 ENG -1218.B21F 498778-498783,498788,498789. B21F 498830 ENG -722. B21F 498831 ENG -614.B21F 498832 ENG -524. B21F 498833 ENG -608. B21F 498848 ENG -1952. B21F 498849 ENG -2560.B23E 498786.B23E 498834 ENG -752.

4) B17A 498800 ENG 537-.B17A 498801 ENG 665-. B17A 498850, 498851,498930,498931.B19A 498802 ENG 4105-. B19A 498803 ENG 901-. B19A 498842 ENG 507-. B19A 498844 ENG 573-. B19A 498845 ENG 500-. B19A 498856-498861,498932-498937. B19E 498808 ENG 608-.B19E 498809 ENG 573-. B19E 498862, 498863,498938,498939,498986. B21A 498810 ENG 5668-.

5) B21A 498811 ENG 1751-.B21A 498812 ENG 2914-.B21A 498813 ENG 1234-. B21A 498814 ENG 917-. B21A 498815 ENG 688-. B21A 498816 ENG 555-. B21A 498817 ENG 507-. B21A 498818 ENG 675-. B21A 498819 ENG 557-. B21A 498838 ENG 1878-. B21A 498839 ENG 1632-. B21A 498864-498877. B21A 498908-498927, 498940-498947, 498980, 498981.

6) B21E 498824 ENG 765-. B21E 498825 ENG 897-. B21E 498826 ENG 1489-.B21E 498827 ENG 1219-.B21E 498886,498916-917, 498954-58.B21F 498831 ENG 615-.B21F 498832 ENG 525-. B21F 498833 ENG 609-.B21F 498848 ENG 1953-.B21F 498849 ENG 2561-.B21F 498892-98,498920-21,498960-67.B23A. B23E 498834 ENG 753-.B23E 498900-04,498922-23.498972-79

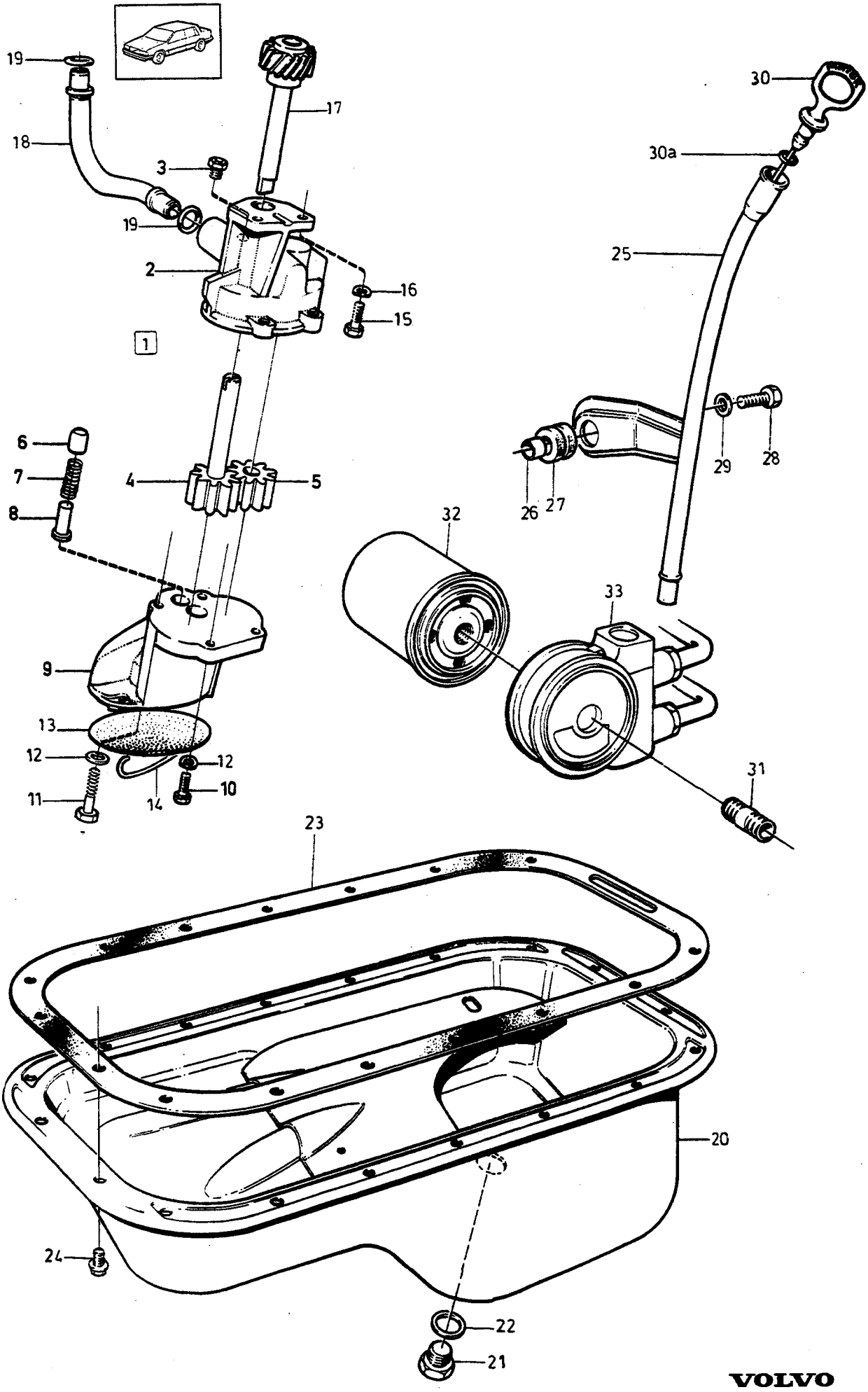

VOLVO
Genuine Parts
PV 220 43927

A
B
C
D
E

SMÖRJSYSTEM SCHMIERSYSTEM

Grupp
Gruppe
22

Sida
Seite
219

B17, B19, B21, B23

Pos	Artikel nr Artikelnr.	Antal / Anzahl A	B	C	D	E	PS	Benämning	Bezeichnung	Anmärkning Anmerkung	SR
25	1266817-4	1	-	-	-	-		Rör	Rohrleitung	7) ALTER 1	3
☆	3507200-8	1	-	-	-	-		Rör	Rohrleitung	7) ALTER 2	3
26	1219647-3	1	-	-	-	-		Distanshylsa	Abstandhulse		3
27	941267-7	1	-	-	-	-		Plugg	Stopfen	(941263)	2
28	955295-1	1	-	-	-	-		Skruv	Schraube	7)	2
29	976944-9	1	-	-	-	-		Bricka	Scheibe	7) (960141)	2
30	3514627-3	1	-	-	-	-		Mätsticka	Messtab	7) (1276624)	3
30a	947114-5	1	-	-	-	-		O-ring	O-ring	7) (955972)	2
31	418440-4	1	-	-	-	-		Nippel	Nippel	EXC TURBO	2
	1306707-9	1	-	-	-	-		Nippel	Nippel	TURBO	2
32	3517857-3	1	-	-	-	-		Oljefilter	Ölfilter	7) (1266286)	1
33		-	-	-	-	-		Oljekylare	Ölkuhler	SEE 22-221	

7) Ingår ej i cylinderblock komplett. / Nicht Im kpl. Zylinderblock enhalten..

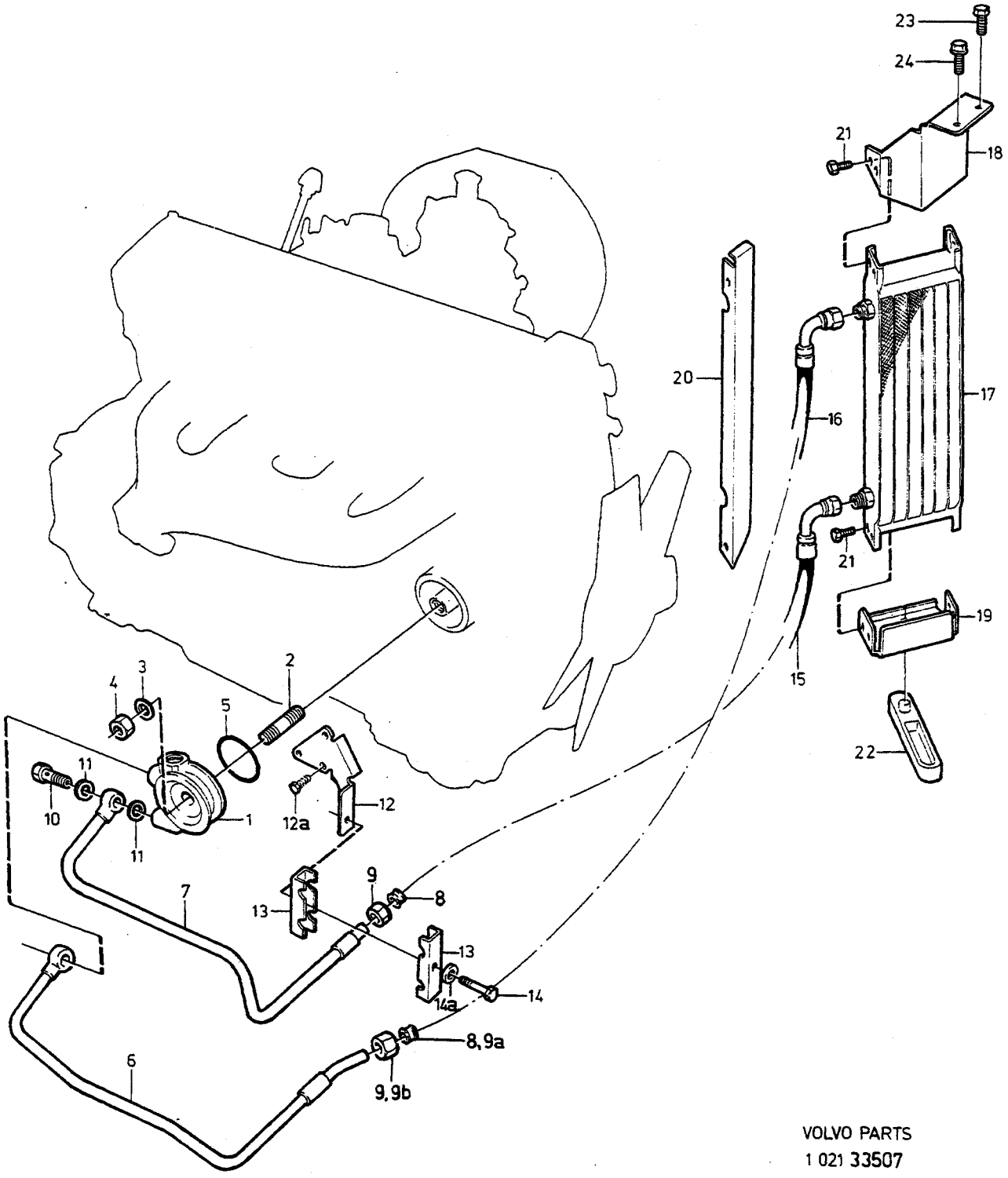

VOLVO PARTS
1 021 33507
(101:6)

A B C D E

OLJEKYLNING ÖLKÜHLUNG

Grupp Gruppe 22

Sida Seite 221

B19ET, B21ET, B21FT

Pos	Artikel nr Artikelnr.	Antal / Anzahl A	B	C	D	E	PS	Benämning	Bezeichnung	Anmärkning Anmerkung	SR
1	1276680-4	1	-	-	-	-		Termostathus	Thermostatgehäuse		3
2		-	-	-	-	-		Nippel	Nippel	SEE 22•217	
3	824589-6	1	-	-	-	-		Bricka	Scheibe		3
4	191701-2	1	-	-	-	-		Mutter	Mutter		2
5	925093-7	1	-	-	-	-	IK	O-ring	O-ring		2
6	1317000-6	1	-	-	-	-		Rör övre	Rohrleitung oben	(1306580)	3
7	1317001-4	1	-	-	-	-		Rör nedre	Rohrleitung unten	(1306579)	3
8	956970-8	2	-	-	-	-		•Skärring	•Schneidring		2
9	956984-9	2	-	-	-	-		•Mutter	•Mutter		2
10	974678-5	2	-	-	-	-		Hålskruv	Hohlschraube	(941686)	2
11	957179-5	4	-	-	-	-	IK	Packning	Dichtung		2
12	1306152-8	1	-	-	-	-		Konsol	Konsole		4
12a		3	-	-	-	-		Skruv	Schraube	SEE GROUP 3	
13	1306156-9	2	-	-	-	-		Klamma	Klemme		3
14	940101-9	1	-	-	-	-		Skruv	Schraube		2
14a	960139-4	1	-	-	-	-		Bricka	Scheibe		2
15	1336833-7	1	-	-	-	-		Oljeslang	Ölschlauch	(1306157)	2
16	1336834-5	1	-	-	-	-		Oljeslang	Ölschlauch	(1306158)	2
17	1276676-2	1	-	-	-	-		Oljekylare	Ölkuhler		5
18	1317695-3	1	-	-	-	-		Konsol övre	Konsole oben	EXC B21FT 499926, 1)	4
	1346481-3	1	-	-	-	-		Konsol övre	Konsole oben	B21FT 499926,499927.	4
19	1276841-2	1	-	-	-	-		Konsol nedre	Konsole unten		4
20	1306647-7	1	-	-	-	-		Täckplåt	Abdeckblech	EXC B21FT 499926, 1)	4
21	946544-4	8	-	-	-	-		Flänsskruv	Flanschschraube	M6 x 16 mm	2
22	1276842-0	1	-	-	-	-		Gummikudde	Gummikissen		2
23	965175-3	1	-	-	-	-		Flänsskruv	Flanschschraube	M6 x 12 mm	2
24	945970-2	1	-	-	-	-		Skruv	Schraube		2

1) B21A 498864,498865,498868-498871,498918,498919,498940- 498947,498980,498981,499880-499883.

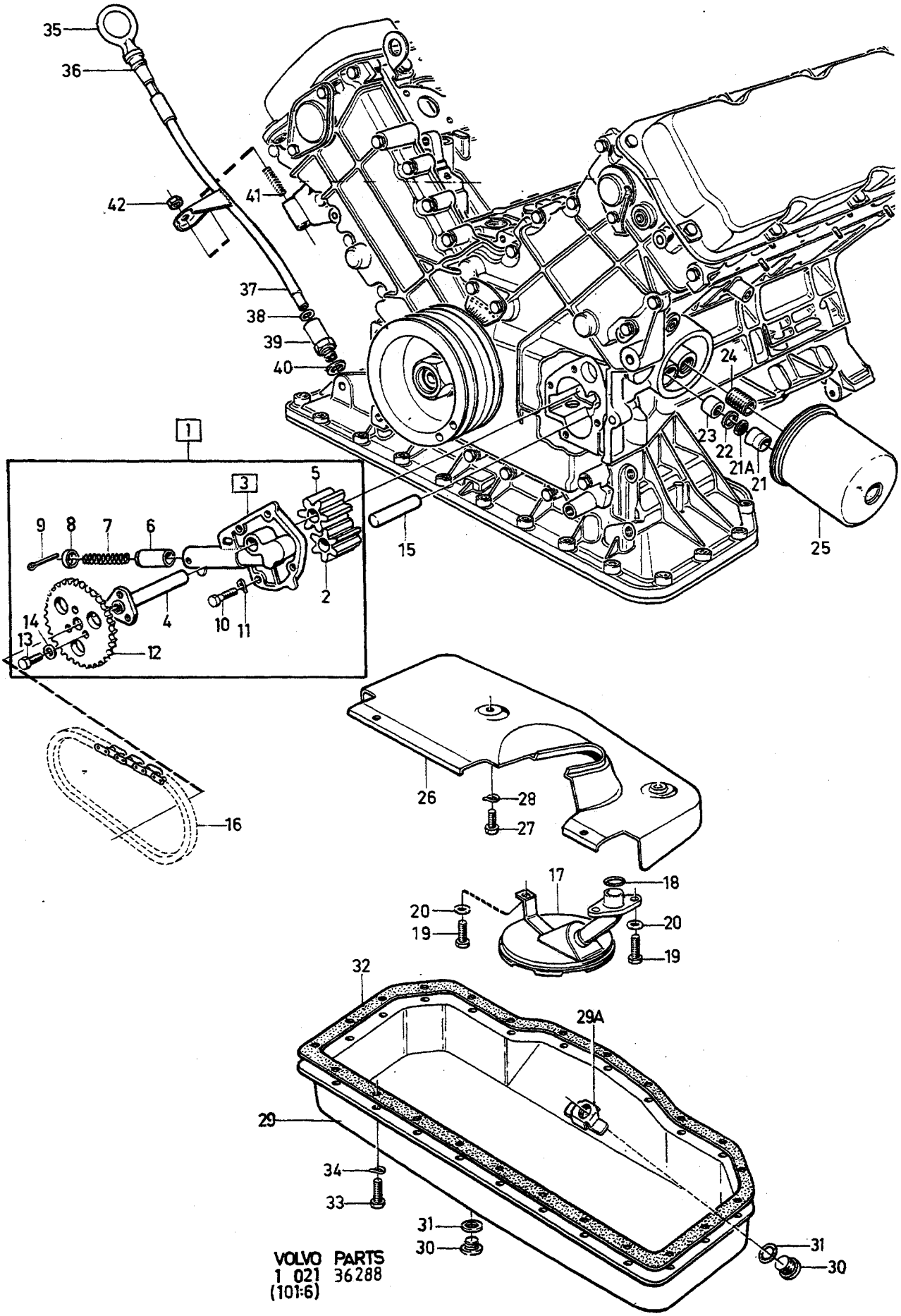

VOLVO PARTS
1 021 36288
(101:6)

A
B
C
D
E

SMÖRJSYSTEM — SCHMIERSYSTEM

B27, B28

Grupp / Gruppe 22

Sida / Seite 223

Pos	Artikel nr / Artikelnr.	Antal / Anzahl A	B	C	D	E	PS	Benämning	Bezeichnung	Anmärkning / Anmerkung	SR
1	275585-8	1	-	-	-	-		Oljepumpsats	Ölpumpensatz		2
2		1	-	-	-	-	KN	•Kugghjul	•Zahnrad	1)	
3		1	-	-	-	-	KN	•Lock	•Deckel	1)	
4		1	-	-	-	-	KN	••Axel	••Welle		
5		1	-	-	-	-	KN	••Kugghjul	••Zahnrad		
☆ 6	1218432-1	1	-	-	-	-	IK	••Ventilkolv	••Ventilkolben	(247414)	3
7	245573-1	1	-	-	-	-	IK	••Fjäder	••Feder		3
8		1	-	-	-	-	NS	••Hållare	••Halter		
9	907864-3	1	-	-	-	-	IK	••Saxpinne	••Splint		2
10	946480-1	4	-	-	-	-	IK	•Skruv	•Schraube	1) M7 x 25 mm	2
11	946599-8	4	-	-	-	-	IK	•Fjäderbricka	•Federscheibe	1)	2
☆ 12	1218433-9	1	-	-	-	-	IK	•Kedjedrev	•Kettentrieb	1) (245154)	3
13	955269-6	3	-	-	-	-	IK	•Skruv	•Schraube	1) M6 x 12 mm	2
14	955892-5	3	-	-	-	-	IK	•Bricka	•Scheibe	1)	2
15		1	-	-	-	-	NS	Axel	Welle	1)	
16		1	-	-	-	-		Kedja	Kette	SEE 21•189	
17	245484-1	1	-	-	-	-		Oljesil	Ölsieb		3
18	947386-9	1	-	-	-	-	IK	O-ring	O-ring		2
19	946515-4	3	-	-	-	-		Skruv	Schraube	M7 x 20 mm	2
20	946599-8	3	-	-	-	-		Fjäderbricka	Federscheibe		2
21	1218055-0	1	-	-	-	-		Stopp	Anschlag		2
21a	1218175-6	1	-	-	-	-		Filter	Filter		1
22	1218054-3	1	-	-	-	-	IK	Packning	Dichtung		2
23	1218056-8	1	-	-	-	-		Ventil	Ventil		2
24	1218076-6	1	-	-	-	-		Nippel	Nippel		3
25	3517857-3	1	-	-	-	-		Oljefilter	Ölfilter	(1266286)	1
26	247527-5	1	-	-	-	-		Skvalpplåt	Schwappblech	(247440)	5
27	946515-4	3	-	-	-	-		Skruv	Schraube	M7 x 20 mm	2
28	946599-8	3	-	-	-	-		Fjäderbricka	Federscheibe		2
29	1218100-4	1	-	-	-	-		Oljesump	Ölwanne		4
29a	1218186-3	1	-	-	-	-		•Mutter	•Mutter		2
30	1218114-5	1	-	-	-	-		•Propp	•Stöpsel		1
31	11996-6	1	-	-	-	-	IK	•Packning	•Dichtung		1
32	3514109-2	1	-	-	-	-	IK	Packning	Dichtung	(245345)	1
33	946515-4	23	-	-	-	-		Skruv	Schraube	M7 x 20 mm	2
34	946599-8	23	-	-	-	-		Fjäderbricka	Federscheibe		2
35	464809-3	1	-	-	-	-		Mätsticka	Messtab		3
36	947114-5	1	-	-	-	-		O-ring	O-ring	(955972)	2
37	464811-9	1	-	-	-	-		Rör	Rohrleitung		3
38	960162-6	1	-	-	-	-		O-ring	O-ring		2
39	269834-8	1	-	-	-	-		Förskruvning	Verschraubung		3
40	18671-8	1	-	-	-	-		Packning	Dichtung		2
41	947412-3	1	-	-	-	-		Pinnskruv	Stiftschraube		2
☆ 42	968162-8	1	-	-	-	-		Flänsmutter	Bundmutter	M7 x 5,5 mm (946523)	2

1) Ingår i cylinderblock komplett. / In kpl. Zylinderblock enhalten.

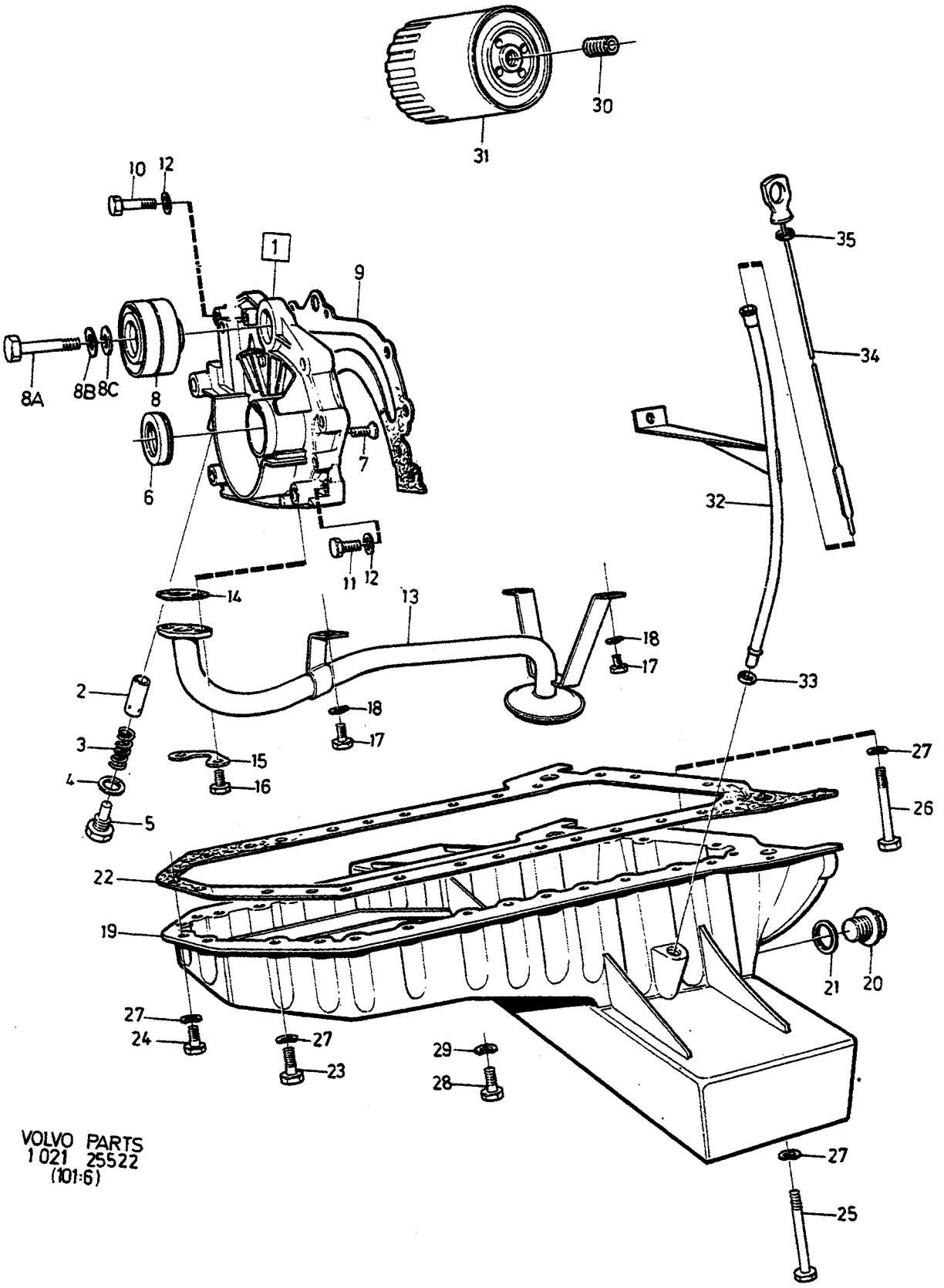

VOLVO PARTS
1021 25522
(101:6)

A	D20
B	D24
C	
D	
E	

SMÖRJSYSTEM — SCHMIERSYSTEM

D20, D24

Grupp / Gruppe 22

Sida / Seite 225

Pos	Artikel nr / Artikelnr.	Antal / Anzahl A	B	C	D	E	PS	Benämning	Bezeichnung	Anmärkning / Anmerkung	SR
1	*(1257111)*	1	1	-	-	-	SP	Oljepump	Ölpumpe	REPL 1 PCS 1328977-2. 1 PCS 1328333-8.	2
2	1257114-7	1	1	-	-	-		•Kolv	•Kolben		3
3	1257115-4	1	1	-	-	-		•Fjäder	•Feder		3
4	957181-1	1	1	-	-	-	IK	•Packning	•Dichtung		2
5	1257116-2	1	1	-	-	-		•Propp	•Stöpsel		3
6	1257113-9	1	1	-	-	-	IK	•Tätningsring	•Dichtring		2
7	956204-2	6	6	-	-	-		•Skruv	•Schraube	M6 x 14 mm	2
8	1257120-4	1	1	-	-	-		•Brytrulle	•Umlenkrolle		4
8a	1257608-8	1	1	-	-	-		•Skruv	•Schraube	M6 x 62 mm	2
8b	941906-0	1	1	-	-	-		•Fjäderbricka	•Federscheibe		2
8c	960139-4	1	1	-	-	-		•Bricka	•Scheibe		2
9	3507028-3	1	1	-	-	-	IK	Packning	Dichtung	(1257121)	2
10	955275-3	1	1	-	-	-		Skruv	Schraube	M6 x 32 mm	2
11	955273-8	2	2	-	-	-		Skruv	Schraube	M6 x 22 mm	2
12	941906-0	3	3	-	-	-		Fjäderbricka	Federscheibe		2
13	1257082-6	1	-	-	-	-		Rör	Rohr		3
	1257123-8	-	1	-	-	-		Rör	Rohrleitung		3
14	3507029-1	1	1	-	-	-	IK	Packning	Dichtung	(1257131)	2
15	1257132-9	1	1	-	-	-		Låsbleck	Schliesskeil		2
16	955272-0	2	2	-	-	-		Skruv	Schraube	M6 x 20 mm	2
17	955268-8	3	3	-	-	-		Skruv	Schraube	M6 x 10 mm	2
18	941906-0	3	3	-	-	-		Fjäderbricka	Federscheibe		2
19	1257644-3	1	-	-	-	-		Oljesump	Ölwanne		4
	1257645-0	-	1	-	-	-		Oljesump	Ölwanne		4
20	1257107-1	1	1	-	-	-		•Propp	•Stöpsel		1
21	947628-4	1	1	-	-	-	IK	•Packning	•Dichtung	(1257382) EXC (S)	2
	947628-4	1	1	-	-	-		Packning	Dichtung	(S)	2
22	1378908-6	1	-	-	-	-	IK	Packning	Dichtung	(1257661)	2
	3507025-9	-	1	-	-	-	IK	Packning	Dichtung	(1257662)	1
23	1257380-4	21	24	-	-	-		Skruv	Schraube	M6 x 18 mm	2
24	1257381-2	1	1	-	-	-		Skruv	Schraube	M6 x 28 mm	2
25	955283-7	1	1	-	-	-		Skruv	Schraube	M6 x 75 mm	2
26	955286-0	1	1	-	-	-		Skruv	Schraube	(1257603), M6 x 100 mm	2
27	941906-0	24	27	-	-	-		Fjäderbricka	Federscheibe		2
28	955295-1	2	2	-	-	-		Skruv	Schraube	M8 x 20 mm	2
29	941907-8	2	2	-	-	-		Fjäderbricka	Federscheibe		2
30		1	1	-	-	-		Nippel	Nippel	SEE 21•201	
31	1257492-7	1	1	-	-	-		Oljefilter	Ölfilter		1
32	1257556-9	1	1	-	-	-		Rör	Rohrleitung		3
33	960162-6	1	1	-	-	-		O-ring	O-ring		2
34	*1257135*	1	-	-	-	-	OP	Mätsticka	Messtab		3
	1257134-5	-	1	-	-	-		Mätsticka	Messtab		3
35	947114-5	1	1	-	-	-		O-ring	O-ring	(955972)	2

A
B
C
D
E

UNDERGRUPP
BRÄNSLESYSTEM

UNTERGRUPPE
KRAFTSTOFFANLAGE

Grupp
Gruppe
23

Sida
Seite
227

Pos	Artikel nr Artikelnr.	Antal / Anzahl A	B	C	D	E	PS	Benämning	Bezeichnung	Anmärkning Anmerkung	SR
		-	-	-	-	-		Bränslesystem B17A, B19A, B21A, B23A	Kraftstoffanlage B17A, B19A, B21A, B23A	SEE 23 • 231	
		-	-	-	-	-		Bränslesystem B19K	Kraftstoffanlage B19K	SEE 23 • 239	
		-	-	-	-	-		Bränslesystem B27A, B28A	Kraftstoffanlage B27A, B28A	SEE 23 • 241	
		-	-	-	-	-		Bränslesystem ..... B19E, B21E, B23E, B21F ALTER 1	Kraftstoffanlage ..... B19E, B21E, B23E, B21F ALTER 1	SEE 23 • 243	
		-	-	-	-	-		Bränslesystem ..... B21F ALTER 2	Kraftstoffanlage ..... B21F ALTER 2	SEE 23 • 253	
		-	-	-	-	-		Bränslesystem B23F	Kraftstoffanlage B23F	SEE 23 • 257	
		-	-	-	-	-		Bränslesystem B19ET, B21ET, B21FT	Kraftstoffanlage B19ET, B21ET, B21FT	SEE 23 • 261	
		-	-	-	-	-		Bränslesystem B27E, B28E, B27F, B28F	Kraftstoffanlage B27E, B28E, B27F, B28F	SEE 23 • 267	
		-	-	-	-	-		Bränslesystem D20, D24	Kraftstoffanlage D20, D24	SEE 23 • 275	
		-	-	-	-	-		Insprutare Bränslerör ..... B19E, B21E, B23E, B21F K-JET.	Einspritzdüse Kraftstoffrohr ..... B19E, B21E, B23E, B21F K-JET.	SEE 23 • 323	
		-	-	-	-	-		Insprutare Bränslerör B19ET, B21ET, B21FT	Einspritzdüse Kraftstoffrohr B19ET, B21ET, B21FT	SEE 23 • 325	
		-	-	-	-	-		Insprutare Bränslerör bränslefilter B27E, B27F, B28E, B28F	Einspritzdüse Kraftstoffrohr Kraftstoffilter B27E, B27F, B28E, B28F	SEE 23 • 329	
		-	-	-	-	-		Insprutare Bränslerör bränslefilter D20, D24	Einspritzdüse Kraftstoffrohr Kraftstoffilter D20, D24	SEE 23 • 333	
		-	-	-	-	-		Styrtrycksventil B19ET, B21ET, B21FT	Steuerdruckregler B19ET, B21ET, B21FT	SEE 23 • 337	
								Reglerslid med monterings-detaljer B21F, B21FT	Regelschieber mit Einbauteilen B21F, B21FT	SEE 23 • 339	
		-	-	-	-	-		Luftfilter B17A, B19A, B21A, B23A	Luftfilter B17A, B19A, B21A, B23A	SEE 23 • 341	
		-	-	-	-	-		Luftfilter B19K	Luftfilter B19K	SEE 23 • 341	
		-	-	-	-	-		Luftfilter B27A, B28A	Luftfilter B27A, B28A	SEE 23 • 347	
		-	-	-	-	-		Luftfilter B19E, B21E, B23E, B21F, B23F	Luftfilter B19E, B21E, B23E, B21F, B23F	SEE 23 • 349	

A
B
C
D
E

UNDERGRUPP
BRÄNSLESYSTEM

UNTERGRUPPE
KRAFTSTOFFANLAGE

Grupp
Gruppe
23

Sida
Seite
229

Pos	Artikel nr Artikelnr.	Antal / Anzahl A	B	C	D	E	PS	Benämning	Bezeichnung	Anmärkning Anmerkung	SR
		-	-	-	-	-		Luftfilter B19ET, B21ET, B21FT	Luftfilter B19ET, B21ET, B21FT	SEE 23•353	
		-	-	-	-	-		Luftfilter B27E, B27F, B28E, B28F	Luftfilter B27E, B27F, B28E, B28F	SEE 23•355	
		-	-	-	-	-		Luftfilter D20, D24	Luftfilter D20, D24	SEE 23•357	
		-	-	-	-	-		Bränslepump B17A, B19A, B19K, B21A, B23A	Kraftstoffpumpe B17A, B19A, B19K, B21A, B23A	SEE 23•359	
		-	-	-	-	-		Bränslepump med monterings-detaljer ..... B19E, B19ET, B21E, B21ET, B21FT, B27E, B27F, B28E, B28F B21F K-JET.	Kraftstoffpumpe mit Einbauteilen ..... B19E, B19ET, B21E, B21ET, B21FT, B27E, B27F, B28E, B28F B21F K-JET.	SEE 23•361	
		-	-	-	-	-		Bränslepump med monterings-detaljer ..... B21F LH-JET. B23F	Kraftstoffpumpe mit Einbauteilen ..... B21F LH-JET. B23F	SEE 23•365	
		-	-	-	-	-		Bränsletank och anslutningsdetaljer	Kraftstofftank und Anschlussteile	SEE 23•369	
		-	-	-	-	-		Utjämningssystem för bränsletank	Ausgleichsystem für Kraftstofftank	SEE 23•371	
		-	-	-	-	-		Bränsleledningar från tank till motor ..... CARB. DSL	Kraftstoffleitungen vom Tank zum Motor ..... CARB. DSL	SEE 23•375	
		-	-	-	-	-		Bränsleledningar från tank till motor ..... F.I	Kraftstoffleitungen vom Tank zum Motor ..... F.I	SEE 23•377	
		-	-	-	-	-		Kolfilter med monterings-detaljer B21, B23, B27	Kohlefilter mit Einbauteilen B21, B23, B27	SEE 23•381 1)	
		-	-	-	-	-		Kolfilter med monterings-detaljer B21, B23, B27, B28	Kohlefilter mit Einbauteilen B21, B23, B27, B28	SEE 23•383 2)	
		-	-	-	-	-		Reparationssats bränslepump mängdmätare	Reparatursätze Kraftstoffpumpe Mengenmesser	SEE 23•385	

1) 242 CH-165569, 244 CH-482504, 245 CH-264574, 262 CH-6449, 264 CH-83054, 265 CH-21774.
2) 242 CH 165570-,244 CH 482505-,245 CH 264755,262 CH 6450-, 264 CH 83055-,265 CH 21775-

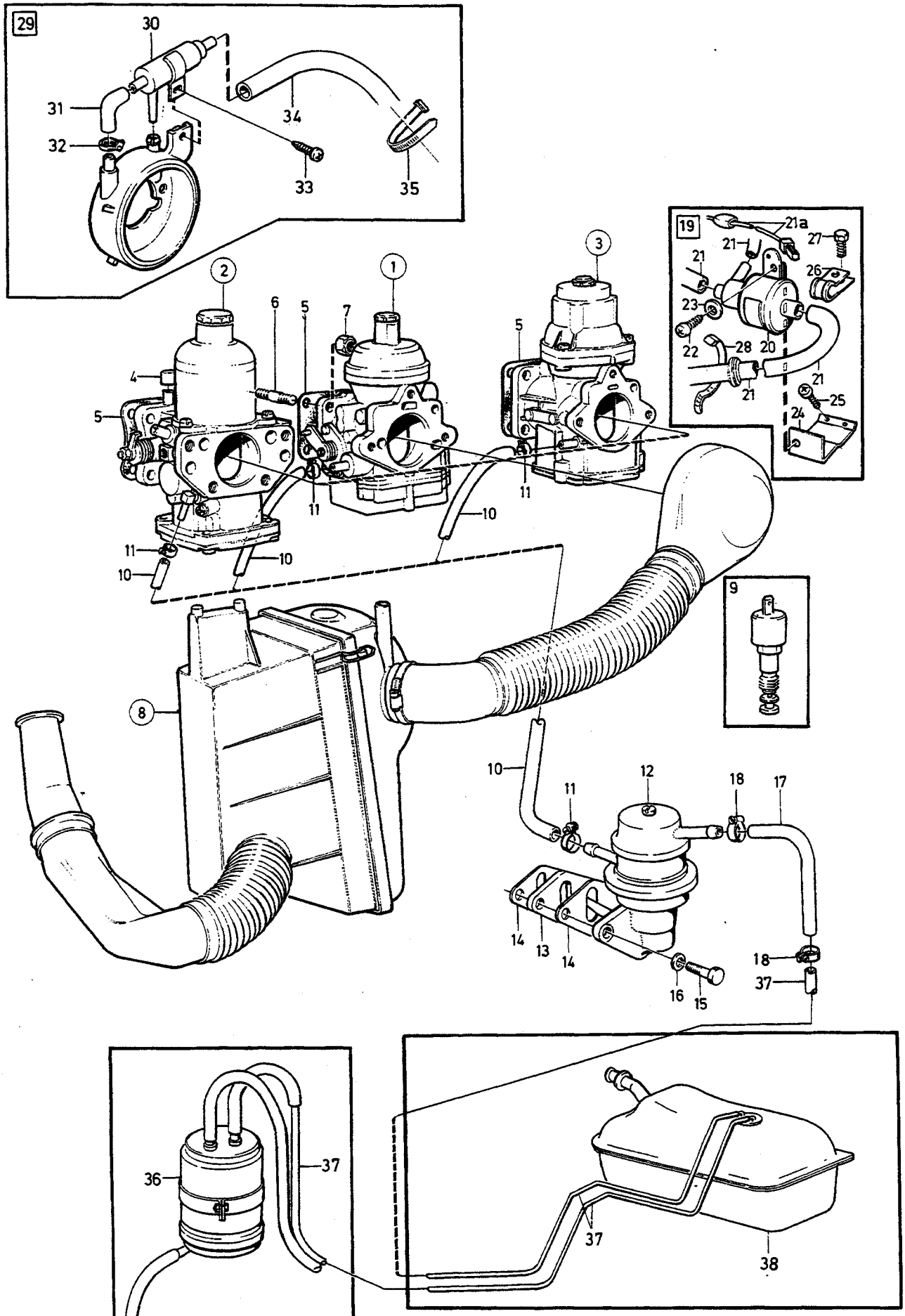

VOLVO PARTS
1 023 34123
(102:5)

A	B17A
B	B19A
C	B21A
D	B23A
E	

BRÄNSLESYSTEM — KRAFTSTOFFANLAGE

Grupp Gruppe 23

Sida Seite 231

B17A, B19A, B21A, B23A

Pos	Artikel nr Artikelnr.	Antal / Anzahl A	B	C	D	E	PS	Benämning	Bezeichnung	Anmärkning Anmerkung	SR
1	*(237728)*	1	-	-	-	-	SP	Förgasare •SEE 23•279	Vergaser •SEE 23•279	B17A 498790, 498791. REPL 1PCS 237698-6	3
	237810-7	1	-	-	-	-		Förgasare •SEE 23•279	Vergaser •SEE 23•279	B17A 498800, 498801.	3
	1306010-8	1	-	-	-	-		Förgasare •SEE 23•283	Vergaser •SEE 23•283	B17A 498850, 498851, 498930, 498931.	3
	(237728)	-	1	-	-	-	SP	Förgasare •SEE 23•279	Vergaser •SEE 23•279	B19A 498750, 498751, REPL 1PCS 237698-6 498792, 498796 - 498799	3
	237809-9	-	1	-	-	-		Förgasare •SEE 23•279	Vergaser •SEE 23•279	B19A 498802, 498803, 498842 - 498845.	3
	1306010-8	-	1	-	-	-		Förgasare •SEE 23•283	Vergaser •SEE 23•283	B19A 498856 - 498861, 498932 - 498937, 499874, 499875.	3
	237698-6	-	-	1	-	-		Förgasare •SEE 23•279	Vergaser •SEE 23•279	B21A 498760, 498761, 498794.	3
	(237728)	-	-	1	-	-	SP	Förgasare •SEE 23•279	Vergaser •SEE 23•279	B21A 498754, 498755, 498764 - 498767. REPL 1PCS 237698-6	3
	237809-9	-	-	1	-	-		Förgasare •SEE 23•279	Vergaser •SEE 23•279	B21A 498810, 498811.	3
	237810-7	-	-	1	-	-		Förgasare •SEE 23•279	Vergaser •SEE 23•279	B21A 498812, 498813, 498816 - 498819, 498868, 498869, 498874 - 498877, 498908, 498909, 498926, 498927, 498944, 498945.	3
	(1306052)	-	-	1	-	-	SP	Förgasare •SEE 23•283	Vergaser •SEE 23•283	B21A 498864, 498865. REPL 1 PCS 1317669-8, 1 PCS 418646-6.	3
	(1306895)	-	-	1	-	-	SP	Förgasare •SEE 23•283	Vergaser •SEE 23•283	B21A 498918, 498919, 498941 ENG 3080-3127. REPL 1 PCS 1317666-4, 1 PCS 418646-6.	3
	1317666-4	-	-	1	-	-		Förgasare •SEE 23•287	Vergaser •SEE 23•287	B21A 498940, 499880, 499881, 498941 EXC ENG 3080- -3127.	3

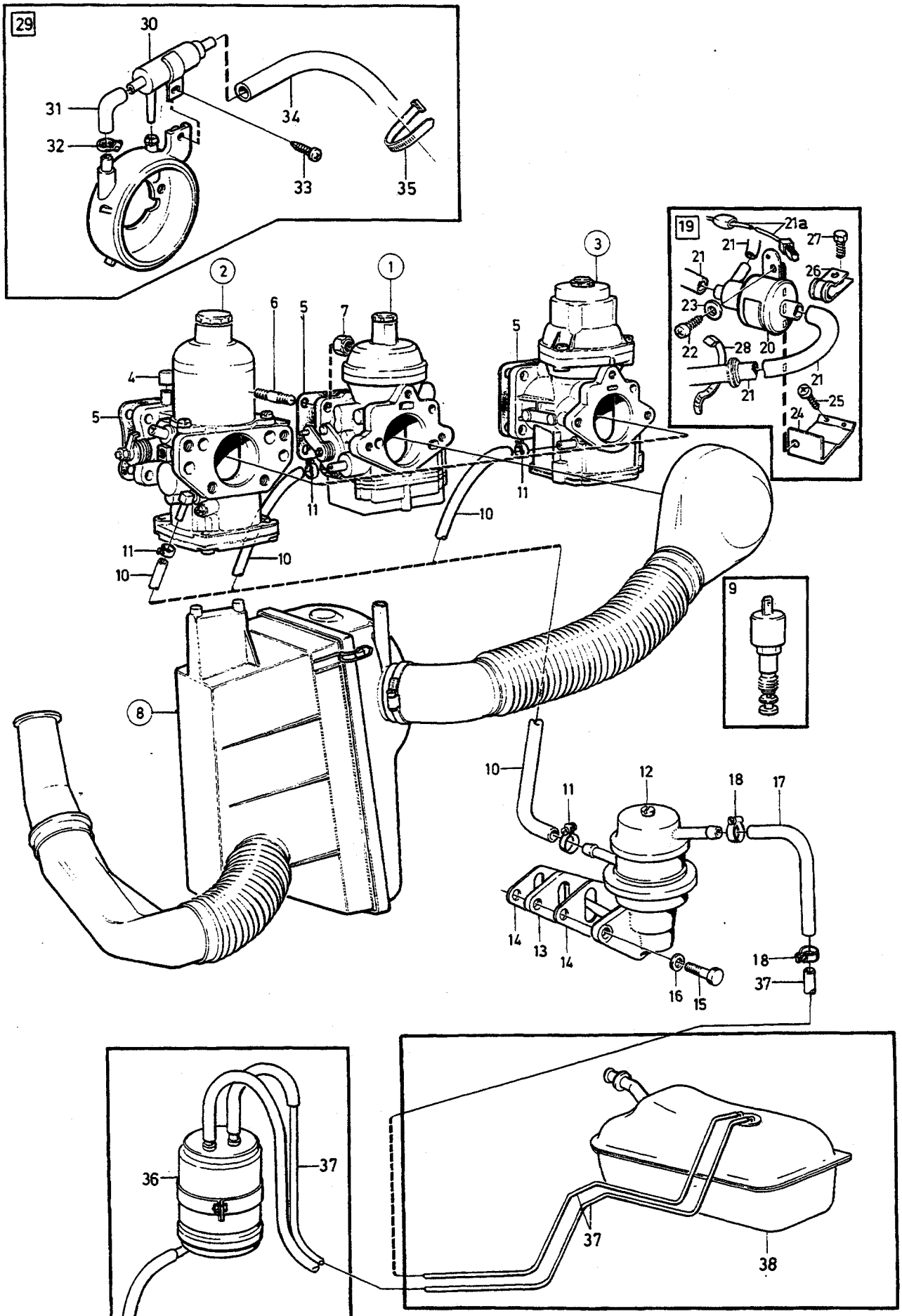

VOLVO PARTS
1 023 34123
(102:5)

A	B17A
B	B19A
C	B21A
D	B23A
E	

BRÄNSLESYSTEM — KRAFTSTOFFANLAGE

Grupp / Gruppe 23

Sida / Seite 233

B17A, B19A, B21A, B23A

Pos	Artikel nr / Artikelnr.	Antal / Anzahl A	B	C	D	E	PS	Benämning	Bezeichnung	Anmärkning / Anmerkung	SR
	1317669-8	-	-	1	-	-		Förgasare •SEE 23•287	Vergaser •SEE 23•287	B21A 498942, 498943, 498980, 498981-498983.	3
2	*(237696)*	-	-	1	-	-	SP	Förgasare •SEE 23•291	Vergaser •SEE 23•291	B21A 498754. REPL 1 PCS 237728-1	3
	237697-8	-	-	1	-	-		Förgasare •SEE 23•291	Vergaser •SEE 23•291	B21A 498758, 498759, 498814, 498815, 498914, 498915.	3
3	237727-3	-	-	1	-	-		Förgasare •SEE 23•295	Vergaser •SEE 23•295	B21A 498756, 498757.	3
	(237814)	-	-	1	-	-	SP	Förgasare •SEE 23•295	Vergaser •SEE 23•295	B21A 498838, 498839, 498870, ENG - 7835, 498871, ENG - 3389. REPL 1 PCS 1317825-6.	3
	(1306628)	-	-	-	1	-	SP	Förgasare •SEE 23•295	Vergaser •SEE 23•295	B23A 498786, 498834, 498910, ENG - 9764, 498911, ENG - 2392. REPL 1 PCS 1317826-4.	3
	1317825-6	-	-	1	-	-		Förgasare •SEE 23•299	Vergaser •SEE 23•299	B21A 498870, ENG 7836- 498871, ENG 3390- , 498947, 499840, 499841, 499908.	3
	1317826-4	-	-	-	1	-		Förgasare •SEE 23•299	Vergaser •SEE 23•299	B23A 498910, ENG 9765- 498911, ENG 2393-, 498968, 498969, 498990, 498991, 499808 - 499811, 499830 - 499833, 499906.	3
	1317665-6	-	-	-	1	-		Förgasare •SEE 23•299	Vergaser •SEE 23•299	B23A 498970, 498971, 498988, 498989, 498994, 498995, 499702, 499703, 499842, 499843.	3
4	460225-6	1	1	1	1	-		Plugg	Stopfen		2
5	3501513-0	1	1	1	1	-	IK	Packning	Dichtung	(1269041)	2
	3501514-8	1	1	1	1	-		Isolerfläns	Isolierflansch	1)	3
6		4	4	4	4	-		Pinnskruv •SEE 25•393	Stiftschraube •SEE 25•393		

1) Service alternativ. / Servicealternative.

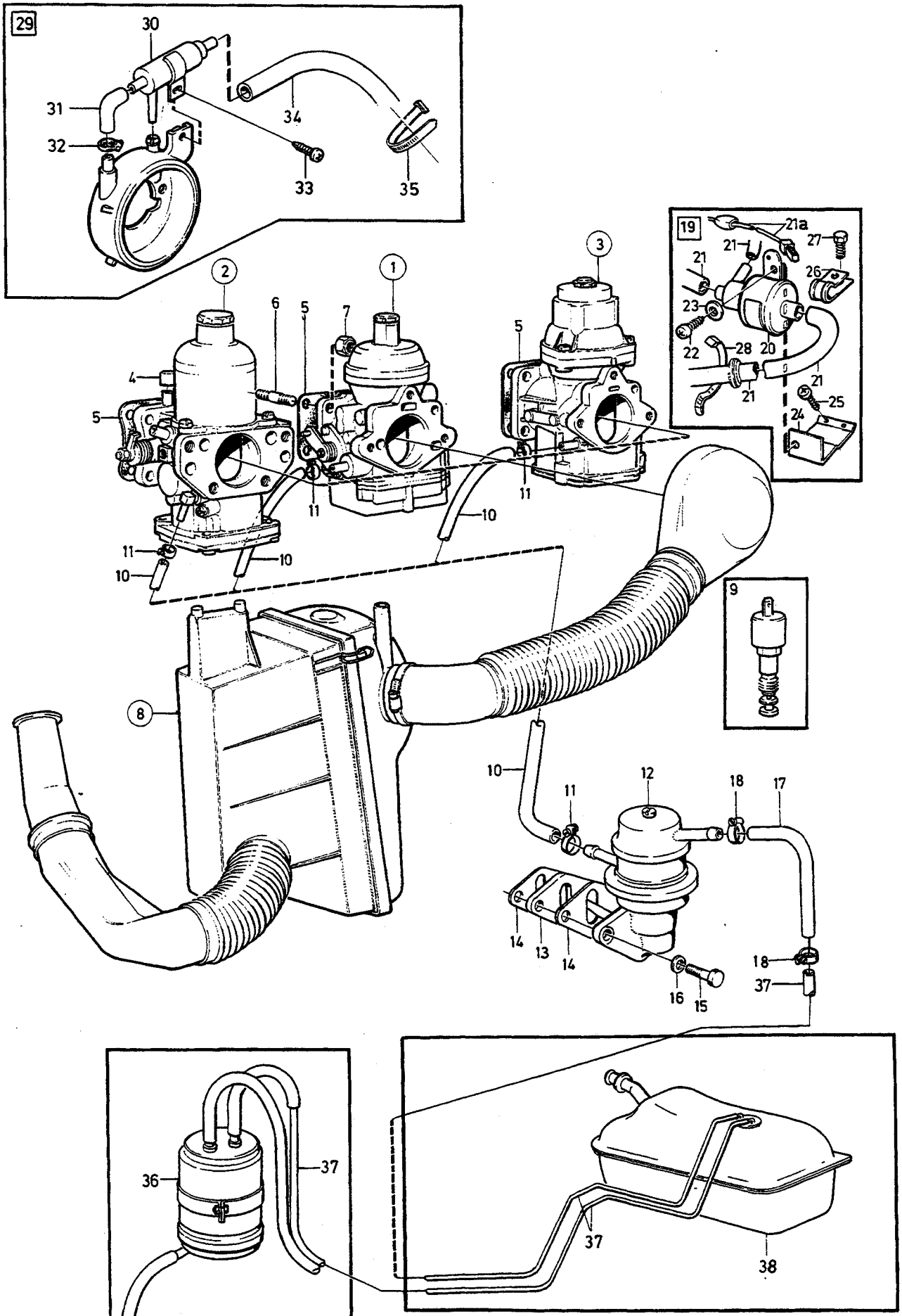

VOLVO PARTS
1 023 34123
(102:5)

A	B17A
B	B19A
C	B21A
D	B23A
E	

BRÄNSLESYSTEM — KRAFTSTOFFANLAGE

Grupp / Gruppe: 23

Sida / Seite: 235

B17A, B19A, B21A, B23A

Pos	Artikel nr / Artikelnr.	Antal / Anzahl A	B	C	D	E	PS	Benämning	Bezeichnung	Anmärkning / Anmerkung	SR
7	955782-8	4	4	4	4	-		Mutter	Mutter		2
8		1	1	1	1	-		Luftfilter	Luftfilter	SEE 23 • 341	
9	1336381-7	1	1	1	1	-		Magnetventil	Magnetventil		2
10	1266870-3	X	X	X	X	-		Slang	Schlauch	LG 280 mm	2
11	975269-2	2	2	2	2	-		Slangklämma	Schlauchklemme	(945650)	2
12		1	1	1	1	-		Bränslepump	Kraftstoffpumpe	SEE 23 • 359	
13	463391-3	1	1	1	1	-		Mellanlägg	Beilegscheibe		2
14	3514628-1	2	2	2	2	-	IK	Packning	Dichtung	(3501530)	2
15	940142-3	2	2	2	2	-		Skruv	Schraube		2
16	941907-8	2	2	2	2	-		Fjäderbricka	Federscheibe		2
17	1266500-6	X	X	X	X	-		Bränsleslang	Kraftstoffschlauch	LG 400 mm	2
18	943469-7	2	2	2	2	-		Slangklamma	Schlauchschelle	(945652)	2
19		1	1	1	1	-		Ventil med monteringsdetaljer	Ventil mit Einbauteilen	ALTER 1	
20	1389392-0	1	1	1	1	-		• Ventil	• Ventil		2
21	944075-1	X	X	X	X	-		• Gummislang	• Gummischlauch		2
21a	1307487-7	1	1	1	1	-		• Elledning	• El leitung		3
22	969278-1	1	1	1	1	-		• Sextandhålskruv	• Sechszahn-hohlschraube	(955138)	2
23	955946-9	1	1	1	1	-		• Låsbricka	• Sicherungsscheibe		2
24	1229284-3	1	1	1	1	-		• Konsol	• Konsole	2) R.H.D	4
	1229284-3	1	1	1	1	-		• Konsol	• Konsole	3) R.H.D EXC (GB)	4
	1229284-3	-	-	-	1	-		• Konsol	• Konsole	4)	4
25	969278-1	2	2	2	2	-		• Sextandhålskruv	• Sechszahn-hohlschraube	2) (955138) R.H.D	2
	969278-1	2	2	2	2	-		• Sextandhålskruv	• Sechszahn-hohlschraube	3) (955138)R.H.D EXC(GB)	2
	969278-1	-	-	-	2	-		• Sextandhålskruv	• Sechszahn-hohlschraube	4) (955138)	2
26	952629-4	1	1	1	1	-		• Klamma	• Klemme		2
27	947243-2	1	1	1	1	-		• Skruv	• Schraube		2
28	948211-8	X	X	X	X	-		• Bandklamma	• Bandklammer		2
29		-	-	1	-	-		Ventil med monteringsdetaljer	Ventil mit Einbauteilen	ALTER 2	
30	1389389-6	-	-	1	-	-		• Startventil	• Startmengenventil		2
☆ 31	976736-9	-	-	X	-	-		• Slang	• Schlauch	(1306706)	2
☆ 32	976573-6	-	-	1	-	-		• Slangklämma	• Schlauchklemme	(975268)	2
☆ 33	969464-7	-	-	1	-	-		• Sextandhålskruv	• Sechszahn-hohlschraube	(955119)	2
34	944075-1	-	-	X	-	-		• Gummislang	• Gummischlauch		2
35	948211-8	-	-	2	-	-		• Bandklamma	• Bandklammer		2
36		-	-	1	-	-		Kolfilter med monterings-detaljer	Kohlefilter mit Einbauteilen	5) 6)	
		-	-	1	-	-		Kolfilter med monterings-detaljer	Kohlefilter mit Einbauteilen	5) 7)	
37		1	1	1	1	-		Bränsleledning	Kraftstoffleitung	SEE 23 • 375	
38		1	1	1	1	-		Bränsletank	Kraftstofftank	SEE 23 • 369	
	(273773)	1	1	1	1	-	SP	Servicesats	Servicesatz	REPL 3 PCS 941907-8, 2 PCS 948211-8, 3 PCS 955294-4, 1 PCS 1306378-9, 1 PCS 1306401-9, 1 PCS 1306457-1, 1 PCS 1307487-7.	2
	(273774)	1	1	1	1	-	SP	Servicesats	Servicesatz	REPL 4 PCS 941907-8, 2 PCS 948211-8, 4 PCS 959220-5, 1 PCS 1274253-2, 1 PCS 1306378-9,	2

2) 242 CH-237369, 244 CH-939339, 245 CH-506269, 265 CH-34029.
3) 242 CH 237370-, 244 CH 939340-, 245 CH 506270-, 265 CH 34030-
4) B23A (GB) 244 CH 947014-, 245 CH 526428-.
5) Med bränsleavdunstningskontroll. / Mit Kraftstoff-Verdunstungskontrolle.
6) 242 CH -165569, 244 CH -482504, 245 CH -264754, 262 CH -6449, 264 CH -83054, 265 CH -21774.
7) 242 CH 165570-, 244 CH 482505-, 245 CH 264755-, 262 CH 6450-, 264 CH 83055-, 265 CH 21775-.

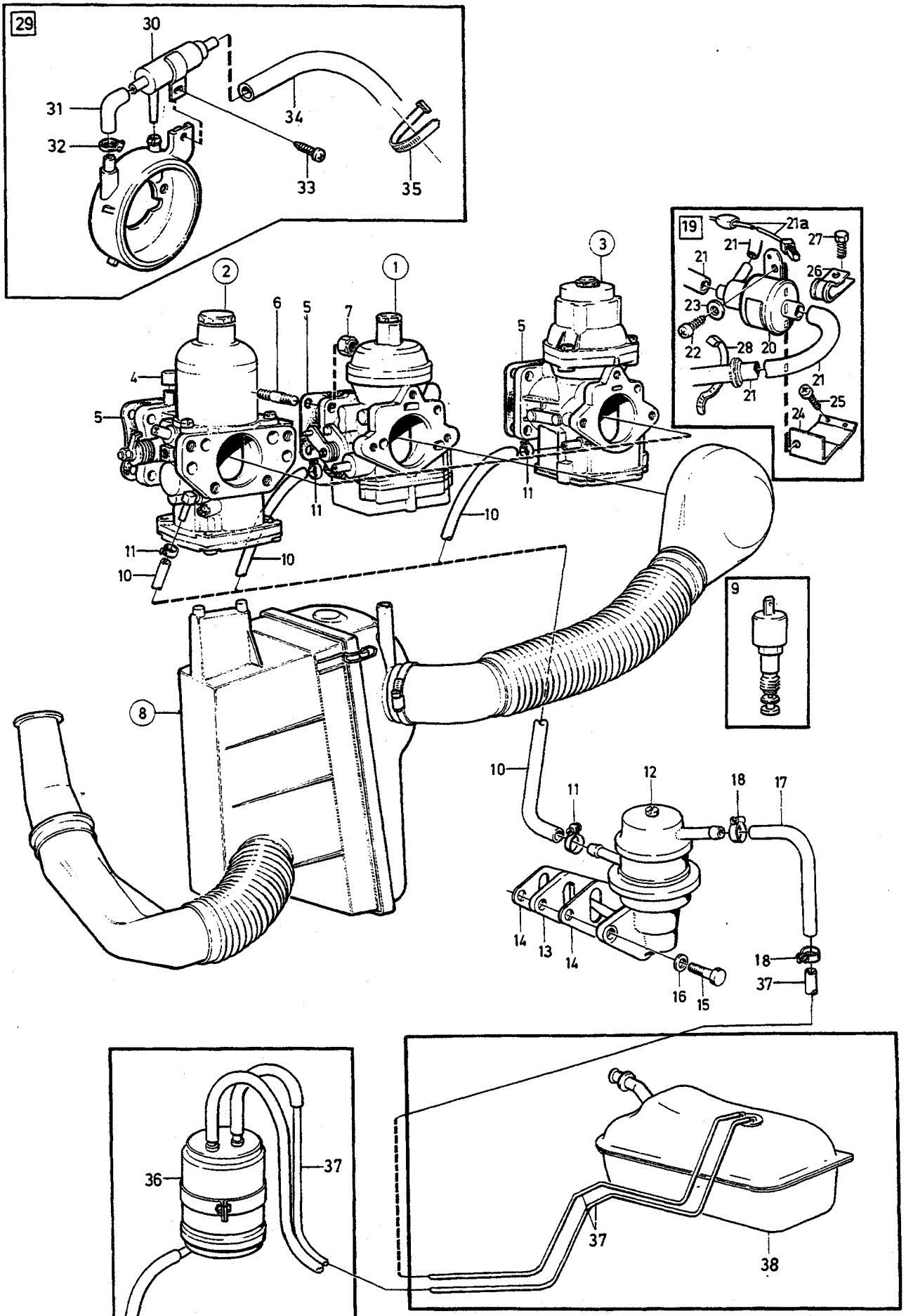

VOLVO PARTS
1 023 34123
(102:5)

A B C D E	B17A B19A B21A B23A	BRÄNSLESYSTEM KRAFTSTOFFANLAGE B17A, B19A, B21A, B23A	Grupp Gruppe 23 Sida Seite 237

Pos	Artikel nr Artikelnr.	Antal / Anzahl A	B	C	D	E	PS	Benämning	Bezeichnung	Anmärkning Anmerkung	SR
										1 PCS 1306400-1, 1 PCS 1306456-3, 1 PCS 1307487-7.	

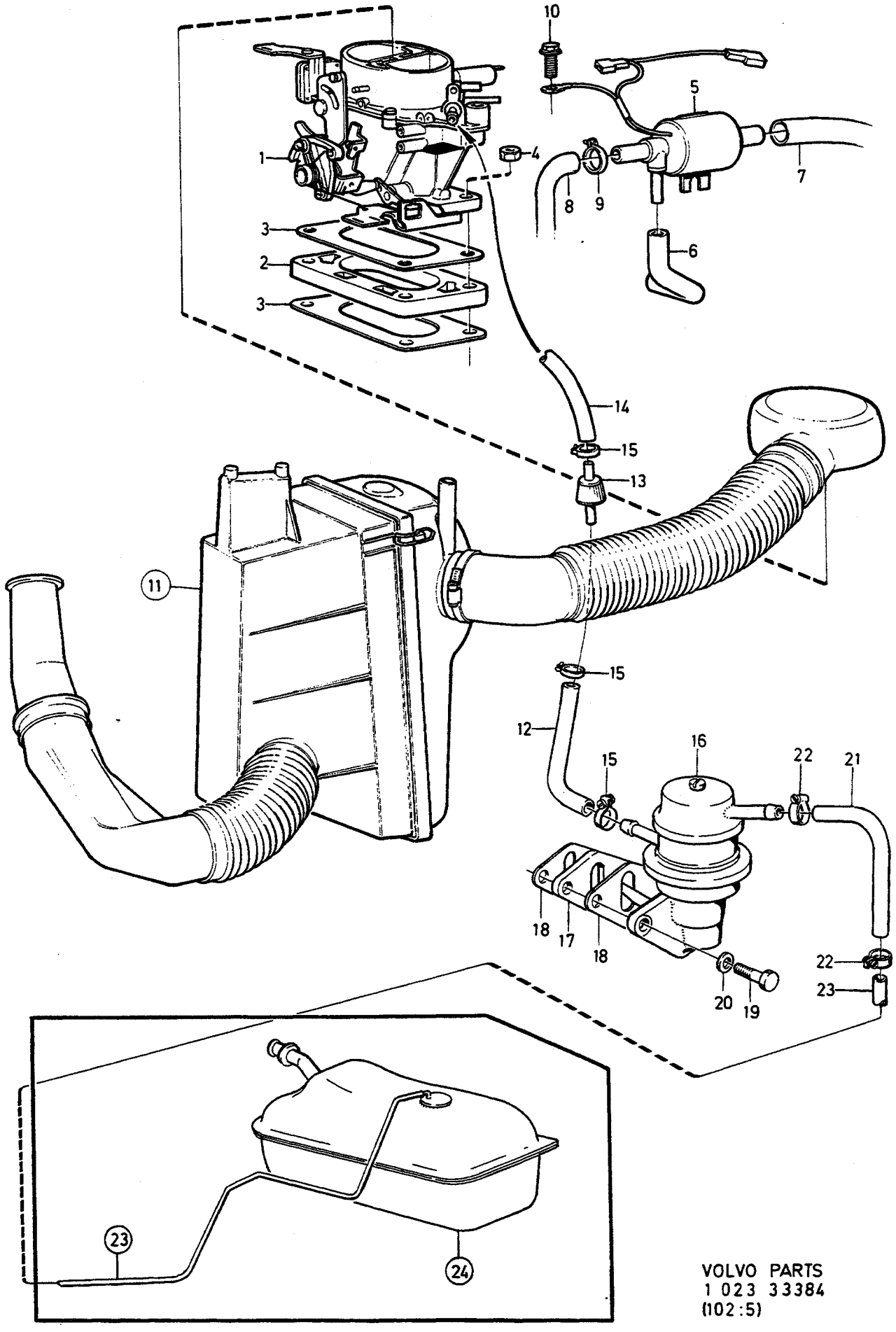

VOLVO PARTS
1 023 33384
(102:5)

A
B
C
D
E

BRÄNSLESYSTEM — KRAFTSTOFFANLAGE

Grupp / Gruppe 23

Sida / Seite 239

B19K

Pos	Artikel nr / Artikelnr.	Antal / Anzahl A	B	C	D	E	PS	Benämning	Bezeichnung	Anmärkning / Anmerkung	SR
1	1332390-2	1	-	-	-	-		Förgasare	Vergaser	B19K 499866	3
								•SEE 23•303	•SEE 23•303		
2	1326410-6	1	-	-	-	-		Mellanstycke	Einsatzstuck		4
3	3501510-6	2	-	-	-	-		Packning	Dichtung	(1332655)	2
4	945407-5	4	-	-	-	-		Flänsmutter	Bundmutter		2
5	1389391-2	1	-	-	-	-		Startventil	Startmengenventil		2
6	1336664-6	1	-	-	-	-		Slang	Schlauch		2
7	944075-1	X	-	-	-	-		Gummislang	Gummischlauch		2
8	1357157-5	1	-	-	-	-		Slang	Schlauch		3
9	943469-7	1	-	-	-	-		Slangklamma	Schlauchschelle	(945652)	2
☆ 10	979870-3	1	-	-	-	-		Stoppskruv	Anschlagschraube	(967552)	2
11		-	-	-	-	-		Luftfilter	Luftfilter	SEE 23•345	
12	1266870-3	X	-	-	-	-		Slang	Schlauch	LG 100 mm	2
13	464728-5	1	-	-	-	-		Filter	Filter	(1576741)	1
14	1266870-3	X	-	-	-	-		Slang	Schlauch	LG 200 mm	2
15	975269-2	3	-	-	-	-		Slangklämma	Schlauchklemme	(945650)	2
16		1	-	-	-	-		Bränslepump	Kraftstoffpumpe	SEE 23•359	
17	463391-3	1	-	-	-	-		Mellanlägg	Beilegscheibe		2
18	3514628-1	2	-	-	-	-		Packning	Dichtung	(3501530)	2
19	940142-3	2	-	-	-	-		Skruv	Schraube		2
20	941907-8	2	-	-	-	-		Fjäderbricka	Federscheibe		2
21	1266500-6	X	-	-	-	-		Bränsleslang	Kraftstoffschlauch	LG 400 mm	2
22	943469-7	2	-	-	-	-		Slangklamma	Schlauchschelle	(945652)	2
23		-	-	-	-	-		Bränsleledning	Kraftstoffleitung	SEE 23•375	
24		-	-	-	-	-		Bränsletank	Kraftstofftank	SEE 23•369	

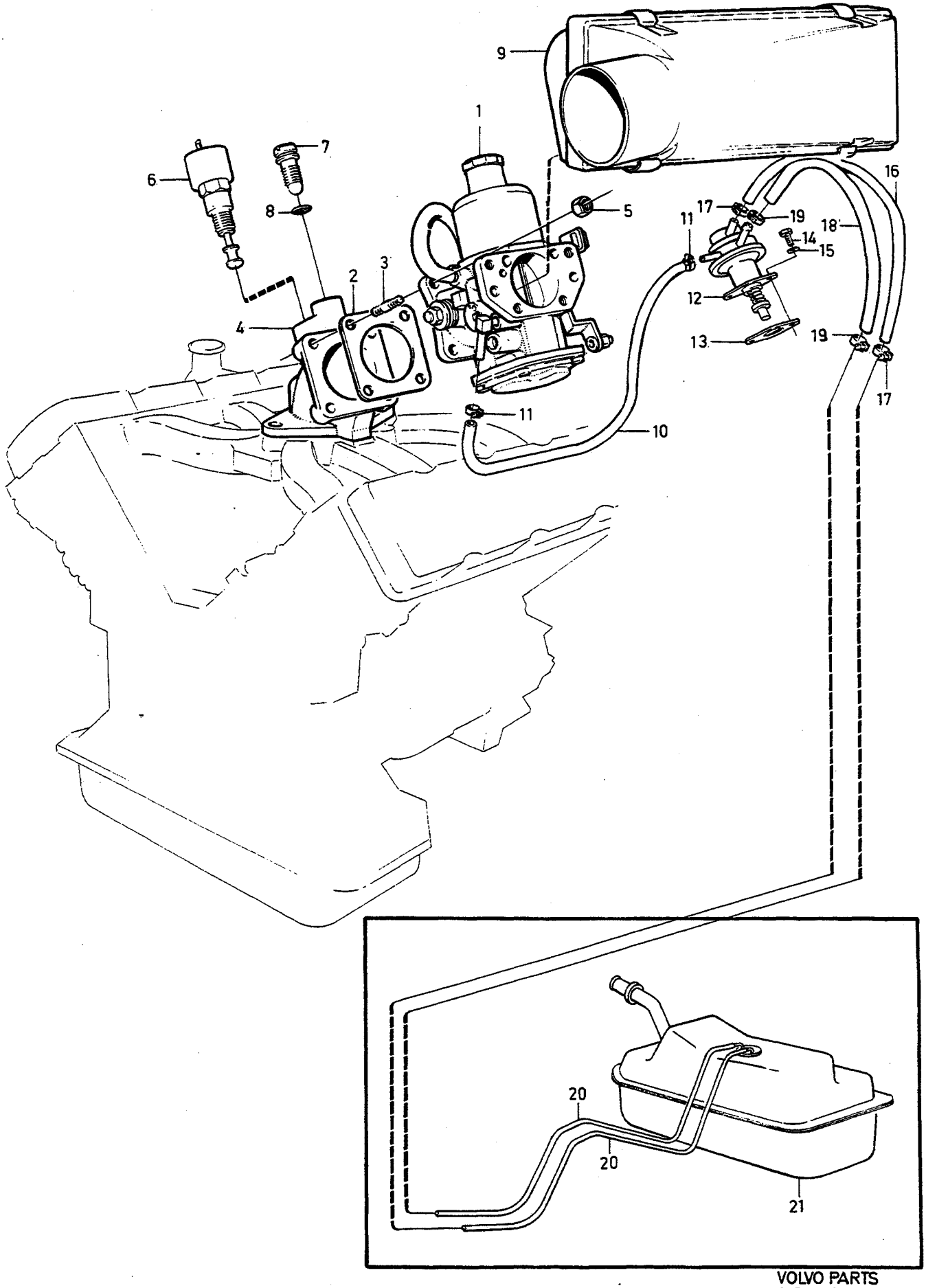

VOLVO PARTS
1 023 34093
(102:3)

A B C D E

BRÄNSLESYSTEM KRAFTSTOFFANLAGE

Grupp Gruppe 23

Sida Seite 241

B27A, B28A

Pos	Artikel nr Artikelnr.	Antal / Anzahl A	B	C	D	E	PS	Benämning	Bezeichnung	Anmärkning Anmerkung	SR
1	269764-7	1	-	-	-	-		Förgasare •SEE 23•307	Vergaser •SEE 23•307	B27A	3
	1269351-1	1	-	-	-	-		Förgasare •SEE 23•307	Vergaser •SEE 23•307	B28A	3
2	3501513-0	1	-	-	-	-	IK	Packning	Dichtung	(1269041)	2
	3501514-8	1	-	-	-	-		Isolerfläns	Isolierflansch	1)	3
3		4	-	-	-	-		Pinnskruv	Stiftschraube	SEE 25•413	
4		1	-	-	-	-		Mellanstycke	Einsatzstuck	SEE 25•413	
5	955782-8	4	-	-	-	-		Mutter	Mutter		2
6	1336381-7	1	-	-	-	-		Magnetventil	Magnetventil		2
7	1269035-0	1	-	-	-	-		Ställskruv	Stellschraube		3
8	947114-5	1	-	-	-	-		O-ring	O-ring		2
9		1	-	-	-	-		Luftfilter	Luftfilter	SEE 23•347	
10	1266870-3	X	-	-	-	-		Slang	Schlauch	LG 320 mm	2
11	943469-7	2	-	-	-	-		Slangklamma	Schlauchschelle	(945652)	2
12	3517422-6	1	-	-	-	-		Bränslepump	Kraftstoffpumpe	(269627)	1
13	3514106-8	1	-	-	-	-	IK	Packning	Dichtung	(246560)	2
14	946515-4	2	-	-	-	-		Skruv	Schraube	(946516)	2
15	946599-8	2	-	-	-	-		Fjäderbricka	Federscheibe		2
16	1266500-6	X	-	-	-	-		Bränsleslang	Kraftstoffschlauch	LG 435 mm	2
17	943469-7	2	-	-	-	-		Slangklamma	Schlauchschelle	(945652)	2
18	1266870-3	X	-	-	-	-		Slang	Schlauch	LG 400 mm	2
19	975269-2	2	-	-	-	-		Slangklämma	Schlauchklemme	(945650)	2
20		1	-	-	-	-		Bränsleledning	Kraftstoffleitung	SEE 23•375	
21		1	-	-	-	-		Bränsletank	Kraftstofftank	SEE 23•369	

1) Service alternativ. / Servicealternative.

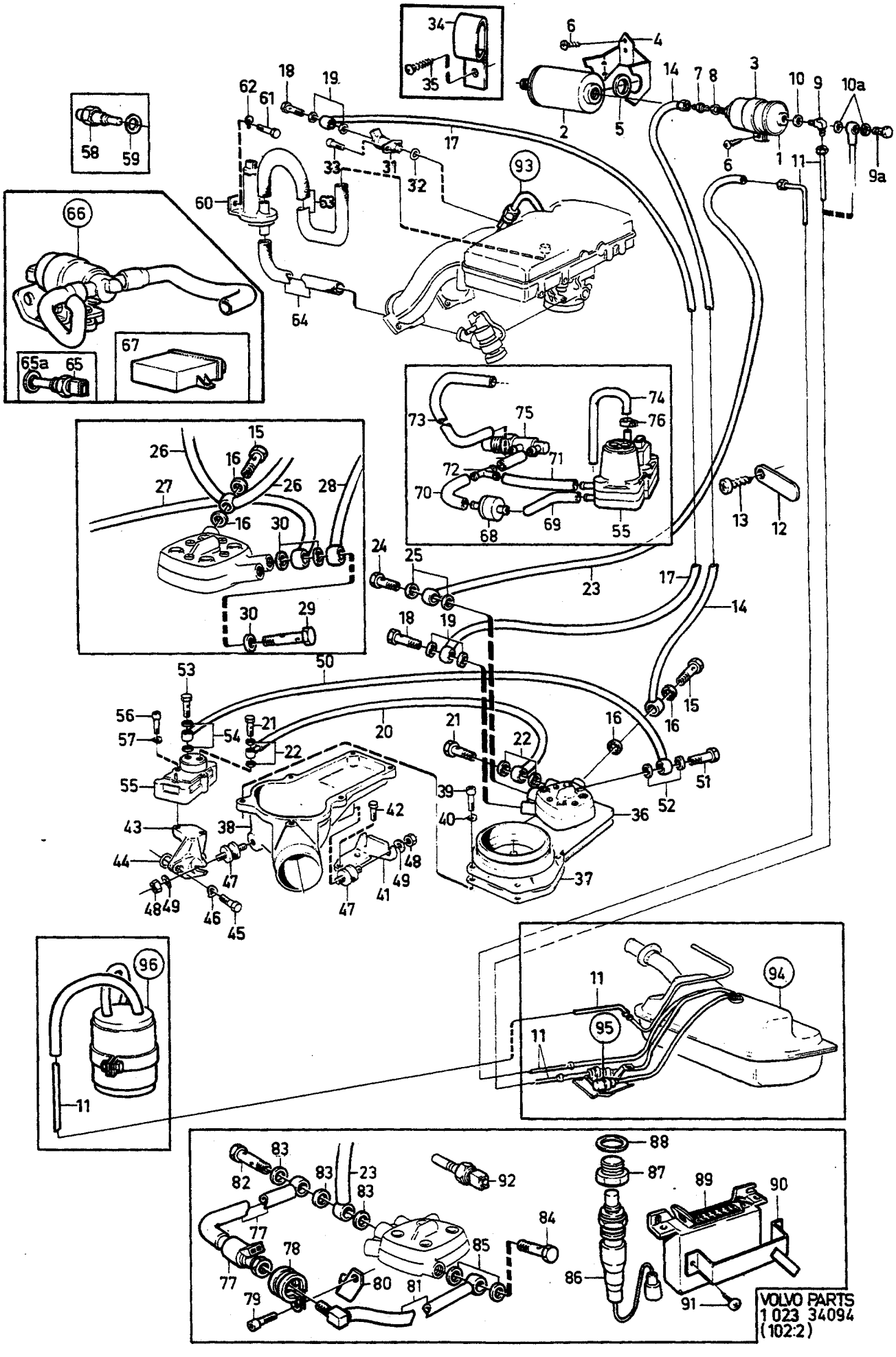
VOLVO PARTS
1 023 34094
(102:2)

A	B19E	BRÄNSLESYSTEM KRAFTSTOFFANLAGE	Grupp Gruppe 23
B	B21E B23E		
C	B21F ALTER 1.		Sida Seite 243
D			
E		B19E, B21E, B23E, B21F	

Pos	Artikel nr Artikelnr.	Antal / Anzahl A	B	C	D	E	PS	Benämning	Bezeichnung	Anmärkning Anmerkung	SR
1	1276050-0	1	1	-	-	-		Bränslefilter	Kraftstoffilter	1)	1
	1276050-0	-	-	1	-	-		Bränslefilter	Kraftstoffilter	2)	1
2	1276864-4	1	1	1	-	-		Bränslefilter	Kraftstoffilter	3) EXC (USA)	1
	1276864-4	-	-	1	-	-		Bränslefilter	Kraftstoffilter	4)	1
	1389562-8	-	-	1	-	-		Filter	Filter	3) (1389450)	1
	1389562-8	1	1	1	-	-		Filter	Filter	5) (1389450)	1
3	1266692-1	1	1	1	-	-		Konsol	Konsole		4
4	1276862-8	-	-	1	-	-		Konsol	Konsole	4)	4
	1276862-8	1	1	1	-	-		Konsol	Konsole	3) EXC (USA)	4
	1306531-3	-	-	1	-	-		Konsol	Konsole	3) (USA)	4
	3514420-3	1	1	1	-	-		Konsol	Konsole	5) (1336338)	4
5	1276863-6	2	2	2	-	-		Bussning	Buchse	6)	2
6	969278-1	X	X	X	-	-		Sextandhålskruv	Sechszahn-hohlschraube	(955138)	2
	947542-7	1	1	1	-	-		Flänsskruv	Flanschschraube	5)	2
7	1276069-0	1	1	1	-	-		Nippel	Nippel		3
8	11994-1	1	1	1	-	-	IK	Packning	Dichtung	(947282)	2
9	948474-2	1	1	1	-	-		Nippel	Nippel	L.H.D ALTER 1. R.H.D	2
9a	968179-2	1	1	1	-	-		Hålskruv	Hohlschraube	(25167) L.H.D ALTER 2	2
10	18671-8	1	1	1	-	-		Packning	Dichtung	L.H.D ALTER 1. R.H.D	2
10a	18671-8	2	2	2	-	-		Packning	Dichtung	L.H.D ALTER 2	2
11		-	-	-	-	-		Bränsleledning	Kraftstoffleitung	SEE 23-377	
12	948524-4	1	1	1	-	-		Klamma	Klemme		2
13	969278-1	1	1	1	-	-		Sextandhålskruv	Sechszahn-hohlschraube	(955138)	2
14	1346225-4	1	1	1	-	-		Bränslerör	Kraftstoffrohr	7)	3
15	973950-9	1	1	1	-	-		Hålskruv	Hohlschraube	(968178)	2
16	11994-1	2	2	2	-	-	IK	Packning	Dichtung	(947282)	2
17	1266343-1	1	1	1	-	-		Bränslerör	Kraftstoffrohr	7)	3
18	966833-6	2	2	2	-	-		Hålskruv	Hohlschraube	7) (74033)	2
19	947620-1	4	4	4	-	-	IK	Packning	Dichtung	7)	2
20	1266343-1	1	1	1	-	-		Bränslerör	Kraftstoffrohr	7) (1317459)	3
21	966833-6	2	2	2	-	-		Hålskruv	Hohlschraube	7) (74033)	2
22	947620-1	4	4	4	-	-	IK	Packning	Dichtung	7)	2
23	1346231-2	1	1	1	-	-		Bränslerör	Kraftstoffrohr	7)	3
24	973950-9	1	1	1	-	-		Hålskruv	Hohlschraube	7) (968178)	2
25	11994-1	2	2	2	-	-	IK	Packning	Dichtung	7) (947282)	2
26	1219913-9	-	1	-	-	-		Bränslerör	Kraftstoffrohr	8)	3
27	1219912-1	-	1	-	-	-		Bränslerör	Kraftstoffrohr	8)	3
28	1219914-7	-	1	-	-	-		Bränslerör	Kraftstoffrohr	8)	3
29	947975-9	-	1	-	-	-		Hålskruv	Hohlschraube	8)	2
30	11994-1	-	3	-	-	-	IK	Packning	Dichtung	(947282)	2
31	462865-7	1	1	1	-	-		Startventil	Startmengenventil	9)	3
	3517065-3	1	1	1	-	-		Startventil	Startmengenventil	10) (1276498)	3
32	947113-7	1	1	1	-	-	IK	O-ring	O-ring	1)	2
	949761-1	1	1	1	-	-	IK	O-ring	O-ring	11)	2
33	942000-1	2	2	2	-	-		Skruv	Schraube		2
34	948524-4	1	1	1	-	-		Klamma	Klemme		2

1) 242 CH -189179, 244 CH -592109, 245 CH -317939, 262 CH -8374, 264 CH -107609, 265 CH -28319.
2) 242 CH-165569, 244 CH-482504, 245 CH-264754.
3) 242 CH 189180-243212, 244 CH APP 592110-36700, 245 CH APP 317940-567100, 262 CH 8375-, 264 CH 107610-, 265 CH 28320-
4) 242 CH 165570-189179, 244 CH 482505-592109, 245 CH 264755-317939, 262 CH 6450-8374, 264 CH 83055-107609, 265 CH 21775-28319.
5) 242 CH 243212-, 244 CH APP 36700-, 245 CH APP 567100-.
6) 242 CH -243211, 244 CH APP -36700, 245 CH APP -567100.
7) EXC B21E 498772 ENG -1208, EXC B21E 498773 ENG -2274.
8) B21E 498772 ENG -1280, B21E 498773 ENG -2274.
9) 242 CH -165569, 244 CH -482504, 245 CH -264754, 262 CH -6449, 264 CH -83054, 265 CH -21774.
10) 242 CH 165570-, 244 CH 482505-, 245 CH 264755-, 262 CH 6450-, 264 CH 83055-, 265 CH 21775-.
11) 242 CH 189180-, 244 CH 592110-, 245 CH 317940-, 262 CH8375-, 264 CH 107610-, 265 CH 28320-.

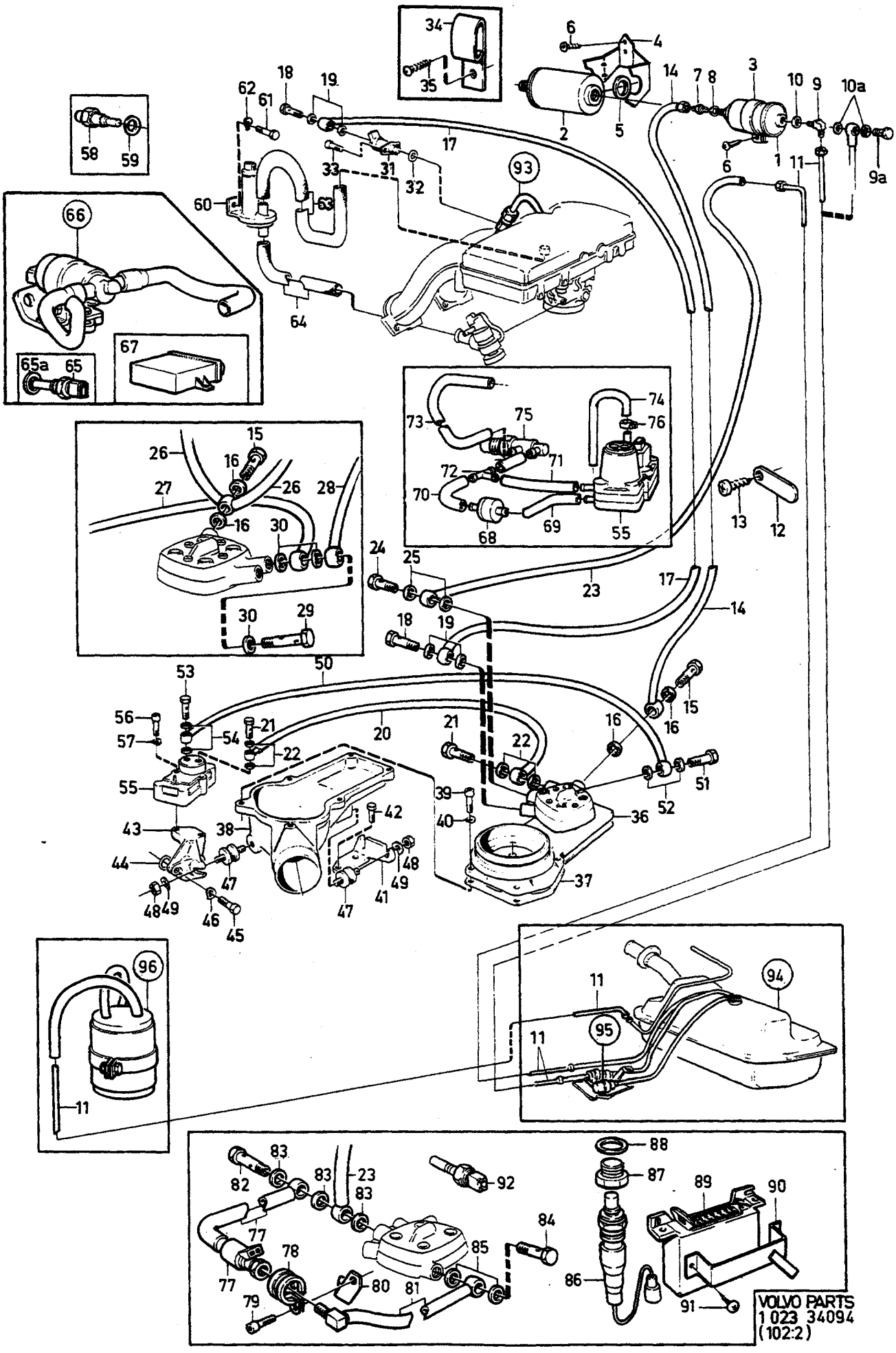
VOLVO PARTS
1 023 34094
(102:2)

A	B19E
B	B21E B23E
C	B21F ALTER 1.
D	
E	

BRÄNSLESYSTEM — KRAFTSTOFFANLAGE

Grupp Gruppe 23

Sida Seite 245

B19E, B21E, B23E, B21F

Pos	Artikel nr Artikelnr.	Antal / Anzahl A	B	C	D	E	PS	Benämning	Bezeichnung	Anmärkning Anmerkung	SR
35	969278-1	1	1	1	-	-		Sextandhålskruv	Sechszahn-hohlschraube	(955138)	2
36	*(1266792)*	1	-	-	-	-	SP	Mängdmätare •SEE 23•311	Mengenmesser •SEE 23•311	B19E 498752, 498753. REPL 1 PCS 1266809-1, 1 PCS 1266808-3	2
	1306141	1	-	-	-	-	NS	Mängdmätare •SEE 23•311	Mengenmesser •SEE 23•311	B19E 498808, 498809, 498862,498869,498938, 498939,499836,499837. REPL 1 PCS 1306360-7, 1 PCS 1266808-3	
	(463935)	-	1	-	-	-	SP	Mängdmätare •SEE 23•311	Mengenmesser •SEE 23•311	B21E 498772 ENG -1280, B21E 498773 ENG -2274. REPL 1 PCS 1266218-5	2
	(1266793)	-	1	-	-	-	SP	Mängdmätare •SEE 23•311	Mengenmesser •SEE 23•311	B21E 498772 ENG 1281-, B21E 498773 ENG 2275- REPL 1 PCS 1266792-9	2
	(1266792)	-	1	-	-	-	SP	Mängdmätare •SEE 23•311	Mengenmesser •SEE 23•311	B21E 498774 - 498776. REPL 1 PCS 1266809-1, 1 PCS 1266808-3	2
	1306142	-	1	-	-	-	NS	Mängdmätare •SEE 23•315	Mengenmesser •SEE 23•315	B21E 498826 - 498828, REPL 1 PCS 1306360-7, 1 PCS 1266808-3.	
	1306141	-	1	-	-	-	NS	Mängdmätare •SEE 23•311	Mengenmesser •SEE 23•311	B21E 498826 - 498828, 498916,498917,498954, 498955 REPL 1 PCS 1306360-7, 1 PCS 1266808-3.	
	(1276309)	-	1	-	-	-	SP	Mängdmätare •SEE 23•315	Mengenmesser •SEE 23•315	B23E 498786. REPL 1 PCS 1266809-1, 1 PCS 1276509-5.	2
	1306143	-	1	-	-	-	NS	Mängdmätare •SEE 23•315	Mengenmesser •SEE 23•315	B23E 498834. REPL 1 PCS 1306360-7, 1 PCS 1276509-5	
	1306141	-	1	-	-	-	NS	Mängdmätare •SEE 23•311	Mengenmesser •SEE 23•311	B23E 498900 -498904, 498922,498923,498972- 498975,498978,498979, 499812,499813,499844,	

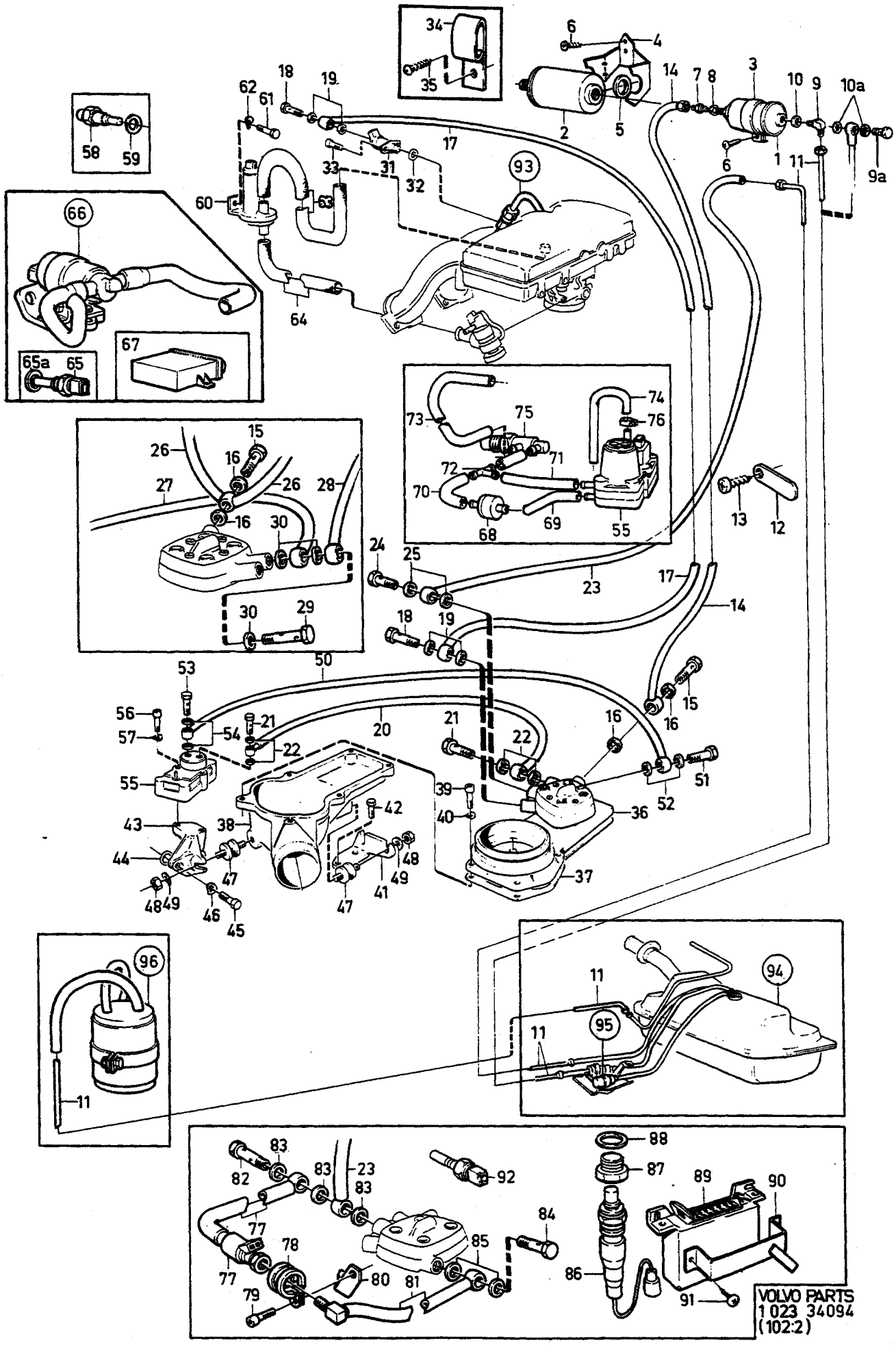
VOLVO PARTS
1 023 34094
(102:2)

A	B19E
B	B21E B23E
C	B21F ALTER 1.
D	
E	

BRÄNSLESYSTEM — KRAFTSTOFFANLAGE

Grupp Gruppe 23

Sida Seite 247

B19E, B21E, B23E, B21F

Pos	Artikel nr Artikelnr.	Antal / Anzahl A	B	C	D	E	PS	Benämning	Bezeichnung	Anmärkning Anmerkung	SR
										499845,499888,499889.	
										REPL 1 PCS 1306360-7, 1 PCS 1266808-3	
	(1266793)	-	-	1	-	-	SP	Mängdmätare •SEE 23•311	Mengenmesser •SEE 23•311	B21F 498778 - 498781.	2
										REPL 1 PCS 1266792-9	
	1306142	-	-	1	-	-	NS	Mängdmätare •SEE 23•315	Mengenmesser •SEE 23•315	B21F 498830, 498831.	
										REPL 1 PCS 1306360-7, 1 PCS 1266808-3	
	(1266347)	-	-	1	-	-	SP	Mängdmätare •SEE 23•317	Mengenmesser •SEE 23•317	B21F 498782, 498783,	2
										498788, 498789.	
										REPL 1 PCS 1266806-7, 1 PCS 1266807-5	
	(1306148)	-	-	1	-	-	SP	Mängdmätare •SEE 23•317	Mengenmesser •SEE 23•317	B21F 498832, 498833	2
										498848,498849,498894, 498895,498964,498965,	
										REPL 1 PCS 1306361-5, 1 PCS 1266807-5	
	(1306542)	-	-	1	-	-	SP	Mängdmätare •SEE 23•317	Mengenmesser •SEE 23•317	B21F 498892, 498893,	2
										498896,498897,498920, 498921,498960,498961.	
										REPL 1 PCS 1306361-5, 1 PCS 1317867-8	
37	1378490-5	1	1	1	-	-	IK	Packning	Dichtung	(1276809)	2
38		1	1	1	-	-	NS	Underdel	Unterteil	12)	
	1276524-4	1	1	1	-	-		Underdel	Unterteil	13)	4
39	942001-9	6	6	6	-	-		Skruv	Schraube	LG 16 mm	2
	942247-8	6	6	6	-	-		Skruv	Schraube	(940326)LG 20 mm	2
40	941906-0	6	6	6	-	-		Fjäderbricka	Federscheibe		2
41	463461-4	1	1	1	-	-		Konsol	Konsole	12)	4
	1276367-8	1	1	1	-	-		Konsol	Konsole	13)	3
42		2	2	2	-	-		Skruv	Schraube	SEE 21•141	
43	1219090-6	1	1	1	-	-		Konsol	Konsole		4
44	956000-4	1	1	1	-	-	IK	O-ring	O-ring		2
45	940142-3	2	2	2	-	-		Skruv	Schraube		2
46	941907-8	2	2	2	-	-		Fjäderbricka	Federscheibe		2
47	463515-7	3	3	3	-	-		Gummikudde	Gummikissen		2
48	955782-8	3	3	3	-	-		Mutter	Mutter		2
49	955894-1	3	3	3	-	-		Bricka	Scheibe		2
50	3517425-9	1	1	1	-	-		Bränslerör	Kraftstoffrohr	(1219911)	2
51	966833-6	1	1	1	-	-		Hålskruv	Hohlschraube	(74033)	2
52	947620-1	2	2	2	-	-	IK	Packning	Dichtung		2
53	968177-6	1	1	1	-	-		Hålskruv	Hohlschraube	(48634)	2

12) Motorer med vevhusventilation från ventilkåpan. / Motoren mit Kurbelgehäuseentlüftung von der Zylinderkopfhaube.
13) Motorer med vevhusventilation från motorblocket. / Motoren mit Kurbelgehäuseentlüftung vom Motorblock.

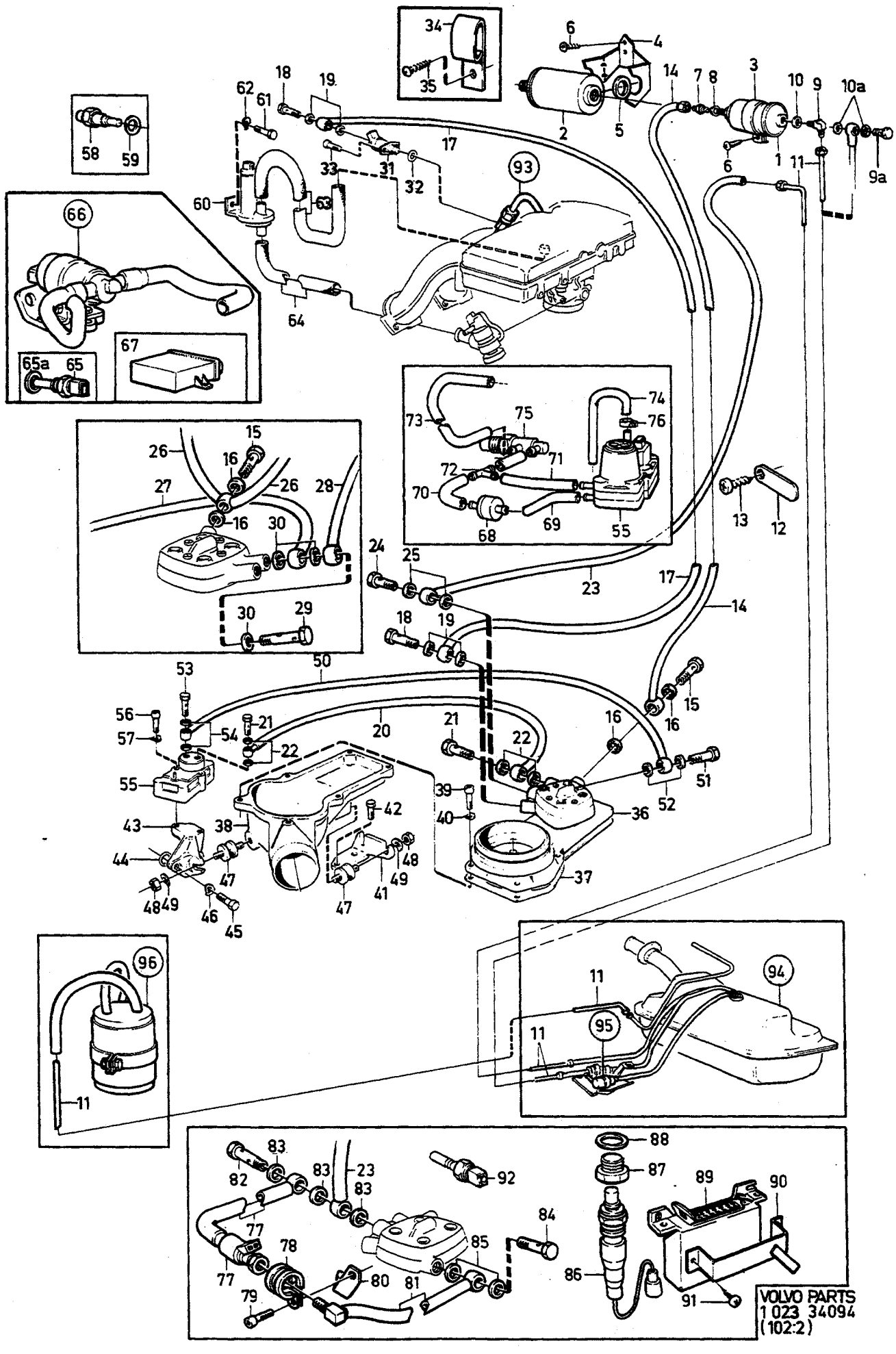
VOLVO PARTS
1 023 34094
(102:2)

A	B19E
B	B21E B23E
C	B21F ALTER 1.
D	
E	

BRÄNSLESYSTEM — KRAFTSTOFFANLAGE

Grupp Gruppe 23

Sida Seite 249

B19E, B21E, B23E, B21F

Pos	Artikel nr Artikelnr.	Antal / Anzahl A	B	C	D	E	PS	Benämning	Bezeichnung	Anmärkning Anmerkung	SR
54	18665-0	2	2	2	-	-		Packning	Dichtung		2
55	463971-2	1	1	-	-	-		Styrtrycksventil	Steuerdruckregler		3
	463971-2	-	-	1	-	-		Styrtrycksventil	Steuerdruckregler	1)	3
	1336475-7	-	-	1	-	-		Styrtrycksventil	Steuerdruckregler	11) (1276878)	3
	1336475-7	-	-	1	-	-		Styrtrycksventil	Steuerdruckregler	14) EXC (J)	3
	463971-2	-	-	1	-	-		Styrtrycksventil	Steuerdruckregler	11) (J)	3
56	959207-2	2	2	2	-	-		Insexskruv	Inbusschraube	LG 30 mm	2
	941747-8	2	2	2	-	-		Skruv	Schraube	LG 45 mm	2
57	941906-0	2	2	2	-	-		Fjäderbricka	Federscheibe		2
58	1219731-5	1	1	1	-	-		Termotidgivare	Thermo-zeitschalter		3
59	957178-7	1	1	1	-	-		Packning	Dichtung		2
60		1	1	1	-	-		Tillsatsluftventil	Zusatzluftventil	SEE 28 • 625	
		-	1	-	-	-		Tillsatsluftventil	Zusatzluftventil	SEE 28 • 625	
		1	1	1	-	-		Tillsatsluftventil	Zusatzluftventil	SEE 28 • 625	
61		2	2	2	-	-		Skruv	Schraube	SEE 28 • 625	
62		2	2	2	-	-		Bricka	Scheibe	SEE 28 • 625	
63		1	1	1	-	-		Slang	Schlauch	SEE 28 • 625	
		1	1	1	-	-		Slang	Schlauch	SEE 28 • 625	
64		1	1	1	-	-		Slang	Schlauch	SEE 28 • 625	
65	1306024-9	-	-	1	-	-		Temperaturgivare konstanttomgång	Temperaturgeber konstanter Leerlauf	15)	3
	1306937-2	-	-	1	-	-		Temperaturgivare konstanttomgång	Temperaturgeber konstanter Leerlauf	16)	3
66		-	-	-	-	-		Reglerslid	Regelschieber	SEE 23 • 339	
67	1276897-4	-	-	1	-	-		Styrenhet konstanttomgång	Steuergerät konstanter Leerlauf	B21F 498892, 498893, 498920, 498921.	3
	1306544-6	-	-	1	-	-		Styrenhet konstanttomgång	Steuergerät konstanter Leerlauf	B21F 498896, 498897.	3
	1317499-0	-	-	1	-	-		Styrenhet konstanttomgång	Steuergerät konstanter Leerlauf	B21F 498960, 498961.	3
☆ 68	3517739-3	-	-	1	-	-		Fördröjningsventil	Verzögerungsventil	(1269520),EXC (J)	2
69	976734-4	-	-	X	-	-		Slang metervara	Schlauch Meterware	(1306703) EXC (J)	2
70	976734-4	-	-	X	-	-		Slang metervara	Schlauch Meterware	(1306703) EXC (J)	2
71	976734-4	-	-	X	-	-		Slang metervara	Schlauch Meterware	(1306703) EXC (J)	2
72	949024-4	-	-	1	-	-		Nippel	Nippel	EXC (J)	2
73	976734-4	-	-	X	-	-		Slang metervara	Schlauch Meterware	(1306703) EXC (J)	2
74	1219970-9	-	-	1	-	-		Slang	Schlauch	EXC (J)	3
75	1269355-2	-	-	1	-	-		Ventil	Ventil	EXC (J)	3
76	943469-7	-	-	1	-	-		Slangklamma	Schlauchschelle	(945652) EXC (J)	2
77	1346227-0	-	-	1	-	-		Frekvensventil	Frequenzventil		3
78	952634-4	-	-	1	-	-		Klamma	Klemme		2
79	942000-1	-	-	1	-	-		Skruv	Schraube		2
80	1266551-9	-	-	1	-	-		Konsol	Konsole		3
81	1266577-4	-	-	1	-	-		Bränslerör	Kraftstoffrohr	1)	3
	1317685-4	-	-	1	-	-		Bränslerör	Kraftstoffrohr	11)	3
82	947975-9	-	-	1	-	-		Hålskruv	Hohlschraube		2
83	11994-1	-	-	3	-	-	IK	Packning	Dichtung	(947282)	2
84	966833-6	-	-	1	-	-		Hålskruv	Hohlschraube	(74033)	2
85	947620-1	-	-	2	-	-	IK	Packning	Dichtung		2
86	1274367-0	-	-	1	-	-		Lambdasond	Lambda-sonde	(464901)	2
87	960632-8	-	-	1	-	-		Plugg	Stopfen	ALTER	2
88	11998-2	-	-	1	-	-		Packning	Dichtung	ALTER	1
89	*1219143*	-	-	1	-	-	OP	Styrenhet	Steuergerät	2)	1

1) 242 CH -189179, 244 CH -592109, 245 CH -317939, 262 CH -8374, 264 CH -107609, 265 CH -28319.
11) 242 CH 189180-, 244 CH 592110-, 245 CH 317940-, 262 CH8375-, 264 CH 107610-, 265 CH 28320-.
14) Serviceutförande. / Serviceausführung.
15) 242 CH 189180-206790, 244 CH 592110-686099, 245 CH 317940-368309, 262 CH 8375-, 264 CH 107610-125109, 265 CH 28320- 30679.
16) 242 CH 206791-, 244 CH 686100-, 245 CH 368310-, 264 CH 125110-, 265 CH 30680-.
2) 242 CH-165569, 244 CH-482504, 245 CH-264754.

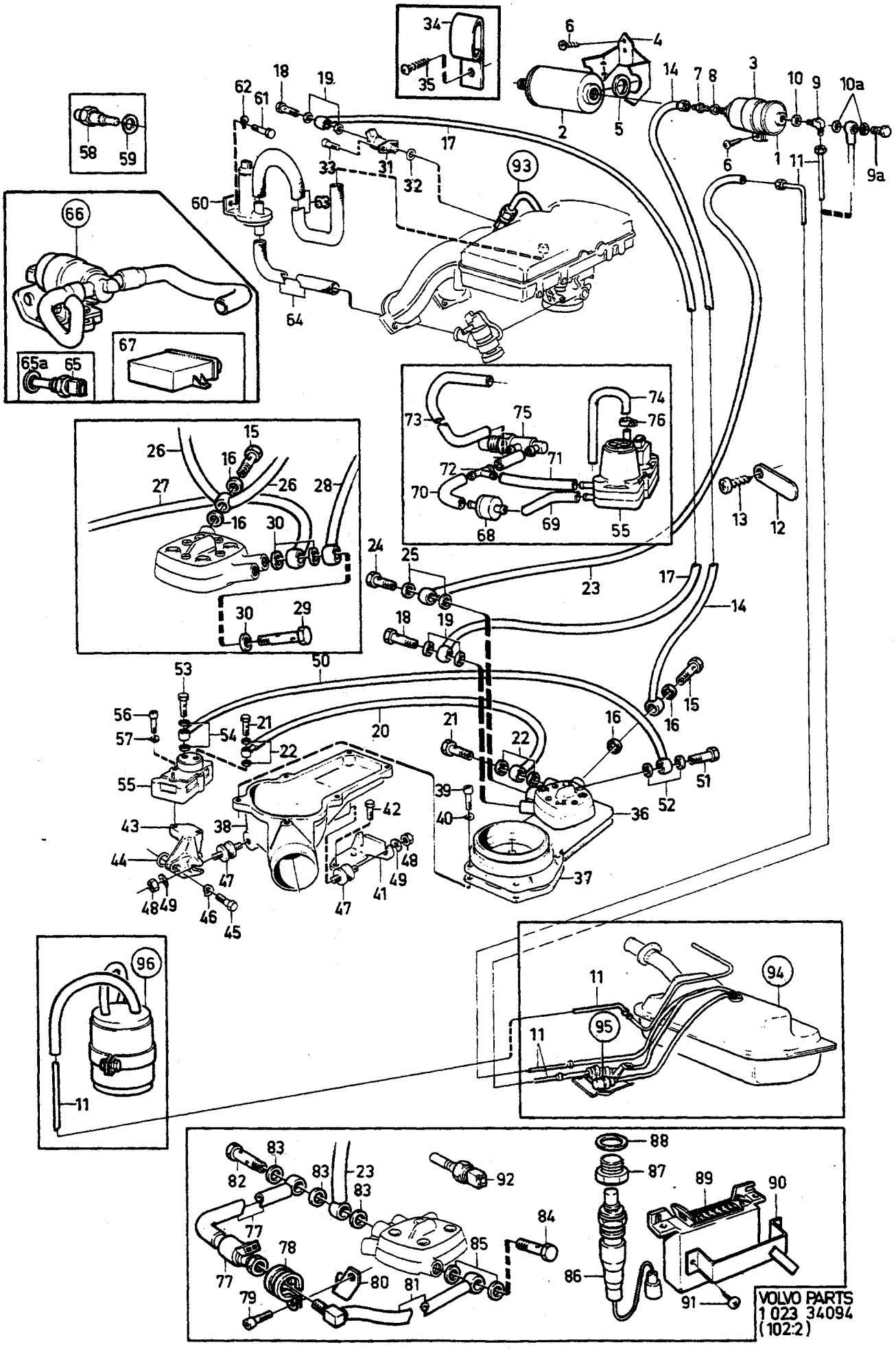
VOLVO PARTS
1 023 34094
(102:2)

A	B19E	BRÄNSLESYSTEM KRAFTSTOFFANLAGE	Grupp Gruppe 23
B	B21E B23E		
C	B21F ALTER 1.		Sida Seite 251
D			
E		B19E, B21E, B23E, B21F	

Pos	Artikel nr Artikelnr.	Antal / Anzahl A	B	C	D	E	PS	Benämning	Bezeichnung	Anmärkning Anmerkung	SR
	1276879	-	-	1	-	-	OP	Styrenhet	Steuergerät	17) (1276721)	3
	1306411	-	-	1	-	-	OP	Styrenhet	Steuergerät	18)	3
90		-	-	1	-	-	NS	Hållare	Halter		
91	955140-9	-	-	2	-	-		Skruv	Schraube		2
92	1269154-9	1	-	-	-	-		Temperaturgivare	Temperaturgeber	16)	2
93		-	-	-	-	-		Insprutare	Einspritzdüse	SEE 23•323	
94		-	-	-	-	-		Bränsletank	Kraftstofftank	SEE 23•369	
95		-	-	-	-	-		Bränslepump	Kraftstoffpumpe	SEE 23•361	
96		-	-	-	-	-		Kolfilter	Kohlefilter	19) 9) SEE 23•381	
		-	-	-	-	-		Kolfilter	Kohlefilter	19) 10) SEE 23•383	

17) 242 CH 165570-206790, 244 CH 482505-686099, 245 CH 264755-368309, 262 CH 6450-, 264 CH 83055-125109, 265 CH 21775- 30679.
18) 242 CH 206791-, 244 CH 686100-, 245 CH 368310-, 264 CH 125110-, 265 CH 30680-.
16) 242 CH 206791-, 244 CH 686100-, 245 CH 368310-, 264 CH 125110-, 265 CH 30680-.
19) Med bränsleavdunstningskontroll. / Mit Kraftstoff-Verdunstungskontrolle.
9) 242 CH -165569, 244 CH -482504, 245 CH -264754, 262 CH -6449, 264 CH -83054, 265 CH -21774.
10) 242 CH 165570-, 244 CH 482505-, 245 CH 264755-, 262 CH 6450-, 264 CH 83055-, 265 CH 21775-.

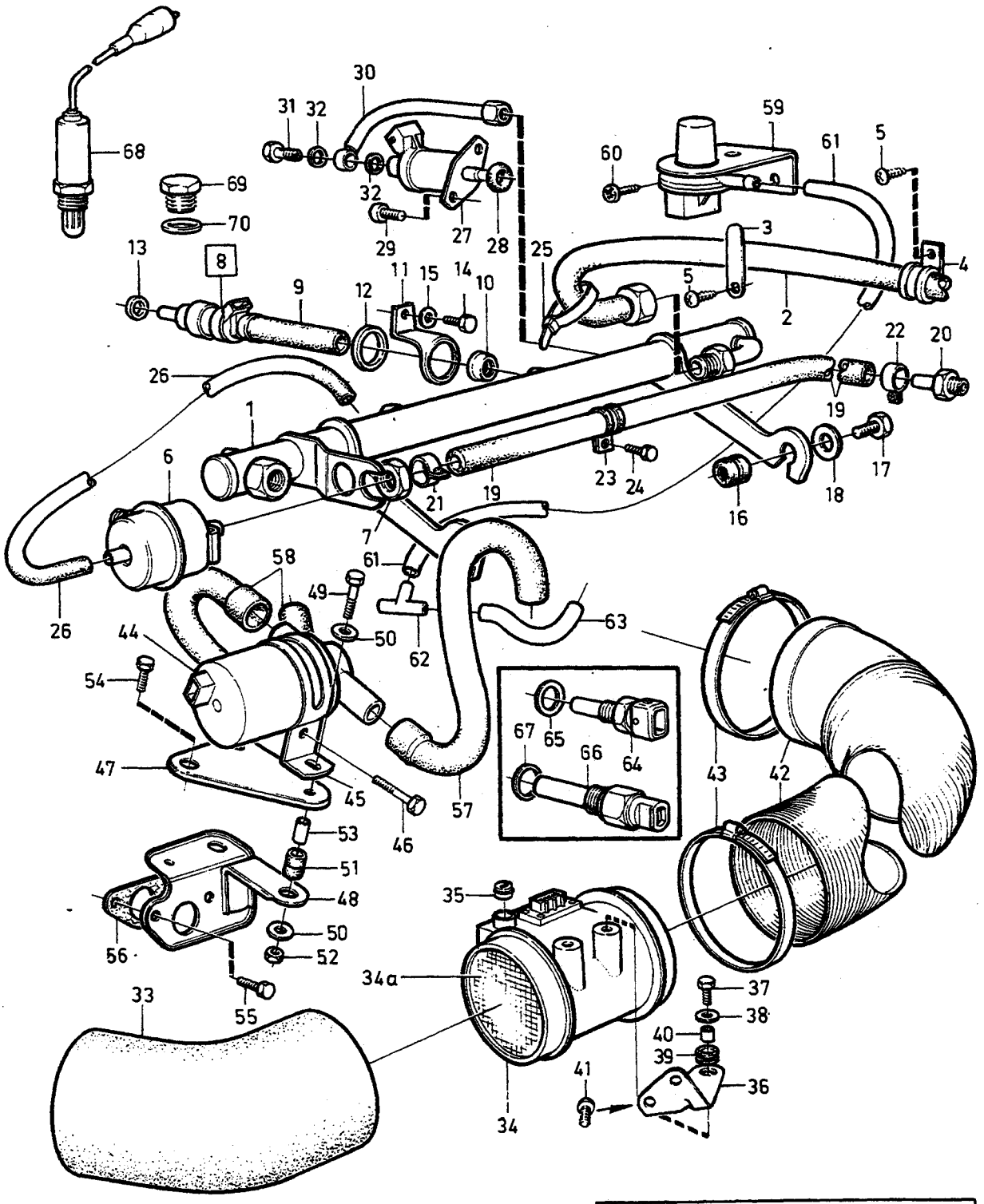

VOLVO
Genuine Parts
PV230 44757

A
B
C
D
E

BRÄNSLESYSTEM — KRAFTSTOFFANLAGE

Grupp Gruppe 23

Sida Seite 253

B21F ALTER 2

Pos	Artikel nr Artikelnr.	Antal / Anzahl A	B	C	D	E	PS	Benämning	Bezeichnung	Anmärkning Anmerkung	SR
1		1	-	-	-	-	NS	Bränslerör	Kraftstoffrohr		
2		-	-	-	-	-		Bränsleledning	Kraftstoffleitung	SEE 23•365	
3	947436-2	1	-	-	-	-		Klamma	Klemme		2
4	952630-2	1	-	-	-	-		Klamma	Klemme		2
5	969278-1	1	-	-	-	-		Sextandhålskruv	Sechszahn-hohlschraube	(955138)	2
6	3517102-4	1	-	-	-	-		Tryckregulator	Druckregler	(1306935) 498962 ENG -1906 498963 ENG -2446	3
	1306965-3	1	-	-	-	-		Tryckregulator	Druckregler	498962 ENG 1907- 498963 ENG 2447-	3
7	957018-5	1	-	-	-	-		Mutter	Mutter		2
8	1306933-1	4	-	-	-	-		Insprutningsventil	Einspritzventil		2
9	1332269-8	4	-	-	-	-		•Slang	•Schlauch		3
10	1317059-2	4	-	-	-	-		Hylsa	Hulse		2
11	1306998-4	4	-	-	-	-		Konsol	Konsole		3
12	1306970-3	4	-	-	-	-		Gummiring	Gummiring		2
13	1317586-4	4	-	-	-	-		Gummiring	Gummiring		2
14	955271-2	4	-	-	-	-		Skruv	Schraube		2
15	955892-5	4	-	-	-	-		Bricka	Scheibe		2
16	1317011-3	2	-	-	-	-		Bussning	Buchse		3
17	946934-7	2	-	-	-	-		Flänsskruv	Flanschschraube		2
18	960139-4	3	-	-	-	-		Bricka	Scheibe		2
19	1266500-6	X	-	-	-	-		Bränsleslang	Kraftstoffschlauch	LG 635 mm	2
20		1	-	-	-	-	NS	Nippel	Nippel	5/16é-7,5	
21	947065-9	1	-	-	-	-		Klamma	Klemme		3
22	943469-7	1	-	-	-	-		Slangklamma	Schlauchschelle	(945652)	2
23	952629-4	1	-	-	-	-		Klamma	Klemme		2
24	955272-0	1	-	-	-	-		Skruv	Schraube		2
25	948211-8	1	-	-	-	-		Bandklamma	Bandklammer		2
26	976734-4	X	-	-	-	-		Slang metervara	Schlauch Meterware	(1306703) LG 700 mm	2
27	3517066-1	1	-	-	-	-		Startventil	Startmengenventil	(269292)	3
28	949761-1	1	-	-	-	-	IK	O-ring	O-ring		2
29	942000-1	2	-	-	-	-		Skruv	Schraube		2
30	1317061-8	1	-	-	-	-		Bränslerör	Kraftstoffrohr		3
31	966833-6	1	-	-	-	-		Hålskruv	Hohlschraube	(74033)	2
32	947620-1	2	-	-	-	-	IK	Packning	Dichtung		2
33		-	-	-	-	-		Rörkrök	Rohrbiegung	SEE 23•349	
34	1306939-8	1	-	-	-	-		Mängdmätare	Mengenmesser		3
34a	1357985-9	1	-	-	-	-		•Skyddsgaller	•Schutzgitter		3
35	1317751-4	1	-	-	-	-		Plugg	Stopfen		2
36	1317074-1	1	-	-	-	-		Konsol	Konsole		3
37	955275-3	1	-	-	-	-		Skruv	Schraube		2
38	960139-4	1	-	-	-	-		Bricka	Scheibe		2
39	1317011-3	1	-	-	-	-		Bussning	Buchse		3
40	1317007-1	1	-	-	-	-		Distanshylsa	Abstandhulse	(1269572)	3
41	960862-1	2	-	-	-	-		Skruv	Schraube		2
42	1317070-9	1	-	-	-	-		Inloppsslang	Einlasschlauch		2
43	967765-9	2	-	-	-	-		Slangklamma	Schlauchschelle	(943480)	2
44		1	-	-	-	-		Tillsatsluftventil	Zusatzluftventil	SEE 28•625	
45		1	-	-	-	-		Klamma	Klemme	SEE 28•625	
46		1	-	-	-	-		Skruv	Schraube	SEE 28•625	
47		1	-	-	-	-		Konsol	Konsole	SEE 28•625	
48		1	-	-	-	-		Konsol	Konsole	SEE 28•625	
49		2	-	-	-	-		Skruv	Schraube	SEE 28•625	
50		5	-	-	-	-		Bricka	Scheibe	SEE 28•625	
51		3	-	-	-	-		Bussning	Buchse	SEE 28•625	
52		2	-	-	-	-		Mutter	Mutter	SEE 28•625	

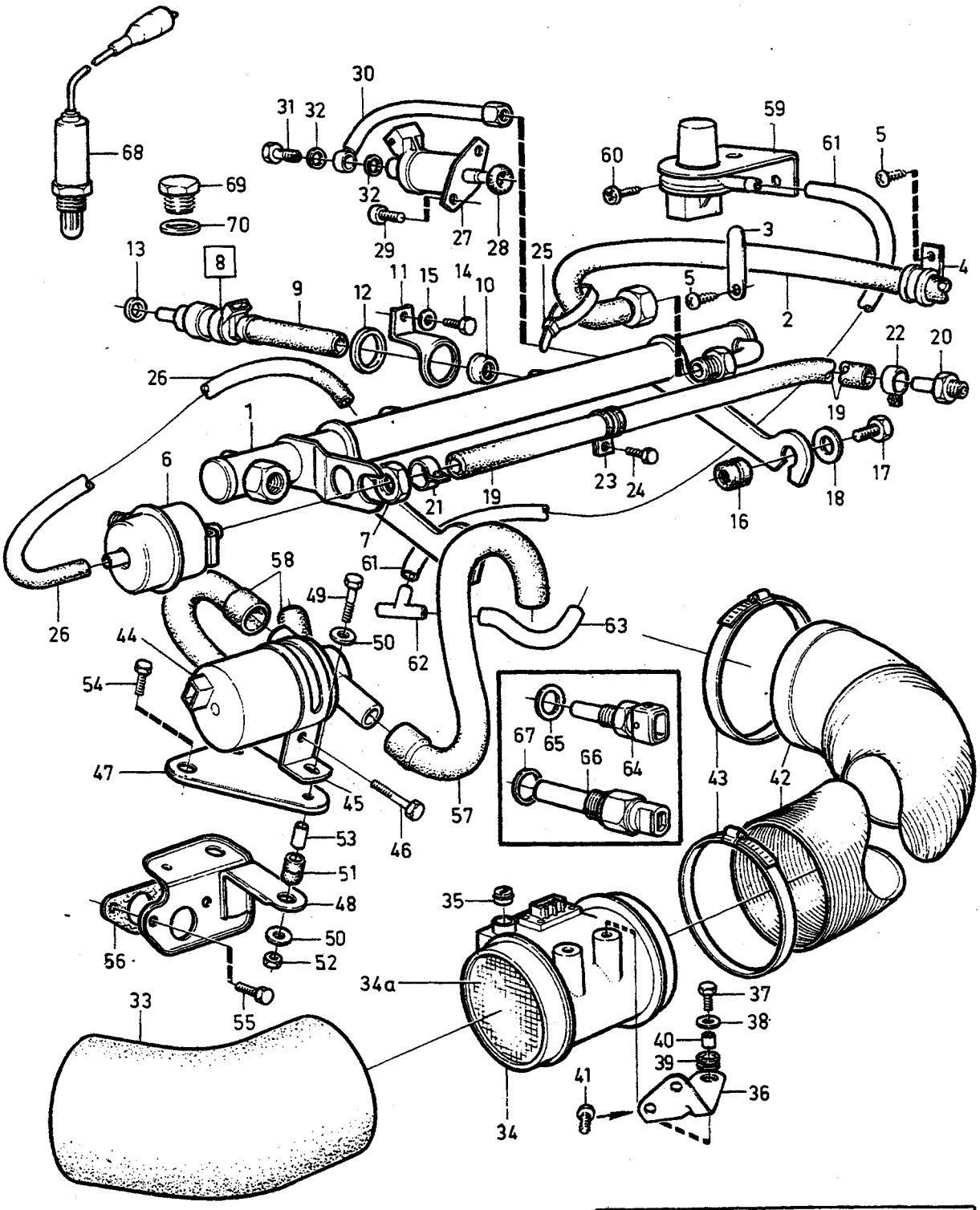

VOLVO
Genuine Parts
PV 230 44757

A B C D E

BRÄNSLESYSTEM KRAFTSTOFFANLAGE

Grupp Gruppe 23

Sida Seite 255

B21F ALTER 2

Pos	Artikel nr Artikelnr.	Antal / Anzahl A	B	C	D	E	PS	Benämning	Bezeichnung	Anmärkning Anmerkung	SR
53		3	-	-	-	-		Hylsa	Hulse	SEE 28 • 625	
54		1	-	-	-	-		Skruv	Schraube	SEE 28 • 625	
55		2	-	-	-	-		Skruv	Schraube	SEE 28 • 625	
56		1	-	-	-	-		Packning	Dichtung	SEE 28 • 625	
57		1	-	-	-	-		Slang	Schlauch	SEE 28 • 625	
58		1	-	-	-	-		Slang	Schlauch	SEE 28 • 625	
59	1326554-1	1	-	-	-	-		Vakuumkontakt	Vakuumschalter		3
60	969473-8	1	-	-	-	-		Sextandhålskruv	Sechszahn-hohlschraube	(955137)	2
61	976734-4	X	-	-	-	-		Slang metervara	Schlauch Meterware	(1306703) LG 450 mm	2
62	949024-4	1	-	-	-	-		Nippel	Nippel		2
63	976734-4	X	-	-	-	-		Slang metervara	Schlauch Meterware	(1306703) LG 50 mm	2
64	1306937-2	2	-	-	-	-		Temperaturgivare konstanttomgång	Temperaturgeber konstanter Leerlauf		3
65	11994-1	2	-	-	-	-	IK	Packning	Dichtung	(947282)	2
66	1219731-5	1	-	-	-	-		Termotidgivare	Thermo-zeitschalter		3
67	957178-7	1	-	-	-	-		Packning	Dichtung		2
68	1274367-0	1	-	-	-	-		Lambdasond	Lambda-sonde	ALTER 1	2
69	960632-8	1	-	-	-	-		Plugg	Stopfen	ALTER 2	2
70	11998-2	1	-	-	-	-		Packning	Dichtung	ALTER 2	1
71		1	-	-	-	-	NS	Styrenhet	Steuergerät		
72		-	-	-	-	-		Bränsletank	Kraftstofftank	SEE 23 • 369	
73		-	-	-	-	-		Bränslepump	Kraftstoffpumpe	SEE 23 • 365	
74		-	-	-	-	-		Bränsleledning	Kraftstoffleitung	SEE 23 • 377	
75		-	-	-	-	-		Kolfilter	Kohlefilter	SEE 23 • 383	

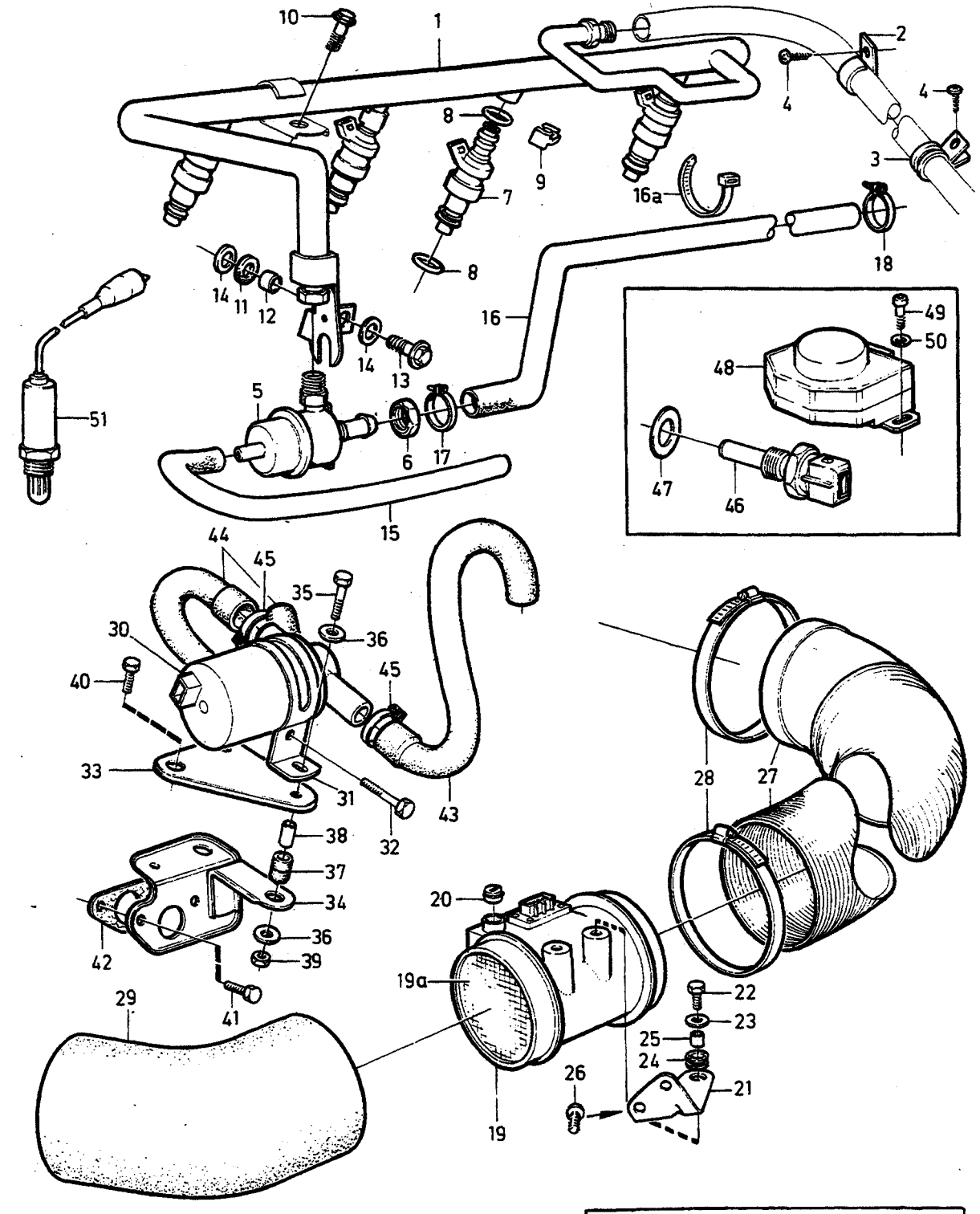

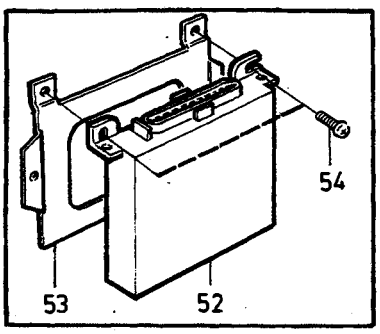

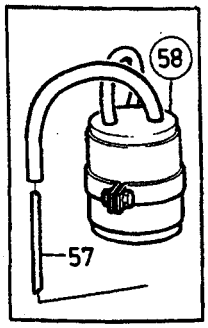

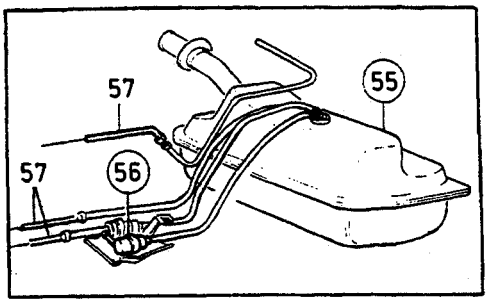

VOLVO
Genuine Parts
PV 230 44758

A
B
C
D
E

BRÄNSLESYSTEM — KRAFTSTOFFANLAGE

Grupp / Gruppe 23

Sida / Seite 257

B23F

Pos	Artikel nr / Artikelnr.	Antal / Anzahl A	B	C	D	E	PS	Benämning	Bezeichnung	Anmärkning / Anmerkung	SR
1	1332069-2	1	-	-	-	-		Bränslerör	Kraftstoffrohr		3
2	947436-2	1	-	-	-	-		Klamma	Klemme		2
3	952629-4	1	-	-	-	-		Klamma	Klemme		2
4	969278-1	2	-	-	-	-		Sextandhålskruv	Sechszahn-hohlschraube	(955138)	2
5	3517102-4	1	-	-	-	-		Tryckregulator	Druckregler	(1306935)	3
6	957018-5	1	-	-	-	-		Mutter	Mutter		2
7	1389844-0	4	-	-	-	-		Insprutningsventil	Einspritzventil	(1326427)	2
8	1346393-0	1	-	-	-	-	IK	O-ringsats	O-ringsatz		2
9	1326062-5	4	-	-	-	-		Klamma	Klemme		2
10	965175-3	2	-	-	-	-		Flänsskruv	Flanschschraube		3
11	1332625-1	1	-	-	-	-		Gummibussning	Gummibuchse		2
12	1317007-1	1	-	-	-	-		Distanshylsa	Abstandhulse		3
13	955272-0	1	-	-	-	-		Skruv	Schraube		3
14	192404-2	1	-	-	-	-		Bricka	Scheibe		2
15	976734-4	X	-	-	-	-		Slang metervara	Schlauch Meterware	(1306703) LG 270 mm	2
16	1266500-6	X	-	-	-	-		Bränsleslang	Kraftstoffschlauch	LG 460 mm	2
16a	948211-8	1	-	-	-	-		Bandklamma	Bandklammer		2
17	967919-2	1	-	-	-	-		Slangklamma	Schlauchschelle	(966825)	2
18	943469-7	1	-	-	-	-		Slangklamma	Schlauchschelle	(945652)	2
19	1326065-8	1	-	-	-	-		Mängdmätare	Mengenmesser		3
19a	1357985-9	2	-	-	-	-		• Skyddsgaller	• Schutzgitter		3
20	1317751-4	1	-	-	-	-		• Plugg	• Stopfen		2
21	1317074-1	1	-	-	-	-		Konsol	Konsole		3
22	955272-0	1	-	-	-	-		Skruv	Schraube		2
23	960139-4	1	-	-	-	-		Bricka	Scheibe		2
24	1317011-3	1	-	-	-	-		Bussning	Buchse		3
25	1317007-1	1	-	-	-	-		Distanshylsa	Abstandhulse		3
26	960862-1	2	-	-	-	-		Skruv	Schraube		2
27	1367454-4	1	-	-	-	-		Friskluftslang	Frischluftschlauch	(1357655)	3
28	967765-9	2	-	-	-	-		Slangklamma	Schlauchschelle	(943480)	2
29		1	-	-	-	-		Rörkrök	Rohrbiegung	SEE 23 • 349	
30		1	-	-	-	-		Tillsatsluftventil	Zusatzluftventil	SEE 28 • 625	
31		1	-	-	-	-		Klamma	Klemme	SEE 28 • 625	
32		1	-	-	-	-		Skruv	Schraube	SEE 28 • 625	
33		1	-	-	-	-		Konsol	Konsole	SEE 28 • 625	
34		1	-	-	-	-		Skruv	Schraube	SEE 28 • 625	
35		2	-	-	-	-		Skruv	Schraube	SEE 28 • 625	
36		5	-	-	-	-		Bricka	Scheibe	SEE 28 • 625	
37		3	-	-	-	-		Bussning	Buchse	SEE 28 • 625	
38		3	-	-	-	-		Hylsa	Hulse	SEE 28 • 625	
39		2	-	-	-	-		Mutter	Mutter	SEE 28 • 625	
40		1	-	-	-	-		Skruv	Schraube	SEE 28 • 625	
41		2	-	-	-	-		Skruv	Schraube	SEE 28 • 625	
42		1	-	-	-	-		Packning	Dichtung	SEE 28 • 625	
43		1	-	-	-	-		Slang	Schlauch	SEE 28 • 625	
44		1	-	-	-	-		Slang	Schlauch	SEE 28 • 625	
45		2	-	-	-	-		Slangklamma	Schlauchschelle	SEE 28 • 625	
46	1332396-9	1	-	-	-	-		Temperaturgivare	Temperaturgeber		3
47	11994-1	1	-	-	-	-	IK	Packning	Dichtung		2
48	3517068-7	1	-	-	-	-		Spjällkontakt	Klappenschalter	(1306938)	3
49	961235-9	1	-	-	-	-		Skruv	Schraube		2
50	955891-7	1	-	-	-	-		Bricka	Scheibe		2
51	1274367-0	1	-	-	-	-		Lambdasond	Lambda-sonde	EXC B23F 499944, 499945	2
	1346738-6	1	-	-	-	-		Lambdasond	Lambda-sonde	B23F 499944, 499945, 1346962.	2
52	5003777-9	1	-	-	-	-	EU	Styrenhet, bytes	Steuergerät, at	(1317029)	3
53	1332520-4	1	-	-	-	-		Konsol	Konsole		4

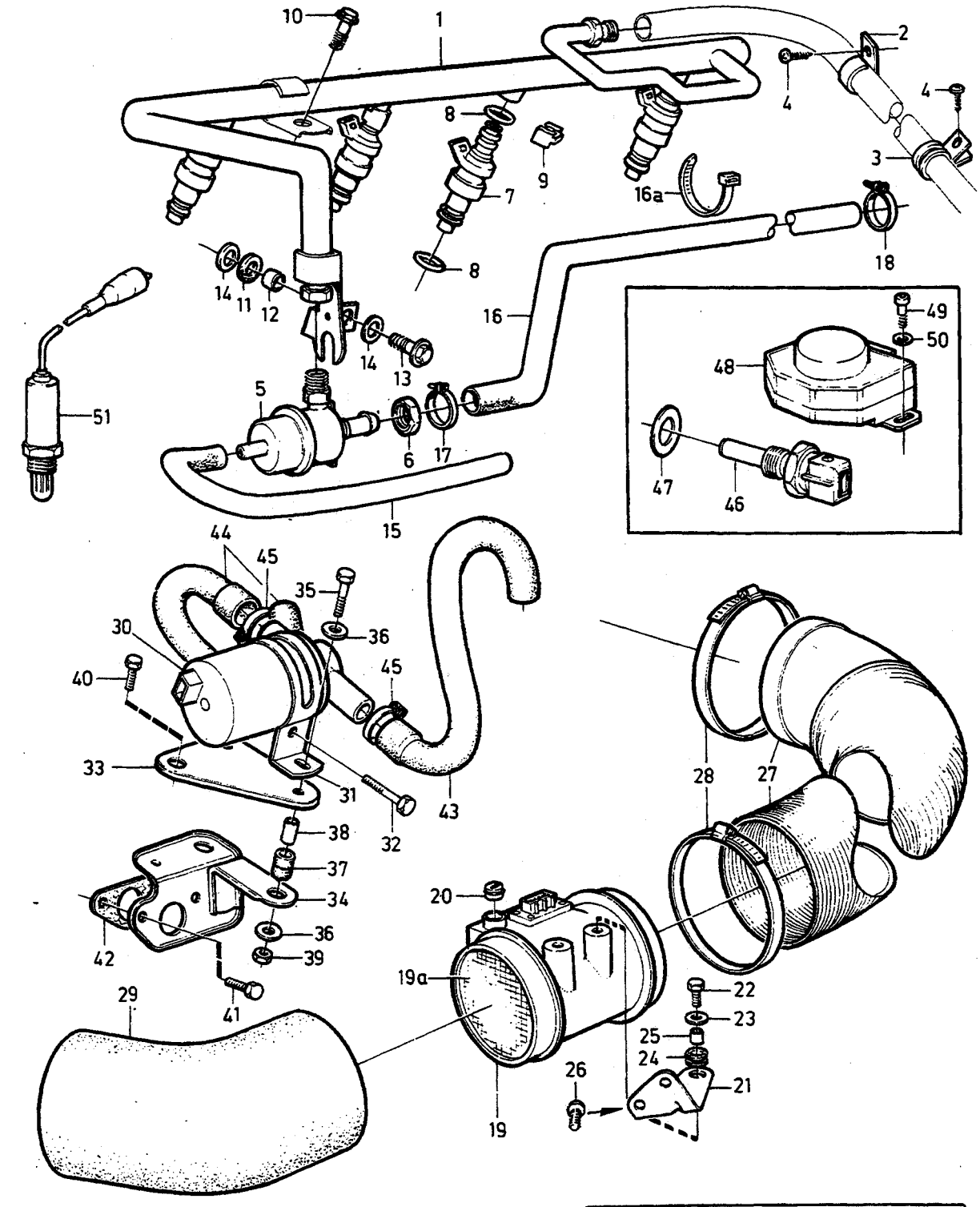

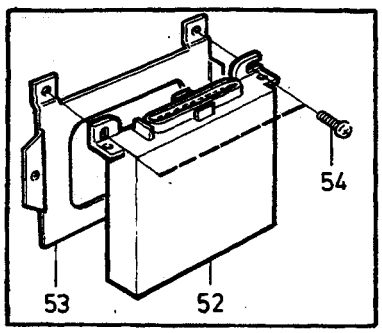

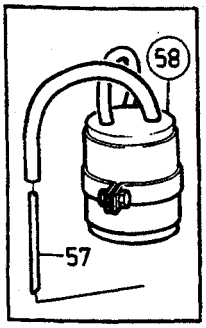

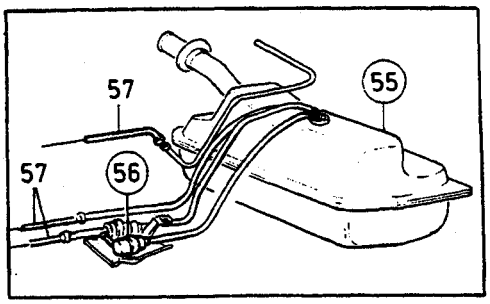

VOLVO
Genuine Parts
PV 230 44758

A
B
C
D
E

BRÄNSLESYSTEM KRAFTSTOFFANLAGE

Grupp Gruppe 23

Sida Seite 259

B23F

Pos	Artikel nr Artikelnr.	Antal / Anzahl A	B	C	D	E	PS	Benämning	Bezeichnung	Anmärkning Anmerkung	SR
54	972409-7	2	-	-	-	-		Skruv	Schraube	(949444)	2
55		-	-	-	-	-		Bränsletank	Kraftstofftank	SEE 23•369	
56		-	-	-	-	-		Bränslepump	Kraftstoffpumpe	SEE 23•365	
57		-	-	-	-	-		Bränsleledning	Kraftstoffleitung	SEE 23•377	
58		-	-	-	-	-		Kolfilter	Kohlefilter	SEE 23•383	

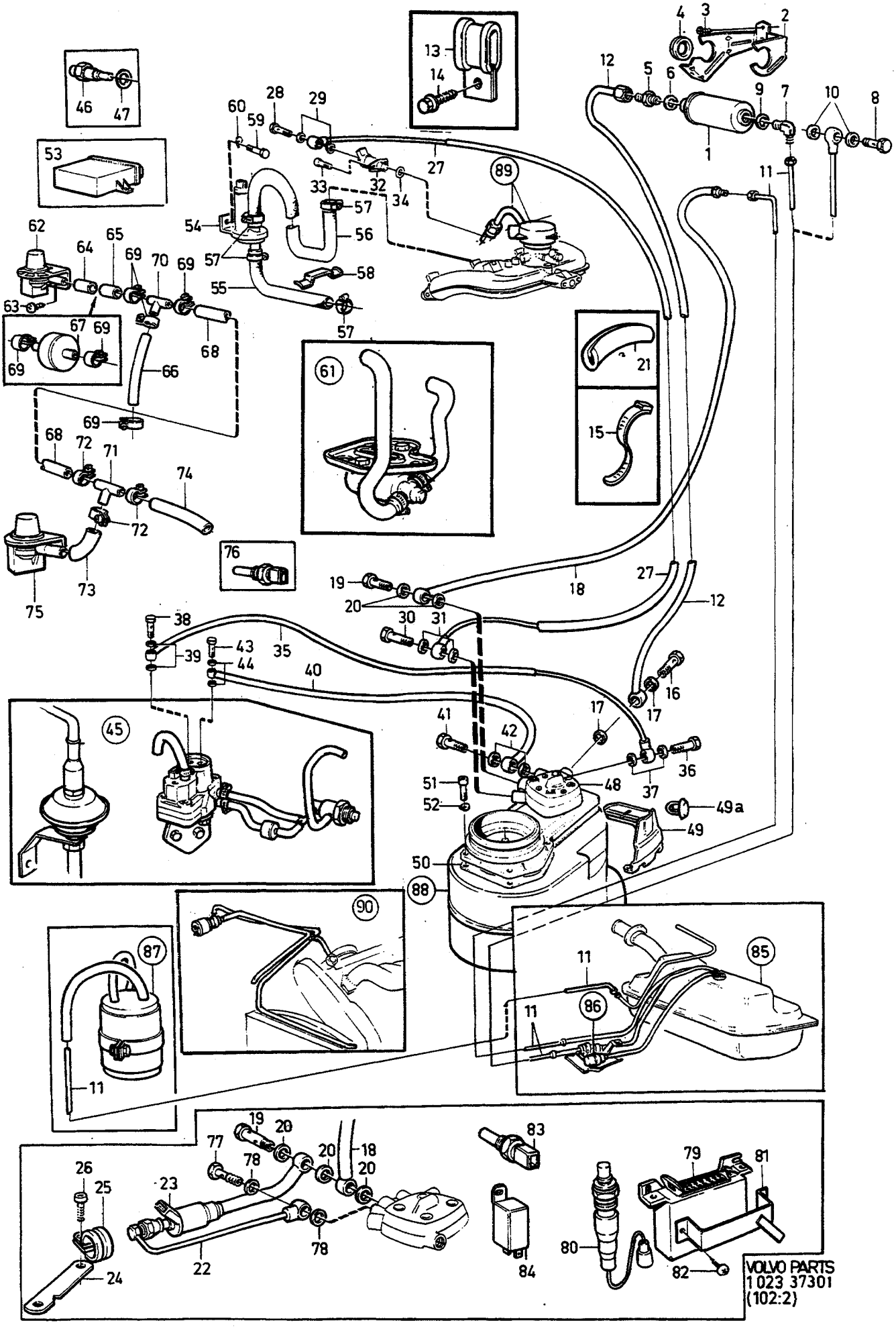
VOLVO PARTS
1 023 37301
(102:2)

A	B19ET, B21ET	BRÄNSLESYSTEM KRAFTSTOFFANLAGE	Grupp Gruppe 23
B	B21FT		Sida Seite 261
C			
D		B19ET, B21ET, B21FT	
E			

Pos	Artikel nr Artikelnr.	Antal / Anzahl A	B	C	D	E	PS	Benämning	Bezeichnung	Anmärkning Anmerkung	SR
1	1276864-4	1	-	-	-	-		Bränslefilter	Kraftstoffilter	1)	1
	1389562-8	-	1	-	-	-		Filter	Filter	1) (1389450)	1
	1389562-8	1	1	-	-	-		Filter	Filter	2) (1389450)	1
2	1276862-8	1	-	-	-	-		Konsol	Konsole	1)	4
	1306531-3	-	1	-	-	-		Konsol	Konsole	1)	4
	3514420-3	1	1	-	-	-		Konsol	Konsole	2) (1336338)	4
3	969278-1	2	2	-	-	-		Sextandhålskruv	Sechszahn-hohlschraube	1) (955138)	2
	947542-7	1	1	-	-	-		Flänsskruv	Flanschschraube	2)	2
	969278-1	1	1	-	-	-		Sextandhålskruv	Sechszahn-hohlschraube	(955138)	2
4	1276863-6	2	2	-	-	-		Bussning	Buchse	1)	2
5	1276069-0	1	1	-	-	-		Nippel	Nippel		3
6	11994-1	1	1	-	-	-	IK	Packning	Dichtung	(947282)	2
7	948474-2	1	1	-	-	-		Nippel	Nippel	3)	2
	948474-2	1	1	-	-	-		Nippel	Nippel	4) R.H.D	2
8	968179-2	1	1	-	-	-		Hålskruv	Hohlschraube	4) (25167)	2
9	18671-8	1	1	-	-	-		Packning	Dichtung	3)	2
	18671-8	1	1	-	-	-		Packning	Dichtung	4) R.H.D	2
10	18671-8	2	2	-	-	-		Packning	Dichtung	4) L.H.D	2
11		-	-	-	-	-		Bränsleledning	Kraftstoffleitung	SEE 23 • 377	
12	1276938-6	1	1	-	-	-		Bränslerör	Kraftstoffrohr	5)	3
	1346226-2	1	1	-	-	-		Bränslerör	Kraftstoffrohr	6)	3
13	952633-6	2	2	-	-	-		Klamma	Klemme	O.DIA 22,2 mm	2
	952637-7	2	2	-	-	-		Klamma	Klemme	O.DIA 28,6 mm	2
14	*(946452)*	1	1	-	-	-	SP	Skruv	Schraube	REPL 1 PCS 969476-1, 1 PCS 192287-1.	2
15	948211-8	1	1	-	-	-		Bandklamma	Bandklammer	LG 280 mm	2
	949668-8	1	1	-	-	-		Bandklamma	Bandklammer	(948616) LG 375 mm	2
16	973950-9	1	1	-	-	-		Hålskruv	Hohlschraube	(968178)	2
17	11994-1	2	2	-	-	-	IK	Packning	Dichtung	(947282)	2
18	1276940-2	1	1	-	-	-		Bränslerör	Kraftstoffrohr	5)	3
	1346229-6	1	1	-	-	-		Bränslerör	Kraftstoffrohr	6)	3
19	973950-9	1	-	-	-	-		Hålskruv	Hohlschraube	(968178)	2
	947975-9	-	1	-	-	-		Hålskruv	Hohlschraube		2
20	11994-1	2	-	-	-	-	IK	Packning	Dichtung	(947282)	2
	11994-1	-	3	-	-	-	IK	Packning	Dichtung	(947282)	2
21	679754-2	X	X	-	-	-		Kantskyddslist	Schonleiste	(687470)	2
22	1306951-3	-	1	-	-	-		Bränslerör	Kraftstoffrohr		3
23	1346230-4	-	1	-	-	-		Frekvensventil	Frequenzventil		3
24	*1306953*	-	1	-	-	-	OP	Konsol	Konsole		3
25	952634-4	-	1	-	-	-		Klamma	Klemme		2
26	942000-1	-	1	-	-	-		Skruv	Schraube		2
27	1317907-2	1	1	-	-	-		Bränslerör	Kraftstoffrohr	(1276928),-1981	3
	1326051-8	1	1	-	-	-		Bränslerör	Kraftstoffrohr	1982-1984	3
	1346659-4	-	1	-	-	-		Bränslerör	Kraftstoffrohr	1985-	3
28	966833-6	1	1	-	-	-		Hålskruv	Hohlschraube	(74033)	2
29	947620-1	2	2	-	-	-	IK	Packning	Dichtung		2
30	966833-6	1	1	-	-	-		Hålskruv	Hohlschraube	(74033)	2
31	947620-1	2	2	-	-	-	IK	Packning	Dichtung		2
32	462865-7	1	1	-	-	-		Startventil	Startmengenventil	7)	3
	1269585-4	1	1	-	-	-		Startventil	Startmengenventil	8)	3
33		2	2	-	-	-	NS	Skruv	Schraube		

1) 242 CH -243211, 244 CH APP -36700, 245 CH APP -567100.
2) 242 CH 243212-, 244 CH APP 36700-, 245 CH APP 567100-.
3) 242 CH -218161, 244 CH -766078, 245 CH -408998, 264 CH -129250.
4) 242 CH 218162-, 244 CH 766079-, 245 CH 408999-, 264 CH 129251-.
5) 242 CH-223939, 244 CH-812609, 245 CH-434459, 264 CH-131509, 265 CH-33009.
6) 242 CH 223940-, 244 CH 812610-, 245 CH 434460-, 264 CH 131510-, 265 CH 33010-.
7) 242 CH -206790, 244 CH -686099, 245 CH -368309, 262, 264 CH -125109, 265 CH -30679.
8) 242 CH 206791-, 244 CH 686100-, 245 CH 368310-, 264 CH 125110-, 265 CH 30680-.

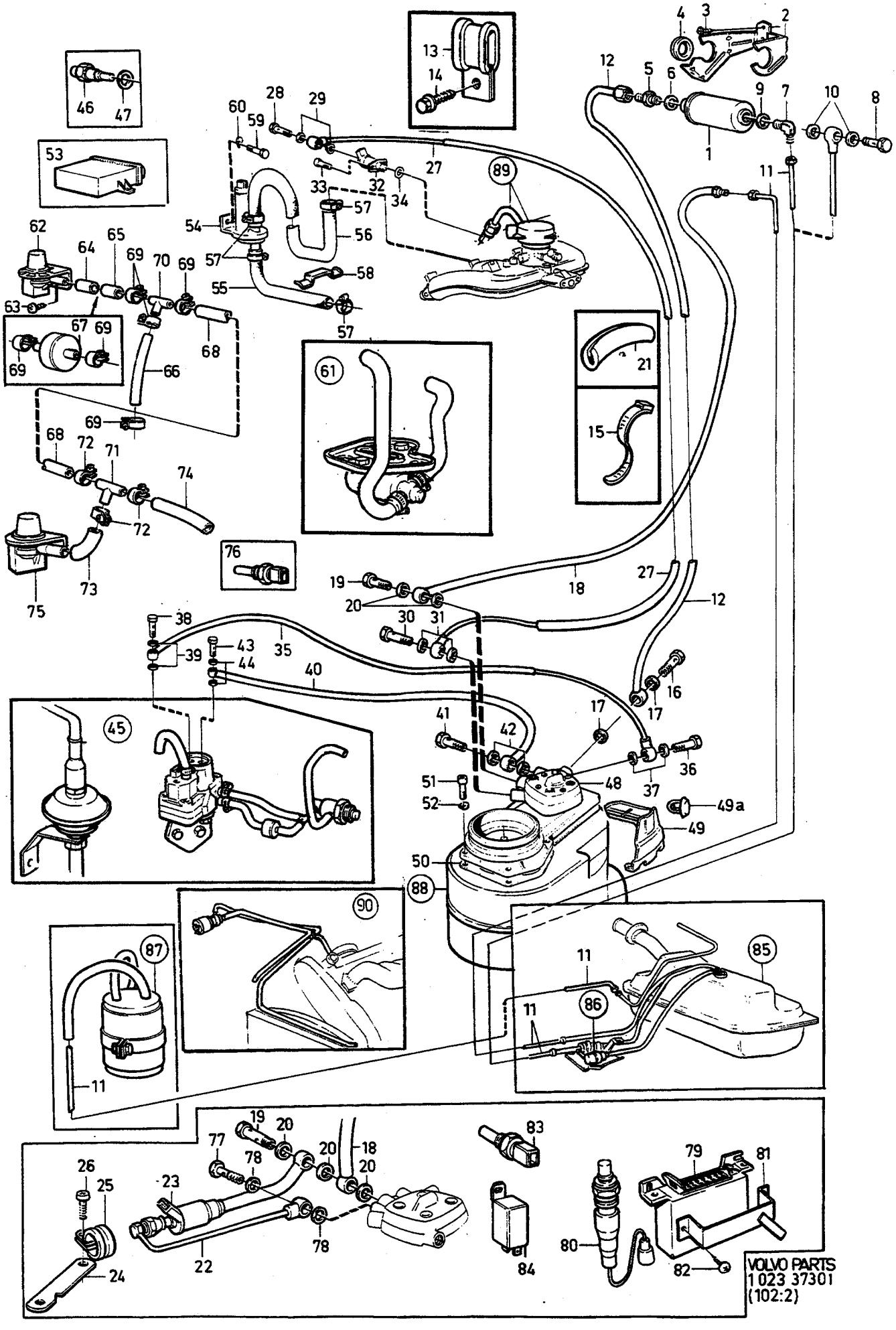
VOLVO PARTS
1 023 37301
(102:2)

A	B19ET, B21ET
B	B21FT
C	
D	
E	

BRÄNSLESYSTEM — KRAFTSTOFFANLAGE

Grupp / Gruppe 23

Sida / Seite 263

B19ET, B21ET, B21FT

Pos	Artikel nr / Artikelnr.	Antal / Anzahl A	B	C	D	E	PS	Benämning	Bezeichnung	Anmärkning / Anmerkung	SR
34	947113-7	1	1	-	-	-	IK	O-ring	O-ring		2
35	1326049-2	1	1	-	-	-		Bränslerör	Kraftstoffrohr	9) (1276917)	3
	1326049-2	1	1	-	-	-		Bränslerör	Kraftstoffrohr	10)	3
36	966833-6	1	1	-	-	-		Hålskruv	Hohlschraube	(74033)	2
37	947620-1	2	2	-	-	-	IK	Packning	Dichtung		2
38	968177-6	1	1	-	-	-		Hålskruv	Hohlschraube	(48634)	2
39	18665-0	2	2	-	-	-		Packning	Dichtung		2
40	1276923-8	1	1	-	-	-		Bränslerör	Kraftstoffrohr	9)	3
	1336343-7	1	1	-	-	-		Bränslerör	Kraftstoffrohr	10) (1326050)	3
41	966833-6	1	1	-	-	-		Hålskruv	Hohlschraube	(74033)	2
42	947620-1	2	2	-	-	-	IK	Packning	Dichtung		2
43	966833-6	1	1	-	-	-		Hålskruv	Hohlschraube	(74033)	2
44	947620-1	2	2	-	-	-	IK	Packning	Dichtung		2
45		1	1	-	-	-		Styrtrycksventil	Steuerdruckregler	SEE 23•337	
46	1219731-5	1	1	-	-	-		Termotidgivare	Thermo-zeitschalter		3
47	957178-7	1	1	-	-	-		Packning	Dichtung		2
48	*1276945*	1	-	-	-	-	NS	Mängdmätare •SEE 23•319	Mengenmesser •SEE 23•319	B21ET 498886.	
	1317900	1	-	-	-	-	NS	Mängdmätare •SEE 23•319	Mengenmesser •SEE 23•319	B19ET, B21ET, 498958, 499860,499872,499884.	
	1276949	-	1	-	-	-	NS	Mängdmätare •SEE 23•319	Mengenmesser •SEE 23•319	B21FT 498898	
	1317901	-	1	-	-	-	NS	Mängdmätare •SEE 23•319	Mengenmesser •SEE 23•319	B21FT 498966, 498967, 499800,499801,499868, 499869,499926,499927	
49	1346384-9	1	1	-	-	-		Skyddsplåt	Schutzblech	11) (1332557)	3
	1367044-3	1	1	-	-	-		Skyddsplåt	Schutzblech	12) (1357319)	3
49a	1274249-0	1	1	-	-	-		Klamma	Klemme		2
50	1378490-5	1	1	-	-	-	IK	Packning	Dichtung	(1276809)	2
51	942247-8	6	6	-	-	-		Skruv	Schraube	(940326)	2
52	941906-0	4	3	-	-	-		Fjäderbricka	Federscheibe		2
53	1276897-4	-	1	-	-	-		Styrenhet konstanttomgång	Steuergerät konstanter Leerlauf	7)	3
	1317499-0	-	1	-	-	-		Styrenhet konstanttomgång	Steuergerät konstanter Leerlauf	8)	3
54		1	-	-	-	-		Tillsatsluftventil	Zusatzluftventil	(1219760)	
55		X	-	-	-	-		Slang	Schlauch	SEE 28•625 SEE 28•625	
56		X	-	-	-	-		Slang	Schlauch	SEE 28•625	
57		4	-	-	-	-		Slangklamma	Schlauchschelle	SEE 28•625	
58		1	-	-	-	-	NS	Bygel	Bugel		
59		2	-	-	-	-		Skruv	Schraube	LG 12 mm	
		2	-	-	-	-		Skruv	Schraube	SEE 28•625 LG 16 mm	

9) B19ET 498986 ENG -1677, B21ET 498958 ENG -3021, B21FT 498898. B21FT 498966 ENG -6424, B21FT 498967 ENG -3868.
10) B19ET 498986 ENG 1668-, B19ET 499878, B21ET 498958 ENG 3022-, B21ET 499860,499872,499884, B21FT 498966 ENG 6425-, B21FT 498967 ENG 3869-, B21FT 499800,499801, 499868,499869,499926,499927.
11) EXC B21FT 499926,499927.
12) B21FT 499926,499927.
7) 242 CH -206790, 244 CH -686099, 245 CH -368309, 262, 264 CH -125109, 265 CH -30679.
8) 242 CH 206791-, 244 CH 686100-, 245 CH 368310-, 264 CH 125110-, 265 CH 30680-.

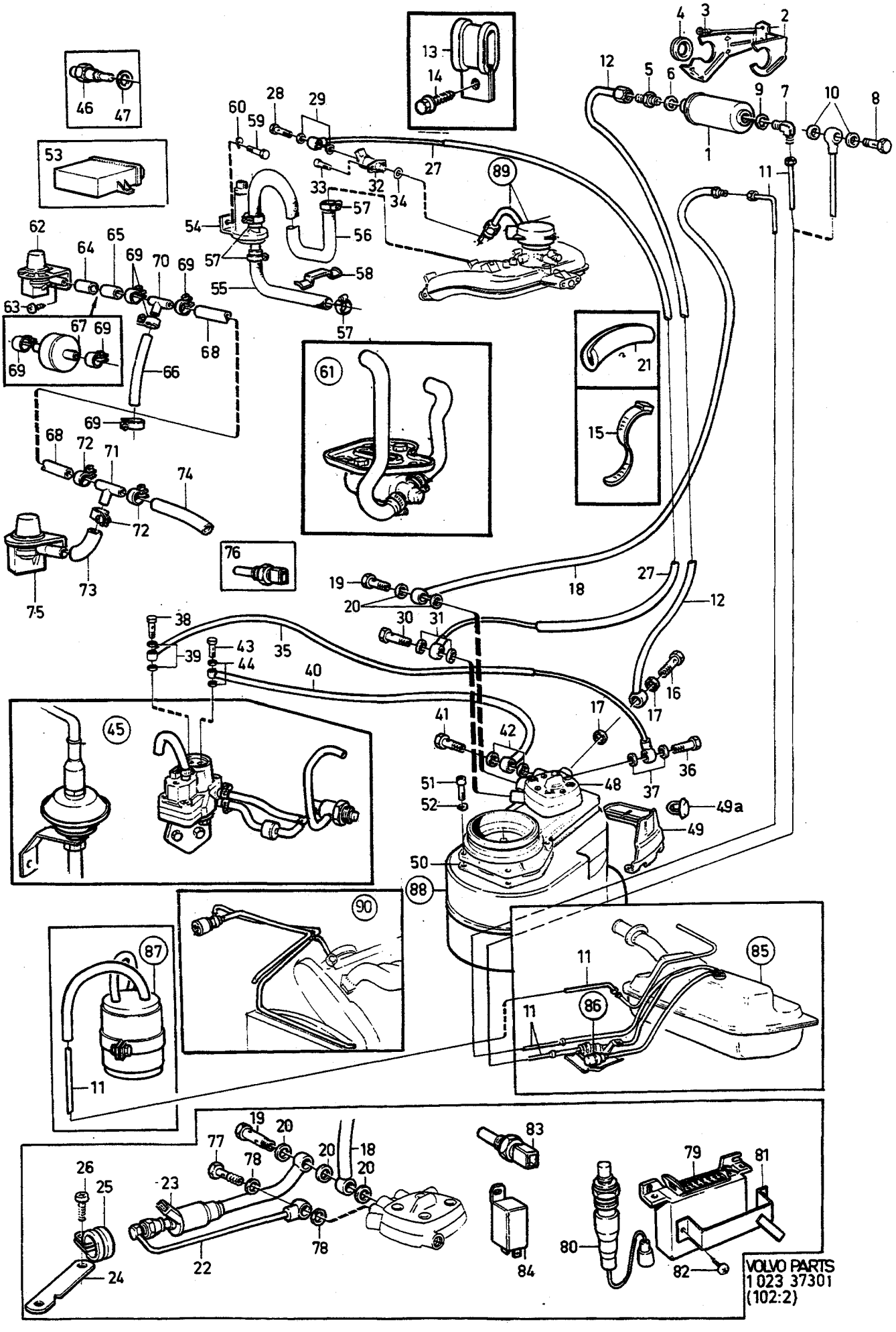
VOLVO PARTS
1 023 37301
(102:2)

A	B19ET, B21ET
B	B21FT
C	
D	
E	

BRÄNSLESYSTEM — KRAFTSTOFFANLAGE

Grupp / Gruppe 23

Sida / Seite 265

B19ET, B21ET, B21FT

Pos	Artikel nr / Artikelnr.	Antal / Anzahl A	B	C	D	E	PS	Benämning	Bezeichnung	Anmärkning / Anmerkung	SR
										SEE 28•625	
60		2	-	-	-	-		Bricka	Scheibe	SEE 28•625	
61		-	1	-	-	-		Reglerslid med monteringsdetaljer	Regelschieber mit Einbauteilen	SEE 23•339	
62	1276889-1	-	1	-	-	-		Strömställare	Schalter		2
63	972426-1	-	1	-	-	-		Sextandhålskruv	Sechszahn-hohlschraube	(966733)	2
64	976734-4	-	X	-	-	-		Slang metervara	Schlauch Meterware	LG 60 mm MAN.TRANS	2
	976734-4	-	X	-	-	-		Slang metervara	Schlauch Meterware	LG 30 mm AUTO.TRANS	2
65	976734-4	-	X	-	-	-		Slang metervara	Schlauch Meterware	LG 30 mm AUTO.TRANS	2
66	976734-4	-	X	-	-	-		Slang metervara	Schlauch Meterware	(1306703) LG 150 mm	2
67	3517737-7	-	1	-	-	-		Fördröjningsventil	Verzögerungsventil	AUTO.TRANS (1276311)	2
68	976734-4	X	X	-	-	-		Slang metervara	Schlauch Meterware	(1306703) LG 720 mm	2
69	976572-8	-	4	-	-	-		Slangklämma	Schlauchklemme	(947331)MAN.TRANS	2
	976572-8	-	6	-	-	-		Slangklämma	Schlauchklemme	(947331)AUTO.TRANS	2
70	949024-4	-	1	-	-	-		Nippel	Nippel		2
71	949024-4	1	1	-	-	-		Nippel	Nippel		2
72	976572-8	5	5	-	-	-		Slangklämma	Schlauchklemme	(947331)	2
73	976734-4	X	X	-	-	-		Slang metervara	Schlauch Meterware	(1306703) LG 100 mm	2
74	976734-4	X	X	-	-	-		Slang metervara	Schlauch Meterware	(1306703) LG 720 mm	2
75	1317075-8	1	-	-	-	-		Tryckvakt	Druckwächter		3
	1317076-6	-	1	-	-	-		Tryckvakt	Druckwächter	11)	3
	1346952-3	-	1	-	-	-		Tryckbrytare	Druckschalter	12)	3
76	1306024-9	-	1	-	-	-		Temperaturgivare	Temperaturgeber	7)	3
	1306937-2	-	1	-	-	-		Temperaturgivare	Temperaturgeber	8)	3
77	966833-6	-	1	-	-	-		Hålskruv	Hohlschraube	(74033)	2
78	947620-1	-	2	-	-	-	IK	Packning	Dichtung		2
79	1276896-6	-	1	-	-	-		Styrenhet	Steuergerät	7)	3
		-	-	-	-	-		Lambdasond	Lambda-sonde		
	1306412-6	-	1	-	-	-		Styrenhet	Steuergerät	8)	3
		-	-	-	-	-		Lambdasond	Lambda-sonde		
80	1274746-5	-	1	-	-	-		Lambdasond	Lambda-sonde	(1276951)	2
81		-	1	-	-	-	NS	Hållare	Halter		
82	955140-9	-	2	-	-	-		Skruv	Schraube		2
83	1269154-9	-	1	-	-	-		Temperaturgivare	Temperaturgeber	8)	2
		-	-	-	-	-		Lambdasond	Lambda-sonde		
84	1274396-9	1	1	-	-	-		Impulsrelä	Impulsrelais	8)	3
85		-	-	-	-	-		Bränsletank	Kraftstofftank	SEE 23•369	
86		-	-	-	-	-		Bränslepump	Kraftstoffpumpe	SEE 23•361	
87		-	-	-	-	-		Kolfilter	Kohlefilter	SEE 23•383	
88		-	-	-	-	-		Luftfilter	Luftfilter	SEE 23•353	
89		-	-	-	-	-		Insprutare	Einspritzduse	SEE 23•325	
90		-	1	-	-	-		Laddningsregulator	Reglerschalter	SEE 23•339	

11) EXC B21FT 499926,499927.
12) B21FT 499926,499927.
7) 242 CH -206790, 244 CH -686099, 245 CH -368309, 262, 264 CH -125109, 265 CH -30679.
8) 242 CH 206791-, 244 CH 686100-, 245 CH 368310-, 264 CH 125110-, 265 CH 30680-.

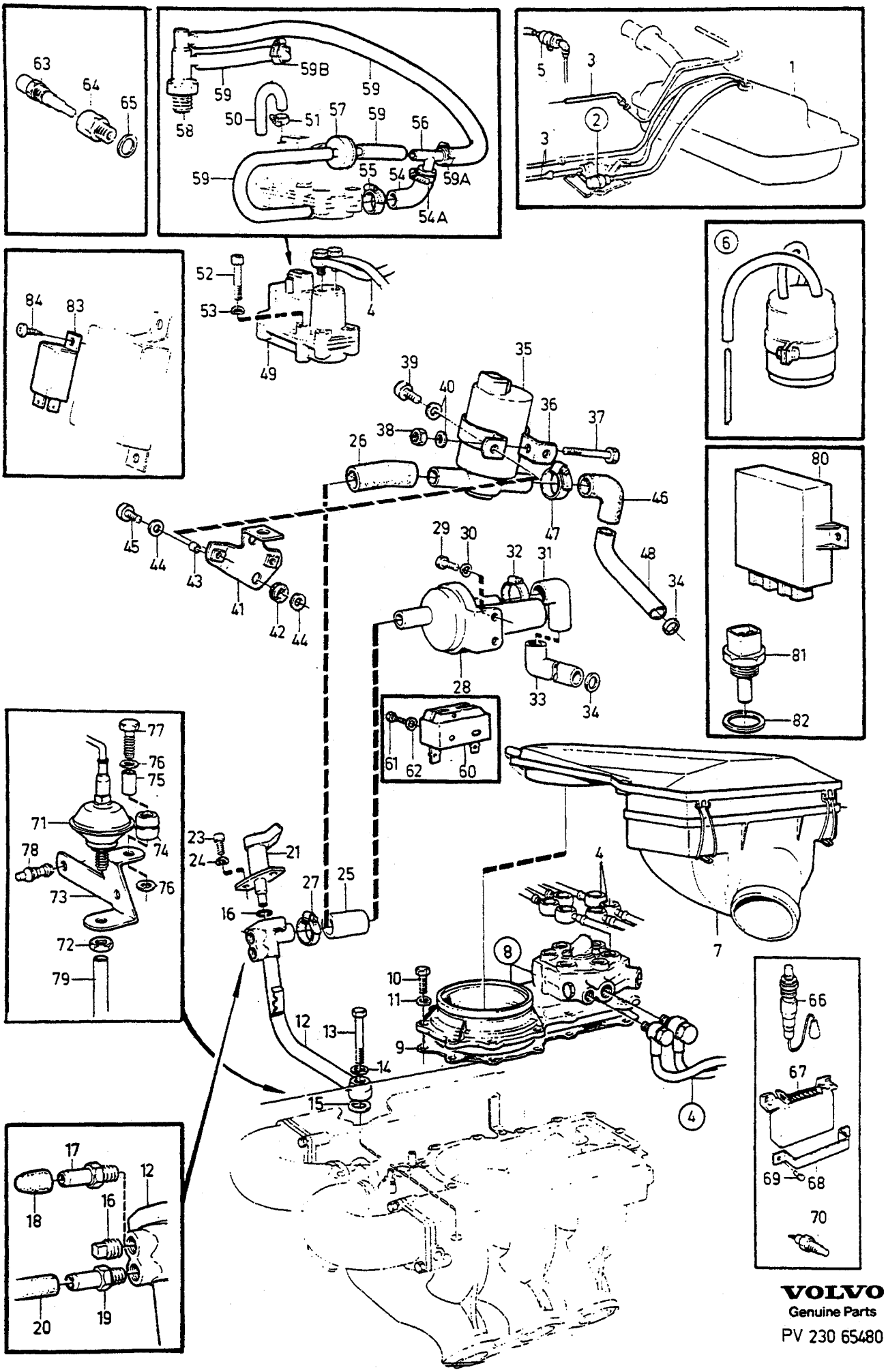

VOLVO
Genuine Parts
PV 230 65480

A	B27E B28E
B	B27F B28F
C	
D	
E	

BRÄNSLESYSTEM — KRAFTSTOFFANLAGE

Grupp / Gruppe 23

Sida / Seite 267

B27E, B28E, B27F, B28F

Pos	Artikel nr / Artikelnr.	Antal / Anzahl A	B	C	D	E	PS	Benämning	Bezeichnung	Anmärkning / Anmerkung	SR
1		1	1	-	-	-		Bränsletank	Kraftstofftank	SEE 23•369	
2		1	1	-	-	-		Bränslepump	Kraftstoffpumpe	SEE 23•361	
3		1	1	-	-	-		Bränsleledning Chassi	Kraftstoffleitung Fahrgestell	SEE 23•377	
4		1	1	-	-	-		Bränsleledning Motor	Kraftstoffleitung Motor	SEE 23•329	
5		1	1	-	-	-		Bränslefilter	Kraftstoffilter	SEE 23•329	
6		1	1	-	-	-		Kolfilter	Kohlefilter	1) 2) SEE 23•381	
		1	1	-	-	-		Kolfilter	Kohlefilter	1) 3) SEE 23•383	
7		1	1	-	-	-		Luftfilter	Luftfilter	SEE 23•355	
8	*(1269194)*	1	-	-	-	-	SP	Mängdmätare •SEE 23•321	Mengenmesser •SEE 23•321	REPL 1PCS 1269145-7, 1PCS 1269332-1	3
	(1269010)	-	1	-	-	-	SP	Mängdmätare •SEE 23•321	Mengenmesser •SEE 23•321	B27F. REPL 1PCS 1269147-3, 1PCS 1269146-5.	3
	(1269459)	-	1	-	-	-	SP	Mängdmätare •SEE 23•321	Mengenmesser •SEE 23•321	B28F 498628 - 498631. REPL 1 PCS 1269146-5, 1 PCS 1269484-0.	3
		-	1	-	-	-	NS	Mängdmätare •SEE 23•321	Mengenmesser •SEE 23•321	B28F 498638 - 498641, 498667.	
9	1218185-5	1	1	-	-	-	IK	Packning	Dichtung	(269493)	2
10	942247-8	12	12	-	-	-		Skruv	Schraube	(940326)	2
11	941906-0	12	12	-	-	-		Fjäderbricka	Federscheibe		2
12	1269185-3	1	1	-	-	-		Rör	Rohrleitung	B27E 498616 - 498619. B27F. B28F 498638, 498639, 498667.	4
	1269327-1	1	1	-	-	-		Rör	Rohrleitung	B27E 498624 - 498627. B28E. B28F 498628 - 498631, 498640, 498641.	4
13	959214-8	1	1	-	-	-		Skruv	Schraube		2
14	11991-7	1	1	-	-	-	IK	Packning	Dichtung		2
15	269403-2	1	1	-	-	-	IK	O-ring	O-ring		2
16	191026-4	1	1	-	-	-		Propp	Stöpsel	(952069) ALTER 1	2
17	1269187-9	1	1	-	-	-		Nippel	Nippel	ALTER 2	3
18	460225-6	-	1	-	-	-		Plugg	Stopfen	B28F.	2
19	1269187-9	1	1	-	-	-		Nippel	Nippel		3
20		1	1	-	-	-		Slang	Schlauch	SEE 23•383	
21	462865-7	1	-	-	-	-		Startventil	Startmengenventil	B27E, B28E	3
	3517066-1	-	1	-	-	-		Startventil	Startmengenventil	(269292) B27F, B28F	3

1) Med bränsleavdunstningskontroll. / Mit Kraftstoff-Verdunstungskontrolle.
2) 242 CH -165569, 244 CH -482504, 245 CH -264754, 262 CH -6449, 264 CH -83054, 265 CH -21774.
3) 242 CH 165570-, 244 CH 482505-, 245 CH 264755-, 262 CH 6450-, 264 CH 83055-, 265 CH 21775-.

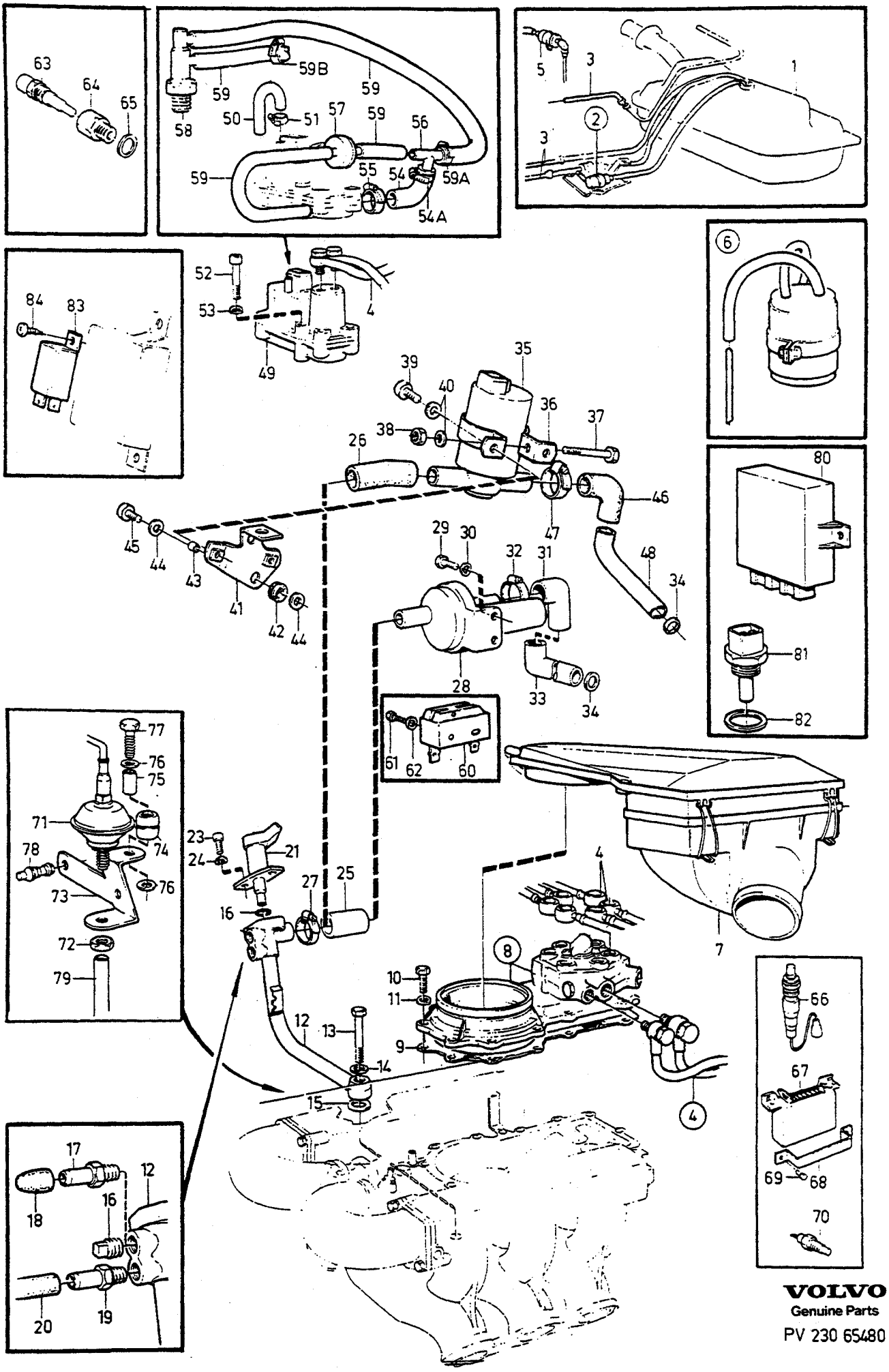

VOLVO
Genuine Parts
PV 230 65480

A	B27E B28E
B	B27F B28F
C	
D	
E	

BRÄNSLESYSTEM — KRAFTSTOFFANLAGE

Grupp Gruppe 23

Sida Seite 269

B27E, B28E, B27F, B28F

Pos	Artikel nr Artikelnr.	Antal / Anzahl A	B	C	D	E	PS	Benämning	Bezeichnung	Anmärkning Anmerkung	SR
22	945214-5	1	1	-	-	-		O-ring	O-ring		2
23	942001-9	2	2	-	-	-		Skruv	Schraube		2
24	941906-0	2	2	-	-	-		Fjäderbricka	Federscheibe		2
25	945751-6	X	X	-	-	-		Gummislang	Gummischlauch	LG 58 mm B27E 498616 - 498619. B27F.	2
	1269818-9	1	1	-	-	-		Slang	Schlauch	(1269326) B27E 498624 - 498627. B28E. B28F 498628 - 498631, 498640, 498641	3
26	1269607-6	-	1	-	-	-		Slang	Schlauch	B28F 498638, 498639, 498667.	3
27	943472-1	2	2	-	-	-		Slangklamma	Schlauchschelle		2
28	1269193-7	1	-	-	-	-		Tillsatsluftventil	Zusatzluftventil	B27E 498616 - 498619.	3
	269532-8	-	1	-	-	-		Tillsatsluftventil	Zusatzluftventil	B27F	3
	1269319-8	1	-	-	-	-		Tillsatsluftventil	Zusatzluftventil	B27E MAN.TRANS B28E MAN.TRANS EXC B27E 498616 - 498618.	3
	1346477-1	1	-	-	-	-		Tillsatsluftventil	Zusatzluftventil	(1266910) B27E AUTO.TRANS B28E AUTO.TRANS EXC B27E 498617, 498619.	3
	1346477-1	-	1	-	-	-		Tillsatsluftventil	Zusatzluftventil	(1266910) B28F MAN.TRANS EXC B28F 498638.	3
	460833-7	-	1	-	-	-		Tillsatsluftventil	Zusatzluftventil	B28F AUTO.TRANS EXC B28F 498639, 498667.	3
29	942001-9	2	2	-	-	-		Skruv	Schraube		2
30	941906-0	2	2	-	-	-		Fjäderbricka	Federscheibe		2
31	461499-6	1	1	-	-	-		Slang	Schlauch	B27E 498616 - 498619. B27F	3
	1269325-5	1	1	-	-	-		Slang	Schlauch	4) B27E, B28E, B28F EXC B27E 498616-498619 EXC B28F 498638, 498639, 498667.	3
	1269852-8	1	-	-	-	-		Slang	Schlauch	5)	3
32	943474-7	1	1	-	-	-		Slangklamma	Schlauchschelle	O.DIA 32 mm	2
☆	976583-5	1	1	-	-	-		Slangklämma	Schlauchklemme	(975278),O.DIA 25 mm	2
33	269352-1	1	1	-	-	-		Rör	Rohrleitung	B27E 498616-498619. B27F.	3
	1269324-8	1	1	-	-	-		Slang	Schlauch	4) B27E, B28E, B28F EXC B27E 498616-498619 EXC B28F 498638, 498639, 498667.	3

4) 242 CH-223939, 244 CH-812609, 245 CH-434459, 264 CH-131509, 265 CH-33009.
5) 242 CH 223940-, 244 CH 812610-, 245 CH 434460-, 264 CH 131510-, 265 CH 33010-.

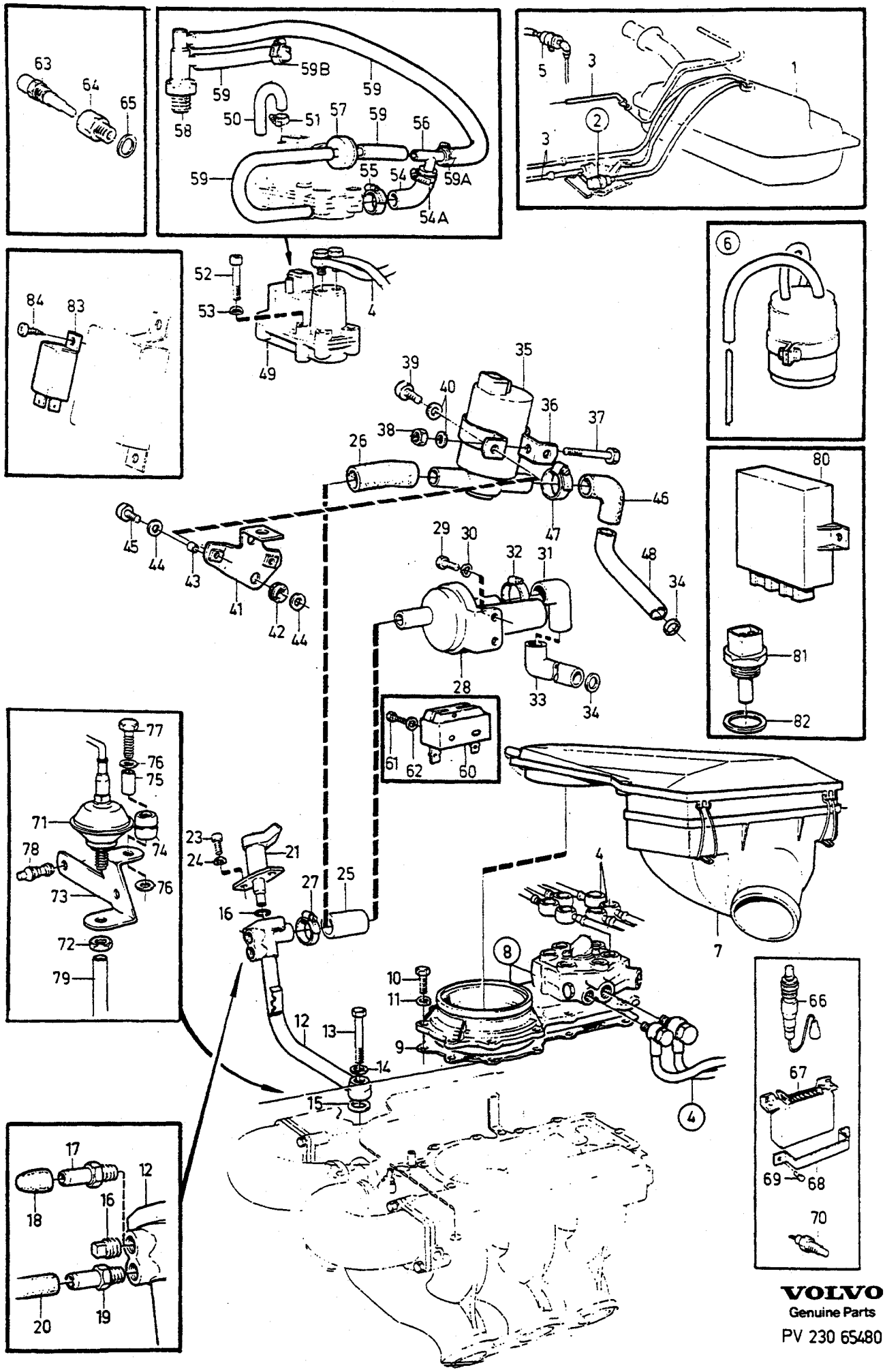

VOLVO
Genuine Parts
PV 230 65480

A	B27E B28E
B	B27F B28F
C	
D	
E	

BRÄNSLESYSTEM — KRAFTSTOFFANLAGE

Grupp Gruppe 23

Sida Seite 271

B27E, B28E, B27F, B28F

Pos	Artikel nr Artikelnr.	Antal / Anzahl A	B	C	D	E	PS	Benämning	Bezeichnung	Anmärkning Anmerkung	SR
34		1	1	-	-	-		O-ring	O-ring	SEE 25-387	
35	1276871-9	-	1	-	-	-		Reglerslid	Regelschieber	B28F 498638, 498639, 6) 498667.	3
36	*1269605*	-	1	-	-	-	OP	Klamma	Klemme		2
37	959209-8	-	1	-	-	-		Skruv	Schraube		2
38	940197-7	-	1	-	-	-		Mutter	Mutter		2
39	942000-1	-	2	-	-	-		Skruv	Schraube		2
40	955892-5	-	3	-	-	-		Bricka	Scheibe		2
41	1269762-9	-	1	-	-	-		Konsol	Konsole	(1269604)	3
42	1317011-3	3	-	-	-	-		Bussning	Buchse	ALTER 1	3
	1317011-3	2	-	-	-	-		Bussning	Buchse	ALTER 2	3
43	1317007-1	3	-	-	-	-		Distanshylsa	Abstandhulse	(1269572) ALTER 1	3
	1317007-1	2	-	-	-	-		Distanshylsa	Abstandhulse	(1269572) ALTER 2	3
44	192404-2	6	-	-	-	-		Bricka	Scheibe	ALTER 1	2
	192404-2	4	-	-	-	-		Bricka	Scheibe	ALTER 2	2
45	942247-8	-	3	-	-	-		Skruv	Schraube	(940326)	2
46		-	1	-	-	-	NS	Slang	Schlauch	4)	
	1269851-0	-	1	-	-	-		Slang	Schlauch	5)	3
47	943472-1	-	2	-	-	-		Slangklamma	Schlauchschelle		2
48	*(1269650)*	-	1	-	-	-	SP	Rör	Rohrleitung	4) REPL 1 PCS 1269851-0, 1 PCS 1218188-9.	3
49	269531-0	1	-	-	-	-		Styrtrycksventil	Steuerdruckregler	STD B27E 498616-498619, 498624, 498625 B27E 498626 ENG -76888, B27E 498627 ENG -76888	3
	268937-0	1	-	-	-	-		Styrtrycksventil	Steuerdruckregler	7) B27E 498616 - 498619, 498624, 498625. B27E 498626 ENG -76888, B27E 498627 ENG -76888. MARKED 0 438 140 038	3
	268937-0	1	-	-	-	-		Styrtrycksventil	Steuerdruckregler	B27E 498626 ENG 76889- B27E 498627 ENG 76889- B28E	3
	463971-2	-	1	-	-	-		Styrtrycksventil	Steuerdruckregler	B27F	3
	1269315-6	-	1	-	-	-		Styrtrycksventil	Steuerdruckregler	B28F	3
50	1219970-9	-	1	-	-	-		Slang	Schlauch	B28F	3
51	943469-7	-	1	-	-	-		Slangklamma	Schlauchschelle	(945652)	2
52	941747-8	2	2	-	-	-		Skruv	Schraube	EXC B27F LG 45 mm	2
	959207-2	-	2	-	-	-		Insexskruv	Inbusschraube	B27F LG 30 mm	2
53	941906-0	2	2	-	-	-		Fjäderbricka	Federscheibe		2
54		-	1	-	-	-	NS	Slang	Schlauch	B28F	
54a	967919-2	-	1	-	-	-		Slangklamma	Schlauchschelle	(945651) B28F	2
55	943469-7	-	1	-	-	-		Slangklamma	Schlauchschelle	(945652) B28F	2
56	949024-4	-	1	-	-	-		Nippel	Nippel	B28F	2
☆ 57	3517739-3	-	1	-	-	-		Fördröjningsventil	Verzögerungsventil	(1269520),B28F	2

6) B21FT 498898,498966,498967,499800,499801.
4) 242 CH-223939, 244 CH-812609, 245 CH-434459, 264 CH-131509, 265 CH-33009.
5) 242 CH 223940-, 244 CH 812610-, 245 CH 434460-, 264 CH 131510-, 265 CH 33010-.
7) Ej standardutrustning,service alternativ. / Keine Serienausrüstung, Servicealternative.

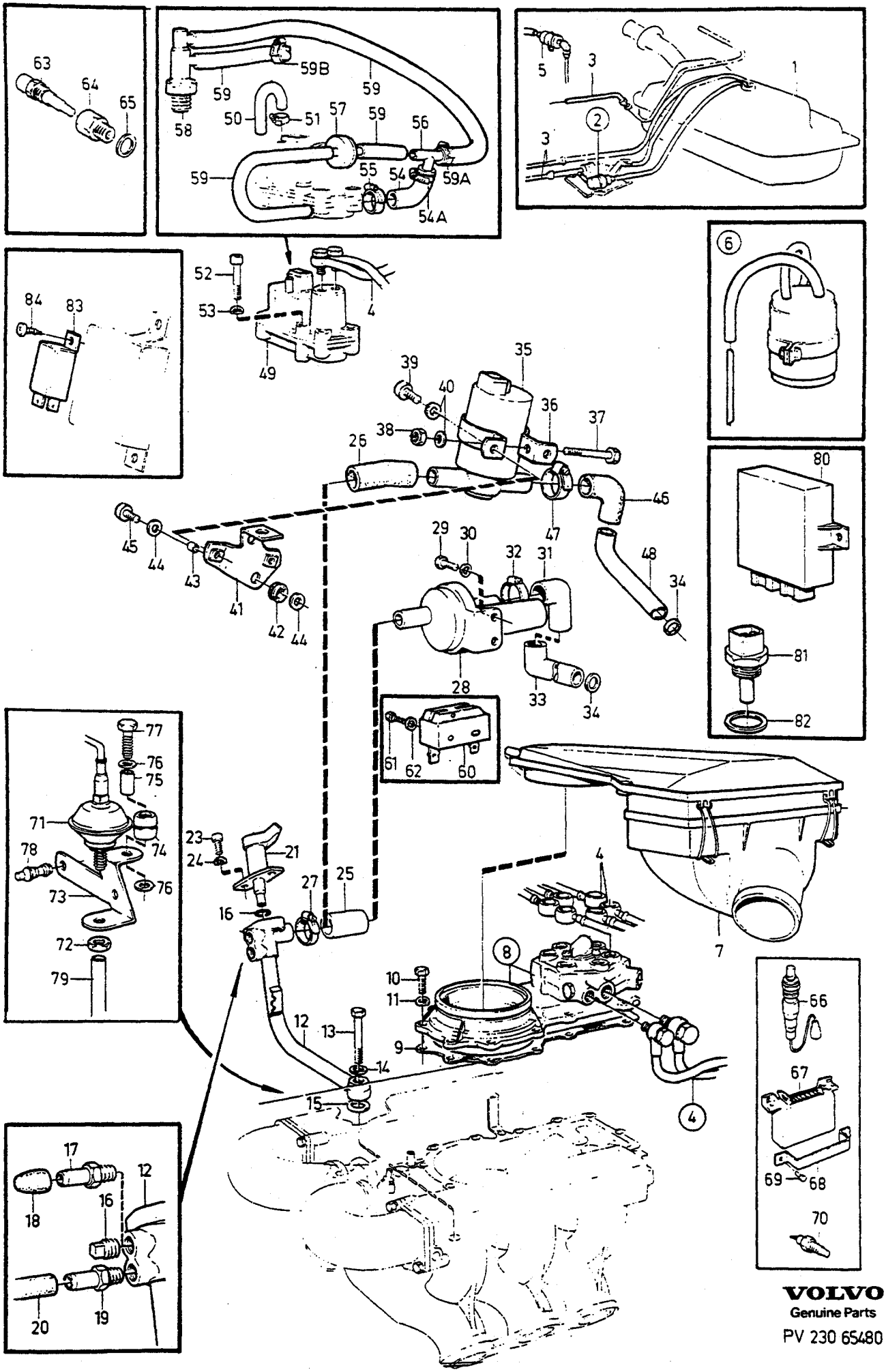

VOLVO
Genuine Parts
PV 230 65480

A	B27E B28E
B	B27F B28F
C	
D	
E	

BRÄNSLESYSTEM — KRAFTSTOFFANLAGE

Grupp Gruppe 23

Sida Seite 273

B27E, B28E, B27F, B28F

Pos	Artikel nr Artikelnr.	Antal / Anzahl A	B	C	D	E	PS	Benämning	Bezeichnung	Anmärkning Anmerkung	SR
58	1269355-2	-	1	-	-	-		Ventil	Ventil	B27E	
										SEE 25•493	3
59	976734-4	-	X	-	-	-		Slang metervara	Schlauch Meterware	(1306703) B27E	2
59a	975269-2	-	1	-	-	-		Slangklämma	Schlauchklemme	(945650) B28F	2
59b	975269-2	-	1	-	-	-		Slangklämma	Schlauchklemme	(945650) B28F W/O A.C	2
60	462679-2	-	1	-	-	-		Mikrobrytare	Mikroschalter	B28F	3
61	955231-6	-	2	-	-	-		Skruv	Schraube		2
62	955891-7	-	2	-	-	-		Bricka	Scheibe		2
63	1219731-5	1	1	-	-	-		Termotidgivare	Thermo-zeitschalter		3
64	269314-1	1	1	-	-	-		Mellanstycke	Einsatzstuck		3
65	11998-2	1	1	-	-	-		Packning	Dichtung	(947624)	1
66	1274746-5	-	1	-	-	-		Lambdasond	Lambda-sonde	(1276951) B27F	2
	1274367-0	-	1	-	-	-		Lambdasond	Lambda-sonde	(1274144) B28F	2
67	464958-8	-	1	-	-	-		Styrenhet	Steuergerät	B27F	4
	1274368-8	-	1	-	-	-		Styrenhet	Steuergerät	(1274143) B28F 498628-498631,498638,498639.	4
	1274368-8	-	1	-	-	-		Styrenhet	Steuergerät	(1274219)	4
	1274368-8	-	1	-	-	-		Styrenhet	Steuergerät	B28F(498667)	4
68		-	1	-	-	-	NS	Hållare	Halter		
69	955140-9	-	2	-	-	-		Skruv	Schraube		2
70	1269154-9	-	1	-	-	-		Temperaturgivare	Temperaturgeber	B27F, B28F.	2
71	1269669-6	-	1	-	-	-		Differentialtryckgivare	Differenzdruckgeber	B28F 498648, 498649, 498667.	2
72	1218179-8	-	1	-	-	-		Mutter	Mutter		2
73		-	1	-	-	-	NS	Konsol	Konsole		
74	1317011-3	-	1	-	-	-		Bussning	Buchse		3
75	1269816-3	-	1	-	-	-		Distanshylsa	Abstandhulse		3
76	960139-4	-	2	-	-	-		Bricka	Scheibe		2
77	955276-1	-	1	-	-	-		Skruv	Schraube		2
78	1210210-9	-	2	-	-	-		Låsplugg	Verschlusschraube		3
79	976734-4	-	X	-	-	-		Slang metervara	Schlauch Meterware	(1306703)	2
80	1274293-8	-	1	-	-	-		Styrenhet konstanttomgång	Steuergerät konstanter Leerlauf	B28F 498638, 498639.	3
	1274711-9	1	1	-	-	-		Styrenhet konstanttomgång	Steuergerät konstanter Leerlauf	(1274452) B28F 498667, 498640, 498641.	3
81	1306024-9	-	1	-	-	-		Temperaturgivare konstanttomgång	Temperaturgeber konstanter Leerlauf	B28F 498638, 498639, 498667.	3
82	11994-1	-	1	-	-	-		Packning	Dichtung	(947282)	2
83	1274396-9	1	1	-	-	-		Impulsrelä varmstart	Impulsrelais Warmstart	B28E,B28F	3
84	969473-8	1	1	-	-	-		Sextandhålskruv	Sechszahn-hohlschraube	(955137)	2

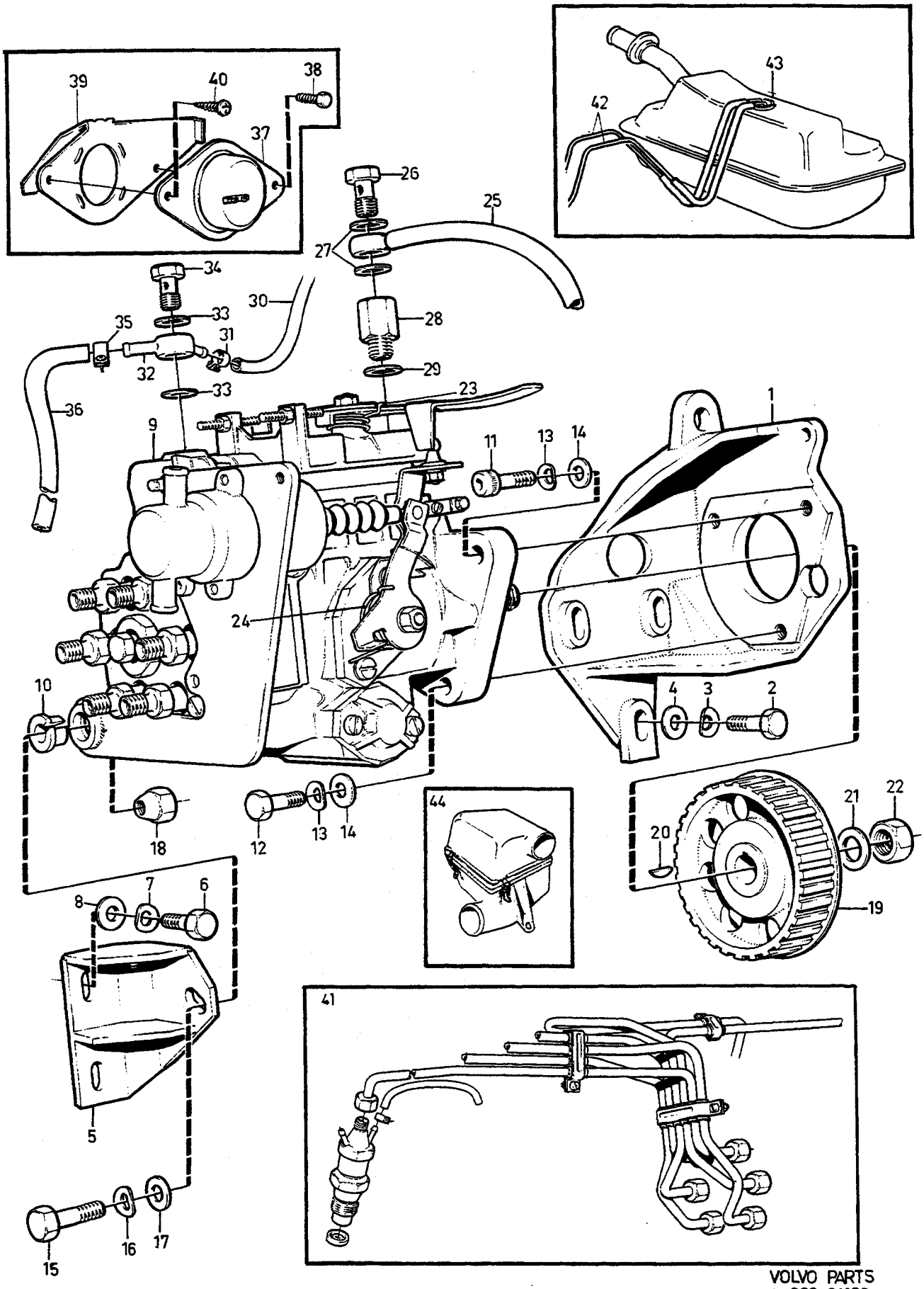

VOLVO PARTS
1 023 34102
(102:2)

A	D20
B	D24
C	
D	
E	

BRÄNSLESYSTEM — KRAFTSTOFFANLAGE

Grupp / Gruppe 23

Sida / Seite 275

D20, D24

Pos	Artikel nr / Artikelnr.	Antal / Anzahl A	B	C	D	E	PS	Benämning	Bezeichnung	Anmärkning / Anmerkung	SR
1	1257156-8	1	1	-	-	-		Konsol	Konsole		5
2	946752-3	3	3	-	-	-		Flänsskruv	Flanschschraube	(970949)	2
3	941906-0	3	3	-	-	-		Fjäderbricka	Federscheibe		2
4	960148-5	3	3	-	-	-		Bricka	Scheibe		2
5	1257259-0	1	1	-	-	-		Stöd	Stutze		5
6	955296-9	2	2	-	-	-		Skruv	Schraube		2
7	941907-8	2	2	-	-	-		Fjäderbricka	Federscheibe		2
8	1257634-4	2	2	-	-	-		Bricka	Scheibe		3
9		1	-	-	-	-	NS	Insprutningspump •SEE 23•367	Einspritzpumpe •SEE 23•367	STD	
	1257157-6	-	1	-	-	-		Insprutningspump •SEE 23•367	Einspritzpumpe •SEE 23•367	1)	5
	1257157-6	-	1	-	-	-		Insprutningspump •SEE 23•367	Einspritzpumpe •SEE 23•367	2) EXC (USA), (CDN)	5
		-	1	-	-	-	NS	Insprutningspump •SEE 23•367	Einspritzpumpe •SEE 23•367	2) (USA), (CDN)	
		1	-	-	-	-	NS	Insprutningspump	Einspritzpumpe	MAN.TRANS	
		1	-	-	-	-	NS	Insprutningspump	Einspritzpumpe	AUTO.TRANS	
	5001715-1	-	1	-	-	-	EU	Insprutningspump, bytes	Einspritzpumpe, at	1) MAN.TRANS	5
	5001715-1	-	1	-	-	-	EU	Insprutningspump, bytes	Einspritzpumpe, at	2) MAN.TRANS EXC (USA), (CDN)	5
	5001878-7	-	1	-	-	-	EU	Insprutningspump, bytes	Einspritzpumpe, at	1) AUTO.TRANS	5
	5001878-7	-	1	-	-	-	EU	Insprutningspump, bytes	Einspritzpumpe, at	2) AUTO.TRANS EXC (USA), (CDN)	5
	5002846-3	-	1	-	-	-	EU	Insprutningspump, bytes	Einspritzpumpe, at	2) AUTO.TRANS (USA), (CDN)	5
	5002849	-	1	-	-	-	OP	Insprutningspump, bytes	Einspritzpumpe, at	2) MAN.TRANS (USA), (CDN)	5
10	1257593-2	1	1	-	-	-		Hylsa	Hulse		3
11	1257632-8	2	2	-	-	-		Skruv	Schraube		2
12	1257633-6	1	1	-	-	-		Skruv	Schraube		2
13	941907-8	3	3	-	-	-		Fjäderbricka	Federscheibe		2
14	955894-1	3	3	-	-	-		Bricka	Scheibe		2
15	*(3501801)*	1	1	-	-	-	SP	Skruv	Schraube	REPL 1 PCS 947818-1, 1 PCS 960141-0.	2
16	941907-8	1	1	-	-	-		Fjäderbricka	Federscheibe		2
17	1257630-2	1	1	-	-	-		Bricka	Scheibe		3
18	1257592-4	1	1	-	-	-		Mutter	Mutter		3
19	1257166-7	1	1	-	-	-		Kuggremhjul	Zahnriemenscheibe		3
20	910113-0	1	1	-	-	-		Kil	Keil		2
21	955923-8	1	1	-	-	-		Fjäderbricka	Federscheibe		2
22	971072-4	1	1	-	-	-		Mutter	Mutter	(955784)	2
23		1	1	-	-	-	NS	Fjäder	Feder		
24		1	1	-	-	-	NS	Fjäder	Feder		
25	1257388-7	1	1	-	-	-		Bränslerör	Kraftstoffrohr		3
26	973950-9	1	1	-	-	-		Hålskruv	Hohlschraube	(968178)	2
27	11994-1	2	2	-	-	-		Packning	Dichtung	(947282)	2
28	1257663-3	1	1	-	-	-		Mellanstycke	Einsatzstuck		4
29	11994-1	1	1	-	-	-		Packning	Dichtung	(947282)	2
30	1257639-3	X	X	-	-	-		Slang	Schlauch	LG 130 mm	2
31	1257543-7	1	1	-	-	-		Slangklamma	Schlauchschelle		2

1) 242 CH-237369, 244 CH-939339, 245 CH-506269, 265 CH-34029.
2) 242 CH 237370-, 244 CH 939340-, 245 CH 506270-, 265 CH 34030-

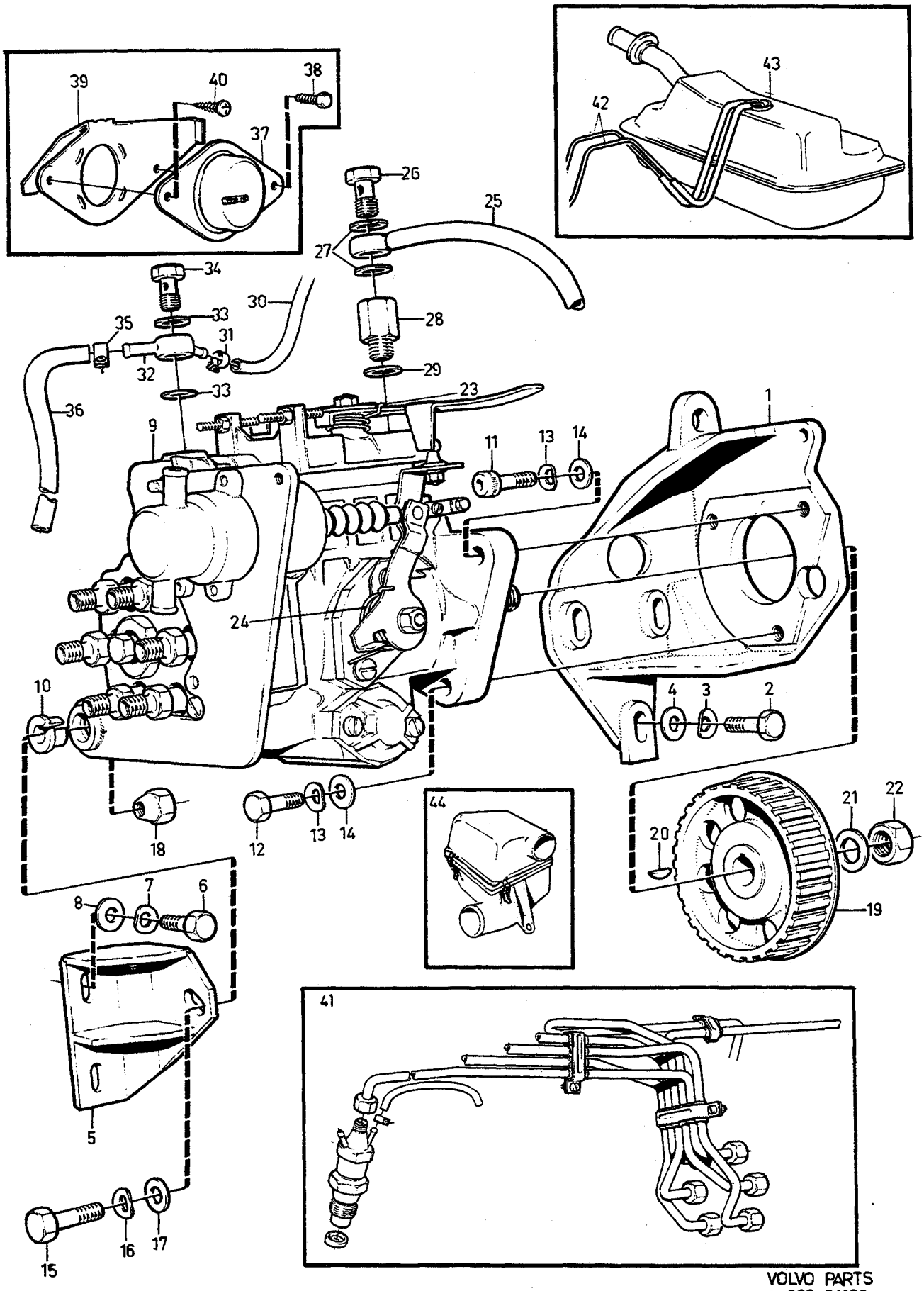

VOLVO PARTS
1 023 34102
(102:2)

A	D20	BRÄNSLESYSTEM KRAFTSTOFFANLAGE	Grupp Gruppe 23
B	D24		
C			Sida Seite
D			
E		D20, D24	277

Pos	Artikel nr Artikelnr.	Antal / Anzahl A	B	C	D	E	PS	Benämning	Bezeichnung	Anmärkning Anmerkung	SR
32	1257390-3	1	1	-	-	-		Nippel	Nippel		3
33	11994-1	2	2	-	-	-		Packning	Dichtung		2
34	844237-8	1	1	-	-	-		Hålskruv	Hohlschraube		4
35	975269-2	2	2	-	-	-		Slangklämma	Schlauchklemme	(945650)	2
36	1266870-3	X	X	-	-	-		Slang	Schlauch	LG 620 mm	2
37	1328347-8	-	1	-	-	-		Strömställare	Schalter	(USA), (CDN)	3
38	960862-1	-	2	-	-	-		Skruv	Schraube	(USA), (CDN)	2
39	1328374-2	-	1	-	-	-		Konsol	Konsole	(USA), (CDN)	3
40	969278-1	-	2	-	-	-		Sextandhålskruv	Sechszahn-hohlschraube	(955138)(USA/CDN)	2
41		-	-	-	-	-		Insprutare	Einspritzduse	SEE 23•333	
42		-	-	-	-	-		Bränsleledning	Kraftstoffleitung	SEE 23•375	
43		-	-	-	-	-		Bränsletank	Kraftstofftank	SEE 23•369	
44		-	-	-	-	-		Luftfilter	Luftfilter	SEE 23•357	

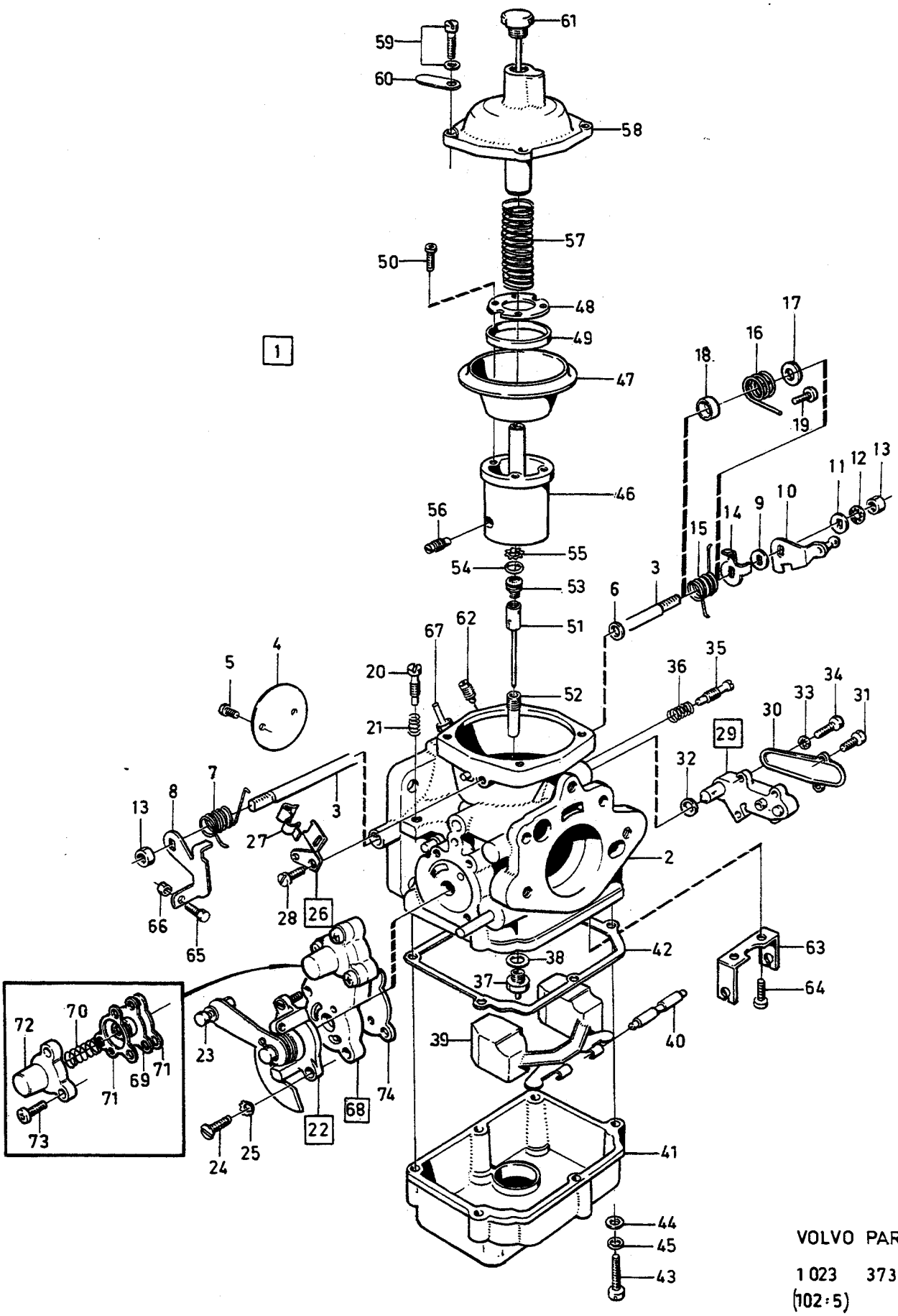

VOLVO PARTS

1023 37305

(102:5)

A	237698
B	237728
C	237809
D	237810
E	

FÖRGASARE — VERGASER

Grupp / Gruppe 23

Sida / Seite 279

237698, 237728, 237809, 237810

Pos	Artikel nr / Artikelnr.	Antal / Anzahl A	B	C	D	E	PS	Benämning	Bezeichnung	Anmärkning / Anmerkung	SR
1	237698-6	1	-	-	-	-		Förgasare	Vergaser		3
	237698-6	-	1	-	-	-		Förgasare	Vergaser	(237728)	3
	237809-9	-	-	1	-	-		Förgasare	Vergaser		3
	237810-7	-	-	-	1	-		Förgasare	Vergaser		3
2		1	1	1	1	-	NS	•Hus	•Gehäuse		
3		1	1	1	1	-	NS	•Spjällaxel	•Klappenwelle		
4	237272-0	1	-	-	1	-		•Spjällskiva	•Drosselklappe		2
	237792-7	-	1	1	-	-		•Spjällskiva	•Drosselklappe		2
5	71683-7	2	2	2	2	-		•Skruv	•Schraube		2
6	237642-4	2	2	2	2	-	IK	•Tätning	•Dichtung		2
7	237649-9	1	1	1	1	-		•Returfjäder	•Ruckholfeder		2
8	237648-1	1	1	-	-	-		•Hävarm	•Hebel		3
	237834-7	-	-	1	1	-		•Hävarm	•Hebel		3
9	237646-5	1	1	1	1	-		•Bussning	•Buchse		2
10	237645-7	1	1	1	1	-		•Hävarm	•Hebel		3
11	237647-3	1	1	1	1	-		•Bricka	•Scheibe		2
12	940155-5	1	1	1	1	-		•Låsbricka	•Sicherungsscheibe		2
13	190481-2	2	2	2	2	-		•Mutter	•Mutter		2
14	237644-0	1	1	1	1	-		•Hävarm	•Hebel		3
15	*(237725)*	1	1	-	-	-	SP	•Fjäder	•Feder	ALTER 1 REPL 1 PCS 237816-4, 1 PCS 237818-0, 1 PCS 237817-2,	3
16	237816-4	1	1	1	1	-		•Fjäder	•Feder	ALTER 2	2
17	237818-0	1	1	1	1	-		•Bricka	•Scheibe	ALTER 2	2
18	237817-2	1	1	1	1	-		•Styrhylsa	•Fuhrungshulse	ALTER 2	2
☆ 19	969464-7	1	1	1	1	-		•Sextandhålskruv	•Sechszahn-hohlschraube	(955119) ALTER 2	2
20		1	1	1	1	-	NS	•Stoppskruv	•Anschlagschraube		
21		1	1	1	1	-	NS	•Fjäder	•Feder		
22	237651-5	1	1	-	-	-		•Kallstartanordning	•Kaltstartvorrichtung		3
	237825-5	-	-	1	-	-		•Kallstartanordning	•Kaltstartvorrichtung		2
	237825-5	-	-	-	1	-		•Kallstartanordning	•Kaltstartvorrichtung	1)	2
	237865	-	-	-	1	-	OP	•Kallstartanordning	•Kaltstartvorrichtung	2)	2
23	237280-3	1	1	-	-	-		••Skruv	••Schraube		2
24	237282-9	2	2	-	-	-		•Skruv	•Schraube		2
	237827-1	-	-	2	2	-		•Skruv	•Schraube		2
25	237394-2	2	2	2	2	-		•Låsbricka	•Sicherungsscheibe		2
26	237652-3	1	1	-	-	-		•Hållare	•Halter		3
	237835-4	-	-	1	-	-		•Hållare	•Halter		3
	237835-4	-	-	-	1	-		•Hållare	•Halter	1)	3
	237845-3	-	-	-	1	-		•Clipshållare	•Klemmenhalter	2)	3
27	1211599-4	1	1	1	1	-		•Låsfjäder	•Sperrfeder		2
28		1	1	1	1	-	NS	•Skruv	•Schraube		
29	237474-2	1	1	1	1	-		•Temperaturkompensator	•Temperaturkompensator		2
30	237573-1	1	1	1	1	-		••Lock	••Deckel		3
31	237574-9	2	2	2	2	-		••Skruv	••Schraube		2
32	237378-5	1	1	1	1	-	IK	•Gummiring	•Gummiring		2
33	955946-9	2	2	2	2	-		•Låsbricka	•Sicherungsscheibe		2
34	71717-3	2	2	2	2	-		•Skruv	•Schraube		2
35	237380-1	1	1	1	1	-		•Ställskruv	•Stellschraube		2
36	237381-9	1	1	1	1	-		•Fjäder	•Feder		2
37	237654-9	1	1	1	1	-	IK	•Nålventil	•Nadelventil		2
38	237311-6	1	1	1	1	-	IK	•Bricka	•Scheibe		2
39	237292-8	1	1	1	1	-		•Flottör	•Schwimmer		2
40	237293-6	1	1	1	1	-		•Axel	•Welle		2
41	237790-1	1	1	1	1	-		•Flottörhus	•Schwimmerkammer		4
42	9122502-9	1	1	1	1	-	IK	•Packning	•Dichtung	(237294)EXC (S)	2
	9122502-9	1	1	1	1	-		Packning	Dichtung	(S)	2

1) 242 CH -189179, 244 CH -592109, 245 CH -317939, 262 CH -8374, 264 CH -107609, 265 CH -28319.
2) 242 CH 189180-, 244 CH 592110-, 245 CH 317940-, 262 CH8375-, 264 CH 107610-, 265 CH 28320-.

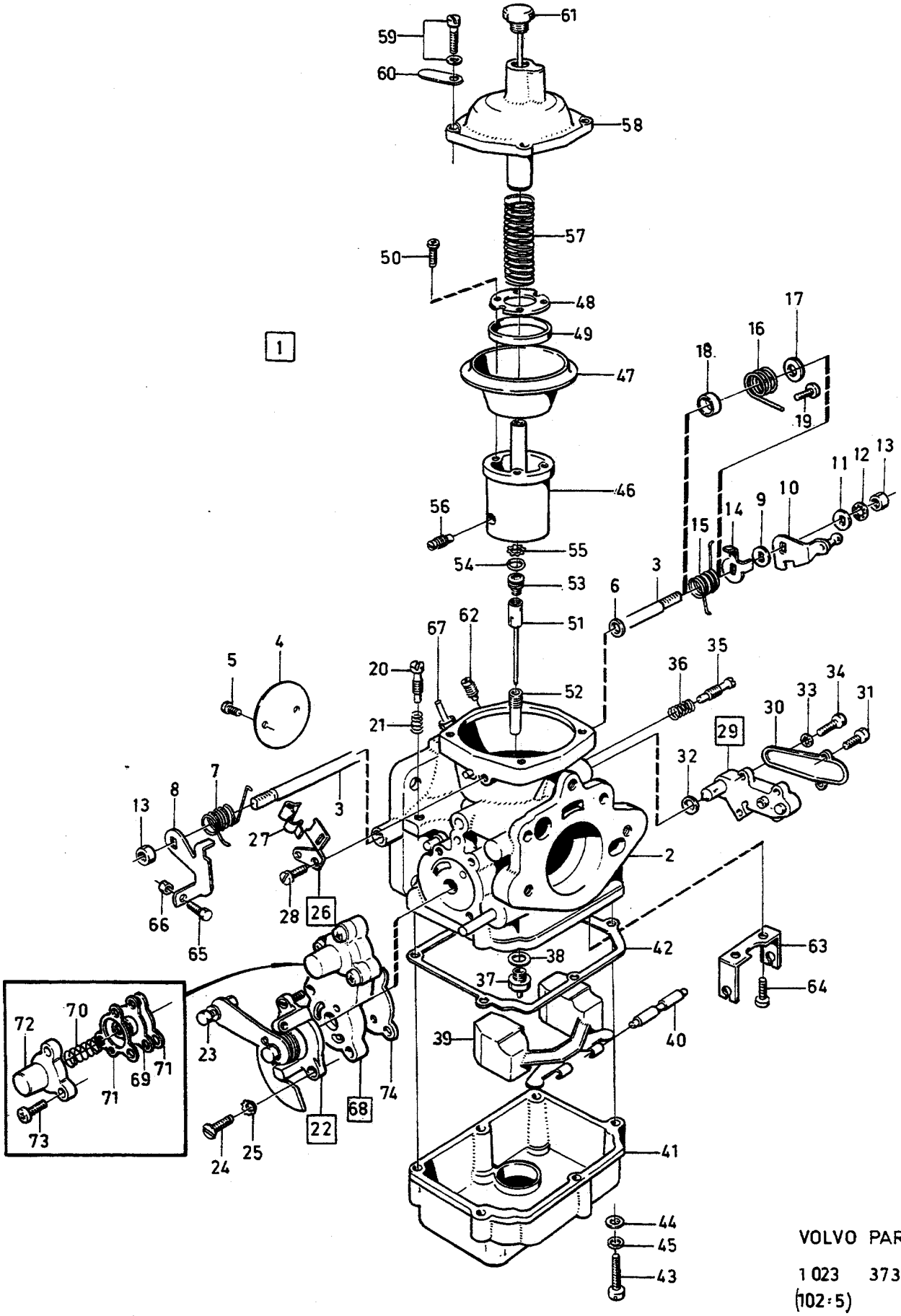

VOLVO PARTS

1023 37305

(102:5)

A	237698
B	237728
C	237809
D	237810
E	

FÖRGASARE — VERGASER

Grupp / Gruppe .23

Sida / Seite 281

237698, 237728, 237809, 237810

Pos	Artikel nr / Artikelnr.	Antal / Anzahl A	B	C	D	E	PS	Benämning	Bezeichnung	Anmärkning / Anmerkung	SR
43	237472-6	6	6	6	6	-		• Skruv	• Schraube		2
44	955891-7	6	6	6	6	-		• Bricka	• Scheibe		2
45	955917-0	6	6	6	6	-		• Fjäderbricka	• Federscheibe		2
46	237782-8	1	1	1	1	-		• Kolv	• Kolben		3
47	237666-3	1	1	1	1	-	IK	• Membran	• Membrane		1
48	237386-8	1	1	1	1	-		• Hållare	• Halter		3
49	237387-6	1	1	1	1	-		• Stödring	• Stutzring		2
50	237388-4	4	4	4	4	-		• Skruv	• Schraube		2
51	237784-4	1	1	1	1	-		• Bränslenål	• Kraftstoffnadelventil	MARKED B1EE	2
52	237572-3	1	1	1	1	-		• Munstycke	• Duse		2
53	237806-5	1	1	1	1	-		• Ställskruv	• Stellschraube		2
54	820355-6	1	1	1	1	-		• Gummiring	• Gummiring		2
55	237783-6	1	1	1	1	-		• Låsbricka	• Sicherungsscheibe		2
56	237786-9	1	1	1	1	-		• Låsskruv	• Sicherungsschraube		2
57	237656-4	1	1	1	1	-		• Returfjäder	• Ruckholfeder		2
58	237391-8	1	1	1	1	-		• Lock	• Deckel		4
59	820352-3	4	4	4	4	-		• Skruv	• Schraube		2
60		1	1	1	1	-	NS	• Identitetsbricka	•		
61	237473-4	1	1	1	1	-		• Dämpare	• Dämpfer		2
62	237568-1	1	1	1	1	-		• Propp	• Stöpsel		2
63	237589-7	1	1	1	1	-		• Hållare	• Halter		3
64		2	2	2	2	-	NS	• Skruv	• Schraube	B 16931 Z	
65	237287-8	1	1	1	1	-		• Skruv	• Schraube		2
66	955844-6	1	1	1	1	-		• Mutter	• Mutter		2
67		1	1	1	1	-	NS	• Nippel	• Nippel		
68	237826-3	-	-	1	1	-		• Modulatorventil	• Modulatorventil		2
69		-	-	1	1	-	KN	• • Membran	• • Membrane		
70		-	-	1	1	-	KN	• • Fjäder	• • Feder		
71	71689-4	-	-	2	2	-	IK	• • Packning	• • Dichtung		2
72	71685-2	-	-	1	1	-		• • Lock	• • Deckel		2
73	956061-6	-	-	3	3	-		• • Krysskruv	• • Kreuzschlitzschraube		2
74	9122501-1	-	-	1	1	-		• Packning	• Dichtung	(237833)EXC (S)	2
	9122501-1	-	-	1	1	-		• Packning	• Dichtung	(S)	2
	271456-6	1	1	-	-	-		Reparationssats	Reparatursatz	(276306)EXC (S)	
										SEE 23 • 385	1
	271456-6	1	1	-	-	-		Reparationssats	Reparatursatz	(S)	1
	276309-2	-	-	1	1	-		Membransats Modulatorventil	Membransatz Modulatorventil	SEE 23 • 385	1

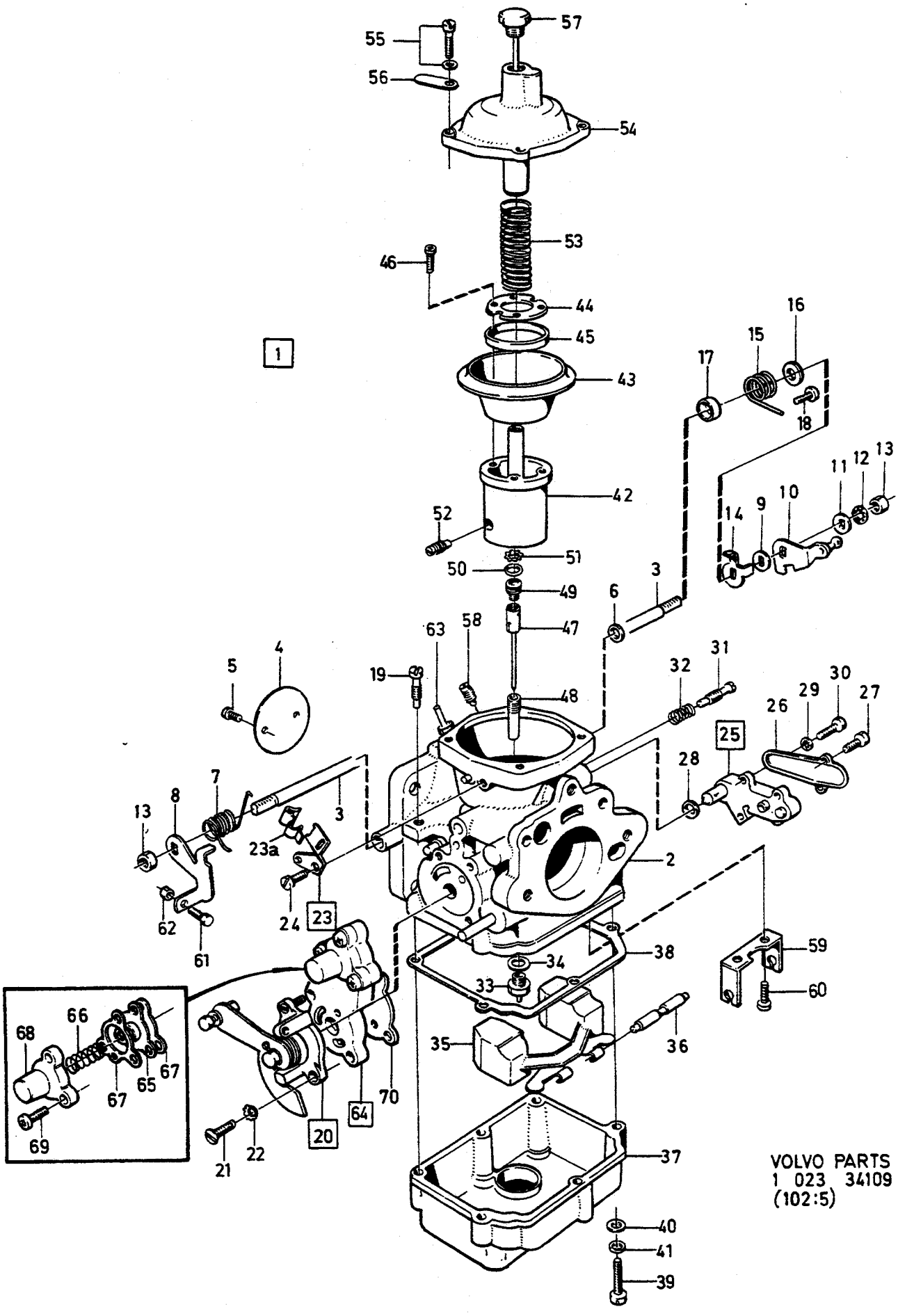
VOLVO PARTS
1 023 34109
(102:5)

A	1306010
B	1306052
C	1306895
D	
E	

FÖRGASARE — VERGASER

Grupp / Gruppe 23

Sida / Seite 283

1306010, 1306052, 1306895

Pos	Artikel nr / Artikelnr.	Antal / Anzahl A	B	C	D	E	PS	Benämning	Bezeichnung	Anmärkning / Anmerkung	SR
1	1306010-8	1	-	-	-	-		Förgasare	Vergaser		3
	(1306052)	-	1	-	-	-	SP	Förgasare	Vergaser	REPL 1 PCS 1317669-8, 1 PCS 418646-6.	3
	(1306895)	-	-	1	-	-	SP	Förgasare	Vergaser	REPL 1 PCS 418646-6, 1 PCS 1317666-4.	3
2		1	1	1	-	-	NS	• Hus	• Gehäuse		
3		1	1	1	-	-	NS	• Spjällaxel	• Klappenwelle		
4	237272-0	1	-	-	-	-		• Spjällskiva	• Drosselklappe		2
	237846-1	-	1	1	-	-		• Spjällskiva	• Drosselklappe		2
5	71683-7	2	2	2	-	-		• Skruv	• Schraube		2
6	237642-4	2	2	2	-	-	IK	• Tätning	• Dichtung		2
7	237649-9	1	1	1	-	-		• Returfjäder	• Ruckholfeder		2
8	237834-7	1	1	1	-	-		• Hävarm	• Hebel		3
9	237646-5	1	1	1	-	-		• Bussning	• Buchse		2
10	237645-7	1	1	1	-	-		• Hävarm	• Hebel		3
11	237647-3	1	1	1	-	-		• Bricka	• Scheibe		2
12	940155-5	1	1	1	-	-		• Låsbricka	• Sicherungsscheibe		2
13	190481-2	2	2	2	-	-		• Mutter	• Mutter		2
14	237644-0	1	1	1	-	-		• Hävarm	• Hebel		3
15	237816-4	1	1	1	-	-		• Fjäder	• Feder		2
16	237818-0	1	1	1	-	-		• Bricka	• Scheibe		2
17	237817-2	1	1	1	-	-		• Styrhylsa	• Fuhrungshulse		2
☆ 18	969464-7	1	1	1	-	-		• Sextandhålskruv	• Sechszahn-hohlschraube	(955119)	2
19	237787-7	1	1	1	-	-		• Stoppskruv	• Anschlagschraube		2
20	237880-0	1	1	1	-	-		• Kallstartanordning	• Kaltstartvorrichtung	(237844)	2
20a	237280-3	1	1	1	-	-		• • Skruv	• • Schraube		2
21	237827-1	2	2	2	-	-		• Skruv	• Schraube		2
22	237394-2	2	2	2	-	-		• Låsbricka	• Sicherungsscheibe		2
23	237845-3	1	1	1	-	-		• Clipshållare	• Klemmenhalter		3
23a	1211599-4	1	1	1	-	-		• Låsfjäder	• Sperrfeder		2
24	237285-2	1	1	1	-	-		• Skruv	• Schraube		2
25	237474-2	1	1	1	-	-		• Temperaturkompensator	• Temperaturkompensator		2
26	237573-1	1	1	1	-	-		• • Lock	• • Deckel		3
27	237574-9	2	2	2	-	-		• • Skruv	• • Schraube		2
28	237378-5	1	1	1	-	-	IK	• Gummiring	• Gummiring		2
29	955946-9	2	2	2	-	-		• Låsbricka	• Sicherungsscheibe		2
30	71717-3	2	2	2	-	-		• Skruv	• Schraube		2
31	237380-1	1	1	1	-	-		• Ställskruv	• Stellschraube		2
32	237381-9	1	1	1	-	-		• Fjäder	• Feder		2
33	237654-9	1	1	1	-	-	IK	• Nålventil	• Nadelventil		2
34	237311-6	1	1	1	-	-	IK	• Bricka	• Scheibe		2
35	237292-8	1	1	1	-	-		• Flottör	• Schwimmer		2
36	237293-6	1	1	1	-	-		• Axel	• Welle		2
37	237790-1	1	1	1	-	-		• Flottörhus	• Schwimmerkammer		4
38	9122502-9	1	1	1	-	-	IK	• Packning	• Dichtung	(237294)EXC (S)	2
	9122502-9	1	1	1	-	-		Packning	Dichtung	(S)	2
39	237472-6	6	6	6	-	-		• Skruv	• Schraube		2
40	955891-7	6	6	6	-	-		• Bricka	• Scheibe		2
41	955917-0	6	6	6	-	-		• Fjäderbricka	• Federscheibe		2
42	237782-8	1	1	1	-	-		• Kolv	• Kolben		
43	237666-3	1	1	1	-	-	IK	• Membran	• Membrane		1
44	237386-8	1	1	1	-	-		• Hållare	• Halter		
45	237387-6	1	1	1	-	-		• Stödring	• Stutzring		
46	237388-4	4	4	4	-	-		• Skruv	• Schraube		
47	237836-2	1	-	-	-	-		• Bränslenål	• Kraftstoffnadelventil	MARKED B1FE	
	237837-0	-	1	1	-	-		• Bränslenål	• Kraftstoffnadelventil	MARKED B1FD	
48	237572-3	1	1	1	-	-		• Munstycke	• Duse		
49	237806-5	1	1	1	-	-		• Ställskruv	• Stellschraube		
50	820355-6	1	1	1	-	-		• Gummiring	• Gummiring		
51	237783-6	1	1	1	-	-		• Låsbricka	• Sicherungsscheibe		
52	237786-9	1	1	1	-	-		• Låsskruv	• Sicherungsschraube		
53	237656-4	1	1	1	-	-		• Returfjäder	• Ruckholfeder		

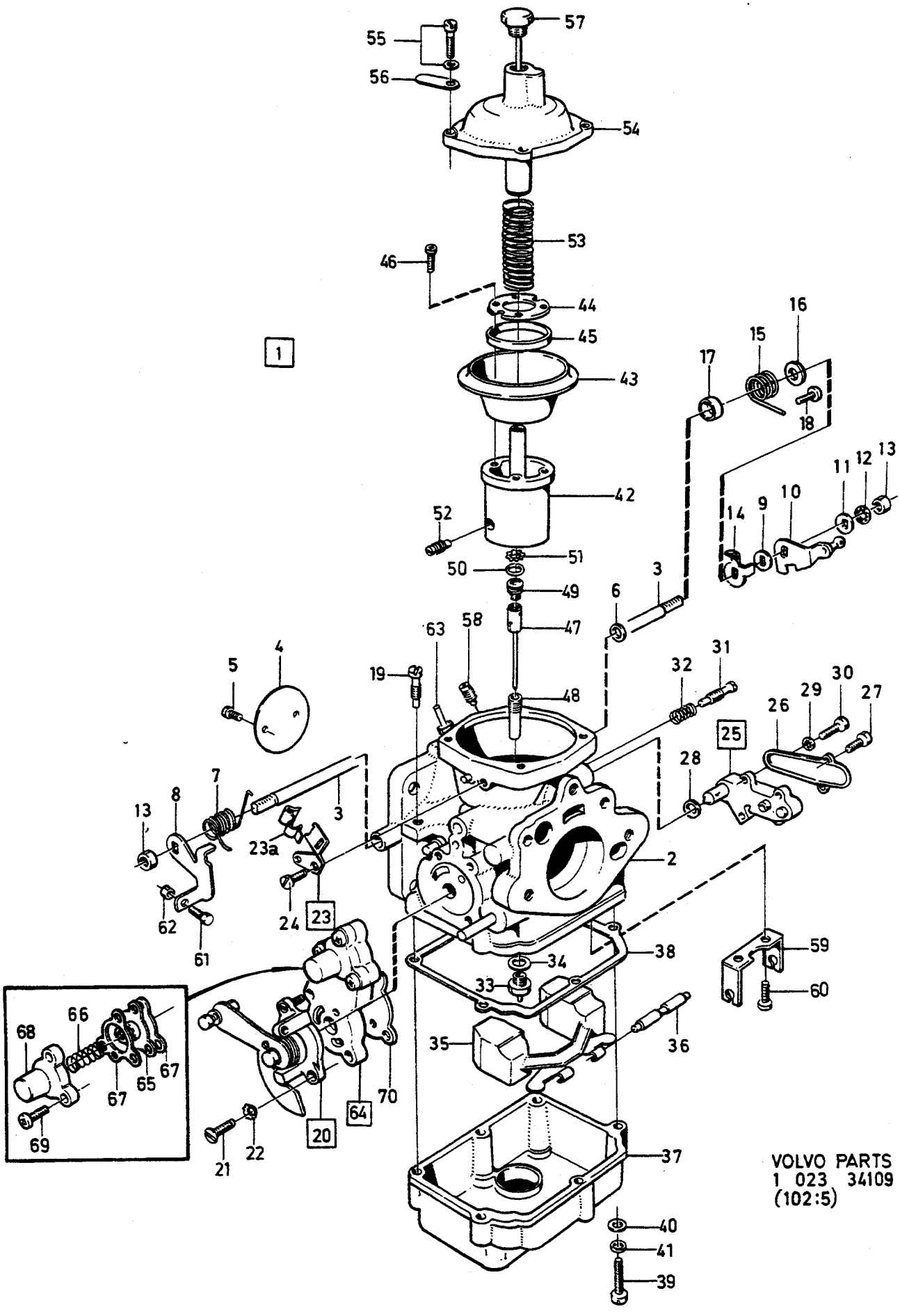

VOLVO PARTS
1 023 34109
(102:5)

A	1306010
B	1306052
C	1306895
D	
E	

FÖRGASARE VERGASER

1306010, 1306052, 1306895

Grupp Gruppe 23

Sida Seite 285

Pos	Artikel nr Artikelnr.	Antal / Anzahl A	B	C	D	E	PS	Benämning	Bezeichnung	Anmärkning Anmerkung	SR
54	237391-8	1	1	1	-	-		• Lock	• Deckel		4
55	820352-3	4	4	4	-	-		• Skruv	• Schraube		2
56		1	1	1	-	-	NS	• Identitetsbricka	•		
57	237473-4	1	1	1	-	-		• Dämpare	• Dämpfer		2
58	237568-1	1	1	1	-	-		• Propp	• Stöpsel		2
59	237589-7	1	1	1	-	-		• Hållare	• Halter		3
60		2	2	2	-	-	NS	• Skruv	• Schraube	B 16931 Z	
61	237287-8	1	1	1	-	-		• Skruv	• Schraube		2
62	955844-6	1	1	1	-	-		• Mutter	• Mutter		2
63	*237791*	1	1	1	-	-	NS	• Nippel	• Nippel		
64	237826-3	1	1	1	-	-		• Modulatorventil	• Modulatorventil		2
65		1	1	1	-	-	KN	• • Membran	• • Membrane		
66		1	1	1	-	-	KN	• • Fjäder	• • Feder		
67	71689-4	2	2	2	-	-	IK	• • Packning	• • Dichtung		2
68	71685-2	1	1	1	-	-		• • Lock	• • Deckel		2
69	956061-6	3	3	3	-	-		• • Krysskruv	• • Kreuzschlitzschraube		2
70	9122501-1	1	1	1	-	-		• Packning	• Dichtung	(237833)EXC (S)	2
	9122501-1	1	1	1	-	-		• Packning	• Dichtung	(S)	2
	271456-6	1	1	1	-	-		Reparationssats	Reparatursatz	(276306)EXC (S)	
										SEE 23 • 385	1
	271456-6	1	1	1	-	-		Reparationssats	Reparatursatz	(S)	1
	276309-2	1	1	1	-	-		Membransats Modulatorventil	Membransatz Modulatorventil	SEE 23 • 385	1

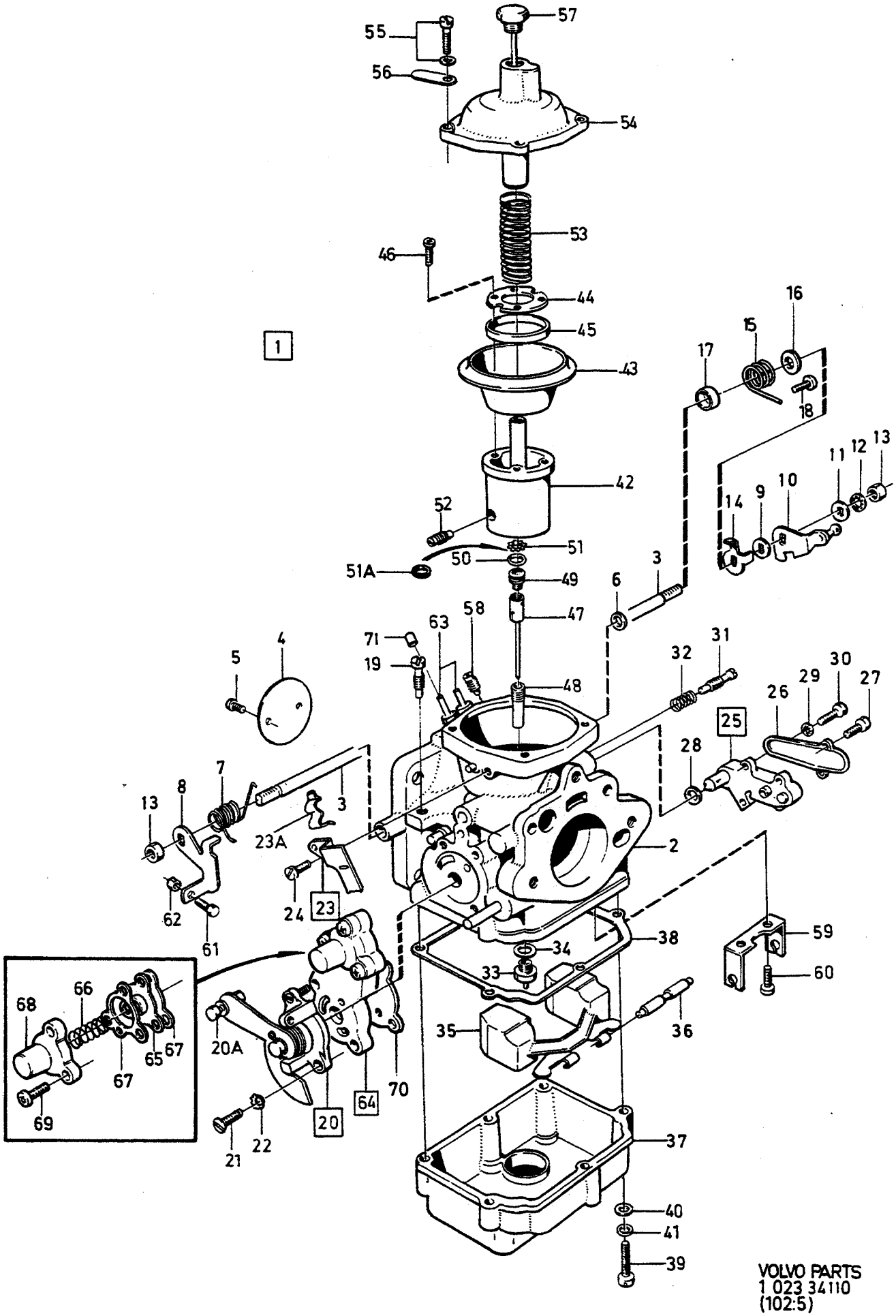

VOLVO PARTS
1 023 34110
(102:5)

A	1317666
B	1317669
C	
D	
E	

FÖRGASARE — VERGASER

Grupp / Gruppe 23

Sida / Seite 287

1317666, 1317669

Pos	Artikel nr / Artikelnr.	Antal / Anzahl A	B	C	D	E	PS	Benämning	Bezeichnung	Anmärkning / Anmerkung	SR
1	1317666-4	1	-	-	-	-		Förgasare	Vergaser		3
	1317669-8	-	1	-	-	-		Förgasare	Vergaser		3
2		1	1	-	-	-	NS	• Hus	• Gehäuse		
3		1	1	-	-	-	NS	• Spjällaxel	• Klappenwelle		
4	237846-1	1	1	-	-	-		• Spjällskiva	• Drosselklappe		2
5	71683-7	2	2	-	-	-		• Skruv	• Schraube		2
6	237642-4	2	2	-	-	-	IK	• Tätning	• Dichtung		2
7	237649-9	1	1	-	-	-		• Returfjäder	• Ruckholfeder		2
8	237834-7	1	1	-	-	-		• Hävarm	• Hebel		3
9	237646-5	1	1	-	-	-		• Bussning	• Buchse		2
10	237645-7	1	1	-	-	-		• Hävarm	• Hebel		3
11	237647-3	1	1	-	-	-		• Bricka	• Scheibe		2
12	940155-5	1	1	-	-	-		• Låsbricka	• Sicherungsscheibe		2
13	190481-2	2	2	-	-	-		• Mutter	• Mutter		2
14	237644-0	1	1	-	-	-		• Hävarm	• Hebel		3
15	237816-4	1	1	-	-	-		• Fjäder	• Feder		2
16	237818-0	1	1	-	-	-		• Bricka	• Scheibe		2
17	237817-2	1	1	-	-	-		• Styrhylsa	• Fuhrungshulse		2
☆ 18	969464-7	1	1	-	-	-		• Sextandhålskruv	• Sechszahn-hohlschraube	(955119)	2
19	237787-7	1	1	-	-	-		• Stoppskruv	• Anschlagschraube		2
20	237880-0	1	1	-	-	-		• Kallstartanordning	• Kaltstartvorrichtung	(237844)	2
20a	237280-3	1	1	-	-	-		• • Skruv	• • Schraube		2
21	237827-1	2	2	-	-	-		• Skruv	• Schraube		2
22	237394-2	2	2	-	-	-		• Låsbricka	• Sicherungsscheibe		2
23	237845-3	1	1	-	-	-		• Clipshållare	• Klemmenhalter		3
23a	1211599-4	1	1	-	-	-		• Låsfjäder	• Sperrfeder		2
24	237285-2	1	1	-	-	-		• Skruv	• Schraube		2
25	237474-2	1	1	-	-	-		• Temperaturkompensator	• Temperaturkompensator		2
26	237573-1	1	1	-	-	-		• • Lock	• • Deckel		3
27	237574-9	2	2	-	-	-		• • Skruv	• • Schraube		2
28	237378-5	1	1	-	-	-	IK	• Gummiring	• Gummiring		2
29	955946-9	2	2	-	-	-		• Låsbricka	• Sicherungsscheibe		2
30	71717-3	2	2	-	-	-		• Skruv	• Schraube		2
31	237380-1	1	1	-	-	-		• Ställskruv	• Stellschraube		2
32	237381-9	1	1	-	-	-		• Fjäder	• Feder		2
33	237654-9	1	1	-	-	-	IK	• Nålventil	• Nadelventil		2
34	237311-6	1	1	-	-	-	IK	• Bricka	• Scheibe		2
35	237292-8	1	1	-	-	-		• Flottör	• Schwimmer		2
36	237293-6	1	1	-	-	-		• Axel	• Welle		2
37	237790-1	1	1	-	-	-		• Flottörhus	• Schwimmerkammer		4
38	9122502-9	1	1	-	-	-	IK	• Packning	• Dichtung	(237294)EXC (S)	2
	9122502-9	1	1	-	-	-		Packning	Dichtung	(S)	2
39	237472-6	6	6	-	-	-		• Skruv	• Schraube		2
40	955891-7	6	6	-	-	-		• Bricka	• Scheibe		2
41	955917-0	6	6	-	-	-		• Fjäderbricka	• Federscheibe		2
42	237782-8	1	1	-	-	-		• Kolv	• Kolben		2
43	237666-3	1	1	-	-	-	IK	• Membran	• Membrane		4
44	237386-8	1	1	-	-	-		• Hållare	• Halter		2
45	237387-6	1	1	-	-	-		• Stödring	• Stutzring		2
46	237388-4	4	4	-	-	-		• Skruv	• Schraube		2
47	237837-0	1	1	-	-	-		• Bränslenål	• Kraftstoffnadelventil	MARKED B1FD	2
	237982-4	1	-	-	-	-		Bränslenål	Kraftstoffnadelventil	1) MARKED x8987	2
48	237572-3	1	1	-	-	-		• Munstycke	• Duse		2
49	237806-5	1	1	-	-	-		• Ställskruv	• Stellschraube		2
50	820355-6	1	1	-	-	-		• Gummiring	• Gummiring		2
51	237783-6	1	1	-	-	-		• Låsbricka	• Sicherungsscheibe		2
51a	*1332123*	-	1	-	-	-	OP	• Bricka	• Scheibe	(CDN) 242 CH 206791-, 244 CH 687435-, 245 CH 368754-.	2

1) Ej standardutrustning,service alternativ. / Keine Serienausrüstung, Servicealternative.

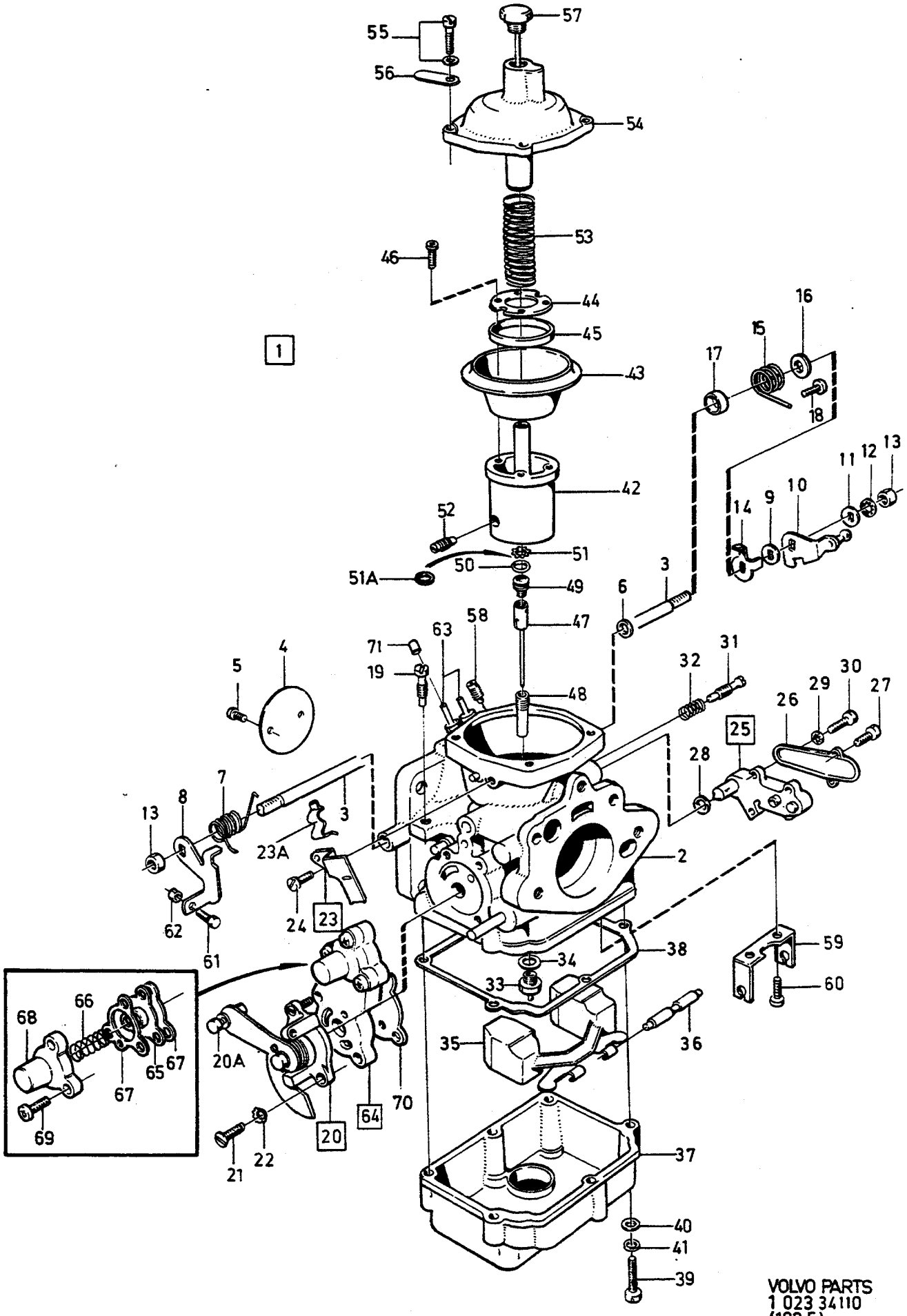

VOLVO PARTS
1 023 34110
(102:5)

A	1317666
B	1317669
C	
D	
E	

FÖRGASARE — VERGASER

Grupp / Gruppe 23

Sida / Seite 289

1317666, 1317669

Pos	Artikel nr / Artikelnr.	Antal / Anzahl A	B	C	D	E	PS	Benämning	Bezeichnung	Anmärkning / Anmerkung	SR
52	237786-9	1	1	-	-	-		• Låsskruv	• Sicherungsschraube		2
53	237656-4	1	1	-	-	-		• Returfjäder	• Ruckholfeder		2
54	237391-8	1	1	-	-	-		• Lock	• Deckel		4
55	820352-3	4	4	-	-	-		• Skruv	• Schraube		2
56		1	1	-	-	-	NS	• Identitetsbricka	•		
57	237473-4	1	1	-	-	-		• Dämpare	• Dämpfer		2
58	237568-1	1	1	-	-	-		• Propp	• Stöpsel		2
59	237589-7	1	1	-	-	-		• Hållare	• Halter		3
60		2	2	-	-	-	NS	• Skruv	• Schraube	B 16931 Z	
61	237287-8	1	1	-	-	-		• Skruv	• Schraube		2
62	955844-6	1	1	-	-	-		• Mutter	• Mutter		2
63	*237791*	2	2	-	-	-	NS	• Nippel	• Nippel		
64	237826-3	1	1	-	-	-		• Modulatorventil	• Modulatorventil		2
65		1	1	-	-	-	KN	• • Membran	• • Membrane		
66		1	1	-	-	-	KN	• • Fjäder	• • Feder		
67	71689-4	2	2	-	-	-	IK	• • Packning	• • Dichtung		2
68	71685-2	1	1	-	-	-		• • Lock	• • Deckel		2
69	956061-6	3	3	-	-	-		• • Krysskruv	• • Kreuzschlitzschraube		2
70	9122501-1	1	1	-	-	-		• Packning	• Dichtung	(237833)EXC (S)	2
	9122501-1	1	1	-	-	-		• Packning	• Dichtung	(S)	2
71	418646-6	1	1	-	-	-		Gummihatt	Gummikappe	ALTER	2
	271456-6	1	1	-	-	-		Reparationssats	Reparatursatz	(276306)EXC (S)	
										SEE 23 • 385	1
	271456-6	1	1	-	-	-		Reparationssats	Reparatursatz	(S)	1
	276309-2	1	1	-	-	-		Membransats Modulatorventil	Membransatz Modulatorventil	SEE 23 • 385	1

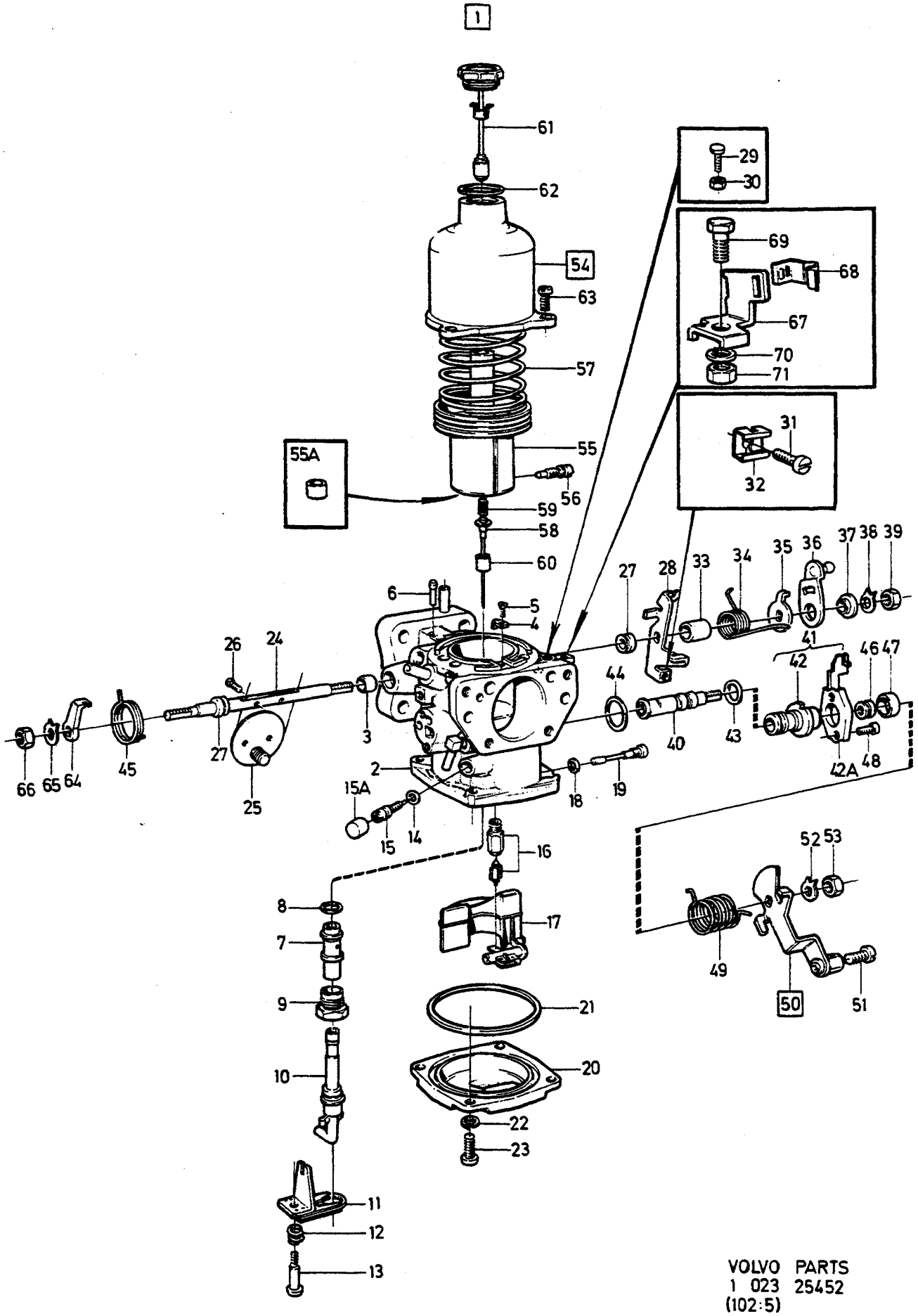

VOLVO PARTS
1 023 25452
(102:5)

A	237696
B	237697
C	
D	
E	

FÖRGASARE — VERGASER

Grupp / Gruppe 23

Sida / Seite 291

237696, 237697

Pos	Artikel nr / Artikelnr.	Antal / Anzahl A	B	C	D	E	PS	Benämning	Bezeichnung	Anmärkning / Anmerkung	SR
1	*(237696)*	1	-	-	-	-	SP	Förgasare	Vergaser	REPL 1 PCS 237728-1	1
	237697-8	-	1	-	-	-		Förgasare	Vergaser		3
2		1	1	-	-	-	NS	• Hus	• Gehäuse		
3	237605-1	2	2	-	-	-		• Bussning	• Buchse		2
4	237184-7	1	1	-	-	-		• Kil	• Keil		2
5	237185-4	1	1	-	-	-		• Skruv	• Schraube		2
6	237104-5	1	1	-	-	-		• Nippel	• Nippel		3
7	237490-8	1	1	-	-	-		• Lagerhylsa	• Lagerhulse		3
8	237491-6	1	1	-	-	-	IK	• Packning	• Dichtung		2
9	*237492*	1	1	-	-	-	OP	• Skruv	• Schraube		2
10	237593-9	1	1	-	-	-		• Munstycke	• Duse		2
11	237500-4	1	1	-	-	-		• Bimetallfjäder	• Bimetallfeder		2
12	237501-2	1	1	-	-	-		• Fjäder	• Feder		2
13	237502-0	1	1	-	-	-		• Skruv	• Schraube		2
14	237504-6	1	1	-	-	-	IK	• O-ring	• O-ring		2
15	237503-8	1	1	-	-	-		• Ställskruv	• Stellschraube		2
15a	*237700*	1	-	-	-	-	OP	• Hattplugg	• Bundschraube	244DLS.	2
16	237569-9	1	1	-	-	-		• Nålventil	• Nadelventil		2
17	237693-7	1	1	-	-	-		• Flottör	• Schwimmer		2
18	237498-1	1	1	-	-	-	IK	• Packning	• Dichtung		2
19	237497-3	1	1	-	-	-		• Flottöraxel	• Schwimmerachse		2
20	237594-7	1	1	-	-	-		• Lock	• Deckel		3
21	237506-1	1	1	-	-	-	IK	• Gummiring	• Gummiring		2
22	955918-8	4	4	-	-	-		• Fjäderbricka	• Federscheibe		2
23	237507-9	4	4	-	-	-		• Skruv	• Schraube		2
24	237706-7	1	1	-	-	-		• Spjällaxel	• Klappenwelle		2
25	*237331*	1	1	-	-	-	NS	• Gasspjällskiva	• Drosselscheibe		
	237459-3	1	-	-	-	-		• Gasspjällskiva	• Drosselscheibe	244DLS.	2
26	943781-5	2	2	-	-	-		• Skruv	• Schraube	(71849)	2
27	419568-1	1	1	-	-	-	IK	• Gummiring	• Gummiring	(237510)	2
28	*237720*	1	1	-	-	-	OP	• Hävarm	• Hebel		3
29	237710-9	1	1	-	-	-		• Ställskruv	• Stellschraube		2
30	237522-8	1	1	-	-	-		• Mutter	• Mutter		2
31	237711-7	1	1	-	-	-		• Ställskruv	• Stellschraube		2
32	237709-1	1	1	-	-	-		• Klamma	• Klemme		2
33	237514-5	1	1	-	-	-		• Distanshylsa	• Abstandhulse		2
34	237672-1	1	1	-	-	-		• Returfjäder	• Ruckholfeder		2
35	237673-9	1	1	-	-	-		• Hävarm	• Hebel		3
36	237674-7	1	1	-	-	-		• Hävarm	• Hebel		3
37	237465-0	1	1	-	-	-		• Bussning	• Buchse		2
38	237467-6	1	1	-	-	-		• Låsbricka	• Sicherungsscheibe		2
39	237468-4	1	1	-	-	-		• Mutter	• Mutter		2
40	237595-4	1	1	-	-	-		• Ventilspindel	• Ventilspindel		2
41	237819-8	1	1	-	-	-		• Ventilhylsa	• Ventilhulse		3
42	237819-8	1	1	-	-	-		•• Ventilhylsa	•• Ventilhulse	(237635)	3
42a	*237657*	1	1	-	-	-	OP	•• Hållare	•• Halter		3
43	237527-7	1	-	-	-	-		• O-ring	• O-ring		2
44	237528-5	1	1	-	-	-	IK	• Packning	• Dichtung		2
45	237707-5	1	1	-	-	-		• Fjäder	• Feder		2
46	419568-1	1	1	-	-	-	IK	• Gummiring	• Gummiring		2
47	237597-0	1	1	-	-	-		• Styrning	• Fuhrung		2
48	237531-9	2	2	-	-	-		• Skruv	• Schraube		2
49	237629-1	1	1	-	-	-		• Returfjäder	• Ruckholfeder		2
50	237676-2	1	1	-	-	-		•• Hävarm	•• Hebel		3
51	955225-8	1	1	-	-	-		• Skruv	• Schraube		2
52	237467-6	1	1	-	-	-		• Låsbricka	• Sicherungsscheibe		2
53	237468-4	1	1	-	-	-		• Mutter	• Mutter		2
54	237404-9	1	-	-	-	-		• Vakuumkammare	• Vakuumkammer		4
	(237686)	-	1	-	-	-	SP	• Vakuumkammare	• Vakuumkammer	REPL 1PCS 237821-4, 1 PCS 237822-2	4
55		1	1	-	-	-	NS	•• Kolv	•• Kolben		
55a	237808-1	1	1	-	-	-		••• Plugg	••• Stopfen		2

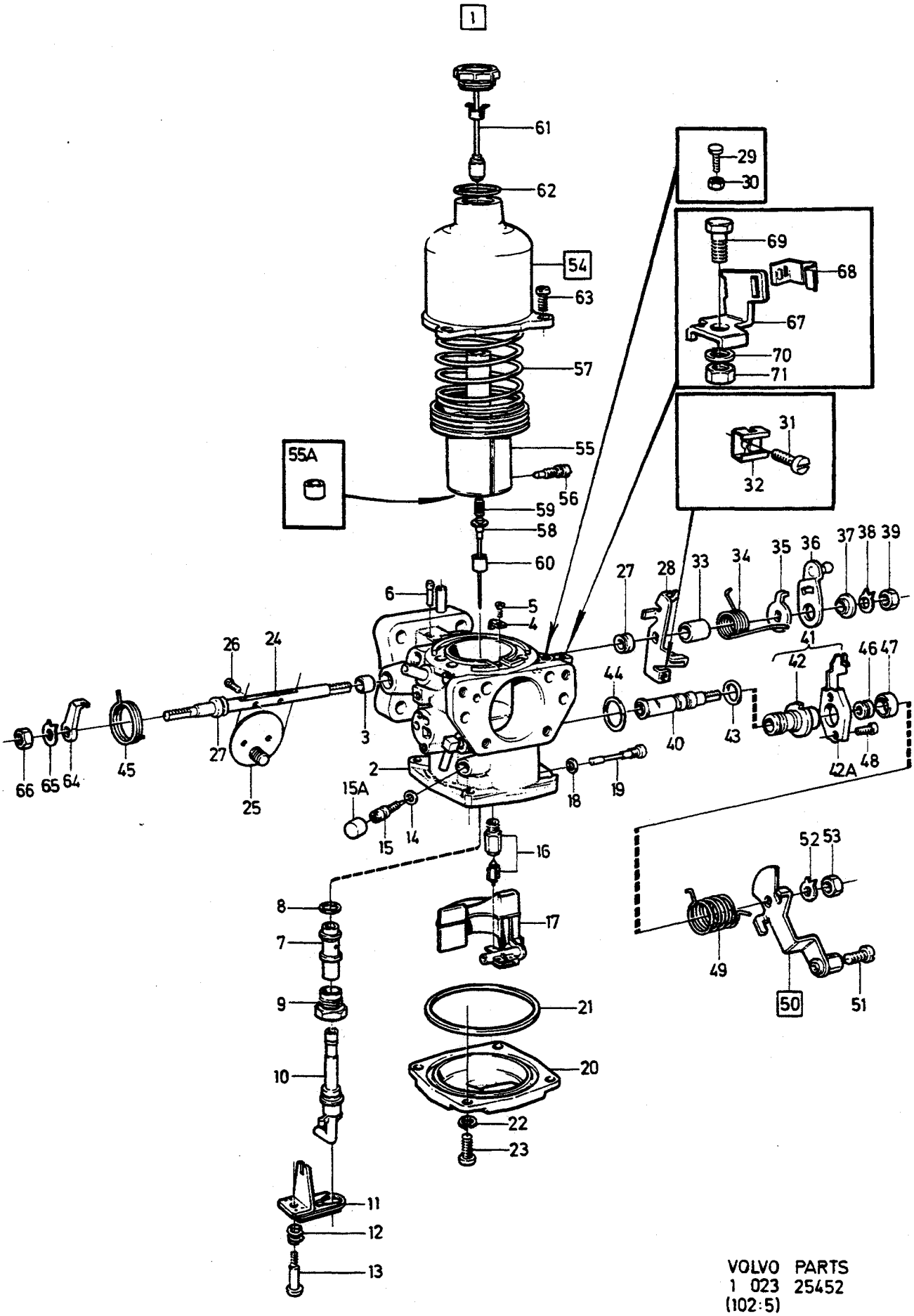

VOLVO PARTS
1 023 25452
(102:5)

A	237696
B	237697
C	
D	
E	

FÖRGASARE — VERGASER

237696, 237697

Grupp / Gruppe 23

Sida / Seite 293

Pos	Artikel nr / Artikelnr.	Antal / Anzahl A	B	C	D	E	PS	Benämning	Bezeichnung	Anmärkning / Anmerkung	SR
56	237614-3	1	1	-	-	-		••Skruv	••Schraube		2
57	237475-9	1	-	-	-	-		•Fjäder	•Feder		2
	237714-1	-	1	-	-	-		•Fjäder	•Feder		2
58	237677-0	1	1	-	-	-		•Bränslenål	•Kraftstoffnadelventil	MARKED BDJ	2
59		1	1	-	-	-	NS	•Fjäder	•Feder	(237405)	
60	237615-0	1	1	-	-	-		•Styrning	•Fuhrung		2
61	237144-1	1	-	-	-	-		•Dämpare	•Dämpfer		2
	237821-4	-	1	-	-	-		•Dämpare	•Dämpfer	(237723)	3
62	190349-1	1	1	-	-	-	IK	•Packning	•Dichtung		2
63	237084-9	3	3	-	-	-		•Skruv	•Schraube		2
64	*237681*	1	1	-	-	-	OP	•Hävarm	•Hebel		3
65	237467-6	1	1	-	-	-		•Låsbricka	•Sicherungsscheibe		2
66	237468-4	1	1	-	-	-		•Mutter	•Mutter		2
67	237682-0	1	1	-	-	-		•Konsol	•Konsole		3
68	1211599-4	1	1	-	-	-		•Låsfjäder	•Sperrfeder	(237284)	2
69	955272-0	1	1	-	-	-		•Skruv	•Schraube		2
70	941906-0	1	1	-	-	-		•Fjäderbricka	•Federscheibe		2
71	955781-0	1	1	-	-	-		•Mutter	•Mutter		2
	276307-6	1	1	-	-	-		Reparationssats	Reparatursatz	SEE 23•385	1

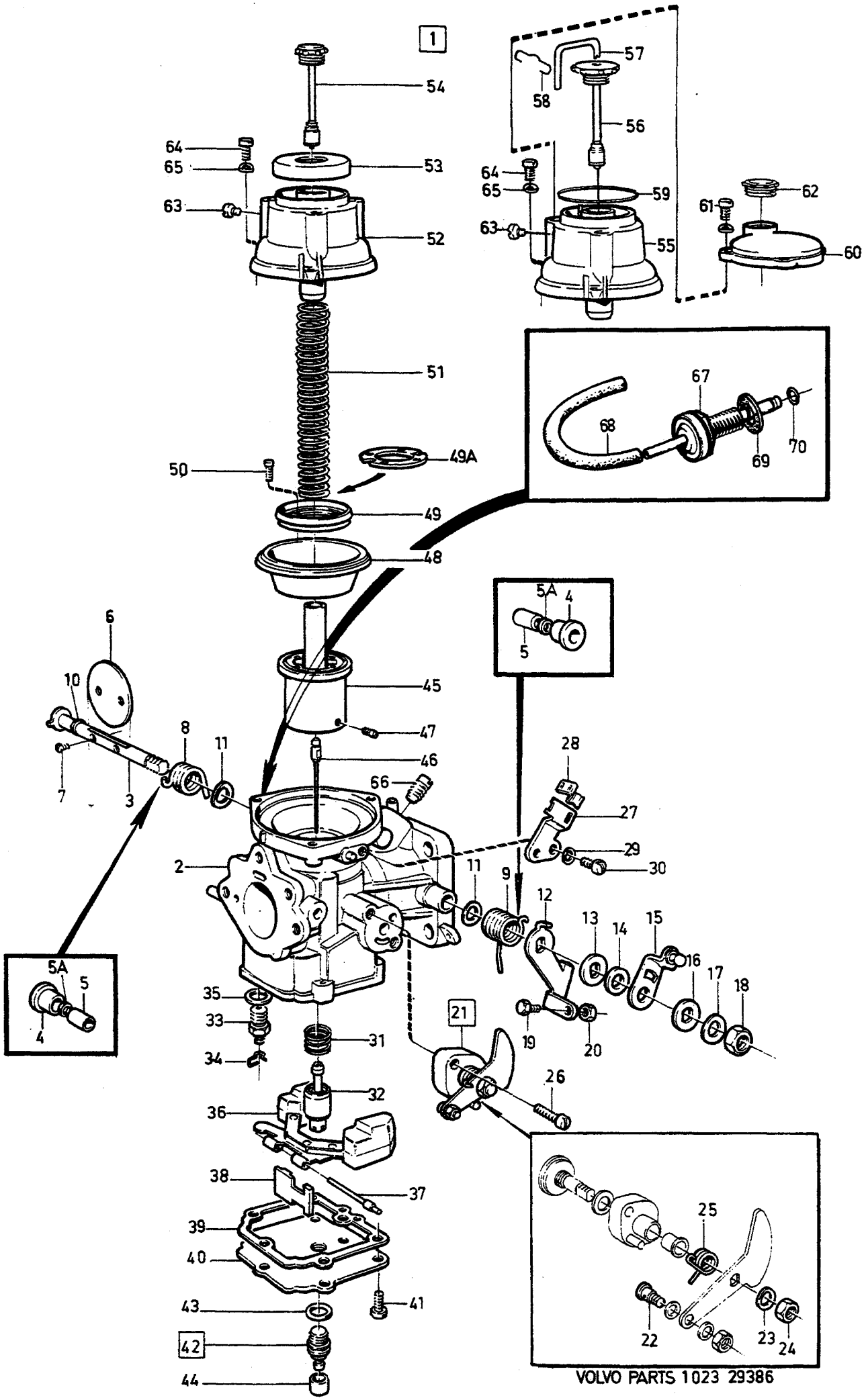

VOLVO PARTS 1023 29386

A	237727
B	237814
C	1306628
D	
E	

FÖRGASARE — VERGASER

Grupp / Gruppe 23

Sida / Seite 295

237727, 237814, 1306628

Pos	Artikel nr / Artikelnr.	Antal / Anzahl A	B	C	D	E	PS	Benämning	Bezeichnung	Anmärkning / Anmerkung	SR
1	237727-3	1	-	-	-	-		Förgasare	Vergaser		3
	(237814)	-	1	-	-	-	SP	Förgasare	Vergaser	REPL 1 PCS 1317825-6	3
	(1306628)	-	-	1	-	-	SP	Förgasare	Vergaser	REPL 1 PCS 1317826-4	3
2		1	1	1	-	-	NS	• Hus	• Gehäuse		
3	237734-9	1	1	1	-	-		• Spjällaxel	• Klappenwelle		2
4	237804-0	2	2	2	-	-		• Bussning	• Buchse		2
5	237805-7	2	2	2	-	-		• Bussning	• Buchse		2
5a	237858-6	-	-	2	-	-		• Tätningsring	• Dichtring		2
6	237735-6	1	1	-	-	-		• Spjällskiva	• Drosselklappe		2
	237851-1	-	-	1	-	-		• Spjällskiva	• Drosselklappe		2
7	237736-4	2	2	2	-	-		• Skruv	• Schraube		2
8	237850-3	1	-	-	-	-		• Returfjäder, främre	• Ruckholfeder, v	(237737)	2
	237850-3	-	1	1	-	-		• Returfjäder, främre	• Ruckholfeder, v		2
9	237852-9	1	-	-	-	-		• Returfjäder, bakre	• Ruckholfeder, h	(237739)	2
	237852-9	-	1	1	-	-		• Returfjäder, bakre	• Ruckholfeder, h		2
10	237863-6	-	1	-	-	-		• Bricka	• Scheibe	ALTER	2
	237863-6	-	-	1	-	-		• Bricka	• Scheibe		2
11	237738-0	2	2	2	-	-		• Bricka	• Scheibe		2
12	237740-6	1	1	1	-	-		• Hävarm	• Hebel		3
13	237366-0	1	1	1	-	-		• Bricka	• Scheibe		2
14	237744-8	1	1	1	-	-		• Distansbricka	• Abstandscheibe		2
15	237745-5	1	1	1	-	-		• Hävarm	• Hebel		3
16	237366-0	1	1	1	-	-		• Bricka	• Scheibe		2
17	941907-8	1	1	1	-	-		• Fjäderbricka	• Federscheibe		2
18	237271-2	1	1	1	-	-		• Mutter	• Mutter		2
19	237287-8	1	1	1	-	-		• Skruv	• Schraube		2
20	955844-6	1	1	1	-	-		• Mutter	• Mutter		2
21	*237749*	1	-	-	-	-	OP	• Kallstartanordning	• Kaltstartvorrichtung		3
	237828-9	-	1	-	-	-		• Kallstartanordning	• Kaltstartvorrichtung		2
	237853-7	-	-	1	-	-		• Kallstartanordning	• Kaltstartvorrichtung		2
22	237795-0	1	1	1	-	-		• • Skruv	• • Schraube		2
23	941907-8	1	1	1	-	-		• • Fjäderbricka	• • Federscheibe		2
24	237271-2	1	1	1	-	-		• • Mutter	• • Mutter		2
25	237796-8	1	1	1	-	-		• • Fjäder	• • Feder		2
26	237750-5	2	2	2	-	-		• Skruv	• Schraube		2
27	237778-6	1	1	1	-	-		• Clipshållare	• Klemmenhalter		3
28	1211599-4	1	1	1	-	-		• Låsfjäder	• Sperrfeder		2
29	941905-2	1	1	1	-	-		• Fjäderbricka	• Federscheibe		2
30	969403-5	1	1	1	-	-		• Skruv	• Schraube	(956074)	2
31	237751-3	1	1	1	-	-		• Fjäder	• Feder		2
32	237753-9	1	1	1	-	-		• Munstycke	• Duse		2
33	237755-4	1	1	1	-	-		• Flottörventil	• Schwimmernadelventil		2
34	237797-6	1	1	1	-	-		• Fjäder	• Feder		2
35	237311-6	1	1	1	-	-		• Bricka	• Scheibe		2
36	237756-2	1	1	1	-	-		• Flottör	• Schwimmer		2
37	237757-0	1	1	-	-	-		• Flottöraxel	• Schwimmerachse		2
	237854-5	-	-	1	-	-		• Flottöraxel	• Schwimmerachse		2
38	237879-2	1	1	1	-	-		• Hållare	• Halter	(237758)	3
39	237878-4	1	1	1	-	-		• Packning	• Dichtung	(237842)	2
40	237824-8	1	1	1	-	-		• Lock	• Deckel		3
41	237761-2	6	6	6	-	-		• Skruv	• Schraube		2
42	237763-8	1	1	1	-	-		• Ställskruv	• Stellschraube		2
43	237764-6	1	1	1	-	-		• O-ring	• O-ring		2
44	237731-5	1	1	1	-	-		• Plomberingsplugg	• Verschlusstöpsel		2
45	237765-3	1	1	1	-	-		• Kolv	• Kolben		3
46	237752-1	1	1	-	-	-		• Bränslenål	• Kraftstoffnadelventil		2
	237838-8	-	-	1	-	-		• Bränslenål	• Kraftstoffnadelventil		2
	3501202-0	-	-	1	-	-		• Bränslenål	• Kraftstoffnadelventil	1) 2) 3)	2

1) Reservdelsutförande. / Ersatsteilausführung
2) Blyfri bensin. / Bleifreies Benzin.
3) Gasdrift. / Gasbetrieb.

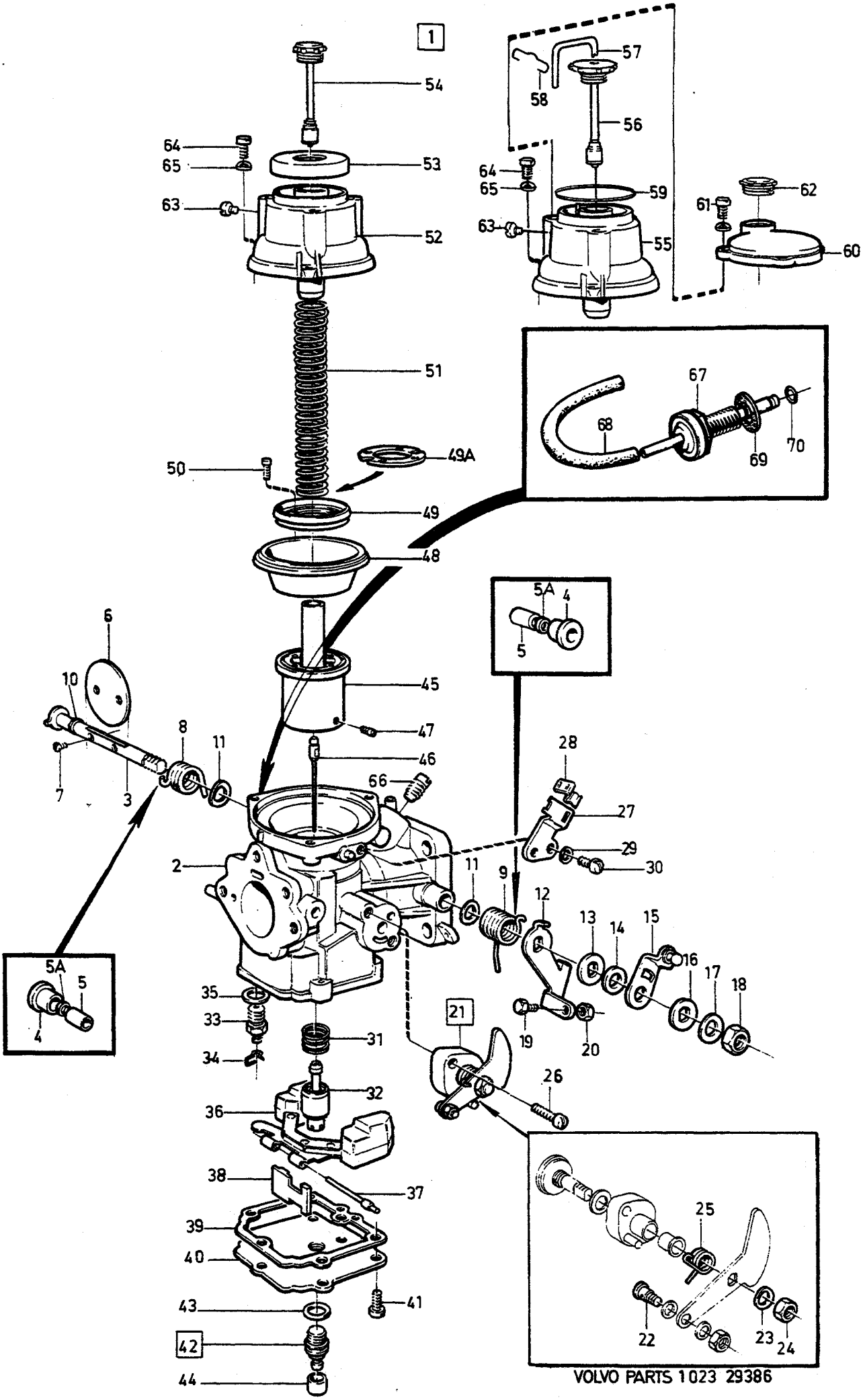

VOLVO PARTS 1023 29386

A	237727
B	237814
C	1306628
D	
E	

FÖRGASARE — VERGASER

Grupp / Gruppe: 23

Sida / Seite: 297

237727, 237814, 1306628

Pos	Artikel nr / Artikelnr.	Antal / Anzahl A	B	C	D	E	PS	Benämning	Bezeichnung	Anmärkning / Anmerkung	SR
47	237777-8	1	1	1	-	-		• Låsskruv	• Sicherungsschraube		1
48	237766-1	1	1	1	-	-		• Membran	• Membrane		1
49	237387-6	1	1	1	-	-		• Stödring	• Stutzring		2
49a	237875-0	1	1	1	-	-		• Hållare	• Halter		3
50	237768-7	4	4	4	-	-		• Skruv	• Schraube		2
51	237769-5	1	1	1	-	-		• Fjäder	• Feder		2
52	237856-0	1	1	-	-	-		• Lock	• Deckel	(237770)	4
53	237775-2	1	1	-	-	-		• Lock	• Deckel		3
54	237776-0	1	1	-	-	-		• Dämpare	• Dämpfer		2
55	237856-0	-	-	1	-	-		• Lock	• Deckel		4
56	237857-8	-	-	1	-	-		• Dämpare	• Dämpfer		2
57	237861-0	-	-	1	-	-		• Rör	• Rohrleitung		3
58	237862-8	-	-	1	-	-		• Fjäder	• Feder		2
59	237859-4	-	-	1	-	-		• O-ring	• O-ring		2
60	237866-9	-	-	1	-	-		• Lock	• Deckel		3
61	820352-3	-	-	3	-	-		• Skruv	• Schraube		2
62	237860-2	-	-	1	-	-		• Lock	• Deckel		3
63	237771-1	1	1	1	-	-		• Skruv	• Schraube		2
64	237774-5	3	3	3	-	-		• Skruv	• Schraube		2
65	941905-2	1	1	1	-	-		• Fjäderbricka	• Federscheibe		2
66	237568-1	1	1	1	-	-		• Propp	• Stöpsel		2
67	271285-9	-	1	1	-	-		• Vakuumventil	• Unterdruckventil	(237829)	2
68	976733-6	-	X	X	-	-		• Slang	• Schlauch	(1306702)LG 120 mm	2
69	237831-3	-	1	1	-	-		• Packning	• Dichtung		2
70	237832-1	-	1	1	-	-		• O-ring	• O-ring		2

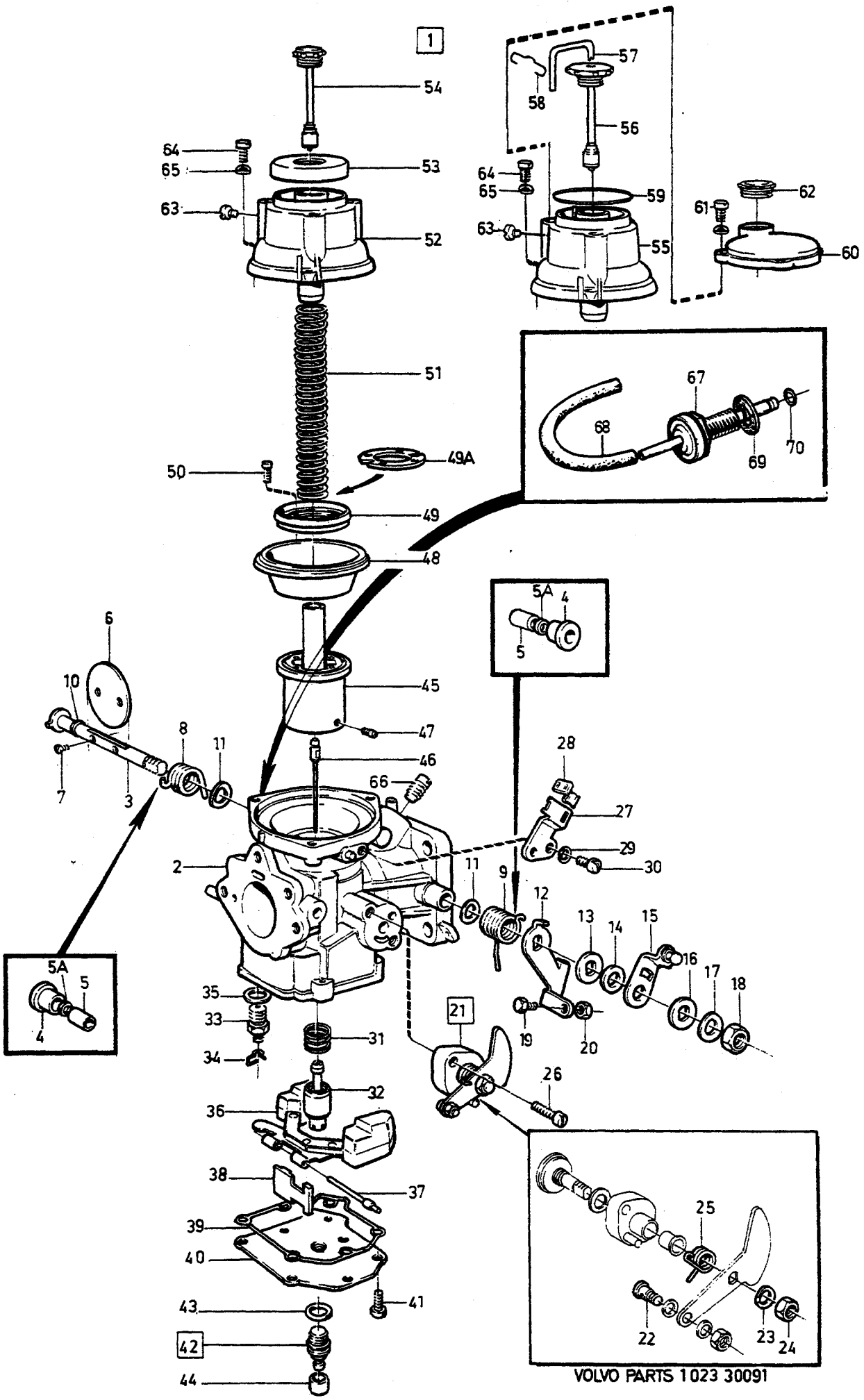

VOLVO PARTS 1023 30091

A	1317825
B	1317826
C	1317665
D	
E	

FÖRGASARE — VERGASER

Grupp / Gruppe 23

Sida / Seite 299

1317825, 1317826, 1317665

Pos	Artikel nr / Artikelnr.	Antal / Anzahl A	B	C	D	E	PS	Benämning	Bezeichnung	Anmärkning / Anmerkung	SR
1	1317825-6	1	-	-	-	-		Förgasare	Vergaser		3
	1317826-4	-	1	-	-	-		Förgasare	Vergaser		3
	1317665-6	-	-	1	-	-		Förgasare	Vergaser		3
2		1	1	1	-	-	NS	• Hus	• Gehäuse		
3	237734-9	1	1	1	-	-		• Spjällaxel	• Klappenwelle		2
4	237804-0	2	2	2	-	-		• Bussning	• Buchse		2
5	237805-7	2	2	2	-	-		• Bussning	• Buchse		2
5a	237858-6	-	-	2	-	-		• Tätningsring	• Dichtring		2
6	237735-6	1	-	1	-	-		• Spjällskiva	• Drosselklappe		2
	237851-1	-	1	-	-	-		• Spjällskiva	• Drosselklappe		2
7	237736-4	2	2	2	-	-		• Skruv	• Schraube		2
8	237850-3	1	1	1	-	-		• Returfjäder, främre	• Ruckholfeder, v		2
9	237852-9	1	1	1	-	-		• Returfjäder, bakre	• Ruckholfeder, h		2
10	237863-6	1	1	1	-	-		• Bricka	• Scheibe		2
11	237738-0	2	2	2	-	-		• Bricka	• Scheibe		2
12	237740-6	1	1	1	-	-		• Hävarm	• Hebel		3
13	237366-0	1	1	1	-	-		• Bricka	• Scheibe		2
14	237744-8	1	1	1	-	-		• Distansbricka	• Abstandscheibe		2
15	237745-5	1	1	1	-	-		• Hävarm	• Hebel		3
16	237366-0	1	1	1	-	-		• Bricka	• Scheibe		2
17	941907-8	1	1	1	-	-		• Fjäderbricka	• Federscheibe		2
18	237271-2	1	1	1	-	-		• Mutter	• Mutter		2
19	237287-8	1	1	1	-	-		• Skruv	• Schraube		2
20	955844-6	1	1	1	-	-		• Mutter	• Mutter		2
21	237828-9	1	-	1	-	-		• Kallstartanordning	• Kaltstartvorrichtung		2
	237853-7	-	1	-	-	-		• Kallstartanordning	• Kaltstartvorrichtung		2
22	237795-0	1	1	1	-	-		•• Skruv	•• Schraube		2
23	941907-8	1	1	1	-	-		•• Fjäderbricka	•• Federscheibe		2
24	237271-2	1	1	1	-	-		•• Mutter	•• Mutter		2
25	237796-8	1	1	1	-	-		•• Fjäder	•• Feder		2
26	237750-5	2	2	2	-	-		• Skruv	• Schraube		2
27	237778-6	1	1	1	-	-		• Clipshållare	• Klemmenhalter		3
28	1211599-4	1	1	1	-	-		• Låsfjäder	• Sperrfeder		2
29	941905-2	1	1	1	-	-		• Fjäderbricka	• Federscheibe		2
30	969403-5	1	1	1	-	-		• Skruv	• Schraube	(956074)	2
31	237751-3	1	1	1	-	-		• Fjäder	• Feder		2
32	237753-9	1	1	1	-	-		• Munstycke	• Duse		2
33	237755-4	1	1	1	-	-		• Flottörventil	• Schwimmernadelventil		2
34	237797-6	1	1	1	-	-		• Fjäder	• Feder		2
35	237311-6	1	1	1	-	-		• Bricka	• Scheibe		2
36	237756-2	1	1	1	-	-		• Flottör	• Schwimmer		2
37	237757-0	1	-	-	-	-		• Flottöraxel	• Schwimmerachse		2
	237854-5	-	1	1	-	-		• Flottöraxel	• Schwimmerachse		2
38	237879-2	1	1	1	-	-		• Hållare	• Halter	(237758)	3
39	237873-5	1	1	1	-	-		• Tätning	• Dichtung		2
40	237874-3	1	1	1	-	-		• Lock	• Deckel		3
41	237761-2	6	6	6	-	-		• Skruv	• Schraube		2
42	237763-8	1	1	1	-	-		• Ställskruv	• Stellschraube		2
43	237764-6	1	1	1	-	-		• O-ring	• O-ring		2
44	237731-5	1	1	1	-	-		• Plomberingsplugg	• Verschlusstöpsel		2
45	237765-3	1	1	1	-	-		• Kolv	• Kolben		2
46	237752-1	1	-	-	-	-		• Bränslenål	• Kraftstoffnadelventil		2
	237838-8	-	1	1	-	-		• Bränslenål	• Kraftstoffnadelventil		2
	3501202-0	-	1	1	-	-		• Bränslenål	• Kraftstoffnadelventil	1) 2) 3)	2
47	237777-8	1	1	1	-	-		• Låsskruv	• Sicherungsschraube		2
48	237766-1	1	1	1	-	-		• Membran	• Membrane		1
49	237387-6	1	1	1	-	-		• Stödring	• Stutzring		1
49a	237875-0	1	1	1	-	-		• Hållare	• Halter		2

1) Reservdelsutförande. / Ersatsteilausführung
2) Blyfri bensin. / Bleifreies Benzin.
3) Gasdrift. / Gasbetrieb.

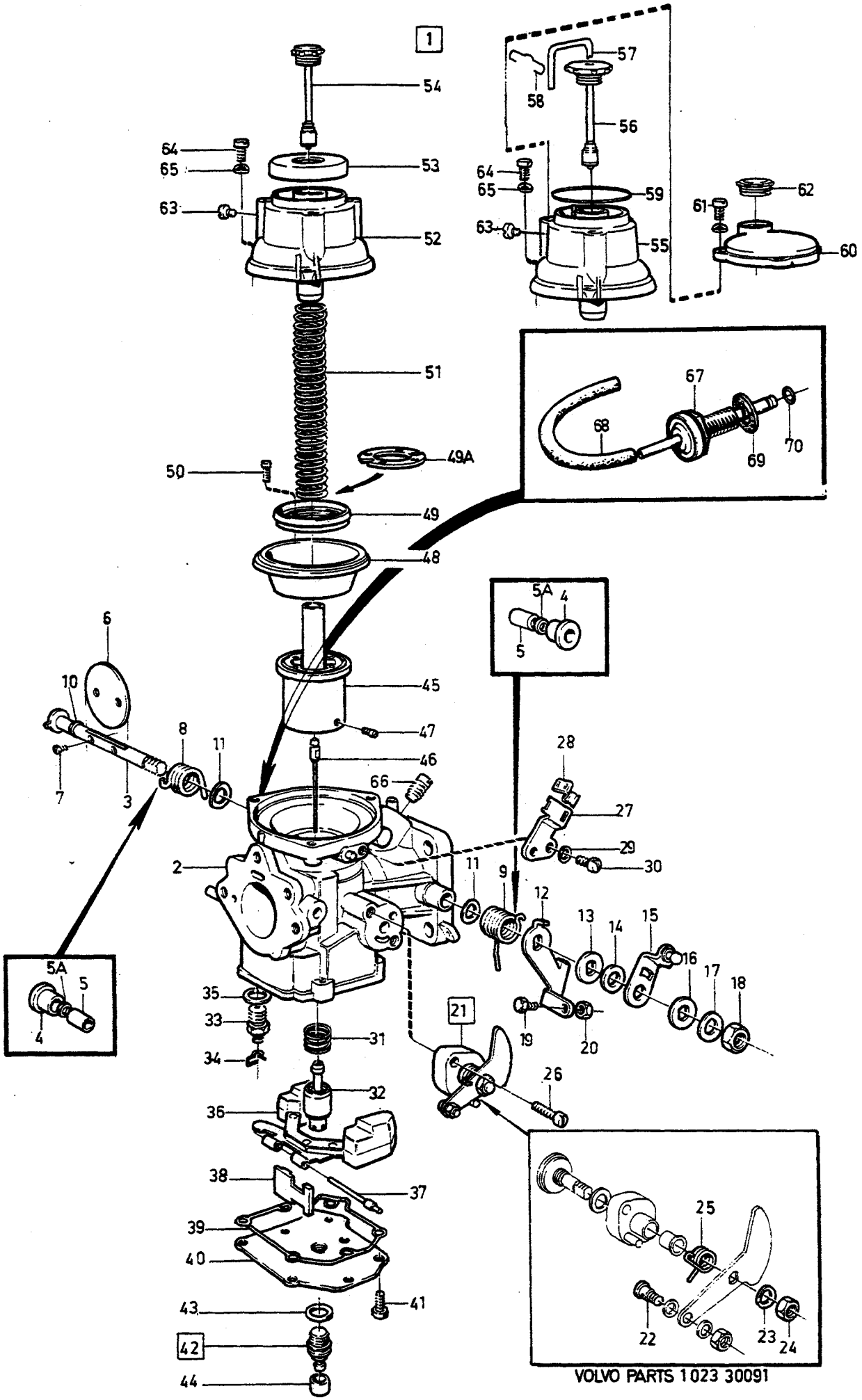

VOLVO PARTS 1023 30091

A	1317825
B	1317826
C	1317665
D	
E	

FÖRGASARE — VERGASER

1317825, 1317826, 1317665

Grupp Gruppe 23

Sida Seite 301

Pos	Artikel nr Artikelnr.	Antal / Anzahl A	B	C	D	E	PS	Benämning	Bezeichnung	Anmärkning Anmerkung	SR
50	237768-7	4	4	4	-	-		• Skruv	• Schraube		2
51	237769-5	1	1	1	-	-		• Fjäder	• Feder		2
52	237856-0	1	-	-	-	-		• Lock	• Deckel	(237770)	4
53	237775-2	1	-	-	-	-		• Lock	• Deckel		3
54	237776-0	1	-	-	-	-		• Dämpare	• Dämpfer		2
55	237856-0	-	1	1	-	-		• Lock	• Deckel		4
56	237857-8	-	1	1	-	-		• Dämpare	• Dämpfer		2
57	237861-0	-	1	1	-	-		• Rör	• Rohrleitung		3
58	237862-8	-	1	1	-	-		• Fjäder	• Feder		2
59	237859-4	-	1	1	-	-		• O-ring	• O-ring		2
60	237866-9	-	1	1	-	-		• Lock	• Deckel		3
61	820352-3	-	3	3	-	-		• Skruv	• Schraube		2
62	237860-2	-	1	1	-	-		• Lock	• Deckel		3
63	237771-1	1	1	1	-	-		• Skruv	• Schraube		2
64	237774-5	3	3	3	-	-		• Skruv	• Schraube		2
65	941905-2	1	1	1	-	-		• Fjäderbricka	• Federscheibe		2
66	237568-1	1	1	1	-	-		• Propp	• Stöpsel		2
67	271285-9	1	1	1	-	-		• Vakuumventil	• Unterdruckventil	(237829)	2
68	976733-6	X	X	X	-	-		• Slang	• Schlauch	(1306702)LG 120 mm	2
69	237831-3	1	1	1	-	-		• Packning	• Dichtung		2
70	237832-1	1	1	1	-	-		• O-ring	• O-ring		2
		1	1	1	-	-	NS	• O-ring	• O-ring	100 PCS 237832-1.	

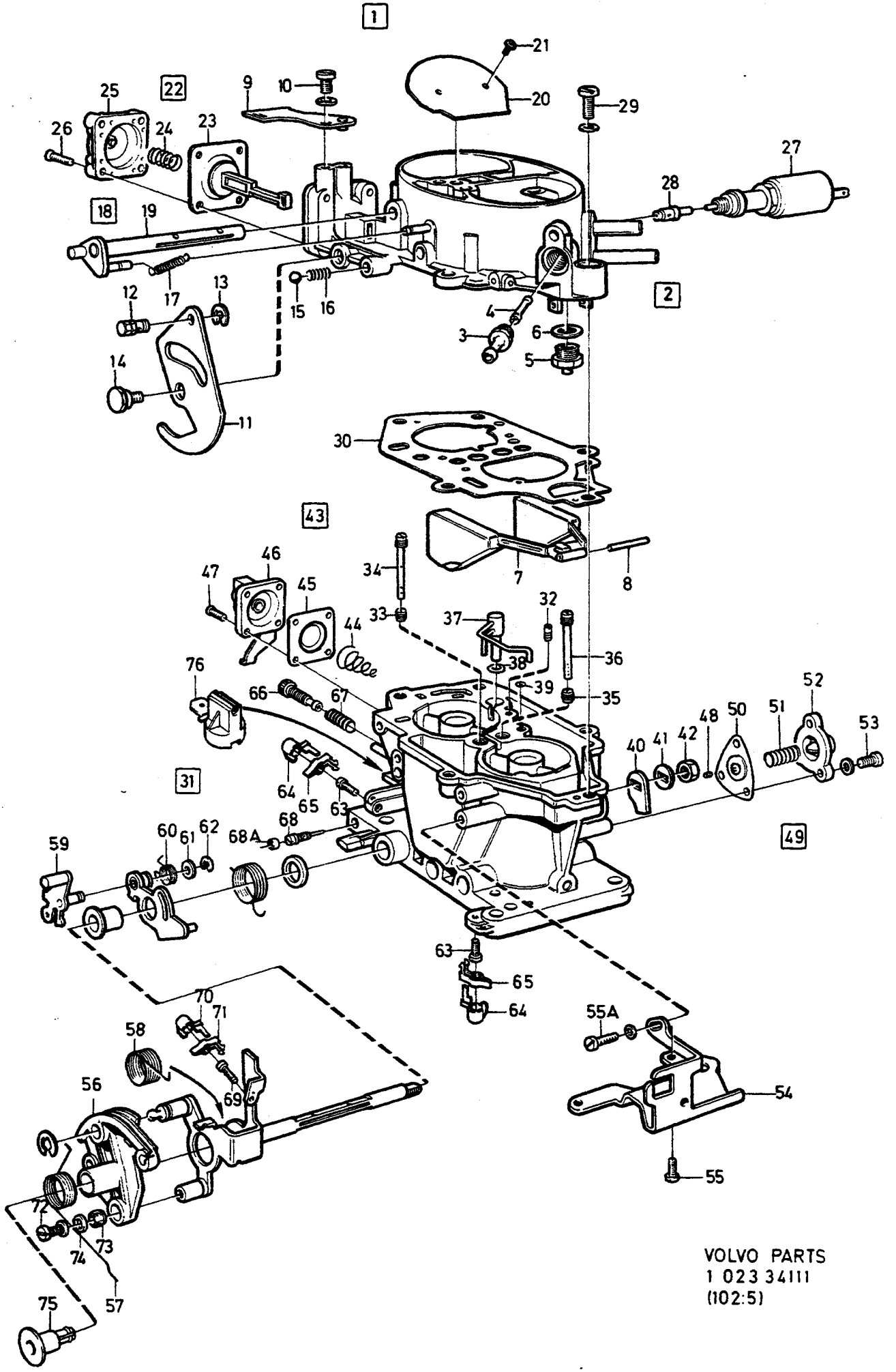

VOLVO PARTS
1 023 34111
(102:5)

A
B
C
D
E

FÖRGASARE — VERGASER

Grupp / Gruppe 23

Sida / Seite 303

1332390

Pos	Artikel nr / Artikelnr.	Antal / Anzahl A	B	C	D	E	PS	Benämning	Bezeichnung	Anmärkning / Anmerkung	SR
1	1332390-2	1	-	-	-	-		Förgasare	Vergaser		3
2		1	-	-	-	-	NS	·Hus	·Gehäuse		
3	1270227-0	1	-	-	-	-		··Nippel	··Nippel		3
4	1270014-2	1	-	-	-	-		··Filter	··Filter		2
5	1270009-2	1	-	-	-	-		··Nålventil	··Nadelventil		2
6	1270049-8	1	-	-	-	-	IK	··Packning	··Dichtung		1
7	*(1270007)*	1	-	-	-	-	SP	··Flottör	··Schwimmer	REPL 1 PCS 1270106-6, 1 PCS 1270233-8.	1
8		1	-	-	-	-	NS	···Flottöraxel	···Schwimmerachse		
9	*1270016*	1	-	-	-	-	OP	··Konsol	··Konsole		3
10	1270017-5	1	-	-	-	-		··Skruv	··Schraube		2
11	*1270020*	1	-	-	-	-	OP	··Hävarm	··Hebel		3
12	1270018-3	1	-	-	-	-		··Nippel	··Nippel		3
13		1	-	-	-	-	NS	··Spårryttare	··Nutenläufer		
14	1270019-1	1	-	-	-	-		··Skruv	··Schraube		2
15	1270021-7	1	-	-	-	-		··Kula	··Kugel		3
16		1	-	-	-	-	NS	··Fjäder	··Feder		
17	3287177-4	1	-	-	-	-		··Fjäder	··Feder	(1270012)	2
18	*1270034*	1	-	-	-	-	OP	··Spjällaxel	··Klappenwelle		3
19		-	-	-	-	-	NS	···Axel	···Welle		
20		-	-	-	-	-	NS	···Skiva	···Scheibe		
21		-	-	-	-	-	NS	···Skruv	···Schraube		
22	1270035-7	1	-	-	-	-		··Reparationssats	··Reparatursatz		2
23		1	-	-	-	-	NS	···Membran	···Membrane		
24		1	-	-	-	-	NS	···Fjäder	···Feder		
25	1270036-5	1	-	-	-	-		··Lock	··Kappe		3
26	1270037-3	4	-	-	-	-		··Skruv	··Schraube		2
27	1270010-0	1	-	-	-	-		··Magnetventil	··Magnetventil		2
28	1270011-8	1	-	-	-	-		··Dysa	··Duse		2
29	1270200-7	5	-	-	-	-		·Skruv	·Schraube	(1270013)	3
30	1270049-8	1	-	-	-	-		·Packning	·Dichtung		1
31		-	-	-	-	-	NS	·Hus	·Gehäuse		
32	3287170-9	1	-	-	-	-		··Munstycke	··Duse		2
33	1270005-0	1	-	-	-	-		··Huvudmunstycke steg 1	··Hauptduse Stufe 1	STD MARKED 140	3
	1270129-8	1	-	-	-	-		··Munstycke steg 1	··Duse Stufe 1	MARKED 142	3
34	1270006-8	1	-	-	-	-		··Rör steg 1	··Rohrleitung Stufe 1		3
35	1270023-3	1	-	-	-	-		··Huvudmunstycke steg 2	··Hauptduse Stufe 2	STD MARKED 145	3
	1270130-6	-	-	-	-	-		··Munstycke steg 2	··Duse Stufe 2	MARKED 150	3
36	1270022-5	1	-	-	-	-		··Rör	··Rohrleitung		3
37	1270004-3	1	-	-	-	-		··Insprutare	··Einspritzduse		3
38		1	-	-	-	-	KN	··O-ring	··O-ring		
39		1	-	-	-	-	KN	··O-ring	··O-ring		
40	1270001-9	1	-	-	-	-		··Hävarm	··Hebel		3
41		1	-	-	-	-	NS	··Bricka	··Scheibe		
42	*831553*	1	-	-	-	-	OP	··Mutter	··Mutter		2
43	1270040-7	1	-	-	-	-		··Reparationssats	··Reparatursatz		2
44		1	-	-	-	-	KN	···Fjäder	···Feder		
45		1	-	-	-	-	KN	···Membran	···Membrane		
46	1270041-5	1	-	-	-	-		··Lock	··Deckel		3
47	1270028-2	1	-	-	-	-		··Skruv	··Schraube		2
48	1270002-7	1	-	-	-	-		··Munstycke	··Duse	STD MARKED 60	2
	3287172-5	-	-	-	-	-		··Munstycke	··Duse	(1270131)MARKED 80	2
49	1270038-1	1	-	-	-	-		··Reparationssats	··Reparatursatz		2
50		1	-	-	-	-	KN	···Membran	···Membrane		
51		1	-	-	-	-	KN	···Fjäder	···Feder		
52	1270039-9	1	-	-	-	-		··Lock	··Deckel		3
53	1270000-1	3	-	-	-	-		··Skruv	··Schraube		2
54	1270003-5	1	-	-	-	-		··Konsol	··Konsole		3
55	1270000-1	4	-	-	-	-		··Skruv	··Schraube		2
55a	1270052-2	1	-	-	-	-		Skruv	Schraube		2
56	1270042-3	1	-	-	-	-		··Reglagerulle	··Seilrolle		3

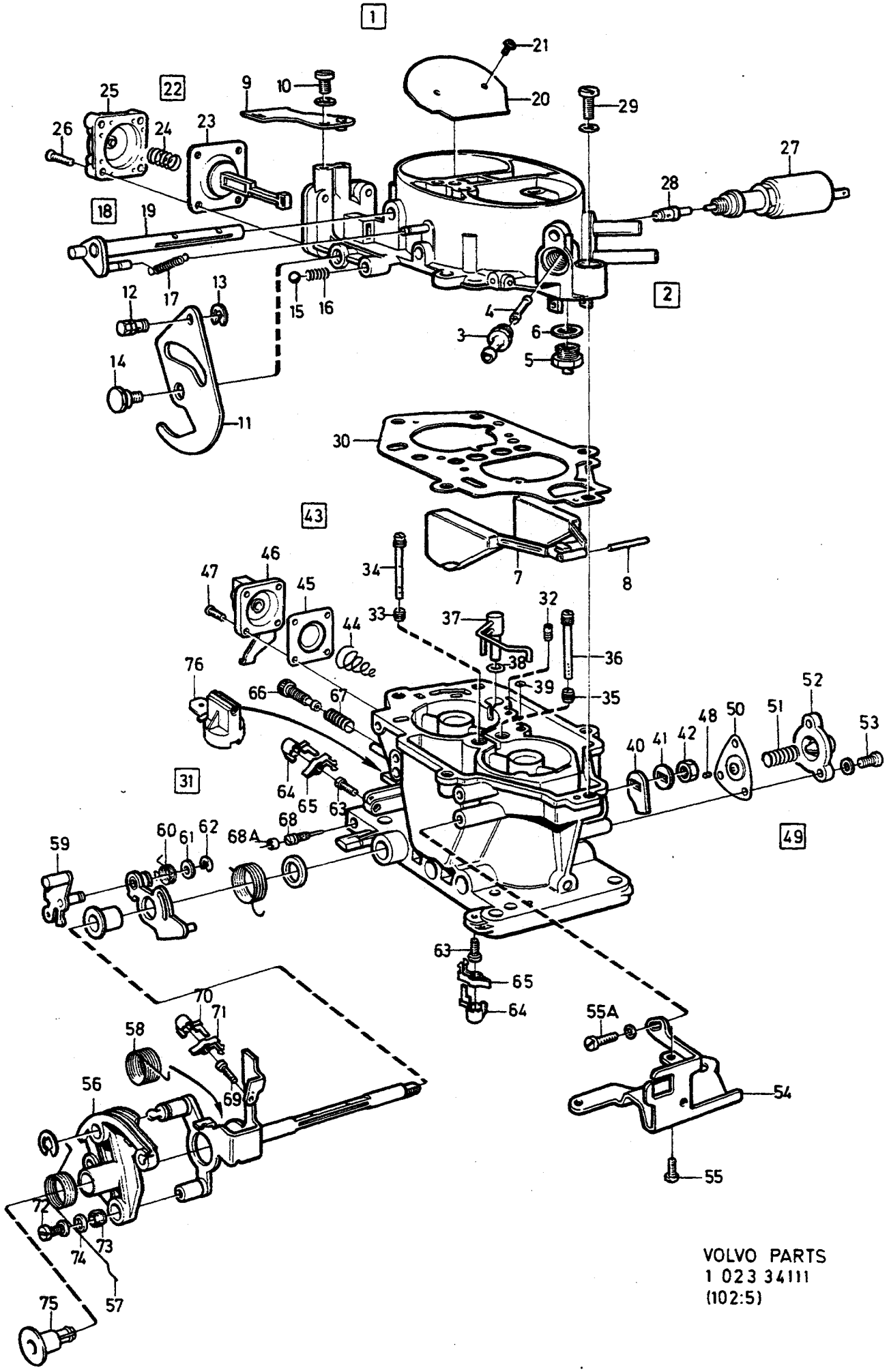

VOLVO PARTS
1 023 34111
(102:5)

A
B
C
D
E

FÖRGASARE — VERGASER

Grupp / Gruppe 23

Sida / Seite 305

1332390

Pos	Artikel nr / Artikelnr.	Antal / Anzahl A	B	C	D	E	PS	Benämning	Bezeichnung	Anmärkning / Anmerkung	SR
57	1270046-4	1	-	-	-	-		••Fjäder, yttre	••Feder, ä		2
58	1270091-0	1	-	-	-	-		••Fjäder	••Feder	(1270045)	3
59	1270053-0	1	-	-	-	-		••Medbringare	••Antriebsflansch		3
60	1270054-8	1	-	-	-	-		••Fjäder	••Feder		2
61		1	-	-	-	-	NS	••Bricka	••Scheibe		
62	*1270048*	1	-	-	-	-	OP	••Clips	••Klemme		2
63	3287165-9	2	-	-	-	-		••Skruv	••Schraube	(1270027)	2
64	1270029-0	2	-	-	-	-		••Plugg	••Stopfen		2
65	1270025-8	2	-	-	-	-		••Clips	••Klemme		2
66	1270030-8	1	-	-	-	-		••Ställskruv	••Stellschraube		2
67	1270031-6	1	-	-	-	-		••Fjäder	••Feder		2
68	1270026-6	1	-	-	-	-		••Ställskruv	••Stellschraube		2
68a	1336981-4	1	-	-	-	-		••Plomberingsplugg	••Verschlusstöpsel		1
69	1270024-1	1	-	-	-	-		••Ställskruv	••Stellschraube		2
70	1270029-0	1	-	-	-	-		••Plugg	••Stopfen		2
71	1270025-8	1	-	-	-	-		••Clips	••Klemme		2
72	1270200-7	2	-	-	-	-		••Skruv	••Schraube	(1270013)	3
73	1270044-9	2	-	-	-	-		••Hylsa	••Hulse		2
74	834602-5	2	-	-	-	-		••Fjäderbricka	••Federscheibe	(1270050)	2
75	1270032-4	1	-	-	-	-		••Plugg	••Stopfen		2
76	1270180-1	1	-	-	-	-		••Reparationssats	••Reparatursatz	(1270051)	3
	1270033-2	X	-	-	-	-		Packningsats	Dichtungssatz	SEE 23-385	2

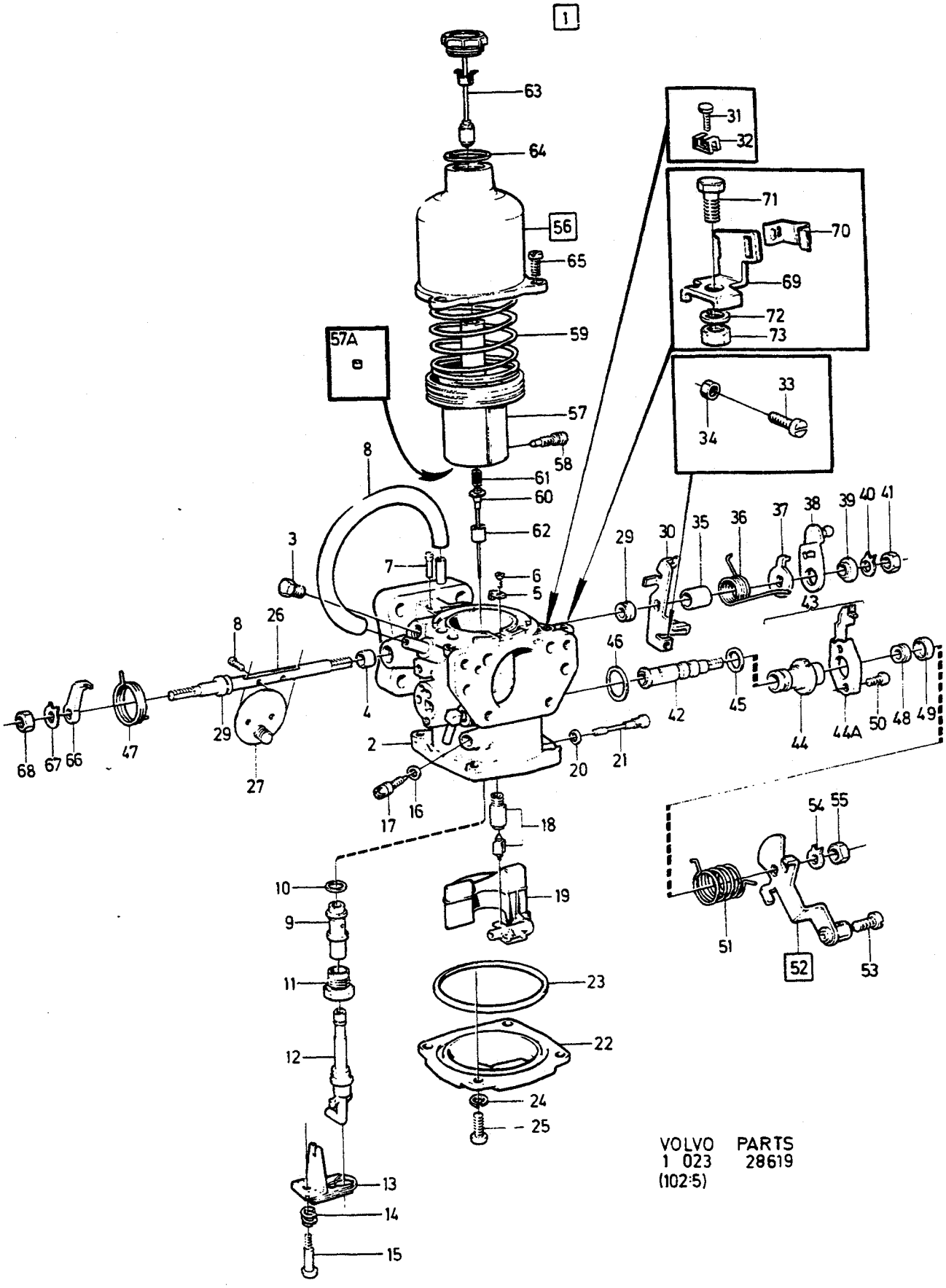

VOLVO PARTS
1 023 28619
(102:5)

A	269764
B	1269351
C	
D	
E	

FÖRGASARE — VERGASER

Grupp / Gruppe 23

Sida / Seite 307

269764, 1269351

Pos	Artikel nr / Artikelnr.	Antal / Anzahl A	B	C	D	E	PS	Benämning	Bezeichnung	Anmärkning / Anmerkung	SR
1	269764-7	1	-	-	-	-		Förgasare	Vergaser		3
	1269351-1	-	1	-	-	-		Förgasare	Vergaser		3
2		1	1	-	-	-	NS	• Hus	• Gehäuse		
3	237568-1	1	1	-	-	-		• Propp	• Stöpsel		2
4	237605-1	2	2	-	-	-		• Bussning	• Buchse		2
5	237184-7	1	1	-	-	-		• Kil	• Keil		2
6	237185-4	1	1	-	-	-		• Skruv	• Schraube		2
7	237104-5	1	1	-	-	-		• Nippel	• Nippel		3
8	237691-1	1	1	-	-	-		• Slang	• Schlauch		2
9	237490-8	1	1	-	-	-		• Lagerhylsa	• Lagerhulse		3
10	237491-6	1	1	-	-	-	IK	• Packning	• Dichtung		2
11	*237492*	1	1	-	-	-	OP	• Skruv	• Schraube		2
12	237593-9	1	1	-	-	-		• Munstycke	• Duse		2
13	237500-4	1	1	-	-	-		• Bimetallfjäder	• Bimetallfeder		2
14	237501-2	1	1	-	-	-		• Fjäder	• Feder		2
15	237502-0	1	1	-	-	-		• Skruv	• Schraube		2
16	237504-6	1	1	-	-	-		• O-ring	• O-ring		2
17	237503-8	1	1	-	-	-		• Ställskruv	• Stellschraube		2
18	237877-6	1	1	-	-	-		• Nålventil	• Nadelventil		2
19	237693-7	1	1	-	-	-		• Flottör	• Schwimmer		2
20	237498-1	1	1	-	-	-	IK	• Packning	• Dichtung		2
21	237497-3	1	1	-	-	-		• Flottöraxel	• Schwimmerachse		2
22	237594-7	1	1	-	-	-		• Lock	• Deckel		3
23	237506-1	1	1	-	-	-	IK	• Gummiring	• Gummiring		2
24	955918-8	4	4	-	-	-		• Fjäderbricka	• Federscheibe		2
25	237507-9	4	4	-	-	-		• Skruv	• Schraube		2
26	237706-7	1	1	-	-	-		• Spjällaxel	• Klappenwelle		2
27	237694-5	1	1	-	-	-		• Spjällskiva	• Drosselklappe		2
28	943781-5	2	2	-	-	-		• Skruv	• Schraube		2
29	419568-1	1	1	-	-	-	IK	• Gummiring	• Gummiring	(237510)	2
30	237578-0	1	1	-	-	-		• Hävarm	• Hebel		3
31	237722-4	1	1	-	-	-		• Ställskruv	• Stellschraube		2
32	237709-1	1	1	-	-	-		• Klamma	• Klemme		2
33	237521-0	1	1	-	-	-		• Ställskruv	• Stellschraube		2
34	237522-8	1	1	-	-	-		• Mutter	• Mutter		2
35	237514-5	1	1	-	-	-		• Distanshylsa	• Abstandhulse		2
36	237672-1	1	1	-	-	-		• Returfjäder	• Ruckholfeder		2
37	237673-9	1	1	-	-	-		• Hävarm	• Hebel		3
38	*237721*	1	-	-	-	-	OP	• Hävarm	• Hebel		3
	1277262	-	1	-	-	-	OP	• Hävarm	• Hebel		3
39	237465-0	1	1	-	-	-		• Bussning	• Buchse		2
40	237467-6	1	1	-	-	-		• Låsbricka	• Sicherungsscheibe		2
41	237468-4	1	1	-	-	-		• Mutter	• Mutter		2
42	237684-6	1	1	-	-	-		• Ventilspindel	• Ventilspindel		2
43	237823-0	1	1	-	-	-		• Ventilhylsa	• Ventilhulse		3
44	237823-0	1	1	-	-	-		•• Ventilhylsa	•• Ventilhulse	(237685)	3
44a		1	1	-	-	-	NS	•• Hållare	•• Halter		
45	237527-7	1	1	-	-	-	IK	• O-ring	• O-ring		2
46	237528-5	1	1	-	-	-	IK	• Packning	• Dichtung		2
47	237707-5	1	1	-	-	-		• Fjäder	• Feder		2
48	419568-1	1	1	-	-	-	IK	• Gummiring	• Gummiring		2
49	237597-0	1	1	-	-	-		• Styrning	• Fuhrung		2
50	237531-9	2	2	-	-	-		• Skruv	• Schraube		2
51	237629-1	1	1	-	-	-		• Returfjäder	• Ruckholfeder		2
52	237676-2	1	1	-	-	-		• Hävarm	• Hebel		3
53	955225-8	1	1	-	-	-		•• Skruv	•• Schraube		2
54	237467-6	1	1	-	-	-		• Låsbricka	• Sicherungsscheibe		2
55	237468-4	1	1	-	-	-		• Mutter	• Mutter		2
56	*(237686)*	1	1	-	-	-	SP	• Vakuumkammare	• Vakuumkammer	REPL 1 PCS 237821-4, 1 PCS 237822-2	2
57		1	1	-	-	-	NS	•• Kolv	•• Kolben		
57a	237808-1	1	1	-	-	-		••• Plugg	••• Stopfen		2

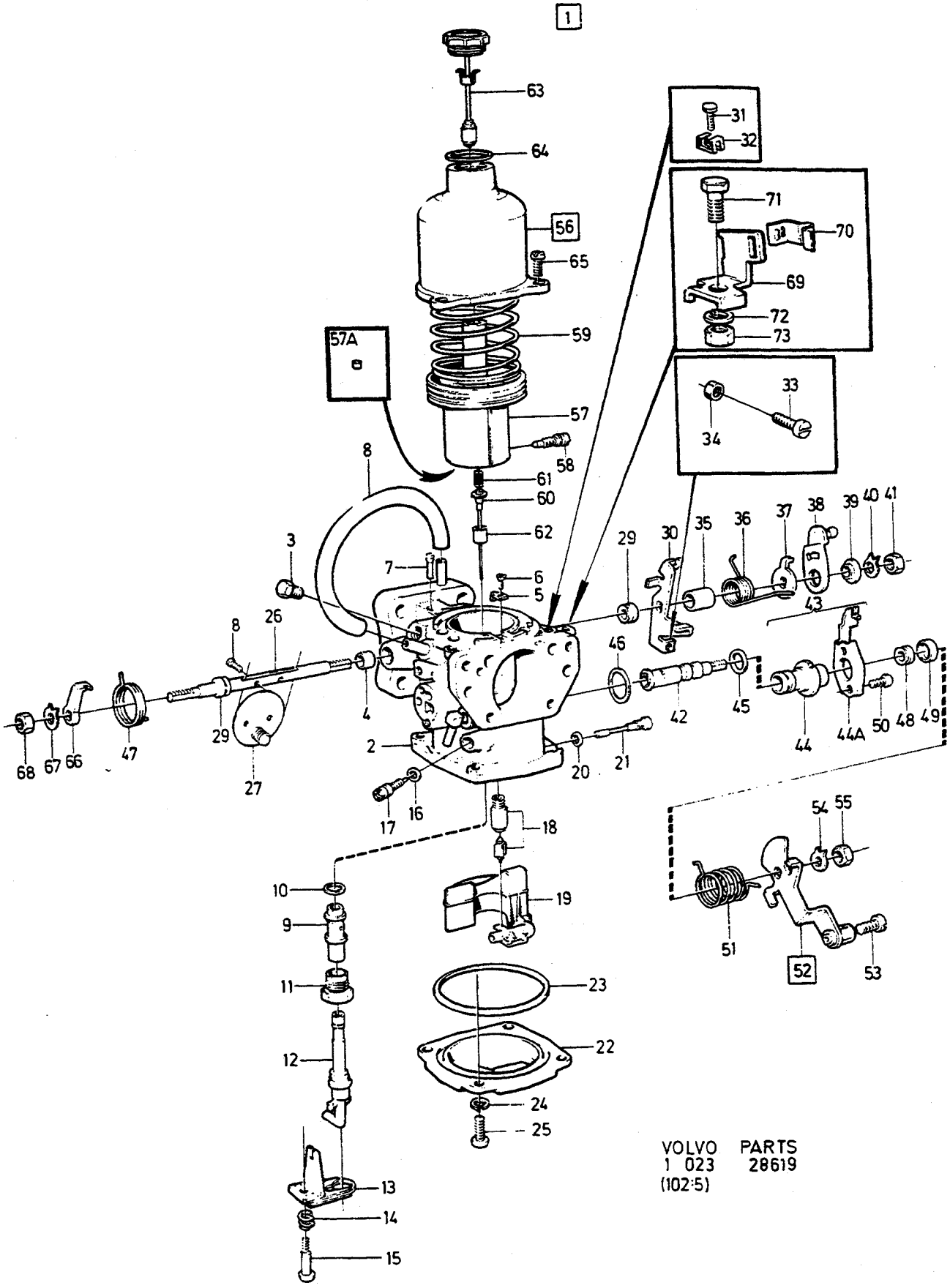

VOLVO PARTS
1 023 28619
(102:5)

A	269764	FÖRGASARE VERGASER	Grupp Gruppe 23
B	1269351		
C			Sida Seite 309
D			
E		269764, 1269351	

Pos	Artikel nr Artikelnr.	Antal / Anzahl A	B	C	D	E	PS	Benämning	Bezeichnung	Anmärkning Anmerkung	SR
58	237614-3	1	1	-	-	-		••Skruv	••Schraube		2
59	237714-1	1	1	-	-	-		•Fjäder	•Feder		2
60	237688-7	1	1	-	-	-		•Bränslenål	•Kraftstoffnadelventil	MARKED BDK	2
61		1	1	-	-	-	NS	•Fjäder	•Feder	(237405)	
62	237615-0	1	1	-	-	-		•Styrning	•Fuhrung		2
63	237821-4	1	1	-	-	-		•Dämpare	•Dämpfer	(237723)	3
64	190349-1	1	1	-	-	-	IK	•Packning	•Dichtung		2
65	237084-9	3	3	-	-	-		•Skruv	•Schraube		2
66	*237681*	1	1	-	-	-	OP	•Hävarm	•Hebel		3
67	237467-6	1	1	-	-	-		•Låsbricka	•Sicherungsscheibe		2
68	237468-4	1	1	-	-	-		•Mutter	•Mutter		2
69	237682-0	1	1	-	-	-		•Konsol	•Konsole		3
70	1211599-4	1	1	-	-	-		•Låsfjäder	•Sperrfeder		2
71	955272-0	1	1	-	-	-		•Skruv	•Schraube		2
72	941906-0	1	1	-	-	-		•Fjäderbricka	•Federscheibe		2
73	955781-0	1	1	-	-	-		•Mutter	•Mutter		2
	276307-6	1	1	-	-	-		Reparationssats	Reparatursatz	SEE 23•385	1

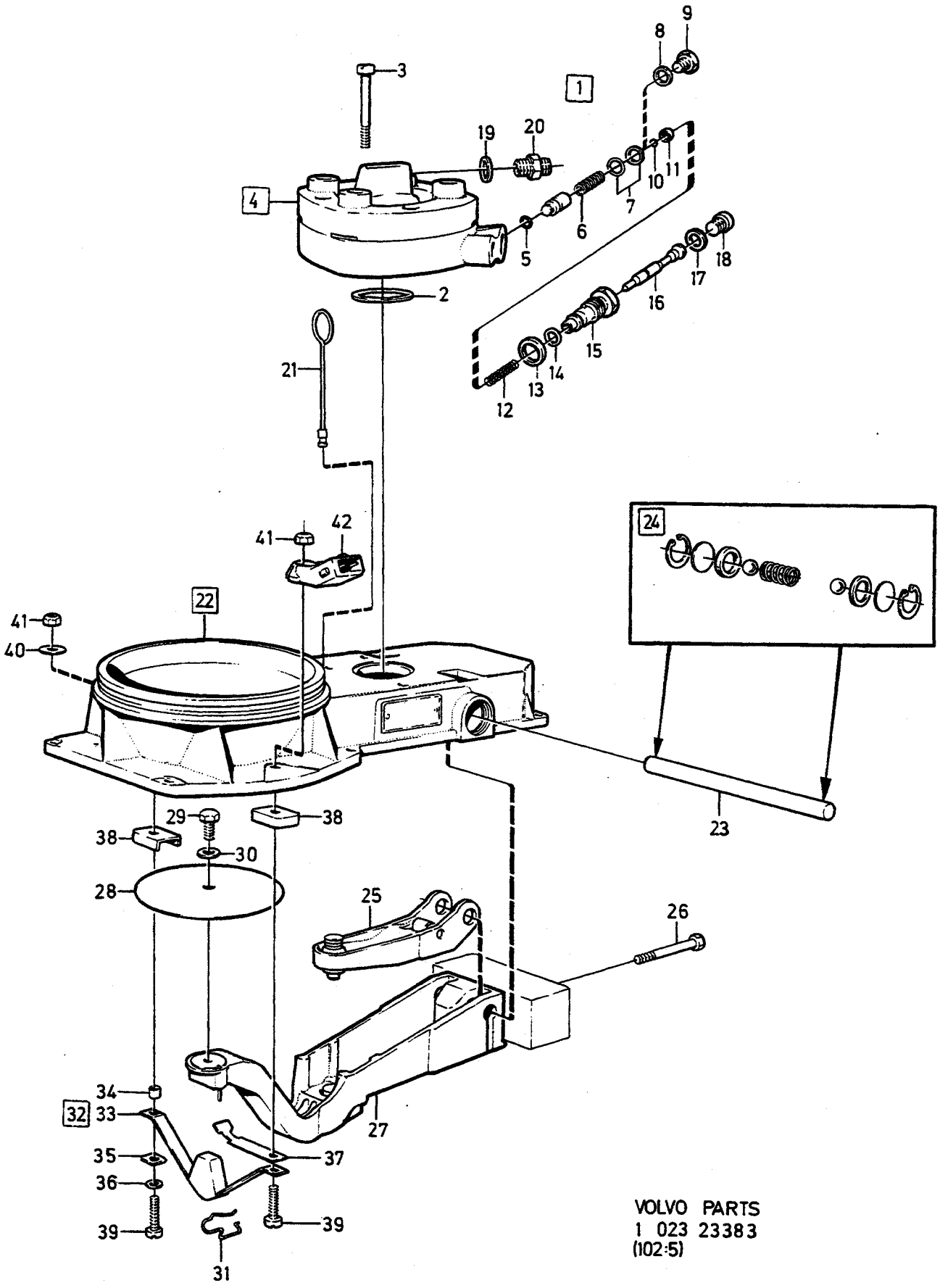

VOLVO PARTS
1 023 23383
(102:5)

A	463935
B	1266792
C	1306141
D	1266793
E	

MÄNGDMÄTARE — MENGENMESSER

Grupp / Gruppe 23

Sida / Seite 311

463935,1266792,1306141,1266793

Pos	Artikel nr / Artikelnr.	Antal / Anzahl A	B	C	D	E	PS	Benämning	Bezeichnung	Anmärkning / Anmerkung	SR
1	*(463935)*	1	-	-	-	-	SP	Mängdmätare	Mengenmesser	REPL 1 PCS 1266218-5	1
	(1266792)	-	1	-	-	-	SP	Mängdmätare	Mengenmesser	REPL 1 PCS 1266808-3 1 PCS 1266809-1.	1
	1306141	-	-	1	-	-	NS	Mängdmätare	Mengenmesser		
	(1266793)	-	-	-	1	-	SP	Mängdmätare	Mengenmesser	REPL 1 PCS 1266792-9	1
2	1276088-0	1	1	1	1	-		•O-ring	•O-ring	(462787)	2
3	243891-9	3	3	3	3	-		•Skruv	•Schraube		2
4	243893-5	1	-	-	-	-		•Bränslefördelare	•Kraftstoffverteiler		3
	5001555-1	1	-	-	-	-	EU	•Bränslefördelare, bytes	•Kraftstoffverteiler, at		5
	1266809-1	-	1	-	1	-		•Bränslefördelare	•Kraftstoffverteiler		3
	5001695-5	-	1	-	1	-	EU	•Bränslefördelare, bytes	•Kraftstoffverteiler, at		5
	1306360-7	-	-	1	-	-		•Bränslefördelare	•Kraftstoffverteiler		3
	5001924-9	-	-	1	-	-	EU	•Bränslefördelare, bytes	•Kraftstoffverteiler, at		5
5	462790-7	1	-	-	-	-		••Packning	••Dichtung		3
	1276089-8	-	1	1	1	-	IK	••O-ring	••O-ring		2
6	1276113-6	1	-	-	-	-		••Fjäder	••Feder	(243974)	3
	1276096-3	-	1	1	1	-		••Fjäder	••Feder		2
7	462791-5	X	-	-	-	-		••Justerbricka	••Passcheibe	THK 0,1 mm	2
	1276091-4	-	X	X	X	-	IK	••Justerbricka	••Passcheibe	THK 0,1 mm	2
	1276092-2	-	X	X	X	-	IK	••Justerbricka	••Passcheibe	THK 0,15 mm	2
	462792-3	X	-	-	-	-		••Justerbricka	••Passcheibe	THK 0,5 mm	2
	1276095-5	-	X	X	X	-	IK	••Justerbricka	••Passcheibe	THK 0,5 mm	2
8	947281-2	1	-	-	-	-		••Packning	••Dichtung	(18836)	2
9	1266407-4	1	-	-	-	-		••Propp	••Stöpsel		2
10		-	1	1	1	-	KN	••Låsring	••Schlossring		
11		-	1	1	1	-	KN	••Ring	••Ring		
12		-	1	1	1	-	KN	••Fjäder	••Feder		
13	11994-1	-	1	1	1	-	IK	••Packning	••Dichtung	(947282)	2
14	1276090-6	-	1	1	1	-	IK	••O-ring	••O-ring		2
15		-	1	1	1	-	KN	••Förskruvning	••Verschraubung		
16		-	1	1	1	-	KN	••Nål	••Nadel		
17	947620-1	-	1	1	1	-	IK	••Packning	••Dichtung		2
18		-	1	1	1	-	KN	••Propp	••Stöpsel		
19	947620-1	1	1	1	1	-		••Packning	••Dichtung	(233321)	2
20	243895-0	1	1	1	1	-		••Förskruvning	••Verschraubung		3
21	1266383-7	1	1	1	1	-		•Propp	•Stöpsel		2
22	1266545-1	1	-	-	-	-		•Instrument	•Instrument	(243896)	3
	1266808-3	-	1	1	-	-		•Mängdmätare	•Mengenmesser		3
	1266808-3	-	-	-	1	-		•Mängdmätare	•Mengenmesser	(1266810)	3
23	462796-4	1	1	1	1	-		••Pinne	••Stift		2
24	462803-8	1	1	1	1	-		••Lagersats	••Lagersatz		3
25	*(462795)*	1	-	-	-	-	SP	••Hävarm	••Hebel	REPL 1 PCS 1266410-8, 1 PCS 1269030-1	3
	1266410-8	-	1	1	1	-		••Hävarm	••Hebel		4
26	956100-2	1	-	-	-	-		••Skruv	••Schraube		2
	1266547	-	1	1	1	-	OP	••Skruv	••Schraube		3
27	*(462794)*	1	-	-	-	-	SP	••Hävarm	••Hebel	REPL 1 PCS 1269030-1, 1 PCS 1266549-3	3
	1269030-1	-	1	1	1	-		••Hävarm	••Hebel		4
28	462798-0	1	1	1	1	-		••Platta	••Platte		2
29	*462799*	1	1	1	1	-	OP	••Skruv	••Schraube		2
30	240769-0	1	1	1	1	-		••Fjäderbricka	••Federscheibe		4
31	1266548-5	1	1	1	1	-		••Klamma	••Klemme		3
		-	-	-	-	-					
32	1266549-3	1	-	-	-	-		••Bygelsats	••Bugelsatz	(462804)	4
	1266549-3	-	1	1	1	-		••Bygelsats	••Bugelsatz		4
33		1	1	1	1	-	KN	•••Bygel	•••Bugel		
34		1	1	1	1	-	KN	•••Hylsa	•••Hulse		
35		1	1	1	1	-	KN	•••Bricka	•••Scheibe		

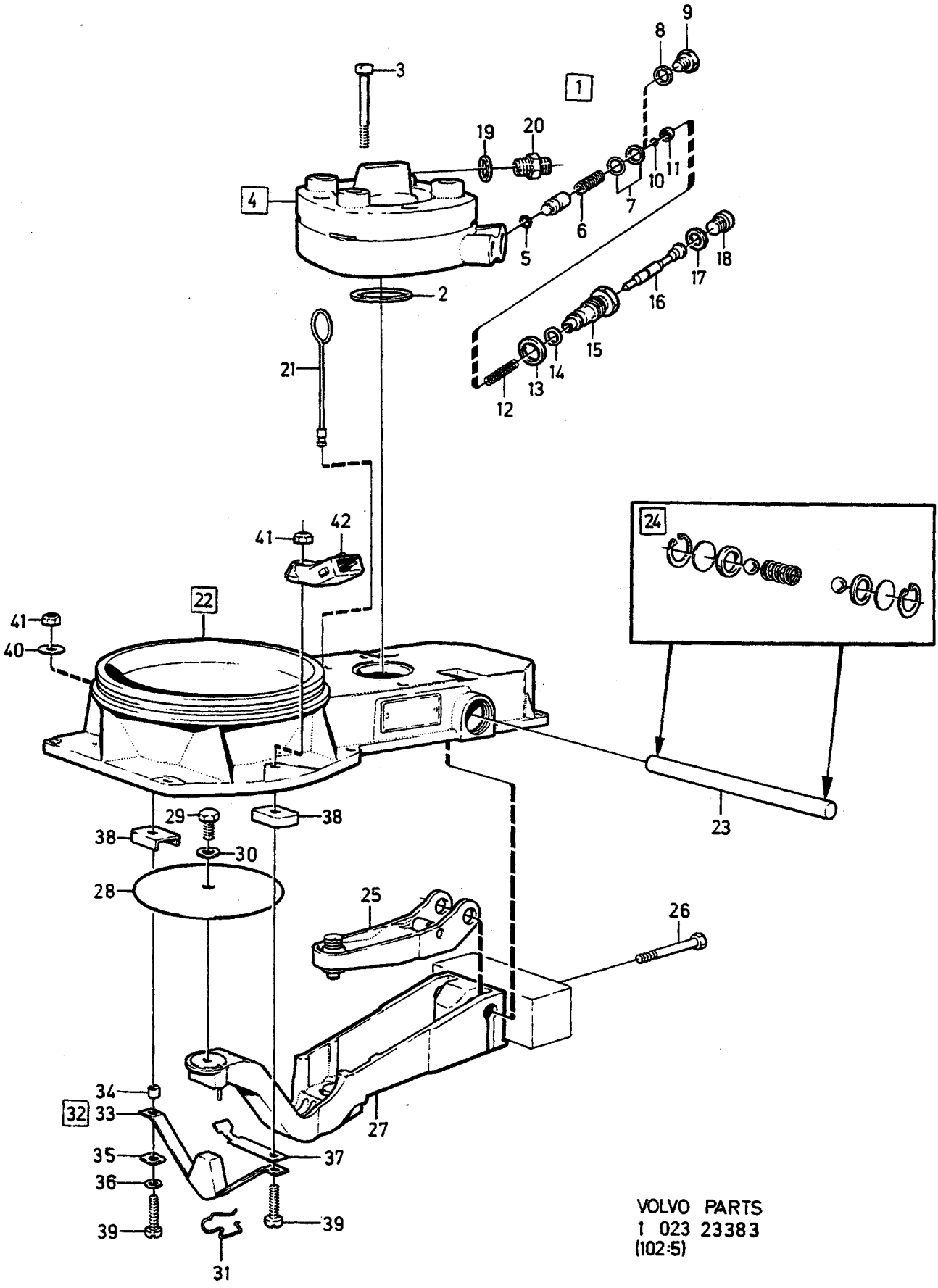

VOLVO PARTS
1 023 23383
(102:5)

A	463935
B	1266792
C	1306141
D	1266793
E	

MÄNGDMÄTARE — MENGENMESSER

Grupp / Gruppe: 23

Sida / Seite: 313

463935,1266792,1306141,1266793

Pos	Artikel nr / Artikelnr.	Antal / Anzahl A	B	C	D	E	PS	Benämning	Bezeichnung	Anmärkning / Anmerkung	SR
36		2	2	2	2	-	KN	···Bricka	···Scheibe		
37		1	1	1	1	-	KN	···Fjäder	···Feder		
38		2	2	2	2	-	KN	···Hållare	···Halter		
39		2	2	2	2	-	KN	···Skruv	···Schraube		
40		1	1	1	1	-	KN	···Bricka	···Scheibe		
41	462800-4	2	2	2	2	-	IK	···Mutter	···Mutter		2
42	462802-0	1	-	-	-	-		··Anslutning	··Anschluss		3
	1326023-7	-	1	1	1	-		Bricksats	Scheibensatz	(1276097)	
										SEE 23·385	2
								Systemtryckregulator	Systemdruckregler		

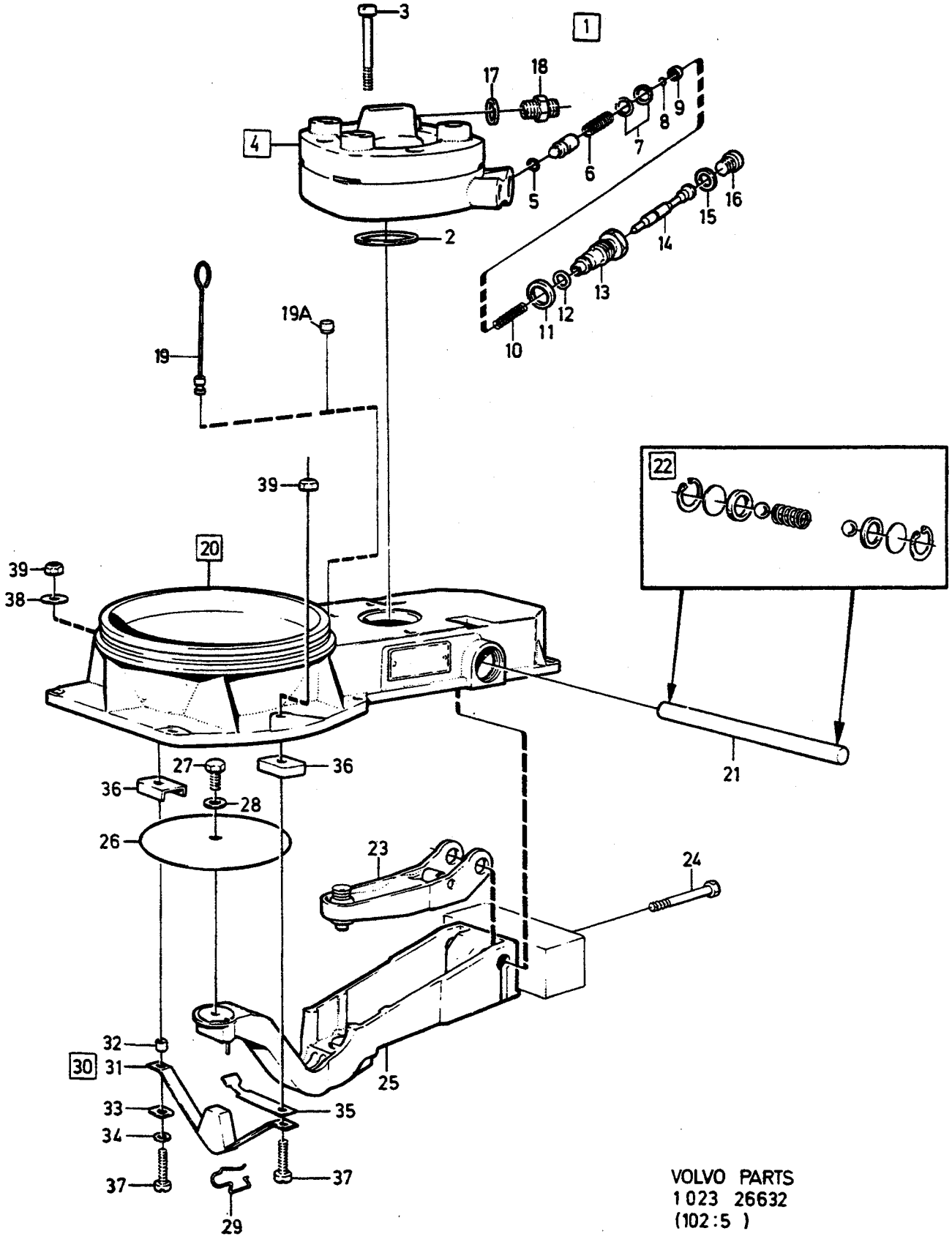

VOLVO PARTS
1023 26632
(102:5)

A	1306142
B	1276309
C	1306143
D	
E	

MÄNGDMÄTARE — MENGENMESSER

Grupp Gruppe 23

Sida Seite 315

1306142, 1276309, 1306143

Pos	Artikel nr Artikelnr.	Antal / Anzahl A	B	C	D	E	PS	Benämning	Bezeichnung	Anmärkning Anmerkung	SR
1	*1306142*	1	-	-	-	-	NS	Mängdmätare	Mengenmesser		
	(1276309)	-	1	-	-	-	SP	Mängdmätare	Mengenmesser	REPL 1 PCS 1276509-5, 1 PCS 1266809-1.	2
	1306143	-	-	1	-	-	NS	Mängdmätare	Mengenmesser		
2	1276088-0	1	1	1	-	-		•O-ring	•O-ring	(462787)	2
3	243891-9	3	3	3	-	-		•Skruv	•Schraube		2
4	1306360-7	1	-	1	-	-		•Bränslefördelare	•Kraftstoffverteiler		3
	5001924-9	1	-	1	-	-	EU	•Bränslefördelare, bytes	•Kraftstoffverteiler, at		5
	1266809-1	-	1	-	-	-		•Bränslefördelare	•Kraftstoffverteiler		3
	5001695-5	-	1	-	-	-	EU	•Bränslefördelare, bytes	•Kraftstoffverteiler, at		5
5	1276089-8	1	1	1	-	-	IK	••O-ring	••O-ring		2
6	1276096-3	1	1	1	-	-		••Fjäder	••Feder		2
7	1276091-4	X	X	X	-	-	IK	••Justerbricka	••Passcheibe	THK 0,1 mm	2
	1276092-2	X	X	X	-	-	IK	••Justerbricka	••Passcheibe	THK 0,15 mm	2
	1276095-5	X	X	X	-	-	IK	••Justerbricka	••Passcheibe	THK 0,5 mm	2
8		1	1	1	-	-	KN	••Låsring	••Schlossring		
9		1	1	1	-	-	KN	••Ring	••Ring		
10		1	1	1	-	-	KN	••Fjäder	••Feder		
11	11994-1	1	1	1	-	-	IK	••Packning	••Dichtung	(947282)	2
12	1276090-6	1	1	1	-	-	IK	••O-ring	••O-ring		2
13		1	1	1	-	-	KN	••Förskruvning	••Verschraubung		
14		1	1	1	-	-	KN	••Nål	••Nadel		
15	947620-1	1	1	1	-	-	IK	••Packning	••Dichtung		2
16		1	1	1	-	-	KN	••Propp	••Stöpsel		
17	947620-1	1	1	1	-	-		••Packning	••Dichtung	(233321)	2
18	243895-0	1	1	1	-	-		••Förskruvning	••Verschraubung		3
19	1266383-7	1	-	-	-	-		•Propp	•Stöpsel		2
19a	1266219-3	-	1	1	-	-		•Plugg	•Stopfen		2
20	1266808-3	1	-	-	-	-		•Mängdmätare	•Mengenmesser	(1266810)	3
	1276509-5	-	1	1	-	-		•Mängdmätare	•Mengenmesser		3
21	462796-4	1	1	1	-	-		••Pinne	••Stift		2
22	462803-8	1	1	1	-	-		••Lagersats	••Lagersatz		3
23	1266410-8	1	1	1	-	-		••Hävarm	••Hebel		4
24	*1266547*	1	1	1	-	-	OP	••Skruv	••Schraube		3
25	1269030-1	1	1	1	-	-		••Hävarm	••Hebel		4
26	462798-0	1	1	1	-	-		••Platta	••Platte		2
27	*462799*	1	1	1	-	-	OP	••Skruv	••Schraube		2
28	240769-0	1	1	1	-	-		••Fjäderbricka	••Federscheibe		4
29	1266548-5	1	1	1	-	-		••Klamma	••Klemme		3
30	1266549-3	1	1	1	-	-		••Bygelsats	••Bugelsatz		4
31		1	1	1	-	-	KN	•••Bygel	•••Bugel		
32		1	1	1	-	-	KN	•••Hylsa	•••Hulse		
33		1	1	1	-	-	KN	•••Bricka	•••Scheibe		
34		2	2	2	-	-	KN	•••Bricka	•••Scheibe		
35		1	1	1	-	-	KN	•••Fjäder	•••Feder		
36		2	2	2	-	-	KN	•••Hållare	•••Halter		
37		2	2	2	-	-	KN	•••Skruv	•••Schraube		
38		1	1	1	-	-	KN	•••Bricka	•••Scheibe		
39	462800-4	2	2	2	-	-	IK	•••Mutter	•••Mutter		2
	1326023-7	1	1	1	-	-		Bricksats	Scheibensatz	(1276097)	
								Systemtryckregulator	Systemdruckregler	SEE 23•385	2

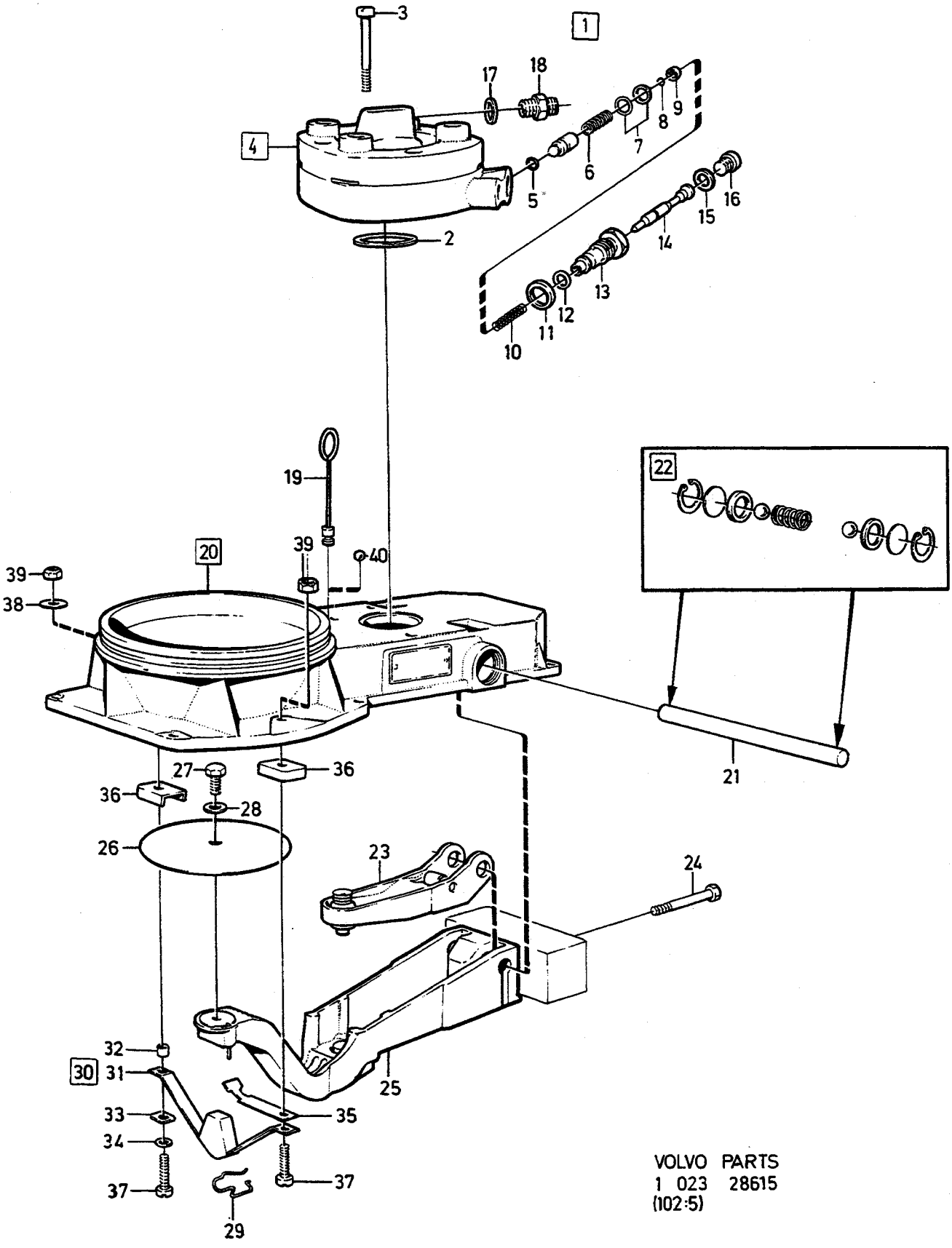

VOLVO PARTS
1 023 28615
(102:5)

A	1266347
B	1306148
C	1306542
D	
E	

MÄNGDMÄTARE — MENGENMESSER

Grupp / Gruppe 23

Sida / Seite 317

1266347, 1306148, 1306542

Pos	Artikel nr / Artikelnr.	Antal / Anzahl A	B	C	D	E	PS	Benämning	Bezeichnung	Anmärkning / Anmerkung	SR
1	*(1266347)*	1	-	-	-	-	SP	Mängdmätare	Mengenmesser	REPL 1 PCS 1266807-5, 1 PCS 1266806-7.	2
	(1306148)	-	1	-	-	-	SP	Mängdmätare	Mengenmesser	REPL 1 PCS 1266807-5, 1 PCS 1306361-5.	2
	(1306542)	-	-	1	-	-	SP	Mängdmätare	Mengenmesser	REPL 1 PCS 1317867-8, 1 PCS 1306361-5.	2
2	1276088-0	1	1	1	-	-		• O-ring	• O-ring	(462787)	2
3	243891-9	3	3	3	-	-		• Skruv	• Schraube		2
4	1266806-7	1	-	-	-	-		• Bränslefördelare	• Kraftstoffverteiler		3
	1306361-5	-	1	1	-	-		• Bränslefördelare	• Kraftstoffverteiler		3
5	1276089-8	1	1	1	-	-	IK	•• O-ring	•• O-ring		2
6	1276096-3	1	1	1	-	-		•• Fjäder	•• Feder		2
7	1276091-4	X	X	X	-	-	IK	•• Justerbricka	•• Passcheibe	THK 0,1 mm	2
	1276092-2	X	X	X	-	-	IK	•• Justerbricka	•• Passcheibe	THK 0,15 mm	2
	1276095-5	X	X	X	-	-	IK	•• Justerbricka	•• Passcheibe	THK 0,5 mm	2
8		1	1	1	-	-	KN	•• Låsring	•• Schlossring		
9		1	1	1	-	-	KN	•• Ring	•• Ring		
10		1	1	1	-	-	KN	•• Fjäder	•• Feder		
11	11994-1	1	1	1	-	-		•• Packning	•• Dichtung	(947282)	2
12	1276090-6	1	1	1	-	-	IK	•• O-ring	•• O-ring		2
13		1	1	1	-	-	KN	•• Förskruvning	•• Verschraubung		
14		1	1	1	-	-	KN	•• Nål	•• Nadel		
15	947620-1	1	1	1	-	-	IK	•• Packning	•• Dichtung		2
16		1	1	1	-	-	KN	•• Propp	•• Stöpsel		
17	947620-1	1	1	1	-	-		•• Packning	•• Dichtung	(233321)	2
18	243895-0	1	1	1	-	-		•• Förskruvning	•• Verschraubung		3
19	1266383-7	1	1	-	-	-		• Propp	• Stöpsel		2
20	*1266807*	1	1	-	-	-	OP	• Instrument	• Instrument		3
	1317867-8	-	-	1	-	-		• Mängdmätare	• Mengenmesser		3
21	462796-4	1	1	1	-	-		•• Pinne	•• Stift		2
22	462803-8	1	1	1	-	-		•• Lagersats	•• Lagersatz		3
23	1266410-8	1	1	1	-	-		•• Hävarm	•• Hebel		4
24	*1266547*	1	1	1	-	-	OP	•• Skruv	•• Schraube		3
25	1269030-1	1	1	1	-	-		•• Hävarm	•• Hebel		4
26	462798-0	1	1	1	-	-		•• Platta	•• Platte		2
27	*462799*	1	1	1	-	-	OP	•• Skruv	•• Schraube		2
28	240769-0	1	1	1	-	-		•• Fjäderbricka	•• Federscheibe		4
29	1266548-5	1	1	1	-	-		•• Klamma	•• Klemme		3
30	1266549-3	1	1	1	-	-		•• Bygelsats	•• Bügelsatz		4
31		1	1	1	-	-	KN	••• Bygel	••• Bügel		
32		1	1	1	-	-	KN	••• Hylsa	••• Hülse		
33		1	1	1	-	-	KN	••• Bricka	••• Scheibe		
34		2	2	2	-	-	KN	••• Bricka	••• Scheibe		
35		1	1	1	-	-	KN	••• Fjäder	••• Feder		
36		2	2	2	-	-	KN	••• Hållare	••• Halter		
37		2	2	2	-	-	KN	••• Skruv	••• Schraube		
38		1	1	1	-	-	KN	••• Bricka	••• Scheibe		
39	462800-4	2	2	2	-	-	IK	••• Mutter	••• Mutter		2
40	1317715-9	-	-	1	-	-		Plomb	Plombe		2
	1326023-7	1	1	1	-	-		Bricksats	Scheibensatz	(1276097)	
										SEE 23•385	2
								Systemtryckregulator	Systemdruckregler		

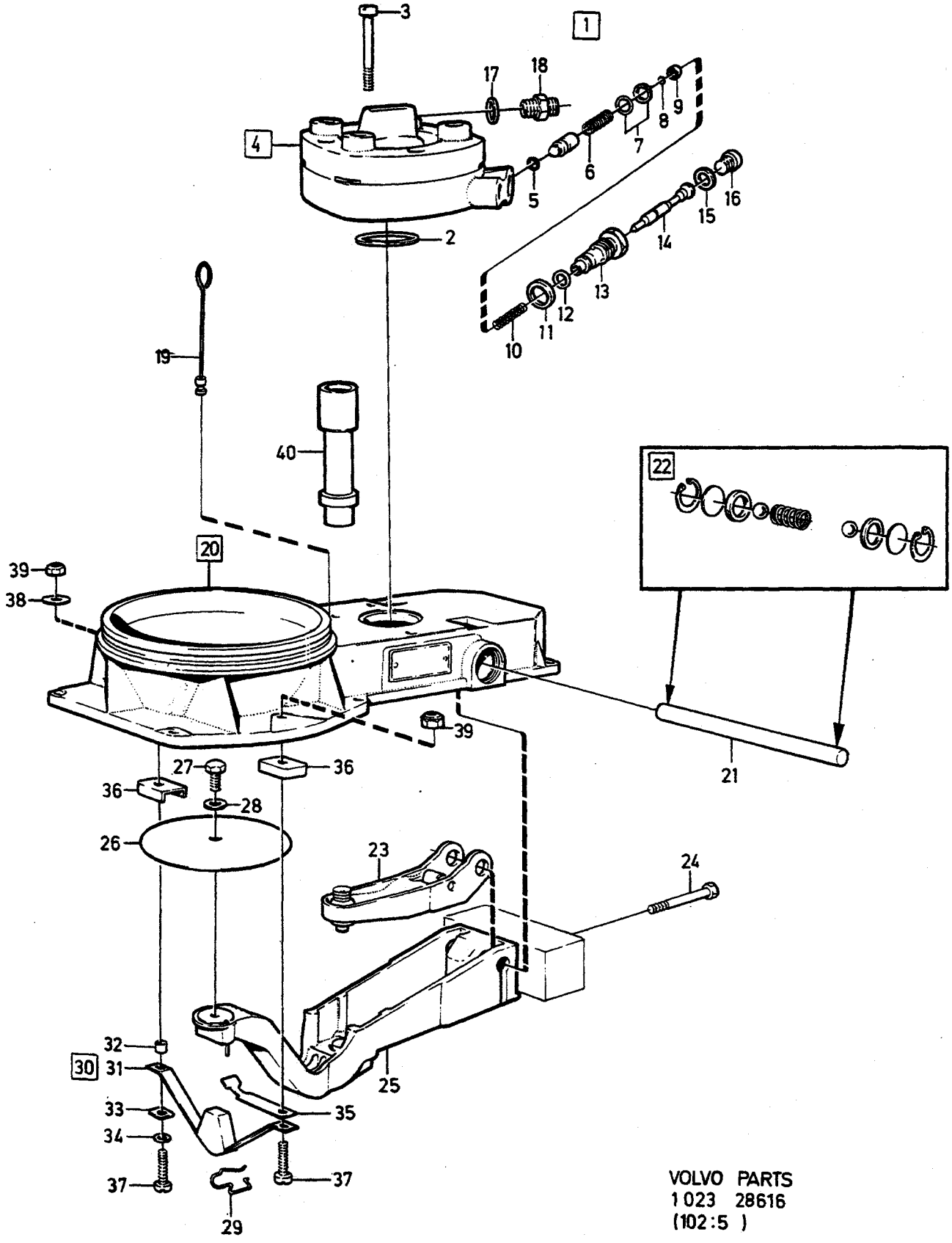

VOLVO PARTS
1023 28616
(102:5)

A	1276945
B	1276949
C	1317900
D	1317901
E	

MÄNGDMÄTARE — MENGENMESSER

Grupp / Gruppe 23

Sida / Seite 319

1276945,1276949,1317900,-901

Pos	Artikel nr / Artikelnr.	Antal / Anzahl A	B	C	D	E	PS	Benämning	Bezeichnung	Anmärkning / Anmerkung	SR
1	*1276945*	1	-	-	-	-	NS	Mängdmätare	Mengenmesser		
	1276949	-	1	-	-	-	NS	Mängdmätare	Mengenmesser		
	1317900	-	-	1	-	-	NS	Mängdmätare	Mengenmesser		
	1317901	-	-	-	1	-	NS	Mängdmätare	Mengenmesser		
2	243890-1	1	1	1	1	-		•Packning	•Dichtung		2
3	243892-7	3	3	3	3	-		•Skruv	•Schraube		2
4	1317976-7	1	-	1	-	-		•Bränslefördelare	•Kraftstoffverteiler	(1317552)	3
	1317975	-	1	-	1	-	OP	•Bränslefördelare	•Kraftstoffverteiler	(1317548)	3
	5002057-7	-	1	-	1	-	EU	•Bränslefördelare, bytes	•Kraftstoffverteiler, at		5
5	1276089-8	1	1	-	-	-	IK	••O-ring	••O-ring		2
	1269608-4	-	-	1	1	-		••Tätningsring	••Dichtring		2
6	1276096-3	1	1	-	-	-		••Fjäder	••Feder		2
	1332649	-	-	1	1	-	OP	••Fjäder	••Feder		3
7	1276091-4	X	X	X	X	-	IK	••Justerbricka	••Passcheibe	THK 0,1 mm	2
	1276092-2	X	X	X	X	-	IK	••Justerbricka	••Passcheibe	THK 0,15 mm	2
	1276095-5	X	X	X	X	-	IK	••Justerbricka	••Passcheibe	THK 0,5 mm	2
8		1	1	1	1	-	KN	••Låsring	••Schlossring		
9		1	1	1	1	-	KN	••Ring	••Ring		
10		1	1	1	1	-	KN	••Fjäder	••Feder		
11	11994-1	1	1	1	1	-	IK	••Packning	••Dichtung	(947282)	2
12	1276090-6	1	1	1	1	-	IK	••O-ring	••O-ring		2
13		1	1	1	1	-	KN	••Förskruvning	••Verschraubung		
14		1	1	1	1	-	KN	••Nål	••Nadel		
15	947620-1	1	1	1	1	-	IK	••Packning	••Dichtung		2
16		1	1	1	1	-	KN	••Propp	••Stöpsel		
17	947620-1	1	1	1	1	-		••Packning	••Dichtung	(233321)	2
18	243895-0	1	1	1	1	-		••Förskruvning	••Verschraubung		3
19	1266383-7	1	1	1	1	-		•Propp	•Stöpsel		2
20	1317551-8	1	-	1	-	-		•Mängdmätare	•Mengenmesser		3
	1317546	-	1	-	1	-	OP	•Mängdmätare	•Mengenmesser		3
21	462796-4	1	1	1	1	-		••Pinne	••Stift		2
22	462803-8	1	1	1	1	-		••Lagersats	••Lagersatz		3
23	1266410-8	1	1	1	1	-		••Hävarm	••Hebel		4
24	*1266547*	1	1	1	1	-	OP	••Skruv	••Schraube		3
25	1269030-1	1	1	1	1	-		••Hävarm	••Hebel		4
26	462798-0	1	1	1	1	-		••Platta	••Platte		2
27	*462799*	1	1	1	1	-	OP	••Skruv	••Schraube		2
28	240769-0	1	1	1	1	-		••Fjäderbricka	••Federscheibe		4
29	1266548-5	1	1	1	1	-		••Klamma	••Klemme		3
30	1266549-3	1	1	1	1	-		••Bygelsats	••Bugelsatz		4
31		1	1	1	1	-	KN	•••Bygel	•••Bugel		
32		1	1	1	1	-	KN	•••Hylsa	•••Hulse		
33		1	1	1	1	-	KN	•••Bricka	•••Scheibe		
34		2	2	2	2	-	KN	•••Bricka	•••Scheibe		
35		1	1	1	1	-	KN	•••Fjäder	•••Feder		
36		2	2	2	2	-	KN	•••Hållare	•••Halter		
37		2	2	2	2	-	KN	•••Skruv	•••Schraube		
38		1	1	1	1	-	KN	•••Bricka	•••Scheibe		
39	462800-4	2	2	2	2	-	IK	•••Mutter	•••Mutter		2
40	1326022-9	1	-	1	-	-		•Rör	•Rohrleitung		3
	1326023-7	1	1	1	1	-		Bricksats Systemtryckregulator	Scheibensatz Systemdruckregler	SEE 23•385	2

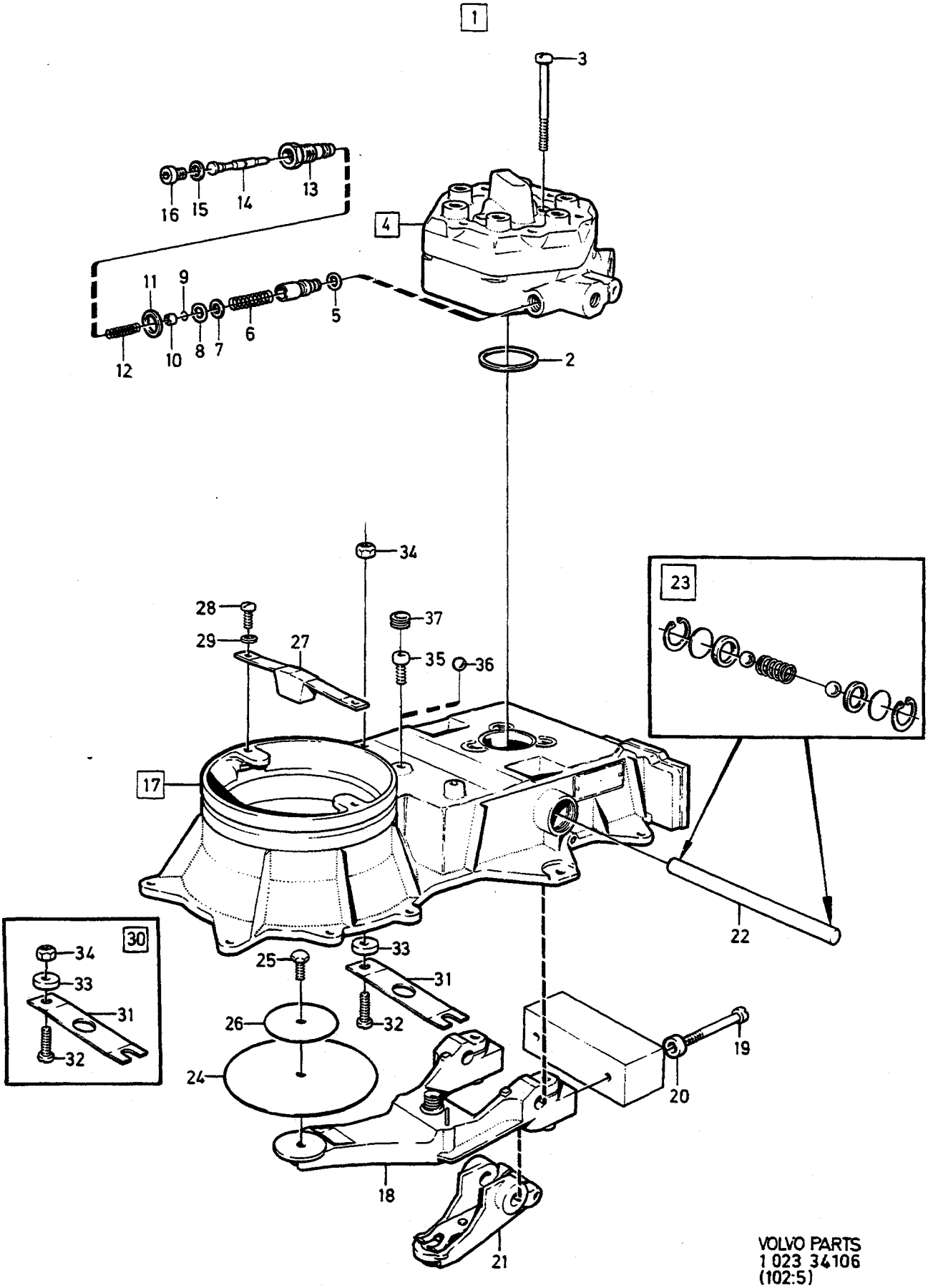

VOLVO PARTS
1 023 34106
(102:5)

A	1269194
B	1269010
C	1269459
D	1269526
E	

MÄNGDMÄTARE — MENGENMESSER

Grupp / Gruppe 23

Sida / Seite 321

1269194,1269010,1269459,-526

Pos	Artikel nr / Artikelnr.	Antal / Anzahl A	B	C	D	E	PS	Benämning	Bezeichnung	Anmärkning / Anmerkung	SR
1	*(1269194)*	1	-	-	-	-	SP	Mängdmätare	Mengenmesser	REPL 1 PCS 1269332-1, 1 PCS 1269145-7.	2
	(1269010)	-	1	-	-	-	SP	Mängdmätare	Mengenmesser	REPL 1 PCS 1269146-5, 1 PCS 1269147-3.	2
	(1269459)	-	-	1	-	-	SP	Mängdmätare	Mengenmesser	REPL 1 PCS 1269146-5, 1 PCS 1269484-0.	2
	1269526	-	-	-	1	-	NS	Mängdmätare	Mengenmesser		
2	243890-1	1	1	1	1	-		• Packning	• Dichtung		2
3	243892-7	3	3	3	3	-		• Skruv	• Schraube		2
4	1269145-7	1	-	-	-	-		• Bränslefördelare	• Kraftstoffverteiler		3
	5001752-4	1	-	-	-	-	EU	• Bränslefördelare, bytes	• Kraftstoffverteiler, at		5
	1269147-3	-	1	-	-	-		• Bränslefördelare	• Kraftstoffverteiler		3
	5001847-2	-	1	-	-	-	EU	• Bränslefördelare, bytes	• Kraftstoffverteiler, at		5
	1269484-0	-	-	1	1	-		• Bränslefördelare	• Kraftstoffverteiler		3
5	1276089-8	1	1	1	1	-	IK	• • O-ring	• • O-ring		2
6	*1274036*	1	-	-	-	-	OP	• • Fjäder	• • Feder		2
	1276096-3	-	1	1	1	-		• • Fjäder	• • Feder		2
7	1276091-4	X	X	X	X	-		• • Justerbricka	• • Passcheibe	THK 0,1 mm	2
	1276092-2	X	X	X	X	-		• • Justerbricka	• • Passcheibe	THK 0,15 mm	2
	1276095-5	X	X	X	X	-		• • Justerbricka	• • Passcheibe	THK 0,5 mm	2
8	1276090-6	1	1	-	-	-	IK	• • O-ring	• • O-ring		2
	1269608-4	-	-	1	1	-		• • Tätningsring	• • Dichtring		2
9		1	1	1	1	-	KN	• • Låsring	• • Schlossring		
10		1	1	1	1	-	KN	• • Ring	• • Ring		
11	11994-1	1	1	1	1	-	IK	• • Packning	• • Dichtung	(947282)	2
12		1	1	1	1	-	KN	• • Fjäder	• • Feder		
13		1	1	1	1	-	KN	• • Förskruvning	• • Verschraubung		
14		1	1	1	1	-	KN	• • Nålventil	• • Nadelventil		
15	947620-1	1	1	1	1	-	IK	• • Packning	• • Dichtung		2
16		1	1	1	1	-	KN	• • Propp	• • Stöpsel		
17	1269332-1	1	-	-	-	-		• Mängdmätare	• Mengenmesser		3
	1269146	-	1	1	-	-	OP	• Mängdmätare	• Mengenmesser		3
	1269794-2	-	-	-	1	-		• Mängdmätare	• Mengenmesser		3
18	*244229*	1	1	1	1	-	OP	• • Hävarm	• • Hebel		4
19	*243414*	2	2	2	2	-	NS	• • Skruv	• • Schraube		
20	*244253*	2	2	2	2	-	OP	• • Distansbricka	• • Abstandscheibe		3
21	*244230*	1	1	1	1	-	OP	• • Hävarm	• • Hebel		4
22	*244231*	1	1	1	1	-	OP	• • Pinne	• • Stift		3
23	462803-8	1	1	1	1	-		• • Lagersats	• • Lagersatz		3
24	244233-3	1	-	-	-	-		• • Platta	• • Platte		4
	1274056-9	-	1	1	1	-		• • Skiva	• • Scheibe		4
25	244235-8	1	1	1	1	-		• • Skruv	• • Schraube		3
26	*244234*	1	1	1	1	-	OP	• • Bricka	• • Scheibe		3
27	*244236*	1	1	1	1	-	OP	• • Anslag	• • Anschlag		3
28	233173-4	2	2	2	2	-		• • Skruv	• • Schraube		2
29	955918-8	2	2	2	2	-		• • Fjäderbricka	• • Federscheibe		2
30	*244239*	1	1	1	1	-	OP	• • Anslagssats	• • Anschlagsatz		3
31		1	1	1	1	-	KN	• • • Anslag	• • • Anschlag		
32		1	1	1	1	-	KN	• • • Skruv	• • • Schraube		
33		1	1	1	1	-	KN	• • • Bricka	• • • Scheibe		
34	462800-4	1	1	1	1	-	IK	• • • Mutter	• • • Mutter		
35	1269333-9	1	-	-	-	-		• • Skruv	• • Schraube		
	1269334-7	-	1	1	-	-		• • Skruv	• • Schraube	(244238)	
36	1317715-9	-	-	-	1	-		Plomb	Plombe		
37	464923-2	1	1	-	-	-		Plugg	Stopfen	B28E	
	1326023-7	1	1	1	1	-		Bricksats	Scheibensatz	(1276097)	
								Systemtryckregulator	Systemdruckregler	SEE 23 • 385	

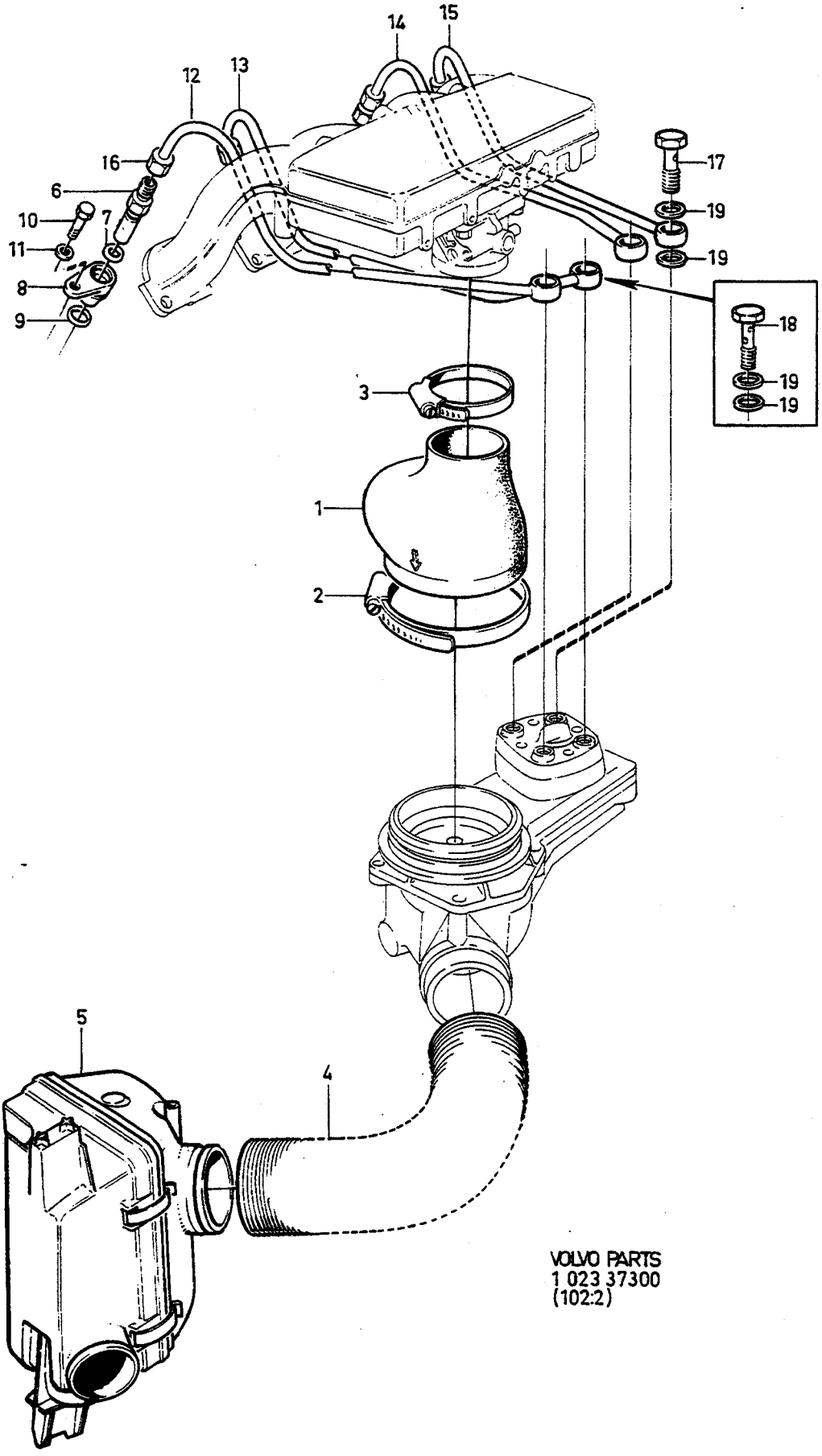

VOLVO PARTS
1 023 37300
(102:2)

A	B19E
B	B21E B23E
C	B21F
D	
E	

INSPRUTARE BRÄNSLERÖR — EINSPRITZDÜSE KRAFTSTOFFROHR

B19E, B21E, B23E, B21F K-JET.

Grupp / Gruppe 23

Sida / Seite 323

Pos	Artikel nr / Artikelnr.	Antal / Anzahl A	B	C	D	E	PS	Benämning	Bezeichnung	Anmärkning / Anmerkung	SR
1	1357088-2	1	1	1	-	-		Anslutningsrör	Anschlussrohr	(463456)	3
2	943484-6	1	1	1	-	-		Slangklamma	Schlauchschelle	(947215)	2
☆ 3	967764-2	1	1	1	-	-		Slangklamma	Schlauchschelle	(943481)	3
4		1	1	1	-	-		Slang	Schlauch	SEE 23•349	
5		1	1	1	-	-		Luftfilter	Luftfilter	SEE 23•349	
6	1276037-7	4	4	4	-	-		Insprutningsventil	Einspritzventil		2
7	947113-7	4	4	4	-	-	IK	O-ring	O-ring		2
8	463864-9	4	4	4	-	-		Hållare	Halter		3
9	947115-2	4	4	4	-	-	IK	O-ring	O-ring		2
10	955272-0	4	4	4	-	-		Skruv	Schraube		2
11	941906-0	4	4	4	-	-		Fjäderbricka	Federscheibe		2
12	1219887-5	1	1	1	-	-		Bränslerör cylinder 1	Kraftstoffrohr Zylinder 1		3
13	3547014-5	1	1	1	-	-		Bränslerör cylinder 2	Kraftstoffrohr Zylinder 2	(1266341)	3
14	1219889-1	1	1	1	-	-		Bränslerör cylinder 3	Kraftstoffrohr Zylinder 3		3
15	1219890-9	1	1	1	-	-		Bränslerör cylinder 4	Kraftstoffrohr Zylinder 4		3
16	946235-9	4	4	4	-	-		•Mutter	•Mutter		2
17	966833-6	3	3	3	-	-		Hålskruv	Hohlschraube	(74033)	2
18	966834-4	1	1	1	-	-		Hålskruv	Hohlschraube	(74034) LG 24mm	2
	966833-6	1	1	-	-	-		Hålskruv	Hohlschraube	LG 16mm	2
19	947620-1	8	8	8	-	-	IK	Packning	Dichtung		2

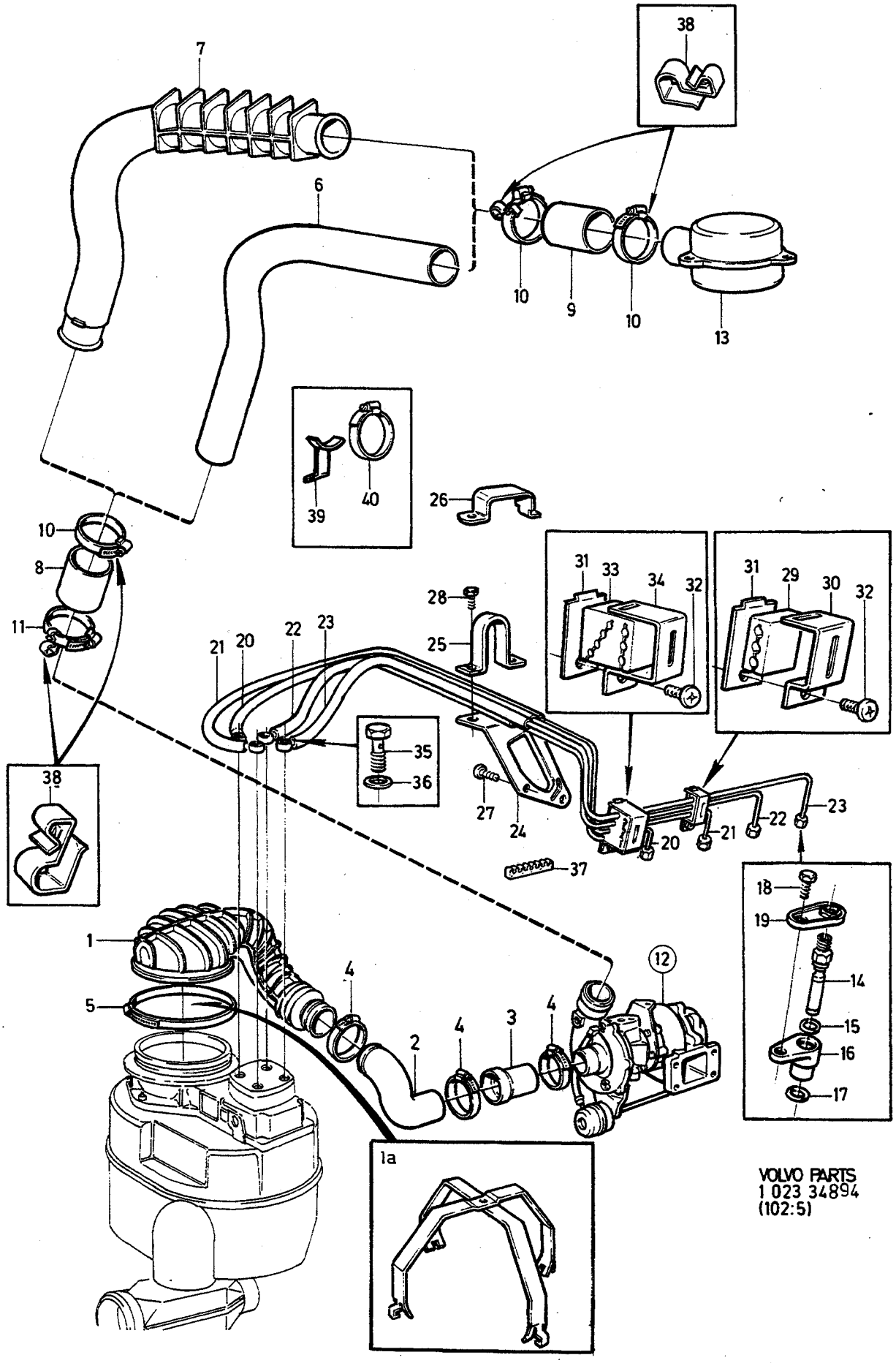

VOLVO PARTS
1 023 34894
(102:5)

A	B19ET, B21ET
B	B21FT
C	
D	
E	

INSPRUTARE BRÄNSLERÖR — EINSPRITZDÜSE KRAFTSTOFFROHR

B19ET, B21ET, B21FT

Grupp Gruppe 23

Sida Seite 325

Pos	Artikel nr Artikelnr.	Antal / Anzahl A	B	C	D	E	PS	Benämning	Bezeichnung	Anmärkning Anmerkung	SR
1	1346989-5	1	1	-	-	-		Friskluftslang	Frischluftschlauch	(1317776)	2
1a	1357003-1	-	1	-	-	-		Bygel	Bugel	1)	3
2	1306947-1	1	1	-	-	-		Rörkrök	Rohrbiegung	2)	2
	1357005-6	-	1	-	-	-		Rörkrök	Rohrbiegung	1)	2
3	1276830-5	1	1	-	-	-		Inloppsslang	Einlasschlauch		2
4	943479-6	3	3	-	-	-		Slangklamma	Schlauchschelle		2
5	943484-6	1	1	-	-	-		Slangklamma	Schlauchschelle		2
6	1346627-1	1	1	-	-	-		Förbindningsrör	Verbindungsrohr	(1276961) B19ET	3
	1346627-1	1	1	-	-	-		Förbindningsrör	Verbindungsrohr	3) (1276961) B21ET/FT	3
7	1346627-1	1	1	-	-	-		Förbindningsrör	Verbindungsrohr	4) 2) B21ET,B21FT	3
										2)	
8	1276963-4	1	1	-	-	-		Slang	Schlauch	2)	3
9	1276962-6	1	1	-	-	-		Slang	Schlauch	2)	3
10	967765-9	3	3	-	-	-		Slangklamma	Schlauchschelle	2) (943480)	2
11	943479-6	1	1	-	-	-		Slangklamma	Schlauchschelle	2) ALTER	2
12		-	-	-	-	-		Turbokompressor	Abgasturbolader	SEE 25•507	
13		-	-	-	-	-		Anslutningshuv	Anschlusshaube	SEE 25•409	
14	1306499-3	4	-	-	-	-		Insprutningsventil	Einspritzventil		2
	1276037-7	-	4	-	-	-		Insprutningsventil	Einspritzventil		2
15	947113-7	4	4	-	-	-	IK	O-ring	O-ring		2
16	463864-9	4	4	-	-	-		Hållare	Halter		3
17	947115-2	4	4	-	-	-	IK	O-ring	O-ring		2
18	942247-8	4	4	-	-	-		Skruv	Schraube		2
19	1276944-4	4	4	-	-	-		Hållare	Halter		5
20	1326046-8	1	1	-	-	-		Bränslerör cylinder 1	Kraftstoffrohr Zylinder 1	5) (1276898)	3
	1326046-8	1	1	-	-	-		Bränslerör cylinder 1	Kraftstoffrohr Zylinder 1	6)	3
21	1326058-3	1	1	-	-	-		Bränslerör cylinder 2	Kraftstoffrohr Zylinder 2	5) (1276905)	3
	1326058-3	1	1	-	-	-		Bränslerör cylinder 2	Kraftstoffrohr Zylinder 2	6)	3
22	1326047-6	1	1	-	-	-		Bränslerör cylinder 3	Kraftstoffrohr Zylinder 3	5) (1317905)	3
	1326047-6	1	1	-	-	-		Bränslerör cylinder 3	Kraftstoffrohr Zylinder 3	6)	3
23	1326048-4	1	1	-	-	-		Bränslerör cylinder 4	Kraftstoffrohr Zylinder 4	5) (1317906)	3
	1326048-4	1	1	-	-	-		Bränslerör cylinder 4	Kraftstoffrohr Zylinder 4	6)	3
24		1	1	-	-	-	NS	Konsol	Konsole	5)	
	1326053-4	1	1	-	-	-		Konsol	Konsole	6)	3
25	1306683-2	1	1	-	-	-		Bygel	Bugel	5)	3
26	1326041-9	1	1	-	-	-		Bygel	Bugel	6)	3
27	959220-5	2	2	-	-	-		Insexskruv	Inbusschraube	5)	2
28	956092-1	2	2	-	-	-		Skruv	Schraube	5)	2
	956092-1	1	1	-	-	-		Skruv	Schraube	6)	2
29	1276943-6	2	2	-	-	-		Hållare	Halter		3
30	1276942-8	2	2	-	-	-		Klamma	Klemme		3
31	1306454-8	3	3	-	-	-		Plåt	Blech		3
32	956090-5	3	3	-	-	-		Skruv	Schraube		2
33	1306759-0	1	1	-	-	-		Hållare	Halter		3
34	*1306471*	1	1	-	-	-	OP	Klamma	Klemme		3
35	966833-6	4	4	-	-	-		Hålskruv	Hohlschraube	(74033)	2
36	947620-1	8	8	-	-	-	IK	Packning	Dichtung		2
37	1326042-7	1	1	-	-	-		Klamma	Klemme	6)	1

1) B21FT 499926,499927.
2) EXC B21FT 499926,499927.
3) 242 CH-237369, 244 CH-939339, 245 CH-506269, 265 CH-34029.
4) 242 CH 237370-, 244 CH 939340-, 245 CH 506270-, 265 CH 34030-
5) B19ET 498986 ENG -1677, B21ET 498958 ENG -3021, B21FT 498898. B21FT 498966 ENG -6424, B21FT 498967 ENG -3868.
6) B19ET 498986 ENG 1668-, B19ET 499878, B21ET 498958 ENG 3022-, B21ET 499860,499872,499884, B21FT 498966 ENG 6425-, B21FT 498967 ENG 3869-, B21FT 499800,499801, 499868,499869,499926,499927.

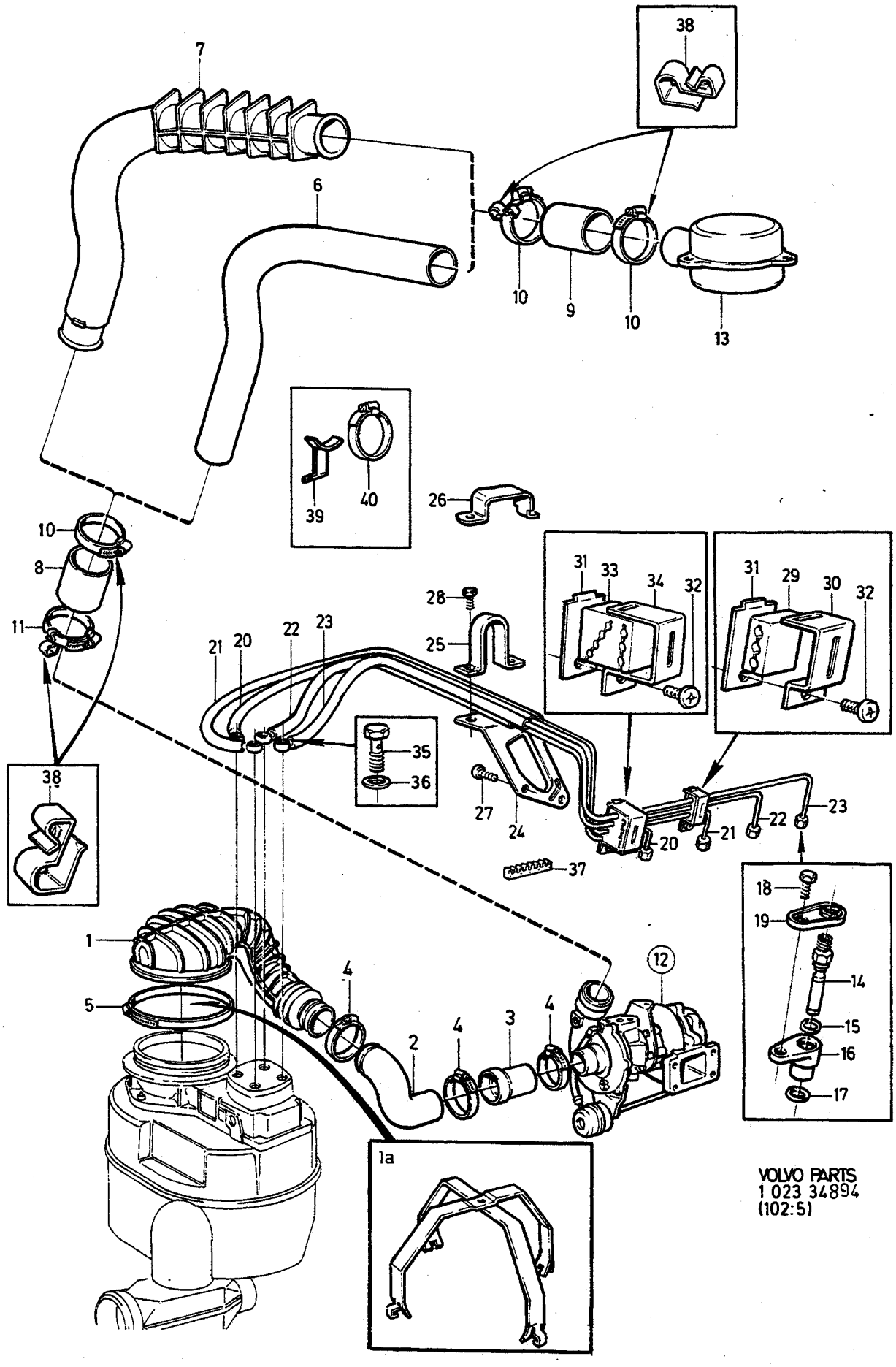

VOLVO PARTS
1 023 34894
(102:5)

A	B19ET, B21ET	INSPRUTARE BRÄNSLERÖR — EINSPRITZDÜSE KRAFTSTOFFROHR	Grupp / Gruppe 23
B	B21FT		
C			Sida / Seite 327
D			
E		B19ET, B21ET, B21FT	

Pos	Artikel nr / Artikelnr.	Antal / Anzahl A	B	C	D	E	PS	Benämning	Bezeichnung	Anmärkning / Anmerkung	SR
38	1357202-9	8	8	-	-	-		Hållare	Halter	ALTER	2
39	1332063-5	1	1	-	-	-		Konsol	Konsole	ALTER	3
40	943479-6	1	1	-	-	-		Slangklamma	Schlauchschelle	(966656)	2

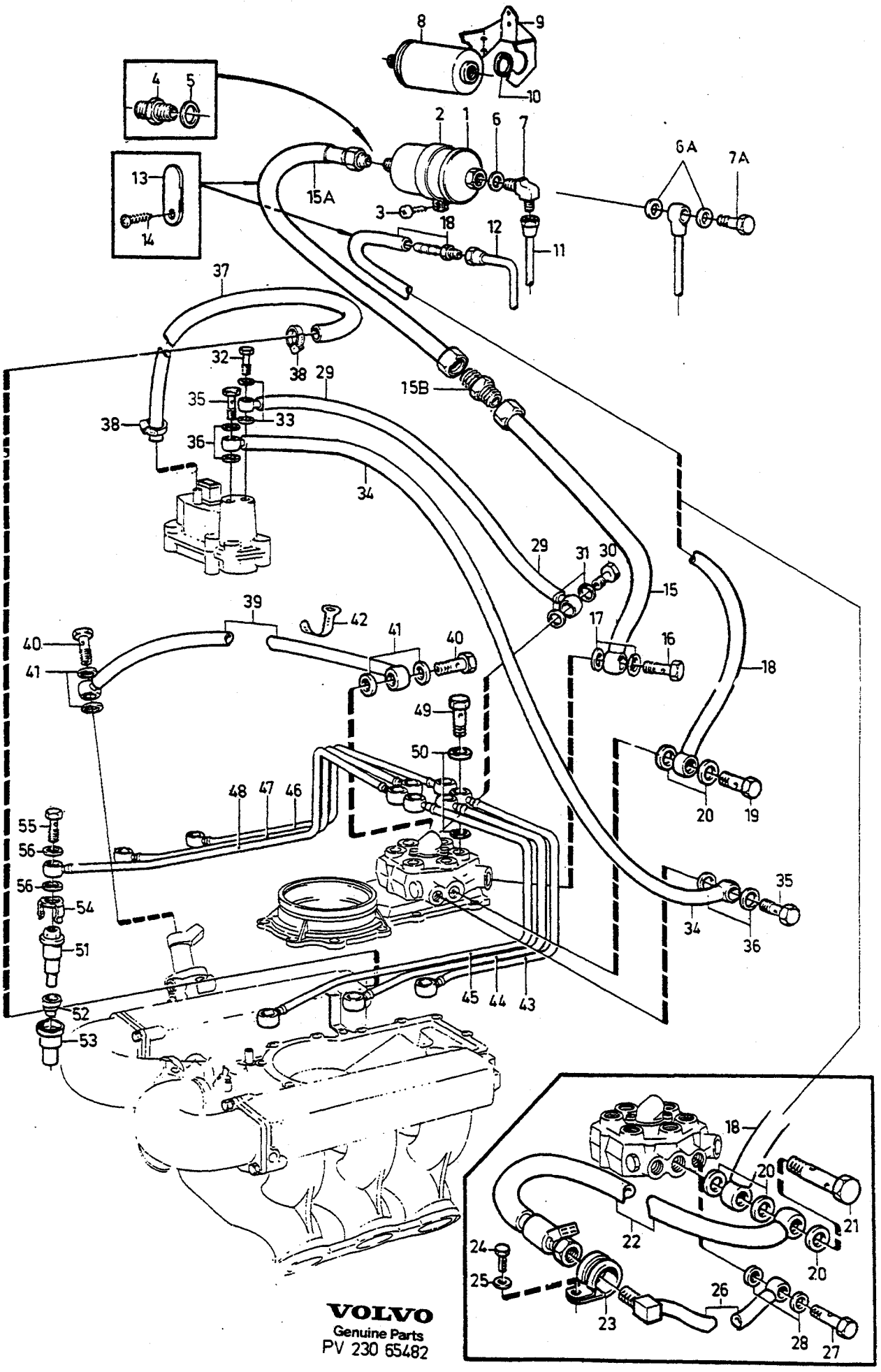

VOLVO
Genuine Parts
PV 230 65482

A	B27E B28E
B	B27F B28F
C	
D	
E	

INSPRUTARE BRÄNSLERÖR
BRÄNSLEFILTER

EINSPRITZDÜSE KRAFTSTOFFROHR
KRAFTSTOFFILTER

Grupp
Gruppe
23

Sida
Seite
329

B27E, B28E, B27F, B28F

Pos	Artikel nr Artikelnr.	Antal / Anzahl					PS	Benämning	Bezeichnung	Anmärkning Anmerkung	SR
		A	B	C	D	E					
1	1276050-0	1	1	-	-	-		Bränslefilter	Kraftstoffilter	B27E, B27F	1
2	1266692-1	1	1	-	-	-		Konsol	Konsole	B27E, B27F	4
3	969278-1	1	1	-	-	-		Sextandhålskruv	Sechszahn-hohlschraube	(955138)	2
	947542-7	1	1	-	-	-		Flänsskruv	Flanschschraube	1)	2
4	1276069-0	1	1	-	-	-		Nippel	Nippel		3
5	11994-1	1	1	-	-	-		Packning	Dichtung	(947282)	2
6	18671-8	1	1	-	-	-		Packning	Dichtung	ALTER 1 R.H.D ALTER 2	2
6a	18671-8	2	2	-	-	-		Packning	Dichtung	L.H.D ALTER 2	2
7	948474-2	1	1	-	-	-		Nippel	Nippel	ALTER 1 R.H.D ALTER 2	2
7a	968179-2	1	1	-	-	-		Hålskruv	Hohlschraube	(25167) L.H.D ALTER 2	2
8	1276864-4	1	1	-	-	-		Bränslefilter	Kraftstoffilter	2) B28E. B28F (J)	1
	1389562-8	-	1	-	-	-		Filter	Filter	2) (1389450)B28F EXC(J)	1
	1389562-8	1	1	-	-	-		Filter	Filter	1) (1389450)	1
9	1276862-8	1	1					Konsol	Konsole	2) B28E. B28F (J)	4
	1306531-3	-	1	-	-	-		Konsol	Konsole	2) B28F EXC (J)	4
	3514420-3	1	1	-	-	-		Konsol	Konsole	1) (1336338)	4
10	1276863-6	2	2	-	-	-		Bussning	Buchse	2) B28E,B28F.	2
11		1	1	-	-	-		Tryckledning	Druckleitung	SEE 23 • 377	
12		1	1	-	-	-		Returledning	Ruckaufleitung	SEE 23 • 377	
13	948524-4	1	1	-	-	-		Klamma	Klemme	ALTER 1	2
14	969278-1	1	1	-	-	-		Sextandhålskruv	Sechszahn-hohlschraube	(955138)	2
15	1269003-8	1	1	-	-	-		Bränslerör	Kraftstoffrohr		3
15a	464657-6	1	1	-	-	-		Rör	Rohrleitung	R.H.D	3
15b	946794-5	1	1	-	-	-		Nippel	Nippel	R.H.D	2
16	973950-9	1	1	-	-	-		Hålskruv	Hohlschraube	(968178)	2
17	11994-1	2	2	-	-	-	IK	Packning	Dichtung	(947282)	2
18	1269655-5	1	1	-	-	-		Bränslerör	Kraftstoffrohr		3
19	973950-9	1	-	-	-	-		Hålskruv	Hohlschraube	(968178)	2
20	11994-1	2	-	-	-	-		Packning	Dichtung	(947282)	2
	11994-1	-	3	-	-	-		Packning	Dichtung	(947282)	2
21	947975-9	-	1	-	-	-		Hålskruv	Hohlschraube	(947277)	2
22	1269706-6	-	1	-	-	-		Frekvensventil	Frequenzventil	(1269047)	2
23	952634-4	-	1	-	-	-		Klamma	Klemme	B27F MAN.TRANS	2
	949379-2	-	1	-	-	-		Klamma	Klemme	B27F AUTO.TRANS	2
	952634-4	-	1	-	-	-		Klamma	Klemme	B28F ALTER 1	2
		-	1	-	-	-	NS	Klammer	Klammer	B28F ALTER 2	
24	955271-2	-	1	-	-	-		Skruv	Schraube	ALTER 1	2
25	955892-5	-	1	-	-	-		Bricka	Scheibe	ALTER 1	2
26	1269125-9	-	1	-	-	-		Bränslerör	Kraftstoffrohr		3
27	966833-6	-	1	-	-	-		Hålskruv	Hohlschraube	(74033)	2
28	947620-1	-	2	-	-	-		Packning	Dichtung		2
29	1269005-3	1	1	-	-	-		Styrtrycksrör	Steuerdruckleitung		3
30	966833-6	1	1	-	-	-		Hålskruv	Hohlschraube	(74033)	2
31	947620-1	2	2	-	-	-	IK	Packning	Dichtung		2
32	968177-6	1	1	-	-	-		Hålskruv	Hohlschraube	(48634)	2
33	18665-0	2	2	-	-	-	IK	Packning	Dichtung		2
34	1269009-5	1	1	-	-	-		Bränslerör	Kraftstoffrohr		3
35	966833-6	2	2	-	-	-		Hålskruv	Hohlschraube	(74033)	2
36	947620-1	4	4	-	-	-		Packning	Dichtung		2
37	1266500-6	X	X	-	-	-		Bränsleslang	Kraftstoffschlauch	LG 410 mm	2
38	943469-7	2	2	-	-	-		Slangklamma	Schlauchschelle	(945652)	2
39	1269959-1	1	1	-	-	-		Bränslerör	Kraftstoffrohr		3
40	966833-6	2	2	-	-	-		Hålskruv	Hohlschraube	(74033)	2
41	947620-1	4	4	-	-	-	IK	Packning	Dichtung		2
42	948211-8	1	1	-	-	-		Bandklamma	Bandklammer		2
43	269713-4	1	1	-	-	-		Bränslerör cylinder 1	Kraftstoffrohr Zylinder 1		3

1) 242 CH 243212-, 244 CH APP 36700-, 245 CH APP 567100-.
2) 242 CH -243211, 244 CH APP -36700, 245 CH APP -567100.

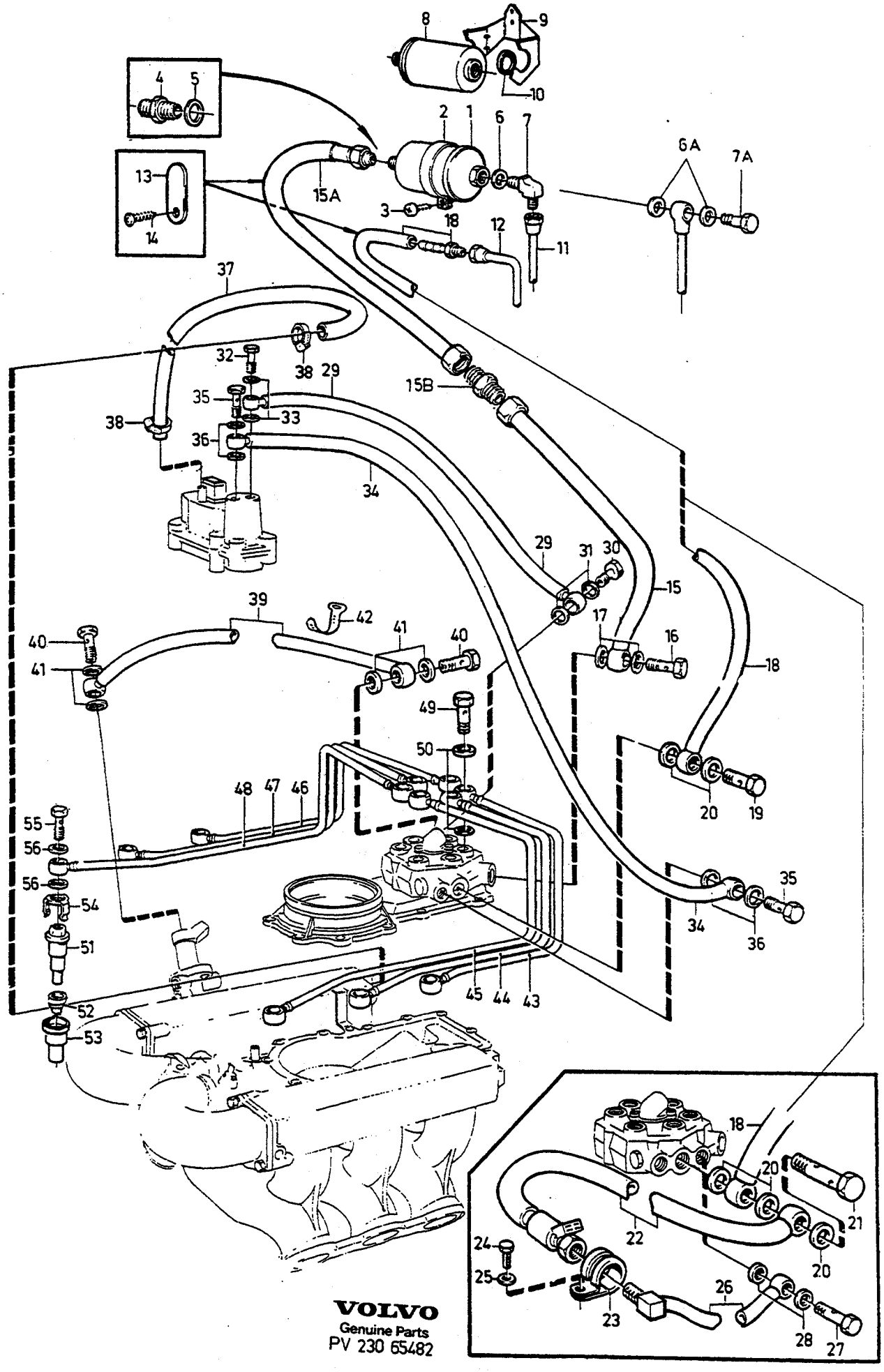

VOLVO
Genuine Parts
PV 230 65482

A	B27E B28E	INSPRUTARE BRÄNSLERÖR / BRÄNSLEFILTER — EINSPRITZDÜSE KRAFTSTOFFROHR / KRAFTSTOFFILTER	Grupp / Gruppe 23
B	B27F B28F		
C			
D			Sida / Seite 331
E		B27E, B28E, B27F, B28F	

Pos	Artikel nr / Artikelnr.	Antal / Anzahl A	B	C	D	E	PS	Benämning	Bezeichnung	Anmärkning / Anmerkung	SR
44	269714-2	1	1	-	-	-		Bränslerör cylinder 2	Kraftstoffrohr Zylinder 2		3
45	269715-9	1	1	-	-	-		Bränslerör cylinder 3	Kraftstoffrohr Zylinder 3		3
46	269716-7	1	1	-	-	-		Bränslerör cylinder 4	Kraftstoffrohr Zylinder 4		3
47	269722-5	1	1	-	-	-		Bränslerör cylinder 5	Kraftstoffrohr Zylinder 5		3
48	269718-3	1	1	-	-	-		Bränslerör cylinder 6	Kraftstoffrohr Zylinder 6		3
49	966833-6	6	6	-	-	-		Hålskruv	Hohlschraube	(74033)	2
50	947620-1	12	12	-	-	-	IK	Packning	Dichtung		2
51	1269274-5	6	6	-	-	-		Insprutningsventil	Einspritzventil		2
52	1269275-2	6	6	-	-	-		Tätningsring	Dichtring		2
53	245372-8	6	6	-	-	-		Hållare	Halter		3
54	245371-0	6	6	-	-	-		Clips	Klemme		3
55	966833-6	6	6	-	-	-		Hålskruv	Hohlschraube	(74033)	2
56	947620-1	12	12	-	-	-	IK	Packning	Dichtung		2

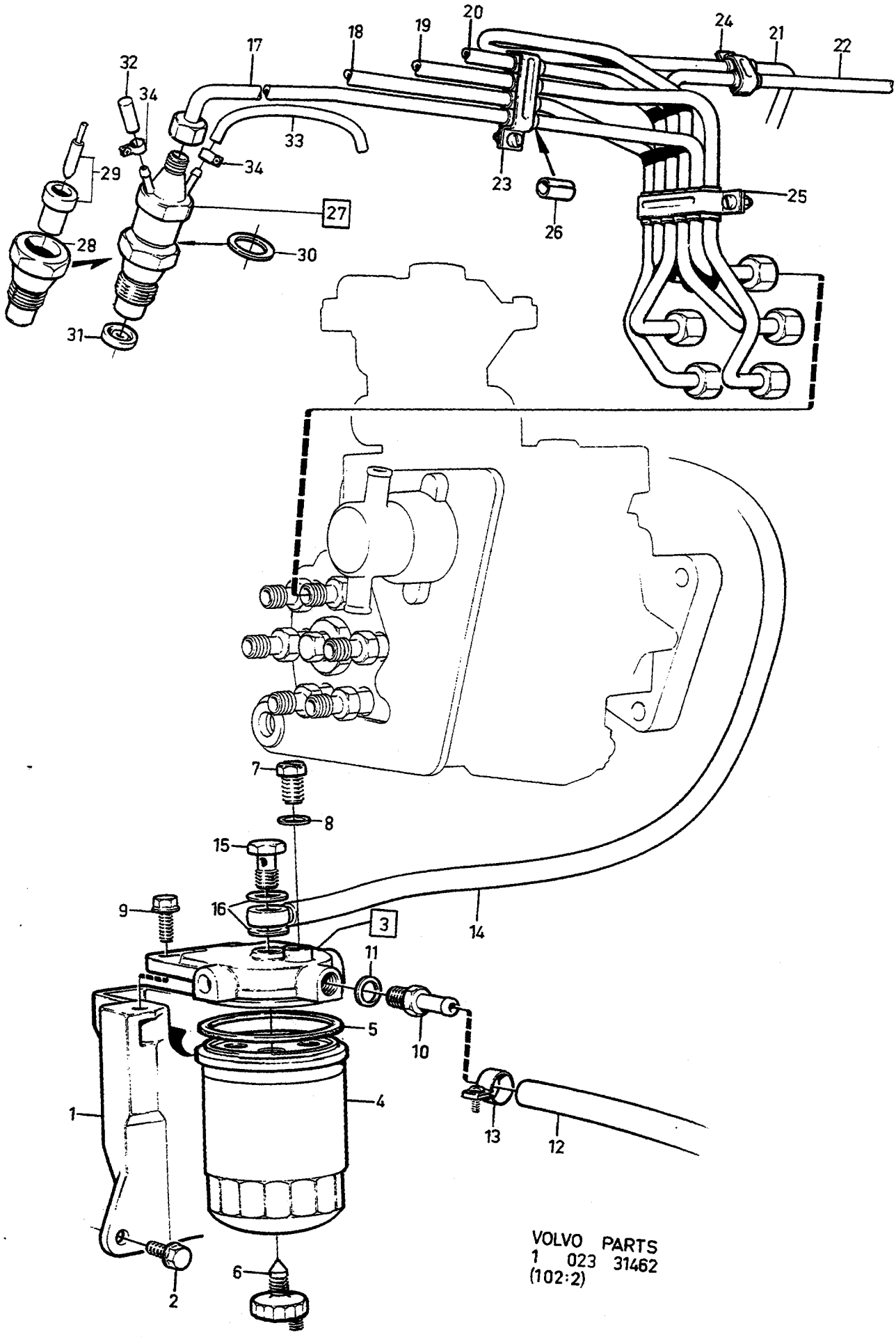

VOLVO PARTS
1 023 31462
(102:2)

A	D20
B	D24
C	
D	
E	

INSPRUTARE BRÄNSLERÖR
BRÄNSLEFILTER

EINSPRITZDÜSE KRAFTSTOFFROHR
KRAFTSTOFFILTER

Grupp / Gruppe 23

Sida / Seite 333

D20, D24

Pos	Artikel nr / Artikelnr.	Antal / Anzahl A	B	C	D	E	PS	Benämning	Bezeichnung	Anmärkning / Anmerkung	SR
1	1257331-7	1	1	-	-	-		Konsol	Konsole		4
2	946441-3	3	3	-	-	-		Flänsskruv	Flanschschraube		2
3	1257200-4	1	1	-	-	-		Bränslefilter	Kraftstoffilter		4
4	1257201-2	1	1	-	-	-		• Filterinsats	• Filtereinsatz	NARKED BOSCH	1
	3547862-7	1	1	-	-	-		• Bränslefilter	• Kraftstoffilter	1) MARKED FLEETGUARD	1
5	6638088-2	1	1	-	-	-		• • Packning	• • Dichtung		2
6	1257201-2	1	1	-	-	-		• • Filterinsats	• • Filtereinsatz	(243463)	1
7	240664-3	1	1	-	-	-		• Urluftningsskruv	• Entluftungsschraube	(244372)	4
8	25534-9	1	1	-	-	-		• Packning	• Dichtung		4
9	946329-0	2	2	-	-	-		Flänsskruv	Flanschschraube		2
10	1257391-1	1	1	-	-	-		Nippel	Nippel		3
11	18671-8	1	1	-	-	-		Packning	Dichtung	(947621)	2
12	1266500-6	X	X	-	-	-		Bränsleslang	Kraftstoffschlauch	LG 320 mm	2
13	943469-7	2	2	-	-	-		Slangklamma	Schlauchschelle	(945652)	2
14		-	-	-	-	-		Bränsleledning	Kraftstoffleitung	SEE 23•275	
15	968179-2	1	1	-	-	-		Hålskruv	Hohlschraube	(25167)	2
16	18671-8	2	2	-	-	-		Packning	Dichtung	(947621)	2
17	1257521-3	1	-	-	-	-		Bränslerör cylinder 1	Kraftstoffrohr Zylinder 1		3
	1257149-3	-	1	-	-	-		Bränslerör cylinder 1	Kraftstoffrohr Zylinder 1		3
18	1257522-1	1	-	-	-	-		Bränslerör cylinder 2	Kraftstoffrohr Zylinder 2		3
	1257150-1	-	1	-	-	-		Bränslerör cylinder 2	Kraftstoffrohr Zylinder 2		3
19	1257523-9	1	-	-	-	-		Bränslerör cylinder 3	Kraftstoffrohr Zylinder 3		3
	1257151-9	-	1	-	-	-		Bränslerör cylinder 3	Kraftstoffrohr Zylinder 3		3
20	1257524-7	1	-	-	-	-		Bränslerör cylinder 4	Kraftstoffrohr Zylinder 4		3
	1257152-7	-	1	-	-	-		Bränslerör cylinder 4	Kraftstoffrohr Zylinder 4		3
21	1257531-2	1	-	-	-	-		Bränslerör cylinder 5	Kraftstoffrohr Zylinder 5		3
	1257153-5	-	1	-	-	-		Bränslerör cylinder 5	Kraftstoffrohr Zylinder 5		3
22	1328502-8	-	1	-	-	-		Bränslerör cylinder 6	Kraftstoffrohr Zylinder 6	(1257154)	3
		1	-	-	-	-	NS	Bränslerör cylinder 6	Kraftstoffrohr Zylinder 6		
23	1257428-1	-	1	-	-	-		Klamma	Klemme		3
24	*1257431*	1	-	-	-	-	OP	Klamma	Klemme		3
	1257429-9	-	1	-	-	-		Klamma	Klemme		3
25	*1257432*	1	-	-	-	-	NS	Klamma	Klemme		
	1257430-7	-	1	-	-	-		Klamma	Klemme		3
26	1257427-3	8	12	-	-	-		Mellanlägg	Beilegscheibe		2
27	1328073-0	5	6	-	-	-		Insprutningsventil	Einspritzventil	(1257144) D20, D24 498700, 498701.	2
	1328073-0	-	6	-	-	-		Insprutningsventil	Einspritzventil	D24 498704, 498705.	2
	5003722-5	-	6	-	-	-	EU	Insprutningsventil utbytesenhet	Einspritzventil Austauscheinheit		2
28		5	6	-	-	-	NS	• Hållare	• Halter		
29	1542303-1	5	6	-	-	-		• Spridare	• Einspritzventil	D20, D24 498700, 498701	2
	1328096-1	-	6	-	-	-		• Spridare	• Einspritzventil	D24 498704, 498705	2
30	6212455-7	X	X	-	-	-		Justerbricka	Passcheibe	(870257) THK 1,00 mm	3
	870258-1	X	X	-	-	-		Justerbricka	Passcheibe	THK 1,05 mm	2
	870259-9	X	X	-	-	-		Justerbricka	Passcheibe	THK 1,10 mm	3

1) Service alternativ. / Servicealternative.

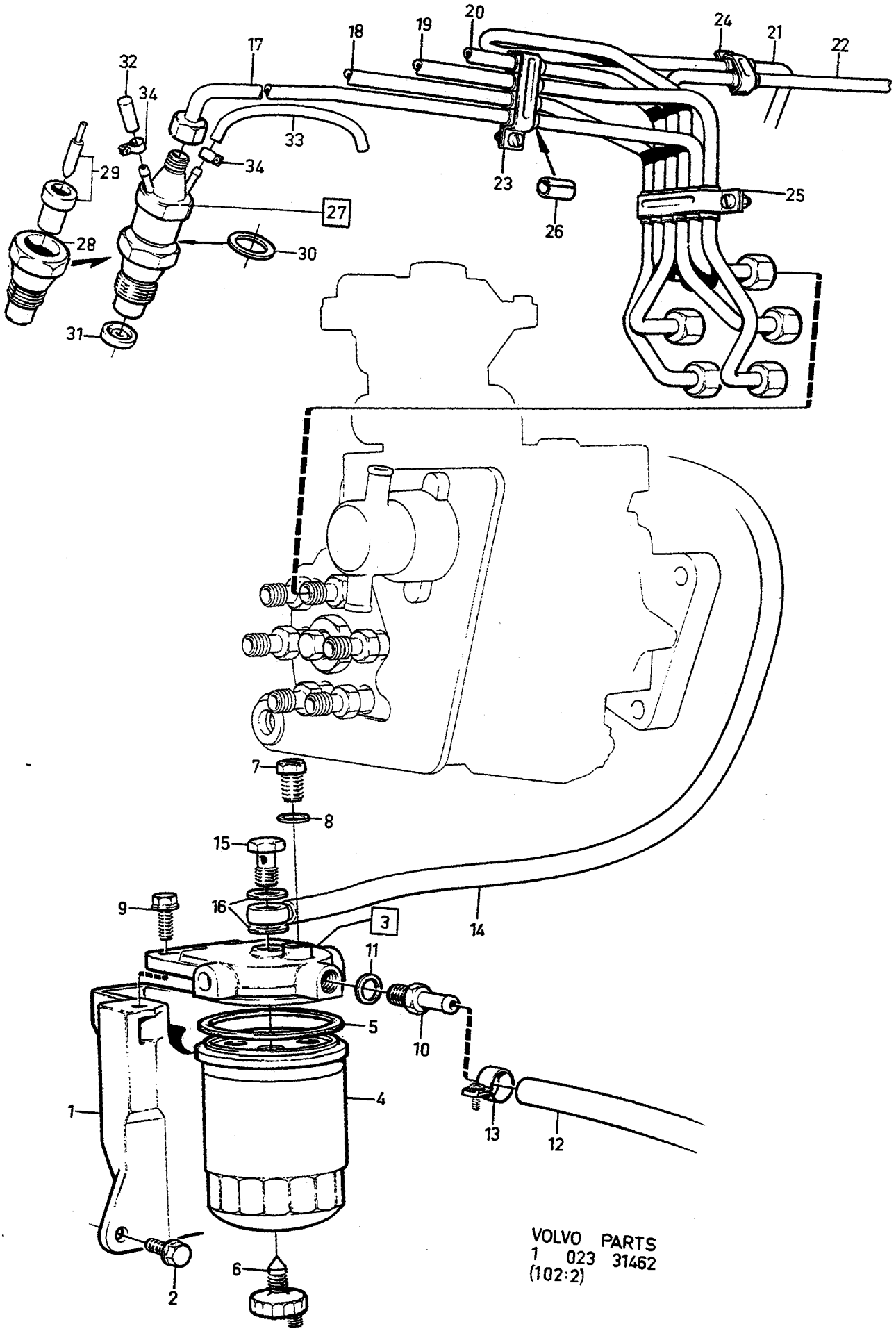

VOLVO PARTS
1 023 31462
(102:2)

A	D20
B	D24
C	
D	
E	

INSPRUTARE BRÄNSLERÖR — EINSPRITZDÜSE KRAFTSTOFFROHR
BRÄNSLEFILTER — KRAFTSTOFFILTER

D20, D24

Grupp / Gruppe 23

Sida / Seite 335

Pos	Artikel nr / Artikelnr.	Antal / Anzahl A	B	C	D	E	PS	Benämning	Bezeichnung	Anmärkning / Anmerkung	SR
	870260-7	X	X	-	-	-		Justerbricka	Passcheibe	THK 1,15 mm	2
	870261-5	X	X	-	-	-		Justerbricka	Passcheibe	THK 1,20 mm	3
	870262-3	X	X	-	-	-		Justerbricka	Passcheibe	THK 1,25 mm	2
	870263-1	X	X	-	-	-		Justerbricka	Passcheibe	THK 1,30 mm	3
	870264-9	X	X	-	-	-		Justerbricka	Passcheibe	THK 1,35 mm	2
	870265-6	X	X	-	-	-		Justerbricka	Passcheibe	THK 1,40 mm	3
	6212562-0	X	X	-	-	-		Justerbricka	Passcheibe	(870266) THK 1,45 mm	2
	870267-2	X	X	-	-	-		Justerbricka	Passcheibe	THK 1,50 mm	3
	6212456-5	X	X	-	-	-		Justerbricka	Passcheibe	(870268) THK 1,55 mm	2
	870269-8	X	X	-	-	-		Justerbricka	Passcheibe	THK 1,60 mm	3
	870270-6	X	X	-	-	-		Justerbricka	Passcheibe	THK 1,65 mm	2
	870271-4	X	X	-	-	-		Justerbricka	Passcheibe	THK 1,70 mm	3
	870272-2	X	X	-	-	-		Justerbricka	Passcheibe	THK 1,75 mm	2
	870273-0	X	X	-	-	-		Justerbricka	Passcheibe	THK 1,80 mm	3
	870274-8	X	X	-	-	-		Justerbricka	Passcheibe	THK 1,85 mm	2
	870275-5	X	X	-	-	-		Justerbricka	Passcheibe	THK 1,90 mm	3
	870276-3	X	X	-	-	-		Justerbricka	Passcheibe	THK 1,95 mm	2
31	1257147-7	5	6	-	-	-	IK	Värmeskyddsring	Wärmeschutzring		2
32	1257250-9	1	1	-	-	-		Hatt	Verschlusskappe		2
33	1257639-3	X	-	-	-	-		Slang	Schlauch	LG 520 mm 4x130 mm	2
	1257639-3	-	X	-	-	-		Slang	Schlauch	LG 650 mm 5x130 mm	2
34	1257543-7	10	12	-	-	-		Slangklamma	Schlauchschelle		2

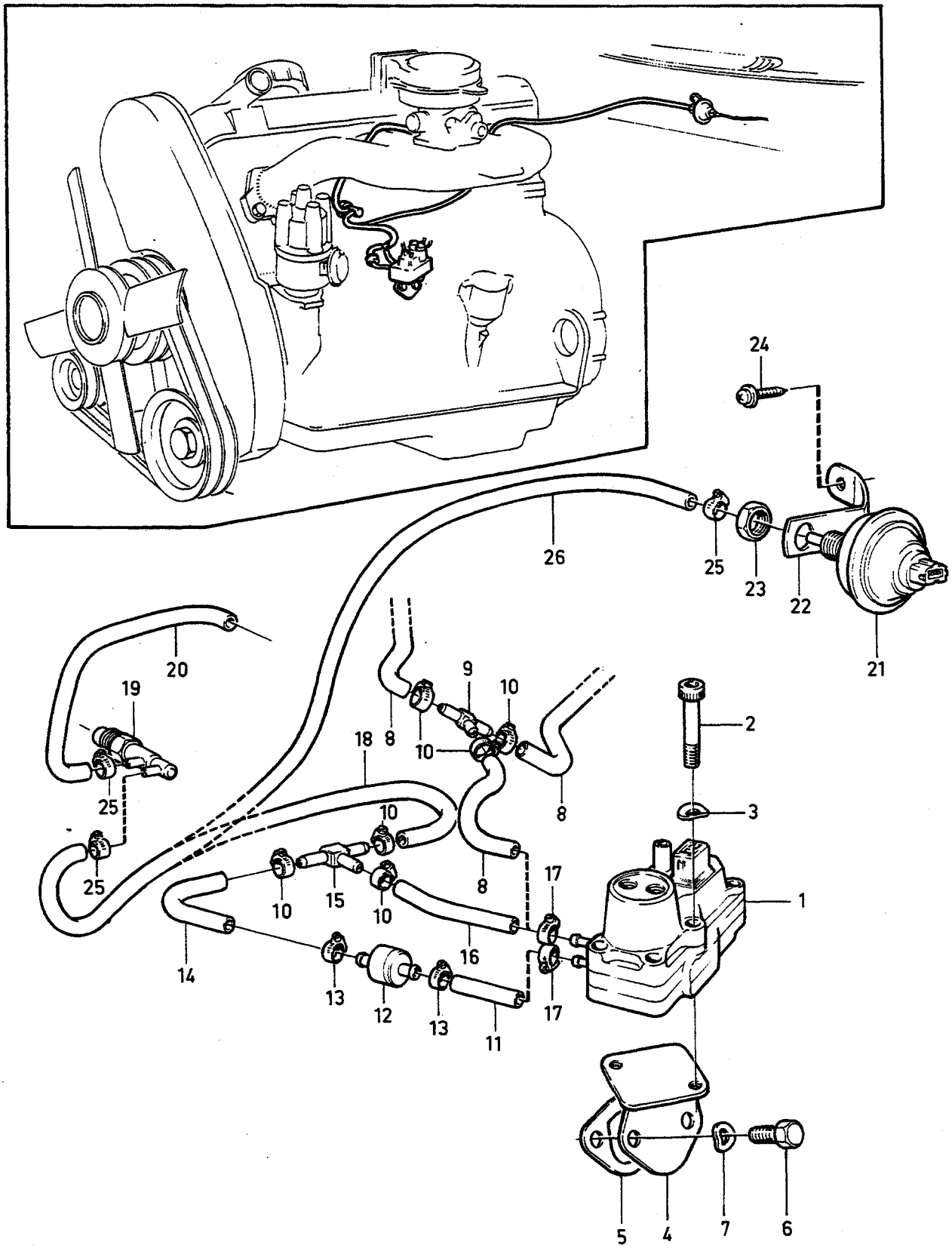

VOLVO PARTS
1 023 34099
(102:2)

A	B19ET, B21ET
B	B21FT
C	
D	
E	

STYRTRYCKSVENTIL — STEUERDRUCKREGLER
BRÄNSLEINSPRUTNINGSSYSTEM — GERNISCHREGLER

B19ET, B21ET, B21FT

Grupp / Gruppe 23
Sida / Seite 337

Pos	Artikel nr / Artikelnr.	Antal / Anzahl A	B	C	D	E	PS	Benämning	Bezeichnung	Anmärkning / Anmerkung	SR
1	1276946-9	1	-	-	-	-		Styrtrycksventil	Steuerdruckregler	B19ET,B21ET	3
	1336475-7	-	1	-	-	-		Styrtrycksventil	Steuerdruckregler	(1276878) B21FT 498898, 498966, 498967.	3
	1336475-7	-	1	-	-	-		Styrtrycksventil	Steuerdruckregler	(1276878) B21FT 499800, ENG - 4313 B21FT 499801 ENG - 3404	3
	1336475-7	-	1	-	-	-		Styrtrycksventil	Steuerdruckregler	B21FT 499800 ENG 4314- B21FT 499801 ENG 3405-	3
	1336678-6	-	1	-	-	-		Styrtrycksventil	Steuerdruckregler	B21FT 499868, 499869, 499926, 499927.	3
2	941747-8	2	2	-	-	-		Skruv	Schraube		2
3	941906-0	2	2	-	-	-		Fjäderbricka	Federscheibe		2
4	1306138-7	1	1	-	-	-		Konsol	Konsole		3
5	3514628-1	1	1	-	-	-		Packning	Dichtung	(3501530)	2
6	949734-8	2	2	-	-	-		Skruv	Schraube	(955294)	2
7	941907-8	2	2	-	-	-		Fjäderbricka	Federscheibe		2
8	976734-4	X	-	-	-	-		Slang metervara	Schlauch Meterware	(1306703)	2
9	949024-4	1	-	-	-	-		Nippel	Nippel		2
10	976572-8	6	-	-	-	-		Slangklämma	Schlauchklemme	(947331)	2
11	976734-4	-	X	-	-	-		Slang metervara	Schlauch Meterware	1) (1306703) LG 100 mm	2
☆ 12	3517739-3	-	1	-	-	-		Fördröjningsventil	Verzögerungsventil	1) (1269520)	2
13	976572-8	-	2	-	-	-		Slangklämma	Schlauchklemme	(947331)	2
14	976734-4	-	X	-	-	-		Slang metervara	Schlauch Meterware	1) (1306703) LG 60 mm	2
15	949024-4	-	1	-	-	-		Nippel	Nippel	1)	2
16	976734-4	-	X	-	-	-		Slang metervara	Schlauch Meterware	1) (1306703) LG 100 mm	2
17	976572-8	-	2	-	-	-		Slangklämma	Schlauchklemme	1) (947331)	2
18	976734-4	-	X	-	-	-		Slang metervara	Schlauch Meterware	1) (1306703) LG 60 mm	2
19	1269355-2	-	1	-	-	-		Ventil	Ventil		3
20	976734-4	-	X	-	-	-		Slang metervara Inloppsrör	Schlauch Meterware Einlassrohr	(1306703)	2
21	1269669-6	-	1	-	-	-		Differentialtryckgivare	Differenzdruckgeber	2)	2
22	1346130-6	-	1	-	-	-		Konsol	Konsole	2)	3
23	955803-2	-	1	-	-	-		Mutter	Mutter	2)	2
24	969473-8	-	1	-	-	-		Sextandhålskruv	Sechszahn-hohlschraube	2) (955137)	2
25	976572-8	-	4	-	-	-		Slangklämma	Schlauchklemme	2) (947331)	2
26	976734-4	-	X	-	-	-		Slang metervara	Schlauch Meterware	2) (1306703) LG 610 mm	2

1) B21FT 498898,498966,498967,499800,499801.
2) B21FT 499868,499869,499926,499927.

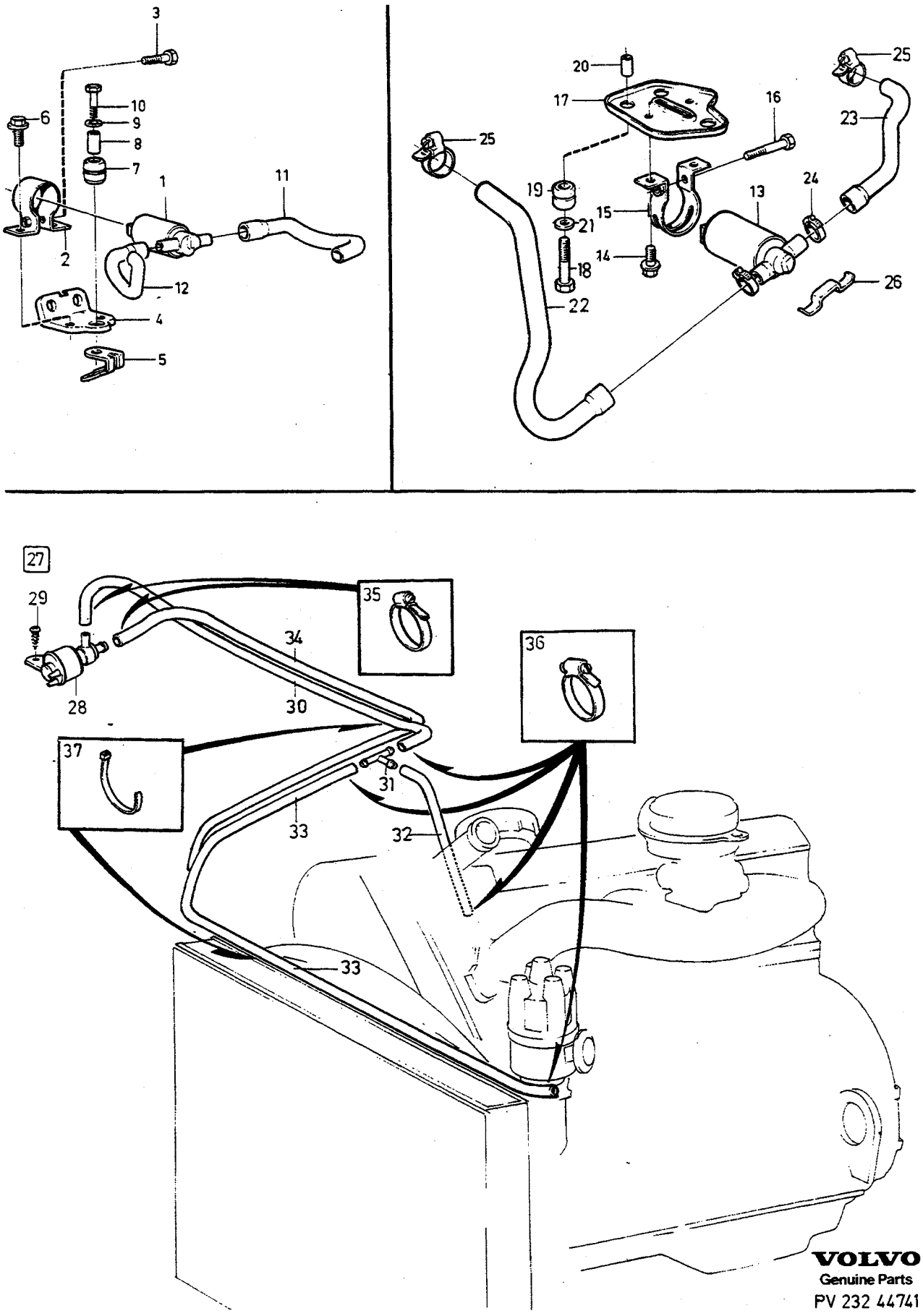

VOLVO
Genuine Parts
PV 232 44741

A	B21F
B	B21FT
C	
D	
E	

REGLERSLID MED MONTERINGS-DETALJER — REGELSCHIEBER MIT EINBAUTEILEN

B21F, B21FT

Grupp / Gruppe 23

Sida / Seite 339

Pos	Artikel nr / Artikelnr.	Antal / Anzahl A	B	C	D	E	PS	Benämning	Bezeichnung	Anmärkning / Anmerkung	SR
1	1276871-9	1	-	-	-	-		Reglerslid	Regelschieber	1)	3
2	1317350-5	1	-	-	-	-		Klamma	Klemme	1)	2
3	940101-9	1	-	-	-	-		Skruv	Schraube	1)	2
4	1317352-1	1	-	-	-	-		Konsol	Konsole	1)	3
5	1317354-7	1	-	-	-	-		Konsol	Konsole	1)	3
6	945358-0	2	2	-	-	-		Flänsskruv	Flanschschraube		2
7	1317011-3	3	3	-	-	-		Bussning	Buchse		3
8	1317007-1	3	3	-	-	-		Distanshylsa	Abstandhulse		3
9	955276-1	3	3	-	-	-		Skruv	Schraube		2
10	960139-4	6	6	-	-	-		Bricka	Scheibe		2
11	1306728-5	1	-	-	-	-		Slang	Schlauch	1)	3
12	1306729-3	1	-	-	-	-		Slang	Schlauch	1)	3
13	1276871-9	-	1	-	-	-		Reglerslid	Regelschieber	2)	3
	3517067-9	-	1	-	-	-		Reglermekanism	Regelmechanismus	3) (1317957)	3
14	945358-0	-	2	-	-	-		Flänsskruv	Flanschschraube	2)	2
15	1317350-5	-	1	-	-	-		Klamma	Klemme	2)	2
	1317959-3	-	1	-	-	-		Klamma	Klemme	3)	3
16	955276-1	-	1	-	-	-		Skruv	Schraube	2)	2
17	1317348-9	-	1	-	-	-		Konsol	Konsole	3)	3
18	945358-0	-	2	-	-	-		Flänsskruv	Flanschschraube		2
19	1317011-3	-	3	-	-	-		Bussning	Buchse		3
20	1317007-1	-	3	-	-	-		Distanshylsa	Abstandhulse		3
21	960139-4	-	6	-	-	-		Bricka	Scheibe		2
22	1306739-2	-	1	-	-	-		Slang	Schlauch		3
23	1306740-0	-	1	-	-	-		Slang	Schlauch		3
24	943473-9	-	2	-	-	-		Slangklamma	Schlauchschelle	(948219)	2
☆ 25	976583-5	-	2	-	-	-		Slangklämma	Schlauchklemme	(975278)	2
26		-	1	-	-	-	NS	Bygel	Bugel		
27		-	1	-	-	-		Reglersystem	Reglersystem	B21FT 499926, 499927.	
28	8360987-5	-	1	-	-	-		• Ventil	• Ventil		5
29	969278-1	-	1	-	-	-		• Sextandhålskruv	• Sechszahn-hohlschraube	(955138)	2
☆ 30	976736-9	-	X	-	-	-		• Slang	• Schlauch	(1306706) LG 300 mm	2
31	8360974-3	-	1	-	-	-		• T-rör	• T-stück		5
☆ 32	976736-9	-	X	-	-	-		• Slang	• Schlauch	(1306706) LG 300 mm	2
☆ 33	976736-9	-	X	-	-	-		• Slang	• Schlauch	(1306706) 1020 mm	2
☆ 34	976736-9	-	X	-	-	-		• Slang	• Schlauch	(1306706) LG 470 mm	2
35	967919-2	-	2	-	-	-		• Slangklamma	• Schlauchschelle	(945651)	2
36	975269-2	-	5	-	-	-		• Slangklämma	• Schlauchklemme	(945650)	2
37	948211-8	-	2	-	-	-		• Bandklamma	• Bandklammer		2

1) 242 CH 189180-, 244 CH 592110-, 245 CH 317940-, 262 CH8375-, 264 CH 107610-, 265 CH 28320-.
2) 242 CH-237369, 244 CH-939339, 245 CH-506269, 265 CH-34029.
3) 242 CH 237370-, 244 CH 939340-, 245 CH 506270-, 265 CH 34030-

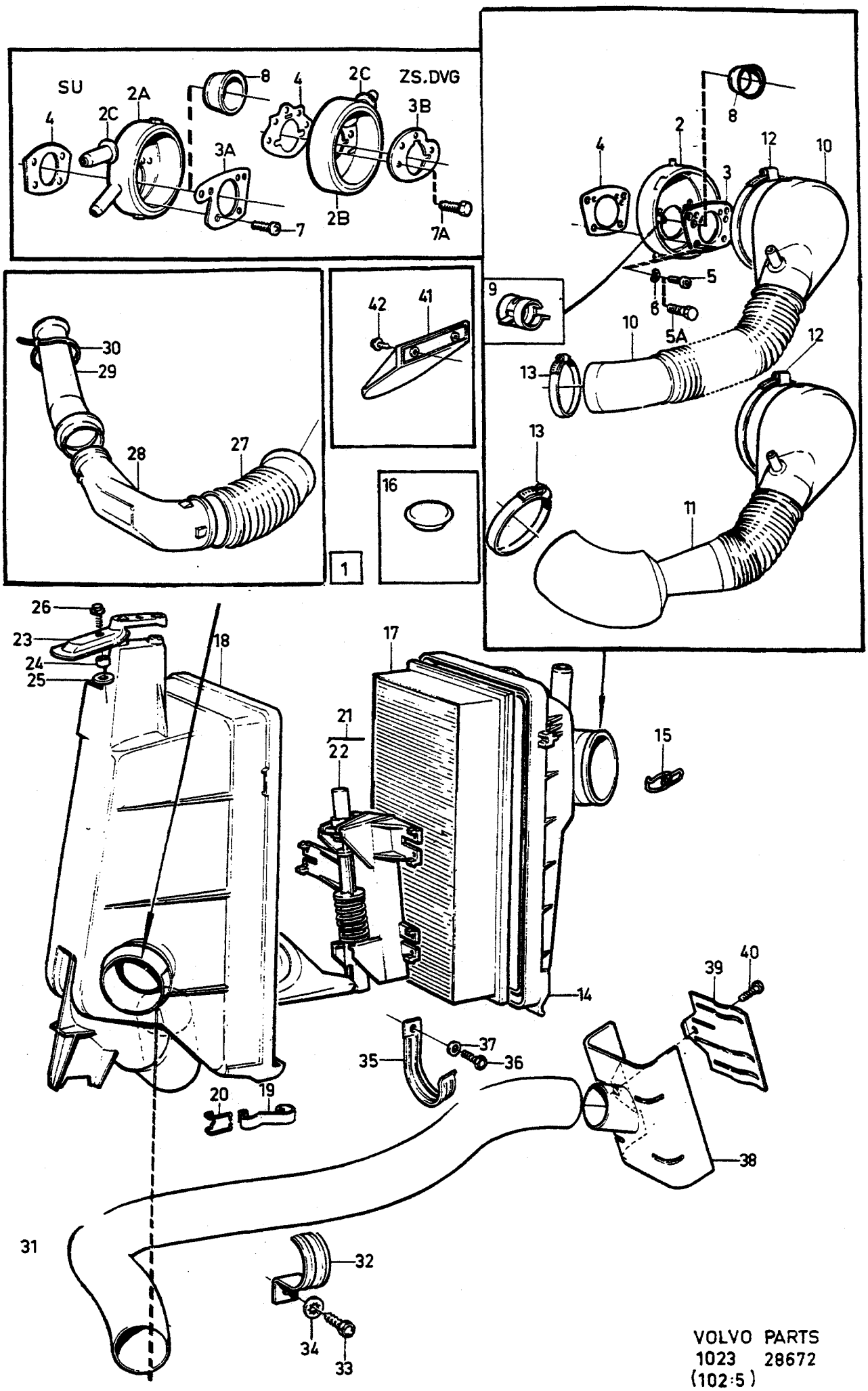

VOLVO PARTS
1023 28672
(102·5)

A	SU
B	ZS DVG
C	
D	
E	

LUFTFILTER — LUFTFILTER

Grupp / Gruppe 23

Sida / Seite 341

B17A, B19A, B21A, B23A

Pos	Artikel nr / Artikelnr.	Antal / Anzahl A	B	C	D	E	PS	Benämning	Bezeichnung	Anmärkning / Anmerkung	SR
1		1	-	-	-	-		Luftfilter ..... Med monteringsdetaljer	Luftfilter ..... Mit Einbauteilen	SU	
		-	1	-	-	-		Luftfilter ..... Med monteringsdetaljer	Luftfilter ..... Mit Einbauteilen	ZS, DVG	
2	*1276722*	1	-	-	-	-	NS	• Anslutningsplatta	• Anschlussplatte	ALTER 1	
	1266112-0	1	-	-	-	-		• Anslutningsplatta	• Anschlussplatte	ALTER 2	3
	1306330-0	-	1	-	-	-		• Anslutningsplatta	• Anschlussplatte	ALTER 1	3
2a	1306400-1	1	-	-	-	-		• Anslutningsplatta	• Anschlussplatte	ALTER 2	3
2b	1326185-4	-	1	-	-	-		• Anslutningsplatta	• Anschlussplatte	ZS. ALTER 2 (1306401)	3
	1326185-4	-	1	-	-	-		• Anslutningsplatta	• Anschlussplatte	DVG. ALTER 2 EXC B21A 499840/841	3
	1317440-4	-	1	-	-	-		• Anslutningsplatta	• Anschlussplatte	DVG.B21A 499840/841	3
2c	1334889-1	1	1	-	-	-		• Bricka	• Scheibe	(1213723) ALTER 2	2
3	1276725-7	1	-	-	-	-		• Bricka	• Scheibe	ALTER 1	2
	1274252-4	1	-	-	-	-		• Bricka	• Scheibe	ALTER 2	2
	1306329-2	-	1	-	-	-		• Bricka	• Scheibe	ALTER 1	2
3a	1306456-3	1	-	-	-	-		• Bricka	• Scheibe	ALTER 2	2
3b	1306457-1	-	1	-	-	-		• Bricka	• Scheibe	ALTER 2	2
4	684812-1	1	-	-	-	-	IK	• Packning	• Dichtung		2
	1357374-6	-	1	-	-	-		• Packning	• Dichtung	STD	2
	1357374-6	-	2	-	-	-		• Packning	• Dichtung	1)	2
5	959219-7	4	-	-	-	-		• Insexskruv	• Inbusschraube	ALTER 1 LG 16 mm	2
5a	955295-1	4	-	-	-	-		• Skruv	• Schraube	ALTER 1 LG 20 mm	2
	949734-8	-	3	-	-	-		• Skruv	• Schraube	(955294) ALTER 1, LG 16 mm	2
6	941907-8	4	3	-	-	-		• Fjäderbricka	• Federscheibe	ALTER 1	2
7	959220-5	4	-	-	-	-		• Insexskruv	• Inbusschraube	ALTER 2 LG 20 mm	2
7a	949734-8	-	3	-	-	-		• Skruv	• Schraube	(955294) ALTER 2, LG 16 mm	2
8	1274253-2	1	-	-	-	-		• Tratt	• Trichter	ALTER 2	3
9	1211392-4	1	1	-	-	-		• Slangklämma	• Schlauchklemme	ALTER 1	2
10	1326187-0	1	1					Slang	Schlauch	2) (1276562) W/O E.G.R E.G.R ALTER 1	2
	1336896-4	1	1	-	-	-		• Friskluftslang	• Frischluftschlauch	3) W/O E.G.R E.G.R ALTER 1	2
11	1326186-2	-	1	-	-	-		• Slang	• Schlauch	(1306534) ZS. E.G.R ALTER 2	2
	1326186-2	1	1	-	-	-		• Slang	• Schlauch	SU, DVG. E.G.R ALTER 2	2
12	943484-6	1	1	-	-	-		• Slangklamma	• Schlauchschelle	(947215)	2
13	967765-9	1	1	-	-	-		• Slangklamma	• Schlauchschelle	(943480)	2

1) Tillfälligt utförande. / Provisorische Ausführung.
2) 242 CH-237369, 244 CH-939339, 245 CH-506269, 265 CH-34029.
3) 242 CH 237370-, 244 CH 939340-, 245 CH 506270-, 265 CH 34030-

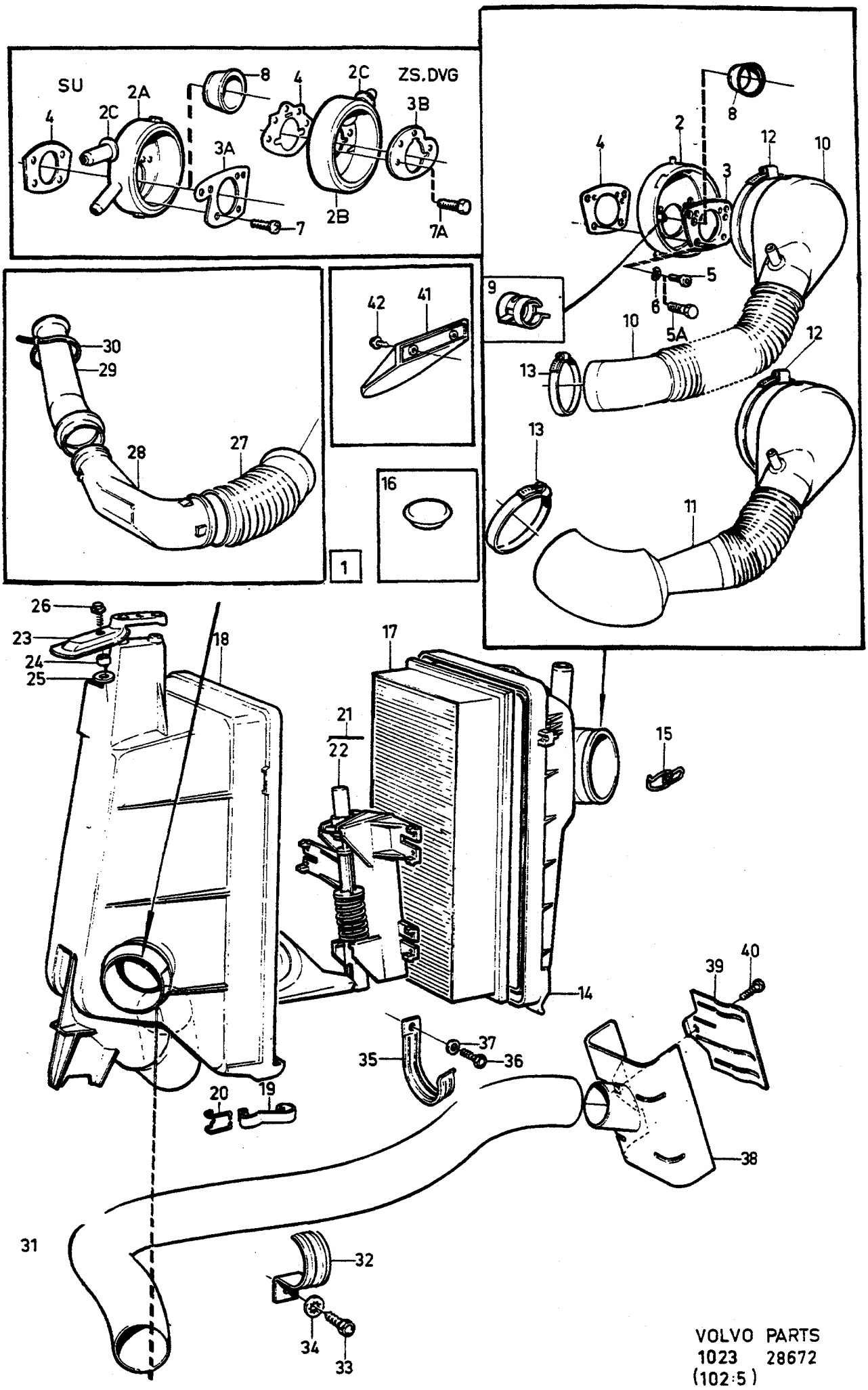
SU
ZS.DVG
1
VOLVO PARTS
1023 28672
(102:5)

A	SU	LUFTFILTER LUFTFILTER	Grupp Gruppe 23
B	ZS DVG		
C			
D			Sida Seite 343
E		B17A, B19A, B21A, B23A	

Pos	Artikel nr Artikelnr.	Antal / Anzahl A	B	C	D	E	PS	Benämning	Bezeichnung	Anmärkning Anmerkung	SR
14	463503-3	1	1	-	-	-		•Filterlock	•Filterdeckel	4)	4
	(1266791)	1	1	-	-	-	SP	•Filterlock	•Filterdeckel	5) REPL 1 PCS 9135510-7, 1 PCS 3547763-7.	4
15	1257376-2	2	2	-	-	-		••Klamma	••Klemme	5)	2
16	680036-1	1	1	-	-	-		•Plugg	•Stopfen		3
17	463505-8	1	1	-	-	-		•Filterinsats	•Filtereinsatz		1
	1326352	1	1	-	-	-	OP	•Filterinsats mycket dammig miljö	•Filtereinsatz sehr staubige Umgebung	6)	1
18	463863-1	1	1	-	-	-		•Filterhus, undre	•Filtergehäuse, u	4)	4
	1276444-5	1	1	-	-	-		•Filterhus	•Filtergehäuse	5)	4
19	463908-4	4	4	-	-	-		••Klamma	••Klemme	4)	2
20	673792-8	4	4	-	-	-		••Klamma	••Klemme	4)	2
21	1357365-4	1	1	-	-	-		•Reglermekanism	•Regelmechanismus	5) (1276436)	3
22	1266827-3	1	1	-	-	-		••Termostat	••Thermostat		3
23	1201818-0	1	1	-	-	-		•Konsol	•Konsole		3
24	669871-6	1	1	-	-	-		•Distanshylsa	•Abstandhulse	7)	3
	1357345-6	1	1	-	-	-		•Distanshylsa	•Abstandhulse	8)	2
25	955892-5	1	1	-	-	-		•Bricka	•Scheibe		2
26	946934-7	1	1	-	-	-		•Flänsskruv	•Flanschschraube		2
27	1276669-7	1	1	-	-	-		•Inloppsslang	•Einlasschlauch		2
28	464726-9	1	1	-	-	-		•Genomföring	•Durchfuhrung	9)	2
	1306140-3	1	1	-	-	-		•Genomföring	•Durchfuhrung	10)	2
29	462848-3	1	1	-	-	-		•Luftintag	•Lufteinlass	9)	2
	1306688-1	1	1	-	-	-		•Luftintag	•Lufteinlass	10)	2
30	949668-8	1	1	-	-	-		Bandklamma	Bandklammer	(948616)	2
31	946841-4	X	X	-	-	-		•Slang	•Schlauch	5) (1266668)	2
	1276431-2	1	1	-	-	-		•Slang	•Schlauch	5) (S),(N),(DK),(SF),(CDN)	2
32	948261-3	1	1	-	-	-		•Klamma	•Klemme	O.DIA 54 mm	2
	1276437-9	1	1	-	-	-		•Klamma	•Klemme	O.DIA 64 mm	2
☆ 33	968478-8	1	1	-	-	-		•Flänsskruv	•Flanschschraube	5) (190666)	2
34	940155-5	1	1	-	-	-		•Låsbricka	•Sicherungsscheibe		2
35	1266979-2	1	1	-	-	-		•Klamma	•Klemme	5) R.H.D	2
36	955272-0	1	1	-	-	-		•Skruv	•Schraube	5) R.H.D	2
37	955892-5	1	1	-	-	-		•Bricka	•Scheibe	5) R.H.D	2
38	463280-8	1	1	-	-	-		•Förvärmningsplåt	•Vorwärmblech	5)	5
39	463284-0	1	1	-	-	-		•Bygel	•Bugel	5)	3
40	940142-3	1	1	-	-	-		•Skruv	•Schraube	5)	2
41	1276833-9	1	1	-	-	-		•Skyddsplatta	•Schutzplatte	9) 5)	3
	1276833-9	1	1	-	-	-		•Skyddsplatta	•Schutzplatte	10) 5)	3
42	965396-5	2	2	-	-	-		•Skruv	•Schraube	5)	2

4) Utan luftförvärmning / Ohne Luftvorwärmung.
5) Med luftförvärmning / Mit Luftvorwärmung.
6) Ej standardutrustning,service alternativ. / Keine Serienausrüstung, Servicealternative.
7) 242 CH -244864, 244 CH APP -55780, 245 CH APP -581430.
8) 242 CH 244865-, 244 CH APP 55780-, 245 CH APP 581430-.
9) 242 CH -189179, 244 CH -592109, 245 CH -317939, 262 CH -8374, 264 CH -107609, 265 CH -28319.
10) 242 CH 189180-, 244 CH 592110-, 245 CH 317940-, 262 CH8375-, 264 CH 107610-, 265 CH 28320-.

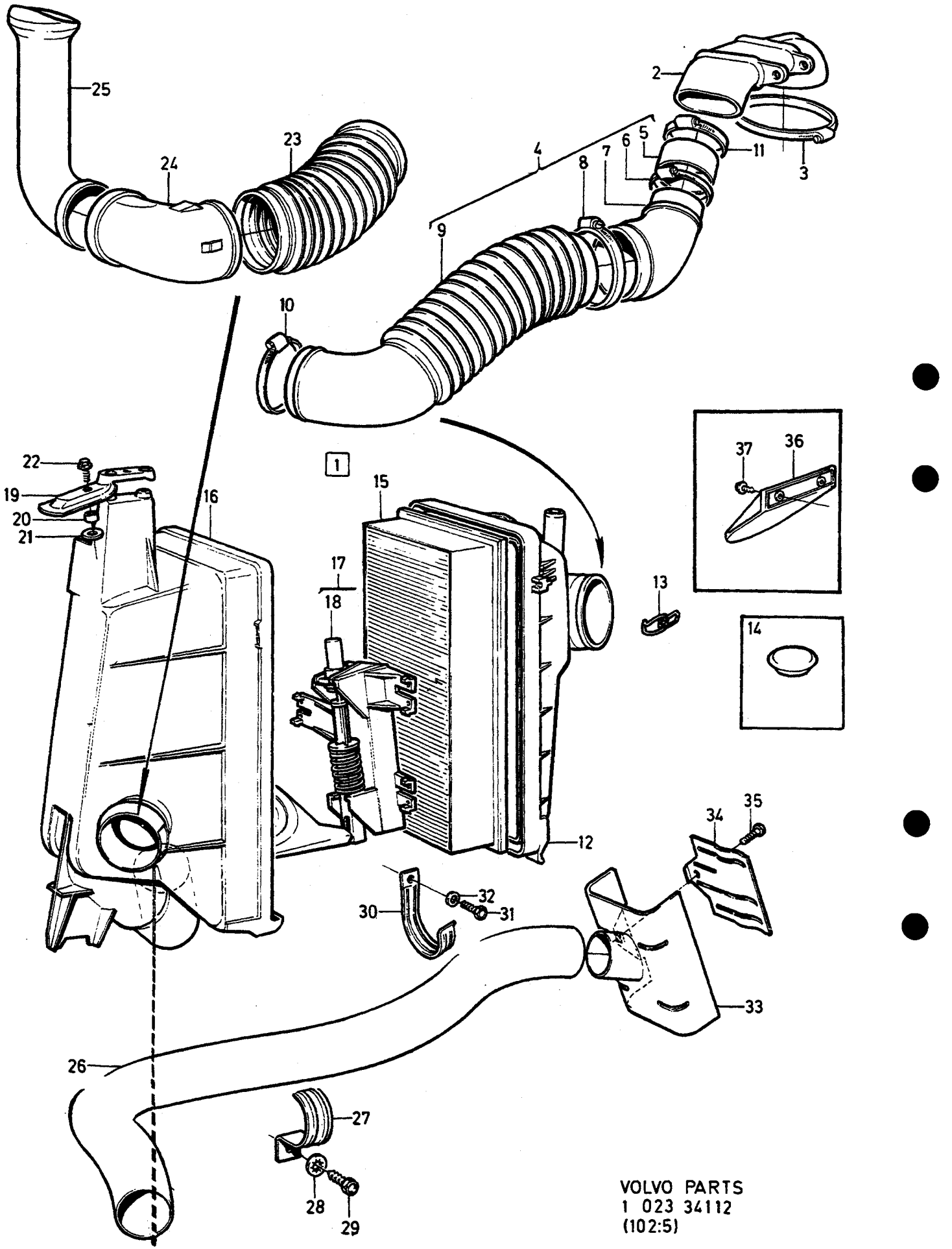

VOLVO PARTS
1 023 34112
(102:5)

A
B
C
D
E

LUFTFILTER — LUFTFILTER

Grupp / Gruppe 23

Sida / Seite 345

B19K

Pos	Artikel nr / Artikelnr.	Antal / Anzahl A	B	C	D	E	PS	Benämning	Bezeichnung	Anmärkning / Anmerkung	SR
1		1	-	-	-	-		Luftfilter med monteringsdetaljer	Luftfilter mit Einbauteilen		
2	1336189-4	1	-	-	-	-		• Slangkoppling	• Schlauchkupplung		3
3	1336263-7	1	-	-	-	-		• Slangklamma	• Schlauchschelle		2
4	1336648-9	1	-	-	-	-		• Friskluftslang	• Frischluftschlauch		3
5		1	-	-	-	-	NS	•• Anslutningsrör	•• Anschlussrohr		
6	*1336264*	1	-	-	-	-	OP	•• Slangklamma	•• Schlauchschelle		2
7		1	-	-	-	-	NS	•• Rörkrök	•• Rohrbiegung		
8	*967657*	1	-	-	-	-	NS	•• Slangklamma	•• Schlauchschelle		
9		1	-	-	-	-	NS	•• Luftslang	•• Luftschlauch		
10	967765-9	1	-	-	-	-		• Slangklamma	• Schlauchschelle	(943480)	2
11	*1336264*	1	-	-	-	-	OP	• Slangklamma	• Schlauchschelle		2
12	*(1266791)*	1	-	-	-	-	SP	• Filterlock	• Filterdeckel	REPL 1 PCS 9135510-7, 1 PCS 3547763-7.	4
13	1257376-2	2	-	-	-	-		•• Klamma	•• Klemme		2
14	680036-1	1	-	-	-	-		• Plugg	• Stopfen		3
15	463505-8	1	-	-	-	-		• Filterinsats	• Filtereinsatz		1
	1326352	1	-	-	-	-	OP	• Filterinsats mycket dammig miljö	• Filtereinsatz sehr staubige Umgebung		1
16		1	-	-	-	-	NS	• Filterhus	• Filtergehäuse		
17	1357365-4	1	-	-	-	-		• Reglermekanism	• Regelmechanismus	(1276436)	3
18	1266827-3	1	-	-	-	-		•• Termostat	•• Thermostat		3
19	1201818-0	1	-	-	-	-		• Konsol	• Konsole		3
20	669871-6	1	-	-	-	-		• Distanshylsa	• Abstandhulse	1)	3
	1357345-6	1	-	-	-	-		• Distanshylsa	• Abstandhulse	2)	2
21	955892-5	1	-	-	-	-		• Bricka	• Scheibe		2
22	946934-7	1	-	-	-	-		• Flänsskruv	• Flanschschraube		2
23	1357126-0	1	-	-	-	-		• Inloppsslang	• Einlasschlauch		2
24	1306140-3	1	-	-	-	-		• Genomföring	• Durchfuhrung		2
25	1306688-1	1	-	-	-	-		• Luftintag	• Lufteinlass		2
26	1276431-2	1	-	-	-	-		• Slang	• Schlauch	3) (SF)	2
	946841-4	X	-	-	-	-		• Slang	• Schlauch	3) EXC (SF)	2
27	1276437-9	1	-	-	-	-		• Klamma	• Klemme	O.DIA 64 mm	2
	948261-3	1	-	-	-	-		• Klamma	• Klemme	O.DIA 54 mm	2
28	940155-5	1	-	-	-	-		• Låsbricka	• Sicherungsscheibe		2
☆ 29	968478-8	1	-	-	-	-		• Flänsskruv	• Flanschschraube	3) (190666)	2
30	1266979-2	1	-	-	-	-		• Klamma	• Klemme	3) R.H.D	2
31	955272-0	1	-	-	-	-		• Skruv	• Schraube	3) R.H.D	2
32	955892-5	1	-	-	-	-		• Bricka	• Scheibe	3) R.H.D	2
33	463280-8	1	-	-	-	-		• Förvärmningsplåt	• Vorwärmblech	3)	5
34	463284-0	1	-	-	-	-		• Bygel	• Bugel	3)	3
35	940142-3	1	-	-	-	-		• Skruv	• Schraube	3)	2
36	1276833-9	1	-	-	-	-		• Skyddsplatta	• Schutzplatte	3)	3
37	965396-5	2	-	-	-	-		• Skruv	• Schraube	3)	2

1) 242 CH -244864, 244 CH APP -55780, 245 CH APP -581430.
2) 242 CH 244865-, 244 CH APP 55780-, 245 CH APP 581430-.
3) Med luftförvärmning / Mit Luftvorwärmung.

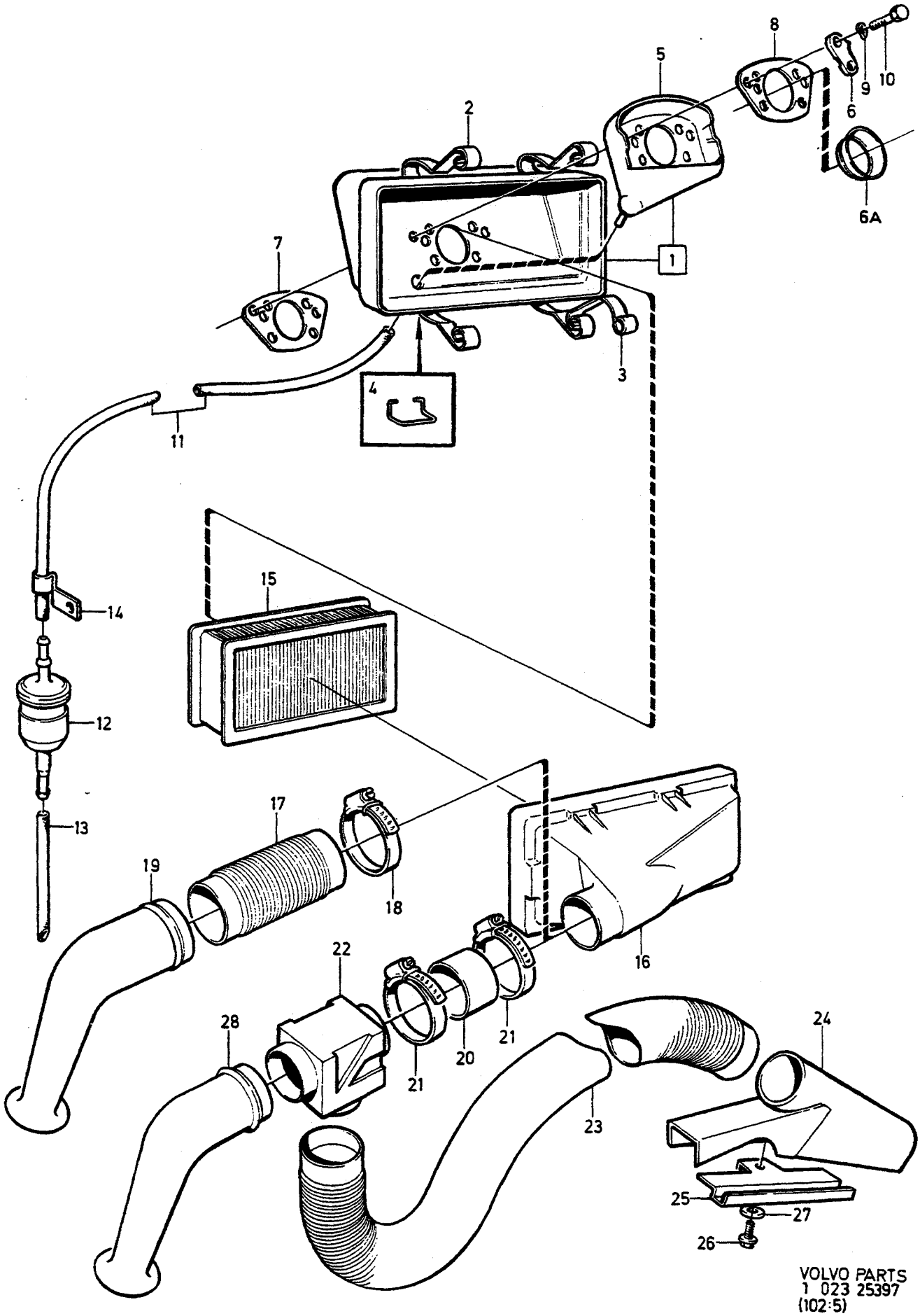

VOLVO PARTS
1 023 25397
(102:5)

A
B
C
D
E

LUFTFILTER — LUFTFILTER

Grupp / Gruppe 23

Sida / Seite 347

B27A, B28A

Pos	Artikel nr / Artikelnr.	Antal / Anzahl A	B	C	D	E	PS	Benämning	Bezeichnung	Anmärkning / Anmerkung	SR
1	464724-4	1	-	-	-	-		Filterhus, undre	Filtergehäuse, u		4
2	463908-4	3	-	-	-	-		• Klamma	• Klemme		2
3	464640-2	1	-	-	-	-		• Klamma	• Klemme		2
4	673792-8	4	-	-	-	-		• Klamma	• Klemme		2
5		1	-	-	-	-	NS	• Dräneringsficka	• Abflusskammer		
6	464721-0	1	-	-	-	-		Skyddsplatta	Schutzplatte	1)	3
6a	1274253-2	1	-	-	-	-		Tratt	Trichter	2)	3
7	684812-1	1	-	-	-	-	IK	Packning	Dichtung		2
8	1274252-4	1	-	-	-	-		Bricka	Scheibe	(462871)	2
9	941907-8	4	-	-	-	-		Fjäderbricka	Federscheibe		2
10	949734-8	2	-	-	-	-		Skruv	Schraube	(955294)LG 16 mm	2
	955295-1	2	-	-	-	-		Skruv	Schraube	LG 20 mm	2
11	976735-1	X	-	-	-	-		Slang	Schlauch	(1336649)LG 470 mm	2
12	464728-5	1	-	-	-	-		Filter	Filter	(1576741)	1
13	976735-1	X	-	-	-	-		Slang	Schlauch	(1336649)LG 130 mm	2
14		1	-	-	-	-	NS	Klamma	Klemme		
15	464547-9	1	-	-	-	-		Filterinsats	Filtereinsatz		1
16	464544-6	1	-	-	-	-		Filterhus, övre	Filtergehäuse, o		4
17	464274-0	1	-	-	-	-		Slang	Schlauch	3)	3
18	967765-9	1	-	-	-	-		Slangklamma	Schlauchschelle	3) (943480)	2
19	460887-3	1	-	-	-	-		Luftintag	Lufteinlass	3)	2
20	684576-2	1	-	-	-	-		Slang	Schlauch	4)	2
☆ 21	967764-2	2	-	-	-	-		Slangklamma	Schlauchschelle	4) (943481)	3
22	1274243-3	1	-	-	-	-		Spjällhus	Klappengehäuse	4) (464759)	3
23	946841-4	X	-	-	-	-		Slang	Schlauch	4) (948500)	2
24	464009-0	1	-	-	-	-		Förvärmningsplåt	Vorwärmblech	4)	5
25	464013-2	1	-	-	-	-		Bygel	Bugel	4)	3
26	945444-8	1	-	-	-	-		Flänsskruv	Flanschschraube	4) (955297)	2
27	955894-1	1	-	-	-	-		Bricka	Scheibe	4)	2
28	460887-3	1	-	-	-	-		Luftintag	Lufteinlass	4)	2

1) 262 CH-6449, 264 CH-83054, 265 CH-21774.
2) 242 CH 165570-, 244 CH 482505-, 245 CH 264755-, 262 CH 6450-, 264 CH 83055-, 265 CH 21775-.
3) Utan luftförvärmning / Ohne Luftvorwärmung.
4) Med luftförvärmning / Mit Luftvorwärmung.

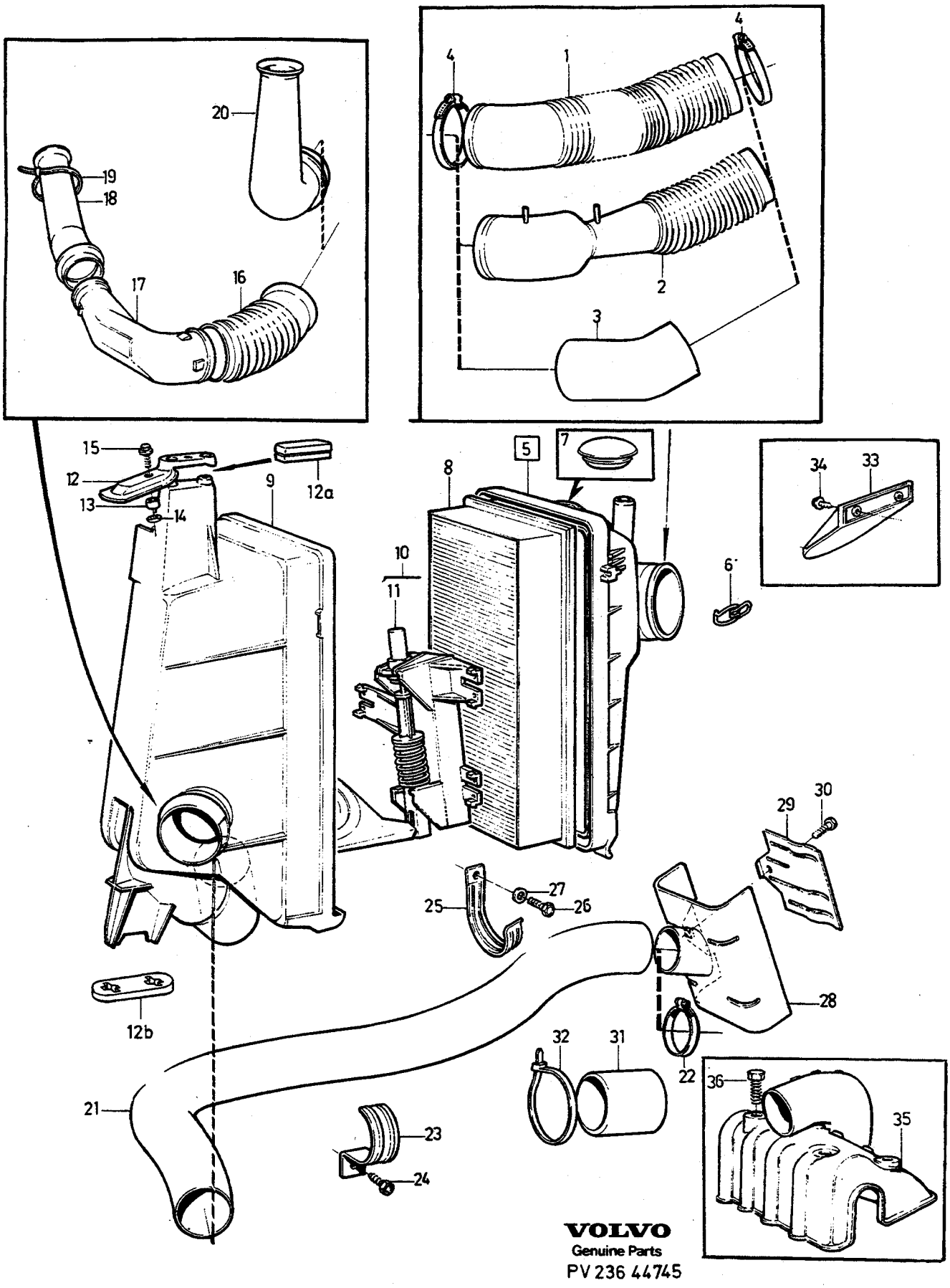

VOLVO
Genuine Parts
PV 236 44745

A
B
C
D
E

LUFTFILTER — LUFTFILTER

Grupp / Gruppe 23

Sida / Seite 349

B19E, B21E, B23E, B21F, B23F,

Pos	Artikel nr / Artikelnr.	Antal / Anzahl A	B	C	D	E	PS	Benämning	Bezeichnung	Anmärkning / Anmerkung	SR
1	463290-7	1	-	-	-	-		Slang	Schlauch	W/O E.G.R E.G.R ALTER 1	2
2	1389737-6	1	-	-	-	-		Friskluftslang	Frischluftschlauch	(1266626) E.G.R ALT 2.	2
3	1317032-9	1	-	-	-	-		Rörkrök	Rohrbiegung	1) B21F	2
4	967765-9	2	-	-	-	-		Slangklamma	Schlauchschelle	(943480)	2
5	*(1266791)*	1	-	-	-	-	SP	Filterlock	Filterdeckel	REPL 1 PCS 9135510-7, 1 PCS 3547763-7	4
6	1257376-2	2	-	-	-	-		•Klamma	•Klemme		2
7	680036-1	1	-	-	-	-		Plugg	Stopfen		3
8	463505-8	1	-	-	-	-		Filterinsats	Filtereinsatz		1
	1326352	1	-	-	-	-	OP	Filterinsats mycket dammig miljö	Filtereinsatz sehr staubige Umgebung	2)	1
9	1276444-5	1	-	-	-	-		Filterhus	Filtergehäuse		4
10	1357363-9	1	-	-	-	-		Reglermekanism	Regelmechanismus	(1276435)	3
11	1266826-5	1	-	-	-	-		•Termostat	•Thermostat		3
12	1201818-0	1	-	-	-	-		Konsol	Konsole		3
12a	1357574-1	1	-	-	-	-		Bussning	Buchse		2
12b	1336641-4	1	-	-	-	-		Bussning	Buchse		2
13	669871-6	1	-	-	-	-		Distanshylsa	Abstandhulse	3)	3
	1357345-6	1	-	-	-	-		Distanshylsa	Abstandhulse	4)	2
14	955892-5	1	-	-	-	-		Bricka	Scheibe		2
15	946934-7	1	-	-	-	-		Flänsskruv	Flanschschraube		2
16	1276669-7	1	-	-	-	-		Inloppsslang	Einlasschlauch		2
17	464726-9	1	-	-	-	-		Genomföring	Durchfuhrung	5)	2
	1306140-3	1	-	-	-	-		Genomföring	Durchfuhrung	6)	2
18	462848-3	1	-	-	-	-		Luftintag	Lufteinlass	5)	2
	1306688-1	1	-	-	-	-		Luftintag	Lufteinlass	6)	2
19	949668-8	1	-	-	-	-		Bandklamma	Bandklammer	(948616)	2
20	460887-3	1	-	-	-	-		Luftintag	Lufteinlass	7) CALIFORNIA, (J)	2
21	946841-4	X	-	-	-	-		Slang	Schlauch	LG 1150 mm	2
22	943478-8	1	-	-	-	-		Slangklamma	Schlauchschelle		2
23	948261-3	1	-	-	-	-		Klamma	Klemme		2
☆ 24	968478-8	1	-	-	-	-		Flänsskruv	Flanschschraube	(190666)	2
25	1266979-2	1	-	-	-	-		Klamma	Klemme	R.H.D	2
26	955272-0	1	-	-	-	-		Skruv	Schraube	R.H.D	2
27	955892-5	1	-	-	-	-		Bricka	Scheibe	R.H.D	2
28	463280-8	1	-	-	-	-		Förvärmningsplåt	Vorwärmblech	EXC B23F 499944, 499445	5
29	463284-0	1	-	-	-	-		Bygel	Bugel	EXC B23F 499944, 499945	3
30	940142-3	1	-	-	-	-		Skruv	Schraube	EXC B23F 499944, 499945	2
31	684576-2	1	-	-	-	-		Slang	Schlauch	R.H.D, COMBU, A.C	2
32	949668-8	1	-	-	-	-		Bandklamma	Bandklammer	(948616) R.H.D, COMBU, A.C	2
33	1276833-9	1	-	-	-	-		Skyddsplatta	Schutzplatte	5)	3
	1276833-9	1	-	-	-	-		Skyddsplatta	Schutzplatte	6)	3
34	972079-8	2	-	-	-	-		Sextandhålskruv	Sechszahn-hohlschraube	(965395)	2
35	*(3501073)*	1	-	-	-	-	SP	Förvärmningsplåt	Vorwärmblech	(1357670) B23F 499944 499945 REPL 1 PCS 1367128-4, 1 PCS 3501225-1, 1 PCS 3501226-9.	2

1) 242 CH 206791-, 244 CH 686100-, 245 CH 368310-, 264 CH 125110-, 265 CH 30680-.
2) Ej standardutrustning,service alternativ. / Keine Serienausrüstung, Servicealternative.
3) 242 CH -244864, 244 CH APP -55780, 245 CH APP -581430.
4) 242 CH 244865-, 244 CH APP 55780-, 245 CH APP 581430-.
5) 242 CH -189179, 244 CH -592109, 245 CH -317939, 262 CH -8374, 264 CH -107609, 265 CH -28319.
6) 242 CH 189180-, 244 CH 592110-, 245 CH 317940-, 262 CH8375-, 264 CH 107610-, 265 CH 28320-.
7) 242 CH-165569, 244 CH-482504, 245 CH-264754.

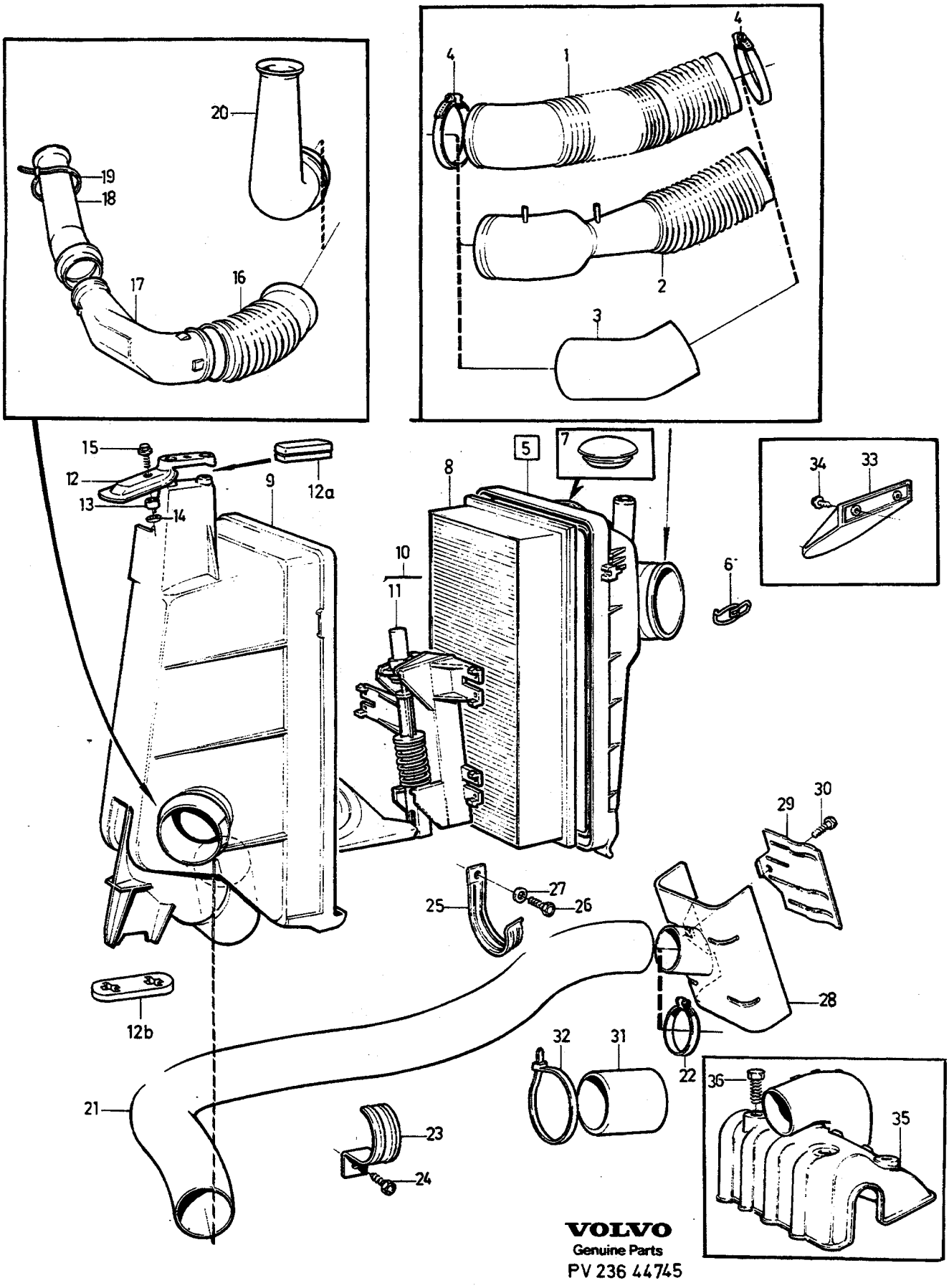

VOLVO
Genuine Parts
PV 236 44745

A		LUFTFILTER	LUFTFILTER	Grupp Gruppe 23
B				Sida Seite 351
C				
D				
E		B19E, B21E, B23E, B21F, B23F,		

Pos	Artikel nr Artikelnr.	Antal / Anzahl A	B	C	D	E	PS	Benämning	Bezeichnung	Anmärkning Anmerkung	SR
36	947107-9	4	-	-	-	-		Flänsskruv	Flanschschraube	B23F 499944, 499945	2

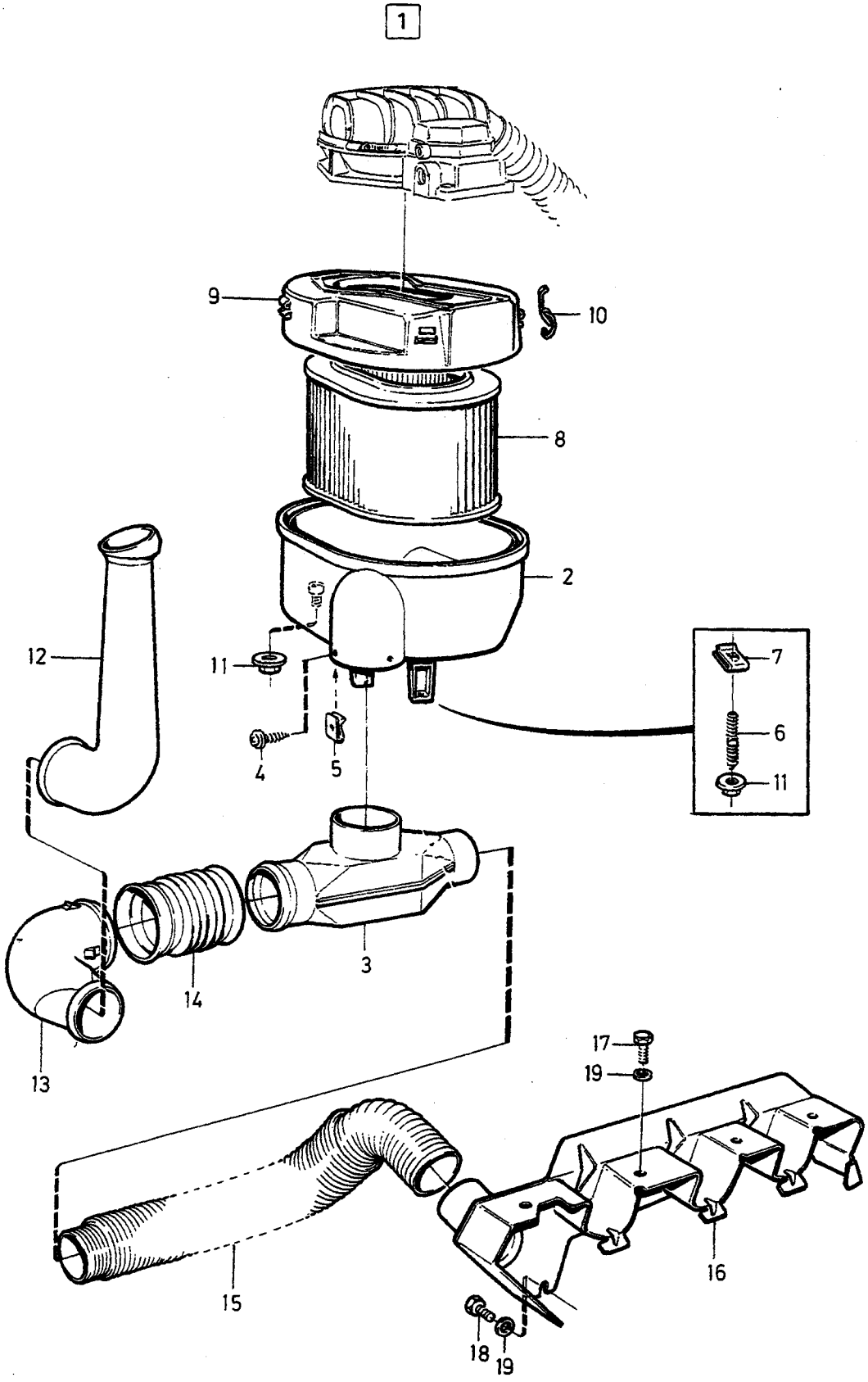

VOLVO PARTS
1 023 33392
(102:5)

A	B19ET, B21ET	LUFTFILTER LUFTFILTER	Grupp Gruppe 23
B	B21FT		
C			Sida Seite 353
D			
E		B19ET, B21ET, B21FT	

Pos	Artikel nr Artikelnr.	Antal / Anzahl A	B	C	D	E	PS	Benämning	Bezeichnung	Anmärkning Anmerkung	SR
1		1	1	-	-	-	NS	Filter	Filter		
2	1317739-9	1	1	-	-	-		• Filterhus	• Filtergehäuse	(1276823)	4
	1317739-9	1	1	-	-	-		• Filterhus	• Filtergehäuse		4
3	*(1276827)*	1	1	-	-	-	SP	•• Spjällhus	•• Klappengehäuse	REPL 1 PCS 1317739-9	4
4	965391-6	2	2	-	-	-		•• Skruv	•• Schraube		2
5	191276-5	2	2	-	-	-		•• Fjädermutter	•• Federverschlussmutter		2
6	924060-7	2	2	-	-	-		•• Pinnskruv	•• Stiftschraube	LG 30 mm	2
	924062-3	2	2	-	-	-		•• Pinnskruv	•• Stiftschraube	LG 35 mm	2
7	949867-6	2	2	-	-	-		•• Fjädermutter	•• Federverschlussmutter		2
8	1276825-5	1	1	-	-	-		• Filterinsats	• Filtereinsatz		1
9	1317740-7	1	1	-	-	-		• Filterlock	• Filterdeckel	(1276824)	4
10	1257376-2	4	4	-	-	-		• Klamma	• Klemme		2
11	945408-3	3	3	-	-	-		• Flänsmutter	• Bundmutter		2
12	1306206-2	1	1	-	-	-		Luftintag	Lufteinlass		2
13	1306140-3	1	1	-	-	-		Genomföring	Durchfuhrung		2
14	1276828-9	1	1	-	-	-		Slang	Schlauch		2
15	1306983-6	1	1	-	-	-		Slang	Schlauch		2
16	1276832-1	1	1	-	-	-		Skärmplåt	Schirmblech		4
17	963564-0	3	3	-	-	-		Skruv	Schraube		2
18	949734-8	2	2	-	-	-		Skruv	Schraube	(955294) LG 16 mm	2
	963564-0	2	2	-	-	-		Skruv	Schraube	LG 12 mm	2
19	976944-9	2	2	-	-	-		Bricka	Scheibe	(960141)	2

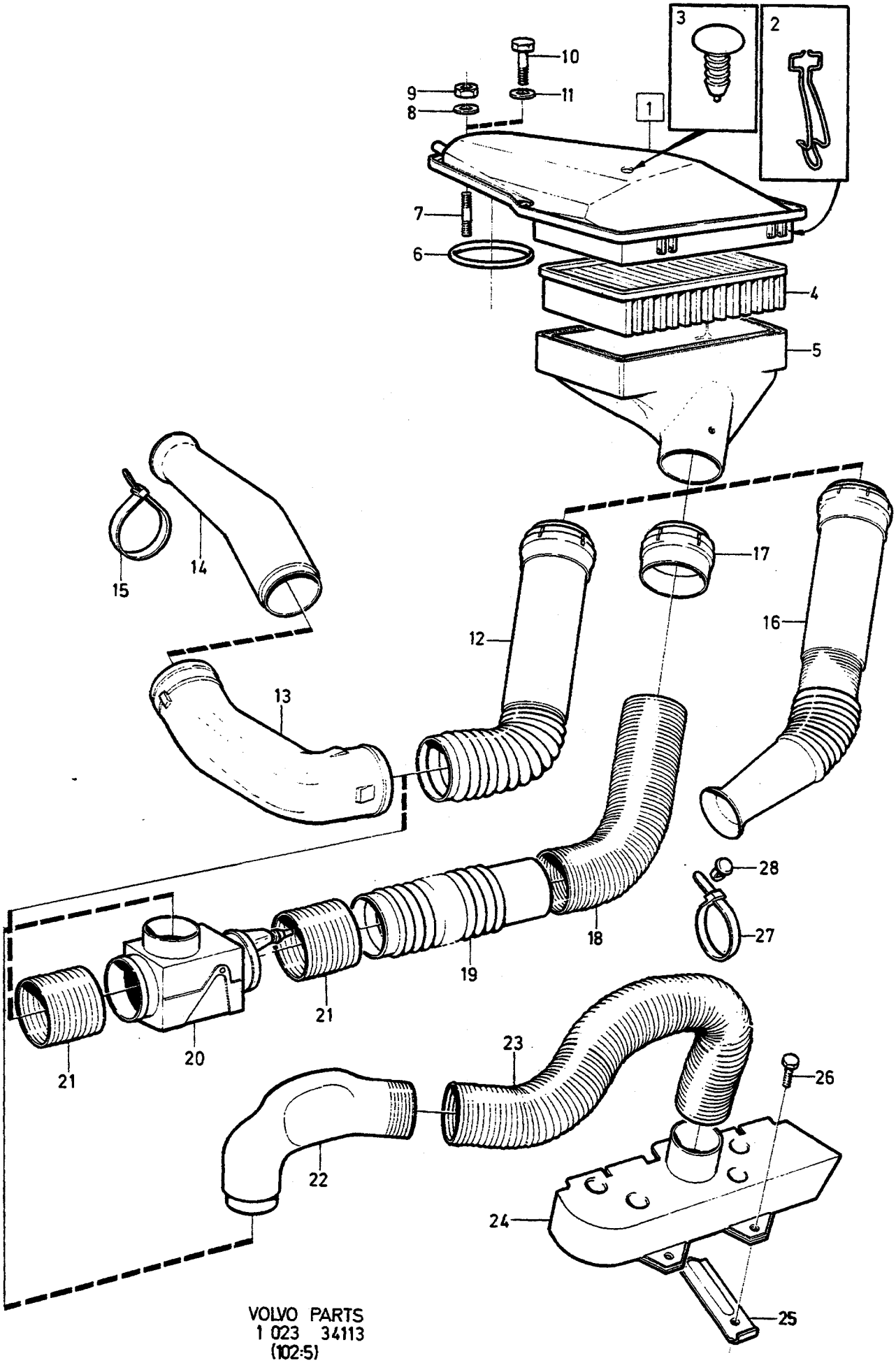

VOLVO PARTS
1 023 34113
(102:5)

A
B
C
D
E

LUFTFILTER — LUFTFILTER

Grupp / Gruppe 23

Sida / Seite 355

B27E, B27F, B28E, B28F

Pos	Artikel nr / Artikelnr.	Antal / Anzahl A	B	C	D	E	PS	Benämning	Bezeichnung	Anmärkning / Anmerkung	SR
1	1269037-6	1	-	-	-	-		Filterhus, övre	Filtergehäuse, o		4
	1269570-6	1	-	-	-	-		Filterhus, övre	Filtergehäuse, o		4
								Pulsairsystem	Pulsair-System		
2	683335-4	4	-	-	-	-		•Klamma	•Klemme		2
3	1224786-2	1	-	-	-	-		•Plastnit	•Kunststoffniet		5
4	269308-3	1	-	-	-	-		Filterinsats	Filtereinsatz		1
5	1274248-2	1	-	-	-	-		Filterhus, undre	Filtergehäuse, u	(269319)	4
6	960237-6	1	-	-	-	-	IK	O-ring	O-ring		2
7	*953037*	X	-	-	-	-	OP	Pinnskruv	Stiftschraube	1)	2
8	960139-4	X	-	-	-	-		Bricka	Scheibe	1)	2
9	955781-0	X	-	-	-	-		Mutter	Mutter	1)	2
10	955275-3	3	-	-	-	-		Skruv	Schraube	2)	2
11	960139-4	3	-	-	-	-		Bricka	Scheibe	2)	2
12	464603-0	1	-	-	-	-		Slang	Schlauch	3) E.G.R	2
13	464726-9	1	-	-	-	-		Genomföring	Durchfuhrung	4)	2
	1306140-3	1	-	-	-	-		Genomföring	Durchfuhrung	5)	2
14	269766-2	1	-	-	-	-		Inloppsventuri	Venturikanal	6) E.G.R	3
	462848-3	1	-	-	-	-		Luftintag	Lufteinlass	4) 7)	2
	1306688-1	1	-	-	-	-		Luftintag	Lufteinlass	5) 7)	2
15	949668-8	1	-	-	-	-		Bandklamma	Bandklammer	(948616)E.G.R	2
16	464844-0	1	-	-	-	-		Slang	Schlauch	3) W/O E.G.R	2
17	269767-0	1	-	-	-	-		Slangkoppling	Schlauchkupplung		2
18	948220-9	1	-	-	-	-		Slang	Schlauch		2
19	1274139-3	1	-	-	-	-		Slang	Schlauch		2
20	1274242-5	1	-	-	-	-		Spjällhus	Klappengehäuse		3
21	1274131-0	2	-	-	-	-		Anslutningsslang	Anschlusschlauch		2
22	1274129-4	1	-	-	-	-		Rörkrök	Rohrbiegung		2
23	464940-6	1	-	-	-	-		Slang	Schlauch		2
24	1274187-2	1	-	-	-	-		Förvärmningsplåt	Vorwärmblech		5
25	464939-8	2	-	-	-	-		Bygel	Bugel		2
26	948356-1	2	-	-	-	-		Flänsskruv	Flanschschraube		2
27	948211-8	1	-	-	-	-		Bandklamma	Bandklammer		2
28	1274249-0	1	-	-	-	-		Klamma	Klemme		2

1) 244 CH-647211,245 CH-346140,264 CH-116448,265 CH-29717.
2) 244 CH647212-,245 CH346141-,264 CH116449-,265 CH29717-.
3) 262 CH-6449, 264 CH-83054, 265 CH-21774.
4) 242 CH -189179, 244 CH -592109, 245 CH -317939, 262 CH -8374, 264 CH -107609, 265 CH -28319.
5) 242 CH 189180-, 244 CH 592110-, 245 CH 317940-, 262 CH8375-, 264 CH 107610-, 265 CH 28320-.
6) Utan luftförvärmning / Ohne Luftvorwärmung.
7) Med luftförvärmning / Mit Luftvorwärmung.

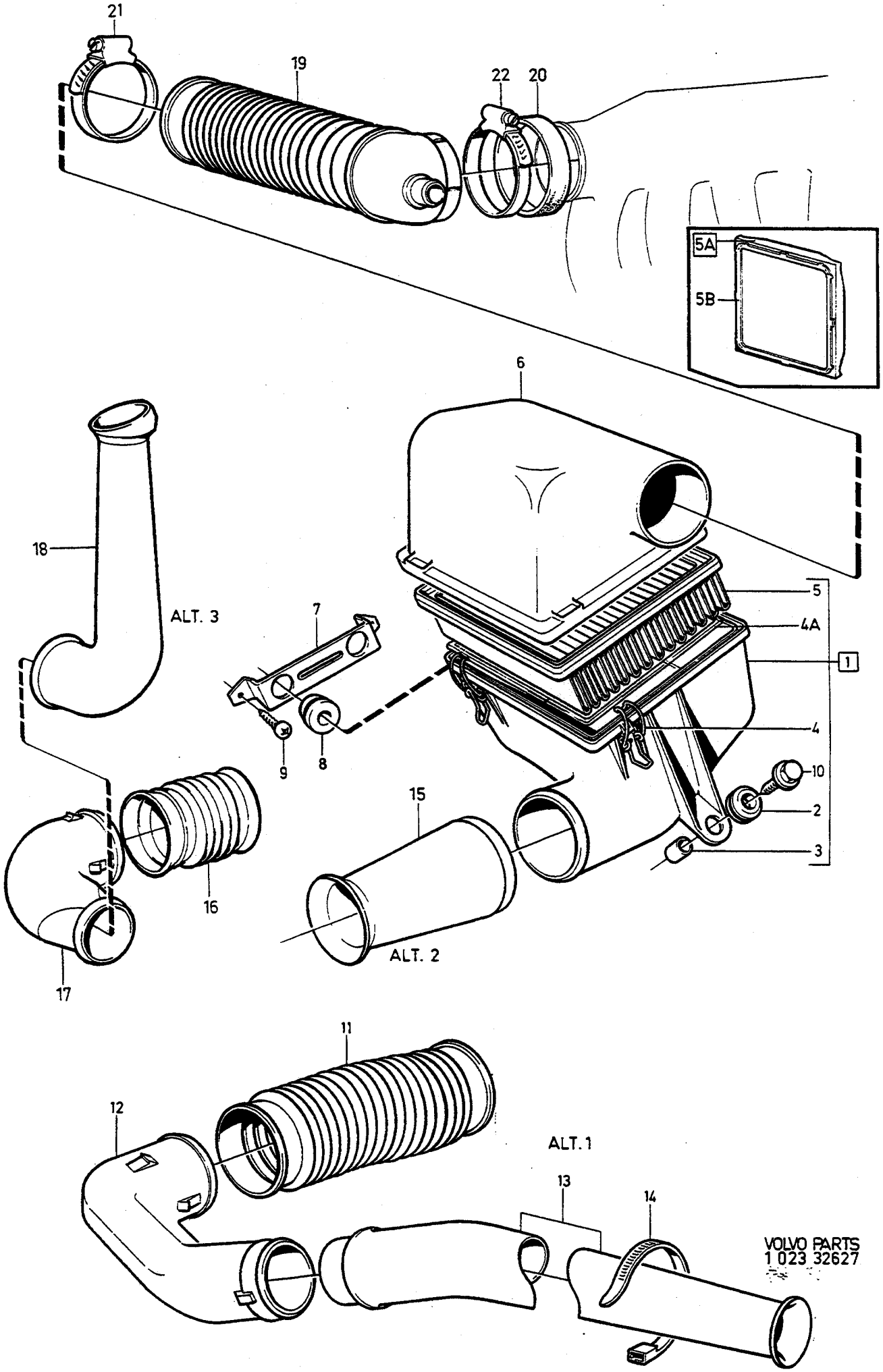
21
19
22
20
5A
5B
6
18
ALT. 3
7
5
4A
1
4
9
8
10
2
3
15
16
17
ALT. 2
11
12
ALT. 1
13
14
VOLVO PARTS
1 023 32627

A
B
C
D
E

LUFTFILTER LUFTFILTER

Grupp Gruppe 23

Sida Seite 357

D20, D24

Pos	Artikel nr Artikelnr.	Antal / Anzahl A	B	C	D	E	PS	Benämning	Bezeichnung	Anmärkning Anmerkung	SR
1	1257463-8	1	-	-	-	-		Filterhus	Filtergehäuse		4
2	1336749-5	1	-	-	-	-		• Gummibussning	• Gummibuchse	(1257341)	2
3	1257342-4	1	-	-	-	-		• Distanshylsa	• Abstandhulse		2
4	1257376-2	4	-	-	-	-		• Klamma	• Klemme		2
4a	1257899-3	1	-	-	-	-		• Ram	• Rahmen		2
5	1328047-4	1	-	-	-	-		Filterinsats	Filtereinsatz	(1257305)	1
5a	1328202-5	1	-	-	-	-		Förfilter mycket dammig miljö	Vorfilter sehr staubige Umgebung	1)	1
5b	1257899-3	1	-	-	-	-		• Ram	• Rahmen		2
6	1257306-9	1	-	-	-	-		Filterhus	Filtergehäuse		4
7	1257569-2	1	-	-	-	-		Konsol	Konsole		3
8	1336749-5	2	-	-	-	-		Gummibussning	Gummibuchse	(1257341)	2
9	958236-2	2	-	-	-	-		Skruv	Schraube		2
10	946215-1	1	-	-	-	-		Skruv	Schraube		2
11	1276669-7	1	-	-	-	-		Inloppsslang	Einlasschlauch	(1266704) ALTER 1	2
12	1257307-7	1	-	-	-	-		Genomföring	Durchfuhrung	ALTER 1	2
13	462848-3	1	-	-	-	-		Luftintag	Lufteinlass	ALTER 1	2
14	949668-8	1	-	-	-	-		Bandklamma	Bandklammer	(948616) ALTER 1	2
15	1266458-7	1	-	-	-	-		Luftintag	Lufteinlass	ALTER 2	2
16	1276669-7	1	-	-	-	-		Inloppsslang	Einlasschlauch	ALTER 3	2
17	1306140-3	1	-	-	-	-		Genomföring	Durchfuhrung	ALTER 3	2
18	1306206-2	1	-	-	-	-		Luftintag	Lufteinlass	ALTER 3	2
19	1257652-6	1	-	-	-	-		Slang	Schlauch	(1257308)	2
20	1257809-2	1	-	-	-	-		Gummiring	Gummiring		2
21	967765-9	1	-	-	-	-		Slangklamma	Schlauchschelle	(943480)	2
☆ 22	967764-2	1	-	-	-	-		Slangklamma	Schlauchschelle	(943481)	3

1) Ej standardutrustning,service alternativ. / Keine Serienausrüstung, Servicealternative.

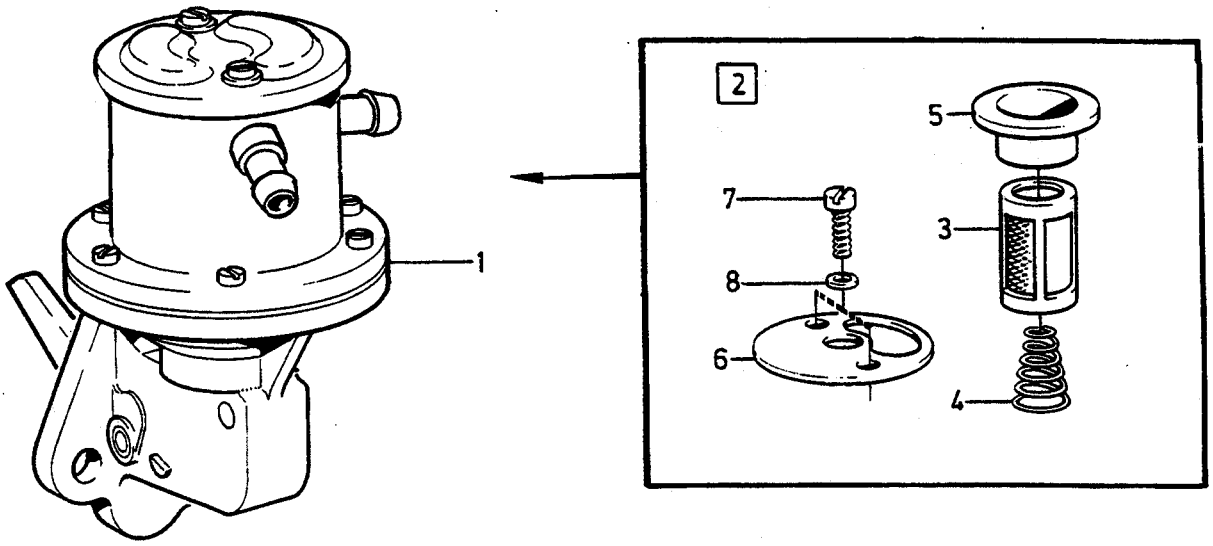
1
2
5
7
3
8
6
4

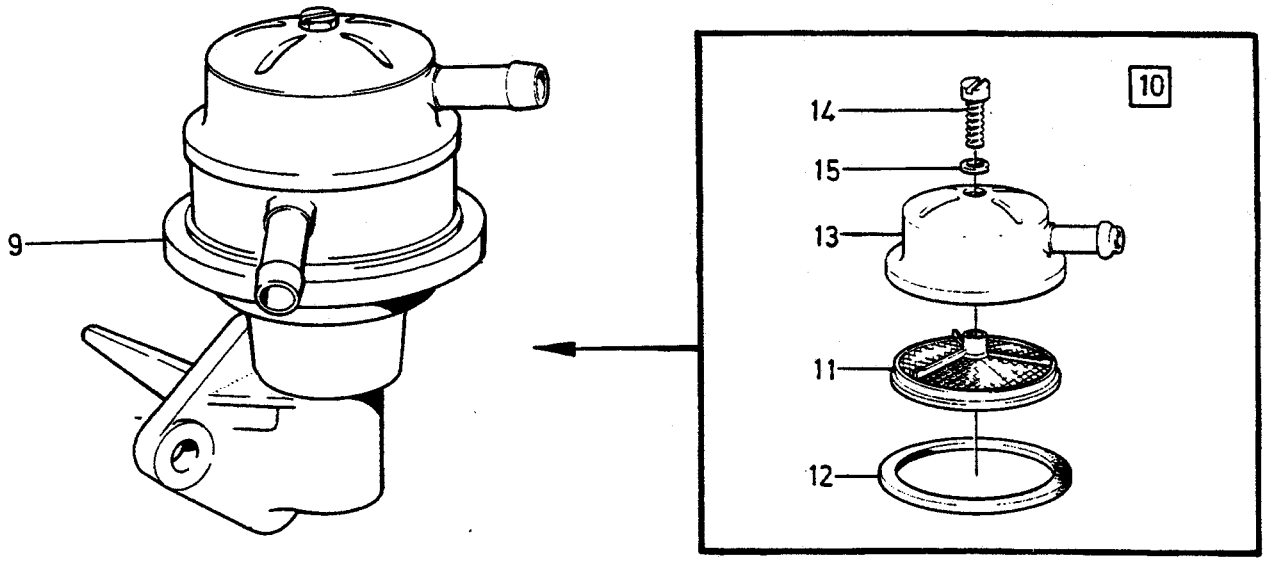
9
10
14
15
13
11
12

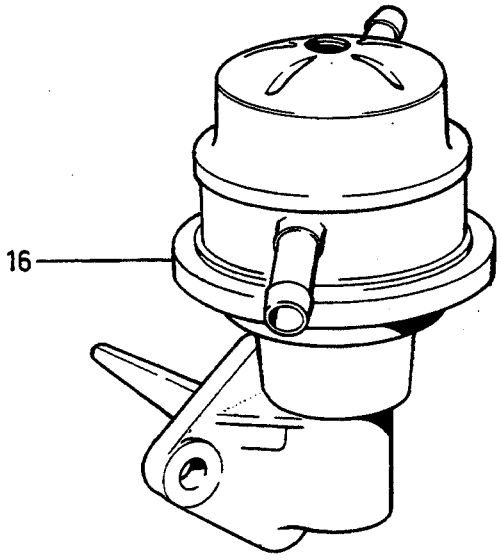
16

A
B
C
D
E

BRÄNSLEPUMP — KRAFTSTOFFPUMPE

Grupp / Gruppe 23

Sida / Seite 359

B17A, B19A, B19K, B21A, B23A

Pos	Artikel nr / Artikelnr.	Antal / Anzahl A	B	C	D	E	PS	Benämning	Bezeichnung	Anmärkning / Anmerkung	SR
1	*(1219733)*	1	-	-	-	-	SP	Bränslepump	Kraftstoffpumpe	ALTER 1.MARKED SEV. REPL 1 PCS 1336185-2	3
	1336185-2	1	-	-	-	-		Bränslepump	Kraftstoffpumpe	(1306877) ALTER 1 MARKED PIERBURG	1
2	*(276305)*	1	-	-	-	-	SP	Reparationssats	Reparatursatz	ALTER 1.MARKED SEV. REPL 1 PCS 276308-4	1
	276308-4	1	-	-	-	-		Reparationssats	Reparatursatz	ALTER 1. MARKED SOFABEX	1
3		1	-	-	-	-	KN	• Filter	• Filter		
4		1	-	-	-	-	KN	• Fjäder	• Feder		
5		1	-	-	-	-	KN	• Bälg	• Balg		
6		1	-	-	-	-	KN	• Packning	• Dichtung		
7		2	-	-	-	-	KN	• Skruv	• Schraube		
8		2	-	-	-	-	KN	• Bricka	• Scheibe		
9	*(463348)*	1	-	-	-	-	SP	Bränslepump	Kraftstoffpumpe	ALTER 2.MARKED APG. EXC B21A (CDN), EXC B21A (AUS) REPL 1 PCS 1336185-2	1
10	276303-5	1	-	-	-	-		Reparationssats	Reparatursatz	ALTER 2. EXC B21A (CDN), EXC B21A (AUS)	1
11		1	-	-	-	-	KN	• Filter	• Filter		
12		1	-	-	-	-	KN	• Packning	• Dichtung		
13		1	-	-	-	-	KN	• Lock	• Deckel		
14		1	-	-	-	-	KN	• Skruv	• Schraube		
15		1	-	-	-	-	KN	• Packning	• Dichtung		
16	1336186-0	1	-	-	-	-		Bränslepump	Kraftstoffpumpe	(1266241) B21A (CDN), B21A (AUS),	1
		1	-	-	-	-	NS	Reparationssats	Reparatursatz	B21A (CDN), B21A (AUS)	

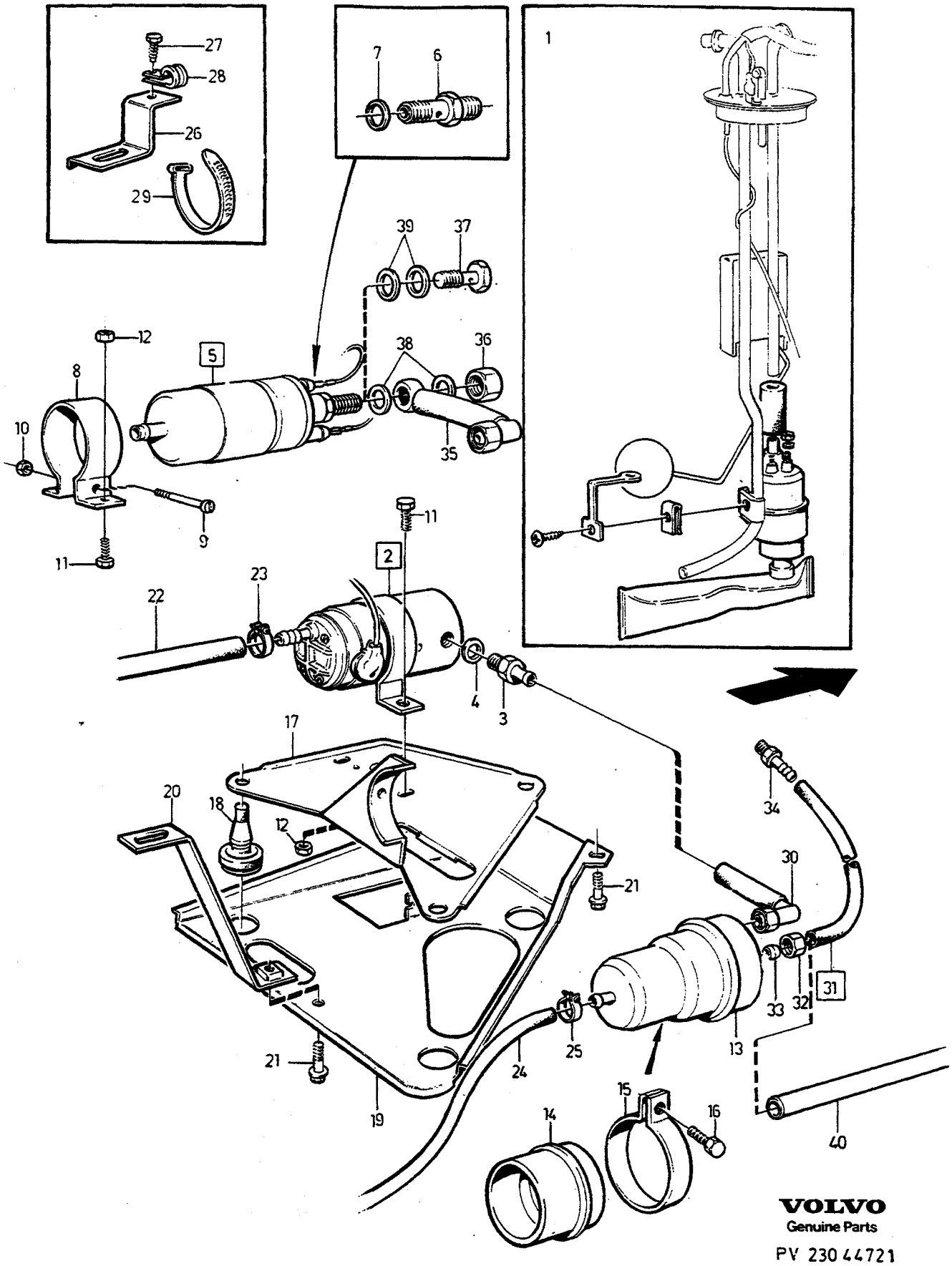

VOLVO
Genuine Parts
PV 230 44721

A B C D E

BRÄNSLEPUMP MED MONTERINGS-DETALJER — KRAFTSTOFFPUMPE MIT EINBAUTEI- LEN

Grupp Gruppe 23

Sida Seite 361

B19E, B19ET, B21E, B21F K-JET.B23E B21ET/FT B27E/F B28E/F

Pos	Artikel nr Artikelnr.	Antal / Anzahl A	B	C	D	E	PS	Benämning	Bezeichnung	Anmärkning Anmerkung	SR
1		1	-	-	-	-		Bränslenivågivare	Kraftstoffvorratsgeber	SEE 38•855	
2	460821-2	1	-	-	-	-		Bränslepump	Kraftstoffpumpe	1979	3
3	243960-2	1	-	-	-	-		•Backventil	•Ruckschlagventil		3
4	243961-0	1	-	-	-	-		•Packning	•Dichtung		1
5	1336517-6	1	-	-	-	-		Bränslepump	Kraftstoffpumpe	1980- B19E, B21E, B21F, 1980- B23E, B19ET, 1980- B21FT, 1982- B21ET, 1980- B28E, B28F.	3
	1306831-7	1	-	-	-	-		Bränslepump	Kraftstoffpumpe	- 1981 B21ET	3
6	1306990-1	1	-	-	-	-		Backventil	Ruckschlagventil		3
7	11994-1	1	-	-	-	-		Packning	Dichtung	(947282)	2
8	1272072-8	1	-	-	-	-		Klamma	Klemme		3
9	956083-0	1	-	-	-	-		Skruv	Schraube		2
10	955780-2	1	-	-	-	-		Mutter	Mutter		2
11	955269-6	2	-	-	-	-		Skruv	Schraube		2
12	946035-3	2	-	-	-	-		Låsmutter	Sicherungsmutter		2
13	462547-1	1	-	-	-	-		Tryckackumulator	Druckspeicher	B19E, B21E, B23E, B21F	4
	1269714-0	1	-	-	-	-		Tryckackumulator	Druckspeicher	B19ET, B21ET, B21FT	4
	1269808-0	1	-	-	-	-		Tryckackumulator	Druckspeicher	B27E, B27F, B28E, B28F	4
14	1255015-8	1	-	-	-	-		Distansring	Abstandring		2
15	1255017-4	1	-	-	-	-		Klamma	Klemme		3
16	955271-2	1	-	-	-	-		Skruv	Schraube		2
17	1255014-1	1	-	-	-	-		Konsol	Konsole		4
18	1255018-2	3	-	-	-	-		Gummikudde	Gummikissen		2
19	1254720-4	1	-	-	-	-		Konsol	Konsole		4
20	1255042-2	1	-	-	-	-		Stag	Strebe		3
21	944926-5	3	-	-	-	-		Flänsskruv	Flanschschraube		2
22	1312257-7	X	-	-	-	-		Bränsleslang	Kraftstoffschlauch	1979 LG 950 mm	2
	1312257-7	X	-	-	-	-		Bränsleslang	Kraftstoffschlauch	1980- LG 900 mm	2
23	943472-1	2	-	-	-	-		Slangklamma	Schlauchschelle		2
24	976735-1	X	-	-	-	-		Slang	Schlauch	(1336649)LG 1000 mm	2
☆ 25	976573-6	2	-	-	-	-		Slangklämma	Schlauchklemme	(975268)	2
26	*1255255*	1	-	-	-	-	OP	Konsol	Konsole		4
27	947243-2	1	-	-	-	-		Skruv	Schraube		2
28	952631-0	1	-	-	-	-		Klamma	Klemme		2
29	948211-8	2	-	-	-	-		Bandklamma	Bandklammer		2
30	1255021-6	1	-	-	-	-		Bränslerör	Kraftstoffrohr	1979	3
31	1255023-2	1	-	-	-	-		Bränslerör	Kraftstoffrohr	1979	3
32	946236-7	1	-	-	-	-		•Mutter	•Mutter		2
33	946239-1	1	-	-	-	-		•Nippel	•Nippel		2
34	948199-5	1	-	-	-	-		•Nippel	•Nippel		2
35	1312320-3	1	-	-	-	-		Bränslerör	Kraftstoffrohr	(1272383) B19E, B21E, B21F, B23E, B27E, B27F, B28E, B28F.	2
	1273222-8	1	-	-	-	-		Bränslerör	Kraftstoffrohr	B19ET, B21ET, B21FT	2
36	1272389-6	1	-	-	-	-		Mutter	Mutter	ALTER 1	2
37	973950-9	1	-	-	-	-		Hålskruv	Hohlschraube	(968178)ALTER 2	2
38	11994-1	2	-	-	-	-		Packning	Dichtung	ALTER 1	2

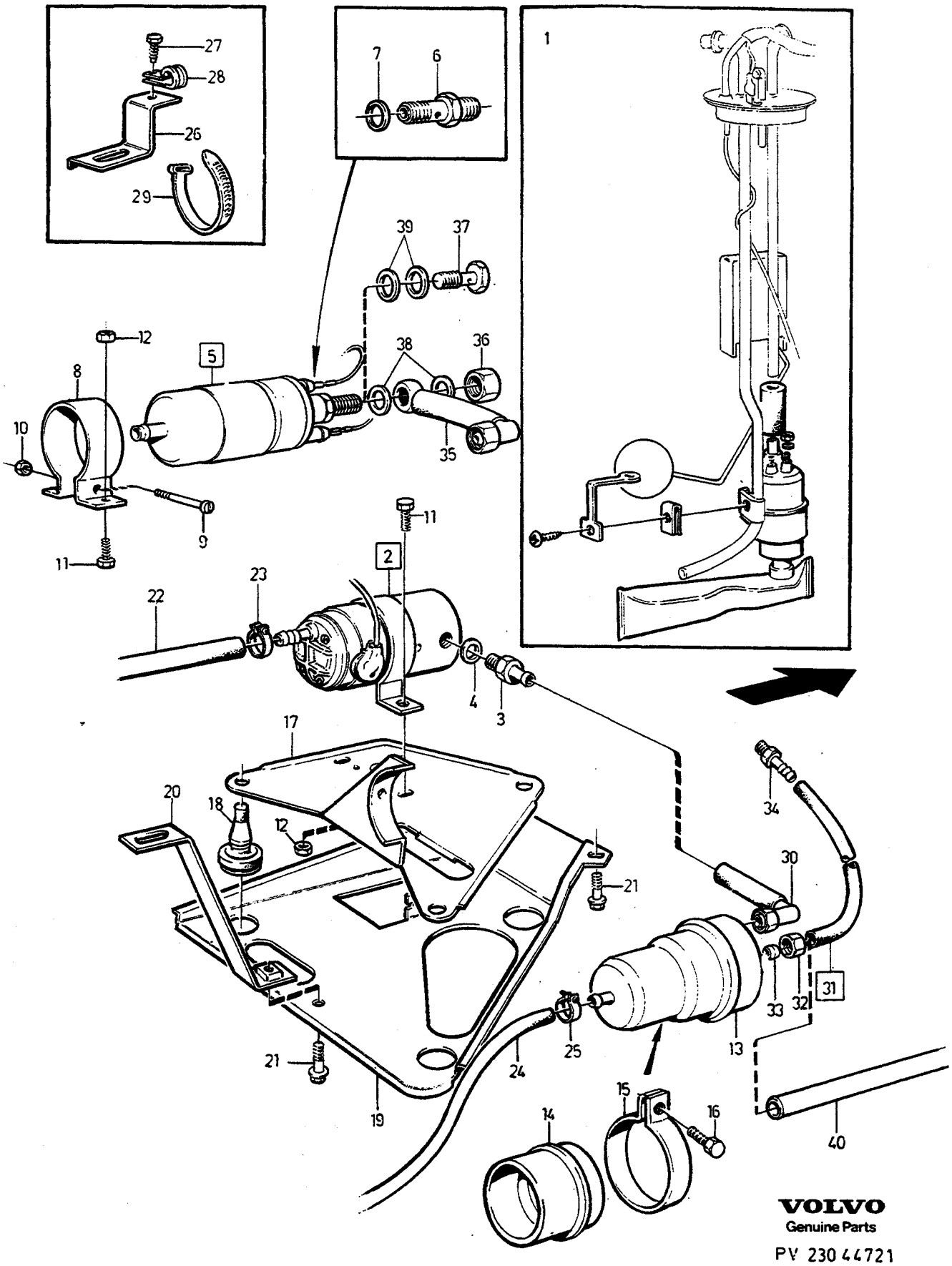

VOLVO
Genuine Parts
PV 230 44721

A B C D E		BRÄNSLEPUMP MED MONTERINGS-DETALJER KRAFTSTOFFPUMPE MIT EINBAUTEI- LEN B19E, B19ET, B21E, B21F K-JET.B23E B21ET/FT B27E/F B28E/F	Grupp Gruppe 23 Sida Seite 363

Pos	Artikel nr Artikelnr.	Antal / Anzahl A	B	C	D	E	PS	Benämning	Bezeichnung	Anmärkning Anmerkung	SR
39	11994-1	2	-	-	-	-		Packning	Dichtung	(947282) ALTER 2	2
40		1	-	-	-	-		Tryckledning	Druckleitung	1980- SEE 23-377	

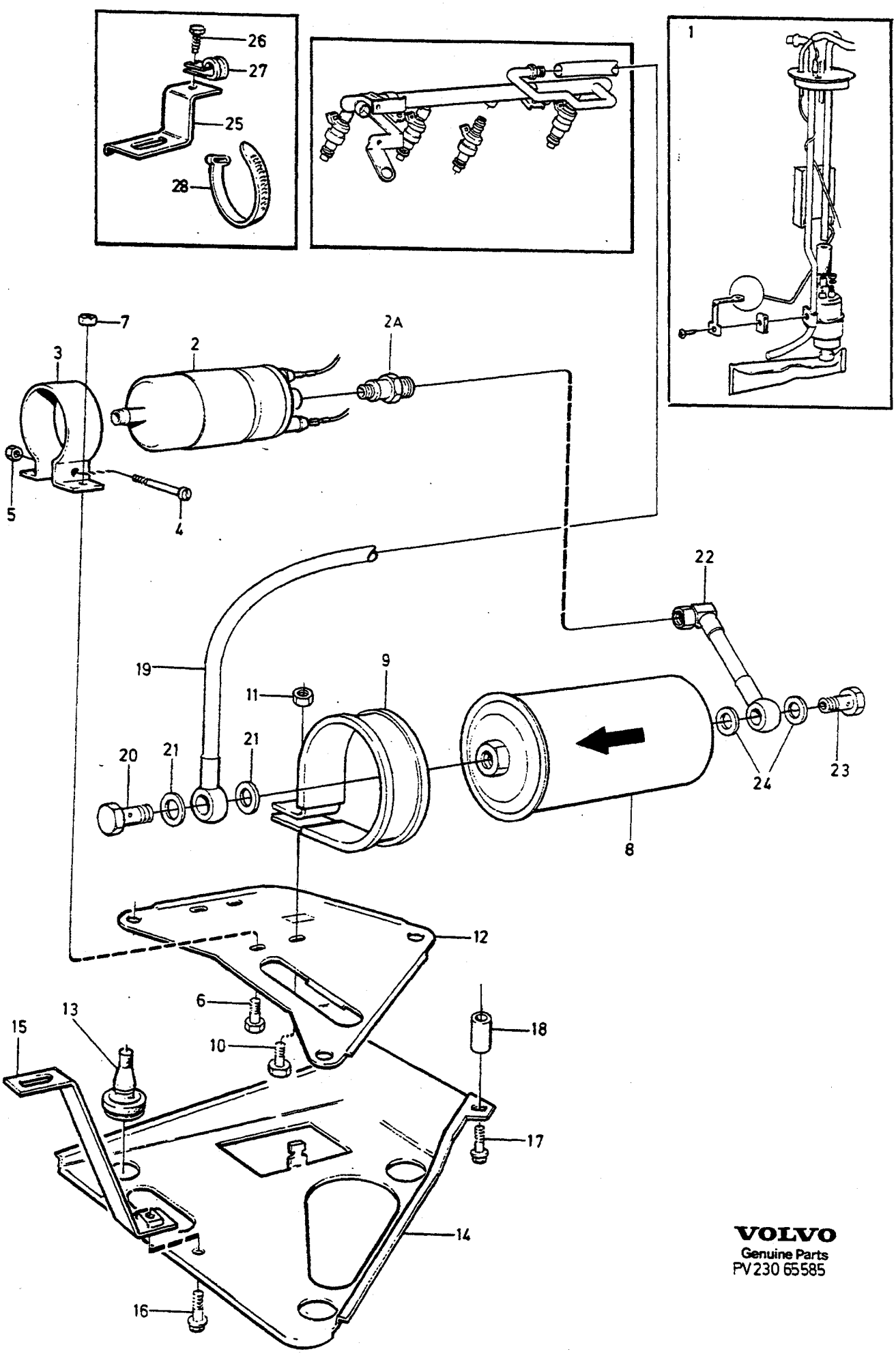

VOLVO
Genuine Parts
PV230 65585

A
B
C
D
E

BRÄNSLEPUMP MED MONTERINGS-DETALJER — KRAFTSTOFFPUMPE MIT EINBAUTEI- LEN

B21F LH - JET. B23F

Grupp Gruppe 23

Sida Seite 365

Pos	Artikel nr Artikelnr.	Antal / Anzahl A	B	C	D	E	PS	Benämning	Bezeichnung	Anmärkning Anmerkung	SR
1		-	-	-	-	-		Bränslenivågivare	Kraftstoffvorratsgeber	SEE 38•855	
☆ 2	9142044-8	1	-	-	-	-		Bränslepump	Kraftstoffpumpe	(1389449)	3
2a	1326899-0	1	-	-	-	-		Backventil	Rückschlagventil		3
3	1321723-7	1	-	-	-	-		Klamma	Klemme		2
4	956083-0	1	-	-	-	-		Skruv	Schraube		2
5	1272073-6	1	-	-	-	-		Mutter	Mutter		2
6	955269-6	2	-	-	-	-		Skruv	Schraube		2
7	946035-3	2	-	-	-	-		Låsmutter	Sicherungsmutter		2
8	1389562-8	1	-	-	-	-		Filter	Filter	(1389450)	1
9	3517129-7	1	-	-	-	-		Klamma	Klemme	(1342867)	2
10	955271-2	1	-	-	-	-		Skruv	Schraube		2
11	946035-3	1	-	-	-	-		Låsmutter	Sicherungsmutter		2
12	1312249-4	1	-	-	-	-		Fästplatta	Befestigungsplatte		3
13	1255018-2	3	-	-	-	-		Gummikudde	Gummikissen		2
14	1254720-4	1	-	-	-	-		Konsol	Konsole		4
15	1255042-2	1	-	-	-	-		Stag	Strebe		3
16	944926-5	3	-	-	-	-		Flänsskruv	Flanschschraube		2
17	946671-5	2	-	-	-	-		Flänsskruv	Flanschschraube	1)	2
	944926-5	2	-	-	-	-		Flänsskruv	Flanschschraube	2)	2
18	930434-6	2	-	-	-	-		Distansring	Abstandring	1)	2
19	1312288-2	1	-	-	-	-		Tryckledning	Druckleitung	3) B21F (1332018)	3
	1312288-2	1	-	-	-	-		Tryckledning	Druckleitung	4) B21F	3
	1312382-3	1	-	-	-	-		Bränslerör	Kraftstoffrohr	5) B23F (1312372)	3
	1312382-3	1	-	-	-	-		Bränslerör	Kraftstoffrohr	6) B23F	3
20	973950-9	1	-	-	-	-		Hålskruv	Hohlschraube	(968178)	2
21	11994-1	2	-	-	-	-		Packning	Dichtung	(947282)	2
22	1312297-3	1	-	-	-	-		Bränslerör	Kraftstoffrohr		2
23	968179-2	1	-	-	-	-		Hålskruv	Hohlschraube	(25167)	2
24	18671-8	2	-	-	-	-		Packning	Dichtung	(947621)	2
25	*1255255*	1	-	-	-	-	OP	Konsol	Konsole		4
26	947243-2	1	-	-	-	-		Skruv	Schraube		2
27	952631-0	1	-	-	-	-		Klamma	Klemme		2
28	948211-8	2	-	-	-	-		Bandklamma	Bandklammer		2

1) 244 APP CH-818477, 245 APP CH-437456.
2) 244 APP CH 818478-, 245 APP CH 437457-.
3) 242 CH -218161, 244 CH -766078, 245 CH -408998, 264 CH -129250.
4) 242 CH 218162-, 244 CH 766079-, 245 CH 408999-, 264 CH 129251-.
5) 242 CH223940-, 244 CH812610-867366, 245 CH434460-465253.
6) 244 CH867367-,245 CH465254-.

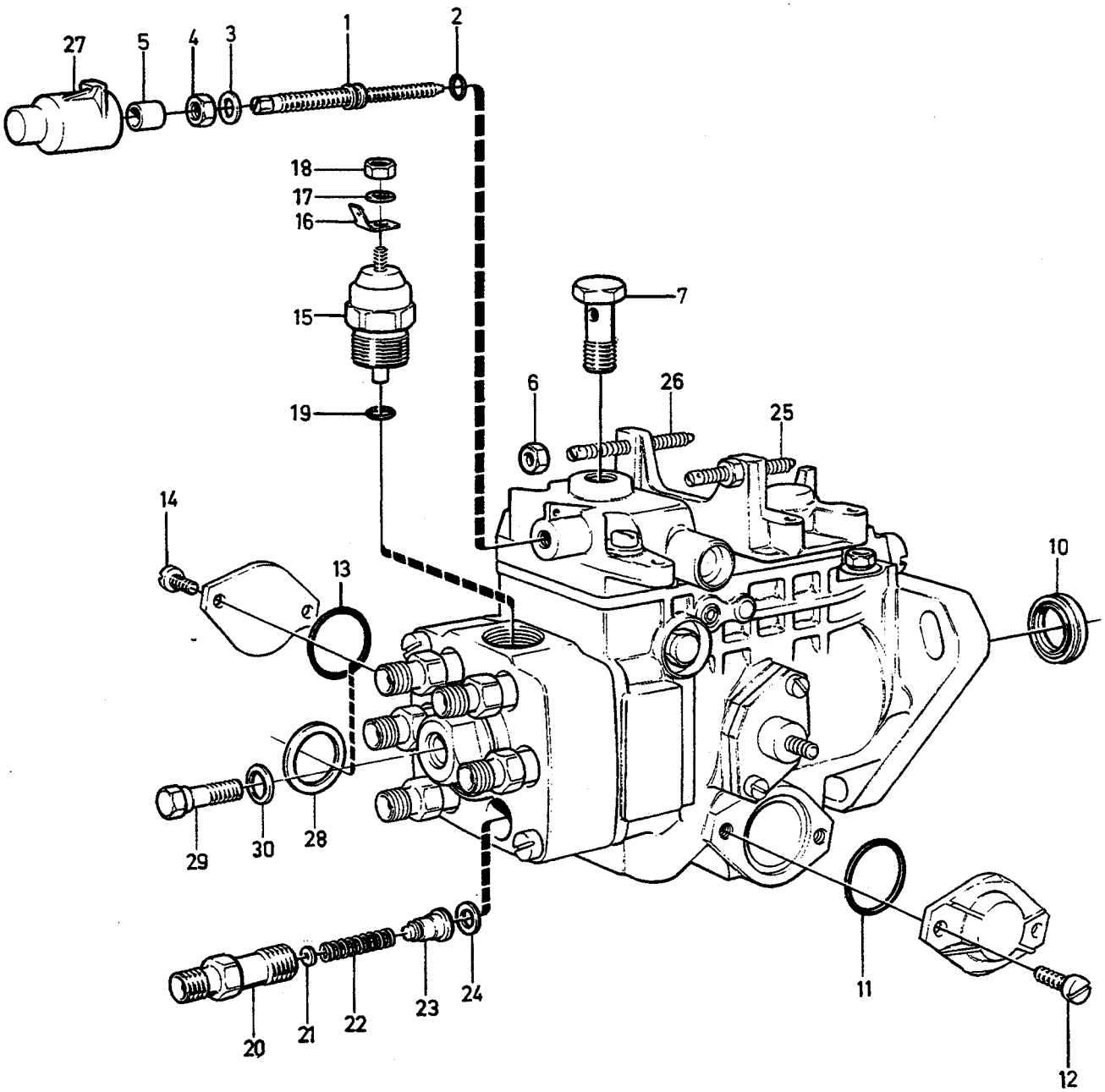

VOLVO PARTS
1 023 28979
(102:2)

A
B
C
D
E

INSPRUTNINGSPUMP — EINSPRITZPUMPE

Grupp / Gruppe 23

Sida / Seite 367

1257518, 1257157, 1328367

Pos	Artikel nr / Artikelnr.	Antal / Anzahl A	B	C	D	E	PS	Benämning	Bezeichnung	Anmärkning / Anmerkung	SR
1	*1257677*	1	-	-	-	-	OP	Ställskruv	Stellschraube	LG 26 mm	3
	1257678	1	-	-	-	-	OP	Ställskruv	Stellschraube	LG 24 mm	3
	1257679	1	-	-	-	-	OP	Ställskruv	Stellschraube	LG 28 mm	3
2	844235-2	1	-	-	-	-		O-ring	O-ring		4
3	25703-0	1	-	-	-	-		Bricka	Scheibe		3
4	955800-8	1	-	-	-	-		Låsmutter	Sicherungsmutter		2
5	*844652*	1	-	-	-	-	OP	Distanshylsa	Abstandhulse		3
6	955781-0	2	-	-	-	-		Mutter	Mutter		2
7	844237-8	1	-	-	-	-		Hålskruv	Hohlschraube		4
10	844178-4	1	-	-	-	-		Tätningsring	Dichtring		4
11	844176-8	1	-	-	-	-		O-ring	O-ring		3
12		2	-	-	-	-	NS	Skruv	Schraube		
13	844176-8	1	-	-	-	-		O-ring	O-ring		3
14		2	-	-	-	-	NS	Skruv	Schraube		
15	1257676-5	1	-	-	-	-		Magnetventil	Magnetventil		3
16	942888-9	1	-	-	-	-		Flatstift	Flachstecker		2
17	941905-2	1	-	-	-	-		Fjäderbricka	Federscheibe		2
18	955780-2	1	-	-	-	-		Mutter	Mutter		2
19	243572-5	1	-	-	-	-		O-ring	O-ring		3
20	244688-8	6	-	-	-	-		Tryckventilhållare	Druckventilhalter	(243558) D24	5
	244688-8	5	-	-	-	-		Tryckventilhållare	Druckventilhalter	(243558) D20	5
21	243560-0	6	-	-	-	-		Bricka	Scheibe	D24	4
	243560-0	5	-	-	-	-		Bricka	Scheibe	D20	4
22	238309-9	6	-	-	-	-		Tryckfjäder	Druckfeder	D24	4
	238309-9	5	-	-	-	-		Tryckfjäder	Druckfeder	D20	4
23	1257675-7	6	-	-	-	-		Tryckventil	Druckventil	D24	4
	1257675-7	5	-	-	-	-		Tryckventil	Druckventil	D20	4
24	845738-4	6	-	-	-	-		Tätningsbricka	Dichtscheibe	(243562) D24	4
	845738-4	5	-	-	-	-		Tätningsbricka	Dichtscheibe	(243562) D20	4
25	1277235-6	1	-	-	-	-		Stoppskruv	Anschlagschraube		3
26	844228-7	1	-	-	-	-		Stoppskruv	Anschlagschraube		2
27	1542407-0	1	-	-	-	-		Hylsa	Hulse		3
28	*1257741*	1	-	-	-	-	OP	Justerbricka tändförställning	Passcheibe Vorzündung	THK 1,2 mm	2
29	845737-6	1	-	-	-	-		Urluftningsskruv	Entluftungsschraube		3
30	947620-1	1	-	-	-	-		Packning	Dichtung	(233321)	2

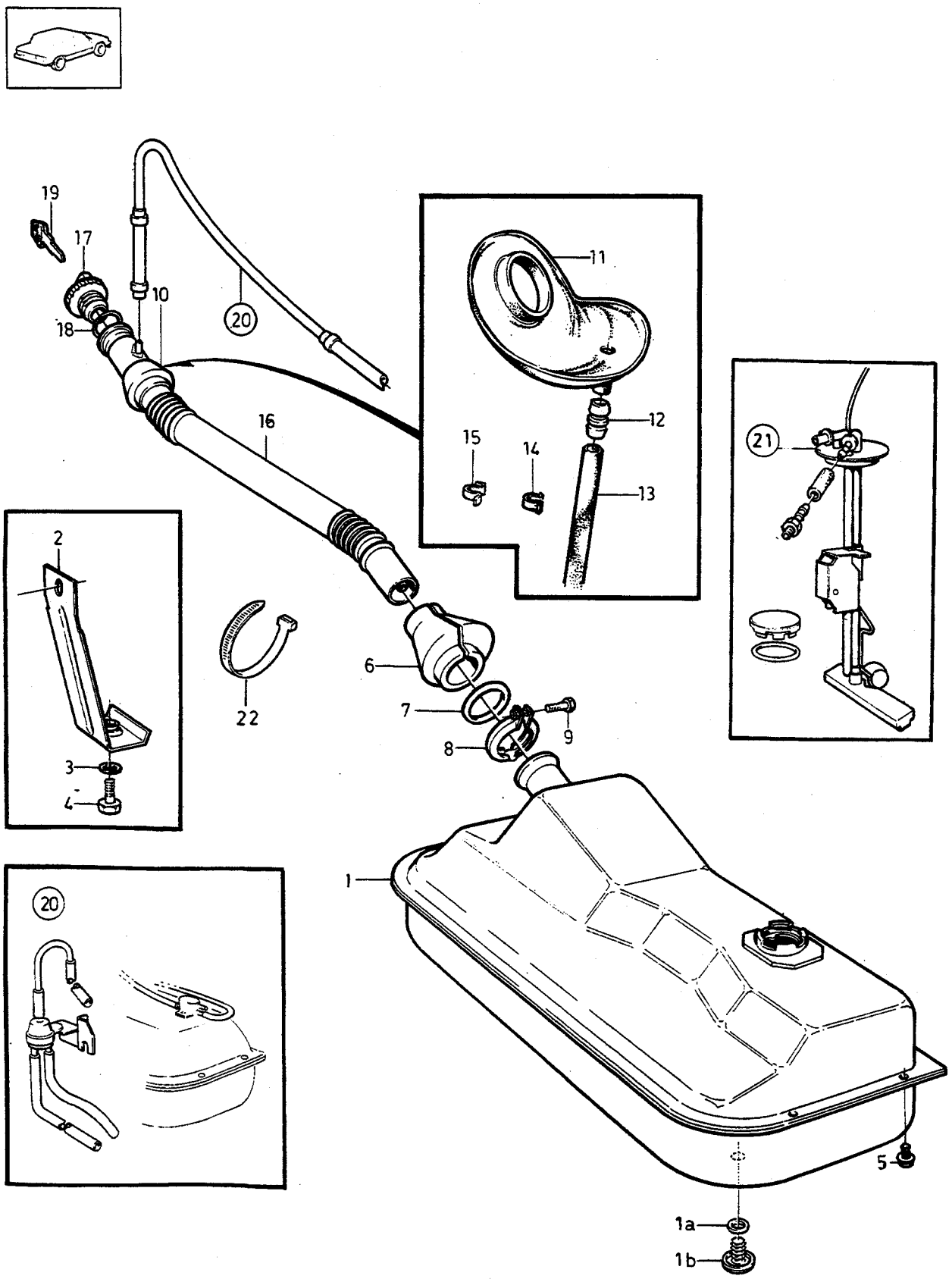

VOLVO
Genuine Parts
PV 234 44722

A	CARB
B	F.I
C	DSL
D	
E	

BRÄNSLETANK OCH ANSLUTNINGSDETALJER — KRAFTSTOFFTANK UND ANSCHLUSSTEILE

Grupp Gruppe 23

Pos	Artikel nr Artikelnr.	Antal / Anzahl A	B	C	D	E	PS	Benämning	Bezeichnung	Anmärkning Anmerkung	SR
1	*(1254605)*	1	-	-	-	-	SP	Bränsletank	Kraftstofftank	1) REPL 1 PCS 1255754-2, 1 PCS 1367254-8.	2
	(1254605)	-	1	-	-	-	SP	Bränsletank	Kraftstofftank	1) REPL 1 PCS 1255754-2, 1 PCS 1367253-0.	2
	3517373-1	1	1	-	-	-		Bränsletank	Kraftstofftank	2) (3501385)	4
	3517373-1	-	-	1	-	-		Bränsletank	Kraftstofftank	(3501385)	4
1a	1304235-3	1	1	1	-	-		•Packning	•Dichtung		2
1b	1304236-1	1	1	1	-	-		•Skruv	•Schraube		2
2	1255451-5	1	1	1	-	-		Konsol	Konsole		4
3	960148-5	2	2	2	-	-		Bricka	Scheibe		2
4	970943-7	1	1	1	-	-		Skruv	Schraube	(955314) LG 14 mm	2
	948327-2	1	1	1	-	-		Flänsskruv	Flanschschraube	LG 25 mm	2
5	948327-2	5	5	5	-	-		Flänsskruv	Flanschschraube	LG 25 mm	2
6	1254461-5	1	1	1	-	-		Gummiläpp	Gummilippe		2
7	949282-8	1	1	1	-	-		O-ring	O-ring		2
8	1254606-5	1	1	1	-	-		Klamma	Klemme		2
9	955275-3	1	1	1	-	-		Skruv	Schraube		2
10	1254460-7	1	1	1	-	-		Tätning	Dichtung	3)	2
11	1246522-5	1	1	1	-	-		Gummiläpp	Gummilippe	4) 5)	2
12	1246524-1	1	1	1	-	-		Nippel	Nippel	4)	3
☆ 13	976736-9	X	X	X	-	-		Slang	Schlauch	4) (1306706) LG 575 mm	2
	946234-2	X	X	X	-	-		Plaströr	Kunststoffrohr	5) LG 590 mm	2
14	190405-1	1	1	1	-	-		Klamma	Klemme	4)	2
15	1312262-7	1	1	1	-	-		Clips	Klemme	5)	4
16	1254445-8	1	1	-	-	-		Påfyllningsrör	Fullrohr	EXC (USA). EXC B21FT,B23F (CDN)	4
	1254446-6	-	1	-	-	-		Påfyllningsrör	Fullrohr	(USA),B21FT,B23F (CDN)	4
	1254445-8	-	-	1	-	-		Påfyllningsrör	Fullrohr		4
17	1325002-2	1	1	1	-	-		Tanklock	Tankverschluss	(1246521)	1
	1129133-3	1	1	1	-	-		Tanklock	Tankverschluss	(1129012)	3
18	1304391-4	1	1	1	-	-		•O-ring	•O-ring		2
19	1304390-6	1	1	1	-	-		Nyckelämne	Schlusselrohling		2
20		1	1	1	-	-		Utjämningssystem	Ausgleichsystem	SEE 23•371	
21		1	-	-	-	-	NS	Tankarmatur	Kraftstoff-vorratsgeber	SEE 38•855	
22	948211-8	X	X	X	-	-		Bandklamma	Bandklammer		2

1) 242 CH APP -147832, 244 CH APP -398246, 245 CH APP -227871, 262 CH APP -5210, 264 CH APP -67629, 265 265 CH APP -17332.
2) 242 CH APP 147833-, 244 CH APP 398247-, 245 CH APP 227872-, 262 CH APP 5211-, 264 CH APP 67630-, 265 CH APP 17333-.
3) 242 APP CH-143877,244 APP CH-378780,245 APP CH-218442,264 APP CH-63991,265 APP CH-16272.
4) 242 APP CH 143878-223939,244 APP CH 378781-812532, 245 APP CH 218442-434459,264 APP CH 63992-131509, 265 APP CH 16273-33009.
5) 242 APP CH 223940-,244 APP CH 812533-,245 APP CH 434460-,264 APP CH 131510-,265 APP CH 33010-.

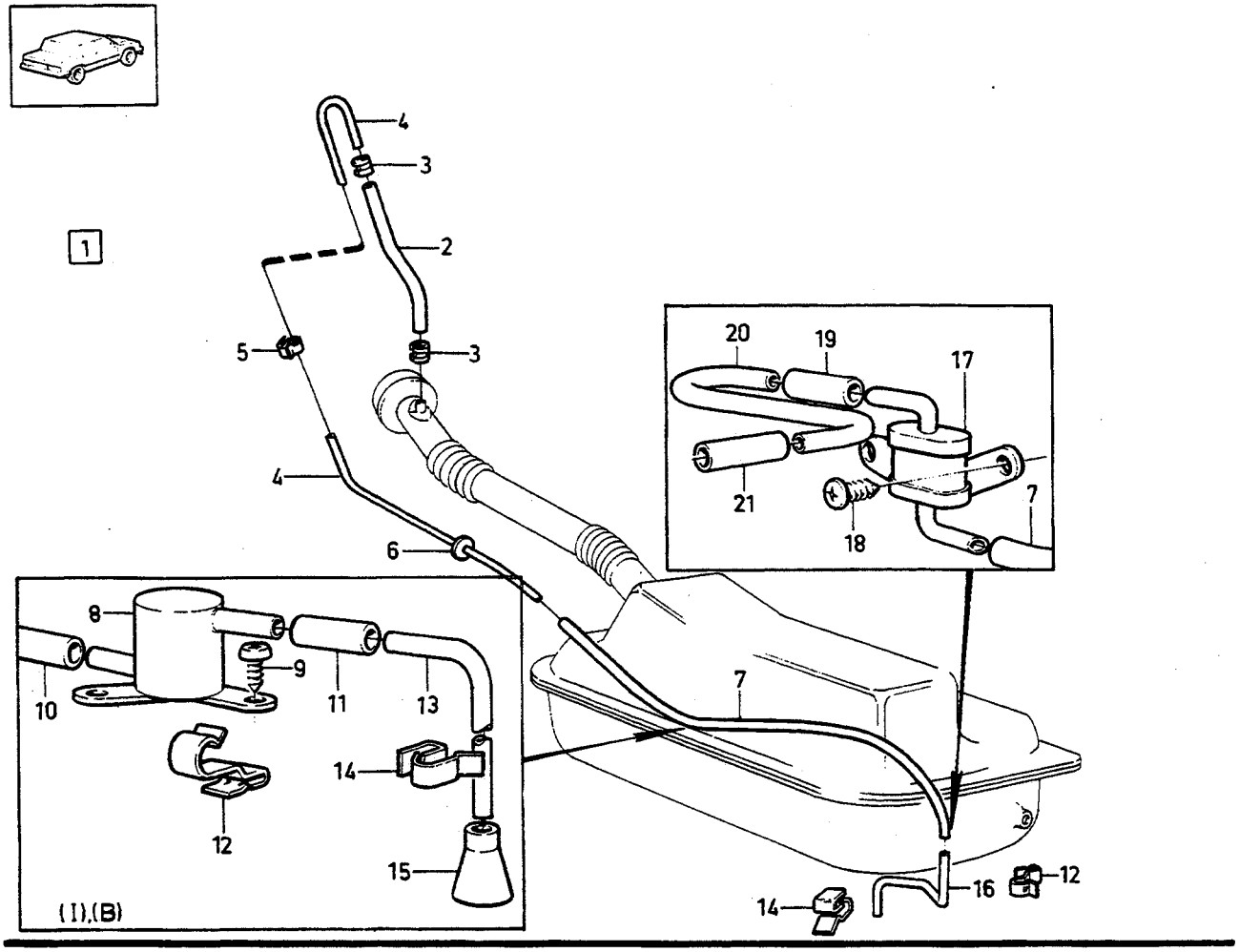

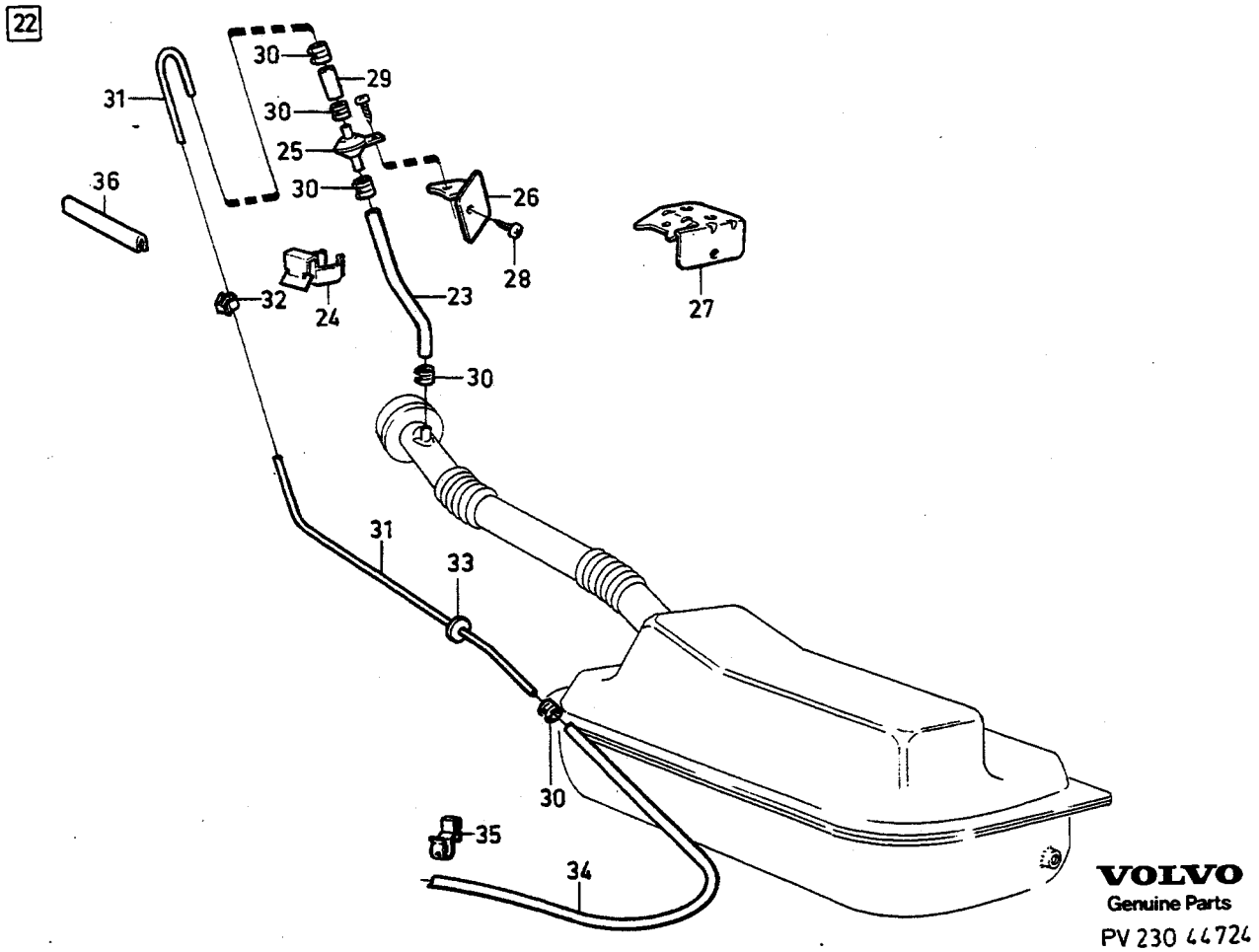

VOLVO
Genuine Parts
PV 230 44724

A B C D E

UTJÄMNINGSSYSTEM FÖR BRÄNSLETANK AUSGLEICHSYSTEM FÜR KRAFTSTOFFTANK

Pos	Artikel nr Artikelnr.	Antal / Anzahl A	B	C	D	E	PS	Benämning	Bezeichnung	Anmärkning Anmerkung	SR
1		1	-	-	-	-		Utjämningssystem	Ausgleichsystem	ALTER 1	
2	976735-1	X	-	-	-	-		•Slang	•Schlauch	(1336649)LG 340 mm 242,244,262,264	2
	976735-1	X	-	-	-	-		•Slang	•Schlauch	(1304278) LG 400 mm 245 CH-989410.265	2
	976735-1	X	-	-	-	-		•Slang	•Schlauch	(1304278) LG 300 mm 245 CH 989411-.	2
☆ 3	976573-6	2	-	-	-	-		•Slangklämma	•Schlauchklemme	(975268)	2
4	968600-7	X	-	-	-	-		•Bundyrör	•Bundy-rohr	(954314) 242,244,262,264	2
	968600-7	X	-	-	-	-		•Bundyrör	•Bundy-rohr	(954314) 245,265 LG 960 mm	2
5	192248-3	1	-	-	-	-		•Klamma	•Klemme		2
	1247493-8	1	-	-	-	-		•Clips	•Klemme	(USA) 242,244,262,264	4
6	941268-5	1	-	-	-	-		•Skyddsplugg	•Verschlusskappe	(941264)	2
7	976735-1	X	-	-	-	-		•Slang	•Schlauch	(1336649) EXC (I), (B) LG 800 mm	2
8	1255422-6	1	-	-	-	-		•Ventil	•Ventil	(I), (B)	3
9	969487-8	1	-	-	-	-		•Sextandhålskruv	•Sechszahn-hohlschraube	(958244) (I),(B)	2
10	976735-1	X	-	-	-	-		•Slang	•Schlauch	(1336649) (I), (B) LG 515 mm	2
11	976735-1	X	-	-	-	-		•Slang	•Schlauch	(1336649) ALTER 1 LG 300 mm	2
	976735-1	X	-	-	-	-		•Slang	•Schlauch	(1304278)ALT.2 LG 50mm	2
12	3501549-4	1	-	-	-	-		•Clips	•Klemme		2
13	968600-7	X	-	-	-	-		•Bundyrör	•Bundy-rohr	(954314) (I), (B) LG 400 mm	2
14	192248-3	1	-	-	-	-		•Klamma	•Klemme		2
15	1389733-5	1	-	-	-	-		•Tratt	•Trichter	(1304718) D20, D24	3
16	968600-7	X	-	-	-	-		•Bundyrör	•Bundy-rohr	LG 280 mm D20, D24 EXC (I), (B) (954314)	2
17	1255422-6	1	-	-	-	-		•Ventil	•Ventil	ALTER 1 (USA), (J) (AUS),ARABIA	3
☆ 18	968478-8	2	-	-	-	-		•Flänsskruv	•Flanschschraube	ALTER 1 (USA), (J), (AUS),ARABIA (190666)	2
19	976735-1	X	-	-	-	-		•Slang	•Schlauch	(1304278) LG 50 mm ALTER 1 (USA), (J), 245CH-989410.265	2
20	968600-7	X	-	-	-	-		•Bundyrör	•Bundy-rohr	(954314) ALTER 1 (USA), (J) (AUS),ARABIA	2
21	976735-1	X	-	-	-	-		•Slang	•Schlauch	(1304278) LG 50 mm ALTER 1 (USA), (J), (AUS),ARABIA	2
22		1	-	-	-	-		Utjämningssystem	Ausgleichsystem	ALTER 2	
23	976735-1	X	-	-	-	-		•Slang	•Schlauch	(1336649)LG 250 mm 242,244,262,264	2

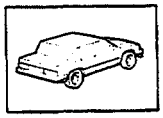

1

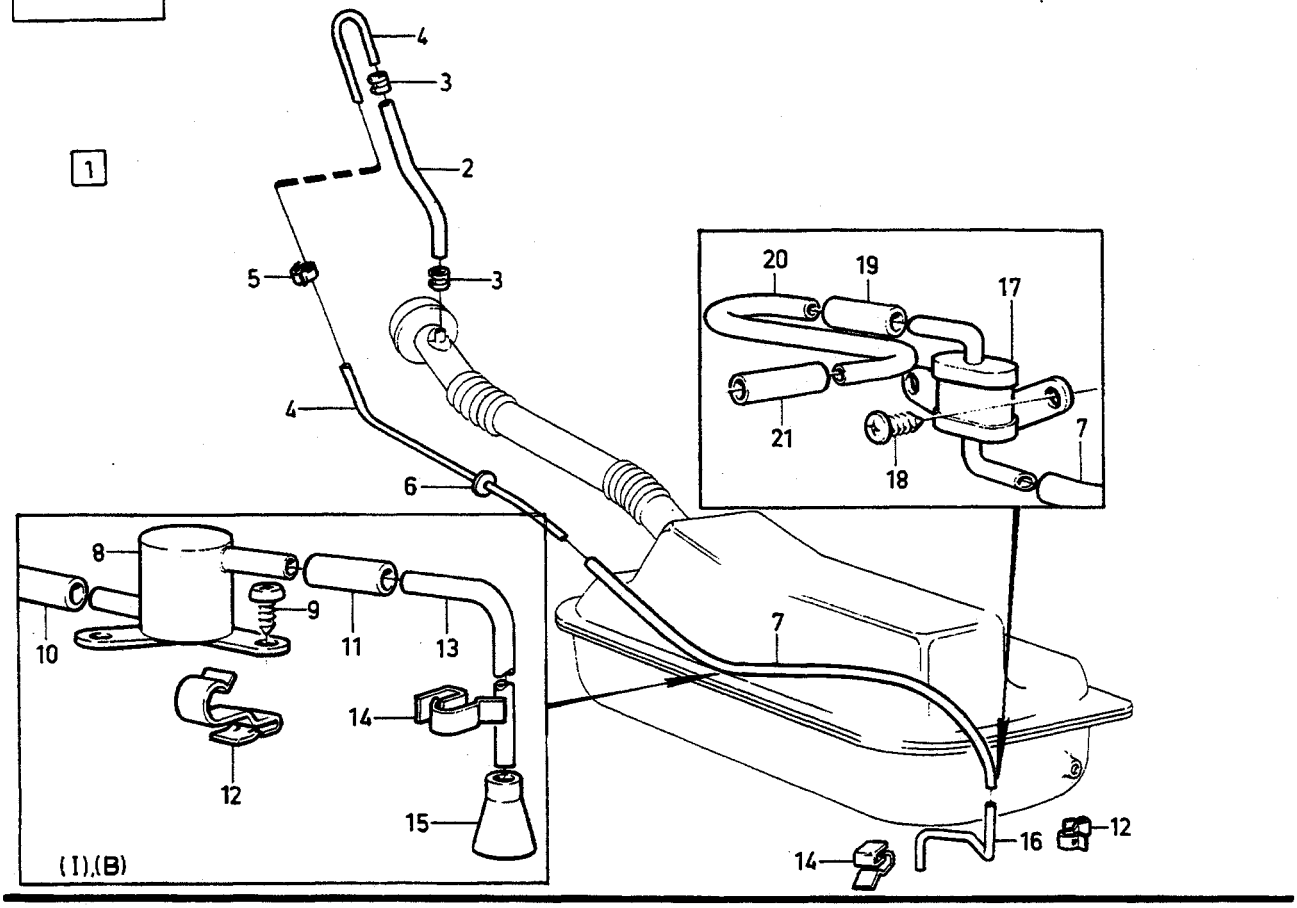

22

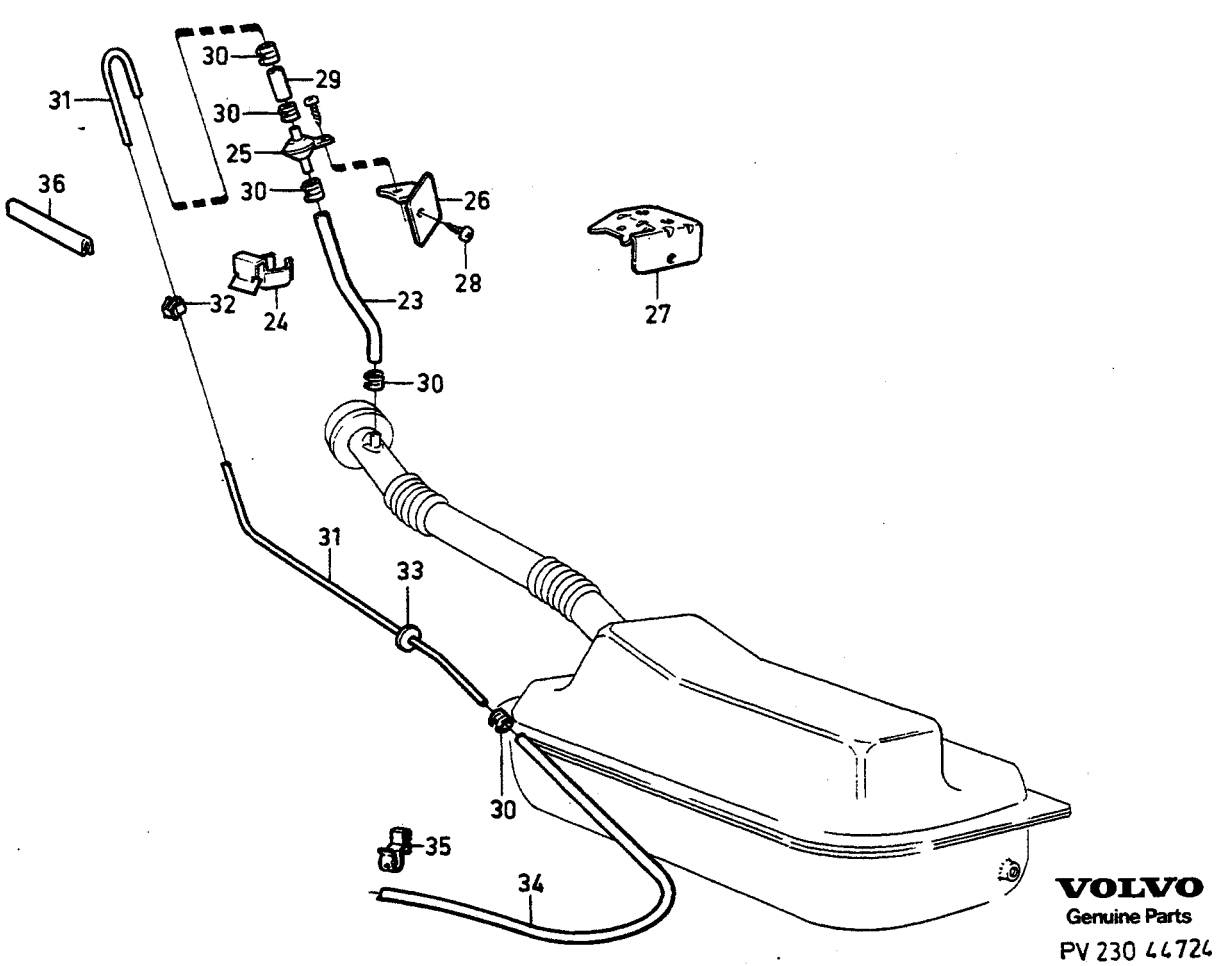

VOLVO
Genuine Parts
PV 230 44724

A
B
C
D
E

UTJÄMNINGSSYSTEM FÖR BRÄNSLETANK AUSGLEICHSYSTEM FÜR KRAFTSTOFFTANK

Grupp Gruppe 23

Sida Seite 373

Pos	Artikel nr Artikelnr.	Antal / Anzahl A	B	C	D	E	PS	Benämning	Bezeichnung	Anmärkning Anmerkung	SR
	976735-1	1	-	-	-	-		• Slang	• Schlauch	(1304278) 245 CH - 989410. 265	2
	976735-1	X	-	-	-	-		• Slang	• Schlauch	(1304278) 245 CH 989411-.	2
24	1247493-8	1	-	-	-	-		• Clips	• Klemme	(USA), (CDN)	4
25	1255999-3	1	-	-	-	-		• Avluftningsventil	• Entluftungsventil		4
26	1246409-5	1	-	-	-	-		• Konsol	• Konsole	(1247595) 245, 265	4
27	1246409-5	1	-	-	-	-		• Konsol	• Konsole	245, 265	4
28	969278-1	2	-	-	-	-		• Sextandhålskruv	• Sechszahn-hohlschraube	(955138)	2
29	976735-1	X	-	-	-	-		• Slang	• Schlauch	(1336649)LG 50 mm	2
☆ 30	976573-6	5	-	-	-	-		• Slangklämma	• Schlauchklemme	(975268)	2
31	968600-7	X	-	-	-	-		• Bundyrör	• Bundy-rohr	(954314) LG 960 mm 242,244,262,264	2
	968600-7	X	-	-	-	-		• Bundyrör	• Bundy-rohr	(954314) LG 900 mm 245,265	2
32	192248-3	1	-	-	-	-		• Klamma	• Klemme		2
33	941268-5	1	-	-	-	-		• Skyddsplugg	• Verschlusskappe	(941264)	2
34	976735-1	X	-	-	-	-		• Slang	• Schlauch	(1336649)LG 800 mm	2
35	3501549-4	1	-	-	-	-		• Clips	• Klemme		2
36	679754-2	X	-	-	-	-		• Kantskyddslist	• Schonleiste		2

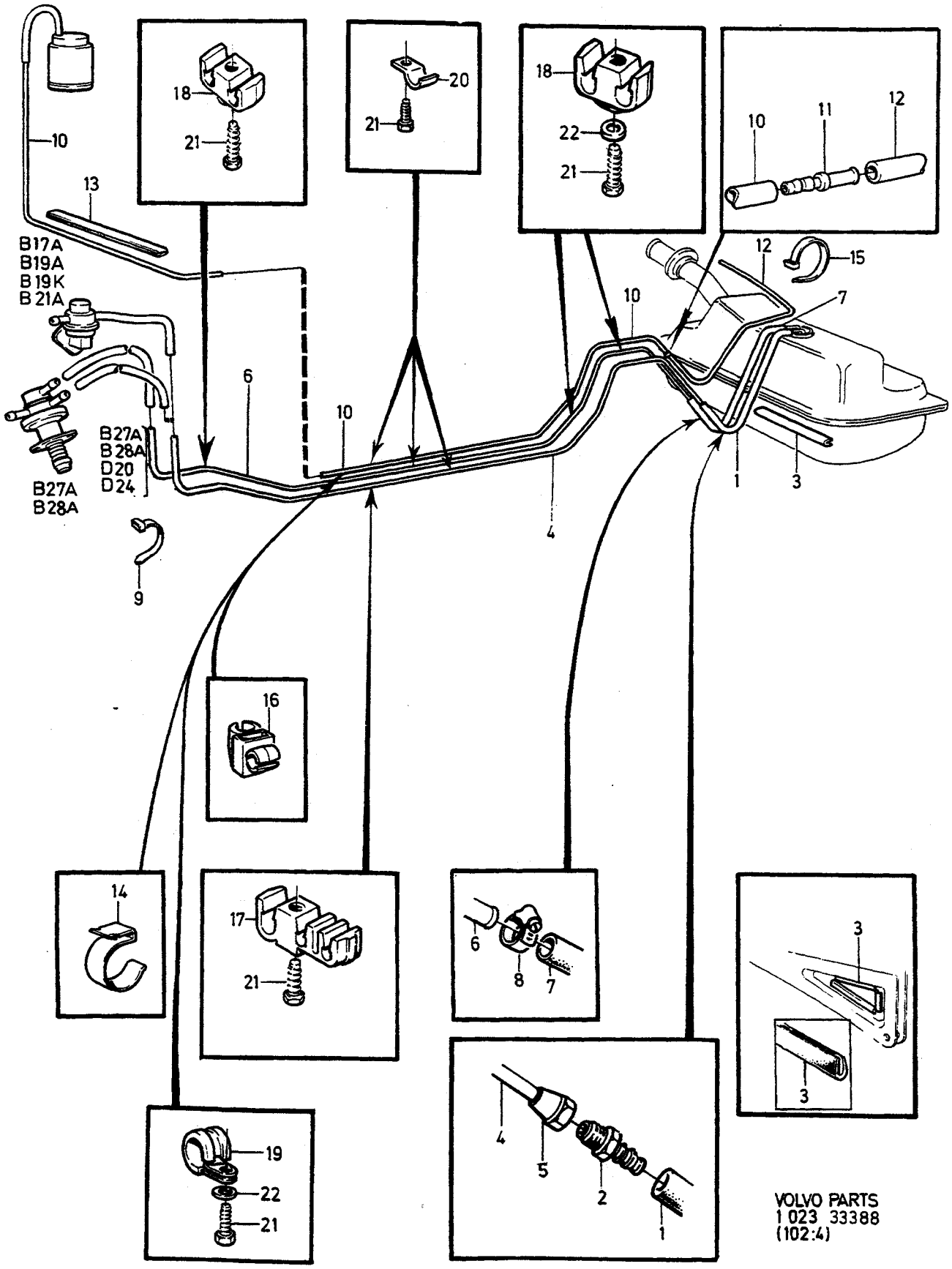
B17A
B19A
B19K
B21A
B27A
B28A
B27A
B28A
D20
D24
VOLVO PARTS
1 023 33388
(102:4)

A	B17A B19A B19K
B	B21A B23A
C	B27A B28A
D	D20 B24
E	

BRÄNSLELEDNINGAR FRÅN TANK TILL MOTOR — KRAFTSTOFFLEITUNGEN VOM TANK ZUM MOTOR

CARB, DSL

Grupp Gruppe 23

Sida Seite 375

Pos	Artikel nr Artikelnr.	Antal / Anzahl A	B	C	D	E	PS	Benämning	Bezeichnung	Anmärkning Anmerkung	SR
1		1	1	1	1	-		Bränsleslang	Kraftstoffschlauch	SEE 23•369	
2		1	1	1	1	-		•Nippel	•Nippel	SEE 23•369	
3		X	X	X	X	-	NS	Kantskyddslist	Schonleiste		
4	968601-5	X	X	X	X	-		Bundyrör	Bundy-rohr	(941354) LG 2750 mm	2
5	954322-4	1	1	1	1	-		Överfallsmutter	Kappenmutter		2
6	968600-7	-	-	X	X	-		Bundyrör	Bundy-rohr	(954314) LG 2750 mm	2
7	1266870-3	-	-	X	-	-		Slang	Schlauch	LG 530 mm	2
	1266870-3	-	-	-	X	-		Slang	Schlauch	LG 400 mm	2
8	975269-2	-	-	2	2	-		Slangklämma	Schlauchklemme	(945650)	2
9	948211-8	-	-	1	1	-		Bandklamma	Bandklammer		2
10	945460-4	X	X	X	X	-		Plaströr	Kunststoffrohr	1) 2) LG 4375 mm	2
	945460-4	X	X	X	X	-		Plaströr	Kunststoffrohr	1) 3) LG 3500 mm	2
11	*947442*	2	2	2	2	-	OP	Nippel	Nippel	1)	2
12	976735-1	X	X	X	X	-		Slang	Schlauch	1) (1336649)	2
13	679754-2	X	X	X	X	-		Kantskyddslist	Schonleiste	1)	2
14	947684-7	4	4	4	4	-		Klamma	Klemme	1)	2
15	948211-8	1	1	1	1	-		Bandklamma	Bandklammer	1)	2
16	947687-0	1	1	-	-	-		Hållare	Halter		2
17	1221989-5	X	X	X	X	-		Klamma	Klemme		2
18	1221990-3	X	X	X	X	-		Klamma	Klemme		2
19	952624-5	1	1	1	1	-		Klamma	Klemme		2
20	951189-0	X	X	X	X	-		Klamma	Klemme	O.DIA 8 mm	2
	951188-2	X	X	X	X	-		Klamma	Klemme	O.DIA 6,4 mm	2
21	960862-1	X	X	X	X	-		Skruv	Schraube	LG 9,5 mm	2
☆	969478-7	X	X	X	X	-		Skruv	Schraube	(960863),LG 22 mm	2
22	940090-4	X	X	X	X	-		Bricka	Scheibe		2

1) Med bränsleavdunstningskontroll. / Mit Kraftstoff-Verdunstungskontrolle.
2) 242 CH -165569, 244 CH -482504, 245 CH -264754, 262 CH -6449, 264 CH -83054, 265 CH -21774.
3) 242 CH 165570-, 244 CH 482505-, 245 CH 264755-, 262 CH 6450-, 264 CH 83055-, 265 CH 21775-.

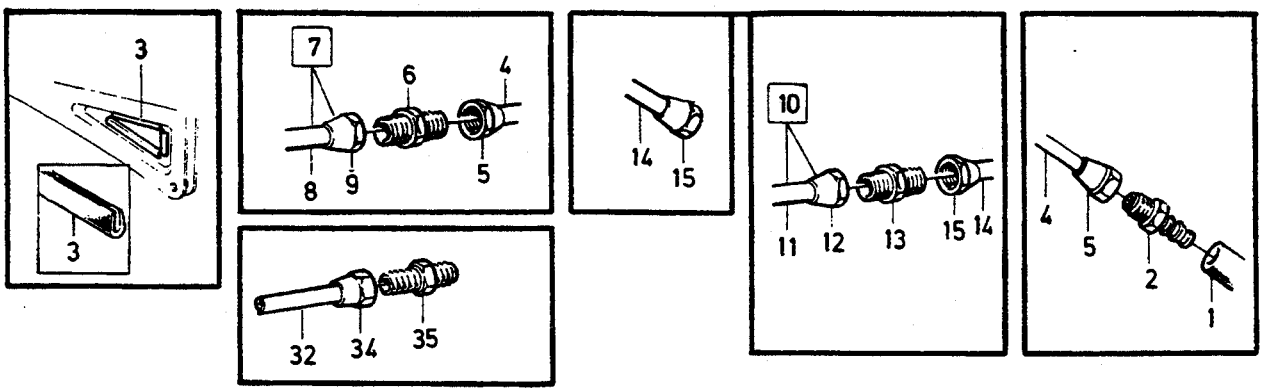
3
3
7
6
4
8
9
5
14
15
10
11
12
13
15
14
4
5
2
1
32
34
35

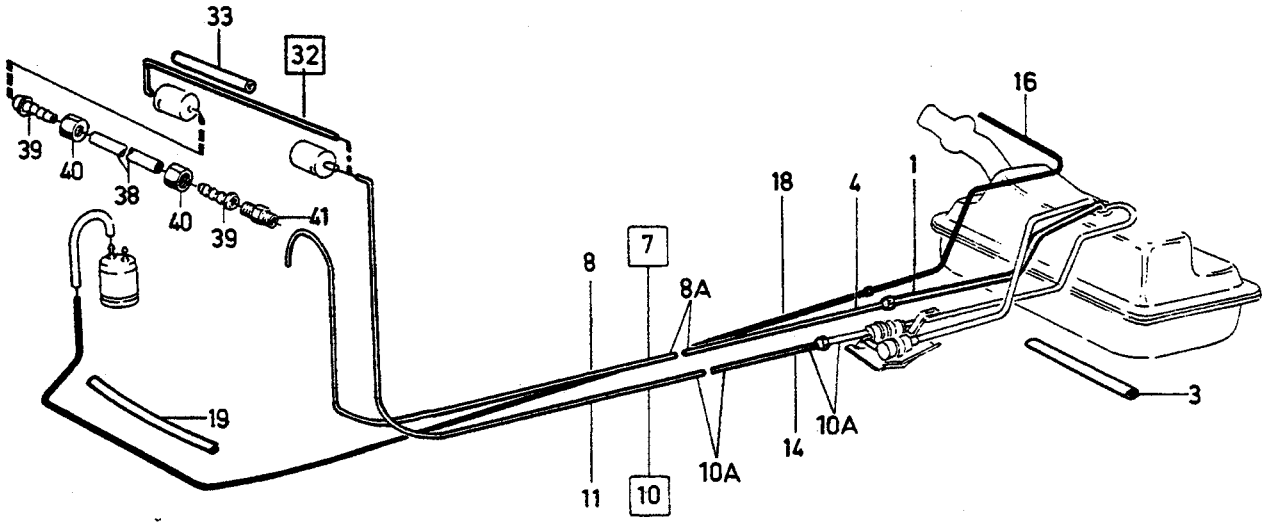
33
32
39
40
38
40
39
41
16
18
4
1
8
7
8A
19
3
14
10A
11
10
10A

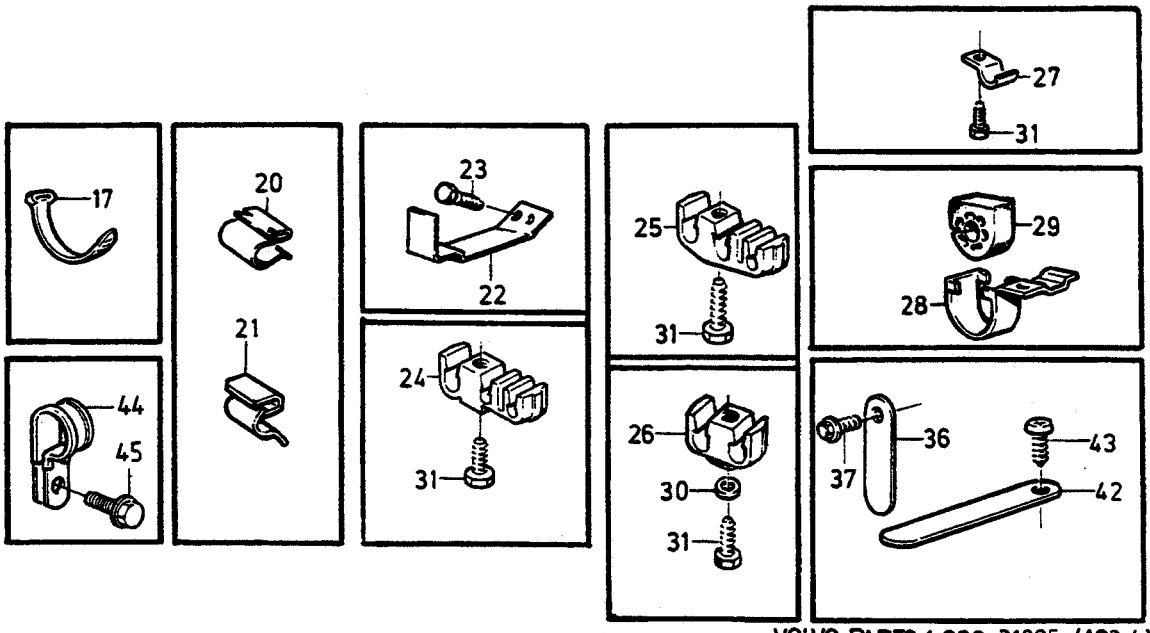
17
20
21
23
22
24
31
25
31
27
31
29
28
44
45
26
30
31
36
37
43
42

A
B
C
D
E

BRÄNSLELEDNINGAR FRÅN TANK TILL MOTOR — KRAFTSTOFFLEITUNGEN VOM TANK ZUM MOTOR

Grupp / Gruppe 23

Sida / Seite 377

F.I

Pos	Artikel nr / Artikelnr.	Antal / Anzahl A	B	C	D	E	PS	Benämning	Bezeichnung	Anmärkning / Anmerkung	SR
1		1	-	-	-	-		Bränsleslang	Kraftstoffschlauch	SEE 23•369	
2		1	-	-	-	-		•Nippel	•Nippel	SEE 23•369	
3		X	-	-	-	-	NS	Kantskyddslist	Schonleiste		
4	968601-5	X	-	-	-	-		Bundyrör	Bundy-rohr	1) (941354) LG 1640 mm	2
5	954322-4	2	-	-	-	-		Överfallsmutter	Kappenmutter	1)	2
6	954329-9	1	-	-	-	-		Nippel	Nippel	1)	2
7	*(1228980)*	1	-	-	-	-	SP	Bundyrör	Bundy-rohr	1) REPL 1 PCS 954315-8, LG 1630 mm, 2 PCS 954322-4	2
8	968601-5	X	-	-	-	-		•Bundyrör	•Bundy-rohr	1) (941354) LG 1630 mm	2
8a	968601-5	X	-	-	-	-		•Bundyrör	•Bundy-rohr	2) (941354) LG 3275 mm EXC B21F (LH), B23F	2
	968601-5	X	-	-	-	-		•Bundyrör	•Bundy-rohr	2) (941354) LG 2755 mm B21F (LH), B23F	2
9	954322-4	2	-	-	-	-		•Överfallsmutter	•Kappenmutter		2
10	*(1228978)*	1	-	-	-	-	SP	Bränslerör	Kraftstoffrohr	1) K-jet R.H.D REPL, 1 PCS 1312286-6, 1 PCS 1221990-3. K-jet L.H.D REPL, 1 PCS 1312287-4, 1 PCS 1221990-3, 1 PCS 948211-8, 1 PCS 25167-8, 2 PCS 18671-8. LH-jet REPL, 1 PCS 1312333-6, 1 PCS 1221990-3, 2 PCS 11994-1, 4 PCS 948211-8.	2
10a	1312287-4	1	-	-	-	-		Tryckledning	Druckleitung	2) L.H.D EXC B21F (LH), B23F	3
	1312286-6	1	-	-	-	-		Tryckledning	Druckleitung	2) R.H.D EXC B21F (LH), B23F	3
11	968601-5	X	-	-	-	-		•Bundyrör	•Bundy-rohr	1) (941354) LG 1670 mm	2
12	954322-4	2	-	-	-	-		•Överfallsmutter	•Kappenmutter	1)	2
13	954329-9	1	-	-	-	-		Nippel	Nippel	1)	2
14	968601-5	X	-	-	-	-		Bundyrör	Bundy-rohr	1) (941354) LG 1580 mm	2
15	954322-4	2	-	-	-	-		Överfallsmutter	Kappenmutter	1)	2
16	976735-1	X	-	-	-	-		Slang	Schlauch	3) (1336649)LG 1660 mm	2
17	948211-8	1	-	-	-	-		Bandklamma	Bandklammer	3) LG 170 mm	2
18	945460-4	X	-	-	-	-		Plaströr	Kunststoffrohr	3) LG 4375 mm	2
19	679754-2	X	-	-	-	-		Kantskyddslist	Schonleiste	3)	2
20	947684-7	2	-	-	-	-		Klamma	Klemme	3)	2
21	192248-3	5	-	-	-	-		Klamma	Klemme	3) B27, B28	2
22	1229284-3	1	-	-	-	-		Konsol	Konsole	L.H.D ALTER 1. R.H.D B21F (LH), B23F	4
23	969278-1	2	-	-	-	-		Sextandhålskruv	Sechszahn-hohlschraube	(955138) LG 13 mm	2

1) 242 CH-223939, 244 CH-812609, 245 CH-434459, 264 CH-131509, 265 CH-33009.
2) 242 CH 223940-, 244 CH 812610-, 245 CH 434460-, 264 CH 131510-, 265 CH 33010-.
3) Med bränsleavdunstningskontroll. / Mit Kraftstoff-Verdunstungskontrolle.

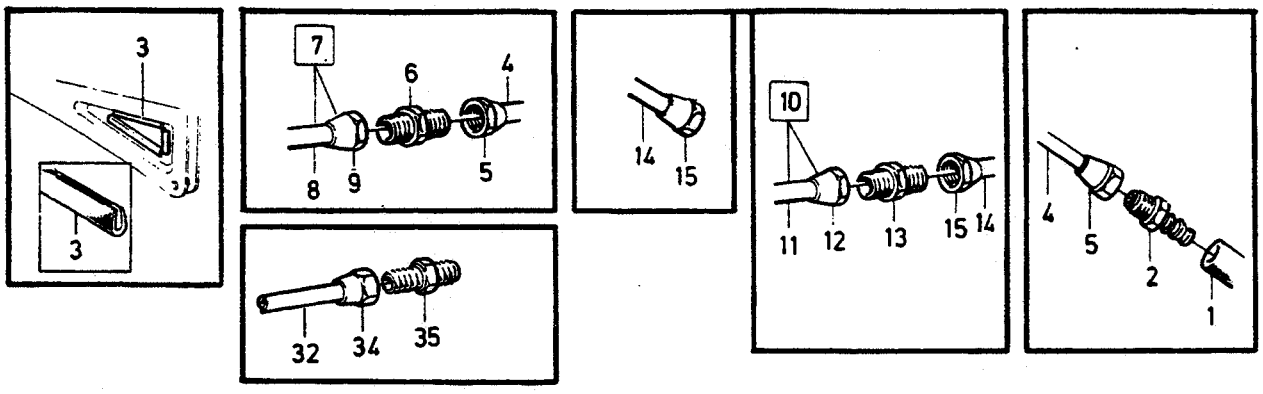
3
3
7
6
4
8
9
5
14
15
10
11
12
13
15
14
4
5
2
1
32
34
35

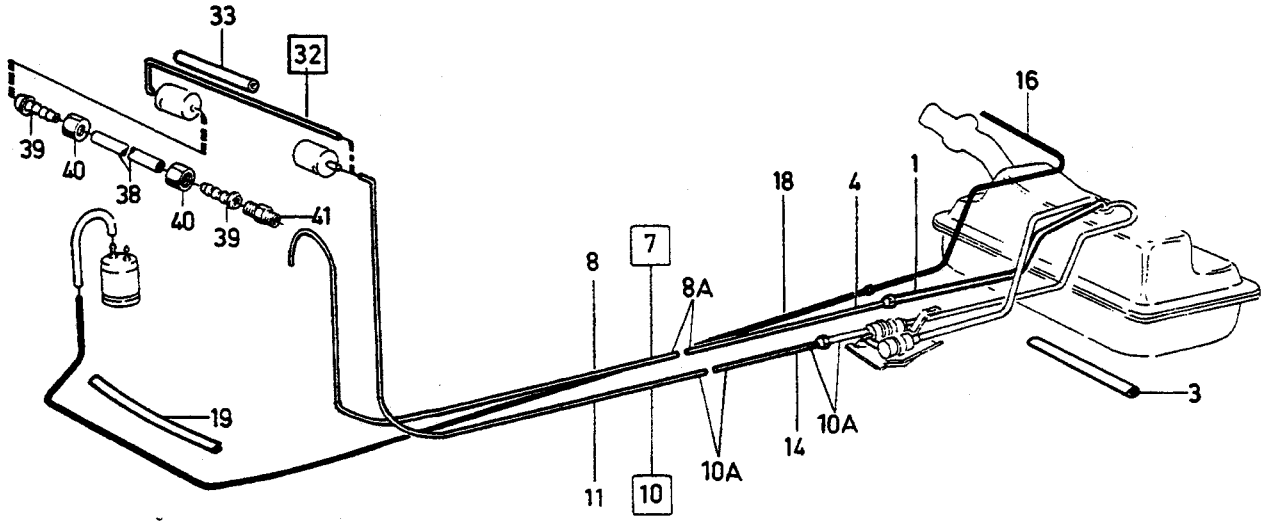
33
32
39
40
38
40
39
41
16
18
4
1
8
7
8A
19
3
14
10A
11
10
10A

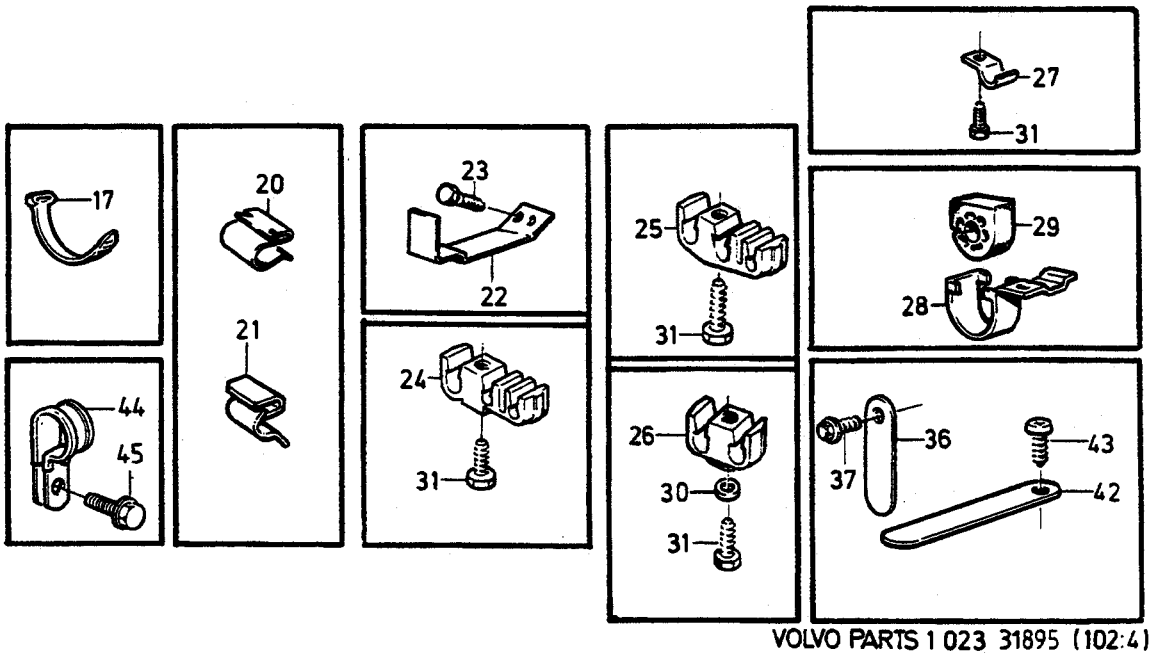
17
20
21
23
22
24
31
25
31
27
31
29
28
44
45
26
30
31
36
37
43
42

A
B
C
D
E

BRÄNSLELEDNINGAR FRÅN TANK TILL MOTOR — KRAFTSTOFFLEITUNGEN VOM TANK ZUM MOTOR

Grupp / Gruppe 23

Sida / Seite 379

F.I

Pos	Artikel nr / Artikelnr.	Antal / Anzahl A	B	C	D	E	PS	Benämning	Bezeichnung	Anmärkning / Anmerkung	SR
	960862-1	2	-	-	-	-		Skruv	Schraube	LG 9,5 mm	2
24	1221989-5	X	-	-	-	-		Klamma	Klemme	O.DIA 8 mm,2x4,7 mm	2
25	1228898-1	X	-	-	-	-		Klamma	Klemme	O.DIA 2x8 mm,6,4 mm	2
26	1221990-3	X	-	-	-	-		Klamma	Klemme	O.DIA 8 mm, 6,4 mm	2
	1221991-1	X	-	-	-	-		Klamma	Klemme	O.DIA 8 mm, 8 mm	2
27	951188-2	X	-	-	-	-		Klamma	Klemme	O.DIA 6,4 mm	2
	951189-0	X	-	-	-	-		Klamma	Klemme	O.DIA 8 mm	2
28	1229717-2	X	-	-	-	-		Klamma	Klemme		2
29	1325683-9	X	-	-	-	-		Bussning	Buchse	(1229718)	2
30	940090-4	X	-	-	-	-		Bricka	Scheibe		2
31	960862-1	X	-	-	-	-		Skruv	Schraube	LG 9,5 mm	2
	190665-0	X	-	-	-	-		Skruv	Schraube	LG 13 mm	2
	969278-1	X	-	-	-	-		Sextandhålskruv	Sechszahn-hohlschraube	(955138)LG 14 mm	2
☆	969478-7	X	-	-	-	-		Skruv	Schraube	(960863),LG 22 mm	2
32	1389146-0	1	-	-	-	-		Bränslerör	Kraftstoffrohr	(1272410) R.H.D ALTER	5
	968601-5	X	-	-	-	-		Bundyrör	Bundy-rohr	(941354) LG 210 mm B21F (LH), B23F	2
33		X	-	-	-	-	NS	• Gummislang	• Gummischlauch	LG 250 mm	
34	954322-4	2	-	-	-	-		Överfallsmutter	Kappenmutter	B21F (LH), B23F	2
35	954329-9	1	-	-	-	-		Nippel	Nippel	R.H.D ALTER. B21F (LH), B23F	2
36	947436-2	1	-	-	-	-		Klamma	Klemme	R.H.D ALTER	2
37	945970-2	1	-	-	-	-		Skruv	Schraube	R.H.D ALTER	2
38	464657-6	1	-	-	-	-		Rör	Rohrleitung	R.H.D ALTER	3
39	946239-1	2	-	-	-	-		• Nippel	• Nippel	R.H.D ALTER	2
40	946236-7	2	-	-	-	-		• Mutter	• Mutter	R.H.D ALTER	2
41	946794-5	1	-	-	-	-		Nippel	Nippel	R.H.D ALTER	2
42	948524-4	1	-	-	-	-		Klamma	Klemme		2
43	969278-1	1	-	-	-	-		Sextandhålskruv	Sechszahn-hohlschraube	(955138)	2
44	952629-4	1	-	-	-	-		Klamma	Klemme	4) L.H.D	2
45	965354-4	1	-	-	-	-		Skruv	Schraube	4) L.H.D	2

4) 242 CH 221148-,244 CH 786263-,245 CH 419321-,264 CH 130275-,265 CH 32284-.

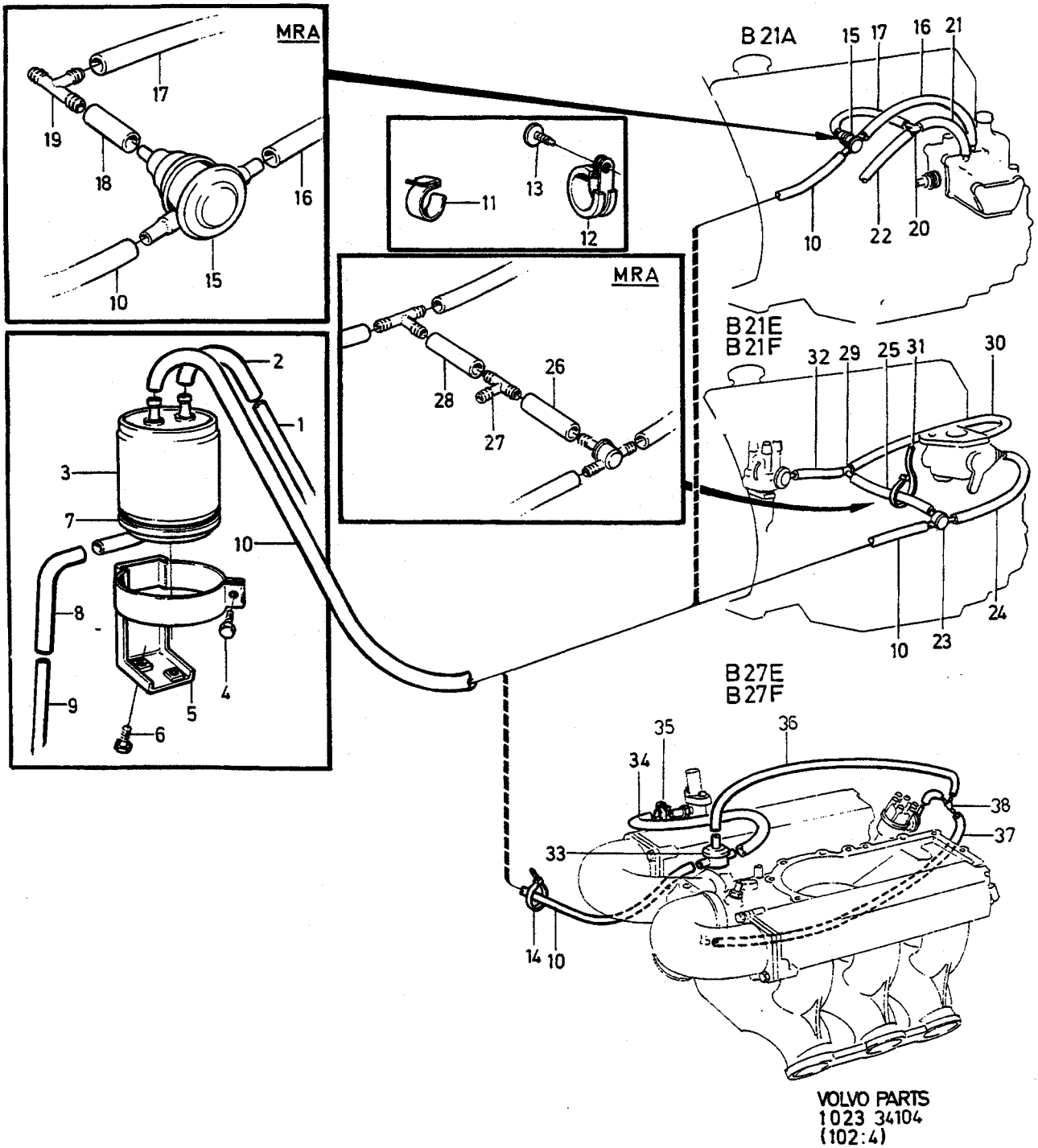

VOLVO PARTS
1023 34104
(102:4)

A	B21A
B	B21E B21F B23E
C	B27E B27F
D	
E	

KOLFILTER MED MONTERINGS- DETALJER KOHLEFILTER MIT EINBAUTEILEN

1) B21, B23, B27

Grupp Gruppe 23

Sida Seite 381

Pos	Artikel nr Artikelnr.	Antal / Anzahl A	B	C	D	E	PS	Benämning	Bezeichnung	Anmärkning Anmerkung	SR
1		1	-	-	-	-		Bränslerör	Kraftstoffrohr	SEE 23•375	
		-	1	1	-	-		Bränslerör	Kraftstoffrohr	SEE 23•377	
2	976735-1	X	X	X	-	-		Slang	Schlauch	(1336649)LG 110 mm	2
3	271324-6	1	1	1	-	-		Kolfilter	Kohlefilter	2) (1218597)	3
4	955271-2	1	1	1	-	-		Skruv	Schraube		2
5	1312049-8	1	1	1	-	-		Konsol	Konsole	(1229867)	4
6	969487-8	2	2	2	-	-		Sextandhålskruv	Sechszahn-hohlschraube	(958244)	2
7		1	1	1	-	-	NS	Lock	Deckel		
8	944075-1	X	X	X	-	-		Gummislang	Gummischlauch	LG 180 mm	2
9	946645-9	X	X	X	-	-		Plaströr	Kunststoffrohr	LG 60 mm	2
☆ 10	976736-9	X	X	X	-	-		Slang	Schlauch	(1306706) LG 800 mm	2
11		3	3	-	-	-	NS	Klamma	Klemme		
12	952631-0	1	1	-	-	-		Klamma	Klemme		2
13	190665-0	1	1	-	-	-		Skruv	Schraube		2
14	948211-8	-	-	2	-	-		Bandklamma	Bandklammer		2
15	1276714-1	1	-	-	-	-		Vakuumventil	Unterdruckventil	(1219740)	2
☆ 16	976736-9	X	-	-	-	-		Slang	Schlauch	(1306706) LG 100 mm	2
17	976734-4	X	-	-	-	-		Slang metervara	Schlauch Meterware	(1306703) LG 100 mm	2
18	976734-4	X	-	-	-	-		Slang metervara	Schlauch Meterware	(1306703) LG 60 mm E.G.R	2
19	949024-4	1	-	-	-	-		Nippel	Nippel	E.G.R	2
20	949024-4	1	-	-	-	-		Nippel	Nippel		2
21	976734-4	X	-	-	-	-		Slang metervara	Schlauch Meterware	(1306703) LG 60 mm	2
22		1	-	-	-	-		Slang	Schlauch	SEE 31•637	
23	1276714-1	-	1	-	-	-		Vakuumventil	Unterdruckventil	(1219740)	2
☆ 24	976736-9	-	X	-	-	-		Slang	Schlauch	(1306706) LG 250 mm	2
25	976734-4	-	X	-	-	-		Slang metervara	Schlauch Meterware	(1306703) LG 180 mm W/O E.G.R	2
26	976734-4	-	X	-	-	-		Slang metervara	Schlauch Meterware	(1306703) LG 60 mm E.G.R	2
27	949024-4	-	1	-	-	-		Nippel	Nippel	E.G.R	2
28	976734-4	-	X	-	-	-		Slang metervara	Schlauch Meterware	(1306703) LG 100 mm E.G.R	2
29	949024-4	-	1	-	-	-		Nippel	Nippel		2
30	976734-4	-	X	-	-	-		Slang metervara	Schlauch Meterware	(1306703) LG 230 mm	2
31	948211-8	-	1	-	-	-		Bandklamma	Bandklammer		2
32		-	1	-	-	-		Slang	Schlauch	SEE 31•637	
33	1276714-1	-	-	1	-	-		Vakuumventil	Unterdruckventil	(1219740)	2
☆ 34	976736-9	-	-	X	-	-		Slang	Schlauch	(1306706) LG 250 mm	2
35	975269-2	-	-	1	-	-		Slangklämma	Schlauchklemme	(945650)	2
36	976734-4	-	-	X	-	-		Slang metervara	Schlauch Meterware	(1306703) LG 400 mm	2
37	976734-4	-	-	X	-	-		Slang metervara	Schlauch Meterware	(1306703)	2
38	949025-1	-	-	1	-	-		Nippel	Nippel		2

1) 242 CH-165569, 244 CH-482504, 245 CH-264574, 262 CH-6449, 264 CH-83054, 265 CH-21774.
2) 242 CH -165569, 244 CH -482504, 245 CH -264754, 262 CH -6449, 264 CH -83054, 265 CH -21774.

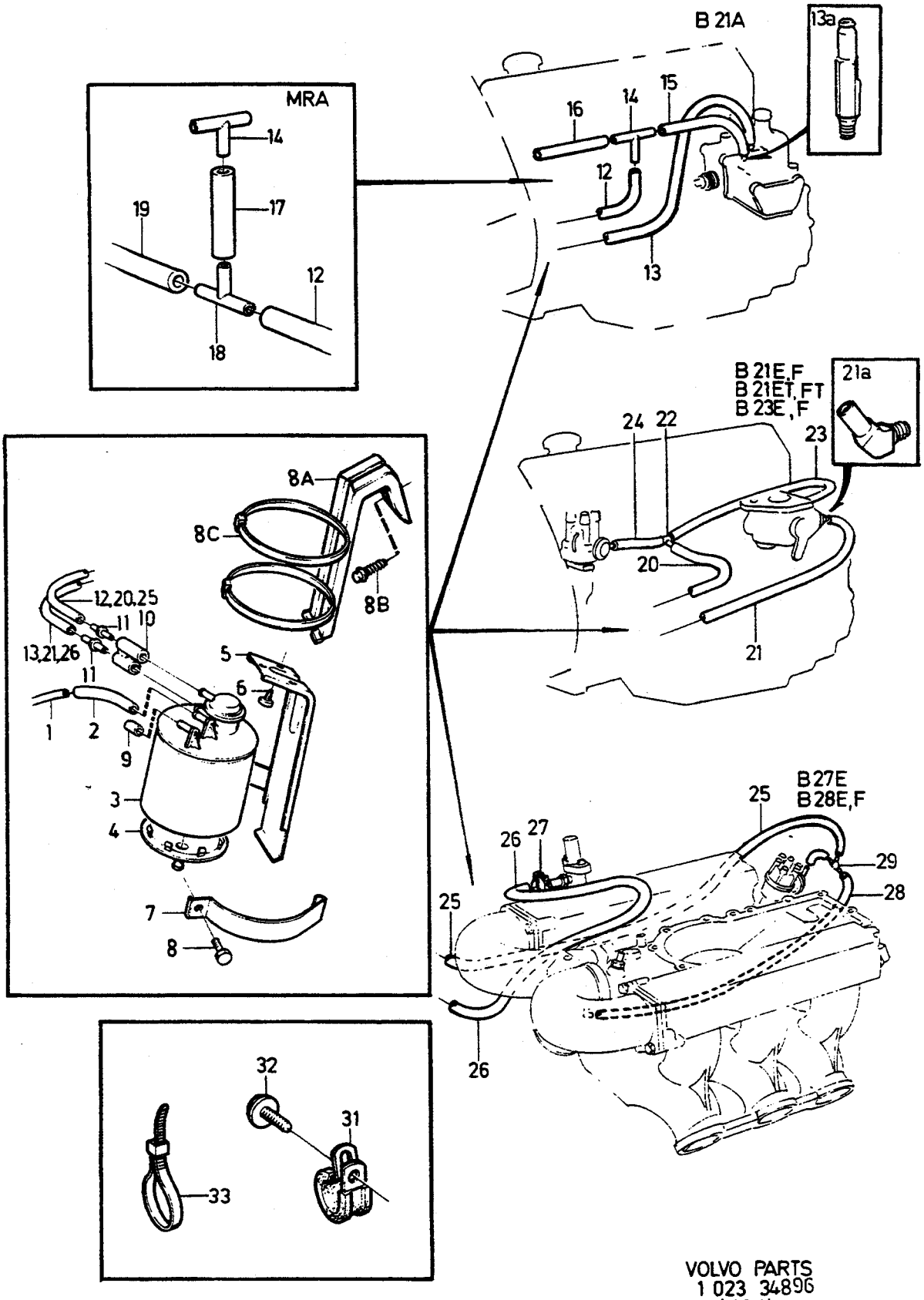

VOLVO PARTS
1 023 34896
(102·4)

A	B21A B23A
B	B21E B21F
C	B23E B23F
D	B27E B28F B28E
E	

KOLFILTER MED MONTERINGS- DETALJER KOHLEFILTER MIT EINBAUTEILEN

1) B21, B23, B27, B28

Grupp Gruppe 23

Sida Seite 383

Pos	Artikel nr Artikelnr.	Antal / Anzahl A	B	C	D	E	PS	Benämning	Bezeichnung	Anmärkning Anmerkung	SR
1		1	-	-	-	-		Bränslerör	Kraftstoffrohr	SEE 23•375	
		-	1	1	1	-		Bränslerör	Kraftstoffrohr	SEE 23•377	
2	1272458-9	1	1	1	1	-		Slang	Schlauch		4
3	1276694-5	1	1	1	1	-		Kolfilter	Kohlefilter	2)	3
4	1276695-2	1	1	1	1	-		Bottenlock	Bodenabdeckung		3
5		1	1	1	1	-	NS	Konsol	Konsole	ALTER 1 REPL 1312049-8	
6	969487-8	3	3	3	3	-		Sextandhålskruv	Sechszahn-hohlschraube	(958244) ALTER 1	2
7	1272472-0	1	1	1	1	-		Klamma	Klemme	ALTER 1	3
8	955271-2	1	1	1	1	-		Skruv	Schraube	ALTER 1	2
8a	1312049-8	1	1	1	1	-		Konsol	Konsole	ALTER 2	4
8b	946485-0	3	3	3	3	-		Skruv	Schraube	ALTER 2	2
8c	949902-1	2	2	2	2	-		Bandklamma	Bandklammer	ALTER 2	4
9	1276516-0	1	1	1	1	-		Gummihatt	Gummikappe		3
10	1276518-6	1	1	1	1	-		Anslutningsstycke	Anschlusstuck		3
11	1266008-0	1	1	1	1	-		Skarvnippel	Verbindungsnippel	O.DIA 5 x 4 mm	2
	1276517-8	1	1	1	1	-		Nippel	Nippel	O.DIA 8 x 8 mm	3
12	976734-4	X	-	-	-	-		Slang metervara	Schlauch Meterware	(1306703) LG 1100 mm	2
13a	1357125-2	1	-	-	-	-		Nippel	Nippel	3) B23A	3
☆ 13	976736-9	X	-	-	-	-		Slang	Schlauch	(1306706) LG 1260 mm	2
14	949024-4	1	-	-	-	-		Nippel	Nippel		2
15	976734-4	X	-	-	-	-		Slang metervara	Schlauch Meterware	(1306703) LG 100 mm	2
16		1	-	-	-	-		Slang	Schlauch	SEE 31•637	
17	976734-4	X	-	-	-	-		Slang metervara	Schlauch Meterware	(1306703) LG 50 mm E.G.R	2
18	949024-4	1	-	-	-	-		Nippel	Nippel	E.G.R	2
19	976734-4	X	-	-	-	-		Slang metervara	Schlauch Meterware	(1306703) LG 230 mm E.G.R	2
20	976734-4	-	X	X	-	-		Slang metervara	Schlauch Meterware	(1306703) LG 1100 mm EXC B19ET, B21ET, B21FT	2
	976734-4	-	X	X	-	-		Slang metervara	Schlauch Meterware	B19ET, B21ET, B21FT (1306703)	2
☆ 21	976736-9	-	X	X	-	-		Slang	Schlauch	(1306706) LG 1150 mm	2
21a	948382-7	-	1	-	-	-		Nippel	Nippel	3) B23E	2
22	949024-4	-	1	1	-	-		Nippel	Nippel		2
23	976734-4	-	X	X	-	-		Slang metervara	Schlauch Meterware	(1306703) LG 230 mm	2
24		-	1	1	-	-		Slang	Schlauch	SEE 31•637	
25	976734-4	-	-	-	X	-		Slang metervara	Schlauch Meterware	(1306703) LG 1350 mm	2
☆ 26	976736-9	-	-	-	X	-		Slang	Schlauch	(1306706) LG 1380 mm	2
27	975269-2	-	-	-	1	-		Slangklämma	Schlauchklemme	(945650)	2
28	976734-4	-	-	-	X	-		Slang metervara	Schlauch Meterware	(1306703) LG 450 mm	2
29	949024-4	-	-	-	1	-		Nippel	Nippel		2
30	976734-4	-	-	-	X	-		Slang metervara	Schlauch Meterware	(1306703) LG 150 mm	2
31	952634-4	2	2	2	1	-		Klamma	Klemme		2
32	965354-4	2	2	2	1	-		Skruv	Schraube		2
33	949668-8	1	-	-	-	-		Bandklamma	Bandklammer	(948616)	2
	948211-8	-	1	1	1	-		Bandklamma	Bandklammer	LG 170 mm	2

1) 242 CH 165570-,244 CH 482505-,245 CH 264755,262 CH 6450-, 264 CH 83055-,265 CH 21775-
2) Med bränsleavdunstningskontroll. / Mit Kraftstoff-Verdunstungskontrolle.
3) 242 CH 237370-, 244 CH 939340-, 245 CH 506270-, 265 CH 34030-

1

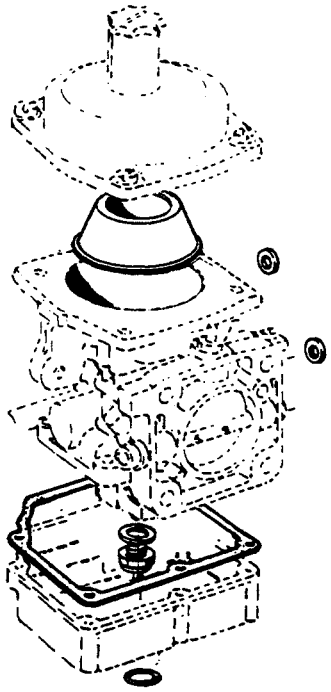

3

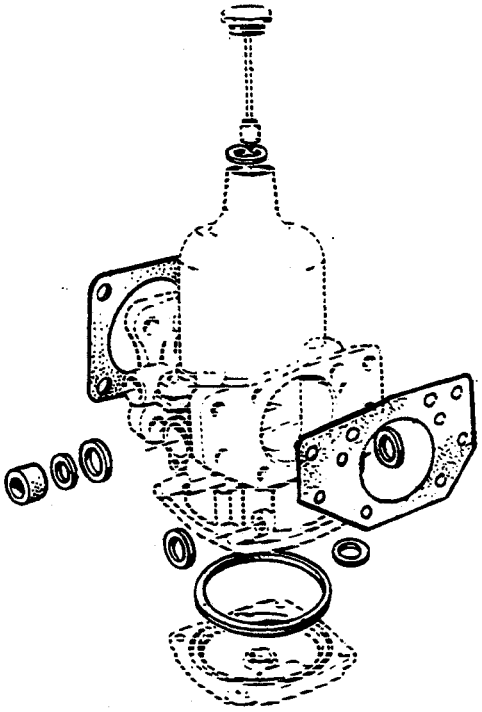

2

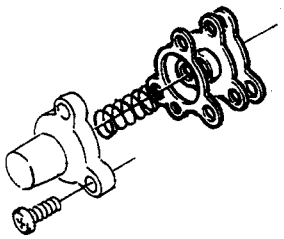

4

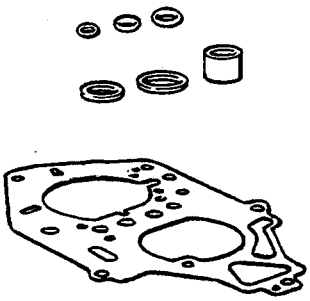

5

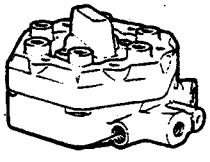

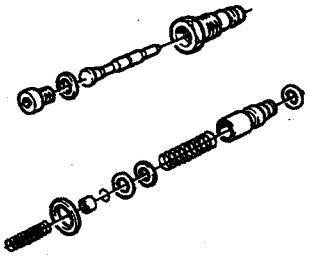

A
B
C
D
E

REPARATIONSSATS FÖRGASARE MÄNGDMÄTARE
REPARATURSÄTZE VERGASER MENGENMESSER

Grupp Gruppe 23
Sida Seite 385

Pos	Artikel nr Artikelnr.	Antal / Anzahl A	B	C	D	E	PS	Benämning	Bezeichnung	Anmärkning Anmerkung	SR
1	271456-6	1	-	-	-	-		Reparationssats	Reparatursatz	(276306) CARB ZS EXC(S)	1
	271456-6	1	-	-	-	-		Reparationssats	Reparatursatz	CARD ZS (S)	1
2	276309-2	1	-	-	-	-		Membransats	Membransatz	CARB ZS	1
3	276307-6	1	-	-	-	-		Reparationssats	Reparatursatz	CARB SU	1
4	1270033-2	1	-	-	-	-		Packningsats	Dichtungssatz	CARB SOLEX	2
5	1326023-7	1	-	-	-	-		Bricksats	Scheibensatz	(1276097) B19E, B21E, B21F, B23E, B27E, B27F, B28E, B28F	2
	1326023-7	1	-	-	-	-		Bricksats	Scheibensatz	B21ET, B21FT	2

A
B
C
D
E

UNDERGRUPP
INLOPPSSYSTEM AVGASSYSTEM

UNTERGRUPPE
EINLASSYSTEM ABGASANLAGE

Grupp
Gruppe
25

Sida
Seite
387

Pos	Artikel nr Artikelnr.	Antal / Anzahl A	B	C	D	E	PS	Benämning	Bezeichnung	Anmärkning Anmerkung	SR
		-	-	-	-	-		Inloppsrör B17A, B19A, B21A, B23A, B19K	Einlassrohr B17A, B19A, B21A, B23A, B19K	SEE 25•393	
		-	-	-	-	-		Inloppsrör ..... B19E, B21E, B23E, B21F K-JET.	Einlassrohr ..... B19E, B21E, B23E, B21F K-JET.	SEE 25•399	
		-	-	-	-	-		Inloppsrör ..... B21F LH-JET. B23F	Einlassrohr ..... B21F LH-JET. B23F	SEE 25•405	
		-	-	-	-	-		Inloppsrör B19ET, B21ET, B21FT	Einlassrohr B19ET, B21ET, B21FT	SEE 25•409	
		-	-	-	-	-		Inloppsrör B27A, B28A	Einlassrohr B27A, B28A	SEE 25•413	
		-	-	-	-	-		Inloppsrör B27E, B27F, B28E	Einlassrohr B27E, B27F, B28E	SEE 25•415	
		-	-	-	-	-		Inloppsrör B28F 498630, 498631, 498638-498641, 498667	Einlassrohr B28F 498630, 498631, 498638-498641, 498667	SEE 25•419	
		-	-	-	-	-		Inloppsrör D20, D24	Einlassrohr D20, D24	SEE 25•423	
		-	-	-	-	-		Avgasgrenrör B17, B19, B21, B23	Auspuffkrümmer B17, B19, B21, B23	SEE 25•425	
		-	-	-	-	-		Avgasgrenrör B27A, B28A, B27E, B28E, B27F, B28F	Auspuffkrümmer B27A, B28A, B27E, B28E, B27F, B28F	SEE 25•429	
		-	-	-	-	-		Avgasgrenrör D20, D24	Auspuffkrümmer D20, D24	SEE 25•431	
		-	-	-	-	-		Avgassystem B17A, B19A, B19E	Abgasanlage B17A, B19A, B19E	1) 2) SEE 25•433	
		-	-	-	-	-		Avgassystem B17A, B19A, B19E, B21A, B23E	Abgasanlage B17A, B19A, B19E, B21A, B23E	3) 4) SEE 25•445	
		-	-	-	-	-		Avgassystem B21A, B23A, B21E, B23E	Abgasanlage B21A, B23A, B21E, B23E	5) 6) 7) SEE 25•437	
		-	-	-	-	-		Avgassystem B19K, B21A, B23A, B23E	Abgasanlage B19K, B21A, B23A, B23E	SEE 25•443 8) 3)	

1) EXC (CH) 242 CH 189180-, 244 CH 592110-, 245 CH 317940-.
2) 242 CH-237369, 244 CH-939339, 245 CH-506269, 265 CH-34029.
3) 242 CH 237370-, 244 CH 939340-, 245 CH 506270-, 265 CH 34030-
4) B17A,B19A.B19E EXC TURBO.(GB) 1984 B21E. B21A (F), (D).
5) 242 CH -189179, 244 CH -592109, 245 CH -317939, 262 CH -8374, 264 CH -107609, 265 CH -28319. EXC B21A MAN. TRANS RATIO 3,91 (CH), EXC B23E (CH).
6) 242 CH 189180-206790, 244 CH 592110-686099, 245 CH 317940-368309, 262 CH 8375-, 264 CH 107610-125109, 265 CH 28320- 30679. EXC (S), (AUS), (CH).
7) 242 CH206971-237369,244 CH686100-939339,245 CH368310- 506269,264 CH125110-,265 CH30680-34029. EXC B21,B23. (S), (AUS), (CH), EXC B23A, INC B23A (T)
8) B19K. B21A, (S), (SF), (AUS), (CDN). B23A, B23E, (S), (AUS), (CH).

A
B
C
D
E

UNDERGRUPP
INLOPPSSYSTEM AVGASSYSTEM

UNTERGRUPPE
EINLASSYSTEM ABGASANLAGE

Grupp
Gruppe
25

Sida
Seite
389

Pos	Artikel nr Artikelnr.	Antal / Anzahl A	B	C	D	E	PS	Benämning	Bezeichnung	Anmärkning Anmerkung	SR
		-	-	-	-	-		Avgassystem B19A, B19K, B19E, B21A, B21E, B23A, B23E	Abgasanlage B19A, B19K, B19E, B21A, B21E, B23A, B23E	9) 10) SEE 25-447	
		-	-	-	-	-		Avgassystem ..... B21F, B23F, EXC B21F (J)	Abgasanlage ..... B21F, B23F, EXC B21F (J)	SEE 25-451	
		-	-	-	-	-		Avgassystem ..... B21F (J)	Abgasanlage ..... B21F (J)	SEE 25-457	
		-	-	-	-	-		Avgassystem B19ET, B21ET	Abgasanlage B19ET, B21ET	SEE 25-461	
		-	-	-	-	-		Avgassystem B21FT	Abgasanlage B21FT	SEE 25-463	
		-	-	-	-	-		Avgassystem B19A, B19E, B21A, B21E, B23A, B23E	Abgasanlage B19A, B19E, B21A, B21E, B23A, B23E	11) SEE 25-465	
		-	-	-	-	-		Avgassystem B27A, B28A, B27E, B28E	Abgasanlage B27A, B28A, B27E, B28E	SEE 25-467	
		-	-	-	-	-		Avgassystem ..... B27F, EXC B27F (J)	Abgasanlage ..... B27F, EXC B27F (J)	SEE 25-471	
		-	-	-	-	-		Avgassystem ..... B28F, EXC B28F (J)	Abgasanlage ..... B28F, EXC B28F (J)	SEE 25-475	
		-	-	-	-	-		Avgassystem ..... B27F (J)	Abgasanlage ..... B27F (J)	SEE 25-477	
		-	-	-	-	-		Avgassystem ..... B28F (J)	Abgasanlage ..... B28F (J)	SEE 25-479	
		-	-	-	-	-		Avgassystem D20, D24	Abgasanlage D20, D24	SEE 25-481	
		-	-	-	-	-		Avgasåterledning ..... B21A, B23A, MAN.TRANS	Abgasrückführung ..... B21A, B23A, MAN.TRANS	SEE 25-485	
		-	-	-	-	-		Avgasåterledning ..... B21A, B23A, AUTO.TRANS	Abgasrückführung ..... B21A, B23A, AUTO.TRANS	SEE 25-487	
		-	-	-	-	-		Avgasåterledning B23E	Abgasrückführung B23E	SEE 25-489	
		-	-	-	-	-		Avgasåterledning B21ET	Abgasrückführung B21ET	3) SEE 25-491	
		-	-	-	-	-		Avgasåterledning B27E	Abgasrückführung B27E	12) SEE 25-493	

9) B21A MAN.TRANS RATIO 3,91 (CH), B23E (CH). 242 CH -189179, 244 CH -592109, 245 CH -317939, 262 CH -8374, 264 CH -107609, 265 CH -28319.
10) (S), (AUS), (CH), . 242 CH 189180-206790, 244 CH 592110-686099, 245 CH 317940-368309, 262 CH 8375-, 264 CH 107610-125109, 265 CH 28320-30679.
11) Rostfritt. / Rostfrei.
3) 242 CH 237370-, 244 CH 939340-, 245 CH 506270-, 265 CH 34030-
12) 262 CH-6449, 264 CH-83054, 265 CH-21774.

A B C D E

UNDERGRUPP
INLOPPSSYSTEM AVGASSYSTEM

UNTERGRUPPE
EINLASSYSTEM ABGASANLAGE

Grupp Gruppe 25

Sida Seite 391

Pos	Artikel nr Artikelnr.	Antal / Anzahl A	B	C	D	E	PS	Benämning	Bezeichnung	Anmärkning Anmerkung	SR
		-	-	-	-	-		Avgasåterledning B27E, B28E	Abgasrückführung B27E, B28E	13) SEE 25•495	
		-	-	-	-	-		Pulsairsystem B21A, B23A, B23E	Pulsair-System B21A, B23A, B23E	SEE 25•497	
		-	-	-	-	-		Pulsairsystem B28E	Pulsair-System B28E	SEE 25•499	
		-	-	-	-	-		Vevhusventilation B17, B19, B21, B23	Kurbelgehäuseentlüftung B17, B19, B21, B23	SEE 25•501	
		-	-	-	-	-		Vevhusventilation D20,D24	Kurbelgehäuseentlüftung D20,D24	SEE 25•505	
		-	-	-	-	-		Turbokompressor med monteringsdetaljer B19ET, B21ET, B21FT	Turbolader mit Einbauteilen B19ET, B21ET, B21FT	SEE 25•507	
		-	-	-	-	-		Reparationssats avgassystem .	Reparatursätze Abgasanlage ...	SEE 25•517	
		-	-	-	-	-		Reparationssats inloppssystem	Reparatursätze Einlassystem ...	SEE 25•521	

13) 242 CH 165570-, 244 CH 482505-, 245 CH 264755-, 262 CH 6450-, 264 CH 83055-, 265 CH 21775-.

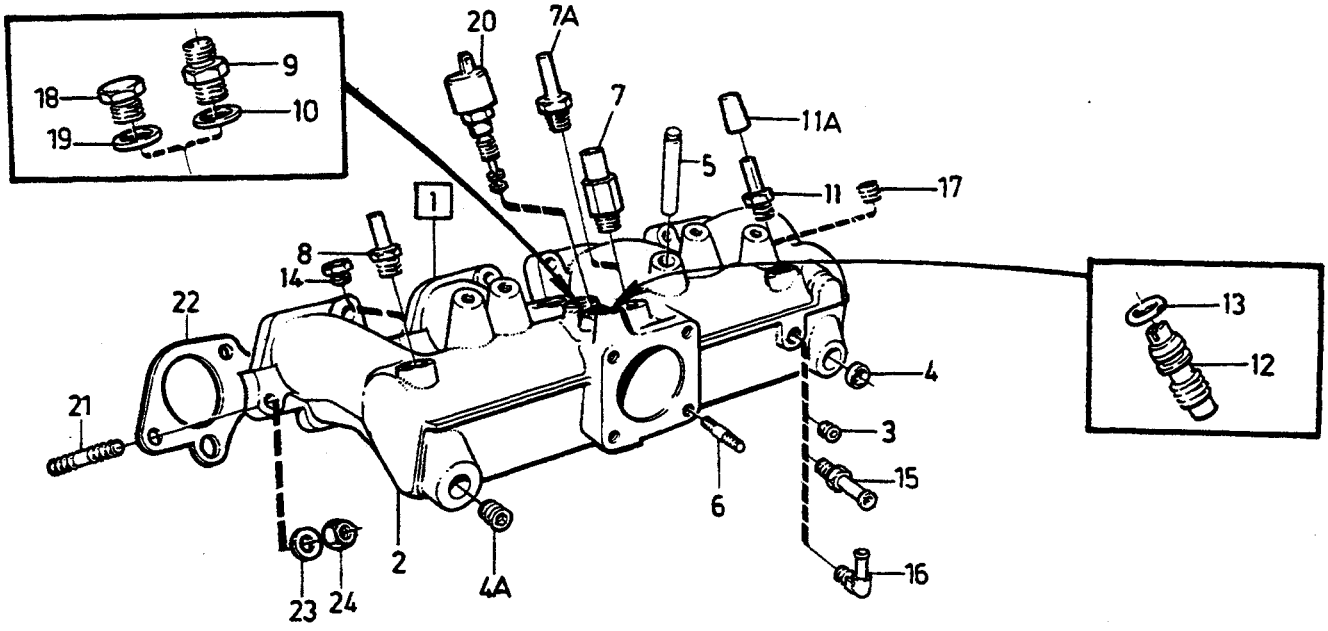

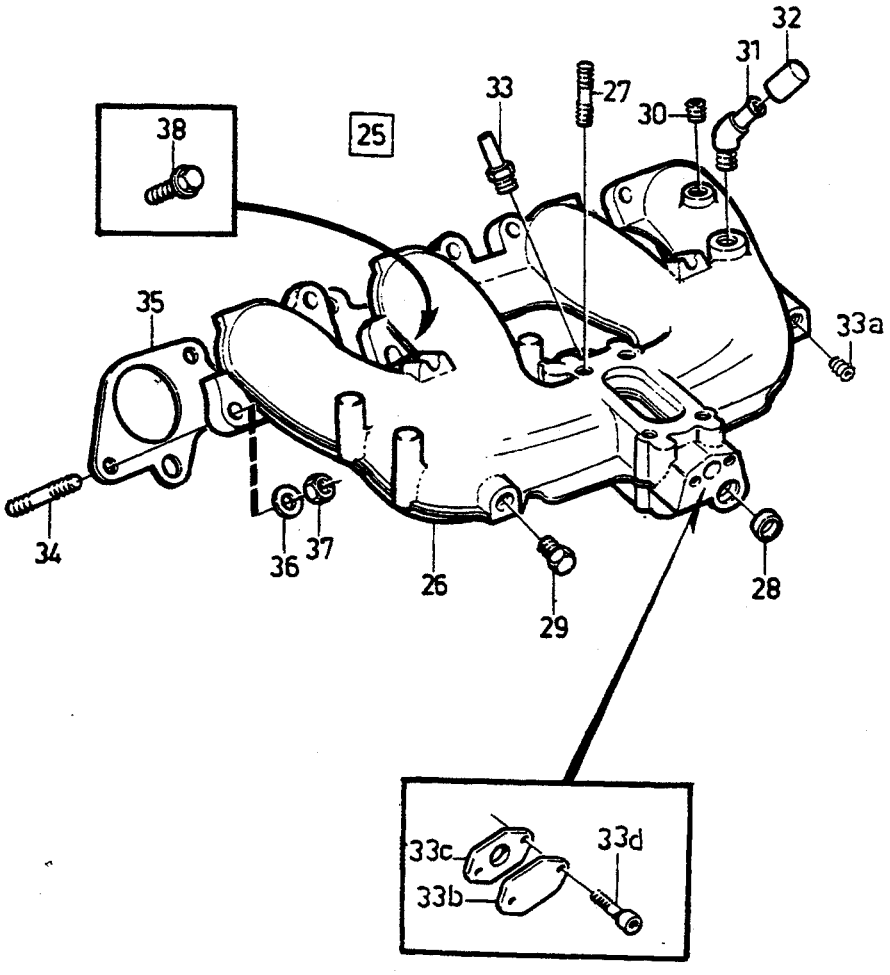

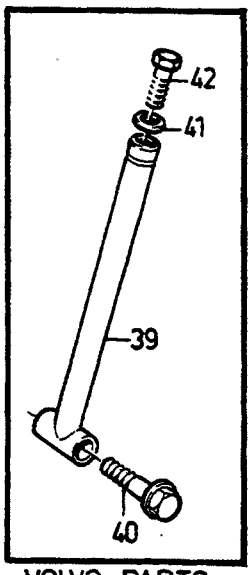

VOLVO PARTS
1 021 37122
(101:6)

A	B17A B19A
B	B21A
C	B23A
D	B19K
E	

INLOPPSRÖR — EINLASSROHR

Grupp / Gruppe 25

Sida / Seite 393

B17A, B19A, B21A, B23A, B19K

Pos	Artikel nr / Artikelnr.	Antal / Anzahl A	B	C	D	E	PS	Benämning	Bezeichnung	Anmärkning / Anmerkung	SR
1	*(1266940)*	1	-	-	-	-	SP	Inloppsrör	Einlassrohr	B17A 498790, 498791, 498800, 498801, B19A 498750, 498751, 498792, 498796-498799, 498802,498803,498842-498845. REPL 1 PCS 1266944-6	2
	(1276296)	1	-	-	-	-	SP	Inloppsrör	Einlassrohr	B17A 498850, 498851, 498930, 498931, B19A 498856-498861, 498932-498937,498992, 498996,498997,499710, 499874-499877,499948, 499949. REPL 1 PCS 1276423-9	2
	(1266940)	-	1	-	-	-	SP	Inloppsrör	Einlassrohr	B21A 498754-498767, 498794,498810-498819, 498838, 498839. REPL 1 PCS 1266944-6	2
		-	1	-	-	-	NS	Inloppsrör	Einlassrohr	B21A 498864-498877, 498908,498909,498914, 498915,498918,498919, 498926,498927,498940-498947,498980,498981, 499880-499883.	
	(1276296)	-	1	-	-	-	SP	Inloppsrör	Einlassrohr	B21A 499840, 499841, 499949 REPL 1 PCS 1276423-9	2
		-	-	1	-	-	NS	Inloppsrör	Einlassrohr	B23A	
2	1266944-6	1	-	-	-	-		•Inloppsrör	•Einlassrohr	B17A 498790, 498791, 498800, 498801. B19A 498750, 498751, 498792,498796-498799, 498802,498803,498842-498845.	4
		1	-	-	-	-	NS	•Inloppsrör	•Einlassrohr	B17A 498850, 498851, 498930, 498931. B19A 498856-498861, 498932-498937,498992, 498996,498997,499710, 499874-499877,499948, 499949.	
	1266944-6	-	1	-	-	-		•Inloppsrör	•Einlassrohr	B21A 498754-498767, 498794,498810-498819, 498838, 498839.	4
	1276423-9	-	1	-	-	-		•Inloppsrör	•Einlassrohr	B21A 498864, 498865, 498918,498919,498940-	4

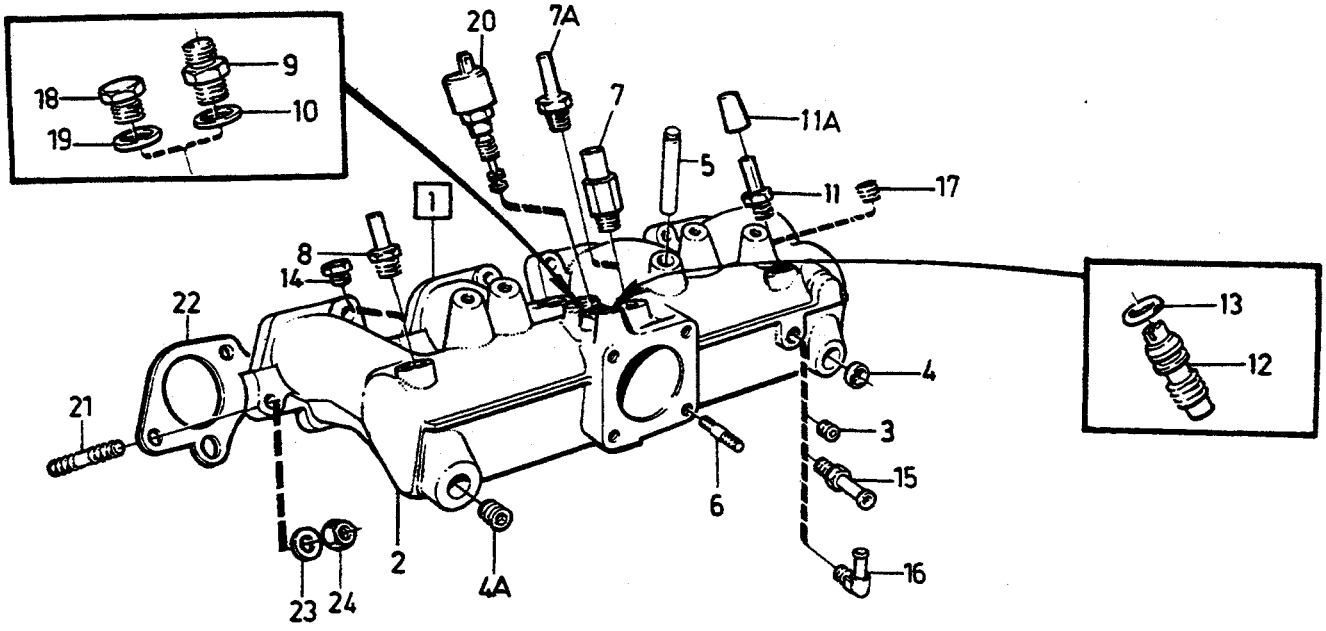

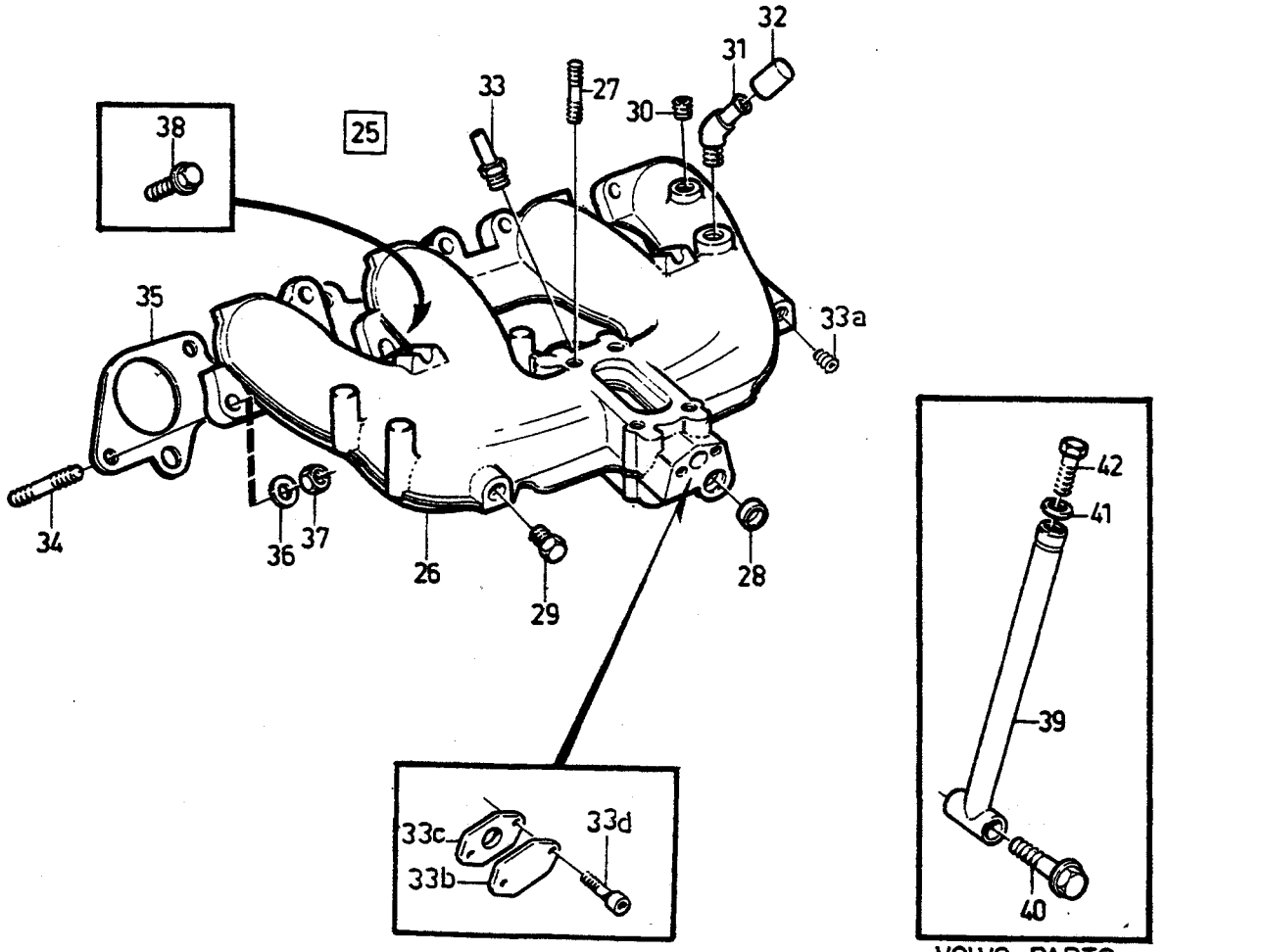

VOLVO PARTS
1 021 37122
(101:6)

A	B17A B19A
B	B21A
C	B23A
D	B19K
E	

INLOPPSRÖR — EINLASSROHR

Grupp / Gruppe 25

Sida / Seite 395

B17A, B19A, B21A, B23A, B19K

Pos	Artikel nr / Artikelnr.	Antal / Anzahl A	B	C	D	E	PS	Benämning	Bezeichnung	Anmärkning / Anmerkung	SR
										498943,498980,498981, 499880-499883	
	1266944-6	-	1	-	-	-		• Inloppsrör	• Einlassrohr	B21A 498866-498877, 498908,498909,498914, 498915,498926,498927, 498944-498947	4
		-	1	-	-	-	NS	• Inloppsrör	• Einlassrohr	B21A 499840, 499841 499908	
	1266944-6	-	-	1	-	-		• Inloppsrör	• Einlassrohr	B23A	4
3	952075-0	1	1	1	-	-		• Propp	• Stöpsel	ALTER 1	2
4	946778-8	2	2	2	-	-		• Hattplugg	• Bundschraube		2
4a	952077-6	1	1	1	-	-		• Propp	• Stöpsel		2
5	463701-3	1	1	1	-	-		• Axel	• Welle		3
6	953044-5	4	4	4	-	-		• Pinnskruv	• Stiftschraube		2
7	1266539-4	1	1	1	-	-		• Nippel	• Nippel	ALTER 1	2
7a	1276445-2	1	1	1	-	-		• Nippel	• Nippel	ALTER 2	3
8	1276164-9	1	1	1	-	-		• Nippel Fördelare	• Nippel Verteiler		3
	1276445-2	1	1	1	-	-		• Nippel Vevhusventilation	• Nippel Kurbelgehäuseentlüftung		3
9	969155-1	1	1	1	-	-		• Nippel	• Nippel	(945629) E.G.R	2
10	11996-6	1	1	1	-	-	IK	• Packning	• Dichtung	E.G.R	1
11	947043-6	1	1	1	-	-		• Nippel	• Nippel	ALTER 1	3
11a	*948990*	1	1	1	-	-	OP	• Plugg	• Stopfen		3
12	1269035-0	1	1	1	-	-		• Ställskruv	• Stellschraube		3
13	947114-5	1	1	1	-	-	IK	• O-ring	• O-ring	(955972)	2
14	191026-4	1	1	1	-	-		Propp	Stöpsel	ALTER 2	2
15	947043-6	1	1	1	-	-		Nippel	Nippel	ALTER 2	3
16	947681-3	1	1	1	-	-		Vinkelnippel	Winkelnippel	ALTER 3	2
17	952075-0	1	1	1	-	-		Propp	Stöpsel	ALTER 2	2
18	960631-0	1	1	1	-	-		Propp	Stöpsel	W/O E.G.R	2
19	11996-6	1	1	1	-	-	IK	Packning	Dichtung	W/O E.G.R	1
20		1	1	1	-	-		Magnetventil	Magnetventil	SEE 23•231	
21		8	8	8	-	-		Pinnskruv	Stiftschraube	SEE 21•147	
22	1378879-9	1	1	1	-	-		Packning	Dichtung	(1266796)	1
23	955894-1	6	6	6	-	-		Bricka	Scheibe		2
24	955782-8	8	8	8	-	-		Mutter	Mutter		2
25		-	-	-	1	-		Inloppsrör	Einlassrohr		
26	1357603-8	-	-	-	1	-		• Inloppsrör	• Einlassrohr	(1332379)	4
27	967928-3	-	-	-	4	-		• Pinnskruv	• Stiftschraube		2
28	946779-6	-	-	-	2	-		• Hattplugg	• Bundschraube		2
29	191026-4	-	-	-	1	-		• Propp	• Stöpsel		2
30	952075-0	-	-	-	1	-		• Propp	• Stöpsel		2
31	1272390-4	-	-	-	1	-		• Nippel	• Nippel		3
32	*948990*	-	-	-	1	-	OP	• Plugg	• Stopfen		3
33	1276445-2	-	-	-	1	-		• Nippel	• Nippel		3
33a	952075-0	-	-	-	1	-		Propp	Stöpsel	1)	2

1) Reservdelsutförande. / Ersatzteilausführung.

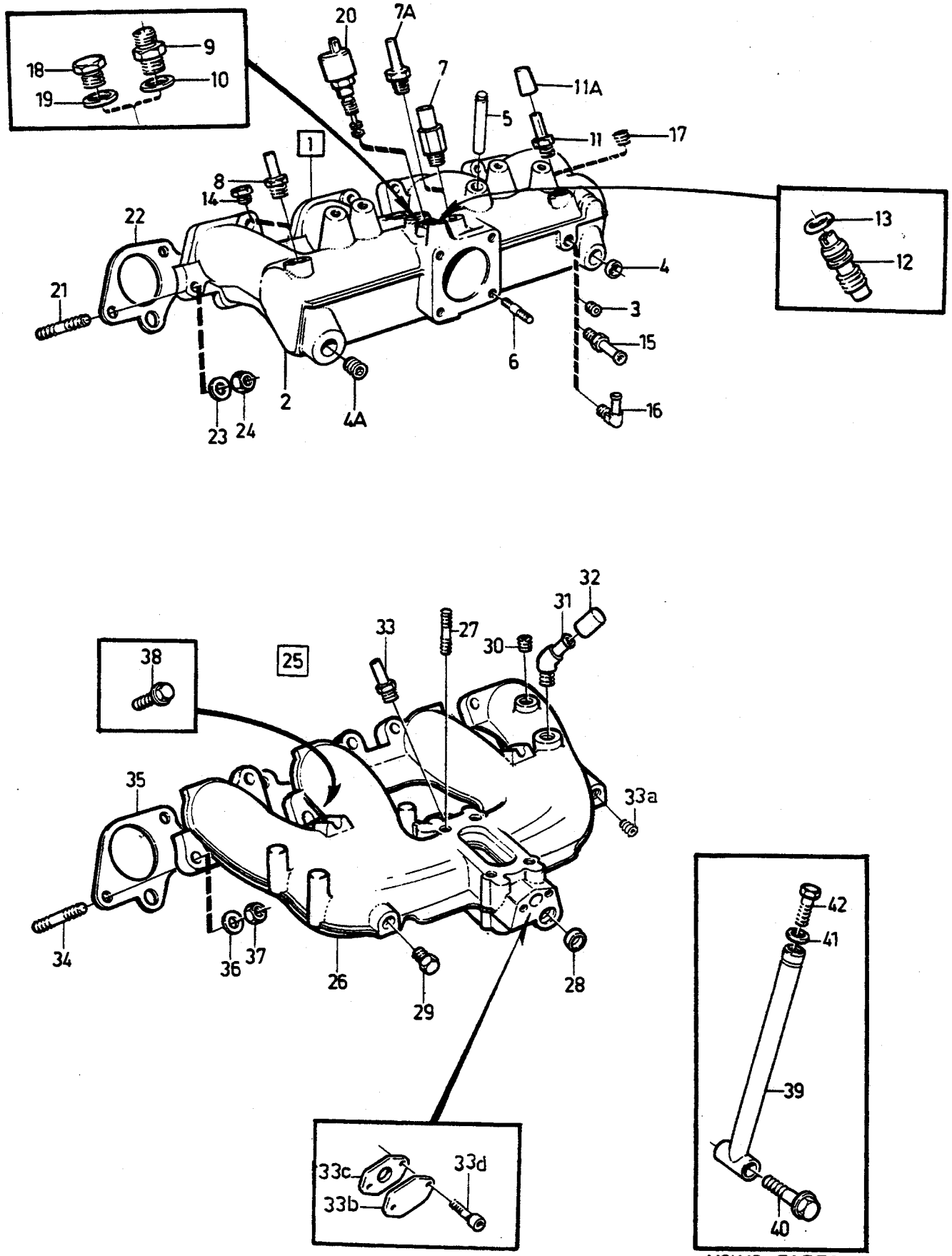

VOLVO PARTS
1 021 37122
(101:6)

A	B17A B19A
B	B21A
C	B23A
D	B19K
E	

INLOPPSRÖR — EINLASSROHR

B17A, B19A, B21A, B23A, B19K

Grupp / Gruppe 25

Sida / Seite 397

Pos	Artikel nr / Artikelnr.	Antal / Anzahl A	B	C	D	E	PS	Benämning	Bezeichnung	Anmärkning / Anmerkung	SR
33b	269377-8	-	-	-	1	-		Täckplåt	Abdeckblech	1) W/O E.G.R	4
33c	1378488-9	-	-	-	1	-		Packning	Dichtung	1) (1274430) W/O E.G.R	2
33d	942001-9	-	-	-	2	-		Skruv	Schraube	1) W/O E.G.R	2
	942001-9	-	-	-	2	-		Skruv självgängande	Schraube Gewindeschneidend	1) (966802) W/O E.G.R	2
34		-	-	-	6	-		Pinnskruv	Stiftschraube	SEE 21•147	
35	1378879-9	-	-	-	1	-		Packning	Dichtung	(1266796)	1
36	955894-1	-	-	-	4	-		Bricka	Scheibe		2
37	955782-8	-	-	-	6	-		Mutter	Mutter		2
38	965183-7	-	-	-	2	-		Flänsskruv	Flanschschraube		2
39	1266741-6	-	-	-	1	-		Stag	Strebe		4
40	973924-4	-	-	-	1	-		Flänsskruv	Flanschschraube	(965179)	2
41	955894-1	-	-	-	1	-		Bricka	Scheibe		2
42	1629742-6	-	-	-	1	-		Skruv	Schraube	(8150741)	3

1) Reservdelsutförande. / Ersatzteilausführung.

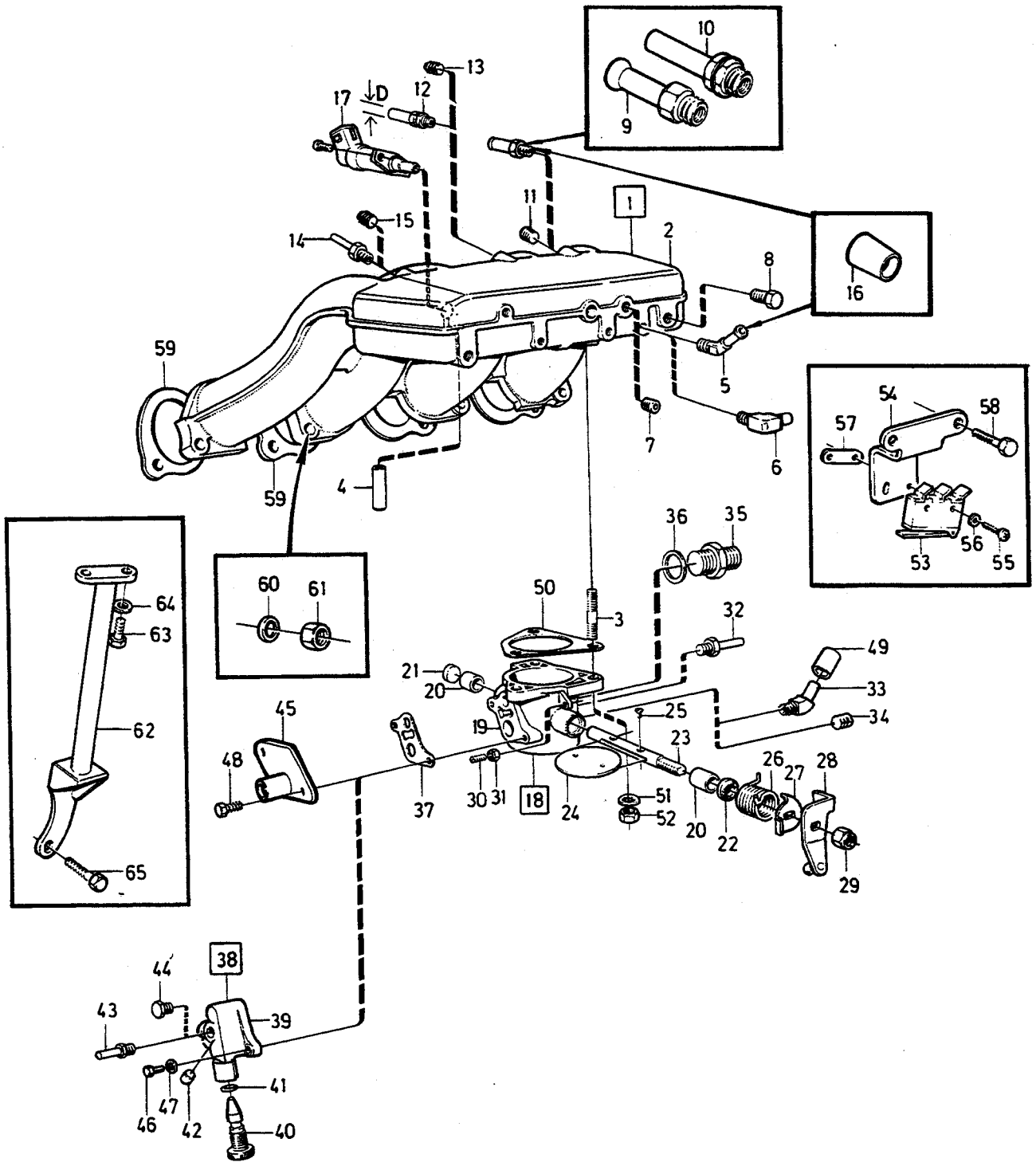

VOLVO PARTS
1021 33504
(101:6)

A	B19E
B	B21E
C	B23E
D	B21F
E	

INLOPPSRÖR — EINLASSROHR

Grupp / Gruppe 25

Sida / Seite 399

B19E, B21E, B23E, B21F, EXC B21F LH-Jet.

Pos	Artikel nr / Artikelnr.	Antal / Anzahl A	B	C	D	E	PS	Benämning	Bezeichnung	Anmärkning / Anmerkung	SR
1		1	1	1	1	-	NS	Inloppsrör komplett	Einlassrohr komplett		
2	*(1276599)*	1	1	1	1	-	SP	•Inloppsrör	•Einlassrohr	1) -1980 REPL 1 PCS 1306767-3, 1 PCS 949761-1, 1 PCS 1306750-9. 1981- REPL 1 PCS 1306767-3.	3
	1306767-3	1	1	1	1	-		•Inloppsrör	•Einlassrohr	2)	4
3	953044-5	3	3	3	3	-		••Pinnskruv	••Stiftschraube		2
4	*460260*	1	1	1	1	-	OP	••Nippel	••Nippel	3)	2
	1306732-7	1	1	1	1	-		••Nippel	••Nippel	4)	3
5	1272390-4	1	1	1	1	-		••Nippel	••Nippel	ALTER 1	3
6	947681-3	1	1	1	1	-		•Vinkelnippel	•Winkelnippel	ALTER 2	2
7	952075-0	1	1	1	1	-		•Propp	•Stöpsel	ALTER 3	2
8	191026-4	1	1	1	1	-		•Propp	•Stöpsel		2
9	947043-6	1	1	1	1	-		•Nippel	•Nippel	ALTER 1	3
10	463590-0	1	1	1	1	-		•Nippel	•Nippel	ALTER 2	3
11	952075-0	1	1	1	1	-		•Propp	•Stöpsel	ALTER 3	2
12	463590-0	1	1	1	1	-		•Nippel	•Nippel	O.DIA 10 mm	3
	1276572-3	1	1	1	1	-		•Nippel	•Nippel	O.DIA 5 mm	3
13	952075-0	1	1	1	1	-		•Propp	•Stöpsel	ALTER 2	2
14	1276445-2	1	1	1	1	-		•Nippel	•Nippel	ALTER 1	3
15	191026-4	1	1	1	1	-		•Propp	•Stöpsel	ALTER 2	2
16	*948990*	X	X	X	X	-	OP	•Plugg	•Stopfen		2
17		1	1	1	1	-		•Startventil	•Startmengenventil	SEE 23•243	
18	1219409-8	1	1	-	-	-		Spjällhus komplett	Klappengehäuse komplett	B19E, B21E 498774-498776, 498826-498828,498916, 498917,498924,498925, 498954,498955.	3
	1219924-6	-	1	1	-	-		Spjällhus komplett	Klappengehäuse komplett	B21E 498772,498773, 498824,498825, B23E 498786,498834, 498902-498904,498974, 498975,499844,499845.	3
		-	-	1	-	-	NS	Spjällhus komplett	Klappengehäuse komplett	B23E 498900,498922, 498972,498978,499812,	
		-	-	1	-	-	NS	Spjällhus komplett	Klappengehäuse komplett	B23E 498901, 498923, 498973,498979,499813,	
	1219774-5	-	-	-	1	-		Spjällhus komplett	Klappengehäuse komplett	B21F 498780,498781.	3

1) B19E 498752,498753,498808,498809, B21E 498772-498776, 498824-498828, B23E 498786,498834, B21F 498778-498783, 498788,498789,498830-498833,498848, 498849.
2) B19E 498862,498863,498938,498939,499836,499837, B21E 498916,498917,498924,498925,498954,498955, B23E 498900-498904,498922,498923,498972-498975,498978, 498979,499812,499813,499844,499845,499888,499889, B21F 498892-498897,498920,498921,498960,498961,498964, 498965,499905.
3) 242 CH -189179, 244 CH -592109, 245 CH -317939, 262 CH -8374, 264 CH -107609, 265 CH -28319.
4) 242 CH 189180-, 244 CH 592110-, 245 CH 317940-, 262 CH8375-, 264 CH 107610-, 265 CH 28320-.

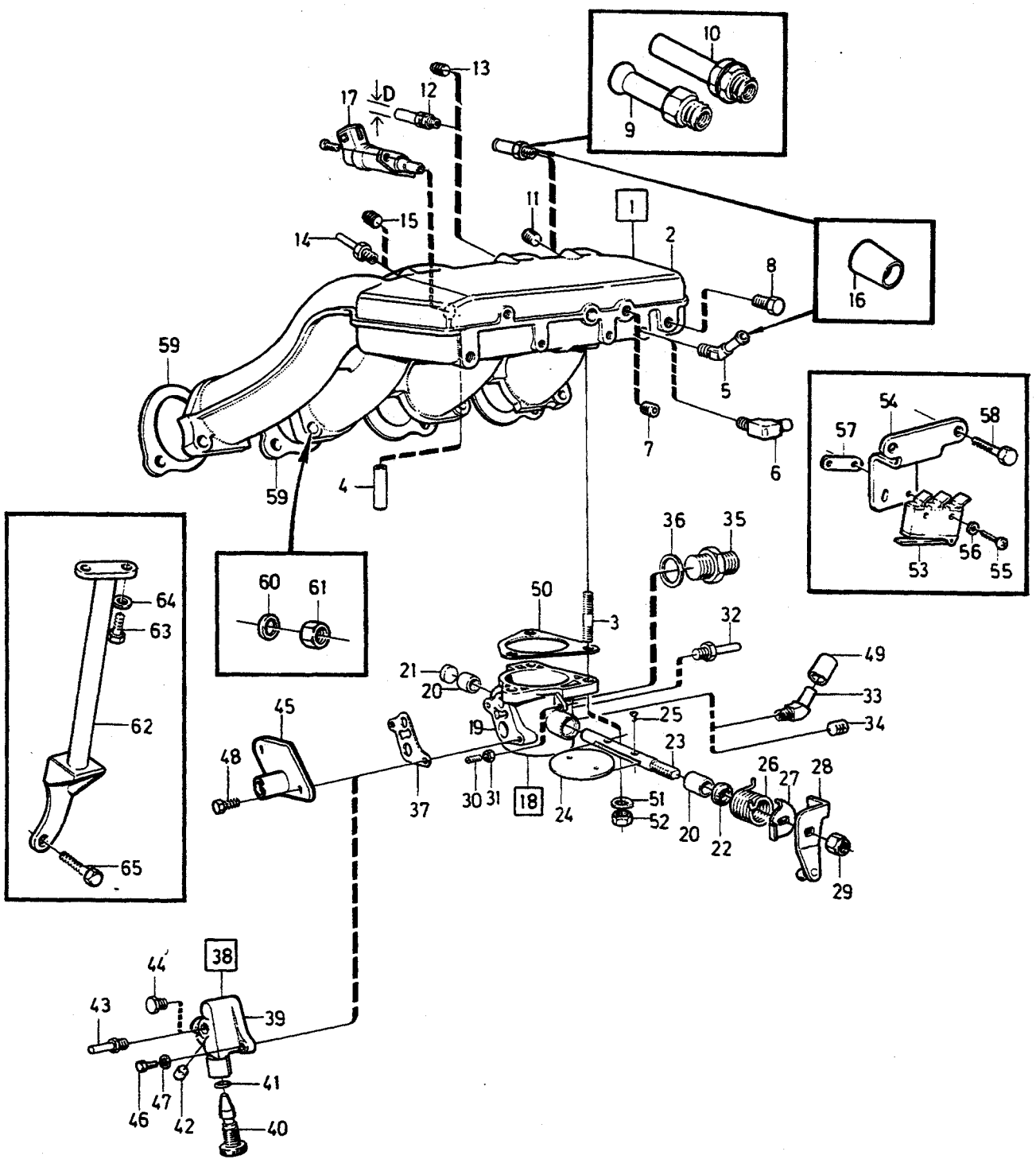

VOLVO PARTS
1021 33504
(101:6)

A	B19E
B	B21E
C	B23E
D	B21F
E	

INLOPPSRÖR — EINLASSROHR

Grupp / Gruppe 25

Sida / Seite 401

B19E, B21E, B23E, B21F, EXC B21F LH-Jet.

Pos	Artikel nr / Artikelnr.	Antal / Anzahl A	B	C	D	E	PS	Benämning	Bezeichnung	Anmärkning / Anmerkung	SR
	1219925-3	-	-	-	1	-		Spjällhus komplett	Klappengehäuse komplett	B21F 498778,498779, 498782,498783,498788, 498789,498830-498833, 498848,498849,498894, 498895,498920,498921, 498964,498965,499905.	3
		-	-	-	1	-	NS	Spjällhus komplett	Klappengehäuse komplett	B21F 498892,498893, 498896,498897,498960, 498961.	
19		1	1	1	-	-	NS	• Spjällhus	• Klappengehäuse	B19E, B21E, B23E 498786,498834, 498902-498904,498974, 498975,499844,499845.	
	1317376-0	-	-	1	-	-		• Spjällhus	• Klappengehäuse	B23E 498900,498922, 498972,498978,499812, 499888.	3
	1276024-5	-	-	1	-	-		• Spjällhus	• Klappengehäuse	B23E 498901,498923, 498973,498979,499813, 499889	3
		-	-	-	1	-	NS	• Spjällhus	• Klappengehäuse	B21F 498778-498783, 498788,498789,498830- 498833,498848,498849, 498894,498895,498920, 498921,498964,498965, 499905	
	(1276023)	-	-	-	1	-	SP	• Spjällhus	• Klappengehäuse	B21F 498892,498893, 498896,498897,498960, 498961 REPL 1 PCS 1276024-5, 1 PCS 966143-0.	3
20	942593-5	2	2	2	2	-		•• Bussning	•• Buchse		2
21	946771-3	1	1	1	1	-		•• Plugg	•• Stopfen		2
22	419568-1	1	1	1	1	-	IK	• Gummiring	• Gummiring		2
23	463729-4	1	1	1	1	-		• Spjällaxel	• Klappenwelle		3
24	3501595-7	1	1	1	-	-		• Spjällskiva	• Drosselklappe		3
	460462-5	-	-	-	1	-		• Spjällskiva	• Drosselklappe		3
25	943781-5	2	2	2	2	-		• Skruv	• Schraube		2
26	1266710-1	1	1	1	1	-		• Fjäder	• Feder		3
27	1266711-9	1	1	1	1	-		• Fjäderhållare	• Federlager		3
28	463709-6	1	1	1	1	-		• Hävarm	• Hebel	EXC B21F 498892, 498893,498896,498897, 498960,498961.	4
	1306782-2	-	-	-	1	-		• Hävarm	• Hebel	B21F 498892, 498893, 498896,498897,498960, 498961.	4
29	963106-0	1	1	1	1	-		• Låsmutter	• Sicherungsmutter		2
30	944925-7	1	1	1	1	-		• Stoppskruv	• Anschlagschraube		2
31	955780-2	1	1	1	1	-		• Mutter	• Mutter		2
32	949013-7	1	1	1	1	-		• Nippel	• Nippel		2
33	948382-7	1	1	1	1	-		• Nippel	• Nippel	ALTER 1	2
34	191026-4	1	1	1	-	-		• Propp	• Stöpsel	ALTER 2	2
35	969155-1	1	1	1	1	-		• Nippel	• Nippel	(945629) E.G.R	2

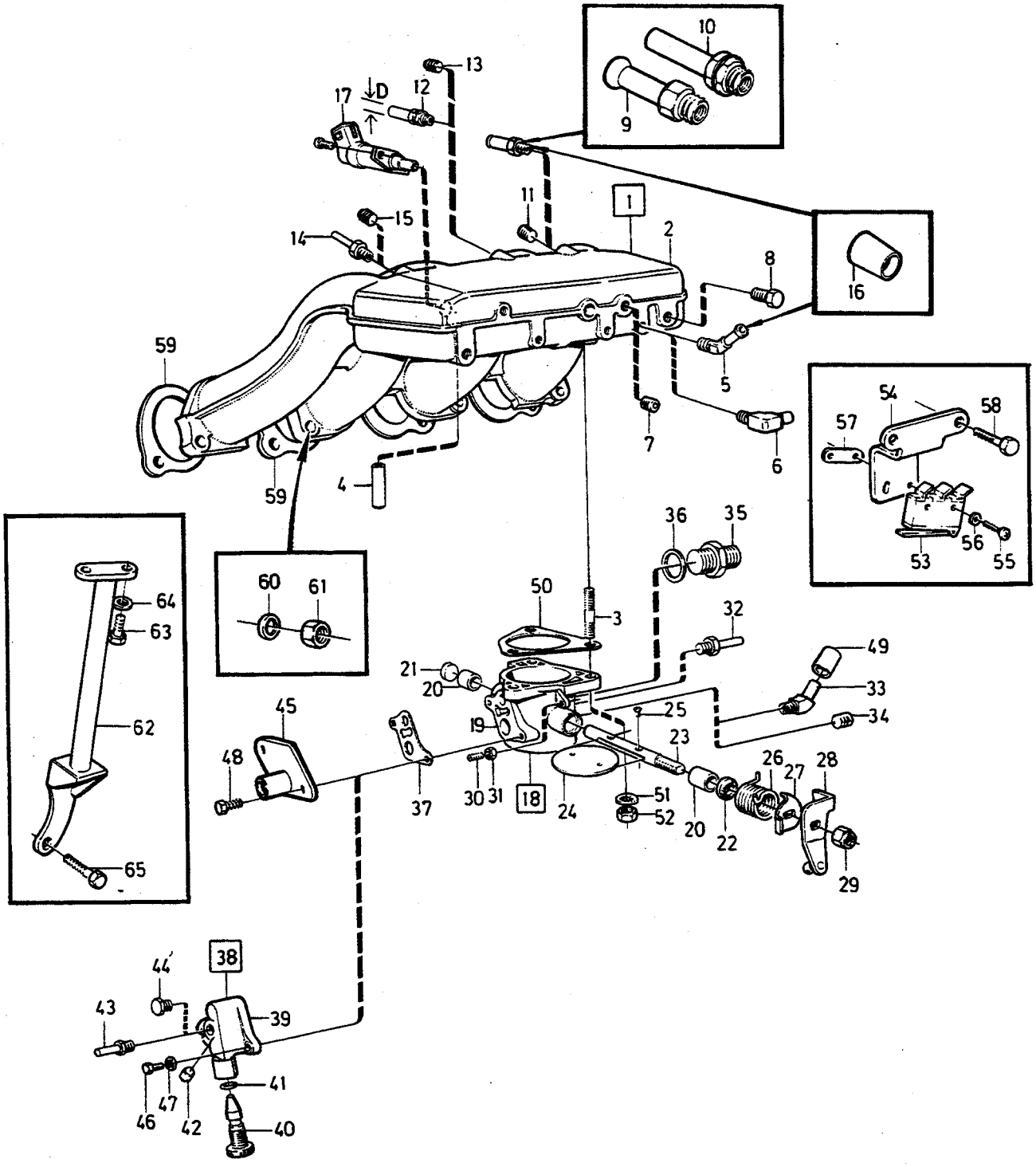

VOLVO PARTS
1021 33504
(101:6)

A	B19E
B	B21E
C	B23E
D	B21F
E	

INLOPPSRÖR — EINLASSROHR

Grupp / Gruppe 25

Sida / Seite 403

B19E, B21E, B23E, B21F, EXC B21F LH-Jet.

Pos	Artikel nr / Artikelnr.	Antal / Anzahl A	B	C	D	E	PS	Benämning	Bezeichnung	Anmärkning / Anmerkung	SR
36	11996-6	1	1	1	1	-	IK	• Packning	• Dichtung	E.G.R	1
37	463766-6	1	1	1	1	-	IK	Packning	Dichtung		2
38	*(1219397)*	1	1	1	1	-	SP	Ventilhus komplett	Ventilgehäuse komplett	STD. EXC B21F 498892, 498893,498896,498897, 498960,498961. REPL 1 PCS 1219396-7, 1 PCS 1219554-1, 1 PCS 947114-5, 1 PCS 237568-1, 1 PCS 191026-4 1 PCS 1276445-2.	2
39		1	1	1	1	-	NS	• Ventilhus	• Ventilgehäuse	STD	
	1219396-7	1	1	1	1	-		• Ventilhus	• Ventilgehäuse	5)	3
40	1219554-1	1	1	1	1	-		• Tomgångsskruv	• Leerlaufregulierschraube		3
41	947114-5	1	1	1	1	-	IK	• O-ring	• O-ring		2
42	237568-1	1	1	1	1	-		• Propp	• Stöpsel		2
43	1276445-2	1	1	1	1	-		• Nippel	• Nippel	5) ALTER 1	3
44	191026-4	1	1	1	1	-		Propp	Stöpsel	5) ALTER 2	2
45	1317742-3	-	-	-	1	-		Fläns	Flansch	B21F 498892,498893, 498896,498897,498960, 498961	4
46	959190-0	2	2	2	2	-		Skruv	Schraube	LG 20 mm	2
47	941905-2	2	2	2	2	-		Fjäderbricka	Federscheibe		2
48	941460-8	-	-	-	2	-		Skruv	Schraube	LG 14 mm	2
49	460225-6	X	X	X	-	-	IK	Plugg	Stopfen		2
50	1271488-7	1	1	1	1	-	IK	Packning	Dichtung	(463527)	2
51	941907-8	3	3	3	3	-		Fjäderbricka	Federscheibe		2
52	955782-8	3	3	3	3	-		Mutter	Mutter		2
53	1306242-7	-	-	-	1	-		Mikrobrytare	Mikroschalter		3
54	1306780-6	-	-	-	1	-		Konsol	Konsole		3
55	946177-3	-	-	-	2	-		Skruv	Schraube		2
56	955890-9	-	-	-	2	-		Bricka	Scheibe		2
57	1306502-4	-	-	-	1	-		Mutter	Mutter		1
58	955269-6	-	-	-	2	-		Skruv	Schraube		2
59	1378879-9	1	1	1	1	-	IK	Packning	Dichtung	(1266796)	1
60	955894-1	6	6	6	6	-		Bricka	Scheibe		2
61	955782-8	8	8	8	8	-		Mutter	Mutter		2
62	463879-7	1	1	1	1	-		Stag	Strebe		4
63	955295-1	2	2	2	2	-		Skruv	Schraube		2
64	955894-1	2	2	2	2	-		Bricka	Scheibe		2
65		1	1	1	1	-		Skruv	Schraube	SEE 21•141	

5) Reservdelsutförande. / Ersatzteilausführung.

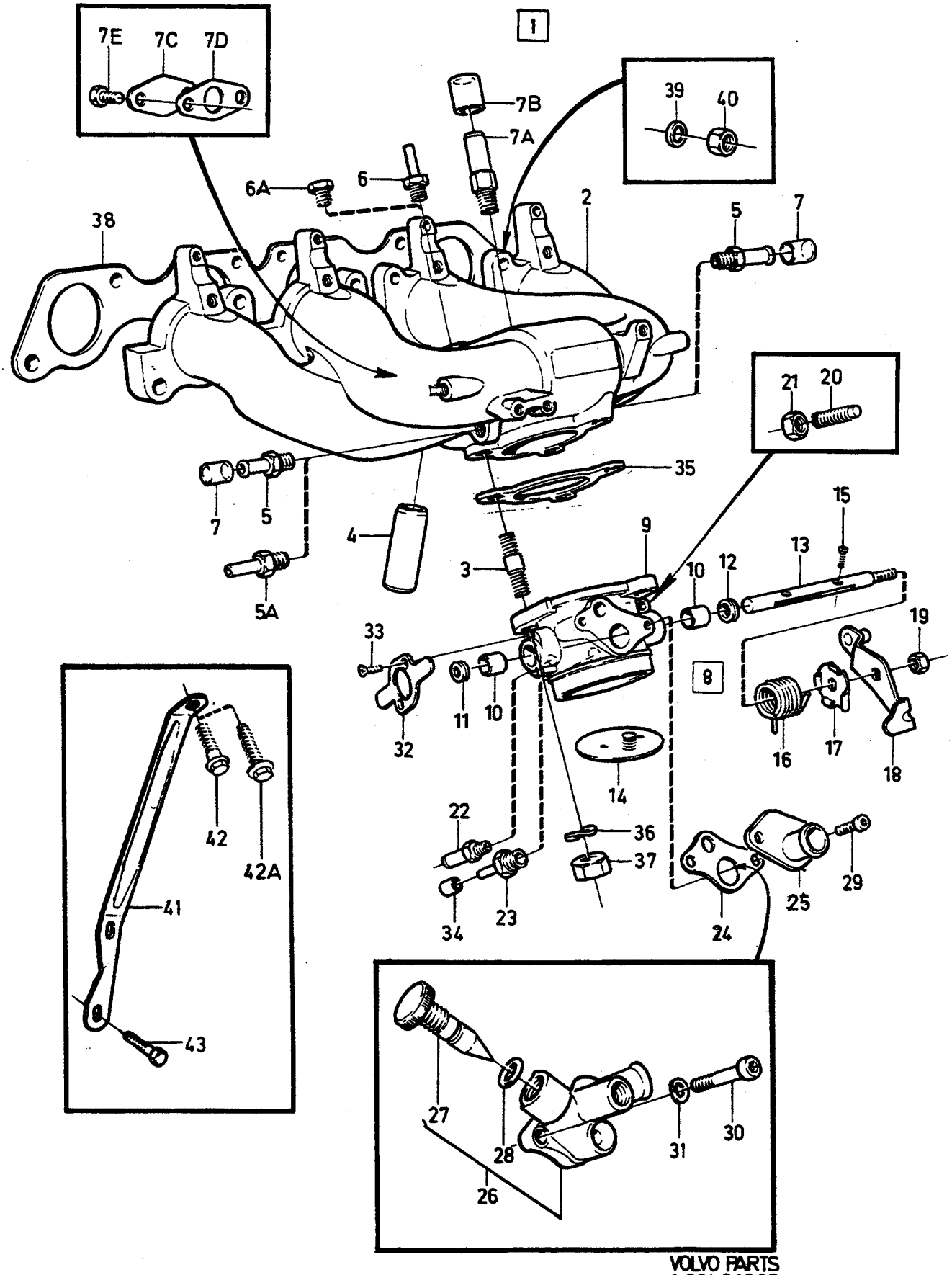

VOLVO PARTS
1 021 34925
(101:6)

A	B21F
B	B23F
C	
D	
E	

INLOPPSRÖR — EINLASSROHR

Grupp / Gruppe 25

Sida / Seite 405

B21F LH-JET., B23F

Pos	Artikel nr / Artikelnr.	Antal / Anzahl A	B	C	D	E	PS	Benämning	Bezeichnung	Anmärkning / Anmerkung	SR
1		1	-	-	-	-	NS	Inloppsrör komplett	Einlassrohr komplett		
		-	1	-	-	-	NS	Inloppsrör komplett	Einlassrohr komplett		
2	1306884-6	1	-	-	-	-		•Inloppsrör	•Einlassrohr		4
	(1357782)	-	1	-	-	-	SP	•Inloppsrör	•Einlassrohr	REPL 1 PCS 1389200-5, 1 PCS 961575, 1 PCS 1367622-6.	4
3	953044-5	3	3	-	-	-		•Pinnskruv	•Stiftschraube		2
4	1306732-7	1	-	-	-	-		•Nippel	•Nippel		3
5	947043-6	2	1	-	-	-		•Nippel	•Nippel		3
5a	1276445-2	-	1	-	-	-		•Nippel	•Nippel		3
6	1276445-2	3	2	-	-	-		•Nippel	•Nippel		3
6a	191026-4	-	1	-	-	-		•Propp	•Stöpsel		2
7	*948990*	2	1	-	-	-	OP	•Plugg	•Stopfen		2
7a	1266539-4	-	1	-	-	-		•Nippel	•Nippel		2
7b	*943835*	-	1	-	-	-	OP	•Plugg	•Stopfen		2
7c		-	1	-	-	-	NS	•Täckplåt	•Abdeckblech	ALTER	
7d		-	1	-	-	-	NS	•Packning	•Dichtung	ALTER	
7e	948746-3	-	2	-	-	-		•Flänsskruv	•Flanschschraube	ALTER	2
8		1	-	-	-	-	NS	Spjällhus	Klappengehäuse		
		-	1	-	-	-	NS	Spjällhus	Klappengehäuse		
9	1326576-4	1	-	-	-	-		•Spjällhus	•Klappengehäuse	(1317725)	3
	1332460-3	-	1	-	-	-		•Spjällhus	•Klappengehäuse		3
10	942593-5	2	2	-	-	-		••Bussning	••Buchse		2
11	946771-3	1	-	-	-	-		••Plugg	••Stopfen		2
12	419568-1	1	1	-	-	-	IK	•Gummiring	•Gummiring		2
13	463729-4	1	-	-	-	-		•Spjällaxel	•Klappenwelle		3
	1326015-3	-	1	-	-	-		•Spjällaxel	•Klappenwelle		2
14	460462-5	1	-	-	-	-		•Spjällskiva	•Drosselklappe		3
	3501595-7	-	1	-	-	-		•Spjällskiva	•Drosselklappe		3
15	943781-5	2	2	-	-	-		•Skruv	•Schraube		2
16	1266710-1	1	1	-	-	-		•Fjäder	•Feder		3
17	1266711-9	1	1	-	-	-		•Fjäderhållare	•Federlager		3
18	1317522-9	1	-	-	-	-		•Hävarm	•Hebel		4
	3547089-7	-	1	-	-	-		•Hävarm	•Hebel	(1332286)	4
19	963106-0	1	1	-	-	-		•Låsmutter	•Sicherungsmutter		2
20	944925-7	1	1	-	-	-		•Stoppskruv	•Anschlagschraube		2
21	955780-2	1	1	-	-	-		•Mutter	•Mutter		2
22	946600-4	1	1	-	-	-		•Nippel	•Nippel		2
23	949013-7	1	1	-	-	-		•Nippel	•Nippel		2
24	463766-6	1	1	-	-	-	IK	•Packning	•Dichtung		2
25	1317742-3	1	-	-	-	-		•Fläns	•Flansch		2
26	1336085-4	-	1	-	-	-		•Ventilhus	•Ventilgehäuse		2
27	1219554-1	-	1	-	-	-		••Tomgångsskruv	••Leerlaufregulierschraube		2
28	947114-5	-	1	-	-	-	IK	••O-ring	••O-ring		2
29	941460-8	2	-	-	-	-		•Skruv	•Schraube		2
30	959190-0	-	2	-	-	-		•Skruv	•Schraube		2
31	941905-2	-	2	-	-	-		•Fjäderbricka	•Federscheibe		2
32	1326016-1	-	1	-	-	-		•Konsol	•Konsole		2
33	956162-2	-	2	-	-	-		•Skruv	•Schraube		2
34	*949046*	-	1	-	-	-	OP	Plugg	Stopfen		2
35	1271488-7	1	1	-	-	-	IK	Packning	Dichtung	(463527)	2
36	941907-8	3	3	-	-	-		Fjäderbricka	Federscheibe		2
37	955782-8	3	3	-	-	-		Mutter	Mutter		2
38	1378879-9	1	1	-	-	-	IK	Packning	Dichtung	(1266796)	2
39	955894-1	8	8	-	-	-		Bricka	Scheibe		2
40	955782-8	8	8	-	-	-		Mutter	Mutter		2
41	1357760-6	-	1	-	-	-		Stag	Strebe	(1332578)	2
42	946173-2	-	1	-	-	-		Flänsskruv	Flanschschraube	B23F 499802, 499803, 499890 B23F 499846 ENG -6537, B23F 499847 ENG -14483	2

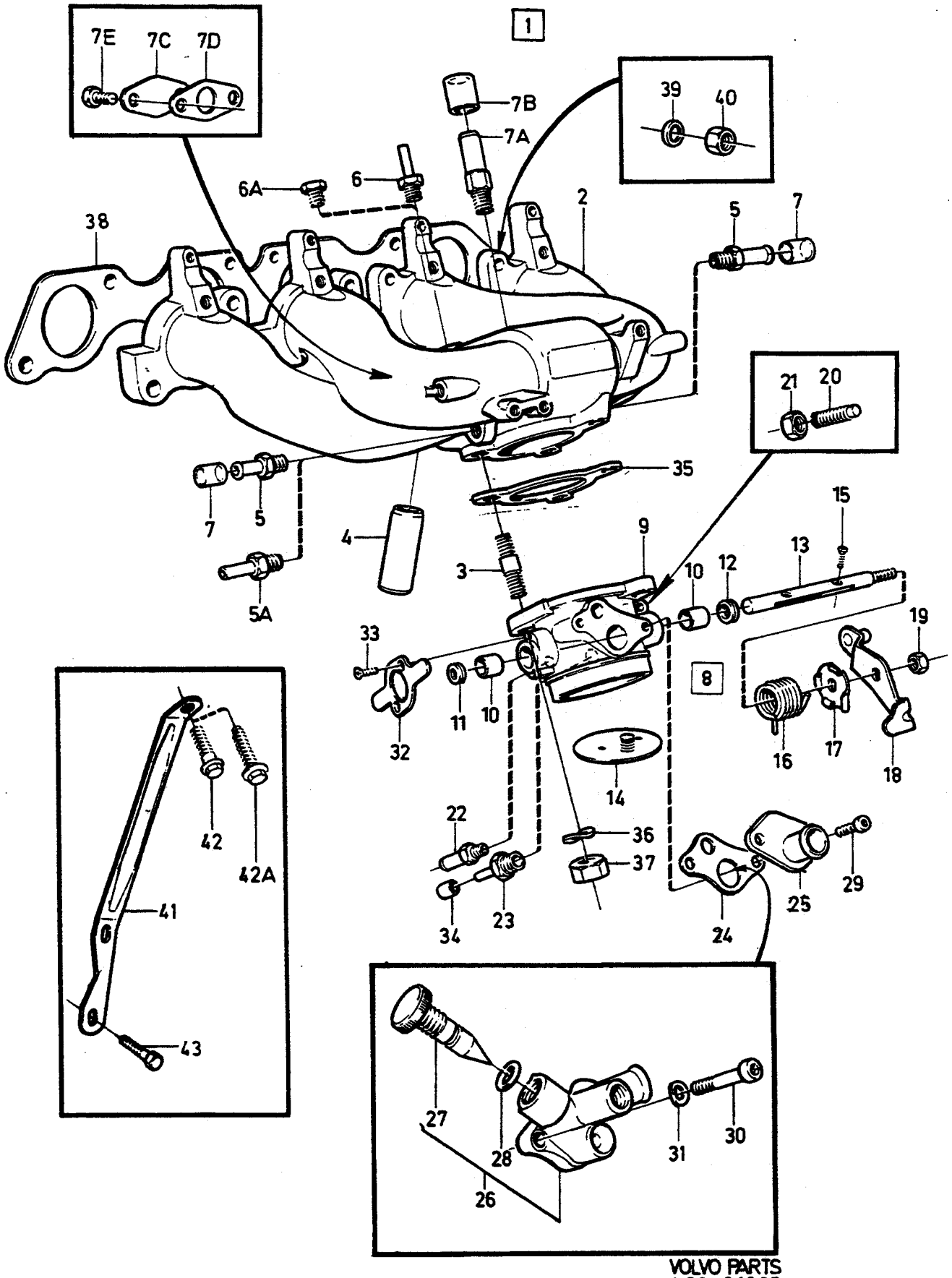

VOLVO PARTS
1 021 34925
(101:6)

A	B21F	INLOPPSRÖR EINLASSROHR	Grupp Gruppe 25
B	B23F		
C			Sida Seite 407
D			
E		B21F LH-JET., B23F	

Pos	Artikel nr Artikelnr.	Antal / Anzahl A	B	C	D	E	PS	Benämning	Bezeichnung	Anmärkning Anmerkung	SR
42a	949846-0	-	1	-	-	-		Skruv självgängande	Schraube Gewindeschneidend	B23F 499846 ENG 6538-, B23F 499847 ENG 14484- B23F 499944, 499945	3
43		-	1	-	-	-		Skruv	Schraube	SEE 21•141	

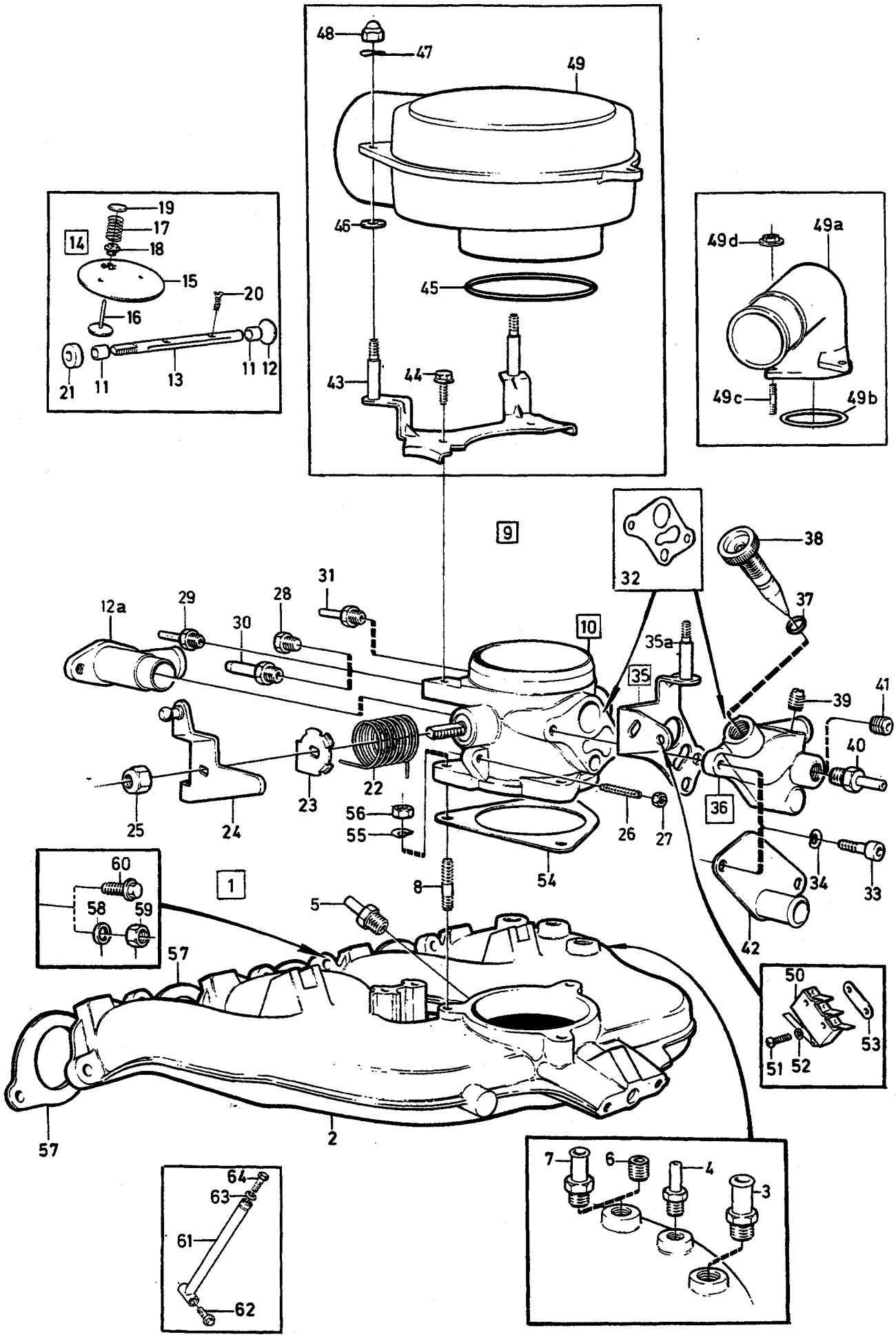

VOLVO PARTS
1 021 37123
(101:6)

A	B19ET
B	B21ET
C	B21FT
D	
E	

INLOPPSRÖR — EINLASSROHR

B19ET, B21ET, B21FT

Grupp / Gruppe 25

Sida / Seite 409

Pos	Artikel nr / Artikelnr.	Antal / Anzahl A	B	C	D	E	PS	Benämning	Bezeichnung	Anmärkning / Anmerkung	SR
1		1	1	1	-	-		Inloppsrör komplett	Einlassrohr komplett		
2	1306149-4	1	-	1	-	-		•Inloppsrör	•Einlassrohr		4
	1306149-4	-	1	-	-	-		•Inloppsrör	•Einlassrohr	W/O E.G.R	4
	1336709-9	-	1	-	-	-		•Inloppsrör	•Einlassrohr	E.G.R	4
3	947043-6	1	1	1	-	-		•Nippel	•Nippel		3
4	1276445-2	1	1	1	-	-		•Nippel	•Nippel		3
5	1276164-9	1	1	-	-	-		•Nippel	•Nippel		3
	1276445-2	-	-	1	-	-		•Nippel	•Nippel		3
6	952075-0	1	1	-	-	-		•Propp	•Stöpsel		2
7	947043-6	-	-	1	-	-		•Nippel	•Nippel		3
8	953044-5	3	3	3	-	-		•Pinnskruv	•Stiftschraube		2
9	1317587-2	1	-	-	-	-		Spjällhus komplett	Klappengehäuse komplett		3
	1317587-2	-	1	-	-	-		Spjällhus komplett	Klappengehäuse komplett	W/O E.G.R	3
		-	1	-	-	-	NS	Spjällhus komplett	Klappengehäuse komplett	E.G.R	
	(1306128)	-	-	1	-	-	SP	Spjällhus komplett	Klappengehäuse komplett	REPL 1 PCS 1317587-2	3
10		1	-	1	-	-	NS	•Spjällhus	•Klappengehäuse		
		-	1	-	-	-	NS	•Spjällhus	•Klappengehäuse	W/O E.G.R	
	1336884-0	-	1	-	-	-		•Spjällhus	•Klappengehäuse	E.G.R	3
11	942593-5	2	2	2	-	-		••Bussning	••Buchse		2
12	946771-3	1	1	1	-	-		••Plugg	••Stopfen		2
12a	1306449-8	1	1	1	-	-		••Anslutningshus	••Anschlussgehäuse		4
13	463729-4	1	1	1	-	-		•Spjällaxel	•Klappenwelle		3
14	1306467-0	1	1	1	-	-		•Spjällskiva komplett	•Drosselklappe komplett		3
15	460463-3	1	1	1	-	-		••Spjällskiva	••Drosselklappe		3
16	269768-8	1	1	1	-	-		••Ventil	••Ventil		3
17	1306468-8	1	1	1	-	-		••Fjäder	••Feder		3
18	461244-6	1	1	1	-	-		••Styrning	••Fuhrung		2
19	461246-1	1	1	1	-	-		••Fjäderhållare	••Federlager		3
20	943781-5	2	2	2	-	-		•Skruv	•Schraube		2
21	3514432-8	1	1	1	-	-	IK	•Dämpare	•Dämpfer		2
22	1266710-1	1	1	1	-	-		•Fjäder	•Feder		3
23	1266711-9	1	1	1	-	-		•Fjäderhållare	•Federlager		3
24	1276964-2	1	1	1	-	-		•Hävarm	•Hebel		4
25	963106-0	1	1	1	-	-		•Låsmutter	•Sicherungsmutter		2
26	944925-7	1	1	1	-	-		•Stoppskruv	•Anschlagschraube		2
27	955780-2	1	1	1	-	-		•Mutter	•Mutter		2
28	191026-4	1	-	-	-	-		•Propp	•Stöpsel		2
	191026-4	-	1	-	-	-		•Propp	•Stöpsel	W/O E.G.R	2
29	1276445-2	-	1	-	-	-		•Nippel	•Nippel	E.G.R	3
30	946600-4	-	-	1	-	-		•Nippel	•Nippel		2
31	949013-7	1	1	1	-	-		•Nippel	•Nippel		2
32	463766-6	2	2	2	-	-	IK	Packning	Dichtung		2
33	*959191*	2	2	-	-	-	OP	Skruv	Schraube		2
	959189	-	-	2	-	-	OP	Skruv	Schraube		2
34	941905-2	2	2	-	-	-		Fjäderbricka	Federscheibe		2
35	1276959-2	1	1	1	-	-		Konsol	Konsole	1)	3
	1367045-0	-	-	1	-	-		Konsol	Konsole	B21FT 499926 ENG -1544 B21FT 499927 ENG -1693	5
	1367045-0	-	-	1	-	-		Konsol	Konsole	(1367046) B21FT 499926 ENG 1545- B21FT 499927 ENG 1694-	5
35a		1	1	1	-	-	NS	•Pinnskruv	•Stiftschraube		
	955272-0	-	-	1	-	-		Skruv	Schraube	B21FT 499926 ENG 1545- B21FT 499927 ENG 1694-	2
36	1219396-7	1	1	-	-	-		Ventilhus	Ventilgehäuse	(1219395)	3
37	947114-5	1	1	-	-	-	IK	O-ring	O-ring		2

1) EXC B21FT 499926,499927.

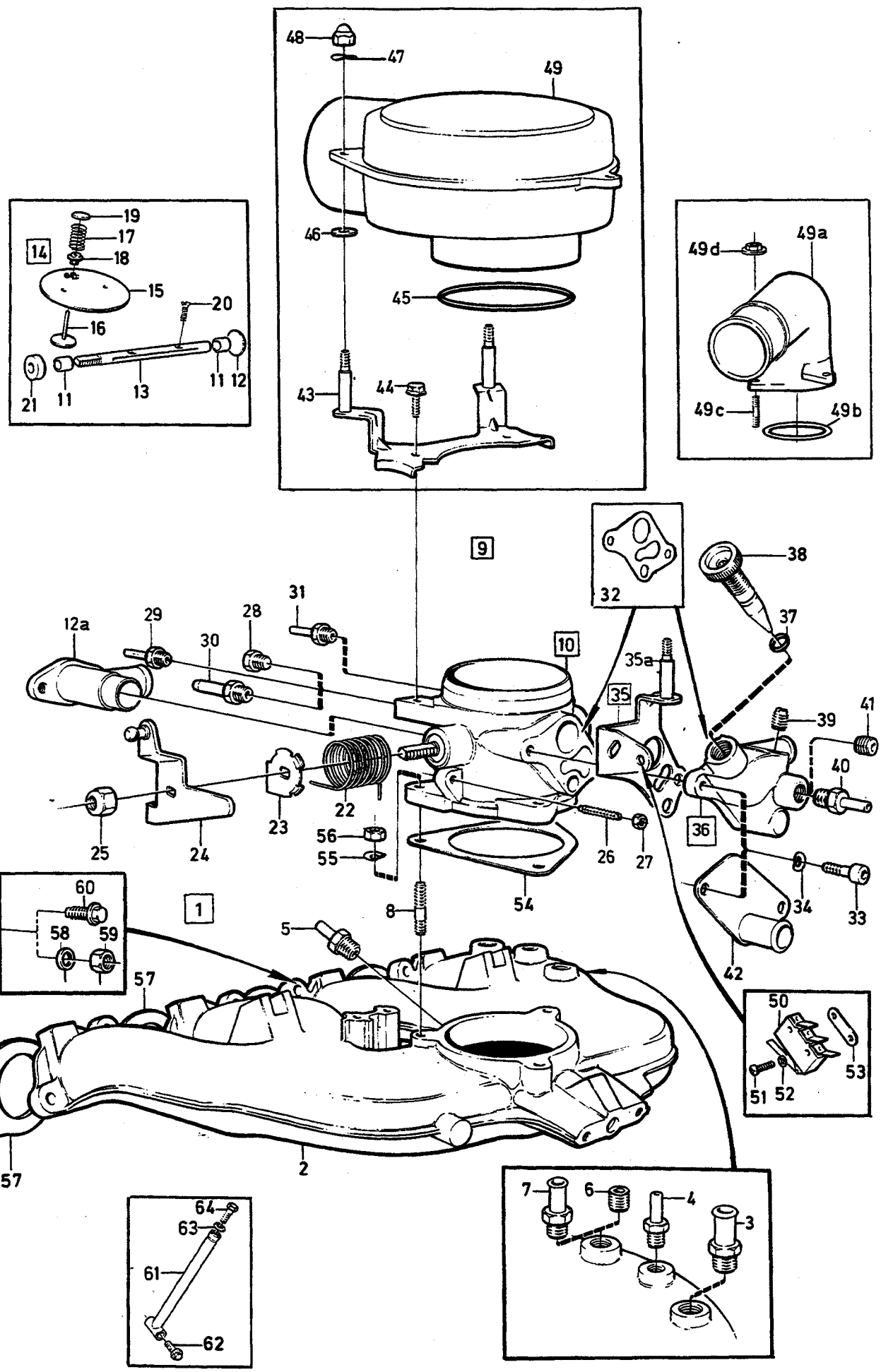

VOLVO PARTS
1 021 37123
(101:6)

A	B19ET	INLOPPSRÖR EINLASSROHR	Grupp Gruppe 25
B	B21ET		
C	B21FT		Sida Seite 411
D			
E		B19ET, B21ET, B21FT	

Pos	Artikel nr Artikelnr.	Antal / Anzahl A	B	C	D	E	PS	Benämning	Bezeichnung	Anmärkning Anmerkung	SR
38	1219554-1	1	1	-	-	-		Tomgångsskruv	Leerlaufregulierschraube		3
39	237568-1	1	1	-	-	-		Propp	Stöpsel		2
40	1276445-2	1	1	-	-	-		Nippel	Nippel	ALTER 1	3
41	191026-4	1	1	-	-	-		Propp	Stöpsel	ALTER 2	2
42	1317742-3	-	-	1	-	-		Fläns	Flansch		4
43	1276958-4	1	1	1	-	-		Konsol	Konsole	1)	3
44	948746-3	2	2	2	-	-		Flänsskruv	Flanschschraube	1)	2
45	1306165-0	1	1	1	-	-	IK	O-ring	O-ring	1)	2
46	955892-5	3	3	3	-	-		Bricka	Scheibe	1)	2
47	941906-0	3	3	3	-	-		Fjäderbricka	Federscheibe	1)	2
48	948685-3	3	3	3	-	-		Mutter	Mutter	1)	2
49	1317684-7	1	1	1	-	-		Anslutningshuv	Anschlusshaube	1)	4
49a	1346983-8	-	-	1	-	-		Rörkrök	Rohrbiegung	2)	5
49b	1306165-0	-	-	1	-	-	IK	O-ring	O-ring	2)	2
49c	967830-1	-	-	2	-	-		Pinnskruv	Stiftschraube	2)	2
49d	945407-5	-	-	3	-	-		Flänsmutter	Bundmutter	2)	2
50	1306242-7	-	-	1	-	-		Mikrobrytare	Mikroschalter		3
51	946177-3	-	-	2	-	-		Skruv	Schraube		2
52	955890-9	-	-	2	-	-		Bricka	Scheibe		2
53	1306502-4	-	-	1	-	-		Mutter	Mutter		1
54	1271488-7	1	1	1	-	-	IK	Packning	Dichtung	(463527)	2
55	941907-8	3	3	3	-	-		Fjäderbricka	Federscheibe		2
56	955782-8	3	3	3	-	-		Mutter	Mutter		2
57	1378879-9	1	1	1	-	-	IK	Packning	Dichtung	(1266796)	1
58	955894-1	6	6	6	-	-		Bricka	Scheibe		2
59	955782-8	6	6	6	-	-		Mutter	Mutter		2
60	965183-7	2	2	2	-	-		Flänsskruv	Flanschschraube		2
61	1266741-6	1	1	1	-	-		Stag	Strebe		4
62	973924-4	1	1	1	-	-		Flänsskruv	Flanschschraube	(965179)	2
63	955894-1	1	1	1	-	-		Bricka	Scheibe		2
64	1629742-6	1	1	1	-	-		Skruv	Schraube	(8150741)	3

1) EXC B21FT 499926,499927.
2) B21FT 499926,499927.

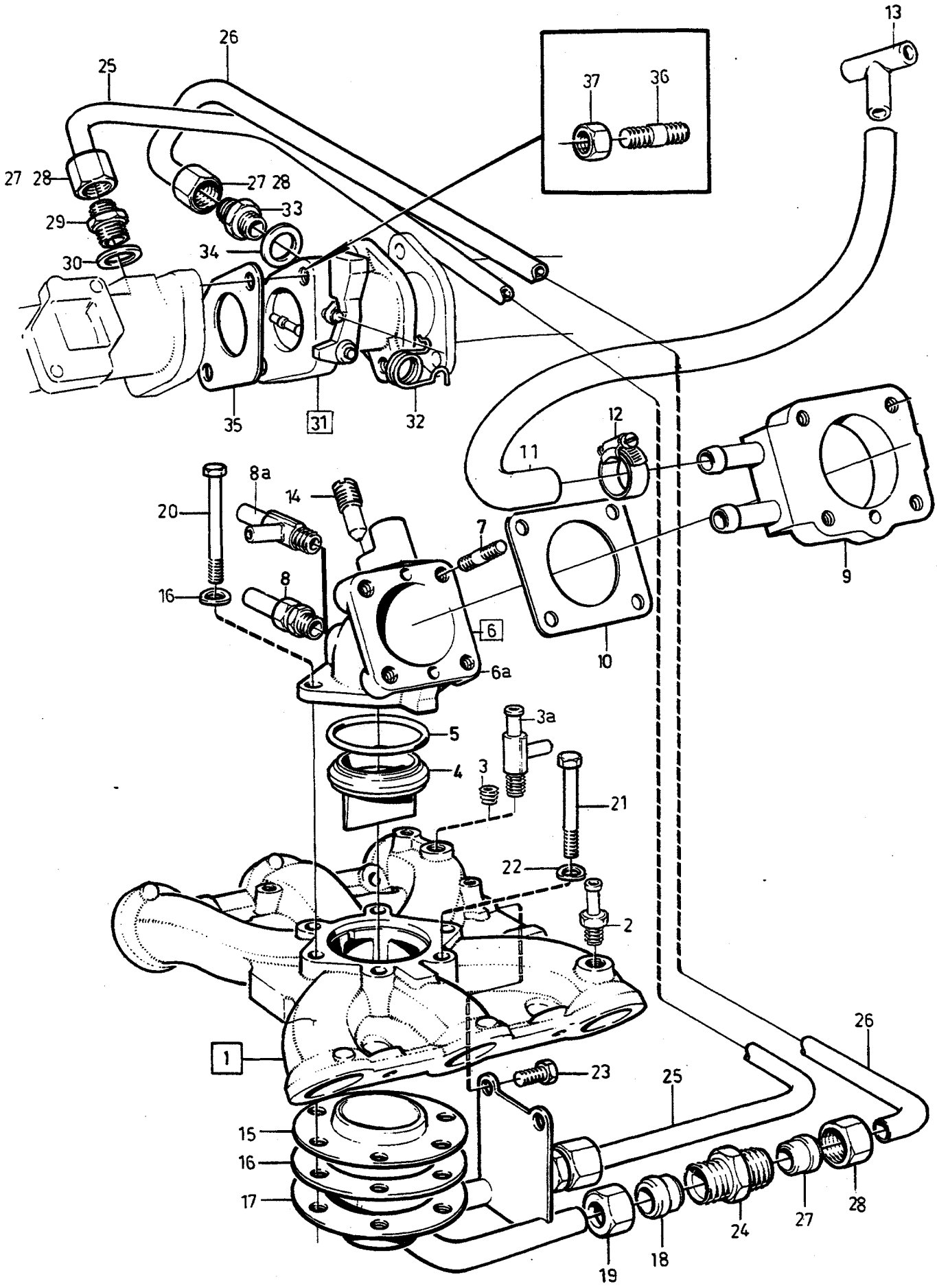

VOLVO PARTS
1 021 37124
(101:6)

A
B
C
D
E

INLOPPSRÖR — EINLASSROHR

Grupp / Gruppe 25

Sida / Seite 413

B27A, B28A

Pos	Artikel nr / Artikelnr.	Antal / Anzahl A	B	C	D	E	PS	Benämning	Bezeichnung	Anmärkning / Anmerkung	SR
1	269961-9	1	-	-	-	-		Inloppsrör	Einlassrohr		4
2	947043-6	1	-	-	-	-		Nippel	Nippel		3
3	952075-0	1	-	-	-	-		Propp	Stöpsel	ALTER 1	2
3a	1274178-1	1	-	-	-	-		Nippel	Nippel	ALTER 2	5
4	269980-9	1	-	-	-	-		Mellanvägg	Spritzwand	B27A	3
	1269446-9	1	-	-	-	-		Mellanvägg	Zwischenwand	(1269350) B28A	3
5	269988-2	1	-	-	-	-	IK	O-ring	O-ring		2
6	*(1269033)*	1	-	-	-	-	SP	Mellanstycke	Einsatzstuck	B27A. REPL 1 PCS 1269392-5, 4 PCS 953044-5	2
	(1269392)	1	-	-	-	-	SP	Mellanstycke	Einsatzstuck	B28A REPL 1 PCS 1269032-7,	2
6a	1269032-7	1	-	-	-	-		• Mellanstycke	• Einsatzstuck		4
7	953044-5	4	-	-	-	-		• Pinnskruv	• Stiftschraube	B27A LG 38 mm	2
	953051-0	4	-	-	-	-		• Pinnskruv	• Stiftschraube	B28A LG 55 mm	2
8	269902-3	1	-	-	-	-		• Nippel	• Nippel	ALTER 1	2
8a	1274159-1	1	-	-	-	-		Nippel	Nippel	ALTER 2	5
9	464964-6	1	-	-	-	-		Mellanfläns	Zwischenflansch	B28A	4
10	3501513-0	2	-	-	-	-		Packning	Dichtung	(1269041)	2
11		-	-	-	-	-		Slang	Schlauch	SEE 87 • 1697	
12		-	-	-	-	-		Slangklamma	Schlauchschelle	SEE 87 • 1697	
13		-	-	-	-	-		T-rör	T-stück	SEE 87 • 1697	
14	1266494-2	1	-	-	-	-		Plugg	Stopfen		3
15	269917-1	1	-	-	-	-		Överdel	Oberteil		4
16	3501857-1	1	-	-	-	-	IK	Packning	Dichtung	(464942)	1
17	269956-9	1	-	-	-	-		Underdel	Unterteil		4
18	948249-8	2	-	-	-	-		• Skärring	• Schneidring		2
19	948250-6	2	-	-	-	-		• Mutter	• Mutter		2
20	948373-6	2	-	-	-	-		Skruv	Schraube		2
21	948367-8	4	-	-	-	-		Skruv	Schraube		2
22	946599-8	6	-	-	-	-		Fjäderbricka	Federscheibe		2
23	946514-7	2	-	-	-	-		Skruv	Schraube		2
24	948251-4	2	-	-	-	-		Nippel	Nippel		2
25	269990-8	1	-	-	-	-		Anslutningsrör	Anschlussrohr		3
26	269992-4	1	-	-	-	-		Anslutningsrör	Anschlussrohr		3
27	948249-8	4	-	-	-	-		• Skärring	• Schneidring		2
28	948250-6	4	-	-	-	-		• Mutter	• Mutter		2
29	948252-2	1	-	-	-	-		Nippel	Nippel		2
30	11998-2	1	-	-	-	-	IK	Packning	Dichtung	(947624)	1
31	269863-7	1	-	-	-	-		Spjällhus	Klappengehäuse		3
32	269932-0	1	-	-	-	-		• Fjäder	• Feder		2
33	948252-2	1	-	-	-	-		• Nippel	• Nippel		2
34	11998-2	1	-	-	-	-	IK	• Packning	• Dichtung	(947624)	1
35	1271480-4	1	-	-	-	-	IK	Packning	Dichtung	(464942)	1
36	924079-7	2	-	-	-	-		Pinnskruv	Stiftschraube		2
37	971071-6	2	-	-	-	-		Mutter	Mutter	(955783)	2

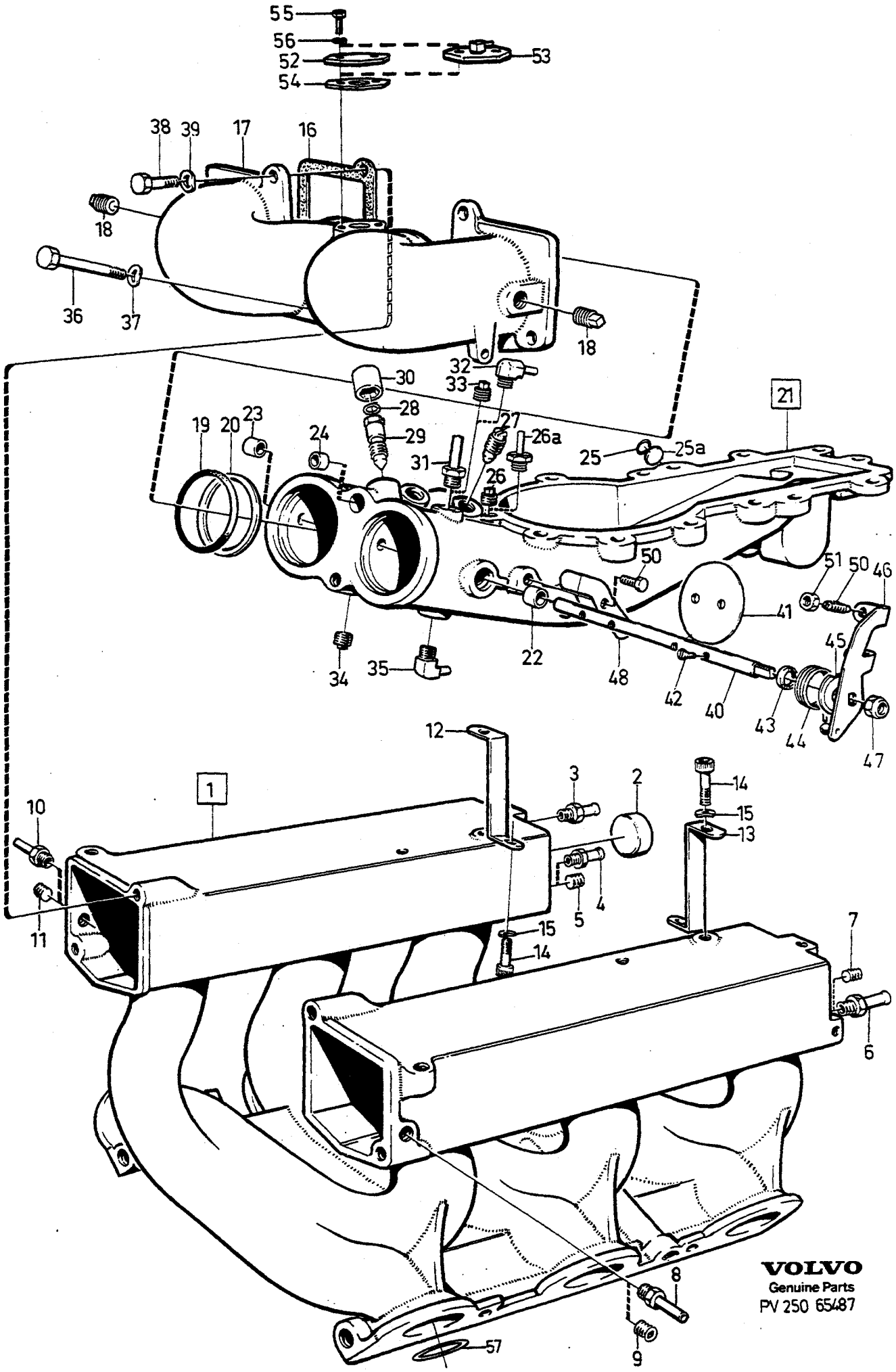

VOLVO
Genuine Parts
PV 250 65487

A
B
C
D
E

INLOPPSRÖR — EINLASSROHR

Grupp / Gruppe 25

Sida / Seite 415

B27E, B27F, B28E, B28F 498628, 498629

Pos	Artikel nr / Artikelnr.	Antal / Anzahl A	B	C	D	E	PS	Benämning	Bezeichnung	Anmärkning / Anmerkung	SR
1	1269374-3	1	-	-	-	-		Inloppsrör	Einlassrohr	(269648)	4
2	955088-0	2	-	-	-	-		•Hattplugg	•Bundschraube		2
3	946600-4	1	-	-	-	-		Nippel	Nippel	(943818)	2
4	947043-6	1	-	-	-	-		Nippel	Nippel	ALTER 1	3
5	952075-0	1	-	-	-	-		Propp	Stöpsel	ALTER 2	2
6	947043-6	1	-	-	-	-		Nippel	Nippel	ALTER 1	3
7	952075-0	1	-	-	-	-		Propp	Stöpsel	ALTER 2	2
8	1276445-2	1	-	-	-	-		Nippel	Nippel	ALTER 1	3
9	191026-4	1	-	-	-	-		Propp	Stöpsel	(952069) ALTER 2	2
10	1276445-2	1	-	-	-	-		Nippel	Nippel	ALTER 1	3
11	191026-4	1	-	-	-	-		Propp	Stöpsel	(952069) ALTER 2	2
12		1	-	-	-	-	NS	Fästjärn	Befestigungslasche	B27E 498616 - 498619 B27F	
		1	-	-	-	-	NS	Konsol	Konsole	B27E 498624 - 498627, B28E, B28F	
13		1	-	-	-	-	NS	Konsol	Konsole	B27E 498616 - 498619, B27F	
	1269986-4	1	-	-	-	-		Konsol, v	Konsole, l	(1269393) B27E 498624- -498627 B28E, B28F	3
14	942001-9	4	-	-	-	-		Skruv	Schraube		2
15	941906-0	4	-	-	-	-		Fjäderbricka	Federscheibe		2
16	269171-5	2	-	-	-	-	IK	Packning	Dichtung		1
17	269168-1	1	-	-	-	-		Förbindningsrör	Verbindungsrohr		4
18	191026-4	2	-	-	-	-		Propp	Stöpsel	(952069)	2
19	925091-1	2	-	-	-	-	IK	O-ring	O-ring		2
20	943711-2	2	-	-	-	-		Stödring	Stutzring		2
21	269173-1	1	-	-	-	-		Underdel	Unterteil	B27E, B27F, B28F, B28E 498634-498637, 498662,498663,498684,	4
	269173-1	1	-	-	-	-		Underdel	Unterteil	1) B28E 498664, 498665.	4
	1269856-9	1	-	-	-	-		Underdel	Unterteil	2) B28E 498664, 498665	4
	1269856-9	1	-	-	-	-		Underdel	Unterteil	B28E 498686, 498687	4
22	1269347-9	2	-	-	-	-		•Bussning	•Buchse	(942593)	3
23	946771-3	1	-	-	-	-		•Plugg	•Stopfen		2
24	955083-1	1	-	-	-	-		•Hattplugg	•Bundschraube		2
☆ 25	958227-1	1	-	-	-	-	IK	•O-ring	•O-ring	(269376)	2
25a	269174-9	1	-	-	-	-		•Ring	•Ring		5
26	191026-4	1	-	-	-	-		Propp	Stöpsel	(952069) ALTER 1	2
26a	946600-4	1	-	-	-	-		Nippel	Nippel	ALTER 2	2
27	237568-1	1	-	-	-	-		Propp	Stöpsel		2
28	947114-5	3	-	-	-	-		O-ring	O-ring		2
29	269835-5	3	-	-	-	-		Skruv	Schraube		3
30	1269819-7	2	-	-	-	-		Skyddsplugg	Verschlusskappe	(269793)	2
31	1276445-2	1	-	-	-	-		Nippel	Nippel	ALTER 1	3
32	949012-9	1	-	-	-	-		Nippel	Nippel	ALTER 2	2
33	191026-4	1	-	-	-	-		Propp	Stöpsel	(191026) ALTER 3	2

1) 242 CH -223939, 244 CH -812609, 245 CH -434459, 262, 264 CH -131509, 265 -33009.
2) 242 CH 223940-, 244 CH 812610-, 245 CH 434460-, 264 CH 131510-, 265 CH 33010-.

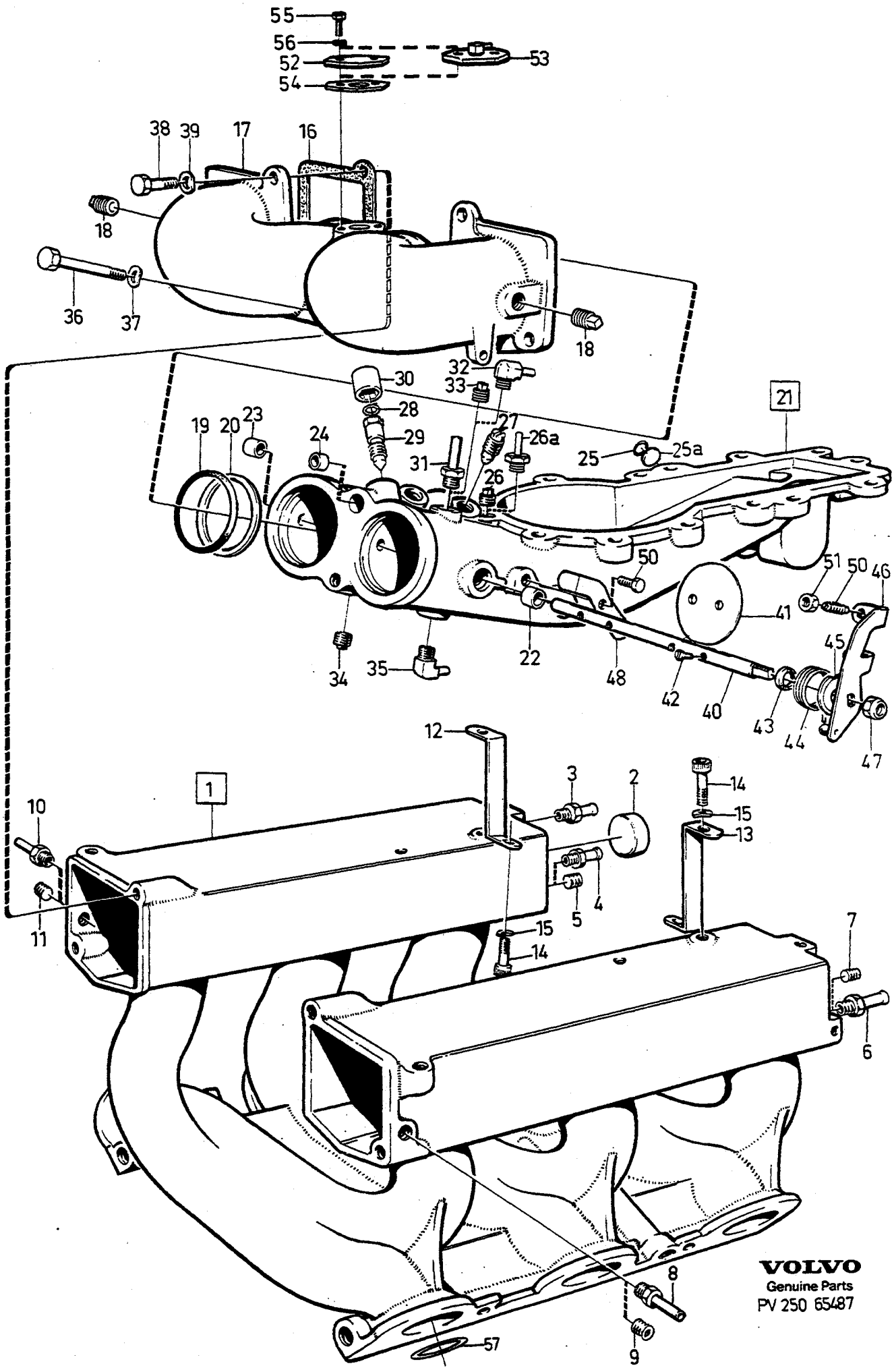

VOLVO
Genuine Parts
PV 250 65487

A
B
C
D
E

INLOPPSRÖR — EINLASSROHR

Grupp / Gruppe 25

Sida / Seite 417

B27E, B27F, B28E, B28F 498628, 498629

Pos	Artikel nr / Artikelnr.	Antal / Anzahl A	B	C	D	E	PS	Benämning	Bezeichnung	Anmärkning / Anmerkung	SR
34	191026-4	1	-	-	-	-		Propp	Stöpsel	(952069) ALTER	2
35	949012-9	1	-	-	-	-		Nippel	Nippel		2
36	948373-6	1	-	-	-	-		Skruv	Schraube		2
37	946599-8	1	-	-	-	-		Fjäderbricka	Federscheibe		2
38	946480-1	4	-	-	-	-		Skruv	Schraube		2
39	946599-8	4	-	-	-	-		Fjäderbricka	Federscheibe		2
40	269677-1	1	-	-	-	-		Spjällaxel	Klappenwelle		3
41	269177-2	2	-	-	-	-		Spjällskiva	Drosselklappe	B27E 498617 - 498619, 498625 - 498627. B28E 498635 - 498637, 498663-498665,498685--498687. B27F	2
	1269192-9	2	-	-	-	-		Spjällskiva	Drosselklappe	B27E 498616, 498624. B28E 498634, 498662, 498684. B28F	2
42	943781-5	4	-	-	-	-		Skruv	Schraube		2
43	419568-1	1	-	-	-	-	IK	Gummiring	Gummiring		2
44	269513-8	1	-	-	-	-		Fjäder	Feder		3
45	269512-0	1	-	-	-	-		Fjäderhållare	Federlager		3
46	1269284-4	1	-	-	-	-		Hävarm	Hebel	B27E 498616-498619. B27F	3
	1269448-5	1	-	-	-	-		Hävarm	Hebel	B27E 498624 - 498627. B28E, B28F	4
47	948645-7	1	-	-	-	-		Flänslåsmutter	Flanschverschlussmutter	(946036)	2
48		1	-	-	-	-	NS	Konsol	Konsole	B27E 498616 - 498619. B27F	
	269516	1	-	-	-	-	OP	Konsol	Konsole	B27E(498624-498627), B28E, B28F	3
49	942000-1	2	-	-	-	-		Skruv	Schraube		2
50	944925-7	2	-	-	-	-		Stoppskruv	Anschlagschraube	(269794)	2
51	955780-2	2	-	-	-	-		Mutter	Mutter		2
52	269377-8	1	-	-	-	-		Täckplåt	Abdeckblech		4
53		1	-	-	-	-		Nippel	Nippel	SEE 87•1771	
54	1271482-0	1	-	-	-	-		Packning	Dichtung	(464517)	2
55	955271-2	2	-	-	-	-		Skruv	Schraube		2
56	941906-0	2	-	-	-	-		Fjäderbricka	Federscheibe		2
57	947381-0	6	-	-	-	-		O-ring	O-ring		2

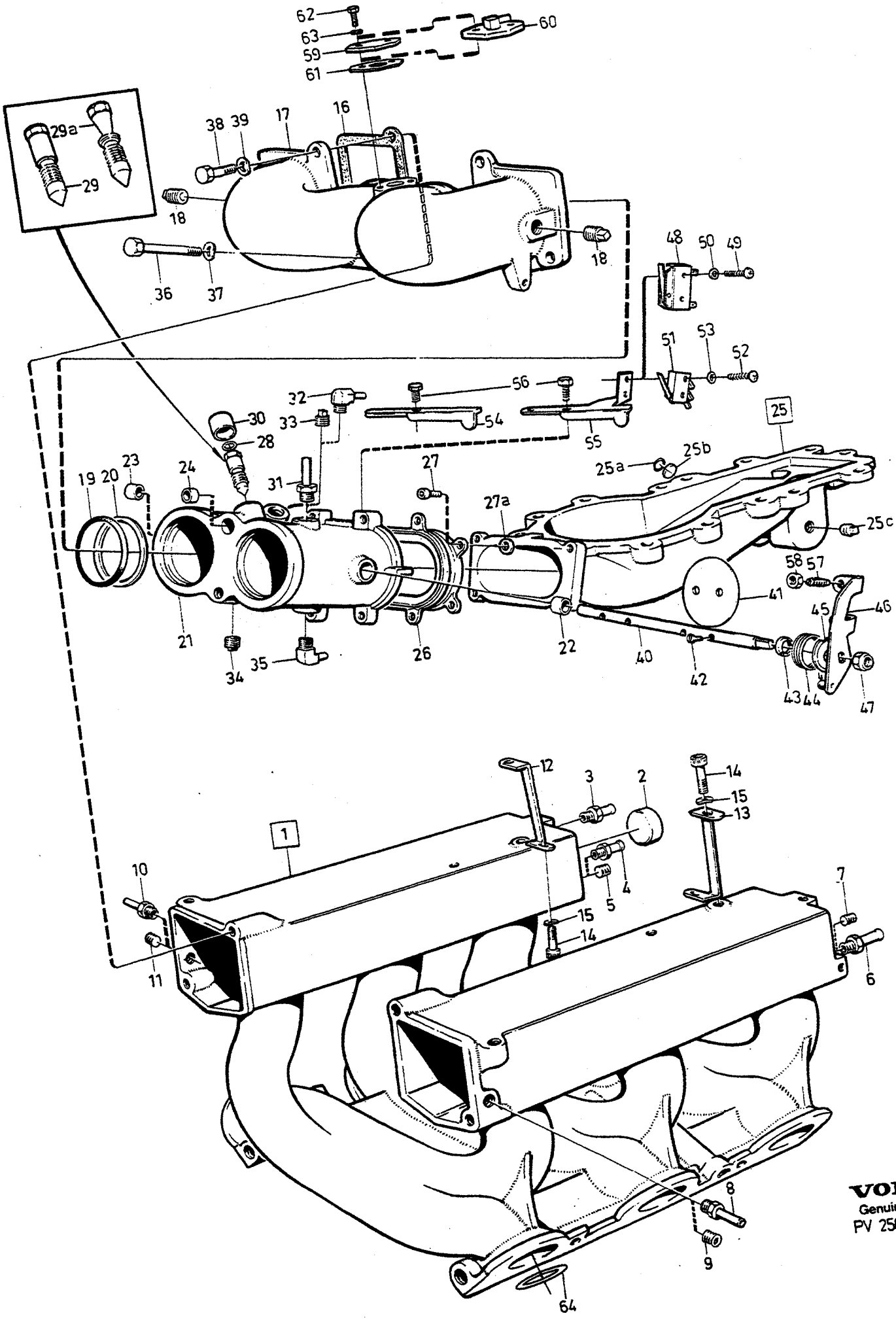

VOLVO
Genuine Parts
PV 250 65488

A
B
C
D
E

INLOPPSRÖR — EINLASSROHR

Grupp / Gruppe 25

Sida / Seite 419

B28F 498630,498631,498638-498641, 498667

Pos	Artikel nr / Artikelnr.	Antal / Anzahl A	B	C	D	E	PS	Benämning	Bezeichnung	Anmärkning / Anmerkung	SR
1	1269374-3	1	-	-	-	-		Inloppsrör	Einlassrohr		4
2	955088-0	2	-	-	-	-		• Hattplugg	• Bundschraube		2
3	946600-4	1	-	-	-	-		Nippel	Nippel		2
4	947043-6	1	-	-	-	-		Nippel	Nippel	ALTER 1	3
5	952075-0	1	-	-	-	-		Propp	Stöpsel	ALTER 2	2
6	947043-6	1	-	-	-	-		Nippel	Nippel	ALTER 1	3
7	952075-0	1	-	-	-	-		Propp	Stöpsel	ALTER 2	2
8	1276445-2	1	-	-	-	-		Nippel	Nippel	ALTER 1	3
9	191026-4	1	-	-	-	-		Propp	Stöpsel	(952069) ALTER 2	2
10	1276445-2	1	-	-	-	-		Nippel	Nippel	ALTER 1	3
11	191026-4	1	-	-	-	-		Propp	Stöpsel	(952069) ALTER 2	2
12		1	-	-	-	-	NS	Konsol, h	Konsole, r		
13	1269986-4	1	-	-	-	-		Konsol, v	Konsole, l	(1269393)	3
14	942001-9	4	-	-	-	-		Skruv	Schraube		2
15	941906-0	4	-	-	-	-		Fjäderbricka	Federscheibe		2
16	269171-5	2	-	-	-	-	IK	Packning	Dichtung		1
17	269168-1	1	-	-	-	-		Förbindningsrör	Verbindungsrohr		4
18	191026-4	2	-	-	-	-		Propp	Stöpsel	(952069)	2
19	925091-1	2	-	-	-	-	IK	O-ring	O-ring		2
20	943711-2	2	-	-	-	-		Stödring	Stutzring		2
21	1269402-2	1	-	-	-	-		Spjällhus	Klappengehäuse		3
22	1269347-9	2	-	-	-	-		Bussning	Buchse		3
23	946771-3	1	-	-	-	-		Plugg	Stopfen		2
24	955083-1	1	-	-	-	-		Hattplugg	Bundschraube		2
25	1269328-9	1	-	-	-	-		Underdel	Unterteil		4
☆ 25a	958227-1	1	-	-	-	-	IK	• O-ring	• O-ring	(269376)	2
25b	269174-9	1	-	-	-	-		• Ring	• Ring		5
25c	191026-4	1	-	-	-	-		Propp	Stöpsel	(952069)	2
26	1269595-3	1	-	-	-	-		Fläns	Flansch	(1269399)	3
27	942001-9	8	-	-	-	-		Skruv	Schraube		2
27a	955892-5	8	-	-	-	-		Bricka	Scheibe	(1218171)	2
28	947114-5	3	-	-	-	-		O-ring	O-ring		2
29	269835-5	X	-	-	-	-		Skruv	Schraube	ALTER 1	3
29a	*1269918*	X	-	-	-	-	OP	Ställskruv	Stellschraube	(1269759) ALTER 2	2
30	1269819-7	3	-	-	-	-		Skyddsplugg	Verschlusskappe	(269793)	2
31	1276445-2	1	-	-	-	-		Nippel	Nippel	ALTER 1	3
32	949012-9	1	-	-	-	-		Nippel	Nippel	ALTER 2	2
33	191026-4	1	-	-	-	-		Propp	Stöpsel	(952069) ALTER 3	2
34	191026-4	1	-	-	-	-		Propp	Stöpsel	(952069) ALTER	2
35	949012-9	1	-	-	-	-		Nippel	Nippel		2
36	948373-6	1	-	-	-	-		Skruv	Schraube		2
37	946599-8	1	-	-	-	-		Fjäderbricka	Federscheibe		2
38	946480-1	4	-	-	-	-		Skruv	Schraube		2
39	946599-8	4	-	-	-	-		Fjäderbricka	Federscheibe		2
40	269677-1	1	-	-	-	-		Spjällaxel	Klappenwelle		3
41	1269192-9	2	-	-	-	-		Spjällskiva	Drosselklappe		2
42	943781-5	4	-	-	-	-		Skruv	Schraube		2
43	419568-1	1	-	-	-	-	IK	Gummiring	Gummiring		2
44	269513-8	1	-	-	-	-		Fjäder	Feder		3
45	269512-0	1	-	-	-	-		Fjäderhållare	Federlager		3
46	1269448-5	1	-	-	-	-		Hävarm	Hebel	B28F 498630, 498631, 498640, 498641.	4
	1269524-3	1	-	-	-	-		Hävarm	Hebel	B28F 498638, 498639, 498667	4

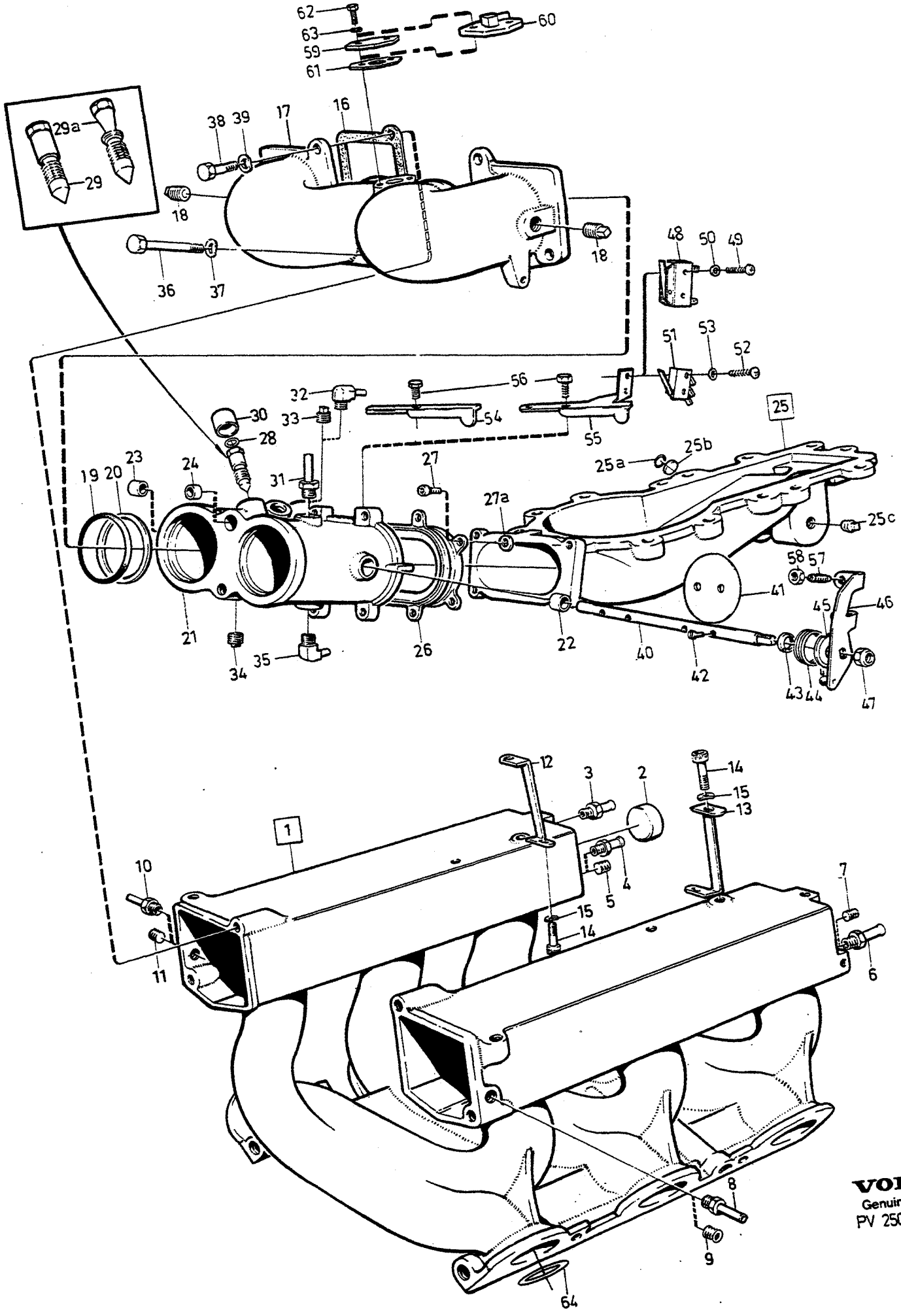

VOLVO
Genuine Parts
PV 250 65488

A B C D E

INLOPPSRÖR EINLASSROHR

Grupp Gruppe 25

Sida Seite 421

B28F 498630,498631,498638-498641, 498667

Pos	Artikel nr Artikelnr.	Antal / Anzahl A	B	C	D	E	PS	Benämning	Bezeichnung	Anmärkning Anmerkung	SR
47	948645-7	1	-	-	-	-		Flänslåsmutter	Flanschverschlussmutter	(946036)	2
48	462679-2	1	-	-	-	-		Mikrobrytare	Mikroschalter	ALTER 1	3
49	955231-6	2	-	-	-	-		Skruv	Schraube	(955230)	2
50	955891-7	2	-	-	-	-		Bricka	Scheibe		2
51	1306242-7	1	-	-	-	-		Mikrobrytare	Mikroschalter	ALTER 2	3
52	1218181-4	2	-	-	-	-		Skruv	Schraube		2
53	955890-9	2	-	-	-	-		Bricka	Scheibe	(906849)	2
54		1	-	-	-	-	NS	Gasreglage	Gasregeleinrichtung	B28F 498630, 498631, 498640, 498641	
55		1	-	-	-	-	NS	Konsol	Konsole	ALTER 1	
	1269769-4	1	-	-	-	-		Konsol	Konsole	ALTER 2	3
56	955269-6	2	-	-	-	-		Skruv	Schraube		2
57	944925-7	2	-	-	-	-		Stoppskruv	Anschlagschraube		2
58	955780-2	2	-	-	-	-		Mutter	Mutter		2
59	269377-8	1	-	-	-	-		Täckplåt	Abdeckblech		4
60		1	-	-	-	-		Nippel	Nippel	SEE 87-1771	
61	1271482-0	1	-	-	-	-		Packning	Dichtung	(464517)	2
62	955271-2	2	-	-	-	-		Skruv	Schraube		2
63	941906-0	2	-	-	-	-		Fjäderbricka	Federscheibe		2
64	947381-0	6	-	-	-	-		O-ring	O-ring		2

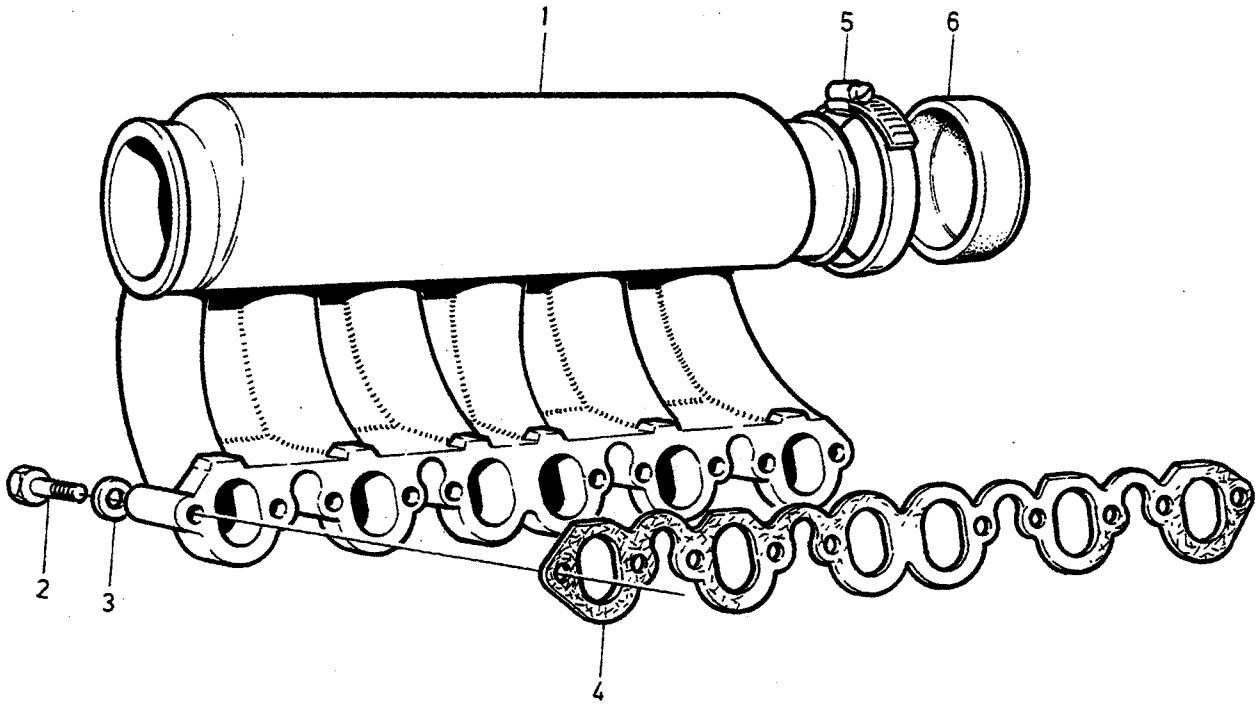

© VOLVO
Genuine Parts
PV 250 41334
(101:1)

A	D24	INLOPPSRÖR — EINLASSROHR	Grupp / Gruppe 25
B	D20		
C			
D			Sida / Seite 423
E		D24, D20	

Pos	Artikel nr / Artikelnr.	Antal / Anzahl A	B	C	D	E	P-S	Benämning	Bezeichnung	Anmärkning / Anmerkung	S R
1	1257178-2	1	-	-	-	-		Inloppsrör	Einlassrohr		4
	1257528-8	-	1	-	-	-		Inloppsrör	Einlassrohr		4
2	965217-3	12	-	-	-	-		Flänsskruv	Flanschschraube	(959230)	2
	965217-3	-	10	-	-	-		Flänsskruv	Flanschschraube	(959230)	2
3	1328337-9	12	-	-	-	-		Bricka	Scheibe		2
	1328337-9	-	10	-	-	-		Bricka	Scheibe		2
4	3507033-3	1	-	-	-	-		Packning	Dichtung	(1257212)	1
	3547852-8	-	1	-	-	-		Packning	Dichtung	(1257529) EXC (S)	1
	3547852-8	-	1	-	-	-		Packning	Dichtung	(S)	1
☆ 5	967764-2	1	1	-	-	-		Slangklamma	Schlauchschelle	(943481)	3
6	1257251-7	1	1	-	-	-		Lock	Deckel		3

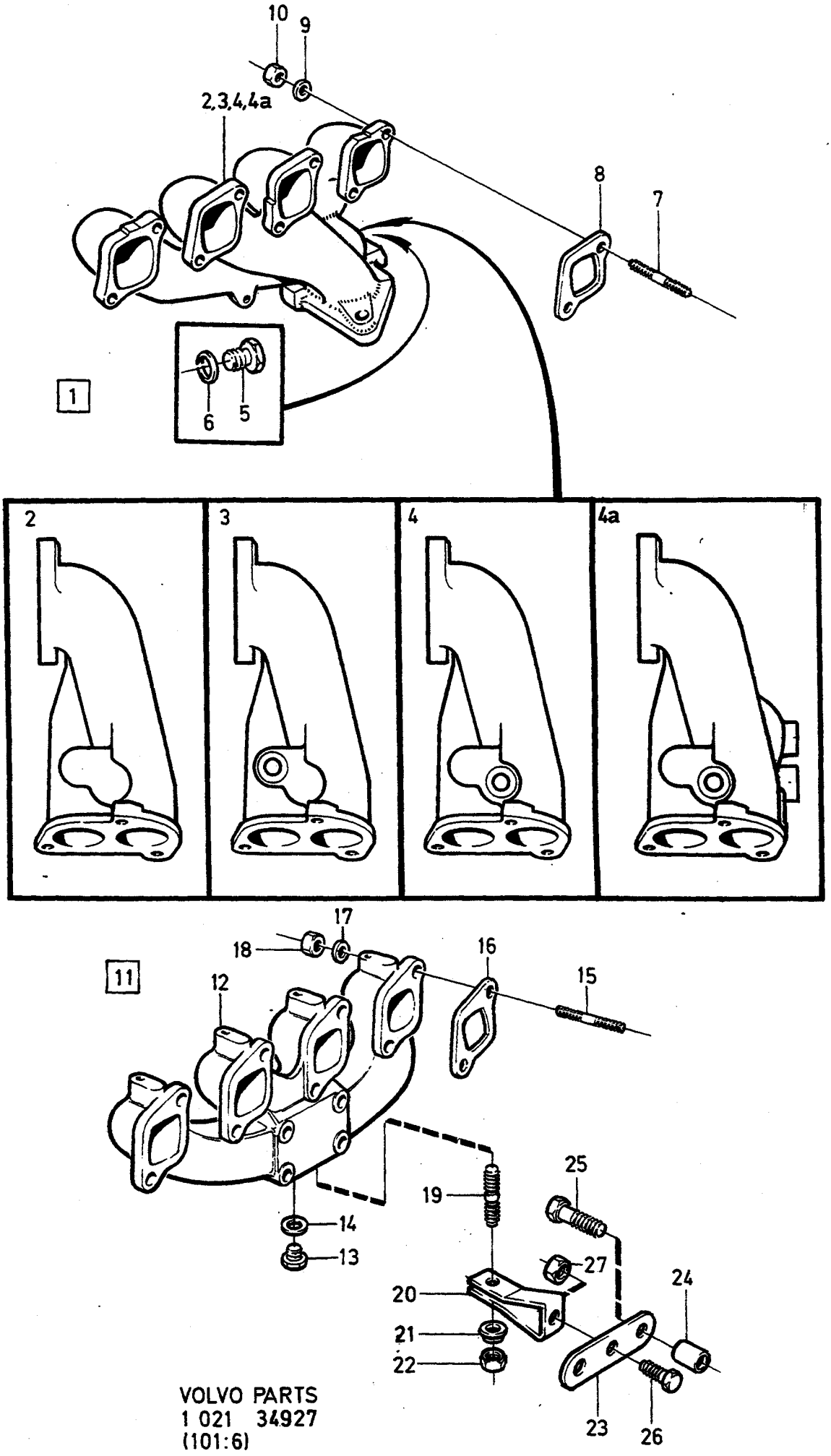

VOLVO PARTS
1 021 34927
(101:6)

A	B17
B	B19
C	B21
D	B23
E	

AVGASGRENRÖR — AUSPUFFKRÜMMER

B17, B19, B21, B23

Grupp Gruppe 25

Sida Seite 425

Pos	Artikel nr Artikelnr.	Antal / Anzahl A	B	C	D	E	PS	Benämning	Bezeichnung	Anmärkning Anmerkung	SR
1		1	1	1	1	-	NS	Avgasgrenrör med monteringsdetaljer	Auspuffkrummer mit Einbauteilen	EXC B19ET, B21ET, B21FT	
2	*(1266977)*	1	1	1	1	-	SP	• Avgasgrenrör	• Auspuffkrummer	B17A,B19K,B19E,B21E. B19A, B21A, W/O E.G.R B23A, B23E, W/O E.G.R B21F 498778, 498779, 498830, 498831. REPL 1 PCS 1266978-4, 1 PCS 960631-0, 1 PCS 11996-6	3
3	1266978-4	-	-	1	1	-		• Avgasgrenrör	• Auspuffkrummer	B19A E.G.R, B21A E.G.R, B23A E.G.R, B23E E.G.R B21F 498780, 498781	4
4	1276085-6	-	-	1	1	-		• Avgasgrenrör	• Auspuffkrummer	B21F 498782, 498783, 498788,498789,498832, 498833,498848,498849, 498892-498897,498920, 498921,498960-498965, B23F 499802, 499890, 499803,499846,499847.	4
4a	1346920-0	-	-	-	1	-		• Avgasgrenrör	• Auspuffkrummer	B23F 499944, 499945.	4
5	960631-0	1	1	1	1	-		• Propp	• Stöpsel	1) O.DIA 16 mm	2
	960632-8	1	1	1	1	-		• Plugg	• Stopfen	1) O.DIA 18 mm	2
6	11996-6	1	1	1	1	-	IK	• Packning	• Dichtung	1) I.DIA 16 mm	1
	11998-2	1	1	1	1	-	IK	• Packning	• Dichtung	1) (947624) I.DIA 18 mm	1
7		8	8	8	8	-		• Pinnskruv	• Stiftschraube	SEE 21 • 147	
☆ 8	271704-9	4	4	4	4	-	IK	• Packningsats	• Dichtungssatz	(1378217)	1
9	949362-8	7	7	7	7	-		• Bricka	• Scheibe		2
10	948645-7	8	8	8	8	-		• Flänslåsmutter	• Flanschverschlussmutter	(946036)	2
11		-	1	1	-	-		Avgasgrenrör med monteringsdetaljer	Auspuffkrummer mit Einbauteilen	B19ET, B21ET, B21FT	
12	1336238-9	-	-	1	-	-		• Avgasgrenrör	• Auspuffkrummer	2) (1326808)	4
	1336237-1	-	1	1	-	-		• Avgasgrenrör	• Auspuffkrummer	3) (1326809)	4
	1336237-1	-	1	1	-	-		• Avgasgrenrör	• Auspuffkrummer	4)	4
13	960632-8	-	1	1	-	-		• Plugg	• Stopfen	B19ET, B21ET	2
14	11998-2	-	1	1	-	-	IK	• Packning	• Dichtung	(947624) B19ET, B21ET	1
15		-	8	8	-	-		• Pinnskruv	• Stiftschraube	SEE 21 • 147	
☆ 16	271704-9	-	4	4	-	-	IK	• Packningsats	• Dichtungssatz	(1378217)	1
17	419401-5	-	7	7	-	-		• Bricka	• Scheibe		2

1) Reservdelsutförande. / Ersatzteilausführung.
2) B21ET 498886 ENG -3386, B21FT 498898 ENG -3059.
3) B19ET 498986 ENG -3193, B21ET 498886 ENG 3387-, B21ET 498958 ENG -4936, B21ET 499860 ENG -923, B21FT 498898 ENG 3060-, B21FT 498966,498967, B21FT 499800 ENG -4926, B21FT 499801 ENG -4661,
4) B19ET 498986 ENG 3194-, B19ET 499878, B21ET 498958 ENG 4937-, B21ET 499860 ENG 924-, B21ET 499872,499884, B21FT 499800 ENG 4927-, B21FT 499801 ENG 4662-, B21FT 499868,499869,499926,499927.

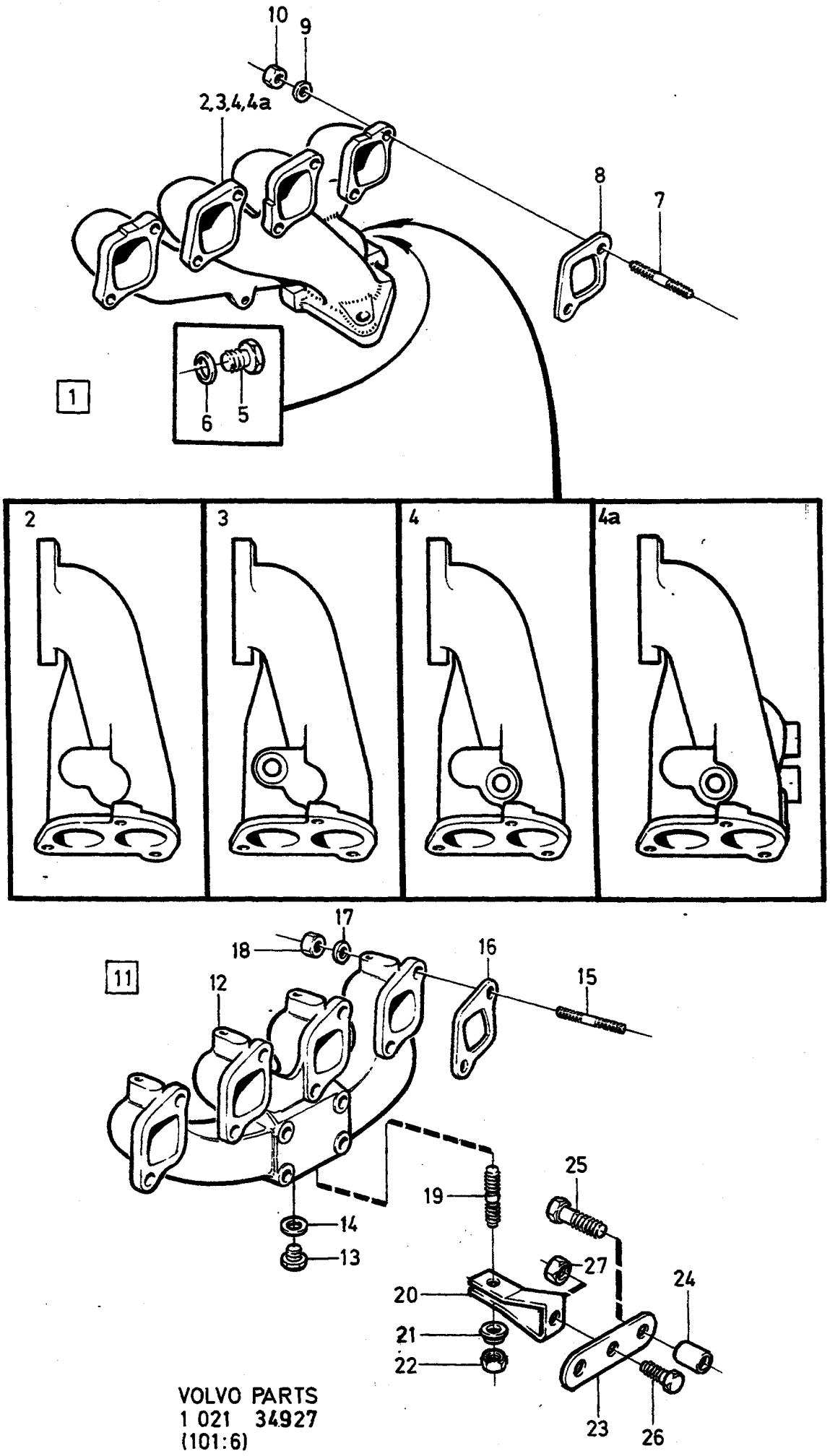

VOLVO PARTS
1 021 34927
(101:6)

A	B17
B	B19
C	B21
D	B23
E	

AVGASGRENRÖR — AUSPUFFKRÜMMER

B17, B19, B21, B23

Grupp / Gruppe 25

Sida / Seite 427

Pos	Artikel nr / Artikelnr.	Antal / Anzahl A	B	C	D	E	PS	Benämning	Bezeichnung	Anmärkning / Anmerkung	SR
18	948645-7	-	8	8	-	-		• Flänslåsmutter	• Flanschverschlussmutter	(946036)	2
19	1336261-1	-	1	1	-	-		• Pinnskruv	• Stiftschraube	4)	2
20	1336265-2	-	1	1	-	-		• Konsol	• Konsole	4)	4
21	419401-5	-	1	1	-	-		• Bricka	• Scheibe	4)	2
22	948645-7	-	1	1	-	-		• Flänslåsmutter	• Flanschverschlussmutter	4)	2
23	1336266-0	-	1	1	-	-		• Bladfjäder	• Blattfeder	4)	3
24	1257499-2	-	2	2	-	-		• Distanshylsa	• Abstandhulse	4)	1
25	947818-1	-	2	2	-	-		• Skruv	• Schraube	4) (940132)	2
26	946440-5	-	1	1	-	-		• Flänsskruv	• Flanschschraube	4)	2
27	948645-7	-	1	1	-	-		• Flänslåsmutter	• Flanschverschlussmutter	4)	2

4) B19ET 498986 ENG 3194-, B19ET 499878, B21ET 498958 ENG 4937-, B21ET 499860 ENG 924-, B21ET 499872,499884, B21FT 499800 ENG 4927-, B21FT 499801 ENG 4662-, B21FT 499868,499869,499926,499927.

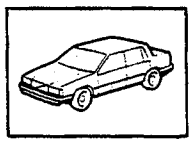

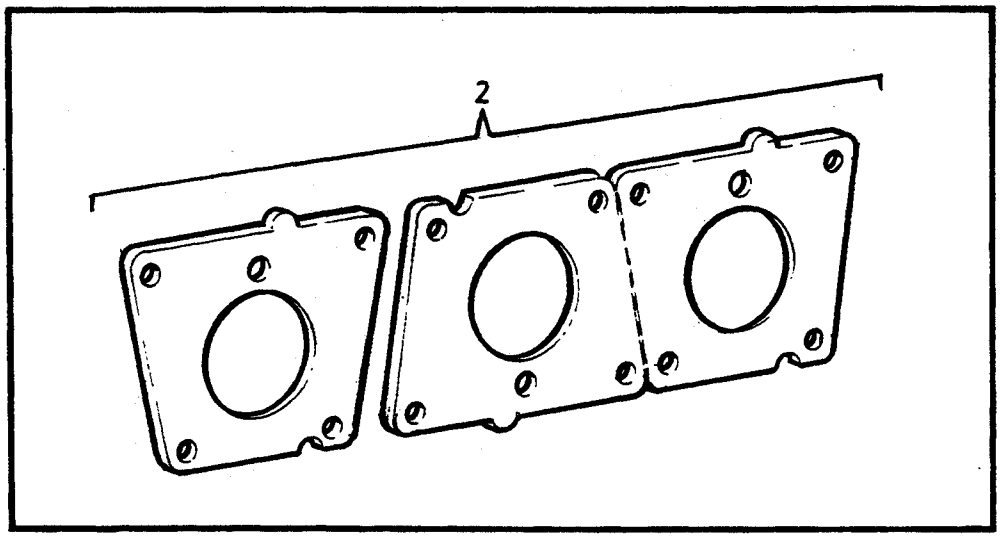

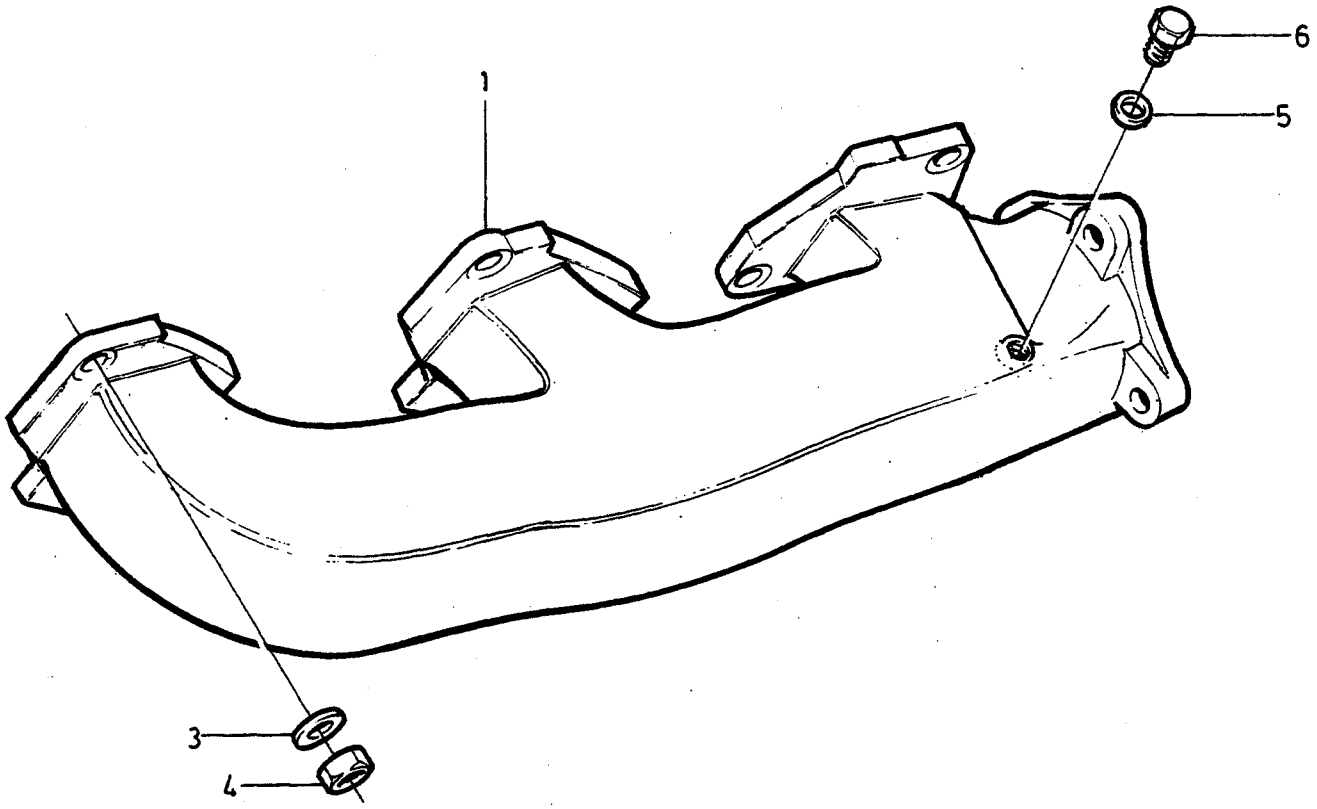

©VOLVO
Genuine Parts

A	B27A, B28A
B	B27E, B28E
C	B27F, B28F
D	
E	

AVGASGRENRÖR — AUSPUFFKRÜMMER

Grupp / Gruppe 25

Sida / Seite 429

B27A, B28A, B27E, B28E, B27F, B28F

Pos	Artikel nr / Artikelnr.	Antal / Anzahl A	B	C	D	E	PS	Benämning	Bezeichnung	Anmärkning / Anmerkung	SR
1	1269405-5	1	1	1	-	-		Avgasgrenrör, v	Auspuffkrummer, l	EXC B28E 498634,498635, 498662, 498663, 498684, 498685.	4
	1269793-4	-	1	-	-	-		Avgasgrenrör, v	Auspuffkrummer, l	(1269522) B28E 498634, 498635, 498662, 498663, 498684, 498685.	4
	1269174-7	1	1	1	-	-		Avgasgrenrör, h	Auspuffkrummer, r	EXC B28E 498634,498635, 498662, 498663, 498684, 498685.	4
	1269523-5	-	1	-	-	-		Avgasgrenrör, h	Auspuffkrummer, r	B28E 498634, 498635, 498662, 498663, 498684, 498685.	4
2	1218373-7	2	2	2	-	-		Packning	Dichtung	(247280)	1
3	949114-3	12	12	12	-	-		Bricka	Scheibe		2
4	947402-4	12	12	12	-	-		Mutter	Mutter		2
5	11998-2	1	1	1	-	-		Packning	Dichtung	W/O E.G.R	1
6	960632-8	1	1	1	-	-		Plugg	Stopfen	W/O E.G.R	2

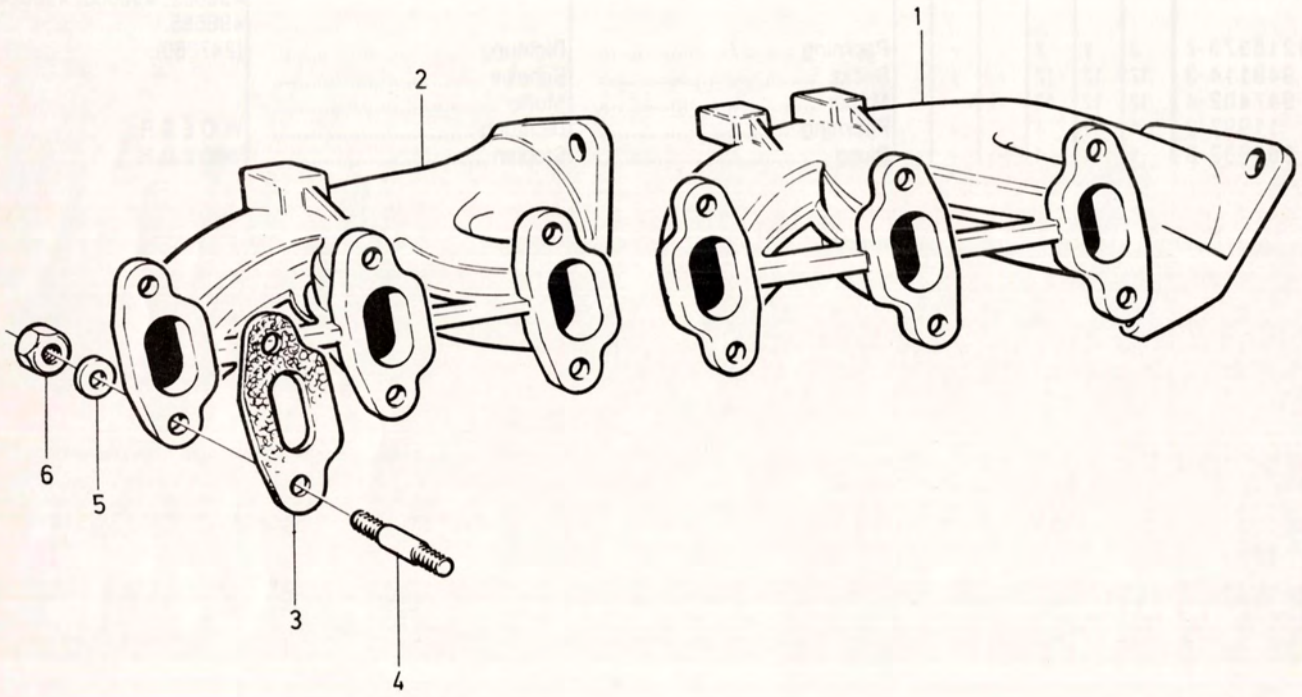

©VOLVO
Genuine Parts
PV 250 41342
(101:1)

A	D20	AVGASGRENRÖR AUSPUFFKRÜMMER	Grupp Gruppe 25
B	D24		
C			Sida Seite 431
D		D20, D24	
E			

Pos	Artikel nr Artikelnr.	Antal / Anzahl A	B	C	D	E	PS	Benämning	Bezeichnung	Anmärkning Anmerkung	SR
1	1257526-2	1	-	-	-	-		Avgasgrenrör cylinder 1-5	Auspuffkrummer Zylinder 1-5		4
	1257173-3	-	1	-	-	-		Avgasgrenrör cylinder 4-6	Auspuffkrummer Zylinder 4-6		4
2	1257170-9	-	1	-	-	-		Avgasgrenrör cylinder 1-3	Auspuffkrummer Zylinder 1-3		4
3	3547615-9	5	6	-	-	-		Packning	Dichtung	(1257174)	1
4		10	12	-	-	-		Skruv	Schraube	SEE 21•197	
5	955894-1	10	12	-	-	-		Bricka	Scheibe		2
6	1257176-6	10	12	-	-	-		Mutter	Mutter		2

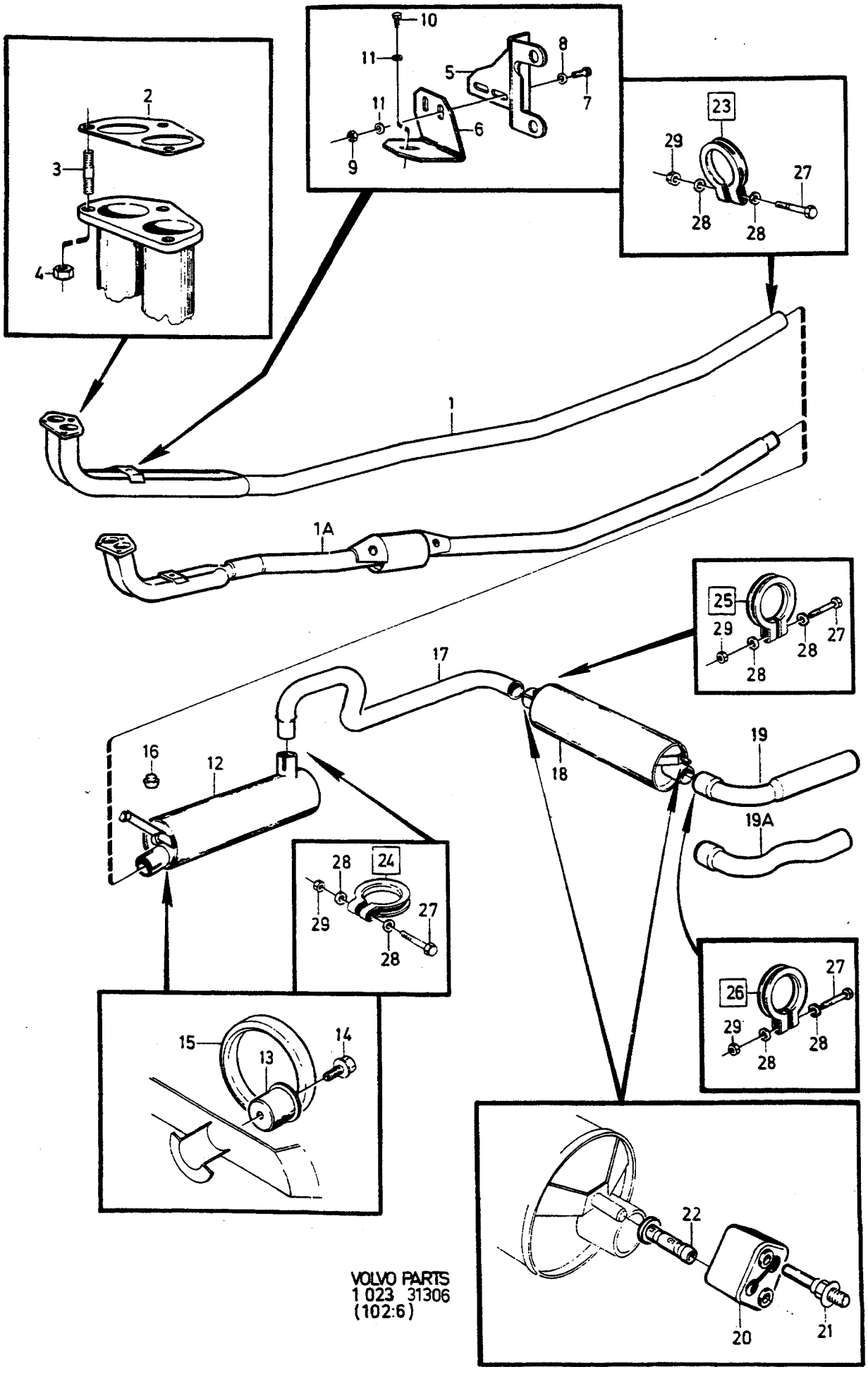

VOLVO PARTS
1 023 31306
(102:6)

A	B17A
B	B19A
C	B19E
D	
E	

AVGASSYSTEM — ABGASANLAGE

Grupp / Gruppe 25

Sida / Seite 433

B17A, B19A, B19E

Pos	Artikel nr / Artikelnr.	Antal / Anzahl A	B	C	D	E	PS	Benämning	Bezeichnung	Anmärkning / Anmerkung	SR
		-	-	-	-	-		Avgasrör komplett	Auspuffrohr komplett	1) 2)	
1	463325-1	1	1	1	-	-		Avgasrör	Auspuffrohr	B19A (I)	1
	1328427-8	1	1	1	-	-		Avgasrör	Auspuffrohr	3) (S)(N)(SF)(CH)(AUS)	1
	1266028-8	-	1	-	-	-		Avgasrör	Auspuffrohr	B19A EXC (I)	1
1a	1219533-5	-	1	-	-	-		Avgasrör	Auspuffrohr	B19A (T)	1
	270851-9	1	1	1	-	-		Sats	Bausatz		1
2	3531326-1	1	1	1	-	-	IK	• Packning	• Dichtung		1
☆ 3	978343-2	3	3	3	-	-		• Pinnskruv	• Stiftschraube	(1266713) (924077)	2
4	940183-7	3	3	3	-	-		• Mutter	• Mutter		2
5	1346299-9	1	1	1	-	-		Konsol	Konsole	(1219263)	1
6	1219261-3	1	1	1	-	-		Fästvinkel	Befestigungswinkel		1
7	955295-1	2	2	2	-	-		Skruv	Schraube		2
8	976944-9	2	2	2	-	-		Bricka	Scheibe	(960141)	2
9	955782-8	2	2	2	-	-		Mutter	Mutter		2
10	949734-8	1	1	1	-	-		Skruv	Schraube	(955294)	2
11	976944-9	3	3	3	-	-		Bricka	Scheibe	(960141)	2
12	*(1219849)*	1	1	1	-	-	SP	Ljuddämpare	Schalldämpfer	B19A (I) ALTER 1 REPL 1 PCS 1357612-9, 1 PCS 1219271-2. ALTER 2 REPL 1 PCS 1336917-8, 1 PCS 1219271-2, 1 PCS 274018-1.	2
	679429-1	-	1	-	-	-	IK	Ljuddämpare	Schalldämpfer	B19A EXC (I)	1
	1336917-8	-	1	-	-	-		Ljuddämpare	Schalldämpfer	(1219269) B19A (T)	1
13	1273182-4	2	2	2	-	-		Hållare	Halter	(666408)	1
14	944926-5	2	2	2	-	-		Flänsskruv	Flanschschraube		2
15	666407-2	2	2	2	-	-	IK	Gummiring	Gummiring		1
16	1272596-6	1	1	1	-	-		Gummikudde	Gummikissen		1
17	*(1219565)*	1	1	1	-	-	SP	Avgasrör	Auspuffrohr	B19A (I) REPL 1 PCS 1357612-9, 1 PCS 1219271-2.	1
	1219271-2	1	1	1	-	-		Avgasrör	Auspuffrohr	4)	1
	1218625-0	-	1	-	-	-	IK	Avgasrör	Auspuffrohr	EXC B19A (I)	1
	1219271-2	-	1	-	-	-		Avgasrör	Auspuffrohr	B19A (T)	1
18	1219276-1	1	1	1	-	-	IK	Ljuddämpare, bakre	Schalldämpfer, h		1
19	1357755-6	1	1	1	-	-		Avgasrör, bakre	Auspuffendrohr	(1357981) EXC (S)	1
19a	1357982-6	1	1	1	-	-	IK	Avgasrör, bakre	Auspuffendrohr	(1317434) (S)	1
20	1206468-9	2	2	2	-	-	IK	Hänke	Schäkel		1
21	1228280-2	2	2	2	-	-		Tappskruv	Gewindestift		2
22	1229342-9	2	2	2	-	-	IK	Skyddshylsa	Schutzhulle		1
23	975260-1	1	1	1	-	-	IK	Klämma	Klemme	(968356) B19A (I)	1
	976472-1	-	1	-	-	-	IK	Klämma	Klemme	(968353) EXC B19A (I)	1
	976587-6	-	1	-	-	-		Klamma	Klemme	(969154) B19A (T)	1
24	976587-6	1	1	1	-	-	IK	Klamma	Klemme	(969154) B19A (I)	1
	949241-4	-	1	-	-	-	IK	Klamma	Klemme	EXC B19A (I)	2

1) EXC (CH) 242 CH 189180-, 244 CH 592110-, 245 CH 317940-.
2) 242 CH-237369, 244 CH-939339, 245 CH-506269, 265 CH-34029.
3) Ej standardutrustning,service alternativ. / Keine Serienausrüstung, Servicealternative.
4) Reservdelsutförande. / Ersatzteilausführung.

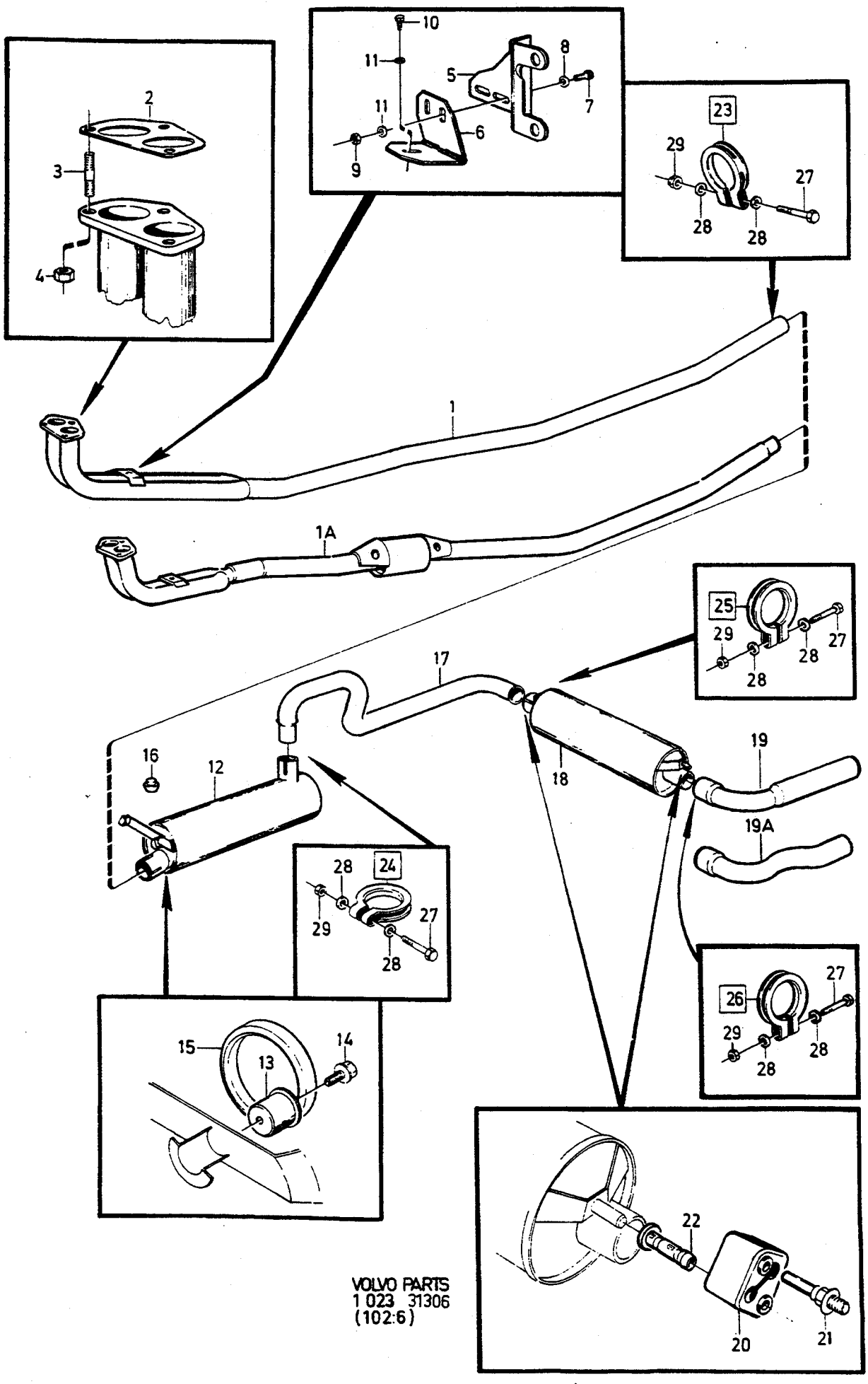

VOLVO PARTS
1 023 31306
(102:6)

A	B17A
B	B19A
C	B19E
D	
E	

AVGASSYSTEM — ABGASANLAGE

B17A, B19A, B19E

Grupp / Gruppe 25

Sida / Seite 435

Pos	Artikel nr / Artikelnr.	Antal / Anzahl A	B	C	D	E	PS	Benämning	Bezeichnung	Anmärkning / Anmerkung	SR
25	976472-1	1	1	1	-	-	IK	Klämma	Klemme	(968353)	1
26	976587-6	1	1	1	-	-	IK	Klamma	Klemme	(969154)	1
27	955303-3	4	4	4	-	-		• Skruv	• Schraube		2
28	120265-4	8	8	8	-	-		• Bricka	• Scheibe		2
29	955782-8	4	4	4	-	-		• Mutter	• Mutter		2
	(273647)	1	1	1	-	-	SP	Sats	Satz	B19A (I) ALTER 1. REPL 1 PCS 273989-4, 1 PCS 274018-1. ALTER 2. REPL 1 PCS 273989-4, 1 PCS 1328427-8. ALTER 3. REPL 1 PCS 273989-4, 1 PCS 1346072-0. ALTER 4. REPL 1 PCS 274034-8.	2
	(274034)	1	1	1	-	-	SP	Reparationssats	Reparatursatz	4) REPL 1 PCS 273989-4. B19A (I)	2
	273989-4	1	1	1	-	-		Avgassystemsats	Auspuffanlagensatz	3) B19A (I)	1
	274018-1	1	1	1	-	-		Reparationssats	Reparatursatz	3) B19A (I)	1
	273646-0	-	1	-	-	-		Avgassystemsats	Auspuffanlagensatz	EXC B19A (I)	1

4) Reservdelsutförande. / Ersatzteilausführung.
3) Ej standardutrustning,service alternativ. / Keine Serienausrüstung, Servicealternative.

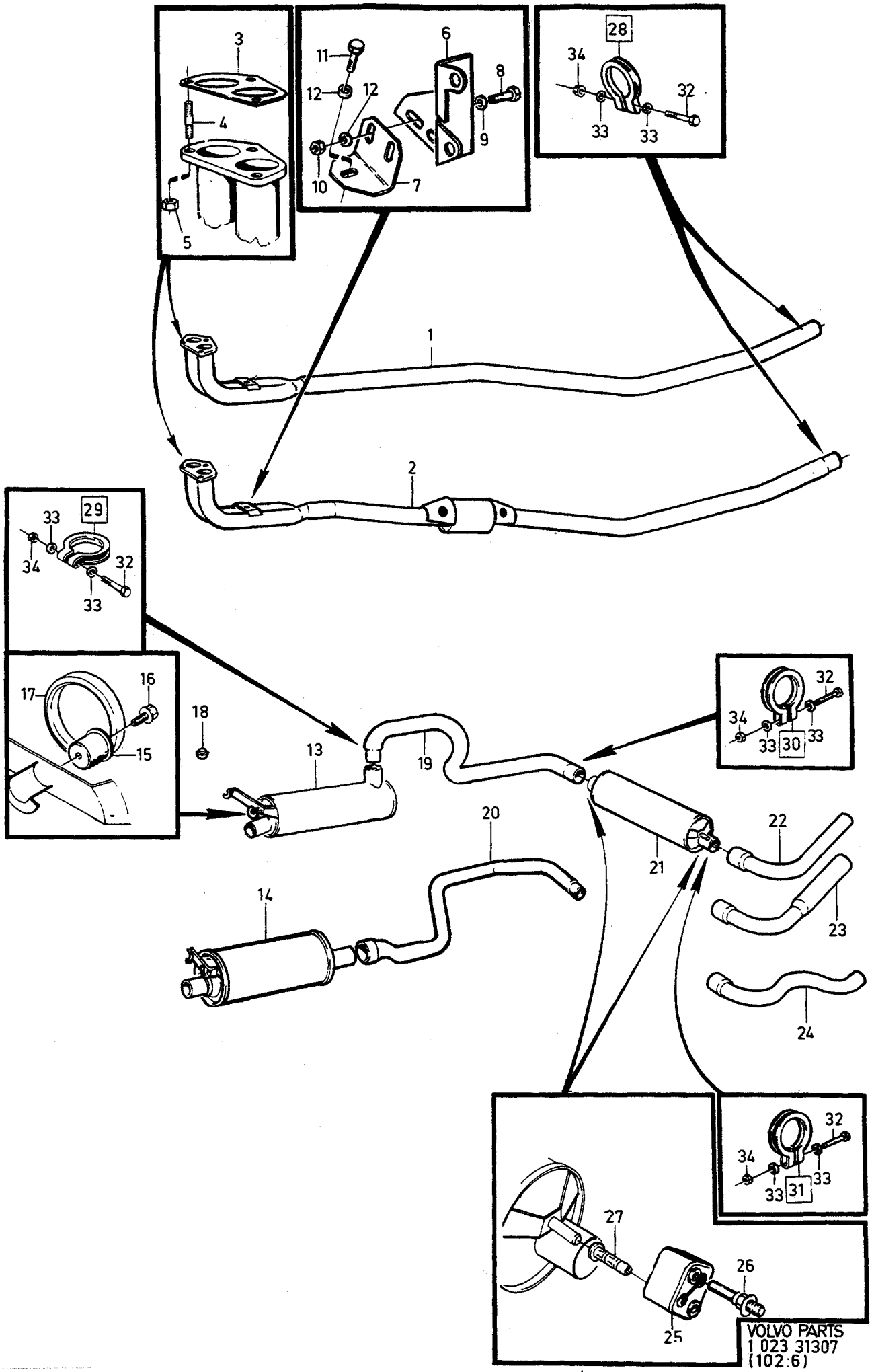
1
2
3
4
5
6
7
8
9
10
11
12
12
13
14
15
16
17
18
19
20
21
22
23
24
25
26
27
28
29
30
31
32
33
33
33
33
33
33
34
34
34
34
VOLVO PARTS
1 023 31307
(102:6)

A	B21A B23A
B	B21E
C	B23E
D	
E	

AVGASSYSTEM — ABGASANLAGE

Grupp / Gruppe 25

Sida / Seite 437

B21A, B23A, B21E, B23E

Pos	Artikel nr / Artikelnr.	Antal / Anzahl A	B	C	D	E	PS	Benämning	Bezeichnung	Anmärkning / Anmerkung	SR
		-	-	-	-	-		Avgassystem komplett	Abgasanlage komplett	1) 2) 3)	
1	463325-1	1	1	1	-	-		Avgasrör	Auspuffrohr	EXC B21A (CDN), (T) EXC B23E (CDN)	1
	1328427-8	1	1	1	-	-		Avgasrör	Auspuffrohr	4) EXC B21A (CDN), (T) EXC B23E (CDN)	1
2	1219533-5	1	-	1	-	-		Avgasrör	Auspuffrohr	B21A (CDN),(T), B23E (CDN)	1
	270851-9	1	1	1	-	-		Sats	Bausatz		1
3	3531326-1	1	1	1	-	-	IK	• Packning	• Dichtung		1
☆ 4	978343-2	3	3	3	-	-		• Pinnskruv	• Stiftschraube	(924077)	2
5	940183-7	3	3	3	-	-	IK	• Mutter	• Mutter		2
6	1346299-9	1	1	1	-	-		Konsol	Konsole	(1219263)	1
7	1219261-3	1	1	1	-	-		Fästvinkel	Befestigungswinkel		1
8	955295-1	2	2	2	-	-		Skruv	Schraube		2
9	976944-9	2	2	2	-	-		Bricka	Scheibe	(960141)	2
10	955782-8	2	2	2	-	-		Mutter	Mutter		2
11	949734-8	1	1	1	-	-	IK	Skruv	Schraube	(955294)	2
12	976944-9	3	3	3	-	-	IK	Bricka	Scheibe	(960141)	2
13	*(1219849)*	1	1	1	-	-	SP	Ljuddämpare	Schalldämpfer	EXC B21A (CDN), (T) EXC B23E (CDN) ALTER 1 REPL 1 PCS 1357612-9, 1 PCS 1219271-2. ALTER 2 REPL 1 PCS 1336917-8, 1 PCS 1219271-2, 1 PCS 274018-1.	2
	1336917-8	1	1	1	-	-	IK	Ljuddämpare	Schalldämpfer	5) (1357612) EXC B21A (CDN), (T) EXC B23E (CDN)	1
	1336917-8	1	-	-	-	-		Ljuddämpare	Schalldämpfer	(1219269) B21A (T)	1
14	1378297-4	1	-	1	-	-	IK	Ljuddämpare	Schalldämpfer	(1276348) B21A, B23E, (CDN)	1
15	1273182-4	2	2	2	-	-		Hållare	Halter	(666408)	1
16	944926-5	2	2	2	-	-		Flänsskruv	Flanschschraube		2
17	666407-2	2	2	2	-	-	IK	Gummiring	Gummiring		1
18	1272596-6	1	1	1	-	-		Gummikudde	Gummikissen		1
19	*(1219565)*	1	1	1	-	-	SP	Avgasrör	Auspuffrohr	EXC B21A (CDN), (T) EXC B23E (CDN) REPL 1 PCS 1357612-9, 1 PCS 1219271-2.	1
	1219271-2	1	1	1	-	-	IK	Avgasrör	Auspuffrohr	5) EXC B21A (CDN), (T) EXC B23E (CDN)	1

1) 242 CH -189179, 244 CH -592109, 245 CH -317939, 262 CH -8374, 264 CH -107609, 265 CH -28319. EXC B21A MAN. TRANS RATIO 3,91 (CH), EXC B23E (CH).
2) 242 CH 189180-206790, 244 CH 592110-686099, 245 CH 317940-368309, 262 CH 8375-, 264 CH 107610-125109, 265 CH 28320- 30679. EXC (S), (AUS), (CH).
3) 242 CH206971-237369,244 CH686100-939339,245 CH368310- 506269,264 CH125110-,265 CH30680-34029. EXC B21,B23. (S), (AUS), (CH), EXC B23A, INC B23A (T)
4) Ej standardutrustning,service alternativ. / Keine Serienausrüstung, Servicealternative.
5) Reservdelsutförande. / Ersatzteilausführung.

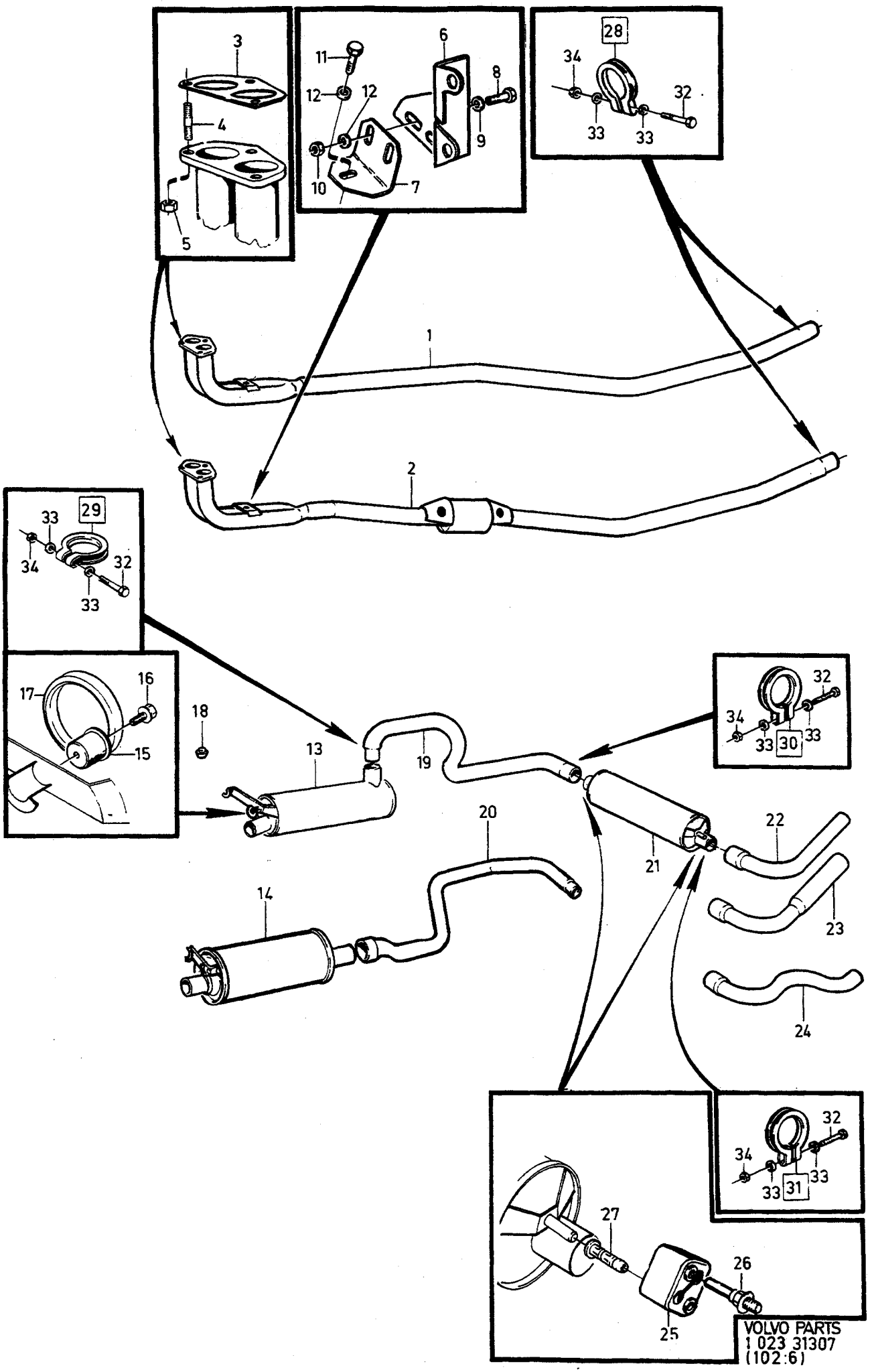
1
2
3
4
5
6
7
8
9
10
11
12
12
13
14
15
16
17
18
19
20
21
22
23
24
25
26
27
28
29
30
31
32
33
33
33
33
33
33
34
34
34
34
VOLVO PARTS
1 023 31307
(102:6)

A	B21A B23A
B	B21E
C	B23E
D	
E	

AVGASSYSTEM — ABGASANLAGE

Grupp Gruppe 25

Sida Seite 439

B21A, B23A, B21E, B23E

Pos	Artikel nr Artikelnr.	Antal / Anzahl A	B	C	D	E	PS	Benämning	Bezeichnung	Anmärkning Anmerkung	SR
	1219271-2	1	-	-	-	-		Avgasrör	Auspuffrohr	B21A (T)	1
20	1336286-8	1	-	1	-	-	IK	Avgasrör	Auspuffrohr	(1266032) 242,244,262,264. B21A (CDN), B23E (CDN).	1
	1336286-8	1	-	1	-	-	IK	Avgasrör	Auspuffrohr	(1266032) 245 CH-317939 265 CH -28319. B21A (CDN), B23E (CDN).	1
	1336285-0	1	-	1	-	-		Avgasrör	Auspuffrohr	(1306844) 245 CH317940-, 265 CH 28320-. B21A (CDN), B23E (CDN).	1
21	1219276-1	1	1	1	-	-	IK	Ljuddämpare, bakre	Schalldämpfer, h		1
22	1357755-6	1	1	1	-	-		Avgasrör, bakre	Auspuffendrohr	(1357981) ALTER 1,51mm	1
23	1378100-0	1	1	1	-	-		Avgasrör, bakre	Auspuffendrohr	(1266795)ALTER 2,60 mm	1
24	1357982-6	1	1	1	-	-	IK	Avgasrör, bakre	Auspuffendrohr	(1317434) ALTER 3	1
25	1206468-9	2	2	2	-	-	IK	Hänke	Schäkel		1
26	1228280-2	2	2	2	-	-		Tappskruv	Gewindestift		2
27	1229342-9	2	2	2	-	-	IK	Skyddshylsa	Schutzhulle		1
28	975260-1	1	1	1	-	-	IK	Klämma	Klemme	(968356) EXC B21A (CDN) (T) EXC B23E (CDN)	1
	976587-6	1	-	1	-	-	IK	Klamma	Klemme	(969154) B21A (CDN)(T) B23E (CDN).	1
29	976587-6	1	1	1	-	-	IK	Klamma	Klemme	(969154)	1
30	976472-1	1	1	1	-	-	IK	Klämma	Klemme	(968353)	1
31	976587-6	1	1	1	-	-	IK	Klamma	Klemme	(969154)	1
32	955303-3	1	1	1	-	-		• Skruv	• Schraube		2
33	120265-4	1	1	1	-	-		• Bricka	• Scheibe		2
34	955782-8	1	1	1	-	-		• Mutter	• Mutter		2
	(273647)	1	1	1	-	-	SP	Sats	Satz	EXC B21A (CDN) (T) EXC B23E (CDN). ALTER 1. REPL 1 PCS 273989-4, 1 PCS 274018-1. ALTER 2. REPL 1 PCS 273989-4, 1 PCS 1328427-8. ALTER 3. REPL 1 PCS 273989-4, 1 PCS 1346072-0. ALTER 4. REPL 1 PCS 274034-8.	2
	(274034)	1	1	1	-	-	SP	Reparationssats	Reparatursatz	5) REPL 1 PCS 273989-4. EXC B21A (CDN) (T)	2

5) Reservdelsutförande. / Ersatzteilausführung.

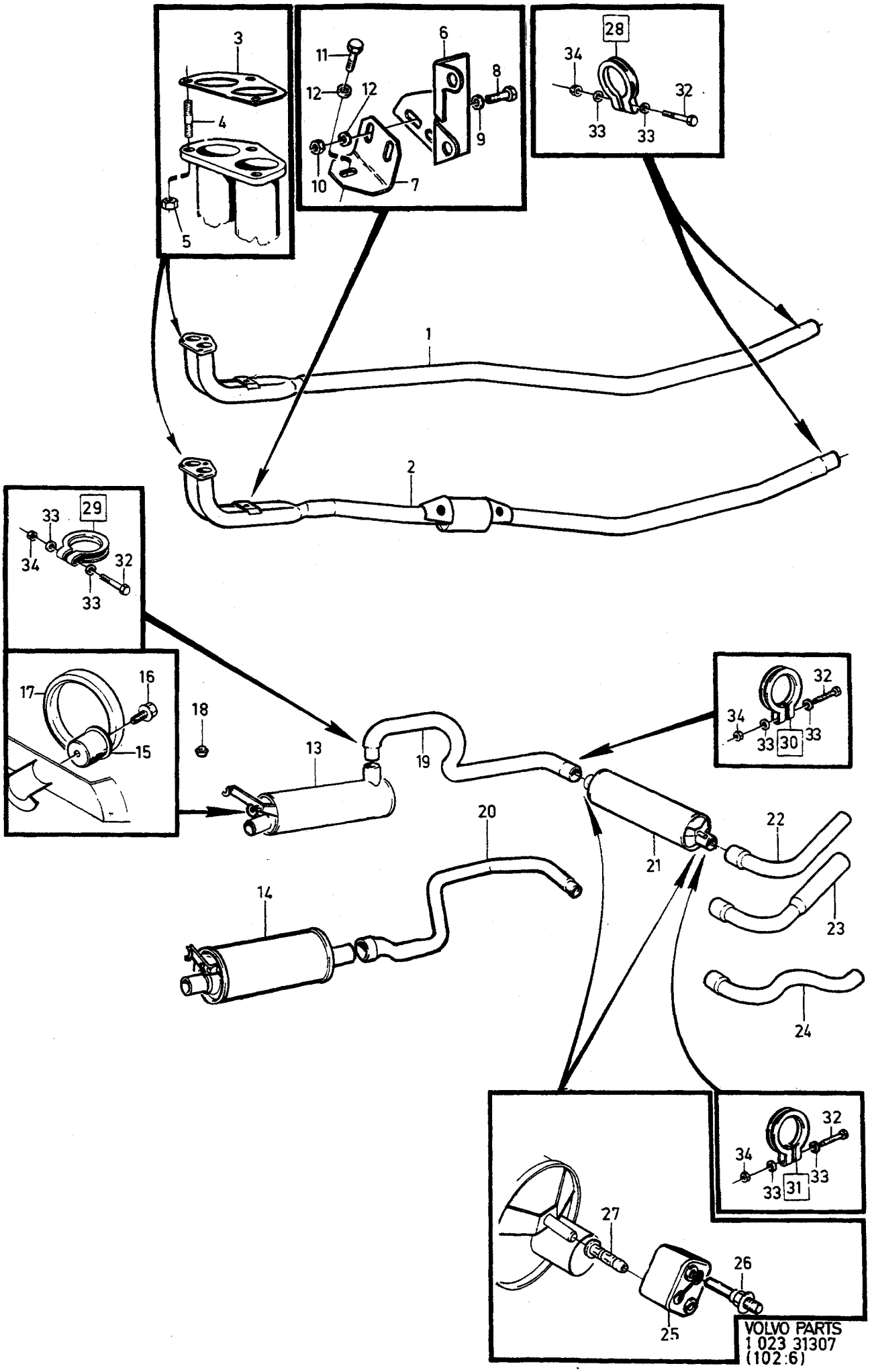
1
2
3
4
5
6
7
8
9
10
11
12
12
13
14
15
16
17
18
19
20
21
22
23
24
25
26
27
28
29
30
31
32
33
33
33
33
33
33
34
34
34
34
VOLVO PARTS
1 023 31307
(102:6)

A	B21A B23A
B	B21E
C	B23E
D	
E	

AVGASSYSTEM — ABGASANLAGE

Grupp / Gruppe 25

Sida / Seite 441

B21A, B23A, B21E, B23E

Pos	Artikel nr / Artikelnr.	Antal / Anzahl A	B	C	D	E	PS	Benämning	Bezeichnung	Anmärkning / Anmerkung	SR
										EXC B23E (CDN)	
	273989-4	1	1	1	-	-		Avgassystemsats	Auspuffanlagensatz	4) EXC B21A (CDN) (T) EXC B23E (CDN)	1
	274018-1	1	1	1	-	-		Reparationssats	Reparatursatz	4) EXC B21A (CDN) (T) EXC B23E (CDN)	1
	271421-0	1	-	1	-	-		Avgassystemsats	Auspuffanlagensatz	242, 244, 262, 264. B21A (CDN), B23E (CDN). (274061)	1
	271421-0	1	-	1	-	-		Avgassystemsats	Auspuffanlagensatz	245 CH -317939, 265 CH -28319. B21A (CDN), B23E (CDN). (274061)	1
	270708-1	1	1	1	-	-		Monteringssats	Einbausatz	3) (273617)	1
		-	-	-	-	-		.....	.....		

4) Ej standardutrustning,service alternativ. / Keine Serienausrüstung, Servicealternative.
3) 242 CH206971-237369,244 CH686100-939339,245 CH368310- 506269,264 CH125110-,265 CH30680-34029. EXC B21,B23. (S), (AUS), (CH), EXC B23A, INC B23A (T)

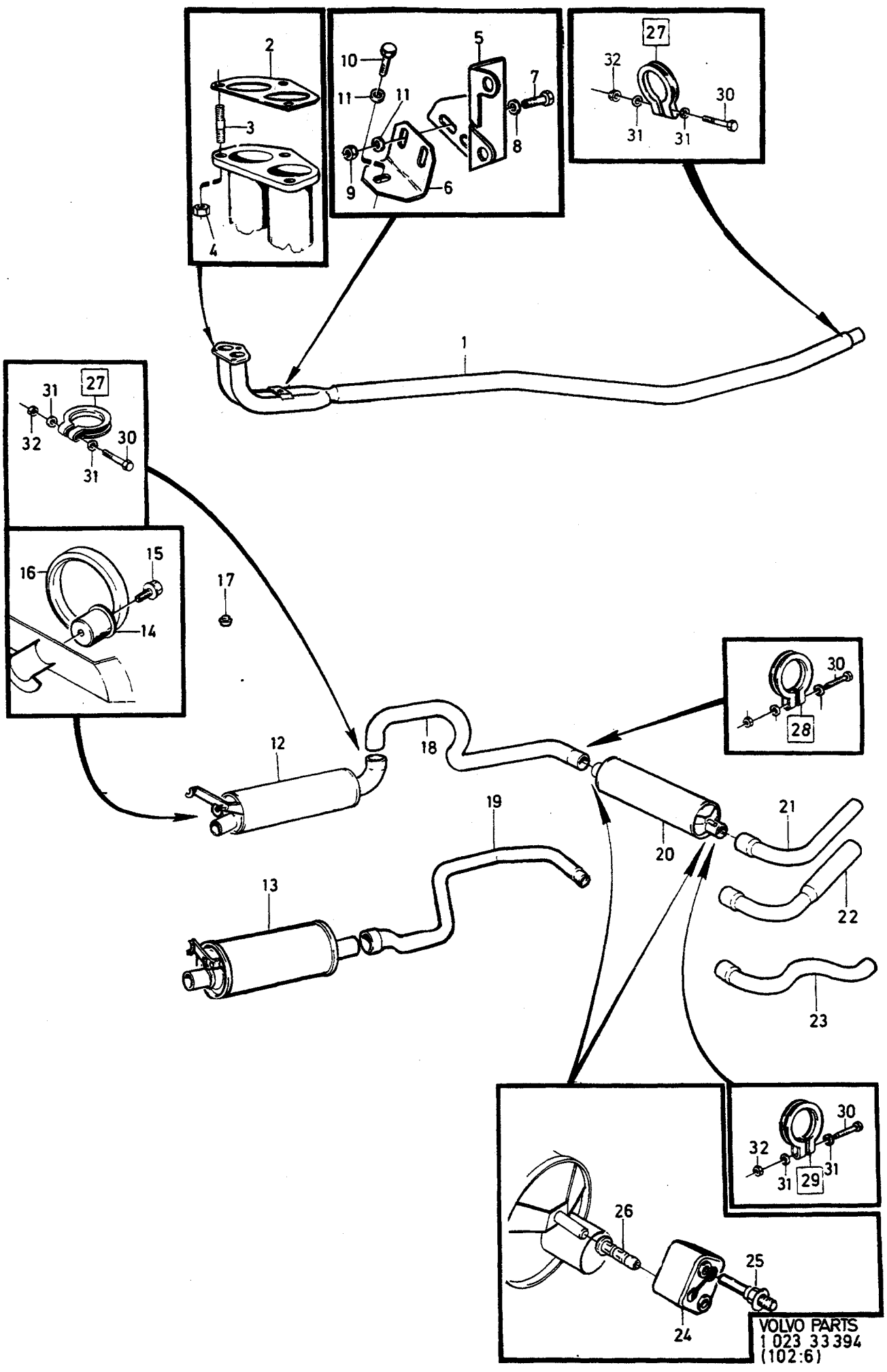
1
2
3
4
5
6
7
8
9
10
11
11
12
13
14
15
16
17
18
19
20
21
22
23
24
25
26
27
27
27
28
29
30
30
30
30
31
31
31
31
32
32
32
VOLVO PARTS
1 023 33 394
(102:6)

A	B19K
B	B21A
C	B23A
D	B23E
E	

AVGASSYSTEM — ABGASANLAGE

Grupp / Gruppe 25

Sida / Seite 443

1) 2) 3) B19K, B21A, B23A, B23E

Pos	Artikel nr / Artikelnr.	Antal / Anzahl A	B	C	D	E	PS	Benämning	Bezeichnung	Anmärkning / Anmerkung	SR
1	1328427-8	1	1	1	1	-		Avgasrör	Auspuffrohr		1
	270851-9	1	1	1	1	-		Sats	Bausatz		1
2	3531326-1	1	1	1	1	-	IK	• Packning	• Dichtung		1
☆ 3	978343-2	3	3	3	3	-		• Pinnskruv	• Stiftschraube	(924077)	2
4	940183-7	3	3	3	3	-		• Mutter	• Mutter		2
5	1346299-9	1	1	1	1	-		Konsol	Konsole	AW70/71	1
6	1219261-3	1	1	1	1	-		Fästvinkel	Befestigungswinkel	242 CH -244614, 244 CH APP -65722, 245 CH APP -588366	1
	1357002-3	1	1	1	1	-		Konsol	Konsole	242 CH 244615-, 244 CH APP 65722-, 245 CH APP 588366-	1
7	955295-1	2	2	2	2	-		Skruv	Schraube		2
8	976944-9	2	2	2	2	-		Bricka	Scheibe	(960141)	2
9	955782-8	2	2	2	2	-		Mutter	Mutter		2
10	949734-8	1	1	1	1	-		Skruv	Schraube	(955294)	2
11	976944-9	3	3	3	3	-		Bricka	Scheibe	(960141)	2
12	1336917-8	1	1	1	1	-		Ljuddämpare	Schalldämpfer	EXC B21A (CDN)	1
13	1378297-4	-	1	-	-	-		Ljuddämpare	Schalldämpfer	(1276348) B21A (CDN)	1
14	1273182-4	2	2	2	2	-		Hållare	Halter		1
15	944926-5	2	2	2	2	-		Flänsskruv	Flanschschraube		2
16	666407-2	2	2	2	2	-		Gummiring	Gummiring		1
17	1272596-6	2	2	2	2	-		Gummikudde	Gummikissen		1
18	1219271-2	1	1	1	1	-	IK	Avgasrör	Auspuffrohr	EXC B21A (CDN)	1
19	1336286-8	-	1	-	-	-	IK	Avgasrör	Auspuffrohr	242,244,B21A (CDN)	1
	1336285-0	-	1	-	-	-	IK	Avgasrör	Auspuffrohr	245,B21A (CDN)	1
20	1219276-1	1	1	1	1	-	IK	Ljuddämpare, bakre	Schalldämpfer, h		1
21	1357755-6	1	1	1	1	-		Avgasrör, bakre	Auspuffendrohr	(1357981) ALTER 1,51mm	1
22	1378100-0	-	1	1	1	-		Avgasrör, bakre	Auspuffendrohr	(1266795)ALTER 2, 60mm	1
23	1357982-6	-	1	1	1	-	IK	Avgasrör, bakre	Auspuffendrohr	(1317434) ALTER 3	1
24	1206468-9	2	2	2	2	-	IK	Hänke	Schäkel		1
25	1228280-2	2	2	2	2	-		Tappskruv	Gewindestift		2
26	1229342-9	2	2	2	2	-	IK	Skyddshylsa	Schutzhulle		1
27	976587-6	2	2	2	2	-	IK	Klamma	Klemme	(969154)	1
28	976472-1	1	1	1	1	-	IK	Klämma	Klemme	(968353)	1
29	976587-6	1	1	1	1	-	IK	Klamma	Klemme	(969154)	1
30	955303-3	1	1	1	1	-		• Skruv	• Schraube		2
31	120265-4	2	2	2	2	-		• Bricka	• Scheibe		2
32	955782-8	1	1	1	1	-		• Mutter	• Mutter		2
	273989-4	1	1	1	1	-		Avgassystemsats	Auspuffanlagensatz	EXC B21A (CDN)	1
	271421-0	-	1	-	-	-		Avgassystemsats	Auspuffanlagensatz	242,244 B21A (CDN) (274061)	1

1) B19K. B21A, (S), (SF), (AUS), (CDN). B23A, B23E, (S), (AUS), (CH).
2) 242 CH 237370-, 244 CH 939340-, 245 CH 506270-, 265 CH 34030-
3) (GB) 1984 B21A.

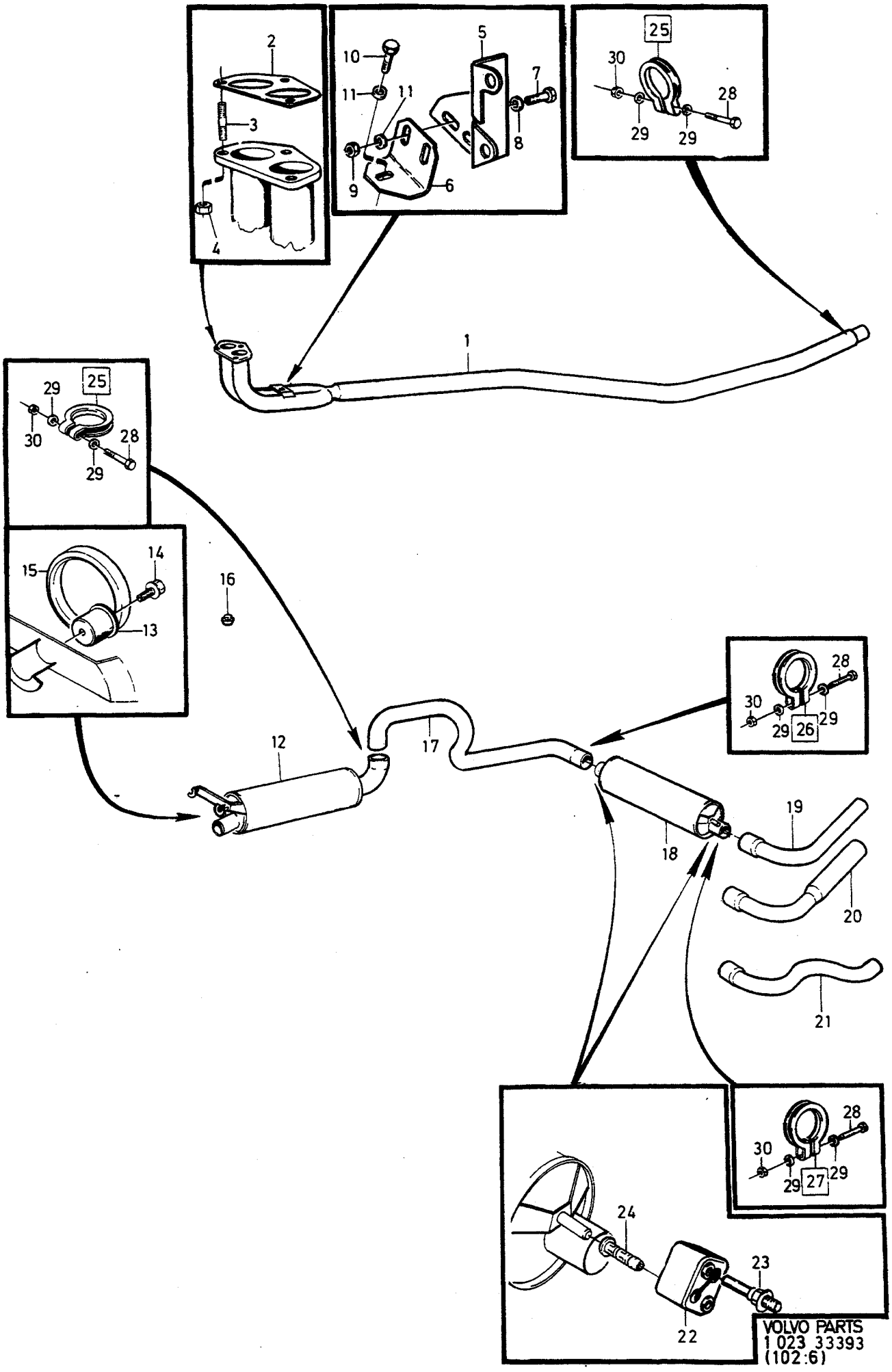
1
2
3
4
5
6
7
8
9
10
11
11
12
13
14
15
16
17
18
19
20
21
22
23
24
25
26
27
28
29
30
VOLVO PARTS
1 023 33393
(102:6)

A	B17A
B	B19A B19E
C	B21A
D	B23E
E	

AVGASSYSTEM — ABGASANLAGE

Grupp / Gruppe 25

Sida / Seite 445

1) 2) B17A, B19A, B19E, B21A, B23E

Pos	Artikel nr / Artikelnr.	Antal / Anzahl A	B	C	D	E	PS	Benämning	Bezeichnung	Anmärkning / Anmerkung	SR
1	1346072-0	1	1	1	1	-		Avgasrör	Auspuffrohr		1
	270851-9	1	1	1	1	-		Sats	Bausatz		1
2	3531326-1	1	1	1	1	-	IK	• Packning	• Dichtung		1
☆ 3	978343-2	3	3	3	3	-		• Pinnskruv	• Stiftschraube	(924077)	2
4	940183-7	3	3	3	3	-		• Mutter	• Mutter		2
5	1346299-9	1	1	1	1	-		Konsol	Konsole	(1219263) EXC AW70/71	1
	1346299-9	1	1	1	1	-		Konsol	Konsole	AW70/71	1
6	1219261-3	1	1	1	1	-		Fästvinkel	Befestigungswinkel	242 CH -244614, 244 CH APP -65722, 245 CH APP -588366	1
	1357002-3	1	1	1	1	-		Konsol	Konsole	242 CH 244615-, 244 CH APP 65722-, 245 CH APP 588366-	1
7	955295-1	2	2	2	2	-		Skruv	Schraube		2
8	976944-9	2	2	2	2	-		Bricka	Scheibe	(960141)	2
9	955782-8	2	2	2	2	-		Mutter	Mutter		2
10	949734-8	1	1	1	1	-		Skruv	Schraube	(955294)	2
11	976944-9	3	3	3	3	-		Bricka	Scheibe	(960141)	2
12	1336917-8	1	1	1	1	-		Ljuddämpare	Schalldämpfer		1
13	1273182-4	2	2	2	2	-		Hållare	Halter		1
14	944926-5	2	2	2	2	-		Flänsskruv	Flanschschraube		2
15	666407-2	2	2	2	2	-		Gummiring	Gummiring		1
16	1272596-6	1	1	1	1	-		Gummikudde	Gummikissen		1
17	1219271-2	1	1	1	1	-		Avgasrör	Auspuffrohr		1
18	1219276-1	1	1	1	1	-	IK	Ljuddämpare, bakre	Schalldämpfer, h		1
19	1357755-6	1	1	1	1	-		Avgasrör, bakre	Auspuffendrohr	(1357981)ALTER 1, 51mm	1
20	1378100-0	1	1	1	1	-		Avgasrör, bakre	Auspuffendrohr	(1266795)ALTER 2, 60mm	1
21	1357982-6	1	1	1	1	-	IK	Avgasrör, bakre	Auspuffendrohr	(1317434) ALTER 3	1
22	1206468-9	2	2	2	2	-		Hänke	Schäkel		1
23	1228280-2	2	2	2	2	-		Tappskruv	Gewindestift		2
24	1229342-9	2	2	2	2	-		Skyddshylsa	Schutzhulle		1
25	976587-6	2	2	2	2	-		Klamma	Klemme	(969154)	1
26	976472-1	1	1	1	1	-		Klämma	Klemme	(968353)	1
27	976587-6	1	1	1	1	-		Klamma	Klemme	(969154)	1
28	955303-3	1	1	1	1	-		• Skruv	• Schraube		2
29	120265-4	2	2	2	2	-		• Bricka	• Scheibe		2
30	955782-8	1	1	1	1	-		• Mutter	• Mutter		2
	273989-4	1	1	1	1	-		Avgassystemsats	Auspuffanlagensatz		1

1) B17A,B19A.B19E EXC TURBO.(GB) 1984 B21E. B21A (F), (D).
2) 242 CH 237370-, 244 CH 939340-, 245 CH 506270-, 265 CH 34030-

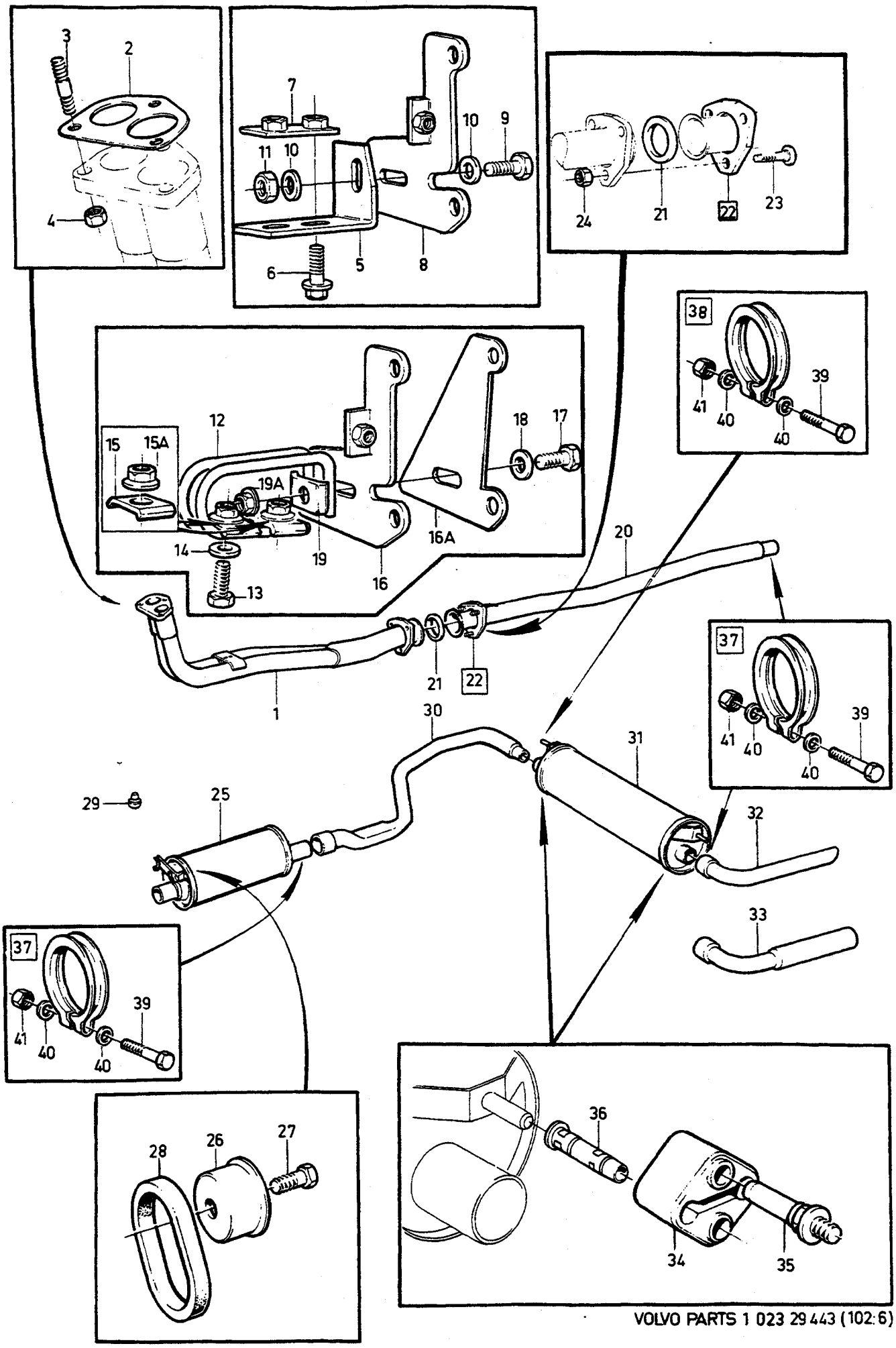
1
2
3
4
5
6
7
8
9
10
11
12
13
14
15
15A
16
16A
17
18
19
19A
20
21
22
23
24
25
26
27
28
29
30
31
32
33
34
35
36
37
38
39
40
41

A B C D E

AVGASSYSTEM ABGASANLAGE

Grupp Gruppe 25

Sida Seite 447

1) 2) B19A, B19K, B19E, B21A, B21E, B23A, B23E

Pos	Artikel nr Artikelnr.	Antal / Anzahl A	B	C	D	E	PS	Benämning	Bezeichnung	Anmärkning Anmerkung	SR
1	1266121-1	1	-	-	-	-		Avgasrör	Auspuffrohr		1
	270851-9	1	-	-	-	-		Sats	Bausatz		1
2	3531326-1	1	-	-	-	-	IK	• Packning	• Dichtung		1
☆ 3	978343-2	3	-	-	-	-		• Pinnskruv	• Stiftschraube	(924077)	2
4	940183-7	3	-	-	-	-		• Mutter	• Mutter		2
5	*1276063*	1	-	-	-	-	NS	Fästvinkel	Befestigungswinkel	ALTER 1	
6	973924-4	2	-	-	-	-		Flänsskruv	Flanschschraube	(965179) ALTER 1	2
7		1	-	-	-	-	NS	Mutterbricka	Mutterscheibe	ALTER 1	
8	1306923-2	1	-	-	-	-		Konsol	Konsole	(1266519) ALTER 1	1
9	945444-8	1	-	-	-	-		Flänsskruv	Flanschschraube	(955297) ALTER 1	2
10	191172-6	2	-	-	-	-		Bricka	Scheibe	ALTER 1	2
11	955782-8	1	-	-	-	-		Mutter	Mutter	ALTER 1	2
12	1276583-0	1	-	-	-	-		Konsol	Konsole	ALTER 2	1
13	955303-3	2	-	-	-	-		Skruv	Schraube	ALTER 2	2
14	955894-1	2	-	-	-	-		Bricka	Scheibe	ALTER 2	2
15	1306768-1	2	-	-	-	-		Bricka	Scheibe	ALTER 2	1
15a	948645-7	2	-	-	-	-		Flänslåsmutter	Flanschverschlussmutter	ALTER 2	2
16	1306923-2	1	-	-	-	-		Konsol	Konsole	(1266923) ALTER 2. AUTO.TRANS	1
16a	1306923-2	1	-	-	-	-		Konsol	Konsole	ALTER 2 MAN.TRANS	1
17	940142-3	1	-	-	-	-		Skruv	Schraube	ALTER 2	2
18	191172-6	1	-	-	-	-		Bricka	Scheibe	ALTER 2	2
19	1306768-1	1	-	-	-	-		Bricka	Scheibe	ALTER 2	1
19a	948645-7	1	-	-	-	-		Flänslåsmutter	Flanschverschlussmutter	ALTER 2	2
20	1266496-7	1	-	-	-	-		Mellanrör	Mittelrohr		1
21	1266118-7	1	-	-	-	-		Tätningsring	Dichtring		1
22	1276031-0	1	-	-	-	-		Fläns	Flansch		1
23	1276215-9	3	-	-	-	-		• Presskruv	• Presspindel		1
24	948645-7	3	-	-	-	-		Flänslåsmutter	Flanschverschlussmutter		2
25	1378297-4	1	-	-	-	-		Ljuddämpare	Schalldämpfer	(1276348)	1
26	1273182-4	2	-	-	-	-		Hållare	Halter	(666408)	1
27	944926-5	2	-	-	-	-		Flänsskruv	Flanschschraube		2
28	666407-2	2	-	-	-	-		Gummiring	Gummiring		1
29	1272596-6	1	-	-	-	-		Gummikudde	Gummikissen		1
30	1336286-8	1	-	-	-	-		Avgasrör	Auspuffrohr	(1266032) 242, 244, 262, 264	1
	1336285-0	1	-	-	-	-		Avgasrör	Auspuffrohr	(1306844) 245, 265	1
31	1219276-1	1	-	-	-	-		Ljuddämpare, bakre	Schalldämpfer, h		1
32	1357755-6	1	-	-	-	-		Avgasrör, bakre	Auspuffendrohr	(1357981)ALTER 1, 51mm	1
33	1378100-0	1	-	-	-	-		Avgasrör, bakre	Auspuffendrohr	(1266795)ALTER 2, 60mm	1
33a	1357982-6	1	-	-	-	-		Avgasrör, bakre	Auspuffendrohr	(1317434) ALTER 3	1
34	1206468-9	2	-	-	-	-		Hänke	Schäkel		1
35	1228280-2	2	-	-	-	-		Tappskruv	Gewindestift		2
36	1229342-9	2	-	-	-	-		Skyddshylsa	Schutzhulle		1
37	976587-6	3	-	-	-	-		Klamma	Klemme	(969154)	1
38	976472-1	1	-	-	-	-		Klämma	Klemme	(968353)	1
39	955303-3	4	-	-	-	-		• Skruv	• Schraube		2

1) B21A MAN.TRANS RATIO 3,91 (CH), B23E (CH). 242 CH -189179, 244 CH -592109, 245 CH -317939, 262 CH -8374, 264 CH -107609, 265 CH -28319.
2) (S), (AUS), (CH), . 242 CH 189180-206790, 244 CH 592110-686099, 245 CH 317940-368309, 262 CH 8375-, 264 CH 107610-125109, 265 CH 28320-30679.

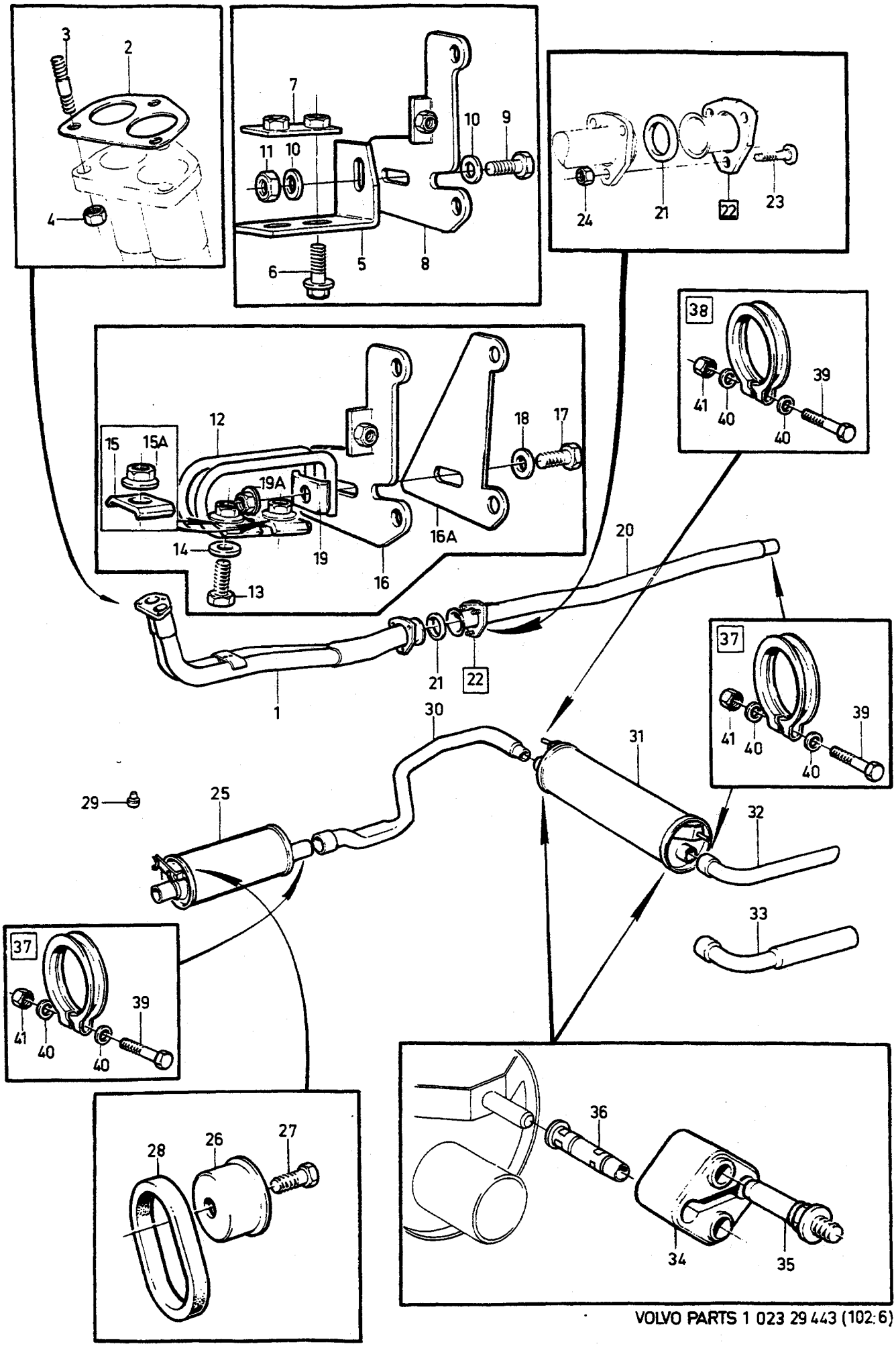
1
2
3
4
5
6
7
8
9
10
11
12
13
14
15
15A
16
16A
17
18
19
19A
20
21
22
23
24
25
26
27
28
29
30
31
32
33
34
35
36
37
38
39
40
41

A		AVGASSYSTEM ABGASANLAGE	Grupp Gruppe 25
B			Sida Seite 449
C			
D			
E		1) 2) B19A, B19K, B19E, B21A, B21E, B23A, B23E	

Pos	Artikel nr Artikelnr.	Antal / Anzahl A	B	C	D	E	PS	Benämning	Bezeichnung	Anmärkning Anmerkung	SR
40	120265-4	4	-	-	-	-		• Bricka	• Scheibe		2
41	955782-8	4	-	-	-	-		• Mutter	• Mutter		2
	270625-7	1	-	-	-	-		Monteringssats	Einbausatz	(274051)	1

1) B21A MAN.TRANS RATIO 3,91 (CH), B23E (CH). 242 CH -189179, 244 CH -592109, 245 CH -317939, 262 CH -8374, 264 CH -107609, 265 CH -28319.
2) (S), (AUS), (CH), . 242 CH 189180-206790, 244 CH 592110-686099, 245 CH 317940-368309, 262 CH 8375-, 264 CH 107610-125109, 265 CH 28320-30679.

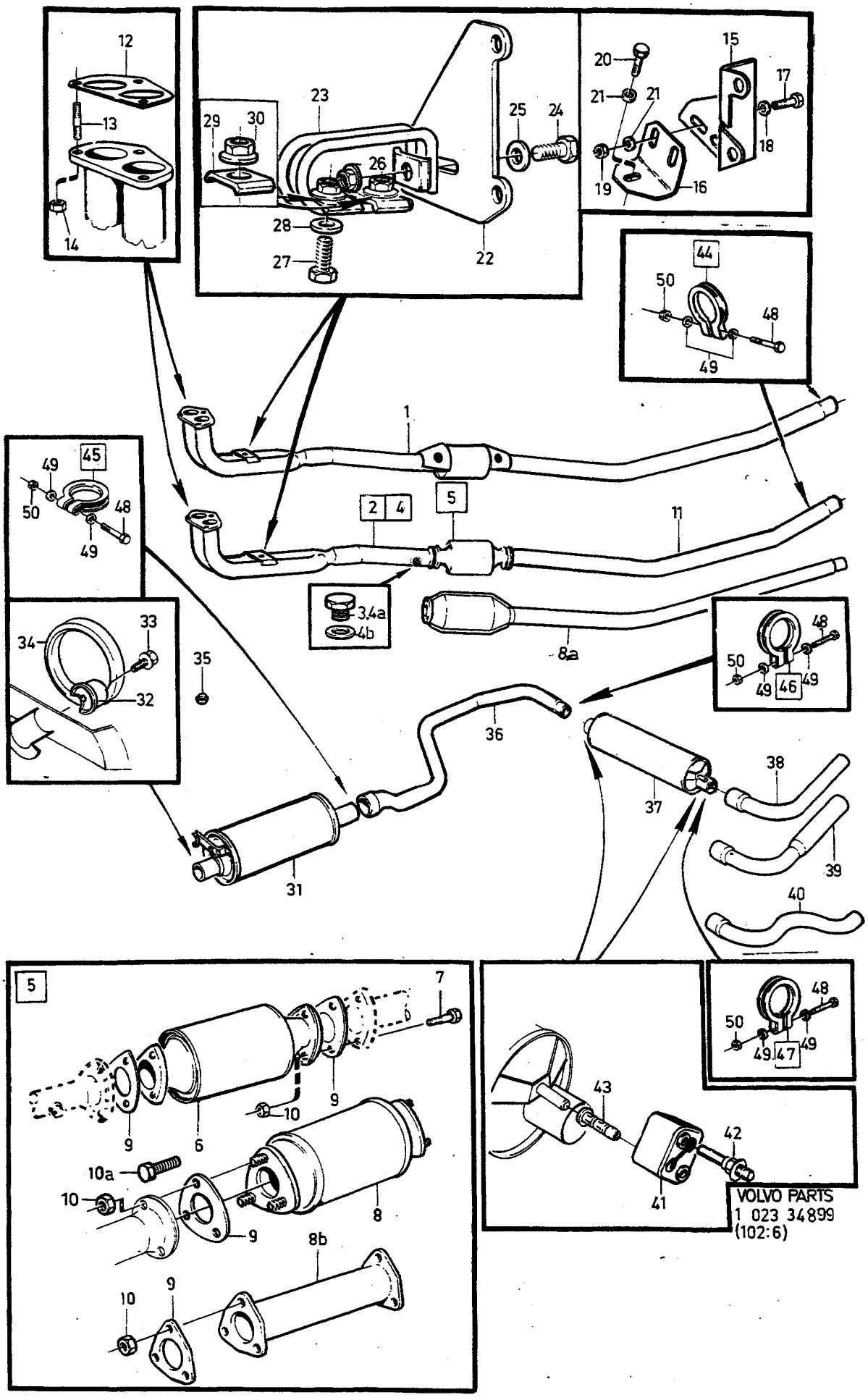
12
13
14
23
29
30
25
24
26
28
27
22
20
21
21
15
17
18
19
16
44
50
48
49
1
45
49
50
48
49
2
4
5
11
3,4a
4b
8a
33
34
32
35
48
50
49
46
49
36
37
38
39
40
31
5
7
9
10
9
6
10a
10
9
8
8b
10
9
43
42
41
48
50
49
47
49
VOLVO PARTS
1 023 34899
(102:6)

A	B21F
B	B23F
C	
D	
E	

AVGASSYSTEM ABGASANLAGE

Grupp Gruppe 25

Sida Seite 451

B21F, B23F, EXC B21F (J)

Pos	Artikel nr Artikelnr.	Antal / Anzahl A	B	C	D	E	PS	Benämning	Bezeichnung	Anmärkning Anmerkung	SR
1	1219533-5	1	-	-	-	-		Avgasrör	Auspuffrohr	(CDN)	1
2	1219037-7	1	-	-	-	-		Avgasrör	Auspuffrohr	1) (USA)	1
3	948404-9	1	-	-	-	-		•Propp	•Stöpsel		2
4	1306834-1	1	-	-	-	-		Avgasrör	Auspuffrohr	2) (USA)	1
	1306834-1	-	1	-	-	-		Avgasrör	Auspuffrohr	3)	1
	3514976-4	-	1	-	-	-		Avgasrör, främre	Schalldämpferrohr	4) (1346768)	1
4a	960632-8	-	1	-	-	-		Plugg	Stopfen	ALTER	2
4b	11998-2	-	1	-	-	-		Packning	Dichtung	ALTER	1
5		-	-	-	-	-		Katalysrenare med monteringsdetaljer	Kondensat-topf mit Einbauteilen	(USA)	
6	1306442-3	1	-	-	-	-		•Katalysrenare	•Kondensat-topf	5) EXC CALIFORNIA	2
	1306443-1	1	-	-	-	-		•Katalysrenare	•Kondensat-topf	5) CALIFORNIA	2
	1276727-3	1	-	-	-	-		•Katalysrenare	•Kondensat-topf	6) (USA)	2
7	940142-3	6	-	-	-	-		•Skruv	•Schraube	1)	2
8	1276548-3	1	1	-	-	-		•Katalysrenare	•Kondensat-topf	7) (USA)	2
8a	*(3531403)*	-	1	-	-	-	SP	•Katalysrenare	•Kondensat-topf	8) 9) (USA)	2
	(3531403)	-	1	-	-	-	SP	•Katalysrenare	•Kondensat-topf	4) 9) (USA)	2
8b	1266522-0	1	1	-	-	-		Avgasrör	Auspuffrohr	1) ALTER	1
	1346651-1	1	1	-	-	-		Avgasrör	Auspuffrohr	2) (1326806) ALTER	1
9	1378872-4	2	2	-	-	-		•Packning	•Dichtung	10) (462808)	1
	1378872-4	-	1	-	-	-		•Packning	•Dichtung	11) (462808)	1
10	955782-8	6	-	-	-	-		•Mutter	•Mutter		2
	948645-7	-	X	-	-	-		•Flänslåsmutter	•Flanschverschlussmutter	ALTER	2
10a	945444-8	-	X	-	-	-		•Flänsskruv	•Flanschschraube	(955297) ALTER	2
11	1219291-0	1	-	-	-	-		Avgasrör	Auspuffrohr	1) (USA)	1
	1306836-6	1	1	-	-	-		Avgasrör	Auspuffrohr	7) (USA)	1
	270851-9	1	1	-	-	-		Sats	Bausatz		1
12	3531326-1	1	1	-	-	-	IK	•Packning	•Dichtung		1
☆ 13	978343-2	3	3	-	-	-		•Pinnskruv	•Stiftschraube	(924077)	2
14	940183-7	3	3	-	-	-	IK	•Mutter	•Mutter	1)	2
15	1346299-9	1	-	-	-	-		Konsol	Konsole	1) (1219263)	1
	1346299-9	-	1	-	-	-		Konsol	Konsole	4)	1
16	1219261-3	1	-	-	-	-		Fästvinkel	Befestigungswinkel	1)	1
	1357002-3	-	1	-	-	-		Konsol	Konsole	4)	1
17	955295-1	2	-	-	-	-		Skruv	Schraube	1)	2
	955295-1	-	2	-	-	-		Skruv	Schraube	4)	2
18	976944-9	2	-	-	-	-		Bricka	Scheibe	1) (960141)	2
	976944-9	-	2	-	-	-		Bricka	Scheibe	4) (960141)	2

1) 242 CH -206790, 244 CH -686099, 245 CH -368309, 262, 264 CH -125109, 265 CH -30679.
2) 242 CH 206791-, 244 CH 686100-, 245 CH 368310-, 264 CH 125110-, 265 CH 30680-.
3) 242 CH -243204, 244 CH APP -38138, 245 CH -568315.
4) 242 CH 243205-, 244 CH APP 38139-, 245 CH 568316-.
5) 242 CH-165569, 244 CH-482504, 245 CH-264754.
6) 242 CH 165570-206790, 244 CH 482505-686099, 245 CH 264755-368309, 262 CH 6450-, 264 CH 83055-125109, 265 CH 21775-30679.
7) 242 CH 206791-237729,244 CH 686100-939909,245 CH 368310- 506270,264 CH 125110-,265 CH30680-34029.
8) 242 CH 237370-243204, 244 CH APP 939340-38138, 245 CH 506270-568315, 265 CH 34030-.
9) REPL 1 PCS 3531257-8, 1 PCS 3507824-5, 3 PCS 977581-8.
10) 242 CH-237369, 244 CH-939339, 245 CH-506269, 265 CH-34029.
11) 242 CH 237370-, 244 CH 939340-, 245 CH 506270-, 265 CH 34030-

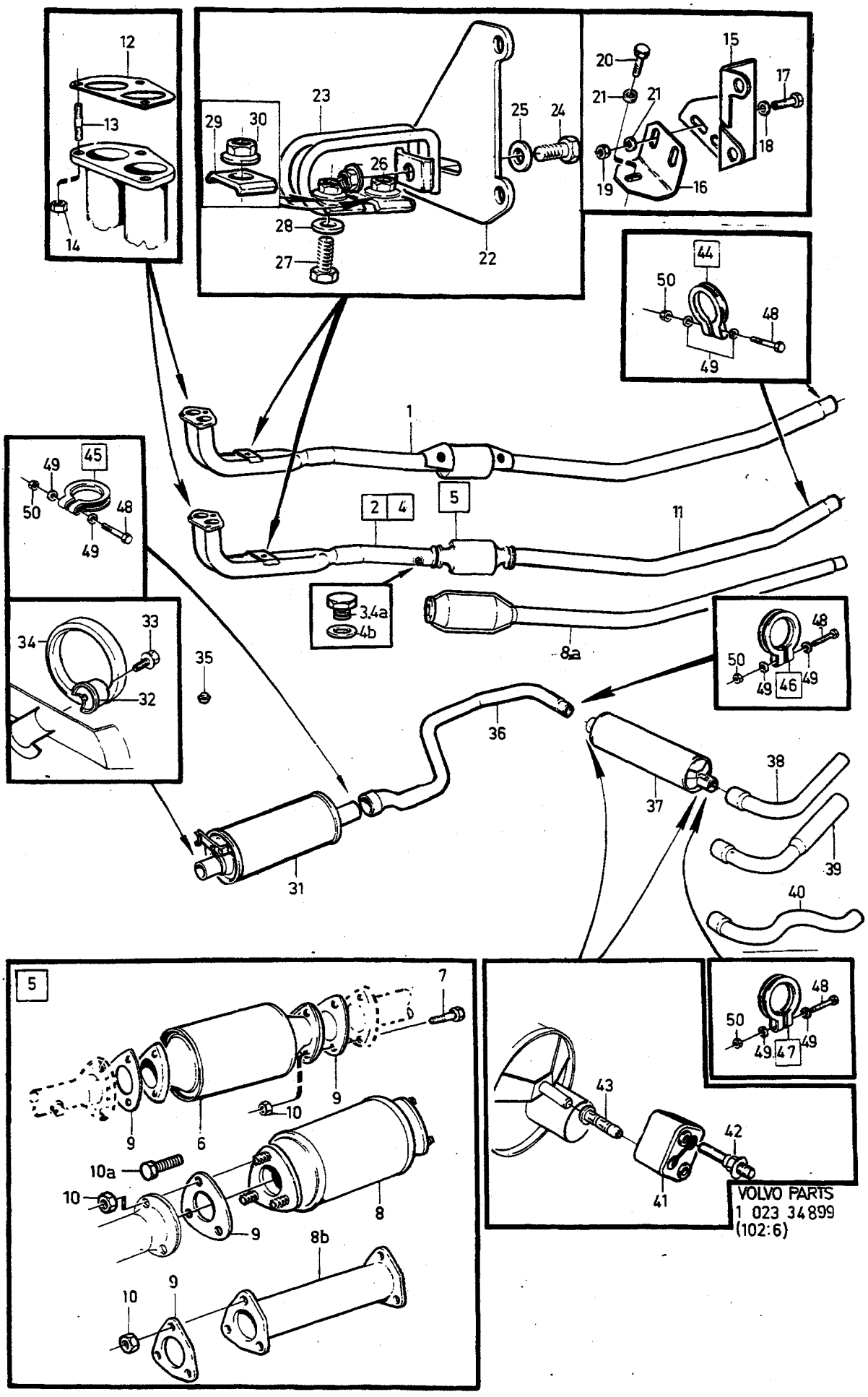
12
13
14
23
29
30
25
24
26
28
27
22
20
21
21
15
17
18
19
16
44
50
48
49
1
45
49
50
48
49
2
4
5
11
3,4a
4b
8a
33
34
32
35
48
50
49
46
49
36
37
38
39
40
31
5
7
9
10
9
6
10a
10
8
9
8b
10
9
43
42
41
48
50
49
47
49
VOLVO PARTS
1 023 34899
(102:6)

A	B21F
B	B23F
C	
D	
E	

AVGASSYSTEM — ABGASANLAGE

Grupp / Gruppe 25

Sida / Seite 453

B21F, B23F, EXC B21F (J)

Pos	Artikel nr / Artikelnr.	Antal / Anzahl A	B	C	D	E	PS	Benämning	Bezeichnung	Anmärkning / Anmerkung	SR
19	955782-8	2	-	-	-	-		Mutter	Mutter	1)	2
	955782-8	-	2	-	-	-		Mutter	Mutter	4)	2
20	1357755-6	1	-	-	-	-	IK	Avgasrör, bakre	Auspuffendrohr	1) (1357981)	1
	949734-8	-	1	-	-	-		Skruv	Schraube	4) (955294)	2
21	976944-9	3	-	-	-	-	IK	Bricka	Scheibe	4) (960141)	2
	976944-9	-	3	-	-	-		Bricka	Scheibe	4) (960141)	2
22	1306923-2	1	-	-	-	-		Konsol	Konsole	2)	1
	1306923-2	-	1	-	-	-		Konsol	Konsole	3)	1
23	1276583-0	1	-	-	-	-		Konsol	Konsole	2)	1
	1276583-0	-	1	-	-	-		Konsol	Konsole	3)	1
24	940142-3	1	-	-	-	-		Skruv	Schraube	2)	2
	940142-3	-	1	-	-	-		Skruv	Schraube	3)	2
25	191172-6	1	-	-	-	-		Bricka	Scheibe	2)	2
	191172-6	-	1	-	-	-		Bricka	Scheibe	3)	2
26	948645-7	1	-	-	-	-		Flänslåsmutter	Flanschverschlussmutter	2)	2
	948645-7	-	1	-	-	-		Flänslåsmutter	Flanschverschlussmutter	3)	2
27	955303-3	2	-	-	-	-		Skruv	Schraube	2)	2
	955303-3	-	2	-	-	-		Skruv	Schraube	3)	2
28	955894-1	2	-	-	-	-		Bricka	Scheibe	2)	2
	955894-1	-	2	-	-	-		Bricka	Scheibe	3)	2
29	1306768-1	2	-	-	-	-		Bricka	Scheibe	2)	1
	1306768-1	-	2	-	-	-		Bricka	Scheibe	3)	1
30	948645-7	2	-	-	-	-		Flänslåsmutter	Flanschverschlussmutter	2)	2
	948645-7	-	2	-	-	-		Flänslåsmutter	Flanschverschlussmutter	3)	2
31	1378297-4	1	1	-	-	-	IK	Ljuddämpare	Schalldämpfer	(1276348)	1
32	1273182-4	2	2	-	-	-		Hållare	Halter		1
33	944926-5	2	2	-	-	-		Flänsskruv	Flanschschraube		2
34	666407-2	2	2	-	-	-	IK	Gummiring	Gummiring		1
35	1272596-6	1	1	-	-	-		Gummikudde	Gummikissen		1
36	1336286-8	1	1	-	-	-	IK	Avgasrör	Auspuffrohr	(1266032) 242,244,262,264. 245 CH-317939, 265 CH-28319.	1
	1336285-0	1	1	-	-	-		Avgasrör	Auspuffrohr	(1306844) 245 CH317940- 265 CH28320-	1
37	1219276-1	1	1	-	-	-	IK	Ljuddämpare, bakre	Schalldämpfer, h		1
38	1357755-6	1	1	-	-	-		Avgasrör, bakre	Auspuffendrohr	(1357981)ALTER 1, 51mm	1
39	1378100-0	1	1	-	-	-		Avgasrör, bakre	Auspuffendrohr	(1266795)ALTER 2, 60mm	1
40	1357982-6	1	1	-	-	-	IK	Avgasrör, bakre	Auspuffendrohr	(1317434) ALTER 3	1
41	1206468-9	2	2	-	-	-	IK	Hänke	Schäkel		1
42	1228280-2	2	2	-	-	-		Tappskruv	Gewindestift		2
43	1229342-9	2	2	-	-	-	IK	Skyddshylsa	Schutzhulle		1
44	976587-6	1	1	-	-	-	IK	Klamma	Klemme	(969154)	1
45	976587-6	1	1	-	-	-	IK	Klamma	Klemme	(969154)	1
46	976472-1	1	1	-	-	-	IK	Klämma	Klemme	(968353)	1
47	976587-6	1	1	-	-	-	IK	Klamma	Klemme	(969154)	1
48	955303-3	1	1	-	-	-		• Skruv	• Schraube		2
49	120265-4	1	1	-	-	-		• Bricka	• Scheibe		2
50	955782-8	1	1	-	-	-		• Mutter	• Mutter		2
	271421-0	1	1	-	-	-		Avgassystemsats	Auspuffanlagensatz	242, 244, 262, 264. 245 CH-317939.	1

1) 242 CH -206790, 244 CH -686099, 245 CH -368309, 262, 264 CH -125109, 265 CH -30679.
4) 242 CH 243205-, 244 CH APP 38139-, 245 CH 568316-.
2) 242 CH 206791-, 244 CH 686100-, 245 CH 368310-, 264 CH 125110-, 265 CH 30680-.
3) 242 CH -243204, 244 CH APP -38138, 245 CH -568315.

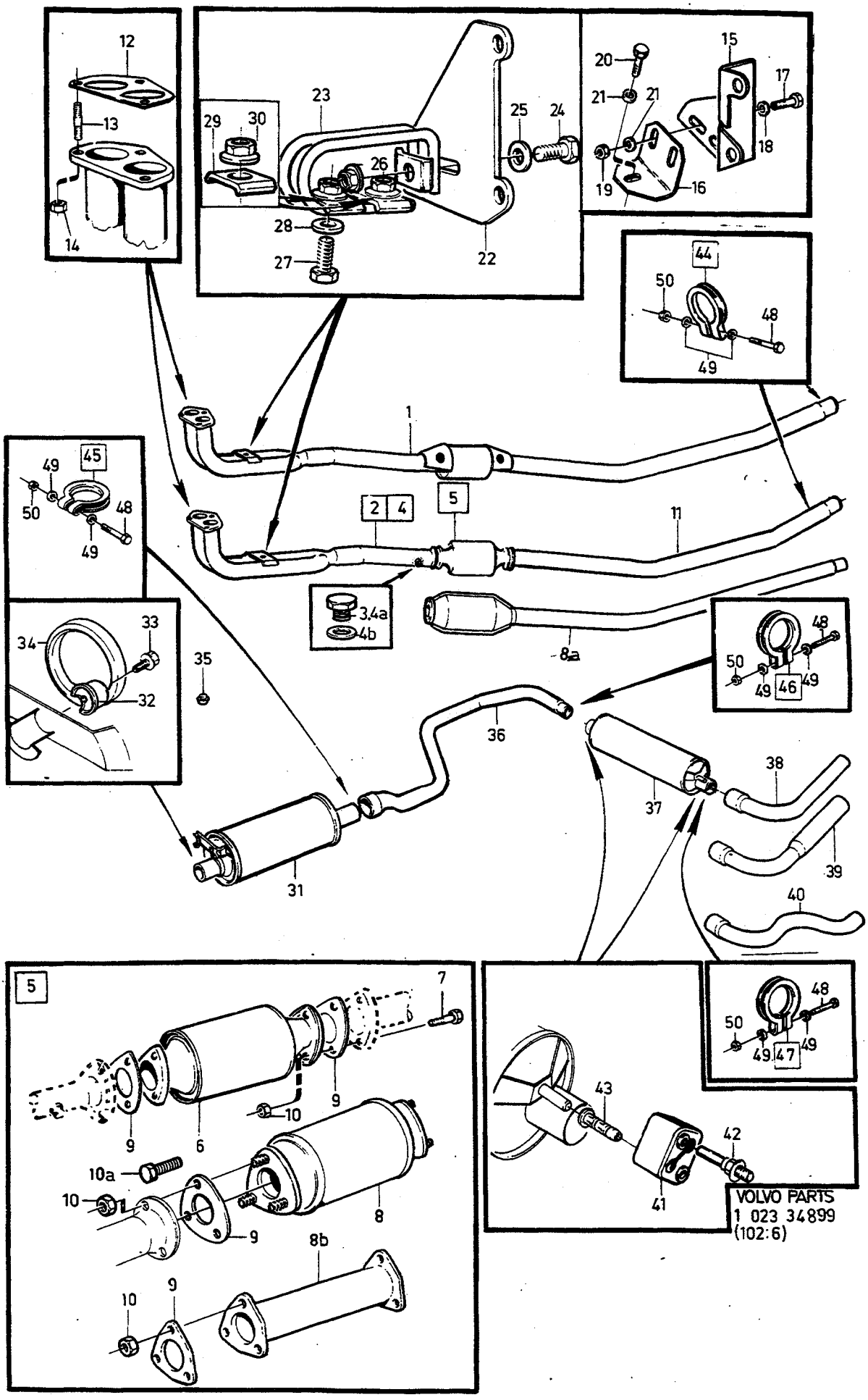
12
13
14
23
29
30
25
24
26
28
27
22
20
21
21
15
17
18
19
16
44
50
48
49
1
45
49
50
48
49
2
4
5
11
3,4a
4b
8a
33
34
32
35
48
50
49
46
49
36
37
38
39
40
31
5
7
9
10
9
6
10a
10
8
9
8b
10
9
43
42
41
48
50
49
47
49
VOLVO PARTS
1 023 34899
(102:6)

A B C D E	B21F B23F	AVGASSYSTEM ABGASANLAGE B21F, B23F, EXC B21F (J)	Grupp Gruppe 25 Sida Seite 455

Pos	Artikel nr Artikelnr.	Antal / Anzahl					PS	Benämning	Bezeichnung	Anmärkning Anmerkung	SR
		A	B	C	D	E					
	270708-1	1	1	-	-	-		Monteringssats	Einbausatz	265 CH-28319. (274061) (273617)	1

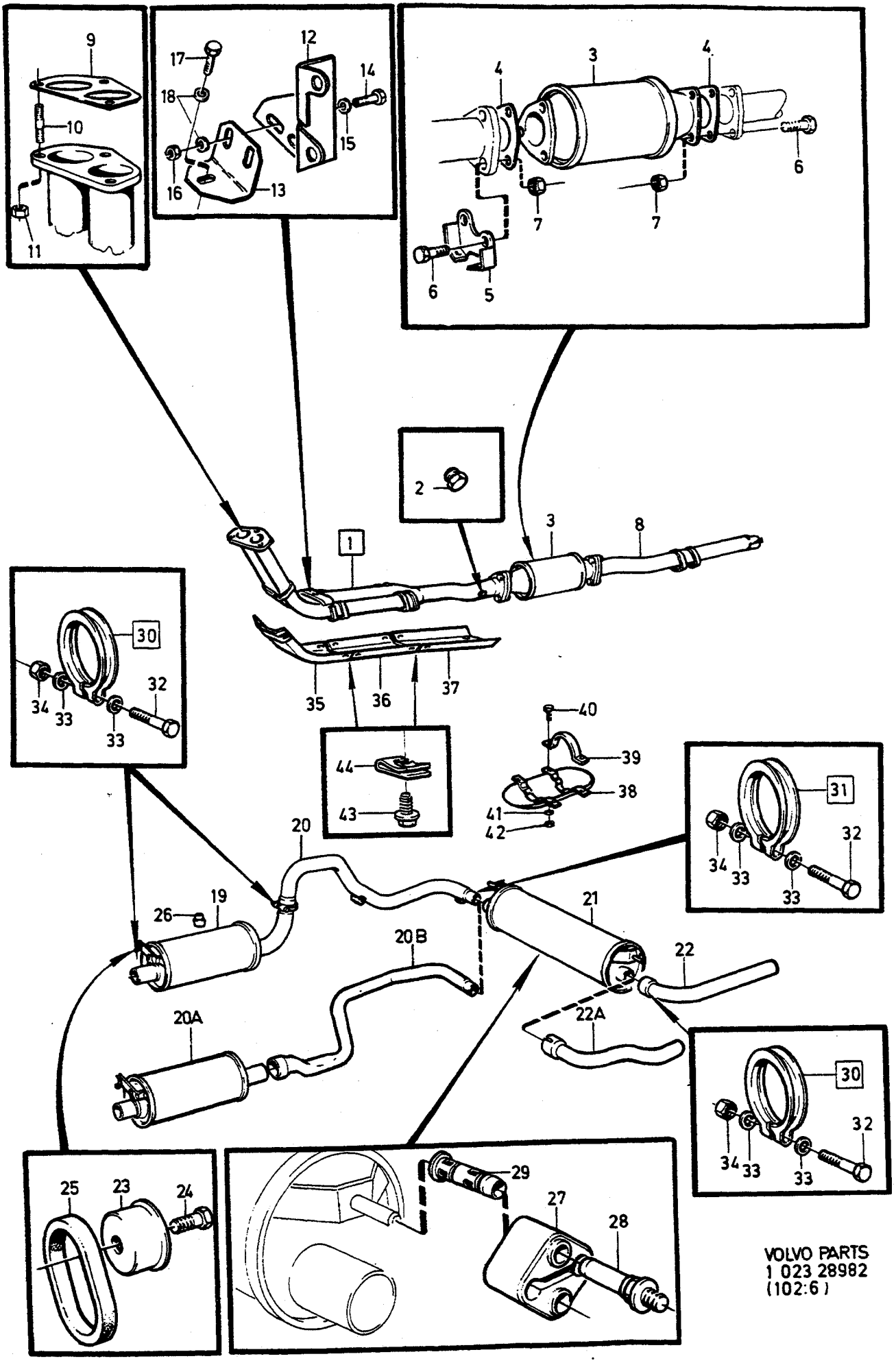

VOLVO PARTS
1 023 28982
(102:6)

A
B
C
D
E

AVGASSYSTEM — ABGASANLAGE

Grupp / Gruppe 25

Sida / Seite 457

B21F (J)

Pos	Artikel nr / Artikelnr.	Antal / Anzahl A	B	C	D	E	PS	Benämning	Bezeichnung	Anmärkning / Anmerkung	SR
1	1266824-0	1	-	-	-	-		Avgasrör	Auspuffrohr	1)	1
	1219037-7	1	-	-	-	-		Avgasrör	Auspuffrohr	2)	1
2	948404-9	1	-	-	-	-		• Propp	• Stöpsel		2
3	1306443-1	1	-	-	-	-		Katalysrenare	Kondensat-topf	3) (1219798)	2
	1276727-3	1	-	-	-	-		Katalysrenare	Kondensat-topf	4)	2
4	1378872-4	2	-	-	-	-		Packning	Dichtung	(462808)	1
5		1	-	-	-	-	NS	Konsol	Konsole	1)	
6	940142-3	6	-	-	-	-		Skruv	Schraube		2
7	955782-8	6	-	-	-	-		Mutter	Mutter		2
8	1266261-5	1	-	-	-	-		Avgasrör	Auspuffrohr		1
	270851-9	1	-	-	-	-		Sats	Bausatz		1
9	3531326-1	1	-	-	-	-	IK	• Packning	• Dichtung	(1378218)	1
☆ 10	978343-2	3	-	-	-	-		• Pinnskruv	• Stiftschraube	(924077)	2
11	940183-7	3	-	-	-	-	IK	• Mutter	• Mutter		2
12	1346299-9	1	-	-	-	-		Konsol	Konsole	(1219263)	1
13	1219261-3	1	-	-	-	-		Fästvinkel	Befestigungswinkel		1
14	955295-1	2	-	-	-	-		Skruv	Schraube		2
15	976944-9	2	-	-	-	-		Bricka	Scheibe	(960141)	2
16	955782-8	2	-	-	-	-		Mutter	Mutter		2
17	949734-8	1	-	-	-	-	IK	Skruv	Schraube	(955294)	2
18	976944-9	3	-	-	-	-	IK	Bricka	Scheibe	(960141)	2
19	1336917-8	1	-	-	-	-		Ljuddämpare	Schalldämpfer	(1219269)	1
20	1219271-2	1	-	-	-	-		Avgasrör	Auspuffrohr	3)	1
20a	1378297-4	1	-	-	-	-	IK	Ljuddämpare	Schalldämpfer	4) (1276348)	1
20b	1336286-8	1	-	-	-	-	IK	Avgasrör	Auspuffrohr	(1266032) 242 CH 165570- 244 CH 482505-, 245 CH 264755-317939, 262 CH 6450- 264 CH 83055- 265 CH 21775-28319	1
	1336285-0	1	-	-	-	-		Avgasrör	Auspuffrohr	(1306844) 245 CH 317940- 265 CH 28320-	1
21	1219276-1	1	-	-	-	-	IK	Ljuddämpare, bakre	Schalldämpfer, h		1
22	1357755-6	1	-	-	-	-		Avgasrör, bakre	Auspuffendrohr	(1357981) ALTER 1	1
22a	1357982-6	1	-	-	-	-	IK	Avgasrör, bakre	Auspuffendrohr	(1317434) ALTER 2	1
23	1273182-4	2	-	-	-	-		Hållare	Halter	(666408)	1
24	944926-5	2	-	-	-	-		Flänsskruv	Flanschschraube		2
25	666407-2	2	-	-	-	-	IK	Gummiring	Gummiring		1
26	1272596-6	1	-	-	-	-		Gummikudde	Gummikissen		1
27	1206468-9	2	-	-	-	-	IK	Hänke	Schäkel		1
28	1228280-2	2	-	-	-	-		Tappskruv	Gewindestift		2
29	1229342-9	2	-	-	-	-	IK	Skyddshylsa	Schutzhulle		1
30	976587-6	3	-	-	-	-	IK	Klamma	Klemme	(969154)	1
31	976472-1	1	-	-	-	-	IK	Klämma	Klemme	(968353)	1
32	955303-3	4	-	-	-	-		• Skruv	• Schraube		2
33	120265-4	8	-	-	-	-		• Bricka	• Scheibe		2
34	955782-8	4	-	-	-	-		• Mutter	• Mutter		2
35	1266823-2	1	-	-	-	-		Skyddsplåt	Schutzblech	1)	3
36	1266255-7	1	-	-	-	-		Skyddsplåt	Schutzblech	1)	3
37	1266257-3	1	-	-	-	-		Skyddsplåt	Schutzblech	1)	3
38	1266510-5	1	-	-	-	-		Skyddsplåt	Schutzblech		3
39		1	-	-	-	-	NS	Bygel	Bugel		

1) 242 CH -242160, 244 CH APP -18999, 245 CH APP -553699.
2) 242 CH 242161-, 244 CH APP 18200-, 245 CH APP 553700-.
3) 242 CH-165569, 244 CH-482504, 245 CH-264754.
4) 242 CH 165570-, 244 CH 482505-, 245 CH 264755-, 262 CH 6450-, 264 CH 83055-, 265 CH 21775-.

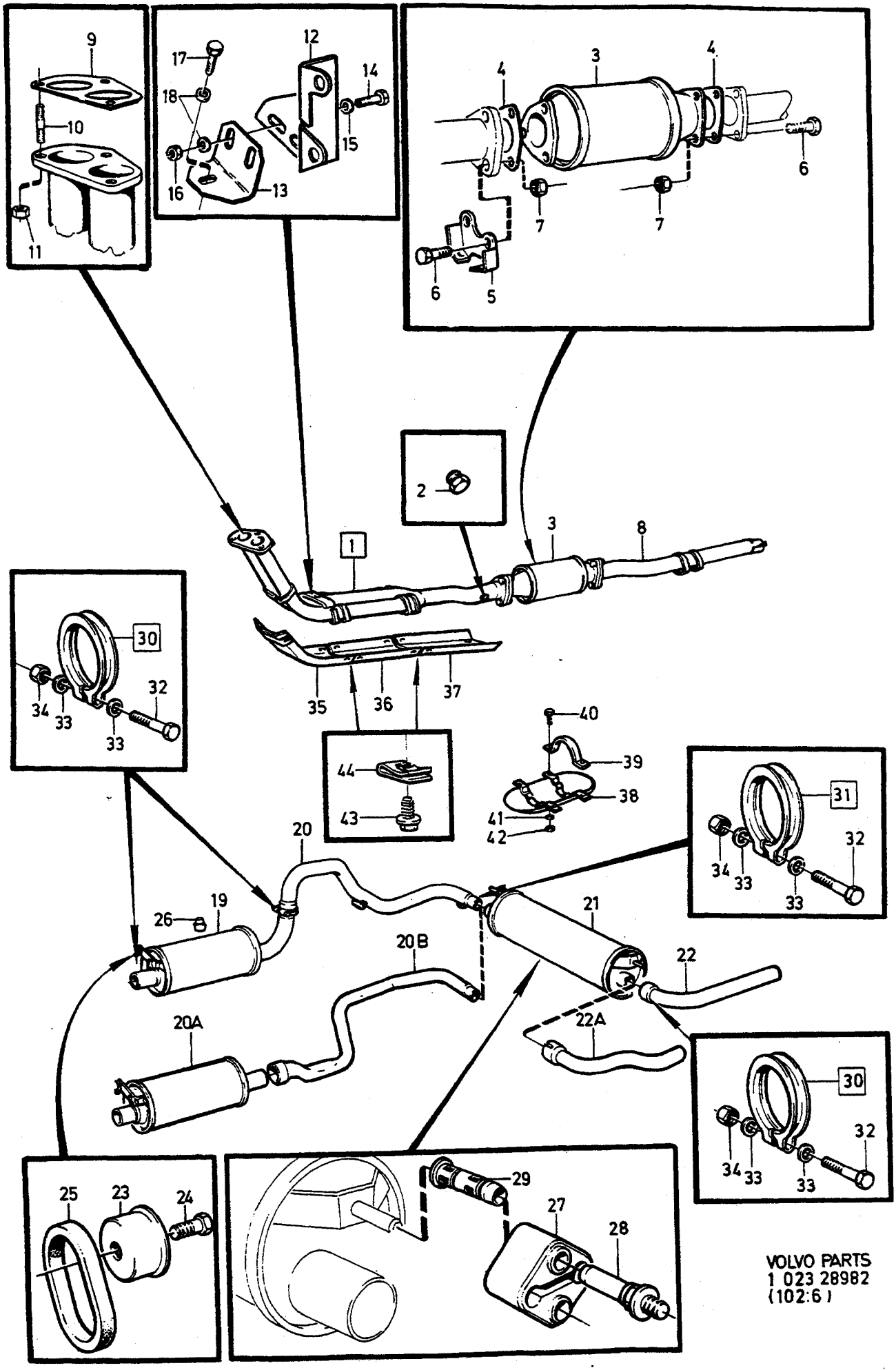

VOLVO PARTS
1 023 28982
(102:6)

A
B
C
D
E

AVGASSYSTEM — ABGASANLAGE

Grupp / Gruppe 25

Sida / Seite 459

B21F (J)

Pos	Artikel nr / Artikelnr.	Antal / Anzahl A	B	C	D	E	PS	Benämning	Bezeichnung	Anmärkning / Anmerkung	SR
40	955274-6	4	-	-	-	-		Skruv	Schraube		2
41	955892-5	4	-	-	-	-		Bricka	Scheibe		2
42	946035-3	4	-	-	-	-		Låsmutter	Sicherungsmutter		2
43	946485-0	12	-	-	-	-		Skruv	Schraube	1)	2
44	1255989-4	12	-	-	-	-		Fjädermutter	Federverschlussmutter	1)	2
	271421-0	1	-	-	-	-		Avgassystemsats	Auspuffanlagensatz	242 CH 165570-, 244 CH 482505-, 245 CH 264755-317939, 262 CH 6450-, 264 CH 83055-, 265 CH 21775-28319 (274061)	1
	270708-1	1	-	-	-	-		Monteringssats	Einbausatz	3) (273617)	1
	270708-1	1	-	-	-	-		Monteringssats	Einbausatz	(273617) 245 CH 317940- 265 CH 28320-	1

1) 242 CH -242160, 244 CH APP -18999, 245 CH APP -553699.
3) 242 CH-165569, 244 CH-482504, 245 CH-264754.

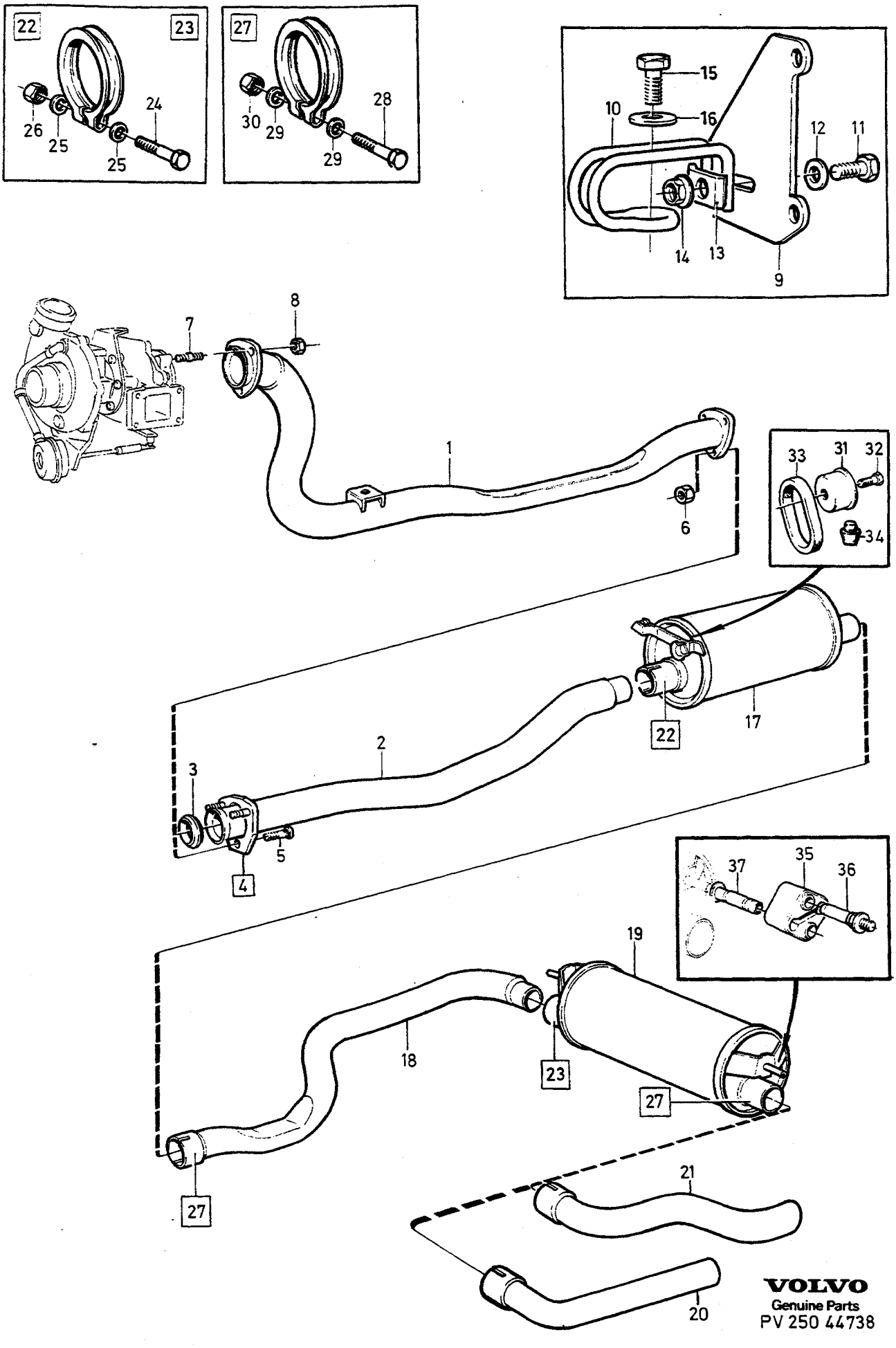

VOLVO
Genuine Parts
PV 250 44738

A
B
C
D
E

AVGASSYSTEM — ABGASANLAGE

Grupp / Gruppe 25

Sida / Seite 461

B19ET, B21ET,

Pos	Artikel nr / Artikelnr.	Antal / Anzahl A	B	C	D	E	PS	Benämning	Bezeichnung	Anmärkning / Anmerkung	SR
1	1306184-1	1	-	-	-	-		Avgasrör	Auspuffrohr		1
2	1306186-6	1	-	-	-	-	IK	Avgasrör	Auspuffrohr		1
3	1306852-3	1	-	-	-	-	IK	Tätningsring	Dichtring		1
4	1306867-1	1	-	-	-	-		Fläns	Flansch		1
5	1276215-9	3	-	-	-	-		• Presskruv	• Presspindel		1
6	948645-7	3	-	-	-	-	IK	Flänslåsmutter	Flanschverschlussmutter		2
7	1357769-7	3	-	-	-	-		Pinnskruv	Stiftschraube	(1336262)	2
8	948645-7	3	-	-	-	-		Flänslåsmutter	Flanschverschlussmutter		2
9	1306923-2	1	-	-	-	-		Konsol	Konsole		1
10	1306228-6	1	-	-	-	-		Konsol	Konsole		1
11	940142-3	1	-	-	-	-		Skruv	Schraube		2
12	191172-6	1	-	-	-	-		Bricka	Scheibe		2
13	1306768-1	1	-	-	-	-		Bricka	Scheibe		1
14	948645-7	1	-	-	-	-		Flänslåsmutter	Flanschverschlussmutter		2
15	970947-8	1	-	-	-	-		Skruv	Schraube	(955317)	2
16	947541-9	1	-	-	-	-		Bricka	Scheibe		2
17	1306188-2	1	-	-	-	-	IK	Ljuddämpare	Schalldämpfer		1
18	1336287-6	1	-	-	-	-	IK	Avgasrör	Auspuffrohr	(1306190)	1
19	1306192-4	1	-	-	-	-	IK	Ljuddämpare, bakre	Schalldämpfer, h		1
20	1317498-2	1	-	-	-	-		Avgasrör, bakre	Auspuffendrohr	EXC (S)	1
21	1378215-6	1	-	-	-	-	IK	Avgasrör, bakre	Auspuffendrohr	(1306193) B21ET (S)	1
22	975261-9	1	-	-	-	-	IK	Klämma	Klemme	(968357)	1
23	975261-9	1	-	-	-	-	IK	Klämma	Klemme	(968357)	1
24	955304-1	2	-	-	-	-		• Sexkantsskruv	• Sechskantschraube		2
25	120265-4	4	-	-	-	-		• Bricka	• Scheibe		2
26	955782-8	2	-	-	-	-		• Mutter	• Mutter		2
27	975262-7	2	-	-	-	-	IK	Klämma	Klemme	(968358)	1
28	955306-6	2	-	-	-	-		• Skruv	• Schraube		2
29	120265-4	4	-	-	-	-		• Bricka	• Scheibe		2
30	955782-8	2	-	-	-	-		• Mutter	• Mutter		2
31	1273182-4	2	-	-	-	-		Hållare	Halter		1
32	944926-5	2	-	-	-	-		Flänsskruv	Flanschschraube		2
33	666407-2	2	-	-	-	-	IK	Gummiring	Gummiring		1
34	1272596-6	1	-	-	-	-		Gummikudde	Gummikissen		1
35	1206468-9	2	-	-	-	-	IK	Hänke	Schäkel		1
36	1228280-2	2	-	-	-	-		Tappskruv	Gewindestift		2
37	1229342-9	2	-	-	-	-	IK	Skyddshylsa	Schutzhulle		1
	274121-3	1	-	-	-	-		Avgassystemsats	Auspuffanlagensatz		1

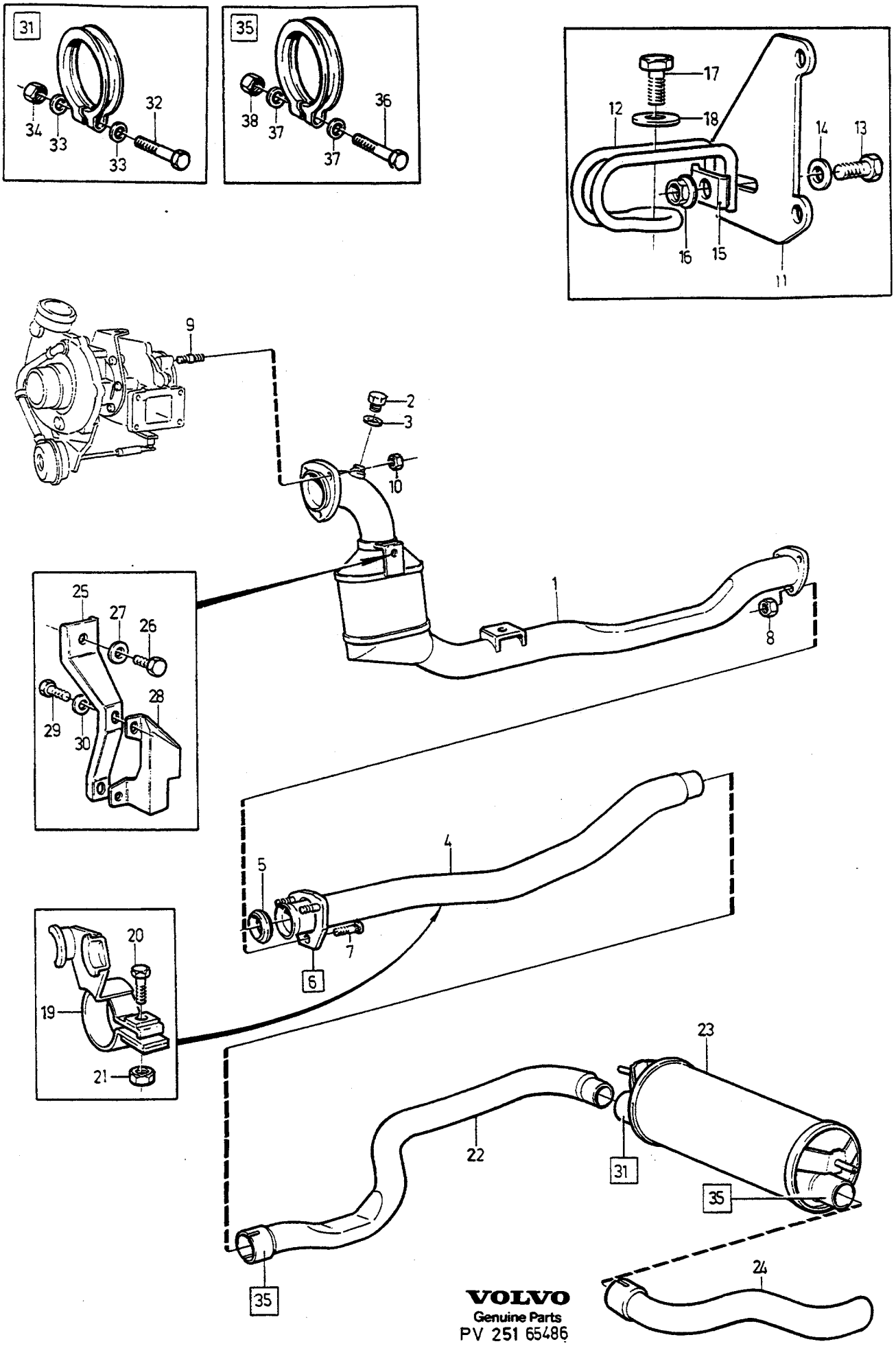

VOLVO
Genuine Parts
PV 251 65486

A
B
C
D
E

AVGASSYSTEM — ABGASANLAGE

Grupp / Gruppe 25

Sida / Seite 463

B21FT

Pos	Artikel nr / Artikelnr.	Antal / Anzahl A	B	C	D	E	PS	Benämning	Bezeichnung	Anmärkning / Anmerkung	SR
1	1306185-8	1	-	-	-	-		Katalysrenare	Kondensat-topf		2
☆ 2	960629-4	1	-	-	-	-		Propp	Stöpsel		2
3	11994-1	1	-	-	-	-		Packning	Dichtung		2
4	1306187-4	1	-	-	-	-		Avgasrör	Auspuffrohr		1
5	1306852-3	1	-	-	-	-		Tätningsring	Dichtring		1
6	1306867-1	1	-	-	-	-		Fläns	Flansch		1
7	1276215-9	3	-	-	-	-		• Presskruv	• Presspindel		1
8	948645-7	3	-	-	-	-		Flänslåsmutter	Flanschverschlussmutter		2
9	1357769-7	3	-	-	-	-		Pinnskruv	Stiftschraube	(1336262)	2
10	948645-7	3	-	-	-	-		Flänslåsmutter	Flanschverschlussmutter		2
11	1306923-2	1	-	-	-	-		Konsol	Konsole		1
12	1306228-6	1	-	-	-	-		Konsol	Konsole		1
13	940142-3	1	-	-	-	-		Skruv	Schraube		2
14	191172-6	1	-	-	-	-		Bricka	Scheibe		2
15	1306768-1	1	-	-	-	-		Bricka	Scheibe		1
16	948645-7	1	-	-	-	-		Flänslåsmutter	Flanschverschlussmutter		2
17	970947-8	1	-	-	-	-		Skruv	Schraube	(955317)	2
18	947541-9	1	-	-	-	-		Bricka	Scheibe		2
19	1306609-7	1	-	-	-	-		Bygel	Bugel		1
20	970948-6	1	-	-	-	-		Skruv	Schraube	(955318)	2
21	971071-6	1	-	-	-	-		Mutter	Mutter	(955783)	2
22	1336287-6	1	-	-	-	-		Avgasrör	Auspuffrohr	(1306190)	1
23	1306192-4	1	-	-	-	-		Ljuddämpare, bakre	Schalldämpfer, h		1
24	1378215-6	1	-	-	-	-		Avgasrör, bakre	Auspuffendrohr	(1306193)	1
25	1306178-3	1	-	-	-	-		Konsol	Konsole		3
26	970944-5	1	-	-	-	-		Skruv	Schraube	(963578)	2
27	960143-6	1	-	-	-	-		Bricka	Scheibe		2
28	1306846-5	1	-	-	-	-		Värmesköld	Wärmeschild		3
29	949734-8	2	-	-	-	-		Skruv	Schraube	(955294)	2
30	955894-1	2	-	-	-	-		Bricka	Scheibe		2
31	975261-9	1	-	-	-	-		Klämma	Klemme	(968357)	1
32	955304-1	1	-	-	-	-		• Sexkantsskruv	• Sechskantschraube		2
33	120265-4	2	-	-	-	-		• Bricka	• Scheibe		2
34	955782-8	1	-	-	-	-		• Mutter	• Mutter		2
35	975262-7	2	-	-	-	-		Klämma	Klemme	(968358)	1
36	955306-6	2	-	-	-	-		• Skruv	• Schraube		2
37	120265-4	4	-	-	-	-		• Bricka	• Scheibe		2
38	955782-8	2	-	-	-	-		• Mutter	• Mutter		2

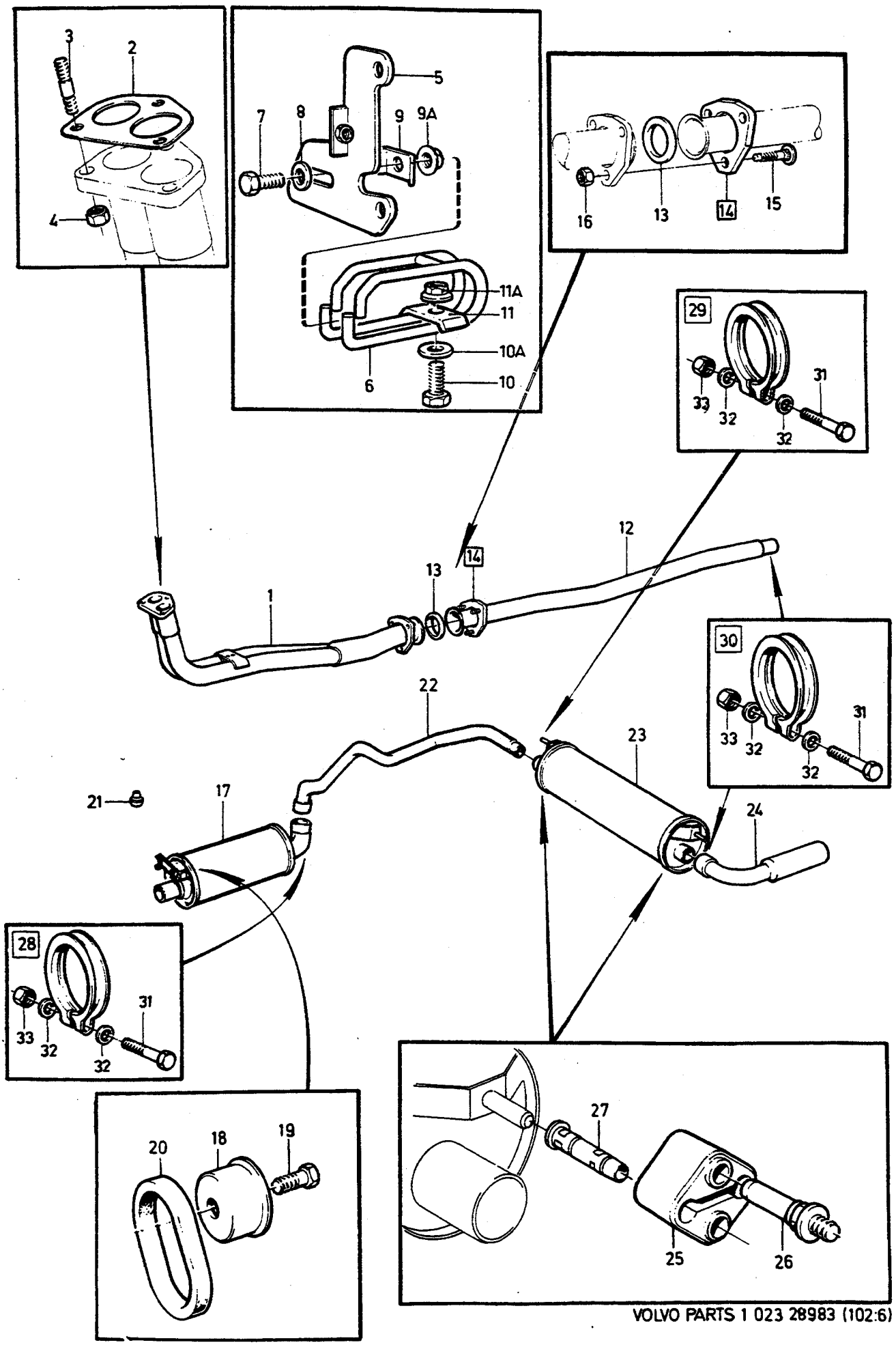
3
2
4
5
7
8
9
9A
6
11A
11
10A
10
16
13
14
15
29
31
33
32
32
12
1
13
14
30
31
33
32
32
22
23
21
17
24
28
31
33
32
32
20
18
19
27
25
26

A
B
C
D
E

AVGASSYSTEM — ABGASANLAGE

Grupp / Gruppe 25

Sida / Seite 465

1) B19A, B19E, B21A, B21E, B23A, B23E

Pos	Artikel nr / Artikelnr.	Antal / Anzahl A	B	C	D	E	PS	Benämning	Bezeichnung	Anmärkning / Anmerkung	SR
1	1266121-1	1	-	-	-	-		Avgasrör	Auspuffrohr		1
	270851-9	1	-	-	-	-		Sats	Bausatz		1
2	3531326-1	1	-	-	-	-	IK	• Packning	• Dichtung		1
☆ 3	978343-2	3	-	-	-	-		• Pinnskruv	• Stiftschraube	(924077)	2
4	940183-7	3	-	-	-	-	IK	• Mutter	• Mutter		2
5	1306923-2	1	-	-	-	-	IK	Konsol	Konsole	(1266519)	1
6	1276583-0	1	-	-	-	-	IK	Konsol	Konsole		1
7	940142-3	1	-	-	-	-	IK	Skruv	Schraube		2
8	191172-6	1	-	-	-	-	IK	Bricka	Scheibe		2
9	1306768-1	1	-	-	-	-	IK	Bricka	Scheibe		1
9a	948645-7	1	-	-	-	-	IK	Flänslåsmutter	Flanschverschlussmutter		2
10	955303-3	2	-	-	-	-	IK	Skruv	Schraube		2
10a	955894-1	2	-	-	-	-	IK	Bricka	Scheibe		2
11	1306768-1	2	-	-	-	-	IK	Bricka	Scheibe		1
11a	948645-7	2	-	-	-	-	IK	Flänslåsmutter	Flanschverschlussmutter		2
12	1276245-6	1	-	-	-	-	IK	Avgasrör	Auspuffrohr		1
13	1266118-7	1	-	-	-	-	IK	Tätningsring	Dichtring		1
14	1276031-0	1	-	-	-	-	IK	Fläns	Flansch		1
15		3	-	-	-	-	NS	• Presskruv	• Presspindel		
16	948645-7	3	-	-	-	-	IK	Flänslåsmutter	Flanschverschlussmutter	(946036)	2
17	1357067-6	1	-	-	-	-	IK	Ljuddämpare	Schalldämpfer		1
18	1273182-4	2	-	-	-	-		Hållare	Halter		1
19	944926-5	2	-	-	-	-	IK	Flänsskruv	Flanschschraube		2
20	666407-2	2	-	-	-	-	IK	Gummiring	Gummiring		1
21	1272596-6	1	-	-	-	-		Gummikudde	Gummikissen		1
☆ 22	1357758-0	1	-	-	-	-	IK	Avgasrör	Auspuffrohr	(1276246)	1
23	1276231-6	1	-	-	-	-	IK	Ljuddämpare	Schalldämpfer		1
☆ 24	1357756-4	1	-	-	-	-	IK	Avgasrör, bakre	Auspuffendrohr	(1276247)	1
25	1206468-9	2	-	-	-	-	IK	Hänke	Schäkel		1
26	1228280-2	2	-	-	-	-	IK	Tappskruv	Gewindestift		2
27	1229342-9	2	-	-	-	-	IK	Skyddshylsa	Schutzhulle		1
28	975259-3	2	-	-	-	-	IK	Klämma	Klemme	(968354)	1
29	976472-1	1	-	-	-	-	IK	Klämma	Klemme	(968353)	1
30	975259-3	1	-	-	-	-	IK	Klämma	Klemme	(968354)	1
31	955303-3	4	-	-	-	-		• Skruv	• Schraube		2
32	120265-4	8	-	-	-	-		• Bricka	• Scheibe		2
33	955782-8	4	-	-	-	-		• Mutter	• Mutter		2
		1	-	-	-	-	NS	Reparationssats	Reparatursatz		

1) Rostfritt. / Rostfrei.

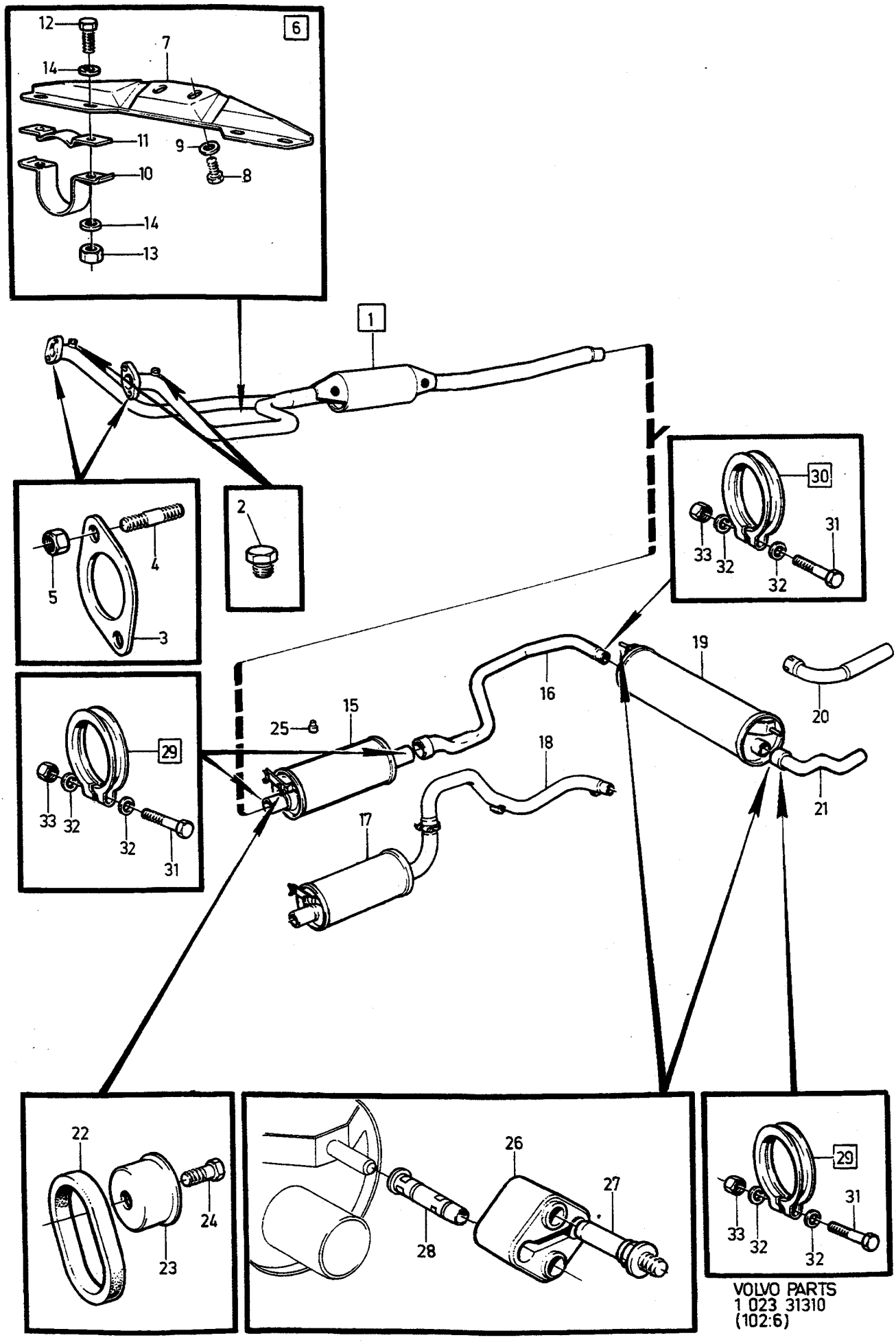

VOLVO PARTS
1 023 31310
(102:6)

A	B27A B28A
B	B27E B28E
C	
D	
E	

AVGASSYSTEM — ABGASANLAGE

Grupp Gruppe 25

Sida Seite 467

B27A, B28A, B27E, B28E

Pos	Artikel nr Artikelnr.	Antal / Anzahl A	B	C	D	E	PS	Benämning	Bezeichnung	Anmärkning Anmerkung	SR
1	464601-4	1	-	-	-	-		Avgasrör	Auspuffrohr		1
	464590-9	-	1	-	-	-		Avgasrör	Auspuffrohr		1
2	948404-9	-	2	-	-	-		• Propp	• Stöpsel		2
	270852-7	1	1	-	-	-		Sats	Bausatz		1
3	1271480-4	2	2	-	-	-		• Packning	• Dichtung	(688088) (464942)	1
☆ 4	978343-2	4	4	-	-	-		• Pinnskruv	• Stiftschraube	(924077)	2
5	940183-7	4	4	-	-	-		• Mutter	• Mutter		2
6		1	1	-	-	-		Konsol med monteringsdetaljer	Konsole mit Einbauteilen		
7	464346-6	1	1	-	-	-		• Konsol	• Konsole	MAN.TRANS	1
	464615-4	1	1	-	-	-		• Konsol	• Konsole	AUTO.TRANS	1
8	949734-8	2	2	-	-	-		• Skruv	• Schraube	(955294) MAN.TRANS	2
9	976944-9	2	2	-	-	-		• Bricka	• Scheibe	(960141)	2
10	464616-2	2	2	-	-	-	IK	• Klamma	• Klemme		1
11	464617-0	2	2	-	-	-	IK	• Mellanlägg	• Beilegscheibe		1
12	955274-6	4	4	-	-	-	IK	• Skruv	• Schraube		2
13	946035-3	4	4	-	-	-	IK	• Låsmutter	• Sicherungsmutter		2
14	960139-4	8	8	-	-	-	IK	• Bricka	• Scheibe		2
15	1378297-4	1	1	-	-	-	IK	Ljuddämpare	Schalldämpfer	(1276348) EXC (T) ALTER 1	1
16	1336286-8	1	1				IK	Avgasrör	Auspuffrohr	(1266032) 242,244,262,264. EXC (T) ALTER 1	1
	1336286-8	1	1	-	-	-		Avgasrör	Auspuffrohr	(1266032) 245 CH-317939 265 CH -28319. EXC (T) ALTER 1	1
	1336285-0	1	1	-	-	-	IK	Avgasrör	Auspuffrohr	(1306844) 245 CH 317940- , 265 CH 28320- ,	1
17	1336917-8	1	-	-	-	-		Ljuddämpare	Schalldämpfer	(1219269) (T) ALTER 1	1
18	1219271-2	1	-	-	-	-		Avgasrör	Auspuffrohr	(T) ALTER 1	1
19	1219276-1	1	1	-	-	-	IK	Ljuddämpare, bakre	Schalldämpfer, h		1
20	1378100-0	1	1	-	-	-		Avgasrör, bakre	Auspuffendrohr	(1266795) ALTER 1	1
21	1357982-6	1	1	-	-	-	IK	Avgasrör, bakre	Auspuffendrohr	(1317434) ALTER 2	1
22	666407-2	2	2	-	-	-	IK	Gummiring	Gummiring		1
23	1273182-4	2	2	-	-	-		Hållare	Halter	(666408)	1
24	944926-5	2	2	-	-	-		Flänsskruv	Flanschschraube		2
25	1272596-6	1	1	-	-	-		Gummikudde	Gummikissen		1
26	1206468-9	2	2	-	-	-	IK	Hänke	Schäkel		1
27	1228280-2	2	2	-	-	-		Tappskruv	Gewindestift		2
28	1229342-9	2	2	-	-	-	IK	Skyddshylsa	Schutzhulle		1
29	976587-6	3	3	-	-	-	IK	Klamma	Klemme	(969154)	1
30	976472-1	1	1	-	-	-	IK	Klämma	Klemme	(968353)	1
31	955303-3	4	4	-	-	-		• Skruv	• Schraube		2
32	120265-4	8	8	-	-	-		• Bricka	• Scheibe		2
33	955782-8	4	4	-	-	-		• Mutter	• Mutter		2
	273989-4	1	1	-	-	-		Avgassystemsats	Auspuffanlagensatz	1) 242,244,262,264.	1

1) 242 CH 237370-, 244 CH 939340-, 245 CH 506270-, 265 CH 34030-

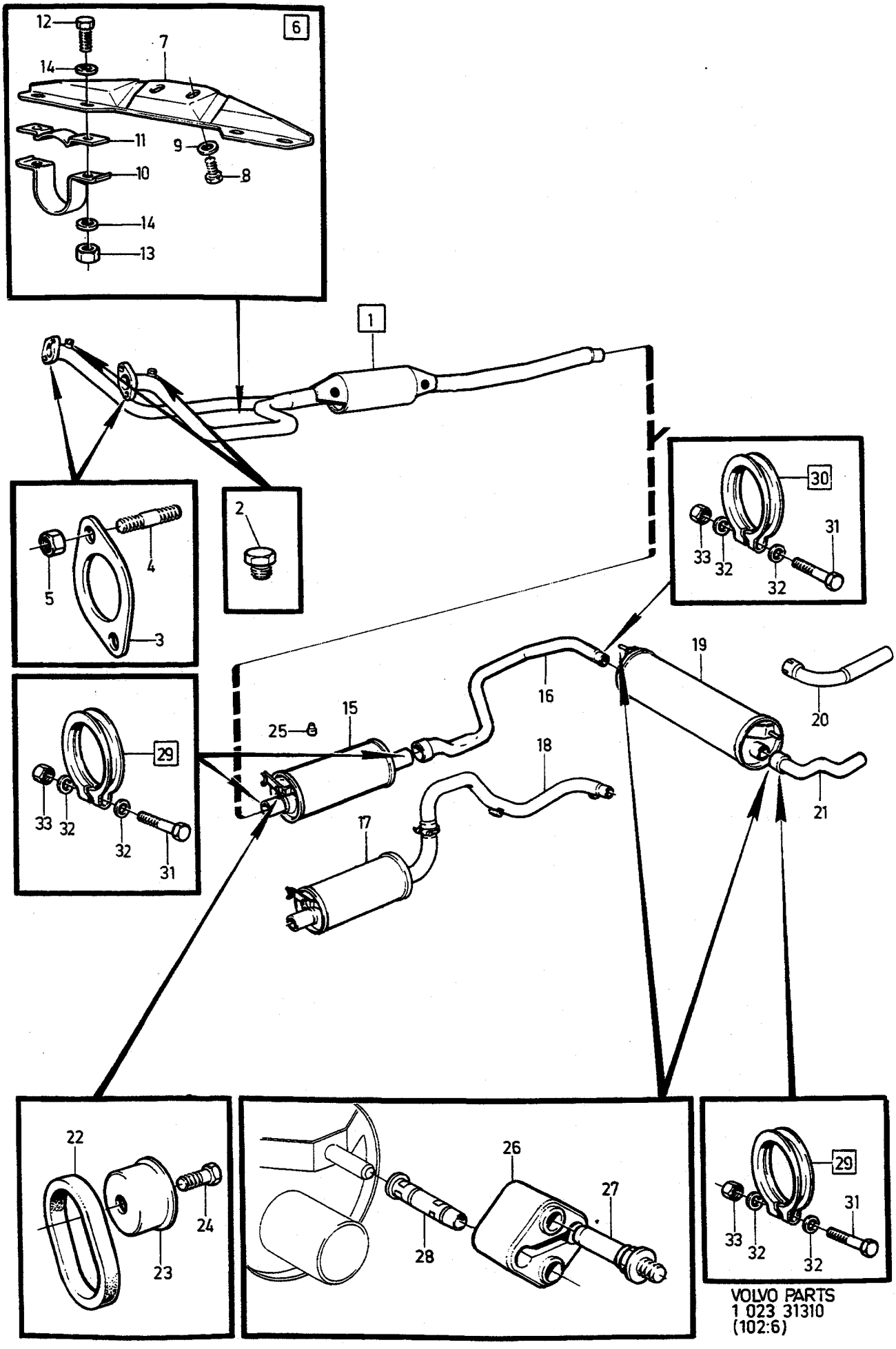

VOLVO PARTS
1 023 31310
(102:6)

A B C D E	B27A B28A B27E B28E	AVGASSYSTEM ABGASANLAGE B27A, B28A, B27E, B28E	Grupp Gruppe 25 Sida Seite 469

Pos	Artikel nr Artikelnr.	Antal / Anzahl A	B	C	D	E	PS	Benämning	Bezeichnung	Anmärkning Anmerkung	SR
										245 CH -317939, 265 CH -28319. EXC (T) ALTER 1	
	270623-2	1	1	-	-	-		Monteringssats	Einbausatz	273618) 245 CH 31794-506269 265 CH 28320-34029	1
	270623-2	1	-	-	-	-		Monteringssats	Einbausatz	(273618) ALTER 1, (T)	1
	270623-2	-	1	-	-	-		Monteringssats	Einbausatz	2) (273618) B28E	1

2) 242 CH-237369, 244 CH-939339, 245 CH-506269, 265 CH-34029.

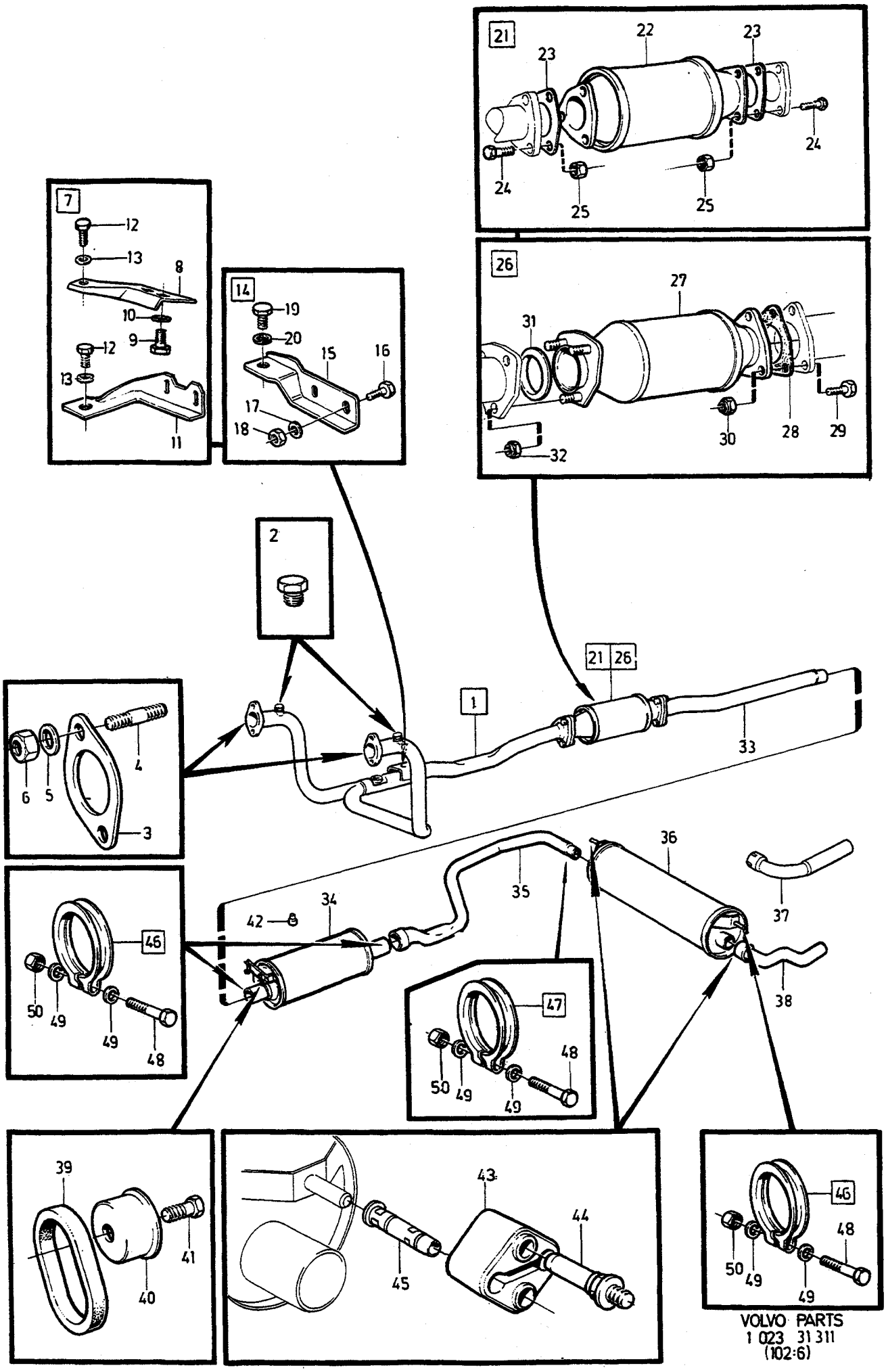

VOLVO PARTS
1 023 31 311
(102:6)

A
B
C
D
E

AVGASSYSTEM — ABGASANLAGE

Grupp / Gruppe 25

Sida / Seite 471

1) B27F, EXC B27F (J)

Pos	Artikel nr / Artikelnr.	Antal / Anzahl A	B	C	D	E	PS	Benämning	Bezeichnung	Anmärkning / Anmerkung	SR
1	464954-7	1	-	-	-	-		Avgasrör	Auspuffrohr	2)	1
	464780-6	1	-	-	-	-		Avgasrör	Auspuffrohr	3) MAN.TRANS	1
	1274074-2	1	-	-	-	-		Avgasrör	Auspuffrohr	3) AUTO.TRANS	1
2	948404-9	2	-	-	-	-		• Propp	• Stöpsel		2
	270852-7	1	-	-	-	-		Sats	Bausatz		1
3	1271480-4	2	-	-	-	-		• Packning	• Dichtung	(688088) (464942)	1
☆ 4	978343-2	4	-	-	-	-		• Pinnskruv	• Stiftschraube	(924077)	2
5	940097-9	4	-	-	-	-		Bricka	Scheibe		2
6	940183-7	4	-	-	-	-		• Mutter	• Mutter		2
7		-	-	-	-	-		Konsol med monteringsdetaljer	Konsole mit Einbauteilen	2)	
8	464644-4	1	-	-	-	-		• Konsol	• Konsole	MAN.TRANS	1
9	949734-8	2	-	-	-	-		• Skruv	• Schraube	(955294) MAN.TRANS	2
10	976944-9	2	-	-	-	-		• Bricka	• Scheibe	(960141) MAN.TRANS	2
11	464645-1	1	-	-	-	-		• Konsol	• Konsole	AUTO.TRANS	1
12	970944-5	1	-	-	-	-		• Skruv	• Schraube	(940148)	2
13	*464808*	1	-	-	-	-	NS	• Bricka	• Scheibe		
14		-	-	-	-	-		Konsol med monteringsdetaljer	Konsole mit Einbauteilen	3)	
15	1274012-2	1	-	-	-	-		• Konsol	• Konsole		1
16	940142-3	2	-	-	-	-		• Skruv	• Schraube	AUTO.TRANS	2
17	976944-9	2	-	-	-	-		• Bricka	• Scheibe	(960141)	2
18	955782-8	2	-	-	-	-		• Mutter	• Mutter		2
19	970945-2	1	-	-	-	-		• Skruv	• Schraube	(955315)	2
20	944633-7	1	-	-	-	-		• Bricka	• Scheibe		2
21		-	-	-	-	-		Katalysator med monteringsdetaljer	mit Einbauteilen	2)	
22	1306443-1	1	-	-	-	-		• Katalysrenare	• Kondensat-topf	(1219798)	2
23	1378872-4	2	-	-	-	-		• Packning	• Dichtung	(462808)	1
24	940142-3	6	-	-	-	-		• Skruv	• Schraube		2
25	955782-8	6	-	-	-	-		• Mutter	• Mutter		2
26		-	-	-	-	-		Katalysator med monteringsdetaljer	mit Einbauteilen	3)	
27	1274058-5	1	-	-	-	-		• Katalysrenare	• Kondensat-topf		2
28	1378872-4	1	-	-	-	-		• Packning	• Dichtung	(462808)	1
29	940142-3	3	-	-	-	-		• Skruv	• Schraube		2
30	955782-8	3	-	-	-	-		• Mutter	• Mutter		2
31	1266118-7	1	-	-	-	-		• Tätningsring	• Dichtring		1
32	948645-7	3	-	-	-	-		• Flänslåsmutter	• Flanschverschlussmutter	(946036)	2
33	464319-3	1	-	-	-	-		Avgasrör	Auspuffrohr	2)	1
	1219291-0	1	-	-	-	-		Avgasrör	Auspuffrohr	3)	1
34	1378297-4	1	-	-	-	-	IK	Ljuddämpare	Schalldämpfer	(1276348)	1
35	1336286-8	1	-	-	-	-		Avgasrör	Auspuffrohr	(1266032)	1
36	1219276-1	1	-	-	-	-	IK	Ljuddämpare, bakre	Schalldämpfer, h		1
37	1378100-0	1	-	-	-	-		Avgasrör, bakre	Auspuffendrohr	(1266795) ALTER 1	1
38	1357982-6	1	-	-	-	-	IK	Avgasrör, bakre	Auspuffendrohr	(1317434) ALTER 2	1

1) 262 CH-6449, 264 CH-83054, 265 CH-21774.
2) 262 CH -4970, 264 CH -66393, 265 CH -16957.
3) 262 CH 4971-. 264 CH 66394-. 265 CH 16958-.

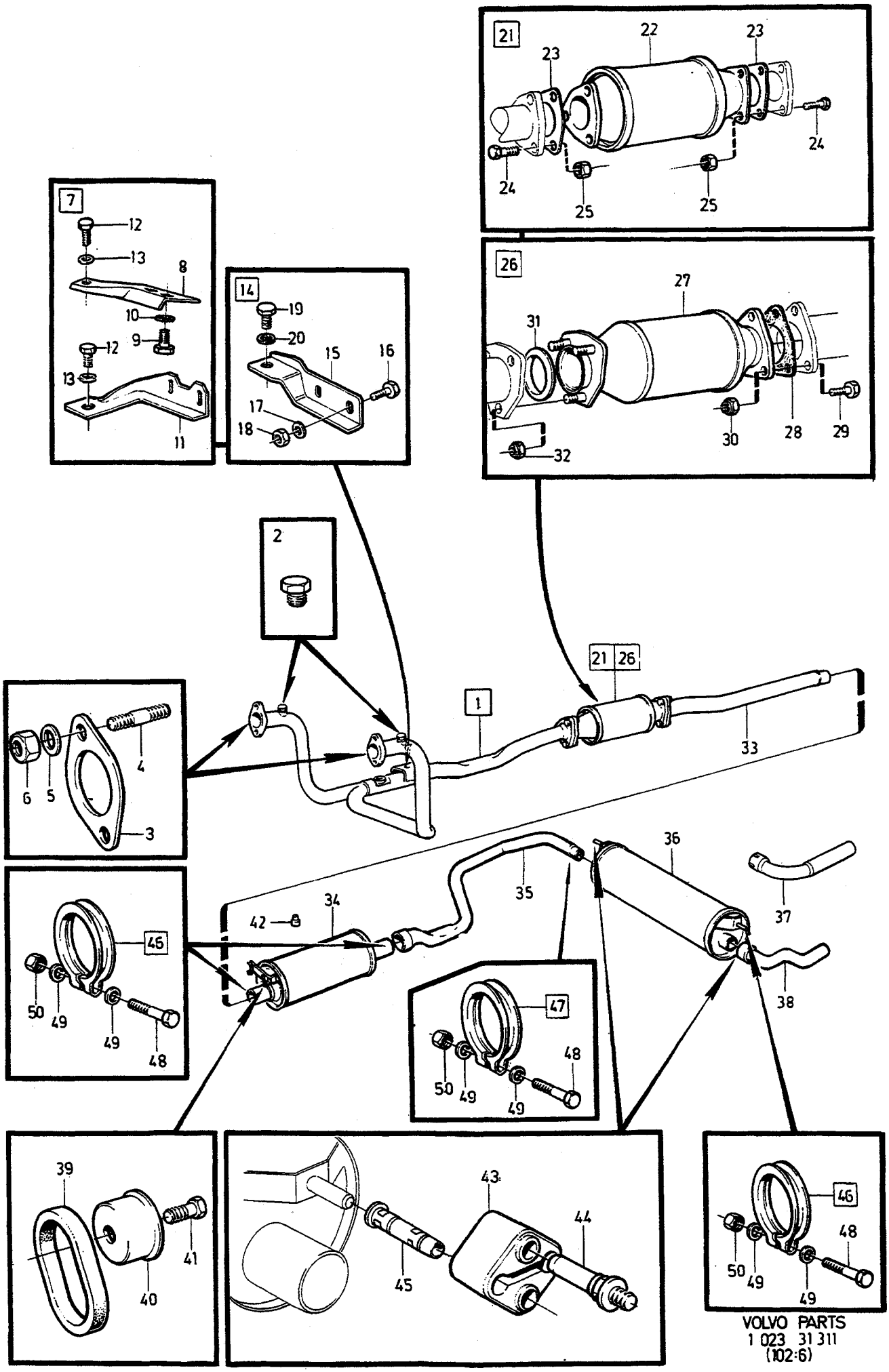

VOLVO PARTS
1 023 31 311
(102:6)

A
B
C
D
E

AVGASSYSTEM ABGASANLAGE

Grupp Gruppe 25

Sida Seite 473

1) B27F, EXC B27F (J)

Pos	Artikel nr Artikelnr.	Antal / Anzahl A	B	C	D	E	PS	Benämning	Bezeichnung	Anmärkning Anmerkung	SR
39	666407-2	2	-	-	-	-	IK	Gummiring	Gummiring		1
40	1273182-4	2	-	-	-	-		Hållare	Halter	(666408)	1
41	944926-5	2	-	-	-	-		Flänsskruv	Flanschschraube		2
42	1228893-2	1	-	-	-	-		Gummiknapp	Gummiknopf		1
43	1206468-9	2	-	-	-	-	IK	Hänke	Schäkel		1
44	1228280-2	2	-	-	-	-		Tappskruv	Gewindestift		2
45	1229342-9	2	-	-	-	-		Skyddshylsa	Schutzhulle		1
46	976587-6	3	-	-	-	-	IK	Klamma	Klemme	(969154)	1
47	976472-1	1	-	-	-	-	IK	Klämma	Klemme	(968353)	1
48	955303-3	4	-	-	-	-		• Skruv	• Schraube		2
49	120265-4	8	-	-	-	-		• Bricka	• Scheibe		2
50	955782-8	4	-	-	-	-		• Mutter	• Mutter		2
	271421-0	1	-	-	-	-		Avgassystemsats	Auspuffanlagensatz	(274061)	1

1) 262 CH-6449, 264 CH-83054, 265 CH-21774.

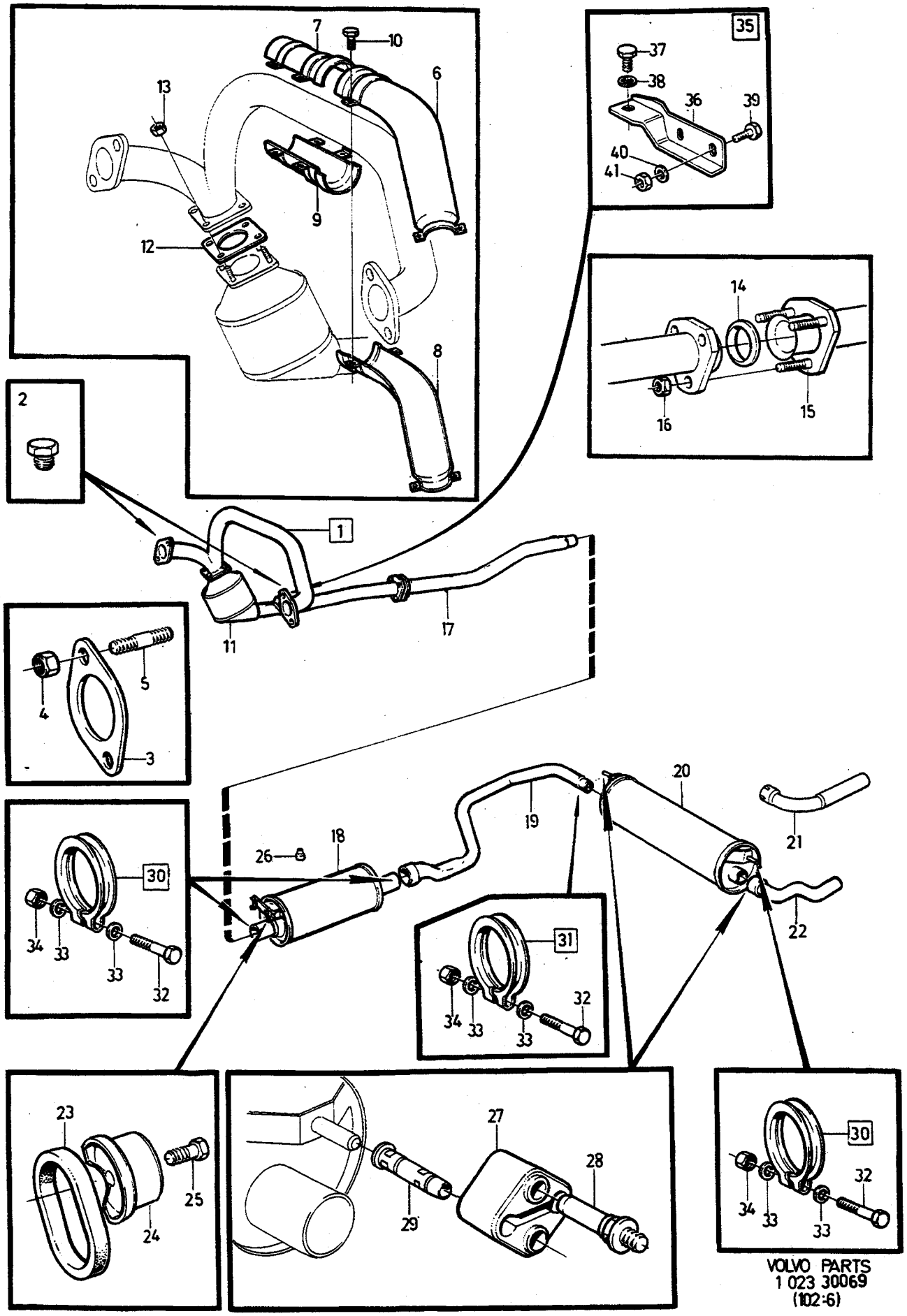

VOLVO PARTS
1 023 30069
(102:6)

A
B
C
D
E

AVGASSYSTEM ABGASANLAGE

Grupp Gruppe 25

Sida Seite 475

1) B28F, EXC B28F (J)

Pos	Artikel nr Artikelnr.	Antal / Anzahl A	B	C	D	E	PS	Benämning	Bezeichnung	Anmärkning Anmerkung	SR
1	1274075-9	1	-	-	-	-		Avgasrör	Auspuffrohr		1
2	948404-9	2	-	-	-	-		• Propp	• Stöpsel		2
	270852-7	1	-	-	-	-		Sats	Bausatz		1
3	1271480-4	2	-	-	-	-		• Packning	• Dichtung	(464942)	1
4	940183-7	4	-	-	-	-		• Mutter	• Mutter		2
5	977581-8	4	-	-	-	-		• Pinnskruv	• Stiftschraube		2
6	*1274162*	1	-	-	-	-	OP	Värmesköld	Wärmeschild		3
7	1274164-1	1	-	-	-	-		Värmesköld	Wärmeschild		3
8	1274163-3	1	-	-	-	-		Värmesköld	Wärmeschild		3
9	*1274165*	1	-	-	-	-	OP	Värmesköld	Wärmeschild		3
10	946544-4	8	-	-	-	-		Flänsskruv	Flanschschraube		2
11	1274147-6	1	-	-	-	-		Katalysrenare	Kondensat-topf	AUTO.TRANS	2
		1	-	-	-	-	NS	Katalysrenare	Kondensat-topf	MAN.TRANS	
12	3501533-8	1	-	-	-	-		Packning	Dichtung	(1269445)	2
13	971098-9	4	-	-	-	-		Flänslåsmutter	Flanschverschlussmutter	(949279)	2
14	1266118-7	1	-	-	-	-		Tätningsring	Dichtring		1
15	1276031-0	1	-	-	-	-		Fläns	Flansch		1
16	948645-7	3	-	-	-	-		Flänslåsmutter	Flanschverschlussmutter		2
17	1266496-7	1	-	-	-	-		Mellanrör	Mittelrohr		1
18	1378297-4	1	-	-	-	-	IK	Ljuddämpare	Schalldämpfer	(1276348)	1
19	1336286-8	1	-	-	-	-	IK	Avgasrör	Auspuffrohr	(1266032) 242,244,262,264. 245 CH -317939, 265 CH -28319	1
	1336285-0	1	-	-	-	-		Avgasrör	Auspuffrohr	(1306844) 245 CH317940-. 265 CH 28320-	1
20	1219276-1	1	-	-	-	-	IK	Ljuddämpare, bakre	Schalldämpfer, h		1
21	1378100-0	1	-	-	-	-		Avgasrör, bakre	Auspuffendrohr	(1266795) ALTER 1	1
22	1357982-6	1	-	-	-	-	IK	Avgasrör, bakre	Auspuffendrohr	(1317434) ALTER 2	1
23	666407-2	2	-	-	-	-	IK	Gummiring	Gummiring		1
24	1273182-4	2	-	-	-	-		Hållare	Halter		1
25	944926-5	2	-	-	-	-		Flänsskruv	Flanschschraube		2
26	1272596-6	1	-	-	-	-		Gummikudde	Gummikissen		1
27	1206468-9	2	-	-	-	-	IK	Hänke	Schäkel		1
28	1228280-2	2	-	-	-	-		Tappskruv	Gewindestift		2
29	1229342-9	2	-	-	-	-		Skyddshylsa	Schutzhulle		1
30	976587-6	3	-	-	-	-	IK	Klamma	Klemme	(969154)	1
31	976472-1	1	-	-	-	-	IK	Klämma	Klemme	(968353)	1
32	955303-3	4	-	-	-	-		• Skruv	• Schraube		2
33	120265-4	8	-	-	-	-		• Bricka	• Scheibe		2
34	955782-8	4	-	-	-	-		• Mutter	• Mutter		2
35		-	-	-	-	-		Konsol med monteringsdetaljer	Konsole mit Einbauteilen		
36	1274012-2	1	-	-	-	-		• Konsol	• Konsole		1
37	970945-2	1	-	-	-	-		• Skruv	• Schraube	(955315)	2
38	944633-7	1	-	-	-	-		• Bricka	• Scheibe		2
39	940142-3	2	-	-	-	-		• Skruv	• Schraube	AUTO.TRANS	2
40	976944-9	2	-	-	-	-		• Bricka	• Scheibe	(960141)	2
41	955782-8	2	-	-	-	-		• Mutter	• Mutter		2
	271421-0	1	-	-	-	-		Avgassystemsats	Auspuffanlagensatz	242, 244, 262, 264, 245 CH -317939, 265 CH -28319 (274061)	1

1) 242 CH 165570-, 244 CH 482505-, 245 CH 264755-, 262 CH 6450-, 264 CH 83055-, 265 CH 21775-.

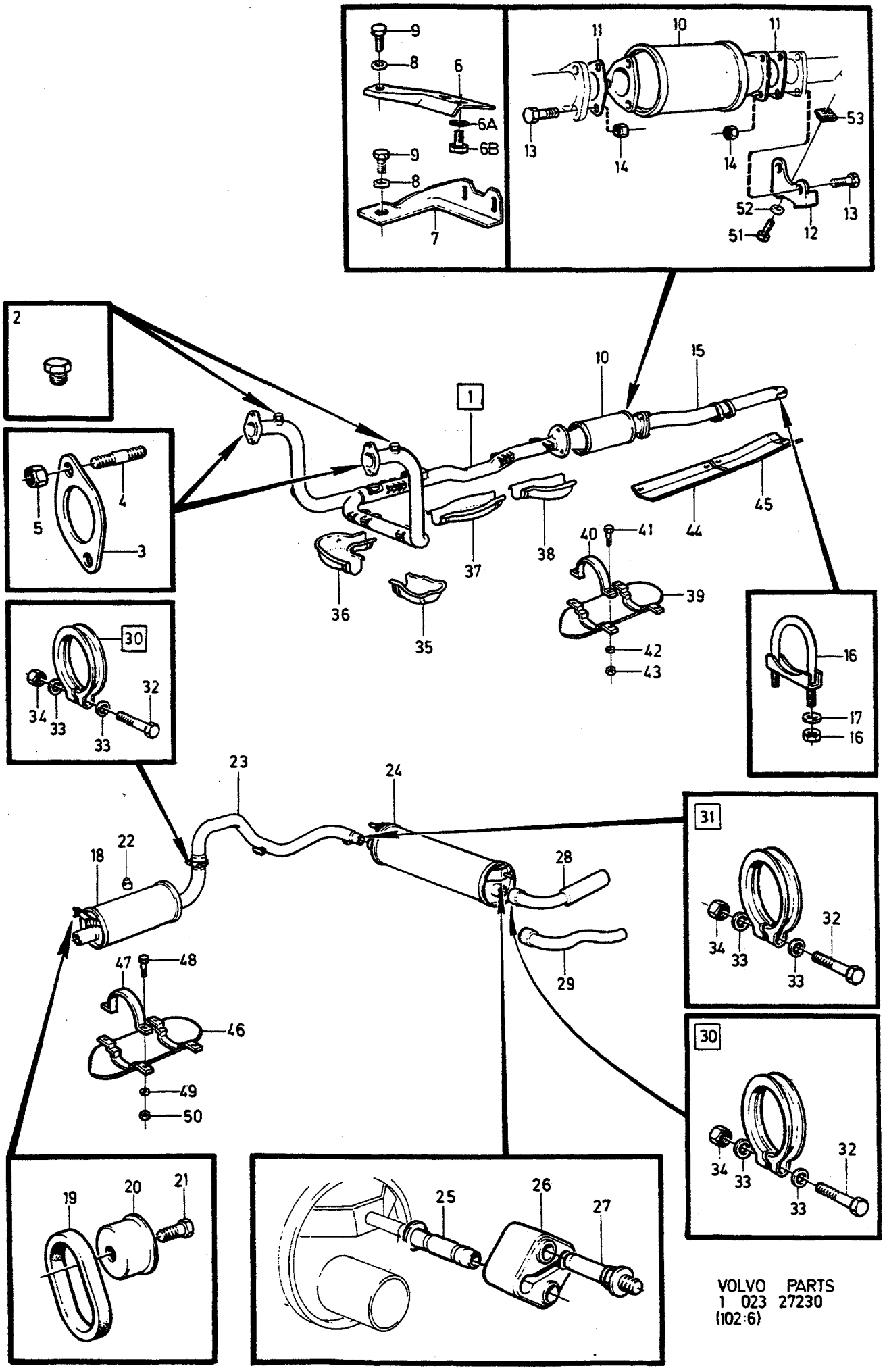

VOLVO PARTS
1 023 27230
(102:6)

A
B
C
D
E

AVGASSYSTEM — ABGASANLAGE

Grupp / Gruppe 25

Sida / Seite 477

B27F (J)

Pos	Artikel nr / Artikelnr.	Antal / Anzahl A	B	C	D	E	PS	Benämning	Bezeichnung	Anmärkning / Anmerkung	SR
1	*464878*	1	-	-	-	-	OP	Avgasrör	Auspuffrohr		1
2	948404-9	2	-	-	-	-		•Propp	•Stöpsel		2
	270852-7	1	-	-	-	-		Sats	Bausatz		1
3	1271480-4	2	-	-	-	-		•Packning	•Dichtung	(688088) (464942)	1
☆ 4	978343-2	4	-	-	-	-		•Pinnskruv	•Stiftschraube	(924077)	2
5	940183-7	4	-	-	-	-		•Mutter	•Mutter		2
6	464644-4	1	-	-	-	-		Konsol	Konsole	MAN.TRANS	1
6a	976944-9	2	-	-	-	-		Bricka	Scheibe	(960141) MAN.TRANS	2
6b	949734-8	2	-	-	-	-		Skruv	Schraube	(955294) MAN.TRANS	2
7	464645-1	1	-	-	-	-		Konsol	Konsole	AUTO.TRANS	1
8	*464808*	1	-	-	-	-	NS	Bricka	Scheibe		
9	970945-2	1	-	-	-	-		Skruv	Schraube	(955315)	2
10	1306443-1	1	-	-	-	-		Katalysrenare	Kondensat-topf	(1219798)	2
11	1378872-4	2	-	-	-	-		Packning	Dichtung	(462808)	1
12		1	-	-	-	-	NS	Konsol	Konsole		
13	940142-3	6	-	-	-	-		Skruv	Schraube		2
14	955782-8	6	-	-	-	-		Mutter	Mutter		2
15	464864-8	1	-	-	-	-		Avgasrör	Auspuffrohr		1
16	944027-2	1	-	-	-	-		Klamma	Klemme		2
17	976944-9	2	-	-	-	-		Bricka	Scheibe	(960141)	2
18	1336917-8	1	-	-	-	-		Ljuddämpare	Schalldämpfer	(1219269)	1
19	666407-2	2	-	-	-	-		Gummiring	Gummiring		1
20	1273182-4	2	-	-	-	-		Hållare	Halter	(666408)	1
21	944926-5	2	-	-	-	-		Flänsskruv	Flanschschraube		2
22	1272596-6	1	-	-	-	-		Gummikudde	Gummikissen		1
23	1219271-2	1	-	-	-	-		Avgasrör	Auspuffrohr		1
24	1219276-1	1	-	-	-	-		Ljuddämpare, bakre	Schalldämpfer, h		1
25	1229342-9	2	-	-	-	-		Skyddshylsa	Schutzhulle		1
26	1206468-9	2	-	-	-	-		Hänke	Schäkel		1
27	1228280-2	2	-	-	-	-		Tappskruv	Gewindestift		2
28	1378100-0	1	-	-	-	-		Avgasrör, bakre	Auspuffendrohr	(1266795) ALTER 1	1
29	1357982-6	1	-	-	-	-		Avgasrör, bakre	Auspuffendrohr	(1317434) ALTER 2	1
30	976587-6	2	-	-	-	-		Klamma	Klemme	(969154	1
31	976472-1	1	-	-	-	-		Klämma	Klemme	(968353)	1
32	955303-3	3	-	-	-	-		•Skruv	•Schraube		2
33	120265-4	6	-	-	-	-		•Bricka	•Scheibe		2
34	955782-8	3	-	-	-	-		•Mutter	•Mutter		2
35		1	-	-	-	-	NS	Skyddsplåt	Schutzblech		
36		1	-	-	-	-	NS	Skyddsplåt	Schutzblech		
37	*464883*	1	-	-	-	-	OP	Skyddsplåt	Schutzblech		
38	464899-4	1	-	-	-	-		Skyddsplåt	Schutzblech		
39	1266510-5	1	-	-	-	-		Skyddsplåt	Schutzblech		
40		2	-	-	-	-	NS	Bygel	Bugel		
41	955274-6	4	-	-	-	-		Skruv	Schraube		
42	955892-5	4	-	-	-	-		Bricka	Scheibe		
43	946035-3	4	-	-	-	-		Låsmutter	Sicherungsmutter		
44		1	-	-	-	-	NS	Skyddsplåt	Schutzblech		
45	*1266268*	1	-	-	-	-	OP	Skyddsplåt	Schutzblech		
46	1266276-3	1	-	-	-	-		Skyddsplåt	Schutzblech		
47		2	-	-	-	-	NS	Bandklämma	Kabelschelle		
48	955274-6	4	-	-	-	-		Skruv	Schraube		
49	955892-5	4	-	-	-	-		Bricka	Scheibe		
50	946035-3	4	-	-	-	-		Låsmutter	Sicherungsmutter		
51	945970-2	21	-	-	-	-		Skruv	Schraube		
52	192041-2	21	-	-	-	-		Bricka	Scheibe	ALTER 1	
53	1255989-4	21	-	-	-	-		Fjädermutter	Federverschlussmutter	(946418)	

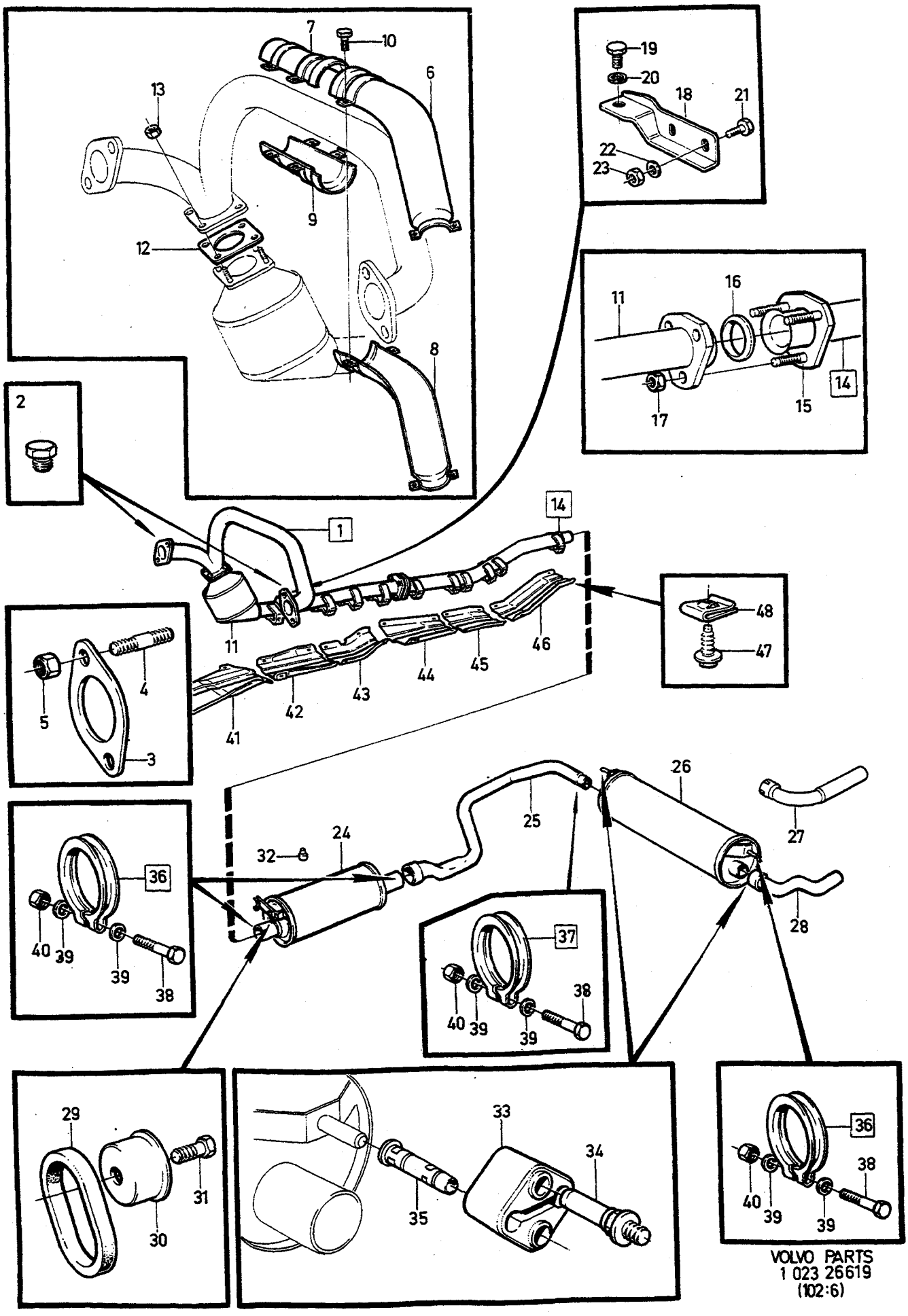

VOLVO PARTS
1 023 26619
(102:6)

A
B
C
D
E

AVGASSYSTEM — ABGASANLAGE

Grupp / Gruppe 25

Sida / Seite 479

B28F (J)

Pos	Artikel nr / Artikelnr.	Antal / Anzahl A	B	C	D	E	PS	Benämning	Bezeichnung	Anmärkning / Anmerkung	SR
1	1274075-9	1	-	-	-	-		Avgasrör	Auspuffrohr		1
2	948404-9	2	-	-	-	-		• Propp	• Stöpsel		2
	270852-7	1	-	-	-	-		Sats	Bausatz		1
3	1271480-4	2	-	-	-	-		• Packning	• Dichtung	(464942)	1
4	977581-8	4	-	-	-	-		• Pinnskruv	• Stiftschraube		2
5	940183-7	4	-	-	-	-		• Mutter	• Mutter		2
6	*1274162*	1	-	-	-	-	OP	Värmesköld	Wärmeschild		3
7	1274164-1	1	-	-	-	-		Värmesköld	Wärmeschild		3
8	1274163-3	1	-	-	-	-		Värmesköld	Wärmeschild		3
9	*1274165*	1	-	-	-	-	OP	Värmesköld	Wärmeschild		3
10	946544-4	8	-	-	-	-		Flänsskruv	Flanschschraube		2
11	*1274214*	1	-	-	-	-	OP	Katalysrenare	Kondensat-topf		2
12	3501533-8	1	-	-	-	-		Packning	Dichtung	(1269445)	2
13	971098-9	4	-	-	-	-		Flänslåsmutter	Flanschverschlussmutter	(949279)	2
14	1274213-6	1	-	-	-	-		Mellanrör	Mittelrohr		1
15	1276031-0	1	-	-	-	-		• Fläns	• Flansch		1
16	1266118-7	1	-	-	-	-		Tätningsring	Dichtring		1
17	948645-7	3	-	-	-	-		Flänslåsmutter	Flanschverschlussmutter		2
18	1274012-2	1	-	-	-	-		Konsol	Konsole		1
19	970945-2	1	-	-	-	-		Skruv	Schraube	(955315)	2
20	944633-7	1	-	-	-	-		Bricka	Scheibe		2
21	940142-3	2	-	-	-	-		Skruv	Schraube	AUTO.TRANS	2
22	976944-9	2	-	-	-	-		Bricka	Scheibe	(960141)	2
23	955782-8	2	-	-	-	-		Mutter	Mutter		2
24	1378297-4	1	-	-	-	-	IK	Ljuddämpare	Schalldämpfer	(1276348)	1
25	1336286-8	1	-	-	-	-		Avgasrör	Auspuffrohr	(1266032) 262,264, 265 CH -28319	1
	1336285-0	1	-	-	-	-		Avgasrör	Auspuffrohr	(1306844) 265 CH 28320-	1
26	1219276-1	1	-	-	-	-	IK	Ljuddämpare, bakre	Schalldämpfer, h		1
27	1378100-0	1	-	-	-	-		Avgasrör, bakre	Auspuffendrohr	(1266795) ALTER 1	1
28	1357982-6	1	-	-	-	-	IK	Avgasrör, bakre	Auspuffendrohr	(1317434) ALTER 2	1
29	666407-2	2	-	-	-	-	IK	Gummiring	Gummiring		1
30	1273182-4	2	-	-	-	-		Hållare	Halter	(666408)	1
31	944926-5	2	-	-	-	-		Flänsskruv	Flanschschraube		2
32	1272596-6	1	-	-	-	-		Gummikudde	Gummikissen		1
33	1206468-9	2	-	-	-	-	IK	Hänke	Schäkel		1
34	1228280-2	2	-	-	-	-		Tappskruv	Gewindestift		2
35	1229342-9	2	-	-	-	-		Skyddshylsa	Schutzhulle		1
36	976587-6	3	-	-	-	-	IK	Klamma	Klemme	(969154)	1
37	976472-1	1	-	-	-	-	IK	Klämma	Klemme	(968353)	1
38	955303-3	4	-	-	-	-		• Skruv	• Schraube		2
39	120265-4	8	-	-	-	-		• Bricka	• Scheibe		2
40	955782-8	4	-	-	-	-		• Mutter	• Mutter		2
41		1	-	-	-	-	NS	Skyddsplåt	Schutzblech		
42	1274199-7	1	-	-	-	-		Skyddsplåt	Schutzblech		3
43	*1274202*	1	-	-	-	-	OP	Skyddsplåt	Schutzblech		3
44		1	-	-	-	-	NS	Skyddsplåt	Schutzblech		
45		1	-	-	-	-	NS	Skyddsplåt	Schutzblech		
46	*1274210*	1	-	-	-	-	OP	Skyddsplåt	Schutzblech		3
47	945970-2	22	-	-	-	-		Skruv	Schraube		2
48	1255989-4	20	-	-	-	-		Fjädermutter	Federverschlussmutter	(946418)	2
	271421-0	1	-	-	-	-		Avgassystemsats	Auspuffanlagensatz	262, 264, 265 CH -28319 (274061)	1

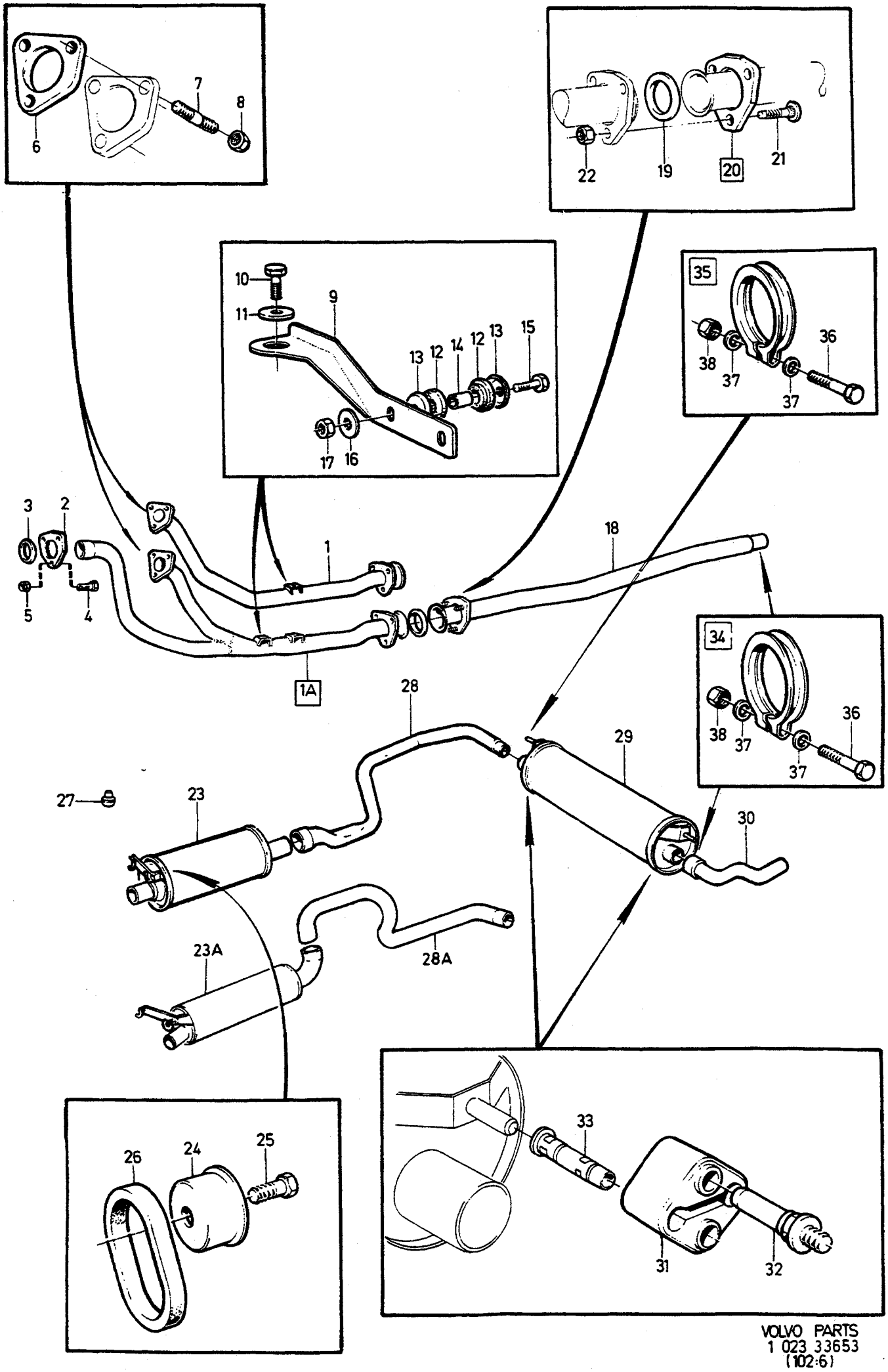

VOLVO PARTS
1 023 33653
(102:6)

A D20
B D24
C
D
E

AVGASSYSTEM — ABGASANLAGE

Grupp / Gruppe 25

Sida / Seite 481

D20, D24

Pos	Artikel nr / Artikelnr.	Antal / Anzahl A	B	C	D	E	PS	Benämning	Bezeichnung	Anmärkning / Anmerkung	SR
1	1257329-1	1	-	-	-	-		Avgasrör, främre	Schalldämpferrohr	MAN.TRANS	1
	1257384-6	1	-	-	-	-		Avgasrör, främre	Schalldämpferrohr	AUTO.TRANS	1
1a	*(1257300)*	-	1	-	-	-	SP	Avgasrör, främre	Schalldämpferrohr	MAN.TRANS REPL 1 PCS 1328606-7, 1 PCS 1328605-9.	1
	(1257383)	-	1	-	-	-	SP	Avgasrör, främre	Schalldämpferrohr	AUTO.TRANS REPL 1 PCS 1328606-7, 1 PCS 1328605-9.	1
2	1257315-0	-	1	-	-	-		Fläns	Flansch	ALTER 1	1
3	1257314-3	-	1	-	-	-	IK	Tätningsring	Dichtring	ALTER 1	1
4	955299-3	-	3	-	-	-		Skruv	Schraube		2
5	948645-7	-	3	-	-	-		Flänslåsmutter	Flanschverschlussmutter	(946036)	2
6	3507024-2	1	1	-	-	-		Packning	Dichtung	(1257319)	1
☆ 7	978343-2	3	3	-	-	-		Pinnskruv	Stiftschraube	(924077)	2
8	940183-7	3	3	-	-	-		Mutter	Mutter		2
9	1257302-8	1	1	-	-	-		Konsol	Konsole	MAN.TRANS	1
	1257495-0	1	-	-	-	-		Konsol	Konsole	AUTO.TRANS	1
	1257313-5	-	1	-	-	-		Konsol	Konsole	AUTO.TRANS	1
10	970945-2	1	1	-	-	-		Skruv	Schraube	955315	2
11	944633-7	1	1	-	-	-		Bricka	Scheibe		2
12	1257497-6	4	-	-	-	-		Gummibussning	Gummibuchse	AUTO.TRANS	1
13	1257498-4	4	-	-	-	-		Bricka	Scheibe	AUTO.TRANS	1
14	1257499-2	2	-	-	-	-		Distanshylsa	Abstandhulse	AUTO.TRANS	1
15	948069-0	2	-	-	-	-		Sexkantsskruv	Sechskantschraube	(955298) AUTO.TRANS	2
16	976944-9	2	-	-	-	-		Bricka	Scheibe	(960141) AUTO.TRANS	2
	976944-9	2	2	-	-	-		Bricka	Scheibe	(960141) MAN.TRANS	2
17	948645-7	2	-	-	-	-		Flänslåsmutter	Flanschverschlussmutter	(946036) AUTO.TRANS	2
	955782-8	2	2	-	-	-		Mutter	Mutter	MAN.TRANS	2
18	1266496-7	1	1	-	-	-		Mellanrör	Mittelrohr		1
19	1266118-7	1	1	-	-	-		Tätningsring	Dichtring		1
20	1276031-0	1	1	-	-	-		Fläns	Flansch		1
21	1276215-9	3	3	-	-	-		•Presskruv	•Presspindel		1
22	948645-7	3	3	-	-	-		Flänslåsmutter	Flanschverschlussmutter		2
23	1378297-4	1	1	-	-	-		Ljuddämpare	Schalldämpfer	1) (1276348)	1
	1378297-4	-	1	-	-	-		Ljuddämpare	Schalldämpfer	2) (1276348)	1
23a	1336917-8	-	1	-	-	-		Ljuddämpare	Schalldämpfer	2) EXC (USA),(CDN)	1
24	1273182-4	2	2	-	-	-		Hållare	Halter		1
25	944926-5	2	2	-	-	-		Flänsskruv	Flanschschraube		2
26	666407-2	2	2	-	-	-		Gummiring	Gummiring		1
27	1272596-6	1	1	-	-	-		Gummikudde	Gummikissen		1
28	1336286-8	1	1	-	-	-		Avgasrör	Auspuffrohr	1) 242,244	1
	1336286-8	-	1	-	-	-		Avgasrör	Auspuffrohr	2) 242,244 (USA),(CDN)	1
	1336285-0	1	1	-	-	-		Avgasrör	Auspuffrohr	1) 245	-
	1336285-0	-	1	-	-	-		Avgasrör	Auspuffrohr	2) 245 (USA),(CDN)	-

1) 242 CH-237369, 244 CH-939339, 245 CH-506269, 265 CH-34029.
2) 242 CH 237370-, 244 CH 939340-, 245 CH 506270-, 265 CH 34030-

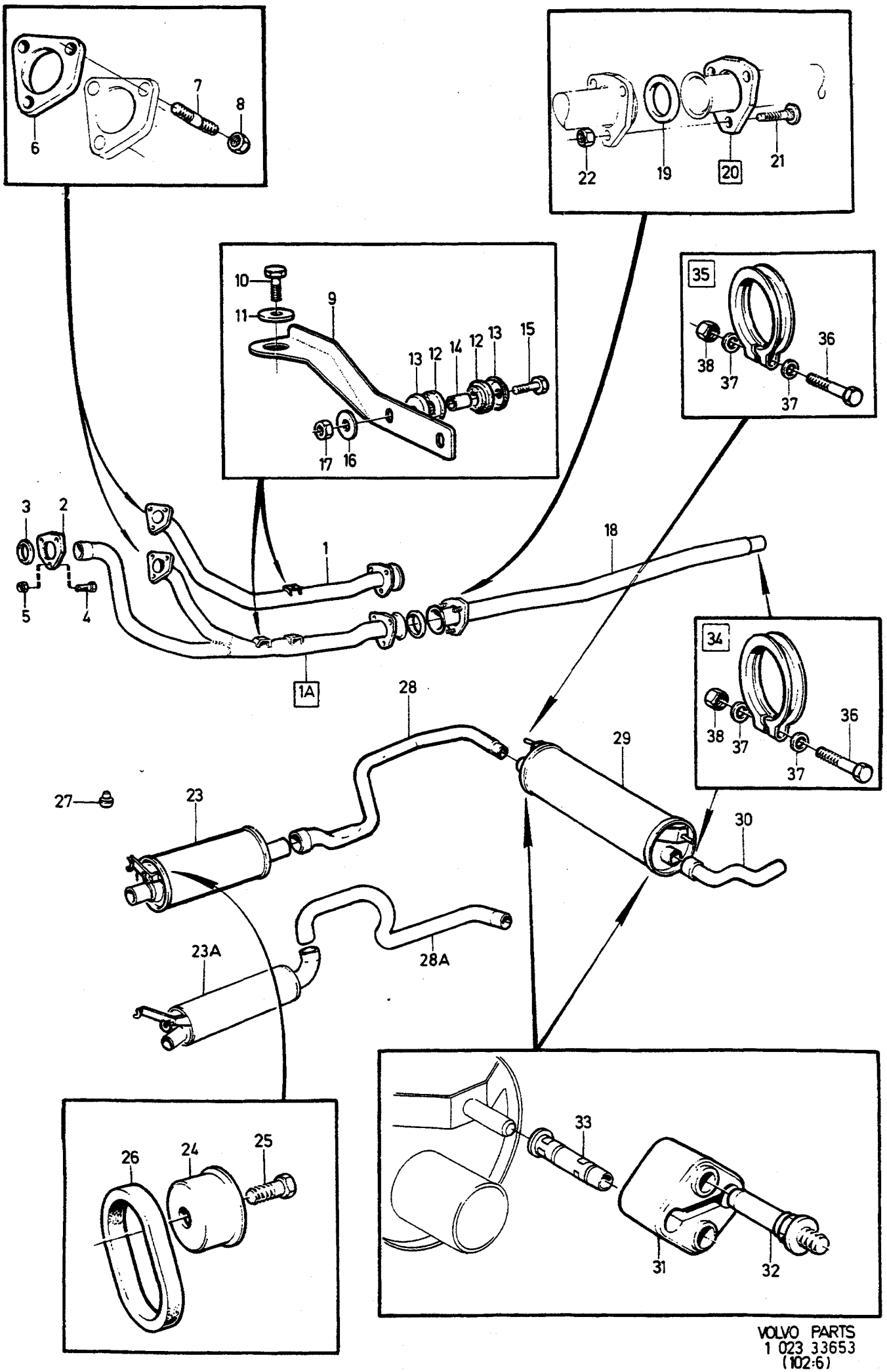

VOLVO PARTS
1 023 33653
(102:6)

A	D20
B	D24
C	
D	
E	

AVGASSYSTEM — ABGASANLAGE

D20, D24

Grupp / Gruppe 25

Sida / Seite 483

Pos	Artikel nr / Artikelnr.	Antal / Anzahl A	B	C	D	E	PS	Benämning	Bezeichnung	Anmärkning / Anmerkung	SR
28a	1219271-2	-	1	-	-	-		Avgasrör	Auspuffrohr	2) 242,244,245 EXC (USA),(CDN)	1
29	1219276-1	1	1	-	-	-		Ljuddämpare, bakre	Schalldämpfer, h		1
30	1357982-6	1	1	-	-	-		Avgasrör, bakre	Auspuffendrohr	(1317434)	1
31	1206468-9	2	2	-	-	-		Hänke	Schäkel		1
32	1228280-2	2	2	-	-	-		Tappskruv	Gewindestift		2
33	1229342-9	2	2	-	-	-		Skyddshylsa	Schutzhulle		1
34	976587-6	3	3	-	-	-		Klamma	Klemme	(969154)	1
35	976472-1	1	1	-	-	-		Klämma	Klemme	(968353)	1
36	955303-3	4	4	-	-	-		• Skruv	• Schraube		2
37	120265-4	4	4	-	-	-		• Bricka	• Scheibe		2
38	955782-8	4	4	-	-	-		• Mutter	• Mutter		2

2) 242 CH 237370-, 244 CH 939340-, 245 CH 506270-, 265 CH 34030-

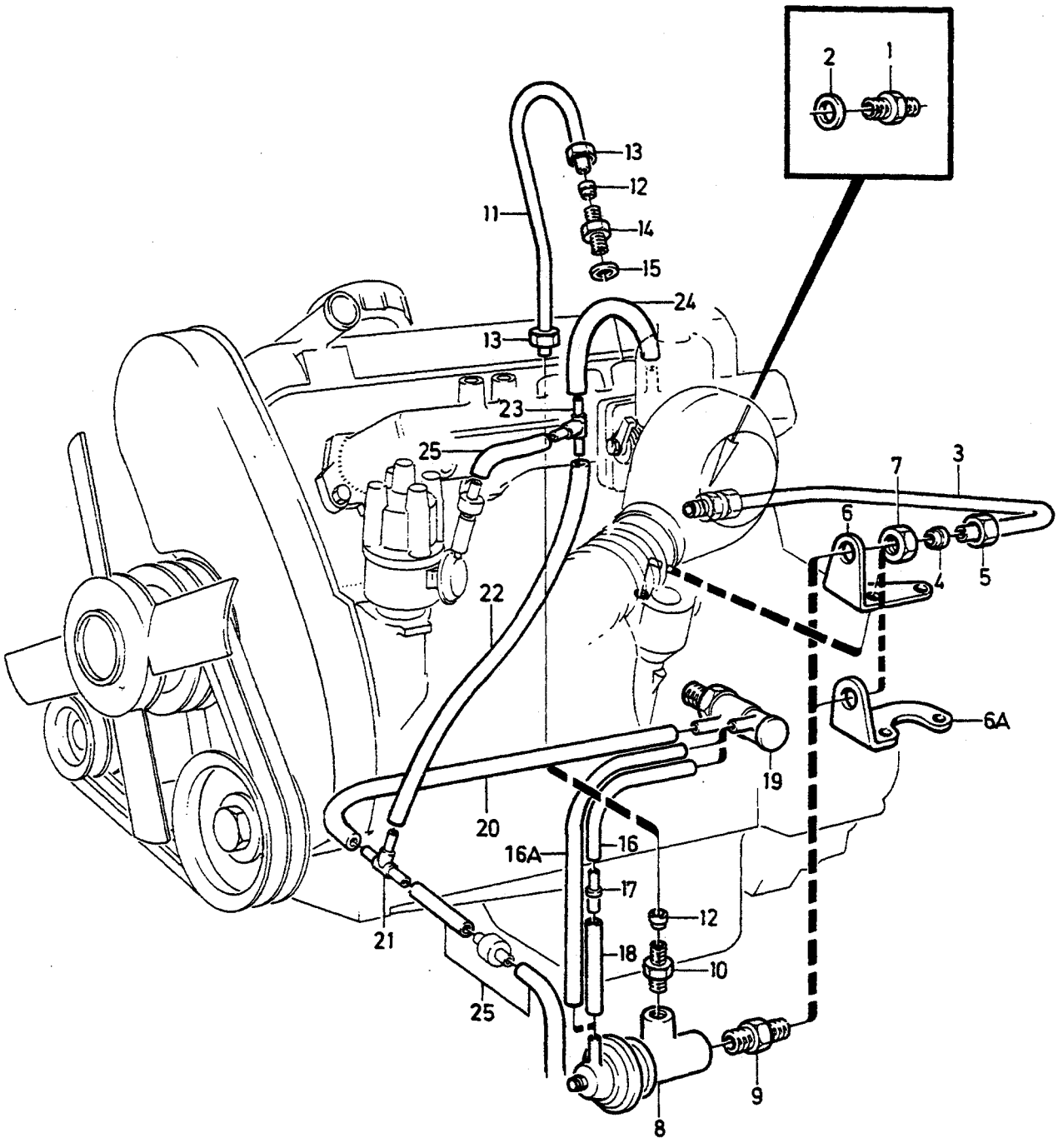

VOLVO PARTS
1 023 27485
(102:3)

A
B
C
D
E

AVGASÅTERLEDNING — ABGASRÜCKFÜHRUNG

Grupp / Gruppe 25

Sida / Seite 485

B21A, B23A MAN.TRANS

Pos	Artikel nr / Artikelnr.	Antal / Anzahl A	B	C	D	E	PS	Benämning	Bezeichnung	Anmärkning / Anmerkung	SR
1	969155-1	1	-	-	-	-		Nippel	Nippel	(945629)	2
2	11996-6	1	-	-	-	-		Packning	Dichtung		1
3	1219062-5	1	-	-	-	-		Rör	Rohrleitung	1)	3
	1357029-6	1	-	-	-	-		Rör	Rohrleitung	2)	3
4	956970-8	2	-	-	-	-		•Skärring	•Schneidring		2
5	956984-9	2	-	-	-	-		•Mutter	•Mutter		2
6	1219113-6	1	-	-	-	-		Konsol	Konsole	1)	3
6a	3517361-6	1	-	-	-	-		Konsol	Konsole	2) (1276507)	3
7	957019-3	1	-	-	-	-		Mutter	Mutter		2
8	3501902-5	1	-	-	-	-		Egr-ventil	Abgasruckleitventil	(1266360)	2
9	1218615-1	1	-	-	-	-		Nippel	Nippel		3
10	1218618-5	1	-	-	-	-		Nippel	Nippel		3
11	1219060-9	1	-	-	-	-		Rör	Rohrleitung	1)	3
	1276505-3	1	-	-	-	-		Rör	Rohrleitung	2)	3
12	956970-8	2	-	-	-	-		•Skärring	•Schneidring	(1325689)	2
13	956984-9	2	-	-	-	-		•Mutter	•Mutter		2
14	969155-1	1	-	-	-	-		Nippel	Nippel	(945629)	2
15	11996-6	1	-	-	-	-		Packning	Dichtung		1
16	976734-4	X	-	-	-	-		Slang	Schlauch	(1306703)	2
								metervara	Meterware	ALTER 1 LG 60 mm	
16a	976734-4	X	-	-	-	-		Slang	Schlauch	(1306703)	2
								metervara	Meterware	ALTER 2 LG 300 mm	
17	1266008-0	1	-	-	-	-		Skarvnippel	Verbindungsnippel	ALTER 1	2
18	976733-6	X	-	-	-	-		Slang	Schlauch	(1306702)	2
										ALTER 1 LG 150 mm	
19	1219547-5	1	-	-	-	-		Termostatventil	Thermostatventil		2
20	976734-4	X	-	-	-	-		Slang	Schlauch	(1306703)	2
								metervara	Meterware	ALTER 1 LG 150 mm	
	976734-4	X	-	-	-	-		Slang	Schlauch	(1306703)	2
								metervara	Meterware	ALTER 2 LG 270 mm	
21	949024-4	1	-	-	-	-		Nippel	Nippel		2
22	976734-4	X	-	-	-	-		Slang metervara	Schlauch Meterware	(1306703) LG 100 mm	2
23	949024-4	1	-	-	-	-		Nippel	Nippel		2
24	976734-4	X	-	-	-	-		Slang	Schlauch	(1306703)	2
								metervara	Meterware	ALTER 1 LG 60 mm	
	976734-4	X	-	-	-	-		Slang	Schlauch	(1306703)	2
								metervara	Meterware	ALTER 2 LG 100 mm	
25		1	-	-	-	-		Slang	Schlauch		

1) Motorer med vevhusventilation från ventilkåpan. / Motoren mit Kurbelgehäuseentlüftung von der Zylinderkopfhaube.
2) Motorer med vevhusventilation från motorblocket. / Motoren mit Kurbelgehäuseentlüftung vom Motorblock.

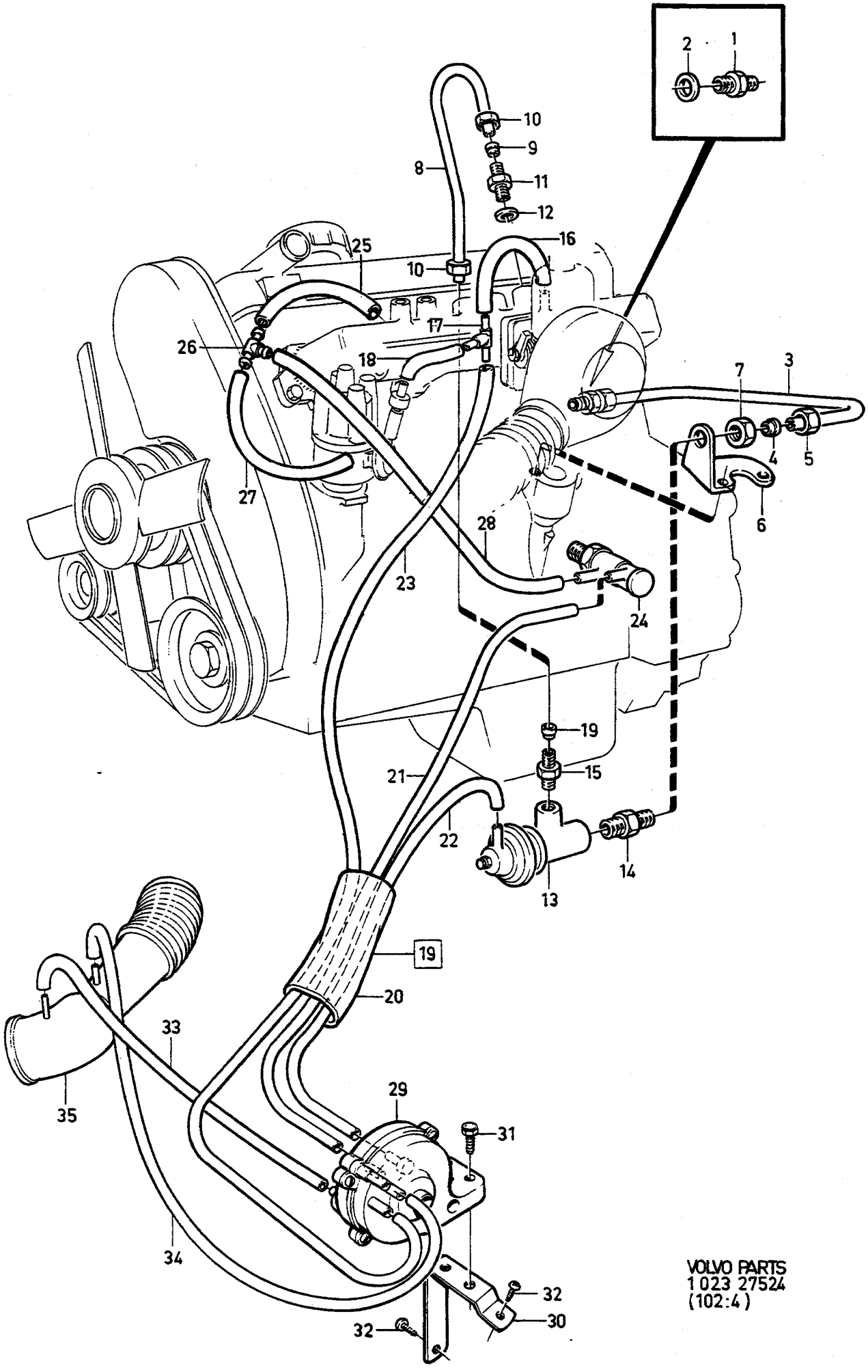

VOLVO PARTS
1 023 27524
(102:4)

A
B
C
D
E

AVGASÅTERLEDNING — ABGASRÜCKFÜHRUNG

Grupp / Gruppe 25

Sida / Seite 487

B21A, B23A AUTO.TRANS

Pos	Artikel nr / Artikelnr.	Antal / Anzahl A	B	C	D	E	PS	Benämning	Bezeichnung	Anmärkning / Anmerkung	SR
1	969155-1	1	-	-	-	-		Nippel	Nippel	(945629)	2
2	11996-6	1	-	-	-	-		Packning	Dichtung		1
3	1357029-6	1	-	-	-	-		Rör	Rohrleitung		3
4	956970-8	2	-	-	-	-		• Skärring	• Schneidring		2
5	956984-9	2	-	-	-	-		• Mutter	• Mutter		2
6	3517361-6	1	-	-	-	-		Konsol	Konsole	(1276507)	3
7	957019-3	1	-	-	-	-		Mutter	Mutter		2
8	1276505-3	1	-	-	-	-		Rör	Rohrleitung		3
9	956970-8	2	-	-	-	-		• Skärring	• Schneidring		2
10	956984-9	2	-	-	-	-		• Mutter	• Mutter		2
11	969155-1	1	-	-	-	-		Nippel	Nippel	(945629)	2
12	11996-6	1	-	-	-	-		Packning	Dichtung		1
13	1266363-9	1	-	-	-	-		Egr-ventil	Abgasruckleitventil		2
14	1218615-1	1	-	-	-	-		Nippel	Nippel		3
15	1218618-5	1	-	-	-	-		Nippel	Nippel		3
16	976734-4	X	-	-	-	-		Slang	Schlauch	(948958) LG 60 mm	2
17	949024-4	1	-	-	-	-		Nippel	Nippel		2
18		-	-	-	-	-		Slang	Schlauch		
19		-	-	-	-	-	NS	Slang	Schlauch		
20	946655-8	X	-	-	-	-		• Skyddsslang	• Schutzschlauch	LG 300 mm	2
21	976734-4	X	-	-	-	-		• Slang	• Schlauch	(948958) LG 620 mm	2
22	976734-4	X	-	-	-	-		• Slang	• Schlauch	(948958) LG 570 mm	2
23	976734-4	X	-	-	-	-		• Slang	• Schlauch	(948958) LG 570 mm	2
24	1219547-5	1	-	-	-	-		Termostatventil	Thermostatventil		2
25	976734-4	X	-	-	-	-		Slang	Schlauch	(948958) LG 230 mm	2
26	949024-4	1	-	-	-	-		Nippel	Nippel		2
27	976734-4	X	-	-	-	-		Slang	Schlauch	(948958) LG 100 mm	2
28	976734-4	X	-	-	-	-		Slang	Schlauch	(948958) LG 180 mm	2
29	464673-3	1	-	-	-	-		Vakuumförstärkare	Unterdruckverstärker		3
30	1266034-6	1	-	-	-	-		Konsol	Konsole		3
31	947226-7	2	-	-	-	-		Skruv	Schraube		2
32	955126-8	2	-	-	-	-		Skruv	Schraube	O.DIA 8 mm	2
	969473-8	2	-	-	-	-		Sextandhålskruv	Sechszahn-hohlschraube	(955137) O.DIA 10 mm	2
33	976734-4	X	-	-	-	-		Slang	Schlauch	(948958) LG 100 mm	2
34	976734-4	X	-	-	-	-		Slang	Schlauch	(948958) LG 270 mm	2
35		-	-	-	-	-		Luftintag	Lufteinlass	SEE 23 • 341	

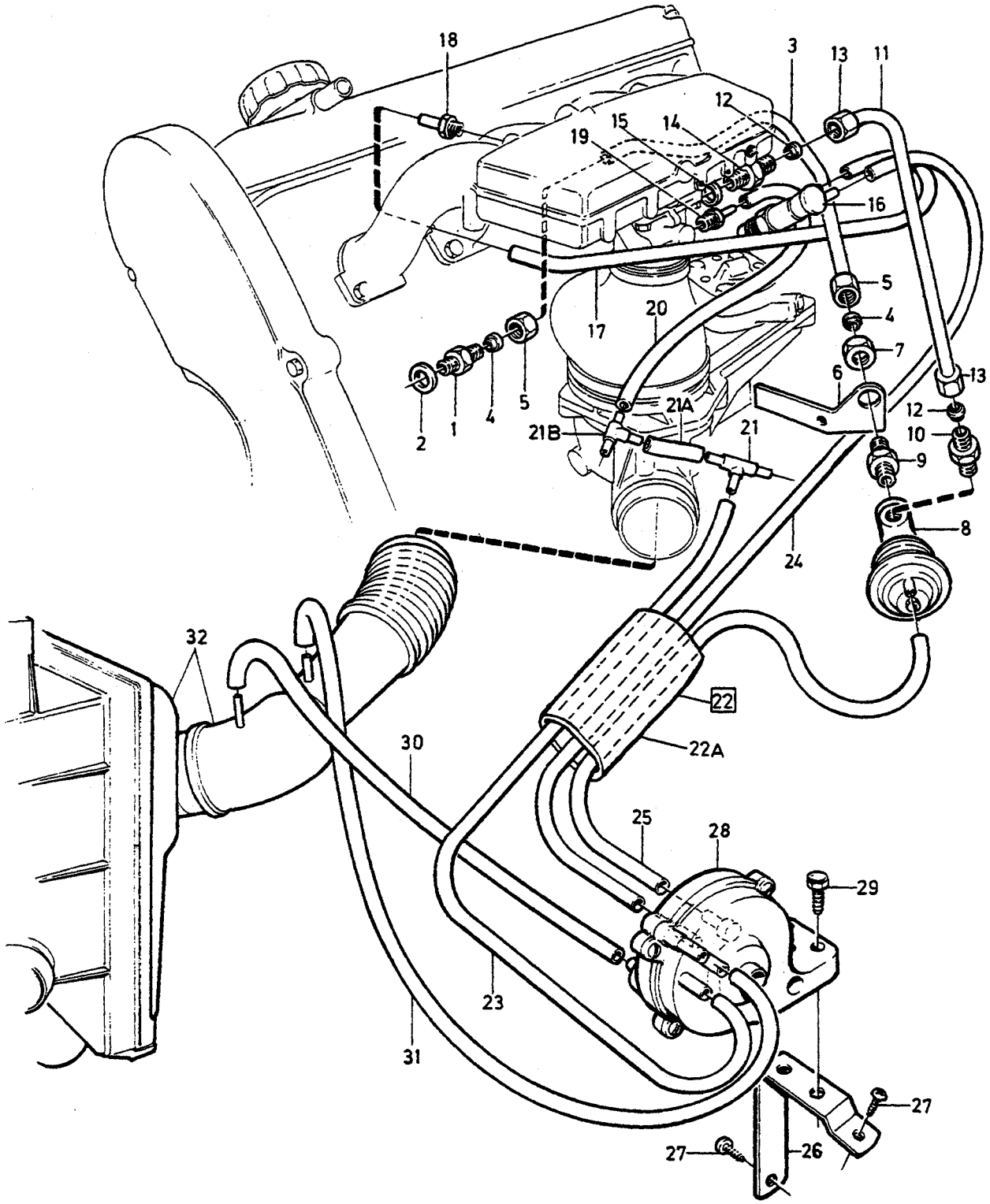

VOLVO PARTS
1 023 27523
(102:3)

A
B
C
D
E

AVGASÅTERLEDNING — ABGASRÜCKFÜHRUNG

Grupp / Gruppe 25

Sida / Seite 489

B23E

Pos	Artikel nr / Artikelnr.	Antal / Anzahl A	B	C	D	E	PS	Benämning	Bezeichnung	Anmärkning / Anmerkung	SR
1	969155-1	1	-	-	-	-		Nippel	Nippel	(945629)	2
2	11996-6	1	-	-	-	-		Packning	Dichtung		1
3	1357498-3	1	-	-	-	-		Rör	Rohrleitung	(1219003)	3
4	956970-8	2	-	-	-	-		• Skärring	• Schneidring		2
5	956984-9	2	-	-	-	-		• Mutter	• Mutter		2
6	1219112-8	1	-	-	-	-		Konsol	Konsole		3
7	957019-3	1	-	-	-	-		Mutter	Mutter		2
8	3501902-5	1	-	-	-	-		Egr-ventil	Abgasruckleitventil	B23E 499812, 498972, 498978, 498900, 498922. (1266360)	2
	1266361-3	1	-	-	-	-		Egr-ventil	Abgasruckleitventil	B23E 498901, 498923, 498973, 498979.	2
	1266362-1	1	-	-	-	-		Egr-ventil	Abgasruckleitventil	B23E 499813, 499889.	2
	1274191-4	1	-	-	-	-		Egr-ventil	Abgasruckleitventil	B23E 499888.	2
9	1218615-1	1	-	-	-	-		Nippel	Nippel		3
10	1218618-5	1	-	-	-	-		Nippel	Nippel		3
11	1219006-2	1	-	-	-	-		Rör	Rohrleitung		3
12	956970-8	2	-	-	-	-		• Skärring	• Schneidring		2
13	956984-9	2	-	-	-	-		• Mutter	• Mutter		2
14	969155-1	1	-	-	-	-		Nippel	Nippel	(945629)	2
15	11996-6	1	-	-	-	-		Packning	Dichtung		1
16	1219547-5	1	-	-	-	-		Termostatventil	Thermostatventil		2
17	976734-4	X	-	-	-	-		Slang	Schlauch	(948958) LG 270 mm	2
18	1276445-2	1	-	-	-	-		Nippel	Nippel	(949011)	3
19	948040-1	1	-	-	-	-		Nippel	Nippel		2
20	976734-4	X	-	-	-	-		Slang	Schlauch	(948958) LG 230 mm	2
21	949024-4	1	-	-	-	-		Nippel	Nippel		2
21a	976734-4	X	-	-	-	-		Slang	Schlauch	(948958) LG 100 mm	2
21b	949024-4	1	-	-	-	-		Nippel	Nippel		2
22		1	-	-	-	-	NS	Slang	Schlauch		
22a	946655-8	X	-	-	-	-		• Skyddsslang	• Schutzschlauch	LG 300 mm	2
23	976734-4	X	-	-	-	-		• Slang	• Schlauch	(948958) LG 570 mm	2
24	976734-4	X	-	-	-	-		• Slang	• Schlauch	(948958) LG 620 mm	2
25	976734-4	X	-	-	-	-		• Slang	• Schlauch	(948958) LG 570 mm	2
26	1266034-6	1	-	-	-	-		Konsol	Konsole		3
27	955126-8	2	-	-	-	-		Skruv	Schraube	O.DIA 8 mm	2
	969473-8	2	-	-	-	-		Sextandhålskruv	Sechszahn-hohlschraube	(955137) O.DIA 10 mm	2
28	464673-3	1	-	-	-	-		Vakuumförstärkare	Unterdruckverstärker		3
29	947226-7	2	-	-	-	-		Skruv	Schraube		2
30	976734-4	X	-	-	-	-		Slang	Schlauch	(948958) LG 100 mm	2
31	976734-4	X	-	-	-	-		Slang	Schlauch	(948958) LG 270 mm	2
32		1	-	-	-	-		Luftintag	Lufteinlass	SEE 23 • 349	

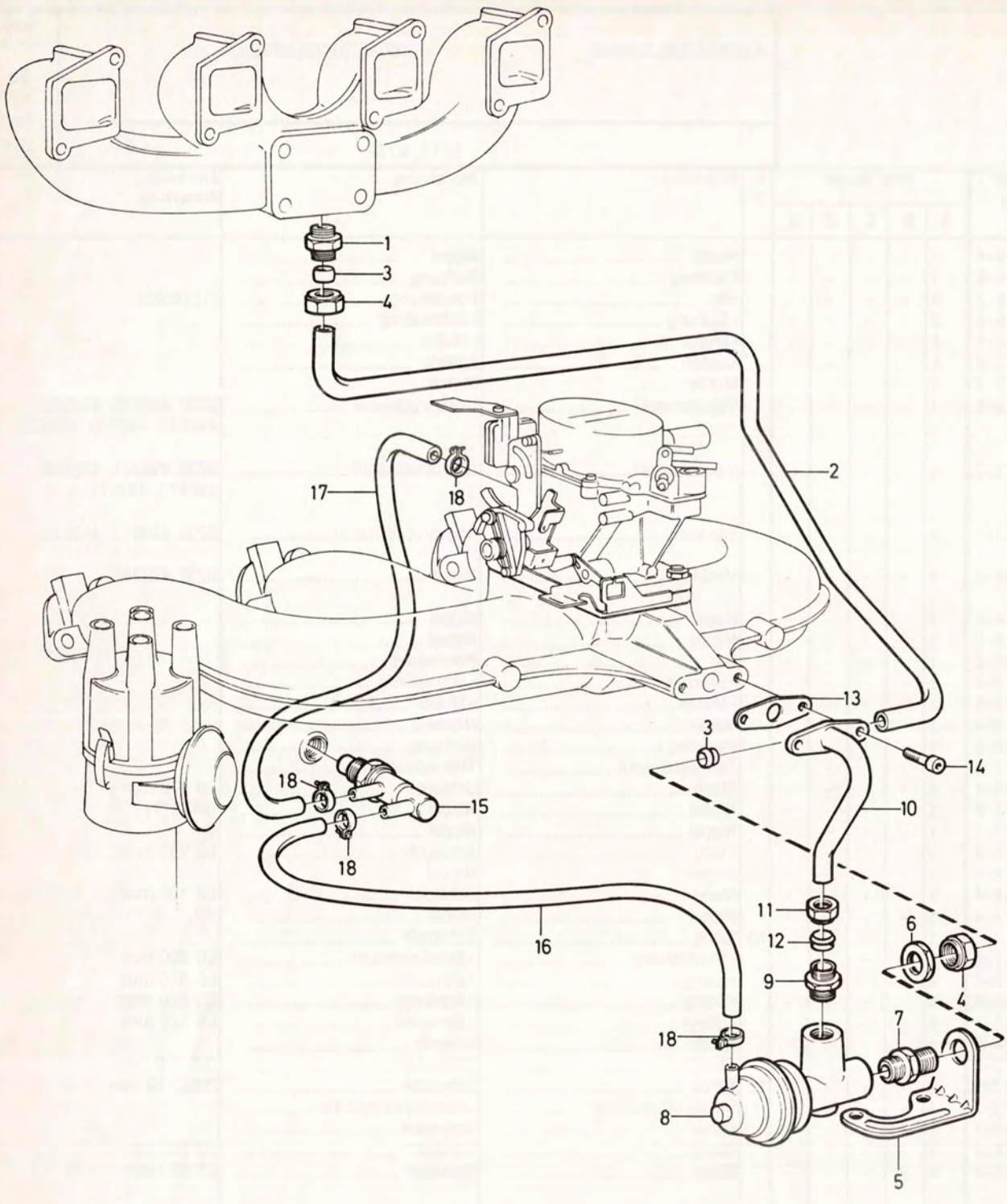

VOLVO PARTS
1 023 33390
(102:5)

A
B
C
D
E

AVGASÅTERLEDNING — ABGASRÜCKFÜHRUNG

1) B21ET

Grupp / Gruppe 25

Sida / Seite 491

Pos	Artikel nr / Artikelnr.	Antal / Anzahl A	B	C	D	E	PS	Benämning	Bezeichnung	Anmärkning / Anmerkung	SR
1	1336912-9	1	-	-	-	-		Nippel	Nippel		3
2	1326803-2	1	-	-	-	-		Egr-rör	Abgasruckleitrohr		3
3	956970-8	2	-	-	-	-		•Skärring	•Schneidring		2
4	956984-9	2	-	-	-	-		•Mutter	•Mutter		2
5	3517361-6	1	-	-	-	-		Konsol	Konsole	(1276507)	3
6	957019-3	1	-	-	-	-		Mutter	Mutter		2
7	1218615-1	1	-	-	-	-		Nippel	Nippel		3
8	3501902-5	1	-	-	-	-		Egr-ventil	Abgasruckleitventil	(1266360)	2
9	1218618-5	1	-	-	-	-		Nippel	Nippel		3
10	1326603-6	1	-	-	-	-		Rör	Rohrleitung		3
11	*956894*	1	-	-	-	-	NS	•Mutter	•Mutter		
12	956970-8	1	-	-	-	-		•Skärring	•Schneidring		2
13	1378488-9	1	-	-	-	-	IK	Packning	Dichtung	(1274430)	2
14	942001-9	2	-	-	-	-		Skruv	Schraube		2
15	1219547-5	1	-	-	-	-		Termostatventil	Thermostatventil		2
16	976734-4	X	-	-	-	-		Slang metervara	Schlauch Meterware	(1306703)	2
17	976734-4	X	-	-	-	-		Slang metervara	Schlauch Meterware	(1306703)	2
18	976572-8	4	-	-	-	-		Slangklämma	Schlauchklemme	(947331)	2

1) 242 CH 237370-, 244 CH 939340-, 245 CH 506270-, 265 CH 34030-

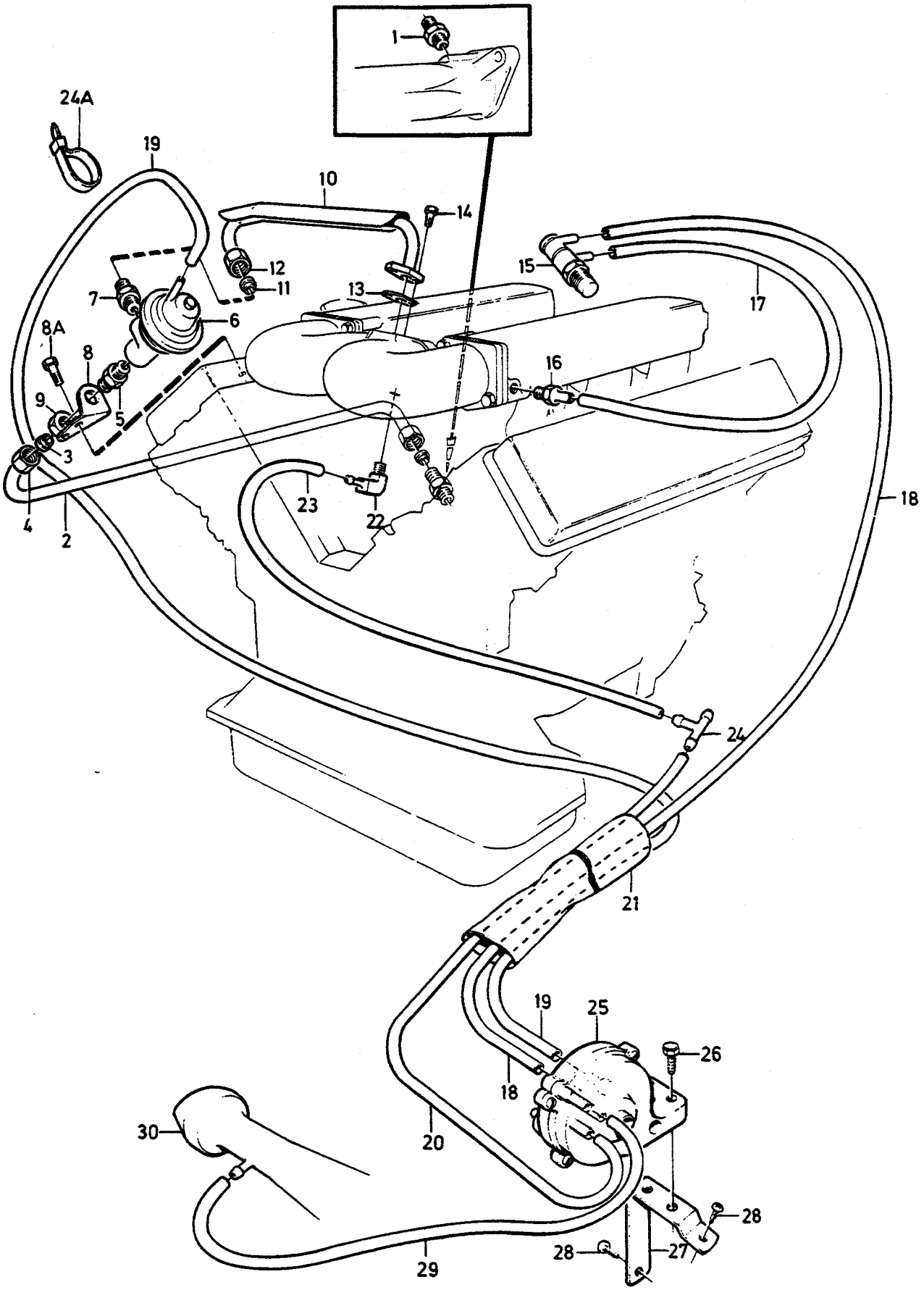

VOLVO PARTS
1 023 24170
(102:3)

A
B
C
D
E

AVGASÅTERLEDNING — ABGASRÜCKFÜHRUNG

1) B27E

Grupp / Gruppe 25

Sida / Seite 493

Pos	Artikel nr / Artikelnr.	Antal / Anzahl A	B	C	D	E	PS	Benämning	Bezeichnung	Anmärkning / Anmerkung	SR
1	1218618-5	1	-	-	-	-		Nippel	Nippel		3
2	464393-8	1	-	-	-	-		Rör	Rohrleitung		3
3	956970-8	2	-	-	-	-		•Skärring	•Schneidring		2
4	956984-9	2	-	-	-	-		•Mutter	•Mutter		2
5	1218615-1	1	-	-	-	-		Nippel	Nippel		3
6	1266361-3	1	-	-	-	-		Egr-ventil	Abgasruckleitventil		2
7	1218618-5	1	-	-	-	-		Nippel	Nippel		3
8	464451-4	1	-	-	-	-		Konsol	Konsole		3
8a	946440-5	2	-	-	-	-		Flänsskruv	Flanschschraube		2
9	957019-3	1	-	-	-	-		Mutter	Mutter		2
10	*(464396)*	1	-	-	-	-	SP	Rör	Rohr	REPL 1 PCS 1274332-4, 2 PCS 1274334-0, 2 PCS 1274504-8, 1 PCS 269377-8, 1 PCS 1306596-6, 1 PCS 947559-1, 1 PCS 464517-2	2
11	956970-8	1	-	-	-	-		•Skärring	•Schneidring		2
12	956984-9	1	-	-	-	-		•Mutter	•Mutter		2
13	1271482-0	1	-	-	-	-		Packning	Dichtung	(464517)	2
14	955271-2	2	-	-	-	-		Skruv	Schraube		2
15	1219566-5	1	-	-	-	-		Termostatventil	Thermostatventil		2
16		1	-	-	-	-		Nippel	Nippel	SEE 25•415	
17	976734-4	X	-	-	-	-		Slang	Schlauch	(948958) LG 530 mm	2
18	976734-4	X	-	-	-	-		Slang	Schlauch	(948958) LG 800 mm	2
19	976734-4	X	-	-	-	-		Slang	Schlauch	(948958) LG 1100 mm	2
20	976734-4	X	-	-	-	-		Slang	Schlauch	(948958) LG 560 mm	2
21	946655-8	X	-	-	-	-		Skyddsslang	Schutzschlauch	LG 300 mm	2
22		1	-	-	-	-		Nippel	Nippel	SEE 25•415	
23	976734-4	X	-	-	-	-		Slang	Schlauch	(948958) LG 230 mm	2
24	949024-4	1	-	-	-	-		Nippel	Nippel		2
24a	948211-8	1	-	-	-	-		Bandklamma	Bandklammer		2
25	464673-3	1	-	-	-	-		Vakuumförstärkare	Unterdruckverstärker		3
26	947226-7	2	-	-	-	-		Skruv	Schraube		2
27	1266034-6	1	-	-	-	-		Konsol	Konsole		3
28	955126-8	2	-	-	-	-		Skruv	Schraube		2
29	976734-4	X	-	-	-	-		Slang	Schlauch	(948958) LG 1100 mm	2
30		1	-	-	-	-		Luftintag	Lufteinlass	SEE 23•355	

1) 262 CH-6449, 264 CH-83054, 265 CH-21774.

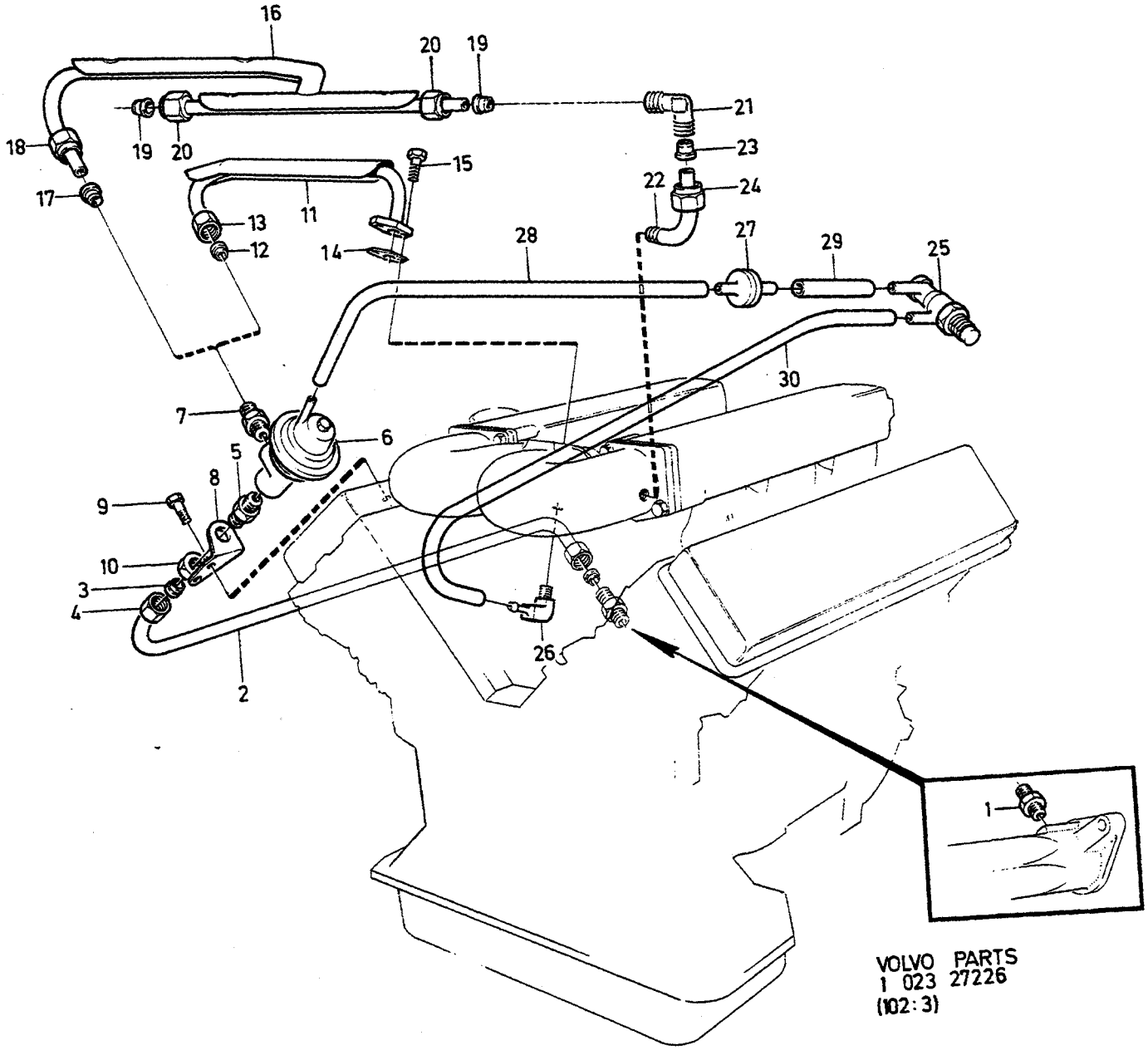

VOLVO PARTS
1 023 27226
(102:3)

A
B
C
D
E

AVGASÅTERLEDNING — ABGASRÜCKFÜHRUNG

1) B27E, B28E

Grupp / Gruppe 25

Sida / Seite 495

Pos	Artikel nr / Artikelnr.	Antal / Anzahl A	B	C	D	E	PS	Benämning	Bezeichnung	Anmärkning / Anmerkung	SR
1	1218618-5	1	-	-	-	-		Nippel	Nippel		3
2	464393-8	1	-	-	-	-		Rör	Rohrleitung		3
3	956970-8	2	-	-	-	-		• Skärring	• Schneidring		2
4	956984-9	2	-	-	-	-		• Mutter	• Mutter		2
5	1218615-1	1	-	-	-	-		Nippel	Nippel		3
6	1274191-4	1	-	-	-	-		Egr-ventil	Abgasruckleitventil	B27E	2
	3501902-5	1	-	-	-	-		Egr-ventil	Abgasruckleitventil	B28E MAN.TRANS (1266360)	2
	1269552-4	1	-	-	-	-		Egr-ventil	Abgasruckleitventil	B28E AUTO.TRANS	2
7	1218618-5	1	-	-	-	-		Nippel	Nippel		3
8	464451-4	1	-	-	-	-		Konsol	Konsole		3
9	946440-5	2	-	-	-	-		Flänsskruv	Flanschschraube		2
10	957019-3	1	-	-	-	-		Mutter	Mutter		2
11	*(464396)*	1	-	-	-	-	SP	Rör	Rohr	260 B27E.ALTER 1 REPL 1 PCS 1274332-4, 2 PCS 1274334-0, 2 PCS 1274504-8, 1 PCS 269377-8, 1 PCS 1306596-6, 1 PCS 947559-1, 1 PCS 464517-2	2
		1	-	-	-	-	NS	Rör	Rohr	240 B27E.ALTER 1	
12	956970-8	1	-	-	-	-		• Skärring	• Schneidring		2
13	956984-9	1	-	-	-	-		• Mutter	• Mutter		2
14	1271482-0	1	-	-	-	-		Packning	Dichtung	(464517)	2
15	955271-2	2	-	-	-	-		Skruv	Schraube		2
16	1274332-4	1	-	-	-	-		Rör	Rohrleitung	B27E ALTER 2. B28E.	3
17	956970-8	1	-	-	-	-		• Skärring	• Schneidring		2
18	956984-9	1	-	-	-	-		• Mutter	• Mutter		2
19	956969-0	2	-	-	-	-		• Skärring	• Schneidring		2
20	956983-1	2	-	-	-	-		• Mutter	• Mutter		2
21	1274504-8	2	-	-	-	-		Nippel	Nippel	(957069)	3
22	1389996-8	2	-	-	-	-		Nippel	Nippel		3
23	956969-0	2	-	-	-	-		• Skärring	• Schneidring		2
24	956983-1	2	-	-	-	-		• Mutter	• Mutter		2
25	1219566-5	1	-	-	-	-		Termostatventil	Thermostatventil		2
26		1	-	-	-	-		Nippel	Nippel	SEE 25 • 415	
27	3517738-5	1	-	-	-	-		Fördröjningsventil	Verzögerungsventil	(269774)	2
28	976734-4	X	-	-	-	-		Slang	Schlauch	(948958) LG 830 mm	2
29	976734-4	X	-	-	-	-		Slang	Schlauch	(948958) LG 50 mm	2
30	976734-4	X	-	-	-	-		Slang	Schlauch	(948958) LG 530 mm	2

1) 242 CH 165570-, 244 CH 482505-, 245 CH 264755-, 262 CH 6450-, 264 CH 83055-, 265 CH 21775-.

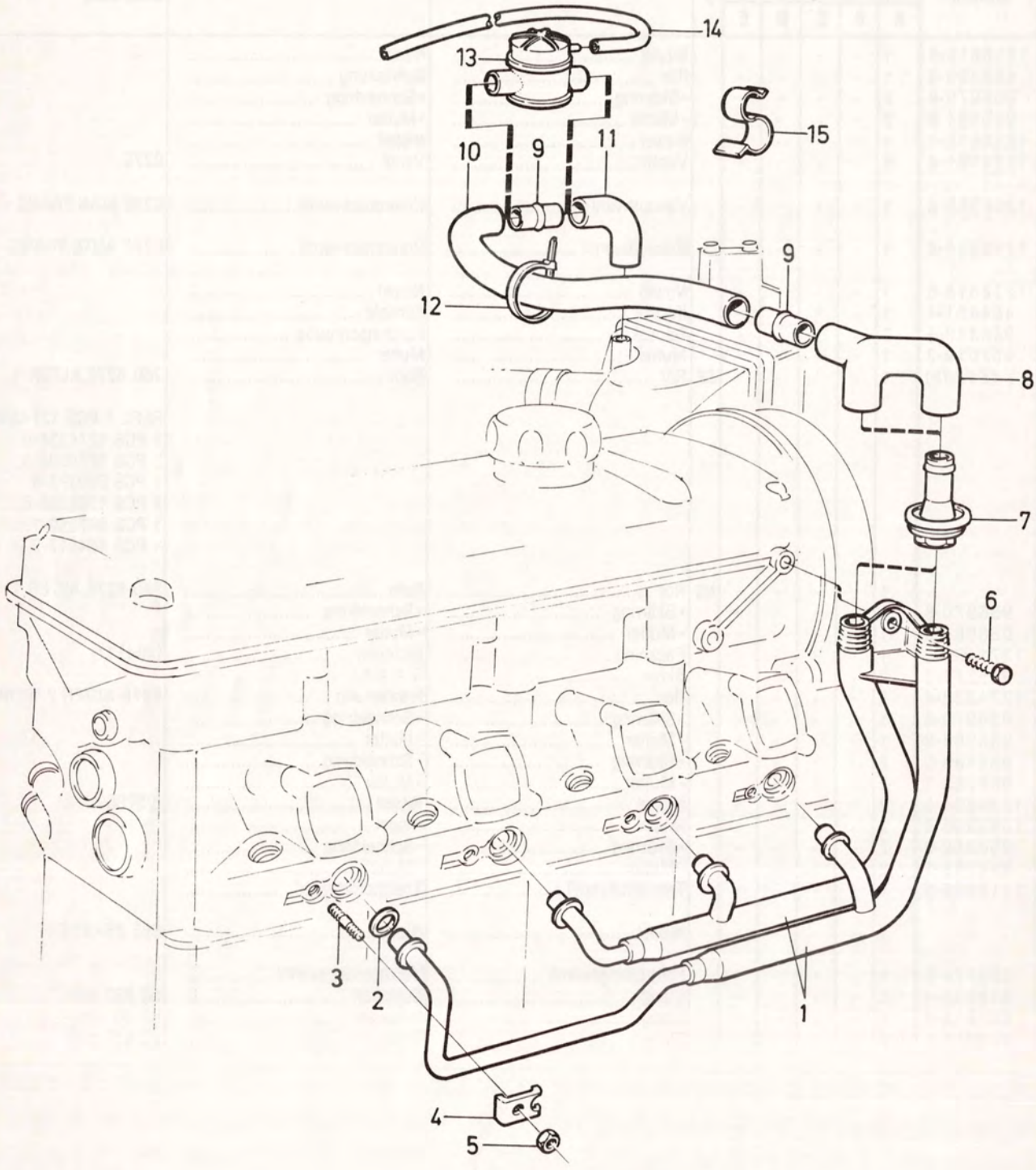

VOLVO PARTS
1023 31300
(102:3)

A
B
C
D
E

PULSAIRSYSTEM — PULSAIR-SYSTEM

Grupp / Gruppe 25

Sida / Seite 497

B21A, B23A, B23E

Pos	Artikel nr / Artikelnr.	Antal / Anzahl A	B	C	D	E	PS	Benämning	Bezeichnung	Anmärkning / Anmerkung	SR
1	1357511-3	1	-	-	-	-		Pulsairrör	Lufteinspulrohr	(1266647)	3
☆ 2	271776-7	1	-	-	-	-	IK	Packningsats	Dichtungssatz	(1378487)	2
3	953032-0	4	-	-	-	-		Pinnskruv	Stiftschraube		2
4	1266663-2	4	-	-	-	-		Klamma	Klemme		2
5	955781-0	4	-	-	-	-		Mutter	Mutter		2
6	940142-3	1	-	-	-	-		Skruv	Schraube		2
7	1266665-7	2	-	-	-	-		Pulsairventil	Lufteinspulventil		3
8	1266666-5	1	-	-	-	-		Slang	Schlauch		2
9	1266667-3	2	-	-	-	-		Skarvstycke	Verbindungsstuck	ALTER 1	3
10	945751-6	X	-	-	-	-		Gummislang	Gummischlauch	ALTER 1 LG 560 mm	2
	945751-6	X	-	-	-	-		Gummislang	Gummischlauch	ALTER 2 LG 510 mm	2
11	461499-6	1	-	-	-	-		Slang	Schlauch		3
12	948211-8	1	-	-	-	-		Bandklamma	Bandklammer		2
13	3298596-2	1	-	-	-	-		Ventil	Ventil	ALTER 2	3
14	976734-4	X	-	-	-	-		Slang	Schlauch	(948958) ALTER 2, LG 530 mm.	2
15	1219088-0	1	-	-	-	-		Klamma	Klemme		2

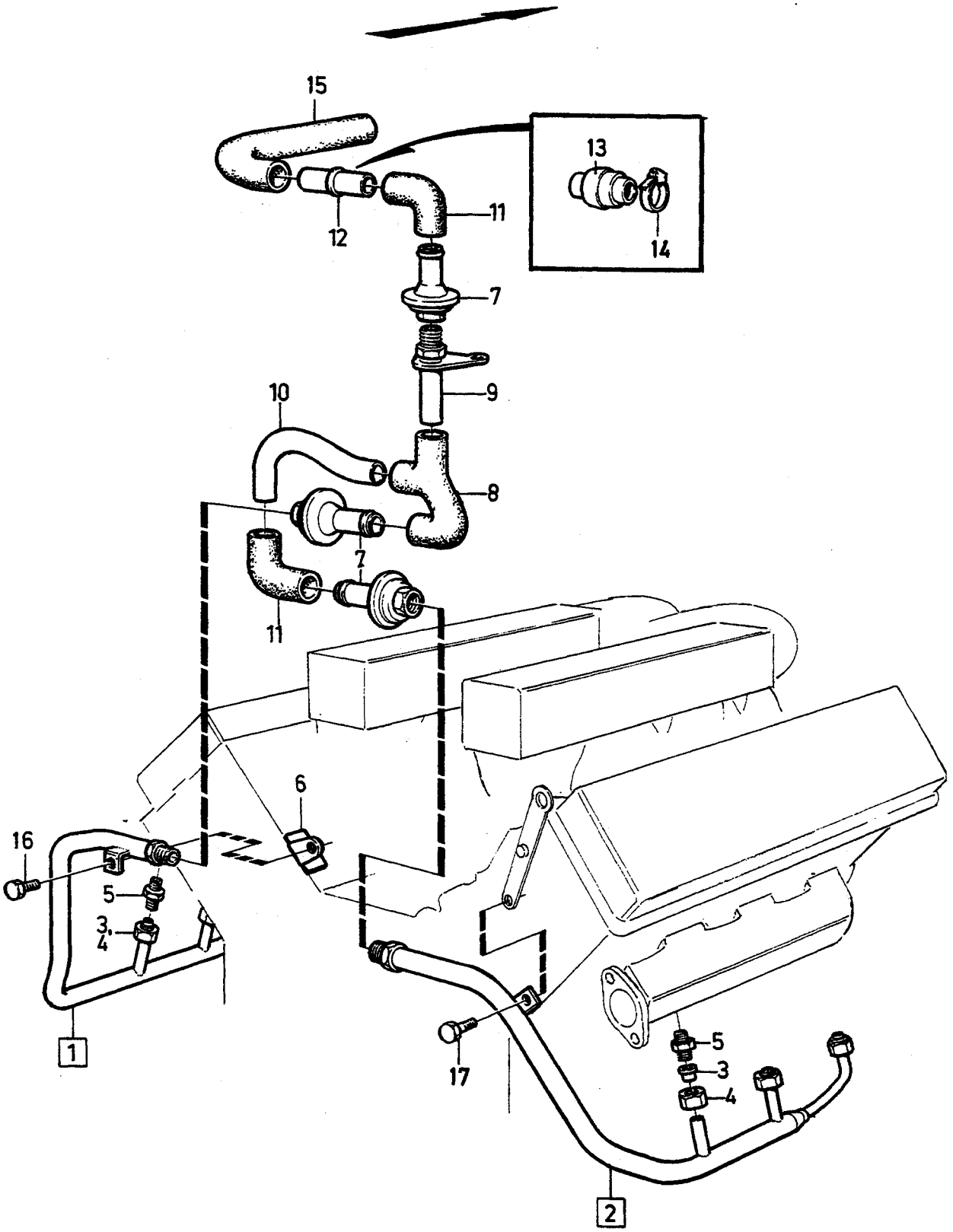

VOLVO PARTS
1 023 34107
(102:3)

A		PULSAIRSYSTEM	PULSAIR-SYSTEM	Grupp Gruppe 25
B				Sida Seite 499
C				
D				
E		B28E		

Pos	Artikel nr Artikelnr.	Antal / Anzahl A	B	C	D	E	PS	Benämning	Bezeichnung	Anmärkning Anmerkung	SR
1	1269489-9	1	-	-	-	-		Rör, v	Rohrleitung, l		3
2	1269493-1	1	-	-	-	-		Rör, h	Rohrleitung, r		3
3	956969-0	3	-	-	-	-		•Skärring	•Schneidring		2
4	956983-1	3	-	-	-	-		•Mutter	•Mutter		2
5	464927-3	6	-	-	-	-		Nippel	Nippel		3
6	1269504-5	1	-	-	-	-		Konsol	Konsole		3
7	1269679-5	3	-	-	-	-		Pulsairventil	Lufteinspulventil		3
8	1266666-5	1	-	-	-	-		Slang	Schlauch		2
9	1269500-3	1	-	-	-	-		Rör	Rohrleitung		3
10	1269497-2	1	-	-	-	-		Rör	Rohrleitung		3
11	461499-6	2	-	-	-	-		Slang	Schlauch		3
12	1266667-3	1	-	-	-	-		Skarvstycke	Verbindungsstuck	1)	3
13	1274519-6	1	-	-	-	-		Ljuddämpare	Schalldämpfer	2)	3
14	948211-8	1	-	-	-	-		Bandklamma	Bandklammer	2)	2
15	945751-6	X	-	-	-	-		Gummislang	Gummischlauch	1) LG 560 mm	2
	945751-6	X	-	-	-	-		Gummislang	Gummischlauch	2) LG 375 mm	2
16	949734-8	1	-	-	-	-		Skruv	Schraube	(955294)	2
17		1	-	-	-	-		Skruv	Schraube	SEE 21•177	

1) 244 CH-649703, 245 CH-348648, 264 CH-117451, 265 CH-29849.
2) 244 CH649704-,245 CH348649-,2648CH117452-,265 CH298250-.

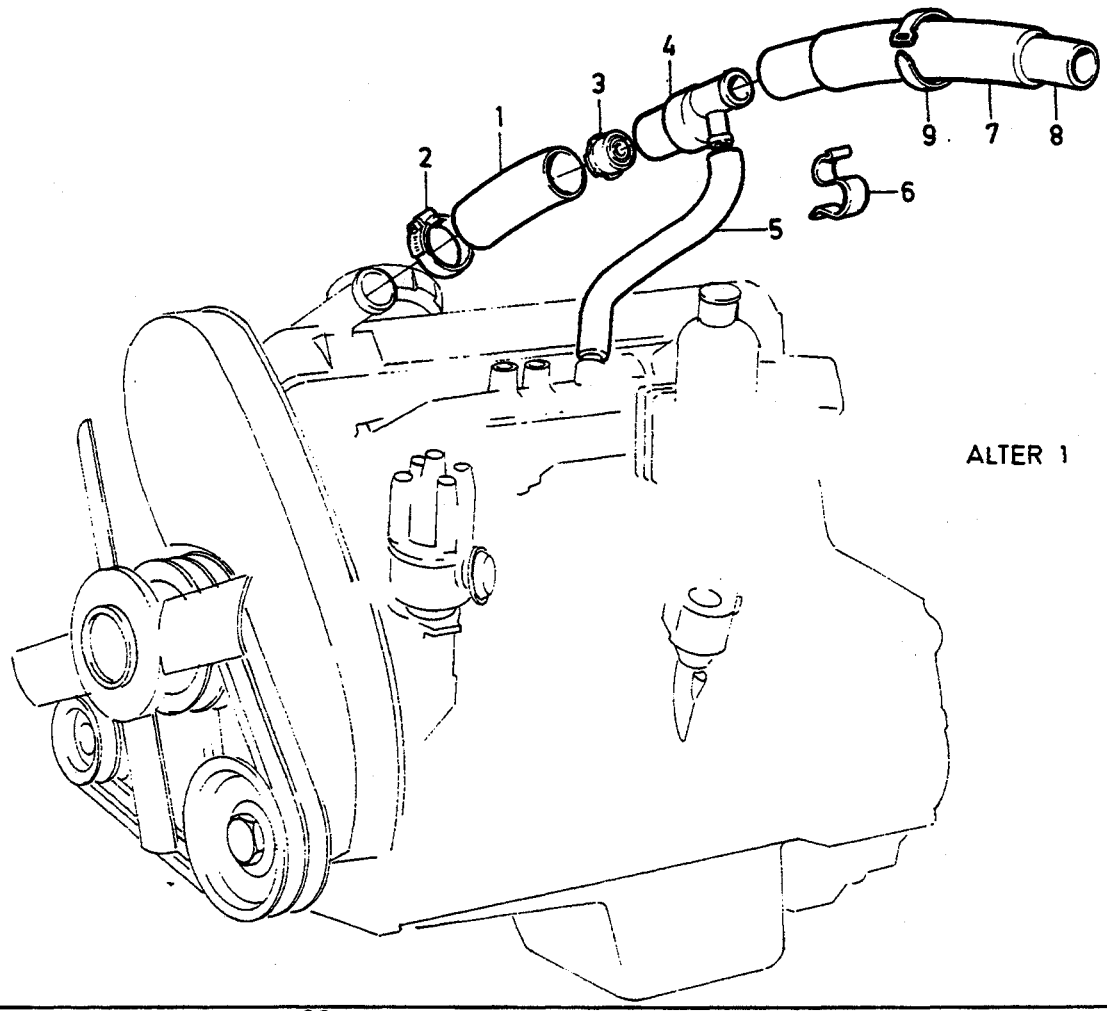

ALTER 1

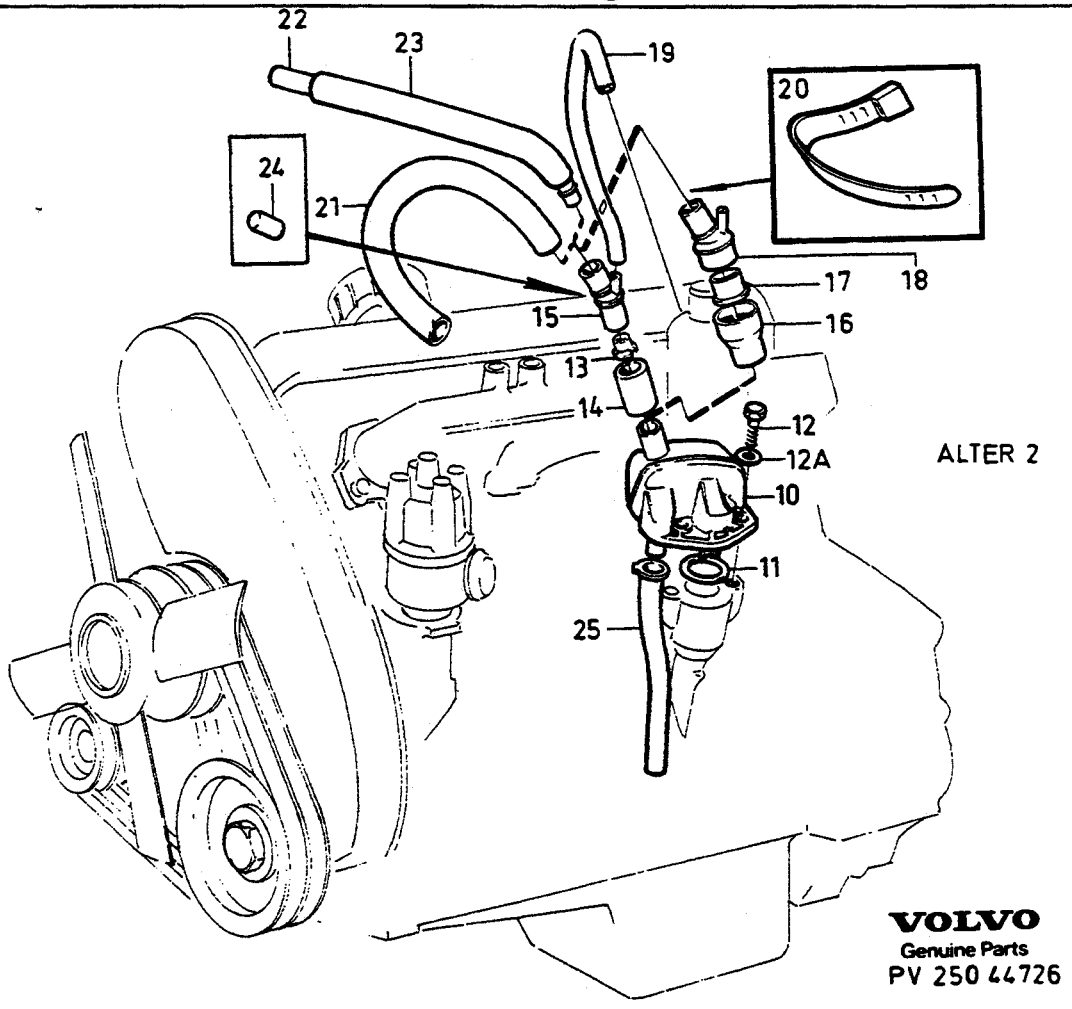

ALTER 2

VOLVO
Genuine Parts
PV 250 44726

A
B
C
D
E

VEVHUSVENTILATION — KURBELGEHÄUSEENTLÜFTUNG

Grupp / Gruppe 25

Sida / Seite 501

B17, B19, B21, B23

Pos	Artikel nr / Artikelnr.	Antal / Anzahl A	B	C	D	E	PS	Benämning	Bezeichnung	Anmärkning / Anmerkung	SR
		-	-	-	-	-		Vevhusventilation komplett	Kurbelgehäuseentlüftung komplett	ALTER 1	
1	947836-3	1	-	-	-	-		• Slang	• Schlauch		2
2	943475-4	1	-	-	-	-		• Slangklamma	• Schlauchschelle		2
☆ 3	1389657-6	1	-	-	-	-		• Flamskydd	• Flammenschutz	(463835)	2
4	463737-7	1	-	-	-	-		• T-rör	• T-stück		2
5	944075-1	X	-	-	-	-		• Gummislang	• Gummischlauch	LG 270 mm	2
		1	-	-	-	-		• Slang	• Schlauch	CARB A.C SEE 87-1765	
6	1219088-0	1	-	-	-	-		• Klamma	• Klemme		2
7	1276438-7	X	-	-	-	-		• Skyddsslang	• Schutzschlauch	(1276310)	2
8	942390-6	X	-	-	-	-		• Slang	• Schlauch		2
9	948211-8	1	-	-	-	-		• Bandklamma	• Bandklammer		2
		-	-	-	-	-		Vevhusventilation komplett	Kurbelgehäuseentlüftung komplett	ALTER 2	
10	1306398-7	1	-	-	-	-		• Oljefälla	• Ölfalle		3
11	949659-7	1	-	-	-	-	IK	O-ring	O-ring	(925065)	2
12	955295-1	2	-	-	-	-		• Skruv	• Schraube	LG 20 mm	2
	945444-8	2	-	-	-	-		• Flänsskruv	• Flanschschraube	(955297) LG 25 mm	2
12a	955894-1	2	-	-	-	-		• Bricka	• Scheibe		2
13	419771-1	1	-	-	-	-		• Flamskydd	• Flammenschutz	ALTER 1	2
14	*(949700)*	1	-	-	-	-	SP	• Slang	• Schlauch	ALTER 1.REPL 1 PCS 1336682-8, 1 PCS 463835-9, 1 PCS 1336681-0.	2
15	*(1306598)*	1	-	-	-	-	SP	• Nippel	• Nippel	ALTER 1.REPL 1 PCS 1336682-8, 1 PCS 463835-9, 1 PCS 1336681-0	2
16	1336682-8	1	-	-	-	-		• Slang	• Schlauch	ALTER 2	2
☆ 17	1389657-6	1	-	-	-	-		• Flamskydd	• Flammenschutz	(463835) ALTER 2	2
18	1336681-0	1	-	-	-	-		• Nippel	• Nippel	ALTER 2	3
19	976734-4	X	-	-	-	-		• Slang	• Schlauch	(948958) EXC B19ET, B21ET, B21FT.	2
								Inloppsrör	Einlassrohr		
20	949668-8	1	-	-	-	-		• Bandklamma	• Bandklammer	(948616)	2
21	1306599-0	1	-	-	-	-		• Slang ..... Friskluftslang	• Schlauch ..... Frischluftschlauch	B17A, B19A, B21A, B23A	2
	1317899-1	1	-	-	-	-		• Slang ..... Luftintag	• Schlauch ..... Lufteinlass	B19K	2
	1306602-2	1	-	-	-	-		• Slang ..... Mängdmätare	• Schlauch ..... Mengenmesser	B19E, B21E, B23E, B21F K-JET.	2
	1317667-2	1	-	-	-	-		• Slang ..... Friskluftslang	• Schlauch ..... Frischluftschlauch	B21F LH-JET, B23F	2
22	1306931-5	1	-	-	-	-		• Slang	• Schlauch	B19ET, B21ET, B21FT	2
23	1276438-7	X	-	-	-	-		• Skyddsslang	• Schutzschlauch	(1276310) B19ET, B21ET, B21FT	2

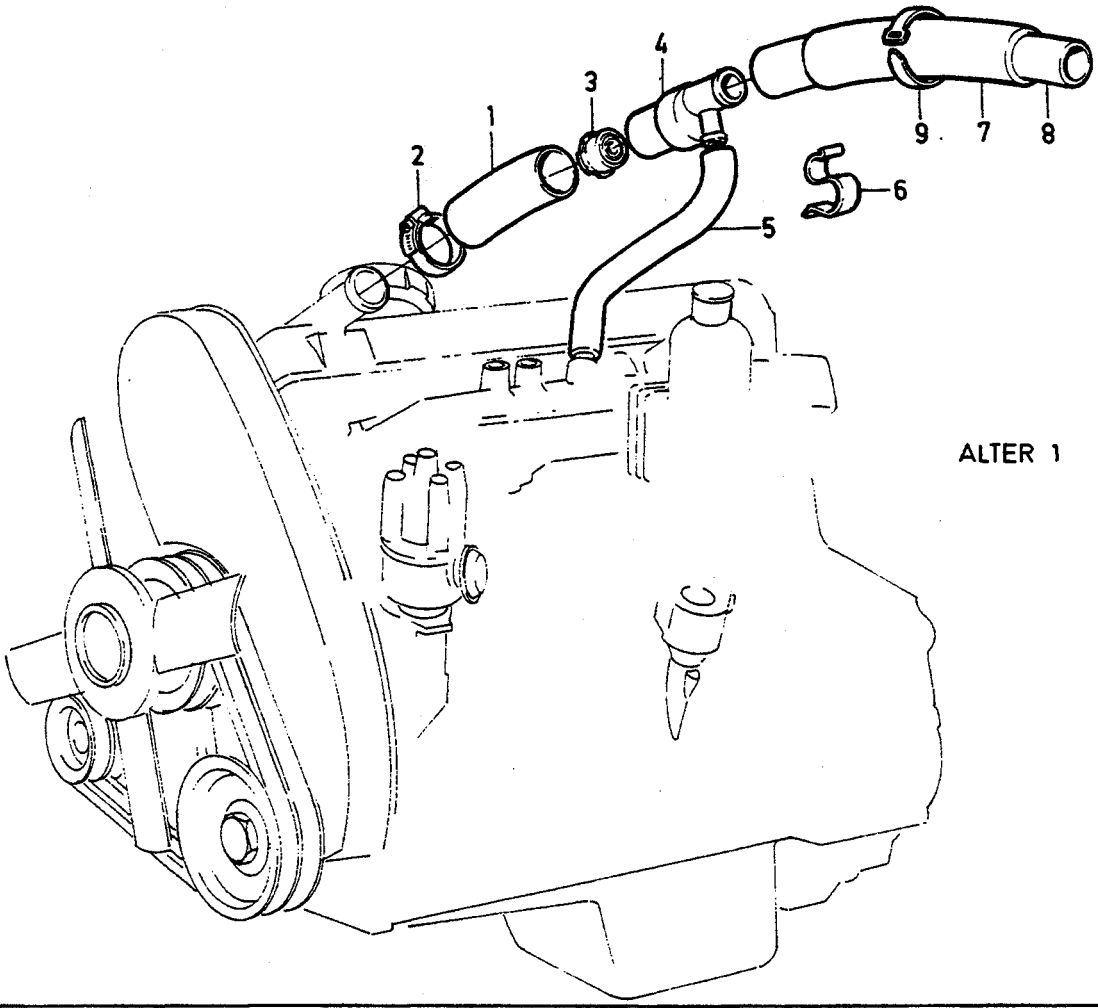

ALTER 1

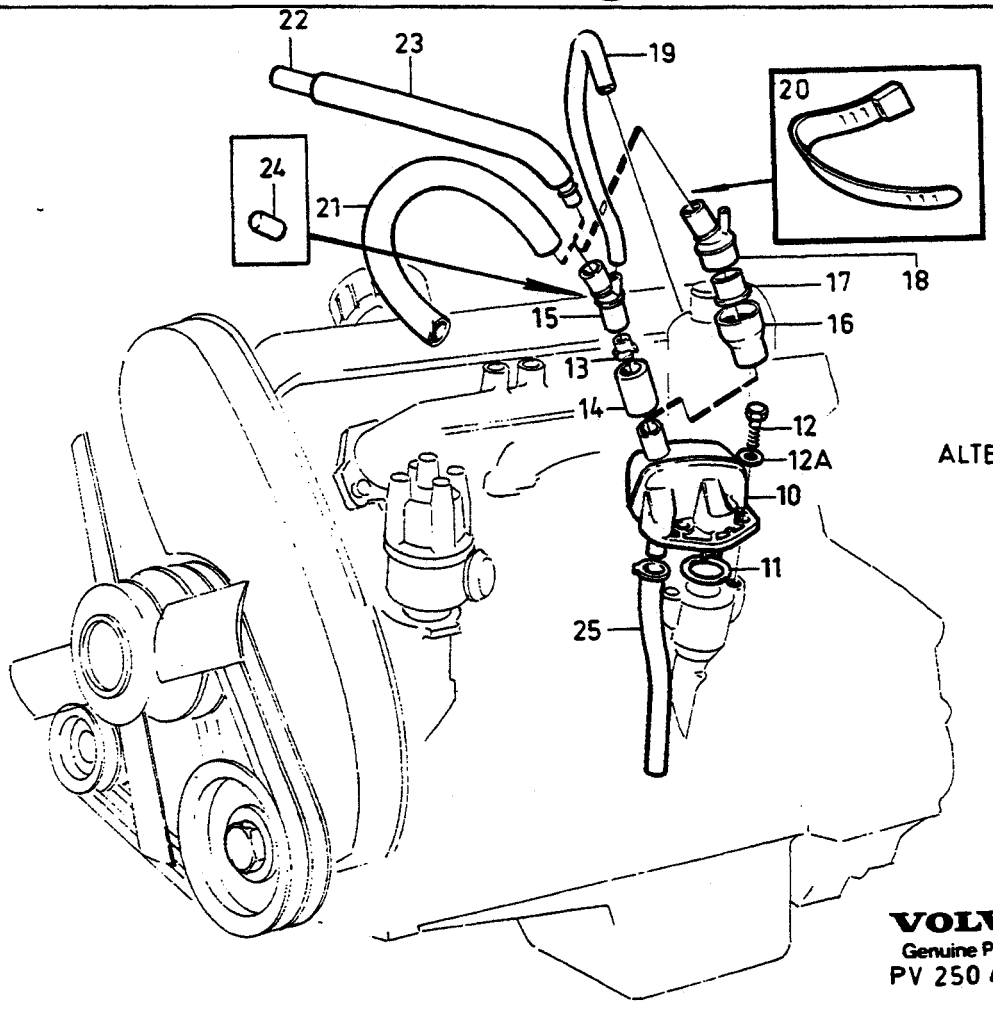

ALTER 2

VOLVO
Genuine Parts
PV 250 44726

A
B
C
D
E

VEVHUSVENTILATION — KURBELGEHÄUSEENTLÜFTUNG

Grupp / Gruppe 25

Sida / Seite 503

B17, B19, B21, B23

Pos	Artikel nr / Artikelnr.	Antal / Anzahl A	B	C	D	E	PS	Benämning	Bezeichnung	Anmärkning / Anmerkung	SR
24	418646-6	1	-	-	-	-		•Gummihatt	•Gummikappe	B19ET, B21ET, B21FT	2
25	1306196-5	1	-	-	-	-		•Slang	•Schlauch		2

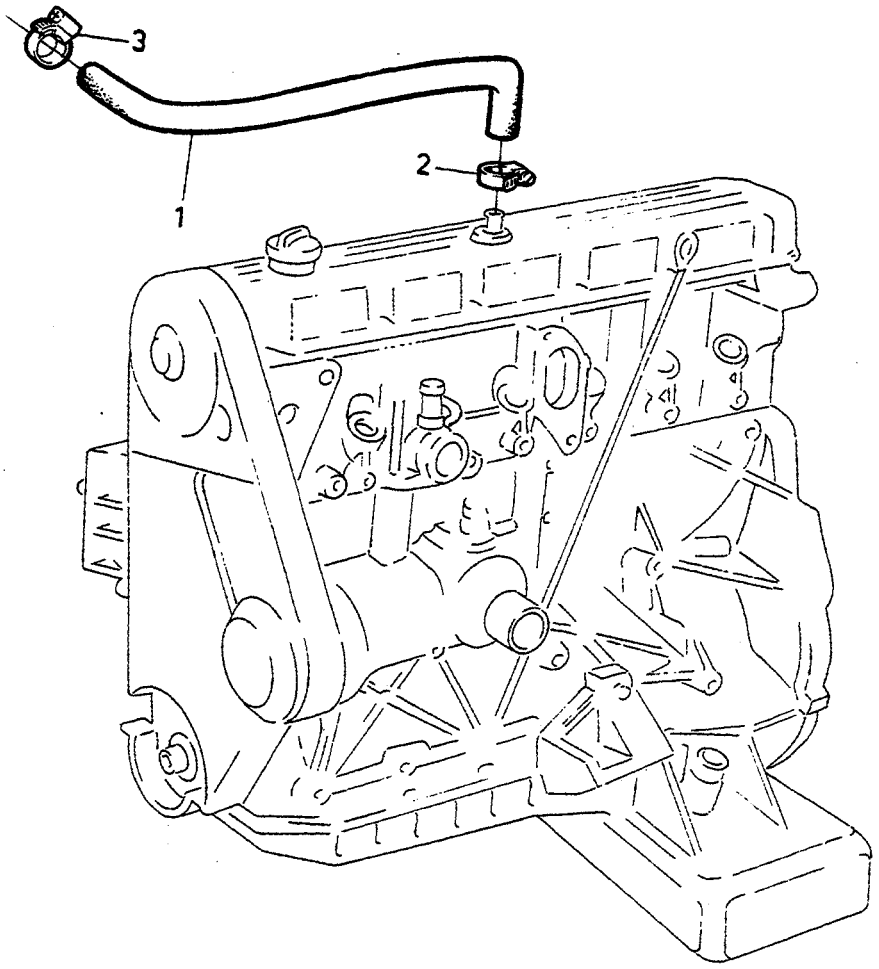

VOLVO
Genuine Parts
PV 250 46562

A		VEVHUSVENTILATION	KURBELGEHÄUSEENTLÜFTUNG	Grupp Gruppe 25
B				Sida Seite 505
C				
D				
E		D20,D24		

Pos	Artikel nr Artikelnr.	Antal / Anzahl A	B	C	D	E	PS	Benämning	Bezeichnung	Anmärkning Anmerkung	SR
1	1257565-0	1	-	-	-	-		Slang	Schlauch		2
2	943473-9	1	-	-	-	-		Slangklamma	Schlauchschelle		2
3	943473-9	1	-	-	-	-		Slangklamma	Schlauchschelle		2

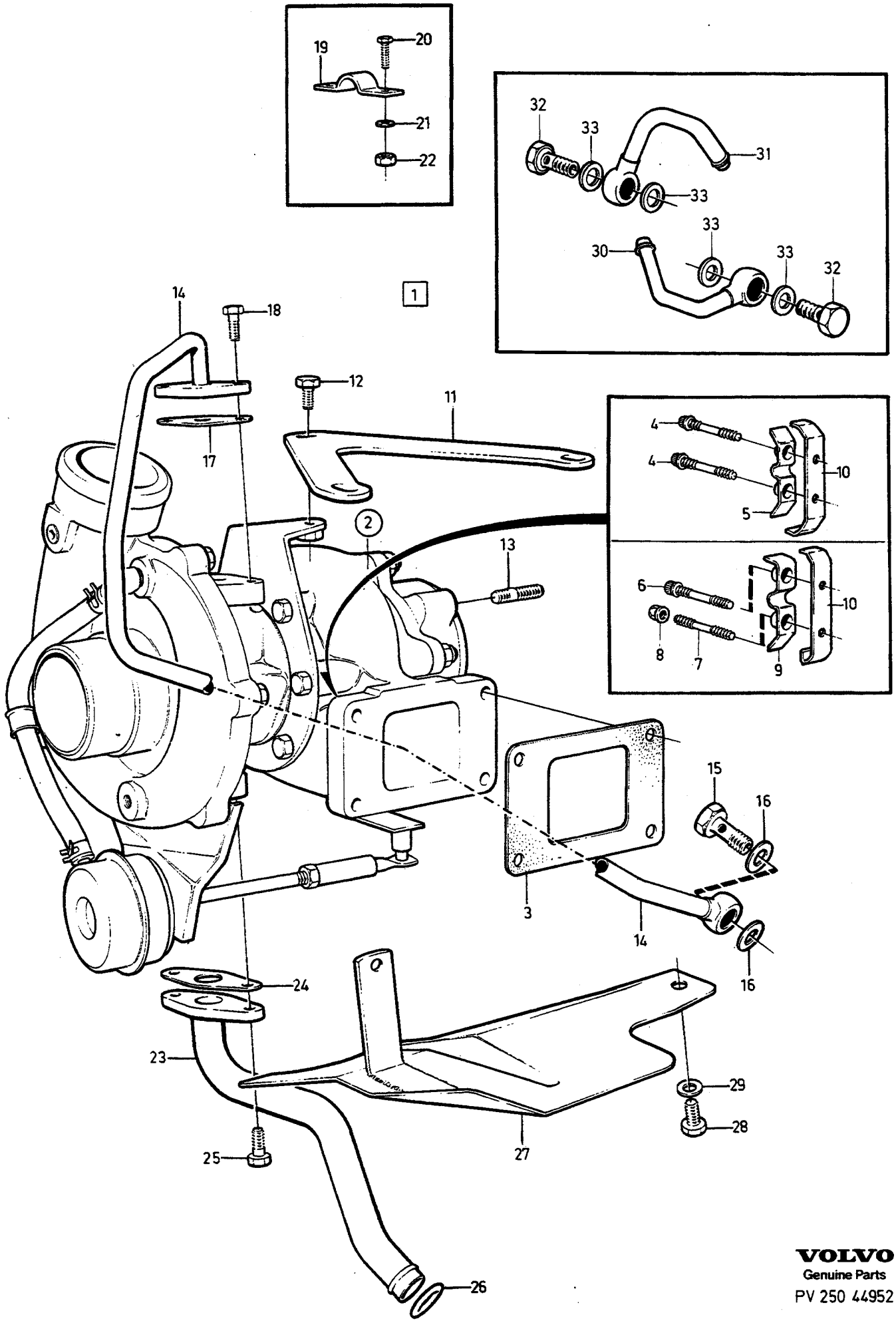

VOLVO
Genuine Parts
PV 250 44952

A	B19ET
B	B21ET
C	B21FT
D	
E	

TURBOKOMPRESSOR MED MONTERINGSDETALJER — TURBOLADER MIT EINBAUTEILEN

Grupp Gruppe 25

Sida Seite 507

B19ET, B21ET, B21FT

Pos	Artikel nr Artikelnr.	Antal / Anzahl A	B	C	D	E	PS	Benämning	Bezeichnung	Anmärkning Anmerkung	SR
1		1	-	-	-	-	NS	Turbokompressor komplett	Abgasturbolader komplett		
		-	1	-	-	-	NS	Turbokompressor komplett	Abgasturbolader komplett		
		-	-	1	-	-	NS	Turbokompressor komplett	Abgasturbolader komplett		
2	*(1332604)*	1	-	-	-	-	SP	•Turbokompressor ••SEE 25•513	•Abgasturbolader ••SEE 25•513	B19ET 498986 ENG-3238 REPL 1 PCS 1389209-6, 1 PCS 270602-6.	2
	(5002092)	1	-	-	-	-	SP	Turbokompressor, bytes	Abgasturbolader, at	REPL 1 PCS 5003630-0, 1 PCS 270602-6. FOR 1332604-6.	4
		1									
	(1336732)	1	-	-	-	-	SP	•Turbokompressor ••SEE 25•515	•Abgasturbolader ••SEE 25•515	B19ET 498986 ENG 3239- B19ET 499878 1) REPL 1 PCS 1389209-6, 1) 1 PCS 270198-5. 2) REPL 1 PCS 1389209-6, 2) 1 PCS 270198-5, 2) 1 PCS 1336684-4, 2) 1 PCS 1336683-6, 2) 1 PCS 1336973-1.	4
	(5002765)	1	-	-	-	-	SP	•Turbokompressor, bytes	•Abgasturbolader, at	REPL 1 PCS 5003630-0, 1 PCS 270198-5. FOR 1336732-1	4
	(1276984)	-	1	-	-	-	SP	•Turbokompressor ••SEE 25•513	•Abgasturbolader ••SEE 25•513	B21ET 498886 ENG-3386 REPL 1 PCS 1389209-6, 1 PCS 270602-6.	4
	(5001900)	-	1	-	-	-	SP	•Turbokompressor, bytes	•Abgasturbolader, at	REPL 1 PCS 5003630-0, 1 PCS 270602-6. FOR 127684-0	4
	(1332604)	-	1	-	-	-	SP	•Turbokompressor ••SEE 25•513	•Abgasturbolader ••SEE 25•513	B21ET 498886 ENG 3387- B21ET 498958 ENG-5056 B21ET 499860 ENG-1005 REPL 1 PCS 1389209-6, 1 PCS 270602-6.	4
	(5002092)	-	1	-	-	-	SP	Turbokompressor, bytes	Abgasturbolader, at	REPL 1 PCS 5003630-0, 1 PCS 270602-6. FOR 1332604-6.	4

1) 242 CH 242739-, 244 CH OMKR 21000-, 245 CH OMKR 555500-.
2) 242 CH -242738, 244 CH OMKR -21000, 245 CH OMKR -555500.

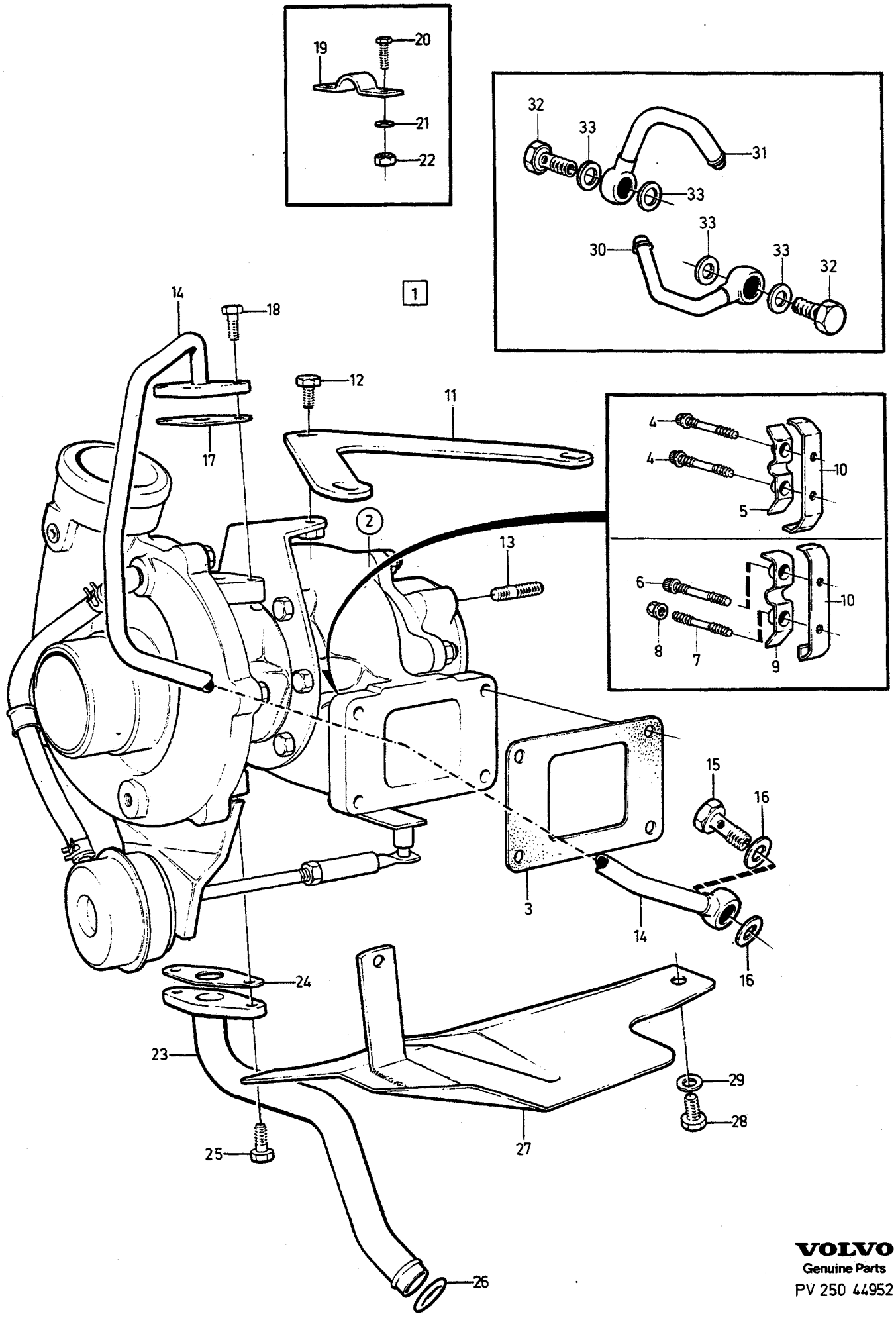
19
20
21
22
32
33
31
33
33
30
33
32
1
14
18
12
11
17
2
13
4
4
10
5
6
10
8
7
9
15
16
3
14
16
24
23
25
27
29
28
26

A	B19ET
B	B21ET
C	B21FT
D	
E	

TURBOKOMPRESSOR MED MONTERINGSDETALJER — TURBOLADER MIT EINBAUTEILEN

Grupp Gruppe 25

Sida Seite 509

B19ET, B21ET, B21FT

Pos	Artikel nr Artikelnr.	Antal / Anzahl A	B	C	D	E	PS	Benämning	Bezeichnung	Anmärkning Anmerkung	SR
	(1336732)	-	1	-	-	-	SP	•Turbokompressor ••SEE 25•515	•Abgasturbolader ••SEE 25•515	B21ET 498958 ENG 5057- B21ET 499860 ENG 1006- B21ET 499872, 499884 1) REPL 1 PCS 1389209-6, 1) 1 PCS 270198-5. 2) REPL 1 PCS 1389209-6, 2) 1 PCS 270198-5, 2) 1 PCS 1336684-4, 2) 1 PCS 1336683-6, 2) 1 PCS 1336973-1.	4
	(5002765)	-	1	-	-	-	SP	•Turbokompressor, bytes	•Abgasturbolader, at	REPL 1 PCS 5003630-0, 1 PCS 270198-5. FOR 1336732-1	4
	(1276985)	-	-	1	-	-	SP	•Turbokompressor ••SEE 25•513	•Abgasturbolader ••SEE 25•513	B21FT 498898 ENG-3059 REPL 1 PCS 1389208-8, 1 PCS 270602-6.	4
	(5001901)	-	-	1	-	-	SP	Turbokompressor, bytes	Abgasturbolader, at	FOR 1276985-7, REPL 1 PCS 5003631-8,	4
	(1332605)	-	-	1	-	-	SP	•Turbokompressor ••SEE 25•513	•Abgasturbolader ••SEE 25•513	B21FT 498898 ENG 3060- B21FT 498966, 498967 REPL 1 PCS 1389208-8, 1 PCS 270198-5, 1 PCS 1336684-4, 1 PCS 1336683-6, 1 PCS 1336973-1.	4
	(5002093)	-	-	1	-	-	SP	Turbokompressor, bytes	Abgasturbolader, at	FOR 1332605-3 REPL 1 PCS 5003631-8	4
	(1336733)	-	-	1	-	-	SP	•Turbokompressor ••SEE 25•515	•Abgasturbolader ••SEE 25•515	B21FT 499800, 499801 B21FT 499868, 499869 1) REPL 1 PCS 1389209-6, 1) 1 PCS 270840-2 2) REPL 1 PCS 1389209-6, 2) 1 PCS 270198-5, 2) 1 PCS 1336684-4, 2) 1 PCS 1336683-6, 2) 1 PCS 1336973-1.	4
	(5002766)	-	-	1	-	-	SP	Turbokompressor, bytes	Abgasturbolader, at	FOR 1336733-9 REPL 1 PCS 5003631-8, 1 PCS 270840-2	4

1) 242 CH 242739-, 244 CH OMKR 21000-, 245 CH OMKR 555500-.
2) 242 CH -242738, 244 CH OMKR -21000, 245 CH OMKR -555500.

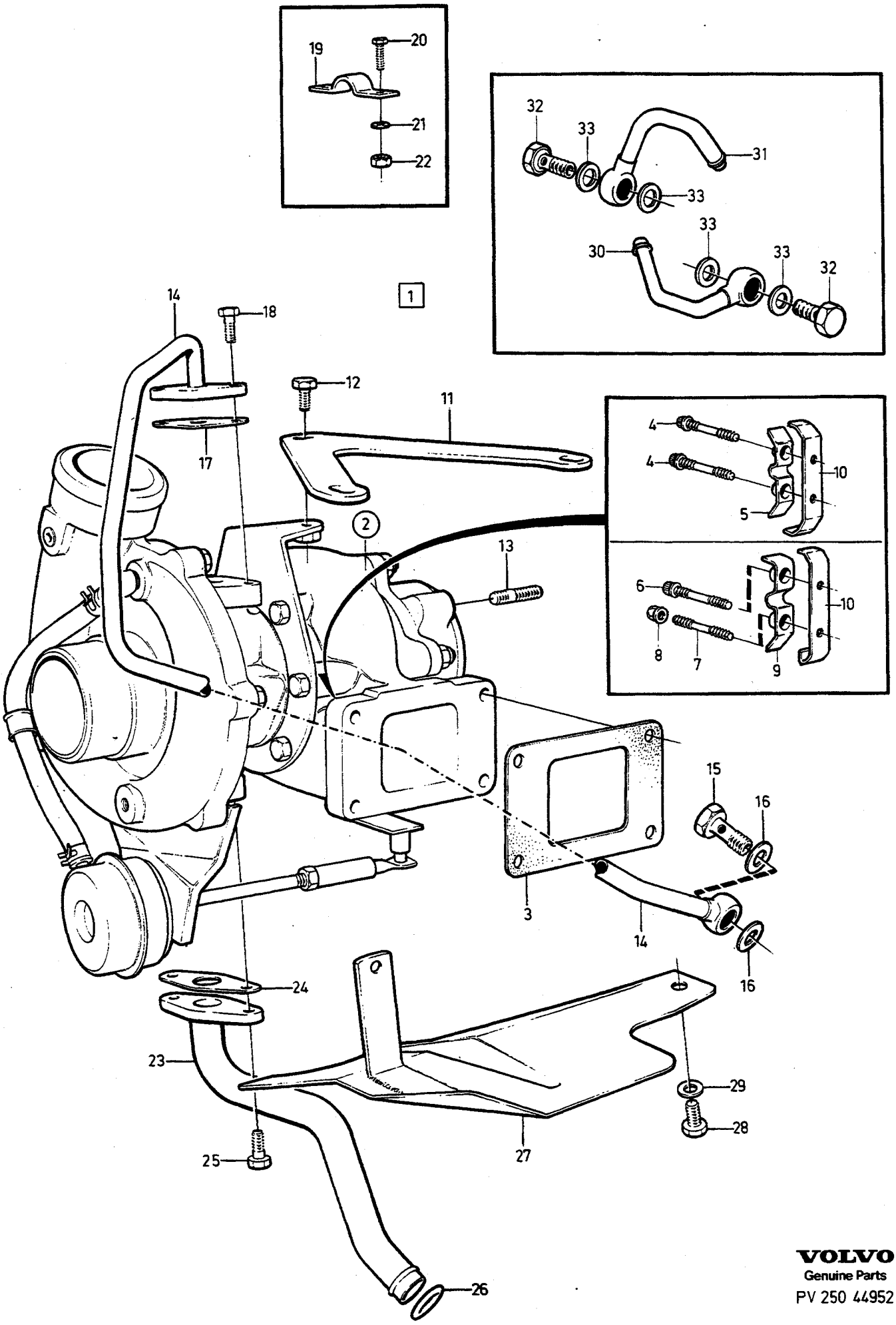
19
20
21
22
32
33
31
33
33
30
33
32
1
14
18
12
11
17
4
4
10
5
2
13
6
10
8
7
9
15
16
3
14
16
24
23
29
28
25
27
26

A	B19ET
B	B21ET
C	B21FT
D	
E	

TURBOKOMPRESSOR MED MONTERINGSDETALJER

TURBOLADER MIT EINBAUTEILEN

Grupp / Gruppe 25

Sida / Seite 511

B19ET, B21ET, B21FT

Pos	Artikel nr / Artikelnr.	Antal / Anzahl A	B	C	D	E	PS	Benämning	Bezeichnung	Anmärkning / Anmerkung	SR
	(1346949)	-	-	1	-	-	SP	• Turbokompressor • • SEE 25 • 515	• Abgasturbolader • • SEE 25 • 515	B21FT 499926, 499927 REPL 1 PCS 1389207-0, 1 PCS 270198-5.	4
	5003632-6	-	-	1	-	-	EU	• Turbokompressor, bytes	• Abgasturbolader, at	(5002886) FOR 1346949-9	4
	5003630-0	1	1	-	-	-	EU	Turbokompressor, bytes	Abgasturbolader, at	FOR 1389209-6	4
	5003632-6	-	-	1	-	-	EU	Turbokompressor, bytes	Abgasturbolader, at	FOR 1389207-0	4
3	1276689-5		1	1				Packning	Dichtung	B21ET 498886 ENG -3386 B21FT 498898 ENG -3059	2
4	1346637-0	4	4	4	-	-		• Skruv	• Schraube	(1317067) STD	2
5	1326586-3	2	2	2	-	-		• Låsbleck	• Schliesskeil	STD	2
6	1346637-0	-	2	-	-	-		• Skruv	• Schraube	3) (1317067)	2
7		-	2	-	-	-	NS	• Skruv	• Schraube	3) REPL 1 PCS 1317067-5, 1 PCS 1326586-3	
8		-	2	-	-	-	NS	• Mutter	• Mutter	3) REPL 1 PCS 1317067-5, 1 PCS 1326586-3	
9	1326221-7	-	2	-	-	-		• Låsbleck	• Schliesskeil	3)	2
10	1326222-5	-	2	-	-	-		• Låsbleck	• Schliesskeil		2
11	1306191-6	1	1	1	-	-		• Konsol	• Konsole		3
12	946173-2	1	1	1	-	-		• Flänsskruv	• Flanschschraube		2
13		-	-	-	-	-		• Pinnskruv	• Stiftschraube	SEE 25 • 461	
14	1306905-9	1	1	1	-	-		• Oljerör	• Ölrohr		3
15	968179-2	1	1	1	-	-		• Hålskruv	• Hohlschraube	(25167)	2
16	18671-8	2	2	2	-	-		• Packning	• Dichtung	(947621)	2
17	420641-3	1	1	1	-	-		• Packning	• Dichtung	(420475)	2
18	949734-8	2	2	2	-	-		• Skruv	• Schraube	(955294)	2
19	1397616-2	2	2	2	-	-		• Klamma	• Klemme		3
20	955271-2	2	2	2	-	-		• Skruv	• Schraube		2
21	955892-5	3	3	3	-	-		• Bricka	• Scheibe		2
22	955781-0	1	1	1	-	-		• Mutter	• Mutter		2
23	1276700-0	1	1	1	-	-		• Oljeledning	• Ölleitung		3
24	470993-7	1	1	1	-	-		• Packning	• Dichtung	(420423)	2
25	949734-8	2	2	2	-	-		• Skruv	• Schraube	(955294)	2
26	1306264-1	1	1	1	-	-		• Tätningsring	• Dichtring		1
27	1336060-7	1	1	1	-	-		Skyddsplåt	Schutzblech	(1306482)	4
28	963564-0	1	1	1	-	-		• Skruv	• Schraube		2
29	976944-9	1	1	1	-	-		• Bricka	• Scheibe	(960141)	2
30	1378551-4	1	1	1	-	-		Kylvätskerör	Kuhlmittelrohr	4) 5)	3
31	1378621-5	1	1	1	-	-		Kylvätskerör	Kuhlmittelrohr	4) 5)	3
32	974678-5	2	2	2	-	-		Hålskruv	Hohlschraube	4) 5) (941686)	2
33	11996-6	4	4	4	-	-		Packning	Dichtung	4) 5)	3

3) Tillfälligt utförande. / Provisorische Ausführung.
4) För vattenkyld turbo. / Für Turbolader mit Wasserkühlung.
5) Ej standardutrustning,service alternativ. / Keine Serienausrüstung, Servicealternative.

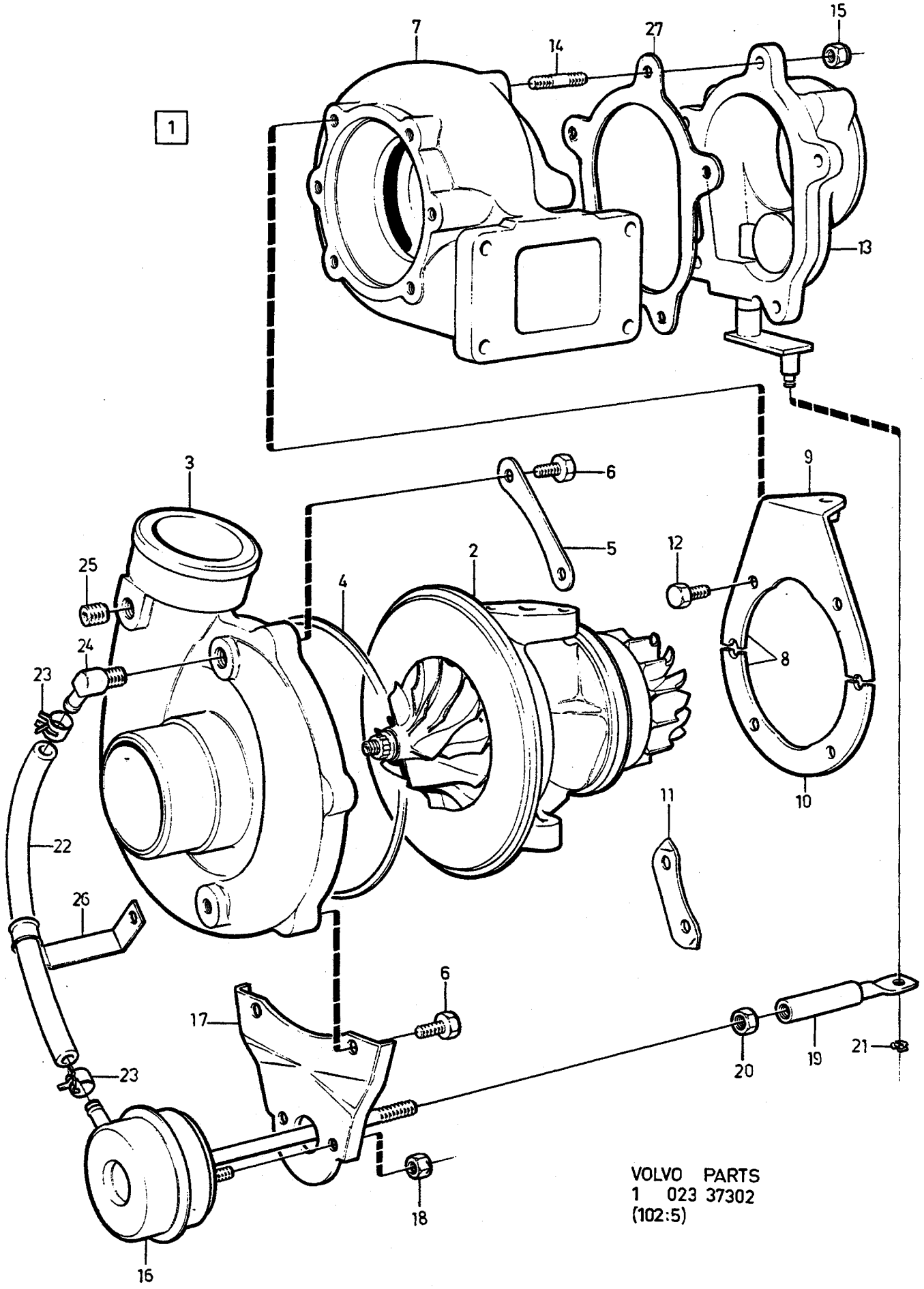

VOLVO PARTS
1 023 37302
(102:5)

A	1276984
B	1276985
C	1332604
D	1332605
E	

TURBOKOMPRESSOR — TURBOLADER

1276984, 1276985, 1332604, 1332605

Grupp / Gruppe 25

Sida / Seite 513

Pos	Artikel nr / Artikelnr.	Antal / Anzahl A	B	C	D	E	PS	Benämning	Bezeichnung	Anmärkning / Anmerkung	SR
1	*(1276984)*	1	-	-	-	-	SP	Turbokompressor	Abgasturbolader		1
	(1276985)	-	1	-	-	-	SP	Turbokompressor	Abgasturbolader		1
	(1332604)	-	-	1	-	-	SP	Turbokompressor	Abgasturbolader		1
	(1332605)	-	-	-	1	-	SP	Turbokompressor	Abgasturbolader		1
2	*1336041*	1	1	1	1	-	OP	• Centrumhus	• Zentralgehäuse	(1317278)	1
3	*1336525*	1	-	1	-	-	OP	• Kompressorhus	• Kompressorgehäuse		1
	1336526	-	1	-	1	-	OP	• Kompressorhus	• Kompressorgehäuse		1
4	1336126-6	1	1	1	1	-		• Packning	• Dichtung		2
5	1317282-0	2	2	2	2	-		• Segment	• Segment		3
6	1317283-8	6	6	6	6	-		• Skruv	• Schraube		2
7	*1306879*	1	1	-	-	-	NS	• Turbinhus	• Turbinengehäuse		
	1326433	-	-	1	1	-	NS	• Turbinhus	• Turbinengehäuse		
8	*(1317288)*	1	1	1	1	-	SP	• Ringstag	• Ringhalter	ALTER 1	2
										REPL 1 PCS 1336042-5, 1 PCS 1336043-3	
9	1336042-5	-	-	1	1	-		• Stag	• Strebe	ALTER 2.	3
10	1336043-3	-	-	1	1	-		• Segment	• Segment	ALTER 2.	3
	1336043-3	-	-	2	2	-		• Segment	• Segment	ALTER 3.	3
11	466486-8	-	-	3	3	-		• Vikbricka	• Falzblech	(1336044) ALTER 2. ALTER 3.	4
12	1328188-6	6	6	6	6	-		• Skruv	• Schraube	(1317289)	2
13	*1306855*	1	1	1	1	-	NS	• Ventilhus	• Ventilgehäuse		
14	1332014-8	5	5	5	5	-		• Pinnskruv	• Stiftschraube		2
15	948645-7	5	5	5	5	-		• Flänslåsmutter	• Flanschverschlussmutter	(946036)	2
16	271094-5	1	-	1	-	-		• Reparationssats	• Reparatursatz	(1306854)	3
☆	271093-7	-	1	-	1	-		• Reparationssats	• Reparatursatz	(1306853)	3
17	1306878-8	1	1	1	1	-		• Konsol	• Konsole		5
18	1317277-0	2	2	2	2	-		• Låsmutter	• Sicherungsmutter		2
19	1317027-9	1	1	1	1	-		• Gaffel	• Gabel		3
20	955846-1	1	1	1	1	-		• Mutter	• Mutter		2
21	1317028-7	1	1	1	1	-		• Spårring	• Nutring		2
22	1317284-6	1	1	1	1	-		• Slang	• Schlauch		2
23	1328192-8	2	2	2	2	-		• Klamma	• Klemme	(1317285)	2
24	1317280-4	1	1	1	1	-		• Nippel	• Nippel		3
25	191026-4	1	1	1	1	-		• Propp	• Stöpsel	(180759)	2
26	1317286-1	1	-	1	-	-		• Klamma	• Klemme		3
27	1367108-6	1	1	1	1	-		Packning	Dichtung	1)	2

1) Serviceutförande. / Serviceausführung.

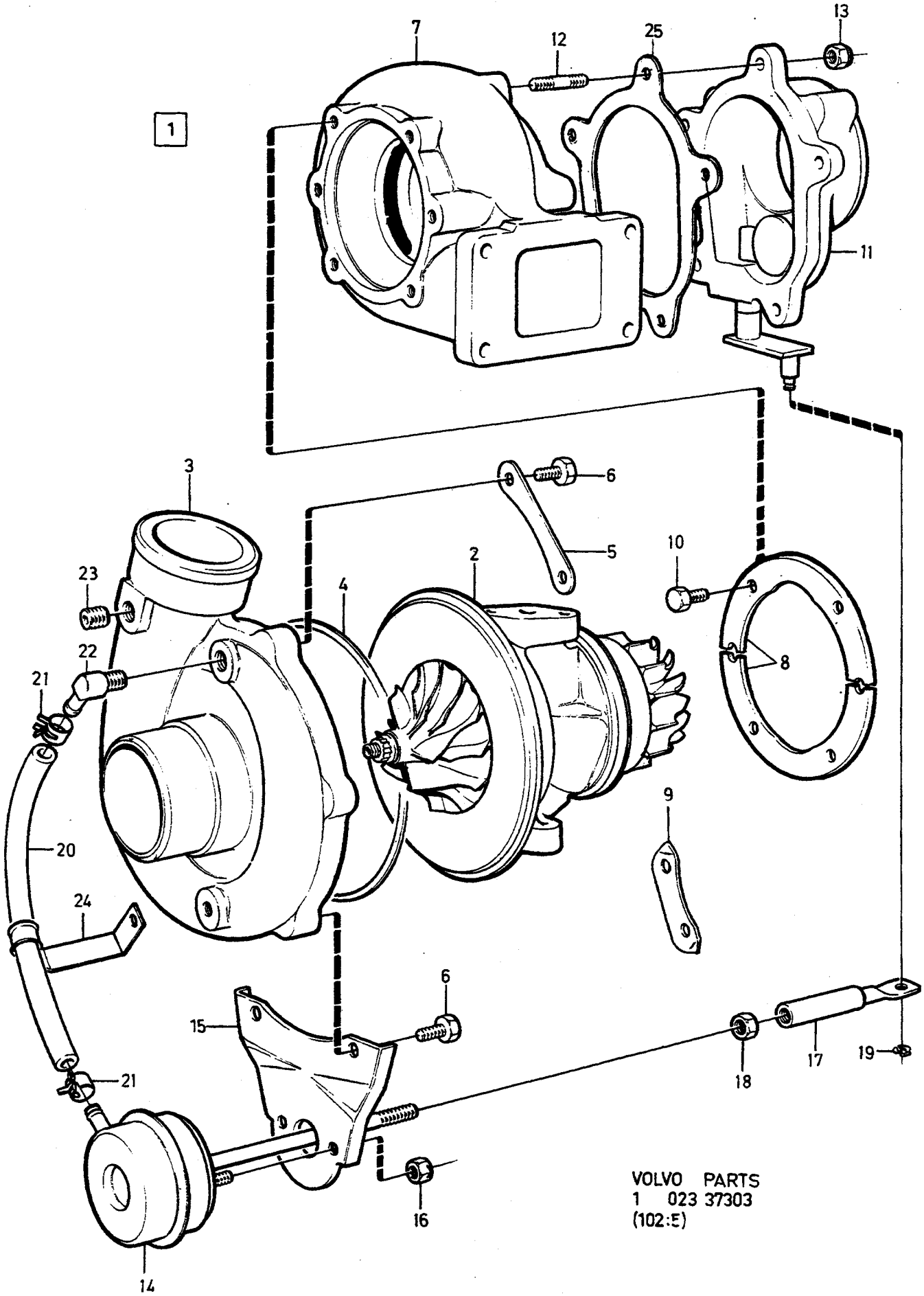

VOLVO PARTS
1 023 37303
(102:E)

A	1336732
B	1336733
C	1346949
D	
E	

TURBOKOMPRESSOR TURBOLADER

1336732, 1336733, 1346949

Grupp Gruppe 25

Sida Seite 515

Pos	Artikel nr Artikelnr.	Antal / Anzahl A	B	C	D	E	PS	Benämning	Bezeichnung	Anmärkning Anmerkung	SR
1	*(1336732)*	1	-	-	-	-	SP	Turbokompressor	Abgasturbolader		2
	(1336733)	-	1	-	-	-	SP	Turbokompressor	Abgasturbolader		2
	(1346949)	-	-	1	-	-	SP	Turbokompressor	Abgasturbolader		2
2	*1336041*	1	1	1	-	-	OP	• Centrumhus	• Zentralgehäuse		2
3	*1336525*	1	-	-	-	-	OP	• Kompressorhus	• Kompressorgehäuse		2
	1336526	-	1	-	-	-	OP	• Kompressorhus	• Kompressorgehäuse		2
	1346975	-	-	1	-	-	NS	• Kompressorhus	• Kompressorgehäuse		
4	1336126-6	1	1	1	-	-		• Packning	• Dichtung		2
5	1317282-0	2	2	2	-	-		• Segment	• Segment		3
6	1317283-8	6	6	6	-	-		• Skruv	• Schraube		2
7	*1326433*	1	1	1	-	-	NS	• Turbinhus	• Turbinengehäuse		
8	1336043-3	2	2	2	-	-		• Segment	• Segment		3
9	466486-8	3	3	3	-	-		• Vikbricka	• Falzblech	(1336044)	4
10	1328188-6	6	6	6	-	-		• Skruv	• Schraube	(1317289)	2
11	*1306855*	1	1	1	-	-	NS	• Ventilhus	• Ventilgehäuse		
12	1332014-8	5	5	5	-	-		• Pinnskruv	• Stiftschraube		2
13	948645-7	5	5	5	-	-		• Flänsläsmutter	• Flanschverschlussmutter	(946036)	2
14	271094-5	1	-	-	-	-		• Reparationssats	• Reparatursatz	(1306854)	3
☆	271093-7	-	1	-	-	-		• Reparationssats	• Reparatursatz	(1306853)	3
	271092-9	-	-	1	-	-		• Reparationssats	• Reparatursatz	(1346950)	3
15	1306878-8	1	1	1	-	-		• Konsol	• Konsole		5
16	1317277-0	2	2	2	-	-		• Låsmutter	• Sicherungsmutter		2
17	1317027-9	1	1	1	-	-		• Gaffel	• Gabel		3
18	955846-1	1	1	1	-	-		• Mutter	• Mutter		2
19	1317028-7	1	1	1	-	-		• Spårring	• Nutring		2
20	1317284-6	1	1	-	-	-		• Slang	• Schlauch		2
21	1328192-8	2	2	-	-	-		• Klamma	• Klemme	(1317285)	2
22	1317280-4	1	1	-	-	-		• Nippel	• Nippel		3
23	191026-4	1	1	-	-	-		• Propp	• Stöpsel		2
24	1317286-1	1	-	-	-	-		• Klamma	• Klemme		3
25	1367108-6	1	1	1	-	-		Packning	Dichtung	1)	2

1) Serviceutförande. / Serviceausführung.

1

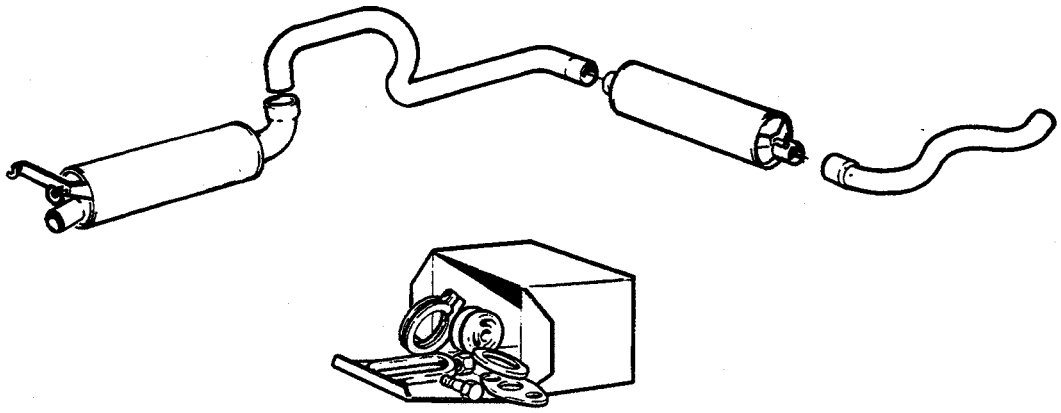

2

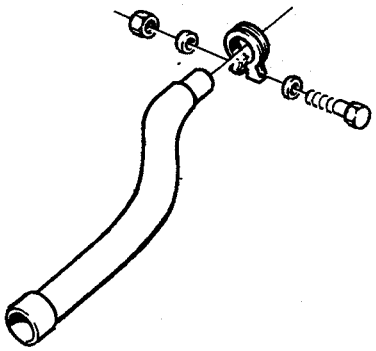

3

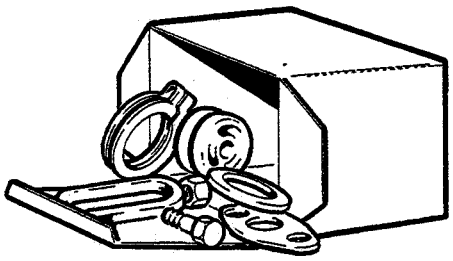

4

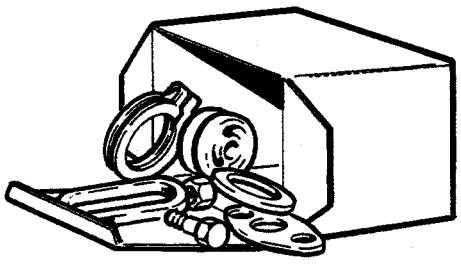

5

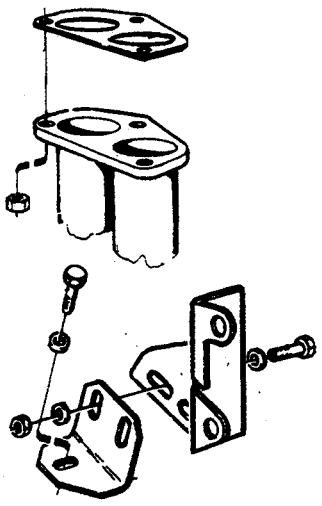

VOLVO
Genuine Parts
PV 251 44787

A
B
C
D
E

REPARATIONSSATS AVGASSYSTEM REPARATURSÄTZE ABGASANLAGE

Grupp Gruppe 25

Sida Seite 517

Pos	Artikel nr Artikelnr.	Antal / Anzahl A	B	C	D	E	PS	Benämning	Bezeichnung	Anmärkning Anmerkung	SR
1	273989-4	1	-	-	-	-		Avgassystemsats	Auspuffanlagensatz	1) (274034) 1) -1980, B19E, 1) -1980 B21A, EXC (CDN), (T) 1) -1980, B21E, 1) -1980, B23E EXC (CDN)	1
	273989-4	1	-	-	-	-		Avgassystemsats	Auspuffanlagensatz	2) 1981-, B19A, B17A, 2) 1981-, B19E, 2) 1981-B21A EXC(CDN)(T) 2) 1981-, B23A, B21E, 2) 1981-B23E EXC(CDN) 1984, B19K, B27A, B28A, B27E, B28E, D20, D24, EXC (USA), (CDN), 242, 244.	1
	273646-0	1	-	-	-	-		Avgassystemsats	Auspuffanlagensatz	-1980, B19A EXC (I).	1
	271421-0	1	-	-	-	-		Avgassystemsats	Auspuffanlagensatz	(274061)	1
	271421-0	1	-	-	-	-		Avgassystemsats "long life" ..	Auspuffanlagensatz "Long life"	B21A (CDN), B23E (CDN), B21F B23F EXC (J), B27F EXC (J), B28F 242 244 D20 D24 (USA), (CDN).	1
	274078-5	1	-	-	-	-		Avgassystemsats "long life" ..	Auspuffanlagensatz "Long life"	2) B17A, B19A, 2) B21A EXC (CDN) (T), 2) B23A, B21E, 2) B23E EXC (CDN), B19K, B27A, B28A,	1

1) Ekonomi alternativ. / Sparausführung.
2) För årsmodell 1979 - 1980 skall adaptersats 274018-1 användas. / Für die Modelljahre 1979-1980 ist Adaptersatz 274018-1 zu verwenden.

1

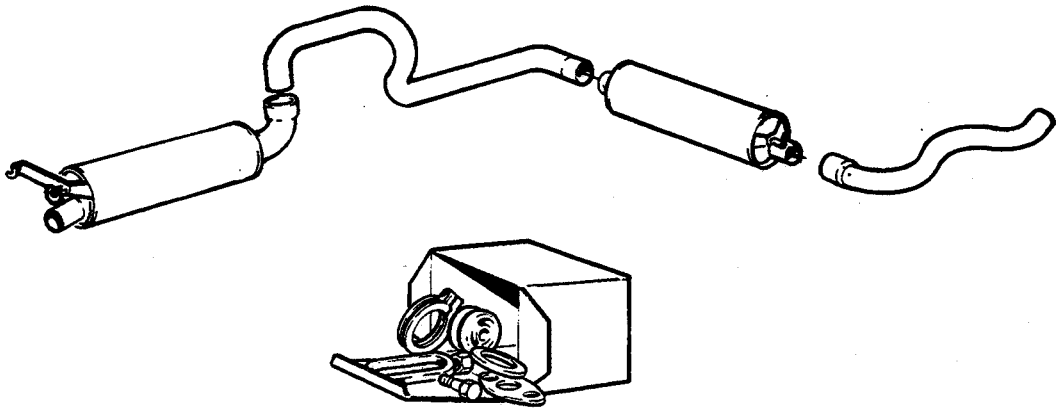

2

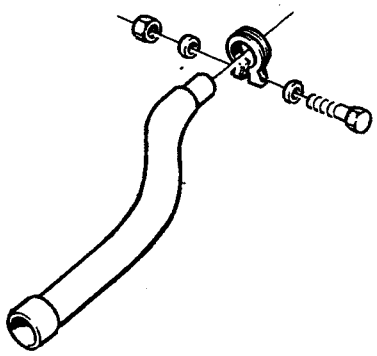

3

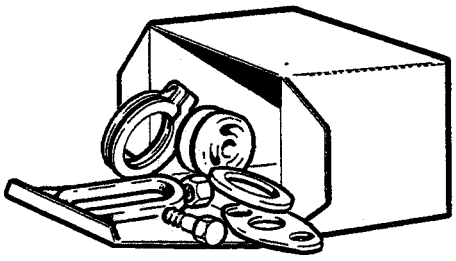

4

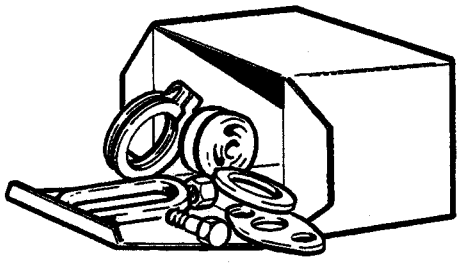

5

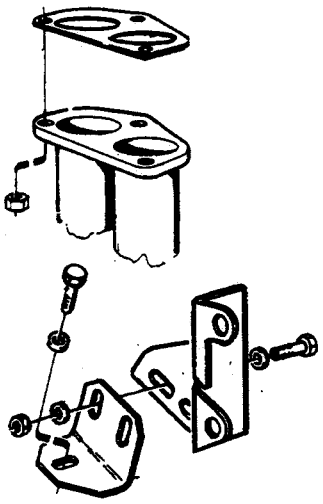

A
B
C
D
E

REPARATIONSSATS AVGASSYSTEM REPARATURSÄTZE ABGASANLAGE

Grupp / Gruppe 25

Sida / Seite 519

Pos	Artikel nr / Artikelnr.	Antal / Anzahl A	B	C	D	E	PS	Benämning	Bezeichnung	Anmärkning / Anmerkung	SR
										B27E, B28E, D20 D24 EXC (USA)(CDN)	
	274121-3	1	-	-	-	-		Avgassystemsats	Auspuffanlagensatz	B19ET, B21ET	1
2	274018-1	1	-	-	-	-		Reparationssats	Reparatursatz	3)	1
3	270708-1	1	-	-	-	-		Monteringssats	Einbausatz	(273617) 4CYL	1
4	270623-2	1	-	-	-	-		Monteringssats	Einbausatz	(273618) 6CYL	1
5	270625-7	1	-	-	-	-		Monteringssats	Einbausatz	(274051) (S),(AUS),(CH), 1981-1983. (CH) -1980, B23A 1982-1983, EXC B23A (T)	1

3) Ej standardutrustning,service alternativ. / Keine Serienausrüstung, Servicealternative.

1

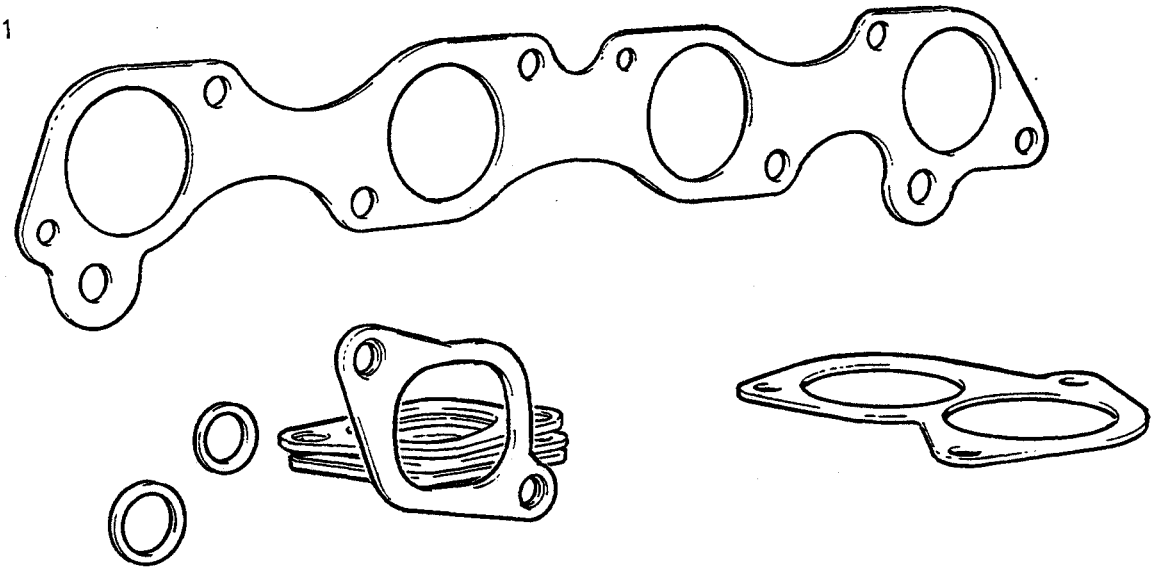

2

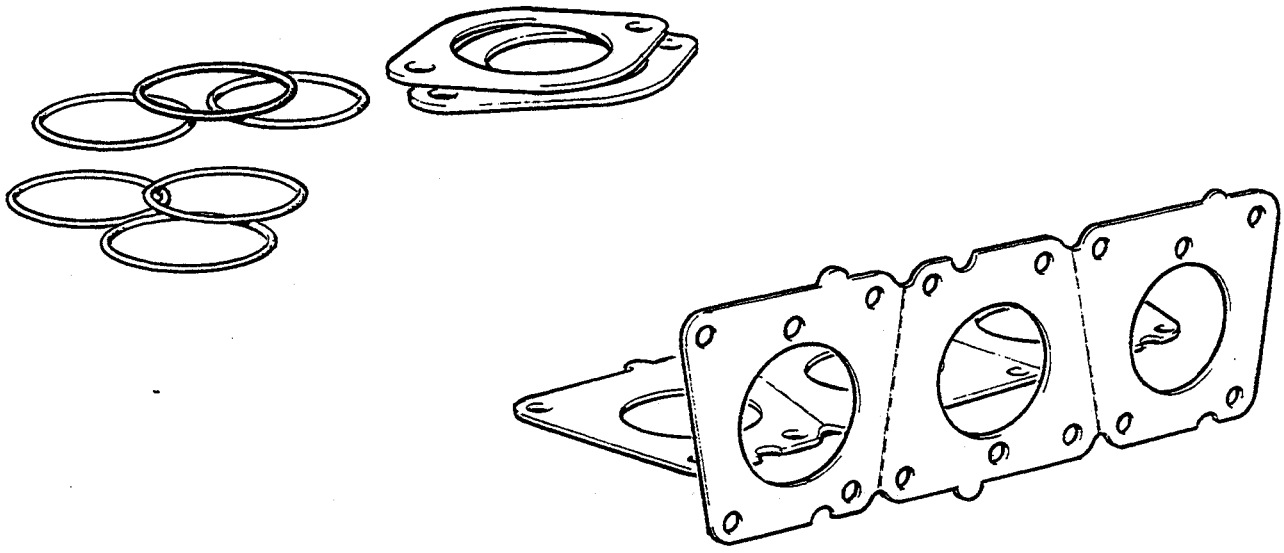

3

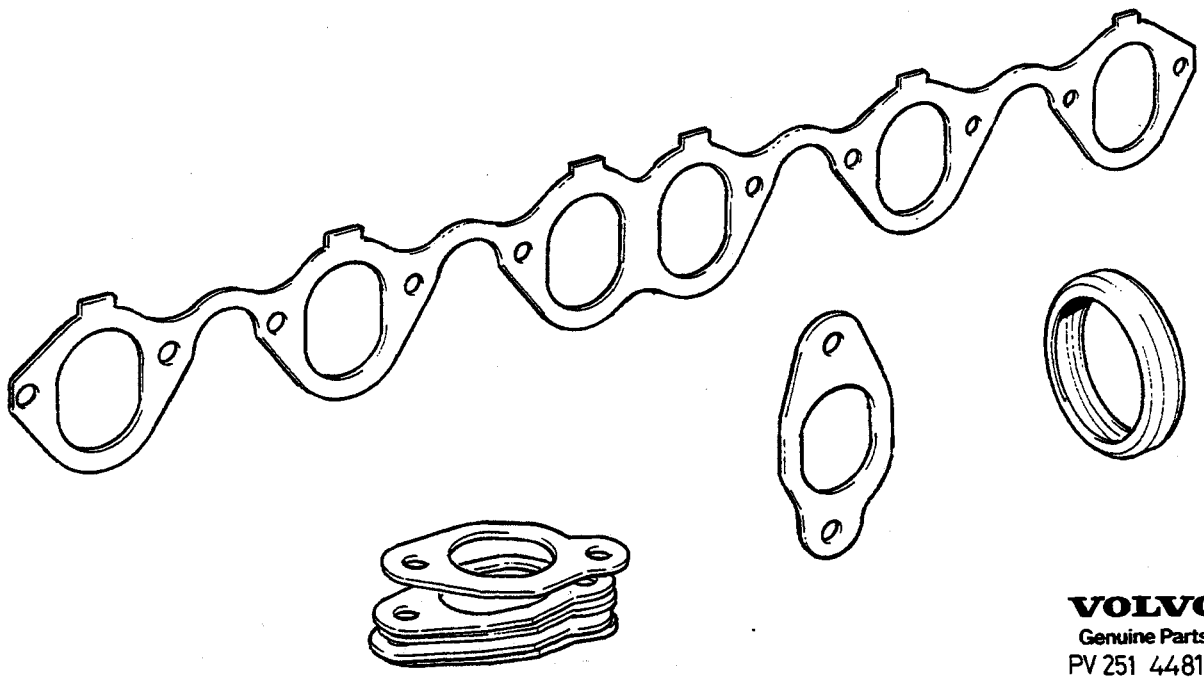

A B C D E

REPARATIONSSATS INLOPPSSYSTEM REPARATURSÄTZE EINLASSYSTEM

Grupp Gruppe 25

Sida Seite 521

Pos	Artikel nr Artikelnr.	Antal / Anzahl A	B	C	D	E	PS	Benämning	Bezeichnung	Anmärkning Anmerkung	SR
1	271342-8	1	-	-	-	-		Packningsats	Dichtungssatz	4CYL CARB	1
	271342-8	1	-	-	-	-		Packningsats	Dichtungssatz	4CYL F.I.	1
2	*(275599)*	1	-	-	-	-	SP	Packningsats	Dichtungssatz	6CYL REPL 2 PCS 247280-1, 6 PCS 947381-0, 2 PCS 1271480-4.	1
3	*(275723)*	1	-	-	-	-	SP	Packningsats	Dichtungssatz	REPL 1 PCS 3547615-9, 1 PCS 3547852-8. D20	1
	271433-5	1	-	-	-	-		Packningsats	Dichtungssatz	(275726) D24	2

A	B17,B19,B21,B23
B	B27,B28
C	D20,D24
D	
E	

UNDERGRUPP / KYLSYSTEM
UNTERGRUPPE / KÜHLANLAGE

Grupp / Gruppe 26

Sida / Seite 523

Pos	Artikel nr / Artikelnr.	Antal / Anzahl A	B	C	D	E	P S	Benämning	Bezeichnung	Anmärkning / Anmerkung	S R
		1	-	-	-	-		Kylsystem	Kühlanlage	SEE 26•527	
		-	1	-	-	-		Kylsystem	Kühlanlage	SEE 26•535	
		-	-	1	-	-		Kylsystem	Kühlanlage	SEE 26•539	
		-	-	-	-	-		Laddluftkylning	Ladeluftkühlung	SEE 26•543	
								B21FT	B21FT		
		1	-	1	-	-		Fläkt	Lüfter	SEE 26•545	
		-	1	-	-	-		Fläkt	Lüfter	SEE 26•547	
		-	-	-	-	-		El-fläkt	Elektrolüfter	SEE 26•549	

1

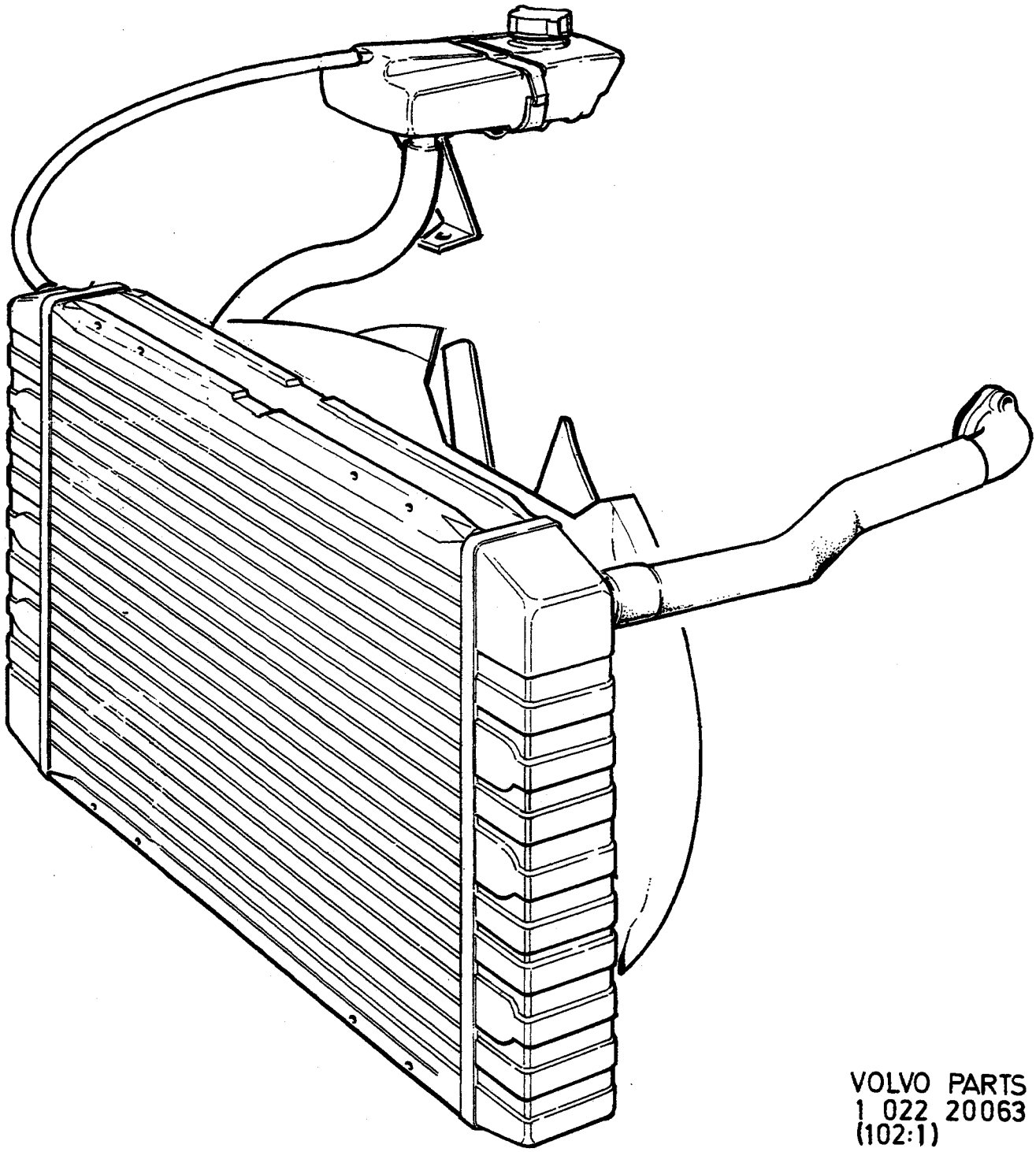

VOLVO PARTS
1 022 20063
(102:1)

A		KYLSYSTEM	KÜHLANLAGE	Grupp Gruppe 26
B				
C				Sida Seite 525
D				
E				

Pos	Artikel nr Artikelnr.	Antal / Anzahl A	B	C	D	E	PS	Benämning	Bezeichnung	Anmärkning Anmerkung	SR
1		-	-	-	-	-		KYLSYSTEM	KYLSYSTEM		
		-	-	-	-	-		•B17, B19, B21, B23	•B17, B19, B21, B23	SEE 26•527	
		-	-	-	-	-		•B27, B28	•B27, B28	SEE 26•535	
		-	-	-	-	-		•D20, D24	•D20, D24	SEE 26•539	

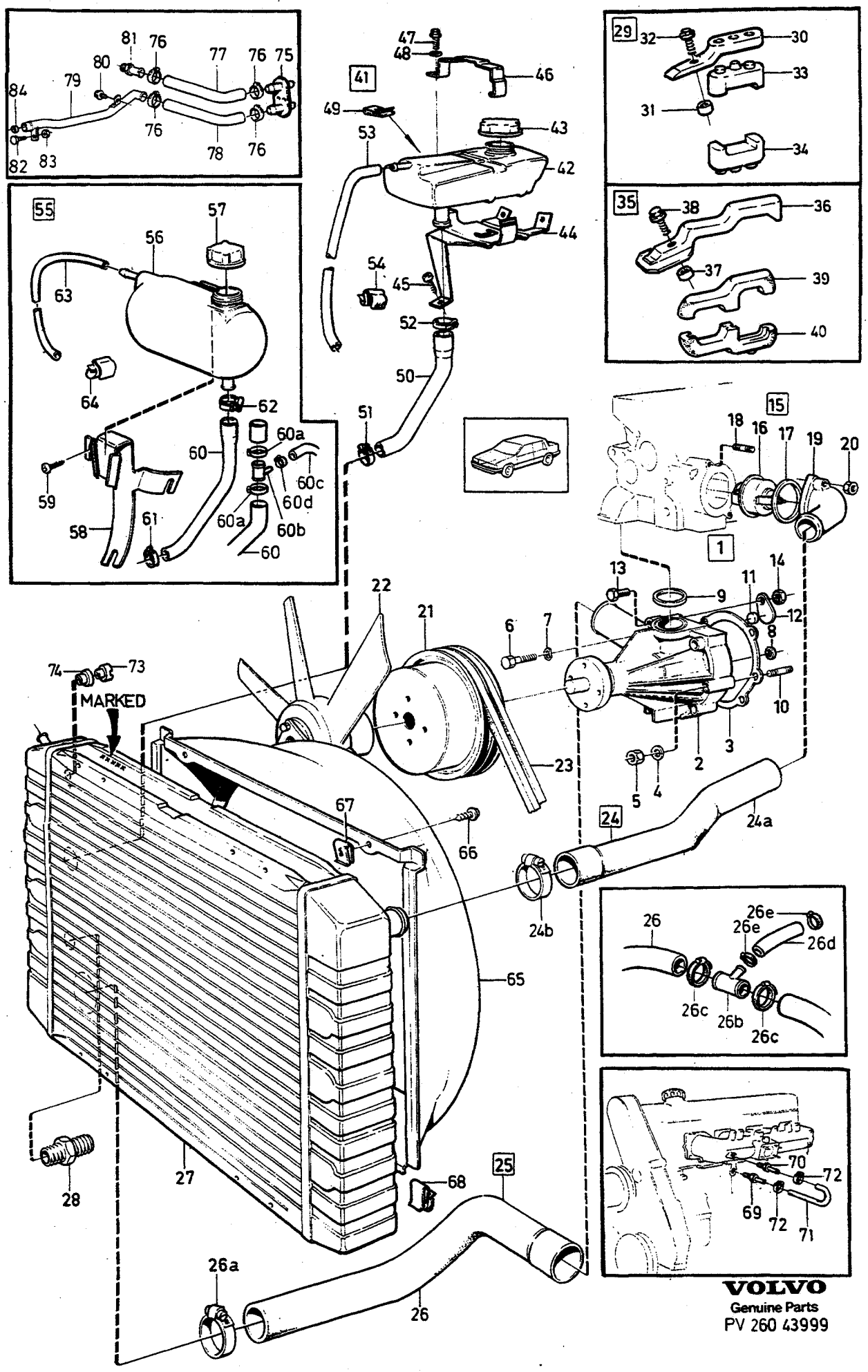
MARKED
VOLVO
Genuine Parts
PV 260 43999

A
B
C
D
E

KYLSYSTEM — KÜHLANLAGE

Grupp / Gruppe 26

Sida / Seite 527

B17, B19, B21, B23

Pos	Artikel nr / Artikelnr.	Antal / Anzahl A	B	C	D	E	PS	Benämning	Bezeichnung	Anmärkning / Anmerkung	SR
1	270681-0	1	-	-	-	-		Vattenpumpsats	Wasserpumpensatz	(275619)	2
2		1	-	-	-	-	KN	• Vattenpump	• Wasserpumpe		
3	1378906-0	1	-	-	-	-	IK	• Packning	• Dichtung	(463431)	1
4	955892-5	2	-	-	-	-	IK	• Bricka	• Scheibe		2
5	955781-0	2	-	-	-	-	IK	• Mutter	• Mutter		2
6	955275-3	4	-	-	-	-	IK	• Skruv	• Schraube	M6 x 30 mm	2
7	941906-0	4	-	-	-	-	IK	• Fjäderbricka	• Federscheibe		2
8	418411-5	1	-	-	-	-	IK	• Tätningsring	• Dichtring		3
9	1336255-3	1	-	-	-	-	IK	• Tätningsring	• Dichtring	EXC B21A 83 OCTANE	2
	1276668-9	1	-	-	-	-		Tätningsring	Dichtring	B21A 83 OCTANE	2
10		2	-	-	-	-		Pinnskruv	Stiftschraube	SEE 21•157	
11	418571-6	1	-	-	-	-		Propp	Stöpsel		4
12	1219915-4	1	-	-	-	-		Låsbricka	Sicherungsscheibe		4
13	955273-8	1	-	-	-	-		Skruv	Schraube	M6 x 22 mm	2
14	955781-0	1	-	-	-	-		Mutter	Mutter		2
15	273459-8	1	-	-	-	-		Termostatsats	Thermostatsatz	87°C-189°F	1
	273307-9	1	-	-	-	-		Termostatsats	Thermostatsatz	92°C-197°F	1
16		1	-	-	-	-	KN	• Termostat	• Thermostat		
☆ 17	6842214-6	1	-	-	-	-	IK	• Packning	• Dichtung	(1397911)	1
18		2	-	-	-	-		Pinnskruv	Stiftschraube	SEE 21•147	
19	463434-1	1	-	-	-	-		Anslutningsrör	Anschlussrohr		3
20	955781-0	2	-	-	-	-		Mutter	Mutter		2
21	1276144-1	1	-	-	-	-		Remskiva	Riemenscheibe	(463432)	3
22		1	-	-	-	-		Fläkt	Lüfter	SEE 26•545	
		1	-	-	-	-		El-fläkt	Elektrolüfter	SEE 26•549	
23	966965-6	1	-	-	-	-		Kilremsats	Keilremmensatz	(958352) EXC B21F (J), EXC B23F	1
	966965-6	1	-	-	-	-		Kilremsats	Keilremmensatz	1) (958352) B21F (J),B23F	1
	973537-4	1	-	-	-	-		Kilremsats	Keilremmensatz	2) (968425) B21F (J),B23F B21F (J), B23F	2
24	270615-8	1	-	-	-	-		Kylarslangsats	Kuhlerschauchsatz		1
24a	*1219990*	1	-	-	-	-	NS	• Kylarslang övre	• Kuhlerschlauch oben	3)	1
24b	943476-2	2	-	-	-	-		• Slangklamma	• Schlauchschelle		2
	3536130-2	1	-	-	-	-		Kylarslang	Kuhlerschlauch	4)	1
25	270616-6	1	-	-	-	-		Kylarslangsats	Kuhlerschauchsatz		1
26	*463306*	1	-	-	-	-	NS	• Kylarslang nedre	• Kuhlerschlauch unten	3)	1
	1346495-3	1	-	-	-	-		Kylarslang	Kuhlerschlauch	4)	1
	1346495-3	1	-	-	-	-		Kylarslang	Kuhlerschlauch	5) IK 270198, 270602	1
26a	943476-2	2	-	-	-	-		• Slangklamma	• Schlauchschelle		2
26b	1378548-0	1	-	-	-	-		Anslutningsrör	Anschlussrohr	IK 270198, 270602	3
26c	943476-2	2	-	-	-	-		Slangklamma	Schlauchschelle	5) IK 270198, 270602	2
26d	1378421-0	1	-	-	-	-		Kylarslang	Kuhlerschlauch	5) IK 270198, 270602	1
26e	943471-3	2	-	-	-	-		Slangklamma	Schlauchschelle	5) IK 270198, 270602	2
☆ 27	8601334-9	1	-	-	-	-	EU	Kylare	Kuhler	(1336169), STD, MAN.TRANS.	2
☆	8601852-0	1	-	-	-	-	EU	Kylare	Kuhler	(1336170), STD, AUTO.TRANS.	2
		-	-	-	-	-		.....	.....		
	(1266052)	1	-	-	-	-	SP	Kylare	Kuhler	6) TROPIC, MAN.TRANS MARKED 463027, MARKED 1266052. REPL 1 PCS 1378592-8, 1 PCS 1274052-8, 1 PCS 1274048-6.	2

1) 242 CH -237369, 244 CH -939339, 245 CH -506269, 262, 264, 265 CH -34029.
2) 242 CH 237370-, 244 CH 939340-, 245 CH 506270-, 265 CH 34030-
3) Utan laddluftkylare. / Ohne Ladeluftkühler.
4) Med laddluftkylare. / Mit Ladeluftkühler.
5) Med vattenkyld turbo. / Mit wassergekühltem Turbolader.
6) Kopparkylare. / Kupferkühler.

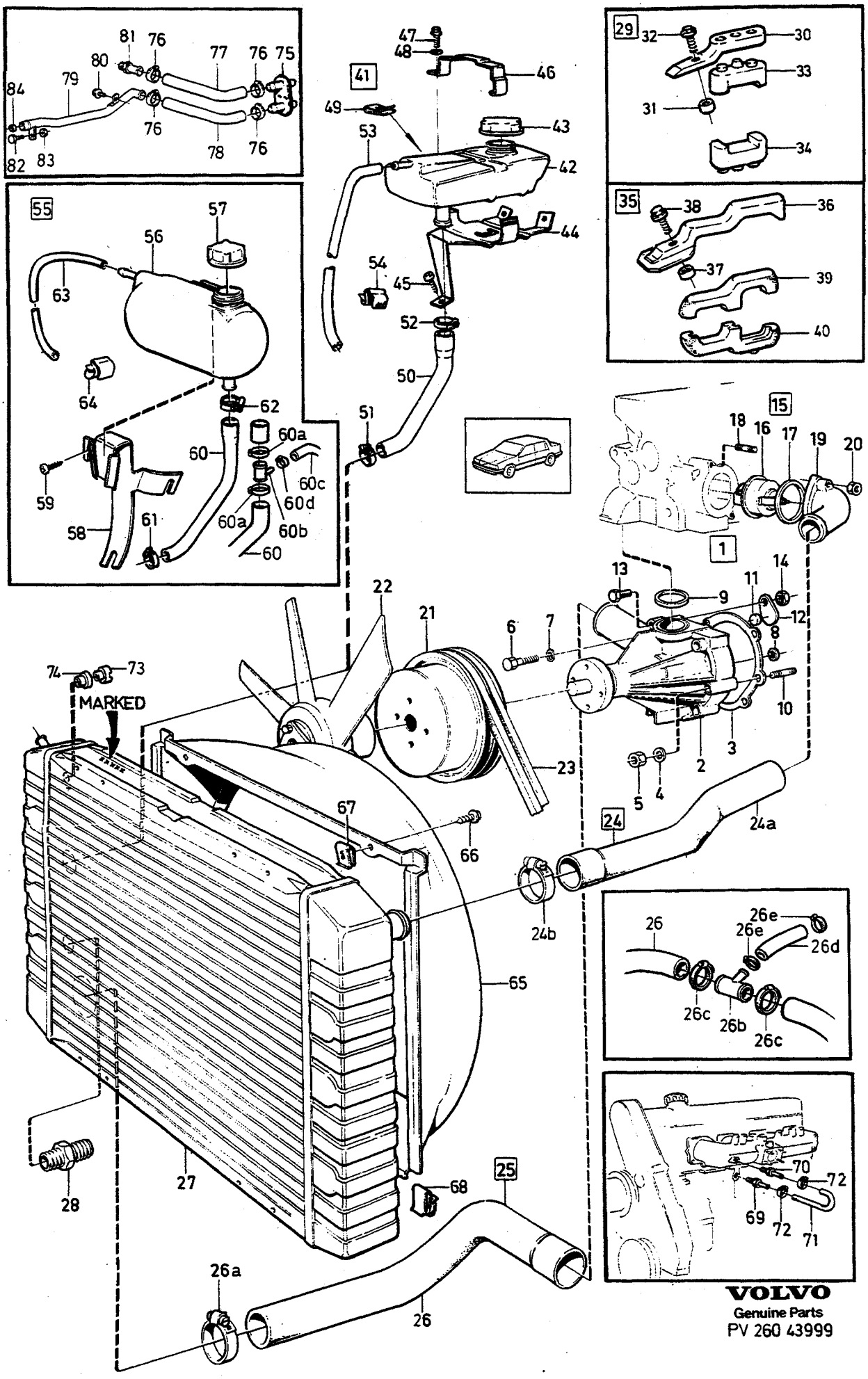
MARKED
VOLVO
Genuine Parts
PV 260 43999

A B C D E

KYLSYSTEM — KÜHLANLAGE

Grupp Gruppe 26

Sida Seite 529

B17, B19, B21, B23

Pos	Artikel nr Artikelnr.	Antal / Anzahl A	B	C	D	E	PS	Benämning	Bezeichnung	Anmärkning Anmerkung	SR
	(1346994)	1	-	-	-	-	SP	Kylare	Kuhler	7) TROPIC, MAN.TRANS MARKED 1346994, MARKED 1219829. REPL 1 PCS 1346016-7, 1 PCS 1274052-8, 1 PCS 1274048-6.	2
	(1266053)	1	-	-	-	-	SP	Kylare	Kuhler	6) TROPIC, AUTO.TRANS MARKED 463028, MARKED 1266686, MARKED 1266053. REPL 1 PCS 1378590-2, 1 PCS 1274052-8, 1 PCS 1274048-6.	2
	(1346839)	1	-	-	-	-	SP	Kylare	Kuhler	7) TROPIC, AUTO.TRANS MARKED 1346839 MARKED 1219830. REPL 1 PCS 1346015-9, 1 PCS 1274052-8, 1 PCS 1274048-6.	2
28		2	-	-	-	-		• Nippel	• Nippel	AUTO.TRANS SEE 43•1059	
29		1	-	-	-	-	NS	Kylarkonsol	Kuhlerstutze	3)	
30	1201818-0	2	-	-	-	-		• Konsol	• Konsole		3
31	669871-6	2	-	-	-	-		• Distanshylsa	• Abstandhulse	242 CH -244864, 244 CH APP -55779, 245 CH APP -581429, 265 CH APP -34729	3
	1357345-6	2	-	-	-	-		• Distanshylsa	• Abstandhulse	242 CH 244865-, 244 CH APP 55780-, 245 CH APP 581430-, 265 CH APP 34730-	2
32	946934-7	2	-	-	-	-		• Flänsskruv	• Flanschschraube		2
33	463304-6	2	-	-	-	-		• Gummikudde	• Gummikissen		3
34	463304-6	2	-	-	-	-		• Gummikudde	• Gummikissen		3
35		1	-	-	-	-	NS	Kylarkonsol	Kuhlerstutze	4)	
36	1346446-6	2	-	-	-	-		• Konsol	• Konsole		3
37	669871-6	2	-	-	-	-		• Distanshylsa	• Abstandhulse	242 CH -244864, 244 CH APP -55779, 245 CH APP -581429, 265 CH APP -34729,	3
	1357345-6	2	-	-	-	-		• Distanshylsa	• Abstandhulse	242 CH 244865-, 244 CH APP 55780-, 245 CH APP 581430-, 265 CH APP 34730-	2
38	946934-7	2	-	-	-	-		• Flänsskruv	• Flanschschraube	M6 x 20 mm	2
39	1317330-7	2	-	-	-	-		• Gummikudde	• Gummikissen		3
40	1346537-2	2	-	-	-	-		• Gummikudde	• Gummikissen		3
41		1	-	-	-	-	NS	Expansionstank med monteringsdetaljer	Ausgleichbehälter mit Einbauteilen	EXC TURBO. 8) TURBO	
☆ 42	9142000-0	1	-	-	-	-		• Expansionstank	• Ausgleichbehälter	(463604)	2

7) Aluminiumkylare. / Aluminiumkühler.
6) Kopparkylare. / Kupferkühler.
3) Utan laddluftkylare. / Ohne Ladeluftkühler.
4) Med laddluftkylare. / Mit Ladeluftkühler.
8) 242 CH -242738, 244 CH OMKR -21000, 245 CH OMKR -555500.

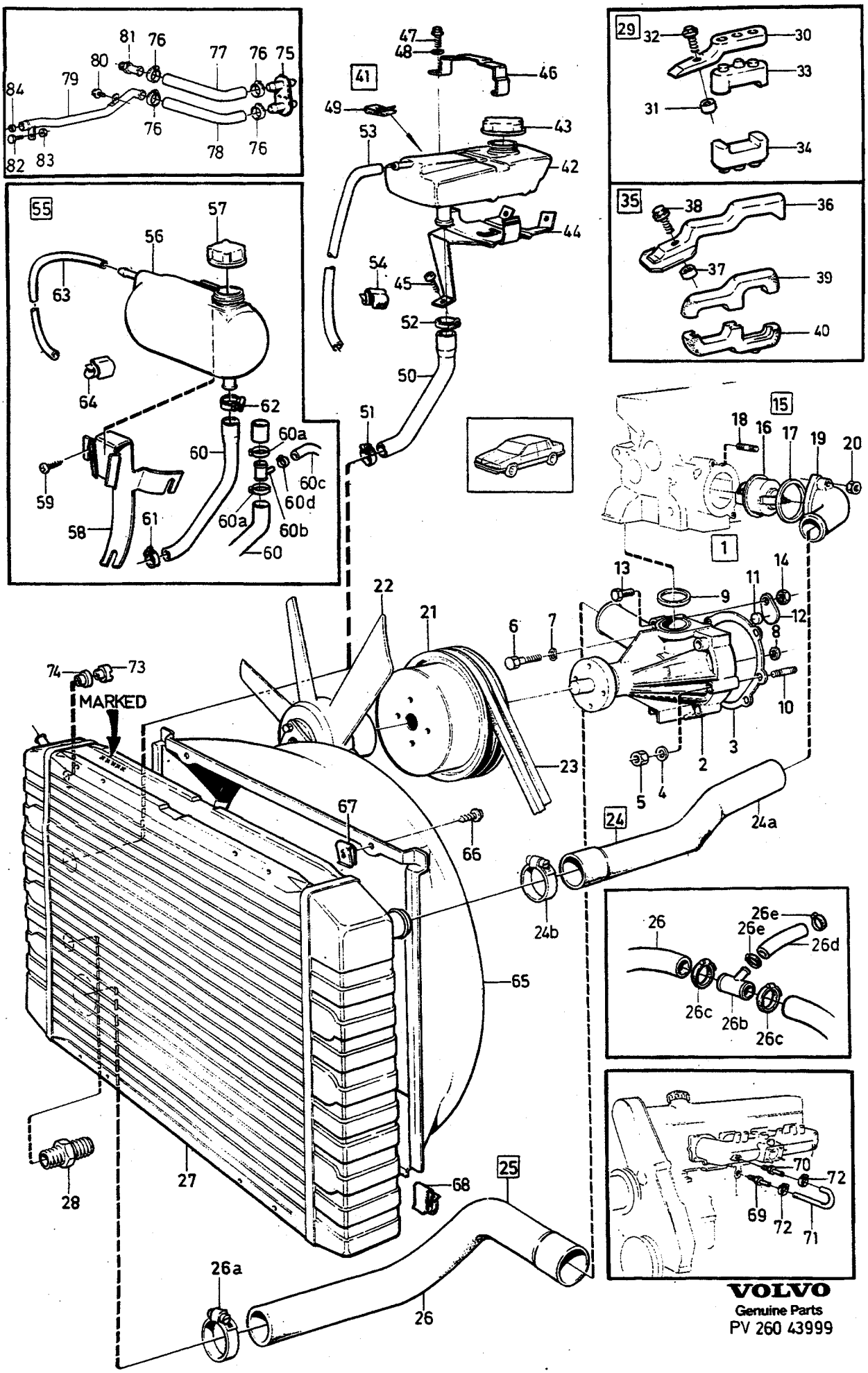
MARKED
VOLVO
Genuine Parts
PV 260 43999

A
B
C
D
E

KYLSYSTEM — KÜHLANLAGE

Grupp / Gruppe 26

Sida / Seite 531

B17, B19, B21, B23

Pos	Artikel nr / Artikelnr.	Antal / Anzahl A	B	C	D	E	PS	Benämning	Bezeichnung	Anmärkning / Anmerkung	SR
43	1357775-4	1	-	-	-	-		•Påfyllningslock	•Tankverschluss	(463828)	1
44	463644-5	1	-	-	-	-		•Konsol	•Konsole	EXC TURBO	3
	1306097-5	1	-	-	-	-		•Konsol	•Konsole	TURBO	3
45	969487-8	3	-	-	-	-		•Sextandhålskruv	•Sechszahn-hohlschraube	(958244)	2
46	463610-6	1	-	-	-	-		•Klamma	•Klemme		2
☆ 47	969478-7	1	-	-	-	-		•Skruv	•Schraube	(960863),EXC TURBO	2
	946934-7	1	-	-	-	-		•Flänsskruv	•Flanschschraube	M6 x 20 mm, TURBO	2
48	960138-6	1	-	-	-	-		•Bricka	•Scheibe	EXC TURBO	2
49	191391-2	1	-	-	-	-		•Fjädermutter	•Federverschlussmutter		2
☆ 50	9141262-7	1	-	-	-	-		•Kylarslang	•Kuhlerschlauch	EXC TURBO	1
	1306161-9	1	-	-	-	-		•Kylarslang	•Kuhlerschlauch	3) TURBO	1
	1346540-6	1	-	-	-	-		•Slang	•Schlauch	4) TURBO	1
51	943472-1	1	-	-	-	-		•Slangklamma	•Schlauchschelle		2
52	943473-9	1	-	-	-	-		•Slangklamma	•Schlauchschelle		2
53	942700-6	X	-	-	-	-		•Slang	•Schlauch	LG 295 mm EXC TURBO	1
	942700-6	X	-	-	-	-		•Slang	•Schlauch	3) LG 800 mm TURBO	1
	942700-6	X	-	-	-	-		•Slang	•Schlauch	4) LG 850 mm TURBO	1
54	1306160-1	1	-	-	-	-		•Clips	•Klemme	3) TURBO	2
55		1	-	-	-	-	NS	Expansionstank med monteringsdetaljer	Ausgleichbehälter mit Einbauteilen	9) TURBO	
56	1336684-4	1	-	-	-	-		•Expansionstank	•Ausgleichbehälter		2
57	1357775-4	1	-	-	-	-		•Påfyllningslock	•Tankverschluss	(463828)	1
58	1336683-6	1	-	-	-	-		•Konsol	•Konsole		3
59	969487-8	3	-	-	-	-		•Sextandhålskruv	•Sechszahn-hohlschraube	(958244)	2
60	1336973-1	1	-	-	-	-		•Slang	•Schlauch	3)	1
	1346540-6	1	-	-	-	-		•Slang	•Schlauch	4)	1
	1346540-6	1	-	-	-	-		Slang	Schlauch	5) IK 270198, 270602	1
60a	943472-1	2	-	-	-	-		Slangklamma	Schlauchschelle	5) IK 270198, 270602	2
60b	1378420-2	1	-	-	-	-		Anslutningsrör	Anschlussrohr	5) IK 270198, 270602	3
60c	1378624-9	1	-	-	-	-		Kylarslang	Kuhlerschlauch	5) IK 270198, 270602	1
60d	943471-3	2	-	-	-	-		Slangklamma	Schlauchschelle	5) IK 270198, 270602	2
61	943472-1	1	-	-	-	-		•Slangklamma	•Schlauchschelle		2
62	943473-9	1	-	-	-	-		•Slangklamma	•Schlauchschelle		2
63	942700-6	X	-	-	-	-		•Slang	•Schlauch	3) LG 800 mm	1
	942700-6	X	-	-	-	-		•Slang	•Schlauch	4) LG 850 mm	1
64	1306160-1	1	-	-	-	-		•Clips	•Klemme	3)	2
65	3540300-5	1	-	-	-	-		Fläktkåpa	Lufterhaube	(1346968)	4
	1346434-2	1	-	-	-	-		Fläktkåpa	Lufterhaube	4)	4
66	972079-8	2	-	-	-	-		Sextandhålskruv	Sechszahn-hohlschraube	(965395)	2
67	191391-2	2	-	-	-	-		Fjädermutter	Federverschlussmutter		2
68	1257372-1	2	-	-	-	-		Clips	Klemme		2
69		1	-	-	-	-		Nippel	Nippel	B17A, B19A, B21A SEE 25•393	
70		1	-	-	-	-		Nippel	Nippel	B17A, B19A, B21A SEE 25•393	
71	463732-8	1	-	-	-	-		Kylarslang	Kuhlerschlauch	B17A, B19A, B21A.	1
72	943471-3	2	-	-	-	-		Slangklamma	Schlauchschelle	B17A, B19A, B21A.	2
73	1274052-8	1	-	-	-	-		Propp	Stöpsel	10)	2
74	1378869-0	1	-	-	-	-		Gummibussning	Gummibuchse	10)	2
75		-	-	-	-	-		Genomföring	Durchfuhrung	SEE 87•1697	
76	943472-1	4	-	-	-	-		Slangklamma	Schlauchschelle		2
77	463524-9	1	-	-	-	-		Kylarslang tillopp	Kuhlerschlauch Zufluss	EXC TURBO	1

3) Utan laddluftkylare. / Ohne Ladeluftkühler.
4) Med laddluftkylare. / Mit Ladeluftkühler.
9) 242 CH 242739-, 244 CH OMKR 21000-, 245 CH OMKR 555500-.
5) Med vattenkyld turbo. / Mit wassergekühltem Turbolader.
10) Reservdelsutförande. / Ersatzteilausführung.

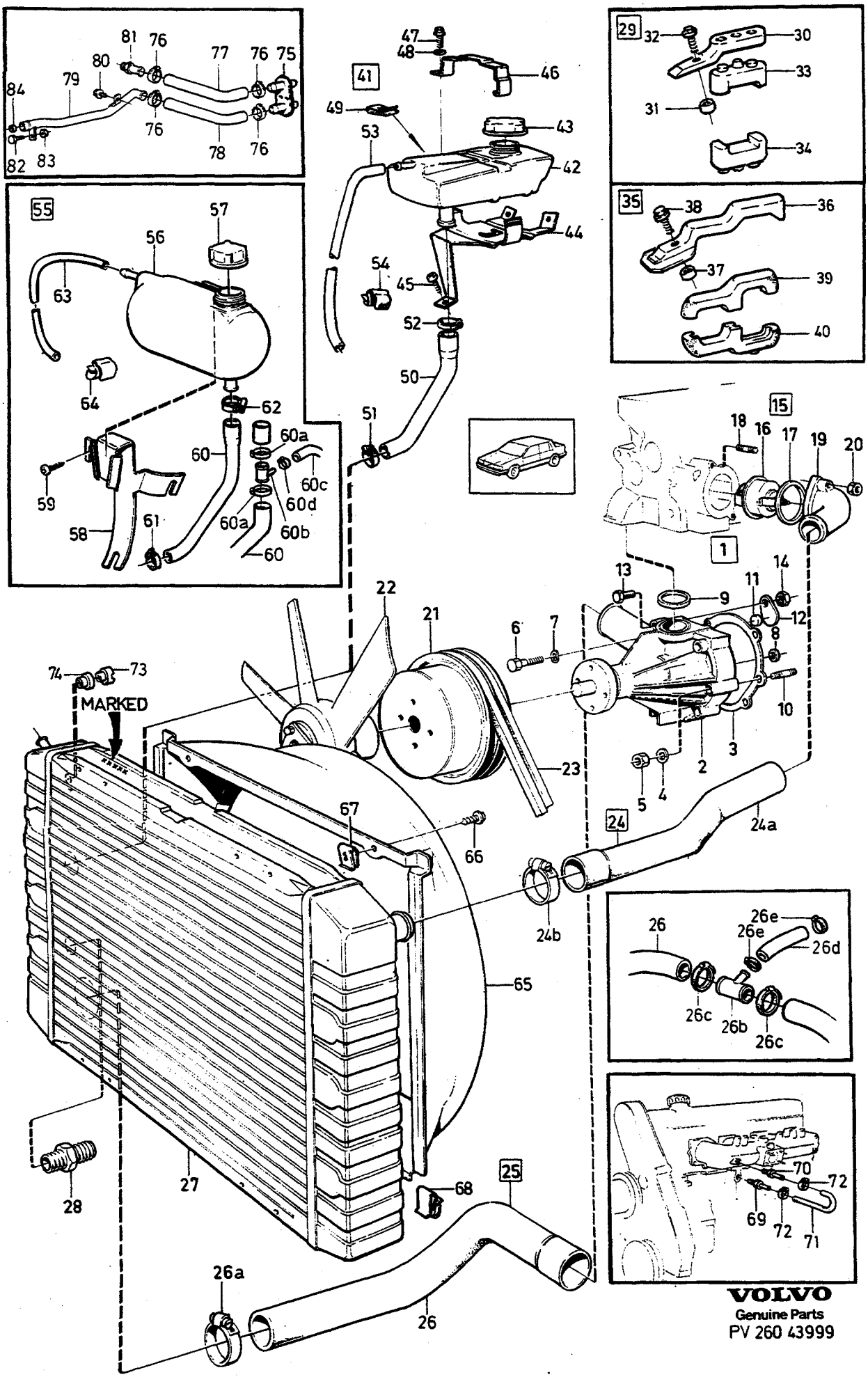
MARKED
VOLVO
Genuine Parts
PV 260 43999

A		KYLSYSTEM	KÜHLANLAGE	Grupp Gruppe 26
B				Sida Seite 533
C				
D				
E		B17, B19, B21, B23		

Pos	Artikel nr Artikelnr.	Antal / Anzahl A	B	C	D	E	PS	Benämning	Bezeichnung	Anmärkning Anmerkung	SR
	1266637-6	1	-	-	-	-		Slang tillopp	Schlauch Zufluss	TURBO	3
78	460585-3	1	-	-	-	-		Slang avlopp	Schlauch Abfluss		3
79	1219654-9	1	-	-	-	-		Returrör	Rucklaufrohr	EXC TURBO	3
	1332613-7	1	-	-	-	-		Returrör	Rucklaufrohr	TURBO	3
80	944926-5	1	-	-	-	-		Flänsskruv	Flanschschraube	M8 x 14 mm	2
81		1	-	-	-	-		Nippel	Nippel	SEE 21•147	
82	955273-8	2	-	-	-	-		Skruv	Schraube	M6 x 22 mm	2
83	955781-0	2	-	-	-	-		Mutter	Mutter	M6 x 5 mm	2
84	469478-2	1	-	-	-	-		Tätningsring	Dichtring		3

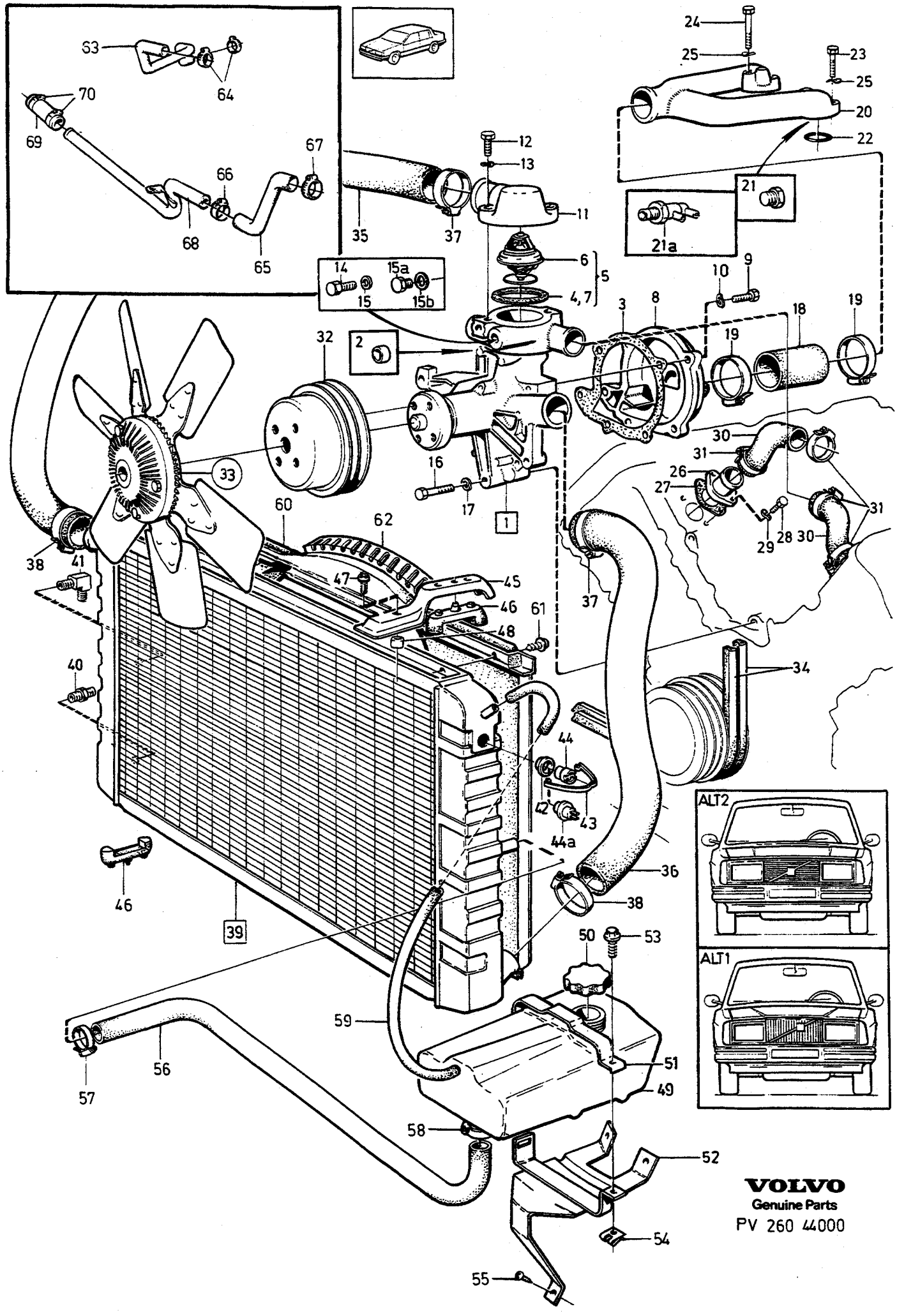

VOLVO
Genuine Parts
PV 260 44000

A
B
C
D
E

KYLSYSTEM — KÜHLANLAGE

Grupp Gruppe 26

Sida Seite 535

B27, B28

Pos	Artikel nr Artikelnr.	Antal / Anzahl A	B	C	D	E	PS	Benämning	Bezeichnung	Anmärkning Anmerkung	SR
1	1218158-2	1	-	-	-	-		Kylvätskepump	Kuhlwasserpumpe		2
2	1218019-6	1	-	-	-	-		• Propp	• Stöpsel		2
3	3514104-3	1	-	-	-	-		• Packning	• Dichtung	(245065)	1
4	1218375-2	1	-	-	-	-		• Packning	• Dichtung	(245057)	1
5	273320-2	1	-	-	-	-		Termostatsats	Thermostatsatz	82°C-180°F	1
	273480-4	1	-	-	-	-		Termostatsats	Thermostatsatz	87°C-189°F	1
	273364-0	1	-	-	-	-		Termostatsats	Thermostatsatz	92°C-197°F	1
6		1	-	-	-	-	KN	• Termostat	• Thermostat		
7	1218375-2	1	-	-	-	-	IK	• Packning	• Dichtung	(245057)	1
8	245506-1	1	-	-	-	-		Lock	Deckel		5
9	947427-1	5	-	-	-	-		Skruv	Schraube	M7 x 30 mm	2
10	946599-8	5	-	-	-	-		Fjäderbricka	Federscheibe	(1218122)	2
11	245227-4	1	-	-	-	-		Termostathus	Thermostatgehäuse		3
12	946517-0	2	-	-	-	-		Skruv	Schraube	M7 x 30 mm	2
13	946599-8	2	-	-	-	-		Fjäderbricka	Federscheibe		2
14	1218192-1	1	-	-	-	-		Propp	Stöpsel	1) M18 x 1,5 mm	2
15	1218331-5	1	-	-	-	-		Packning	Dichtung	1)	2
15a	1218160-8	1	-	-	-	-		Propp	Stöpsel	2) M14 x 1,25 mm	2
15b	18671-8	1	-	-	-	-		Packning	Dichtung	2)	2
16	948069-0	3	-	-	-	-		Sexkantsskruv	Sechskantschraube	(955298) M8x40 mm	2
17	941907-8	3	-	-	-	-		Fjäderbricka	Federscheibe		2
18	943370-7	X	-	-	-	-		Gummislang	Gummischlauch	LG 53 mm	2
19	943478-8	2	-	-	-	-		Slangklamma	Schlauchschelle		2
20	*(269077)*	1	-	-	-	-	SP	Kylvätskerör	Kuhlmittelrohr	REPL 1 PCS 247498-9, 1 PCS 946559-2.	2
	(269482)	1	-	-	-	-	SP	Fördelningsrör	Verteilerrohr	REPL 1 PCS 247498-9, 1 PCS 946559-2.	2
	(247497)	1	-	-	-	-	SP	Fördelningsrör	Verteilerrohr	B28F 498628-498631, 498640,498641. REPL 1 PCS 247498-9, 1 PCS 946559-2	2
	247498-9	1	-	-	-	-		Fördelningsrör	Verteilerrohr	3)	3
21	946559-2	1	-	-	-	-		Propp	Stöpsel		2
21a		1	-	-	-	-		Termostatventil	Thermostatventil	B28F SEE 25•493	
22	975256-9	2	-	-	-	-	IK	O-ring	O-ring		2
23	947405-7	2	-	-	-	-		Skruv	Schraube	M7 x 35 mm	2
24	*(947943)*	2	-	-	-	-	SP	Skruv	Schraube	M7 x 55 mm	2
25	946599-8	4	-	-	-	-		Fjäderbricka	Federscheibe		2
26	245158-1	2	-	-	-	-		Vattenavloppsrör	Wasserabflussrohr		3
27	1271509-0	2	-	-	-	-	IK	Packning	Dichtung	(245069)	1
28	946480-1	4	-	-	-	-		Skruv	Schraube	M7 x 25 mm	2
29	946599-8	4	-	-	-	-		Fjäderbricka	Federscheibe		2
30	246589-6	2	-	-	-	-		Kylarslang	Kuhlerschlauch		1
31	943476-2	4	-	-	-	-		Slangklamma	Schlauchschelle		2
32	*(1269111)*	1	-	-	-	-	SP	Remskiva	Riemenscheibe	242 CH -242738, 244 CH -22995, 245 CH -557245. REPL 1 PCS 1269941-9, 4 PCS 1266775-4.	2
	1269941-9	1	-	-	-	-		Remskiva	Riemenscheibe	242 CH 242739-, 244 CH 22996-, 245 CH 557246-	3
33		1	-	-	-	-		Fläkt	Lüfter	SEE 26•547	
		1	-	-	-	-		El-fläkt	Elektrolüfter	SEE 26•549	
34	966980-5	1	-	-	-	-		Kilremsats	Keilremmensatz	1) (958360),LG 1125 mm	1
	968936-5	1	-	-	-	-		Kilremsats	Keilremmensatz	2) (966978),LG 1100 mm	1
35	464014-0	1	-	-	-	-		Kylarslang	Kuhlerschlauch		1

1) Med motorhuv ALTER 1 på bildsidan. / Mit Motorhaube Alt. 1 auf der Bildseite.
2) Med motorhuv ALTER 2 på bildsidan. / Mit Motorhaube Alt. 2 auf der Bildseite.
3) Reservdelsutförande. / Ersatzteilausführung.

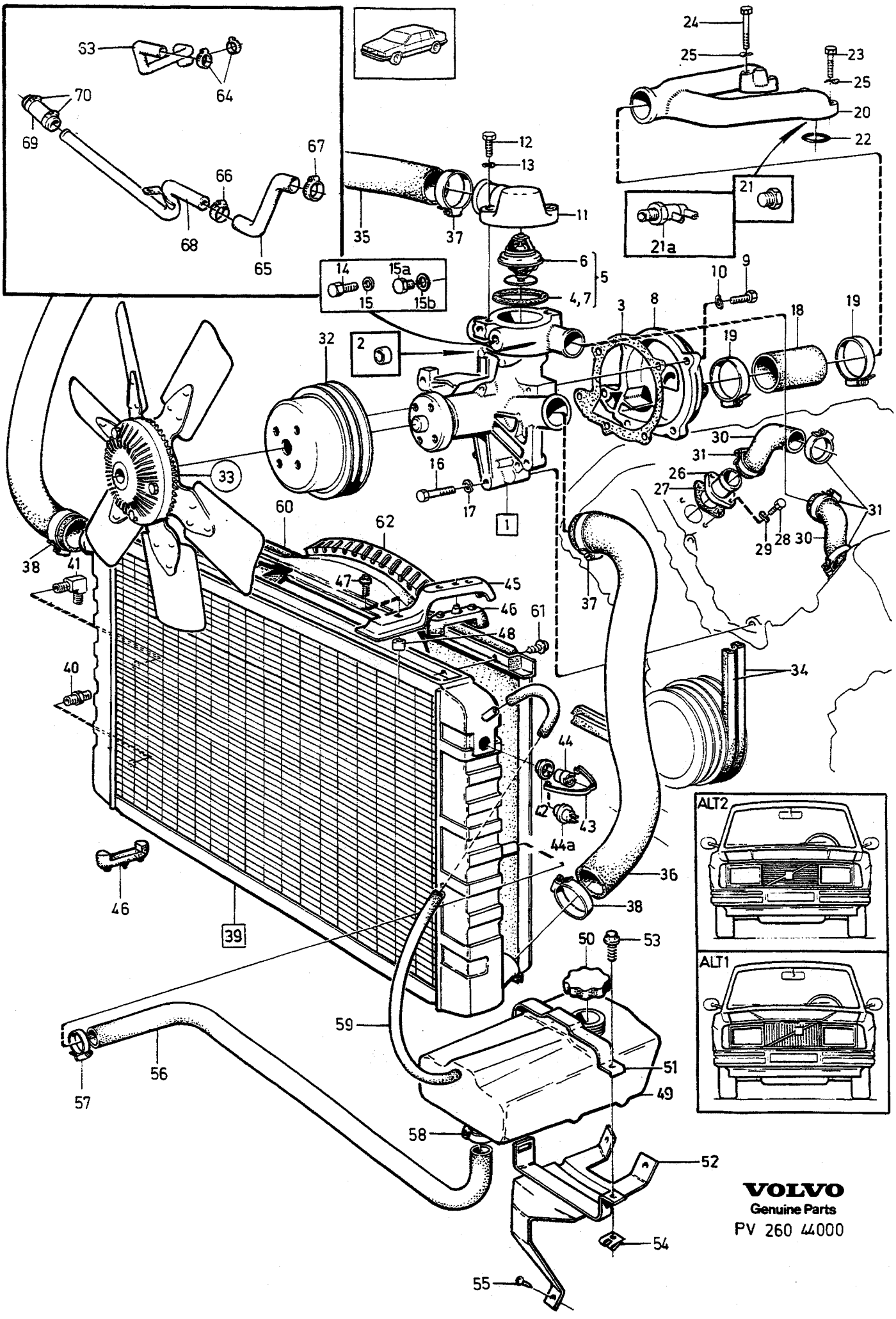
ALT2
ALT1
VOLVO
Genuine Parts
PV 260 44000

A
B
C
D
E

KYLSYSTEM — KÜHLANLAGE

B27, B28

Grupp / Gruppe 26

Sida / Seite 537

Pos	Artikel nr / Artikelnr.	Antal / Anzahl A	B	C	D	E	PS	Benämning	Bezeichnung	Anmärkning / Anmerkung	SR
36	464015-7	1	-	-	-	-		Kylarslang	Kuhlerschlauch		1
37	943478-8	2	-	-	-	-		Slangklamma	Schlauchschelle		2
38	943477-0	2	-	-	-	-		Slangklamma	Schlauchschelle		2
☆ 39	8601336-4	1	-	-	-	-	EU	Kylare	Kuhler	STD, MAN.TRANS (464025)	2
☆	8601712-6	1	-	-	-	-	EU	Kylare	Kuhler	STD, AUTO.TRANS (464924)	2
☆	8601908-0	1	-	-	-	-	EU	Kylare	Kuhler	TROPIC, MAN.TRANS (1274053)	2
☆	8601909-8	1	-	-	-	-	EU	Kylare	Kuhler	TROPIC, AUTO.TRANS (1274055)	2
40	954336-4	1	-	-	-	-		• Nippel	• Nippel	AUTO.TRANS	2
41	954343-0	1	-	-	-	-		• Vinkelnippel	• Winkelnippel	AUTO.TRANS	2
42	1378869-0	1	-	-	-	-		Gummibussning	Gummibuchse	TROPIC	2
43	1306885-3	1	-	-	-	-		Clips	Klemme	TROPIC	2
44	1274052-8	1	-	-	-	-		Propp	Stöpsel	TROPIC	2
44a	1274962-8	X	-	-	-	-		Termokontakt	Thermoschalter	(1274047), TROPIC A.C	2
45	464648-5	2	-	-	-	-		Konsol	Konsole		3
46	463304-6	4	-	-	-	-		Gummikudde	Gummikissen		3
47	946934-7	2	-	-	-	-		Flänsskruv	Flanschschraube	M6 x 20 mm	2
48	669871-6	2	-	-	-	-		Distanshylsa	Abstandhulse	242 CH -244864, 244 CH APP -55779, 245 CH APP -581429, 265 CH APP -34729	3
	1357345-6	2	-	-	-	-		Distanshylsa	Abstandhulse	242 CH 244865-, 244 CH APP 55780-, 245 CH APP 581430-, 265 CH APP 34730-	2
☆ 49	9142000-0	1	-	-	-	-		Expansionstank	Ausgleichbehälter	(463604)	2
50	1357775-4	1	-	-	-	-		Påfyllningslock	Tankverschluss	(463828)	1
51	463610-6	1	-	-	-	-		Klamma	Klemme		2
52	464289-8	1	-	-	-	-		Konsol	Konsole		3
53	947243-2	1	-	-	-	-		Skruv	Schraube		2
54	191391-2	1	-	-	-	-		Fjädermutter	Federverschlussmutter		2
55	969487-8	3	-	-	-	-		Sextandhålskruv	Sechszahn-hohlschraube	(958244)	2
56	464016-5	1	-	-	-	-		Kylarslang	Kuhlerschlauch		1
57	943472-1	1	-	-	-	-		Slangklamma	Schlauchschelle		2
58	943473-9	1	-	-	-	-		Slangklamma	Schlauchschelle		2
59	942700-6	X	-	-	-	-		Slang	Schlauch	LG 295 mm	1
60	464675-8	1	-	-	-	-		Fläktkåpa	Lufterhaube	1)	4
	464024-9	1	-	-	-	-		Fläktkåpa	Lufterhaube	2)	4
61	972079-8	2	-	-	-	-		Sextandhålskruv	Sechszahn-hohlschraube	1) (965395)	2
	972079-8	4	-	-	-	-		Sextandhålskruv	Sechszahn-hohlschraube	2) (965395)	2
62	464671-7	1	-	-	-	-		Fläktskydd	Lufterverkleidung		4
63	1274337-3	1	-	-	-	-		Kylarslang tillopp	Kuhlerschlauch Zufluss		1
64	943472-1	2	-	-	-	-		Slangklamma	Schlauchschelle		2
65	1274118-7	1	-	-	-	-		Kylarslang avlopp	Kuhlerschlauch Abfluss		1
66	943473-9	1	-	-	-	-		Slangklamma	Schlauchschelle		2
67	943472-1	1	-	-	-	-		Slangklamma	Schlauchschelle		2
68	269470-1	1	-	-	-	-		Returrör	Rucklaufrohr		3
69	943369-9	X	-	-	-	-		Slang	Schlauch	LG 62 mm	2
70	943474-7	2	-	-	-	-		Slangklamma	Schlauchschelle		2

1) Med motorhuv ALTER 1 på bildsidan. / Mit Motorhaube Alt. 1 auf der Bildseite.
2) Med motorhuv ALTER 2 på bildsidan. / Mit Motorhaube Alt. 2 auf der Bildseite.

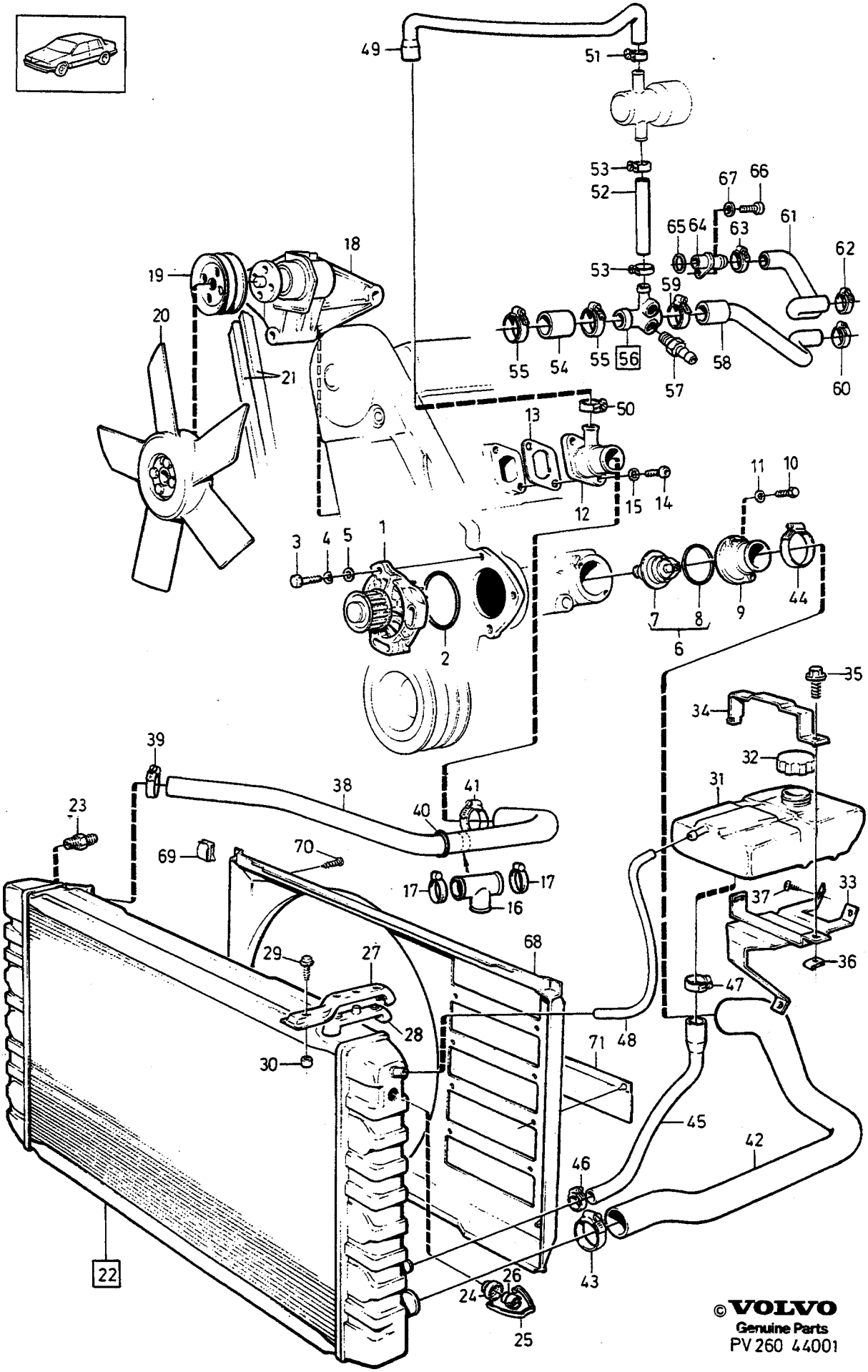

©VOLVO
Genuine Parts
PV 260 44001

A	D20
B	D24
C	
D	
E	

KYLSYSTEM — KÜHLANLAGE

Grupp / Gruppe 26

Sida / Seite 539

D20, D24

Pos	Artikel nr / Artikelnr.	Antal / Anzahl A	B	C	D	E	PS	Benämning	Bezeichnung	Anmärkning / Anmerkung	SR
1	*1257185*	1	1	-	-	-	NS	Kylvätskepump	Kuhlwasserpumpe		2
2	1257197-2	1	1	-	-	-		Tätningsring	Dichtring		2
3	947818-1	3	3	-	-	-		Skruv	Schraube	(940132)	2
4	941907-8	3	3	-	-	-		Fjäderbricka	Federscheibe		2
5	1257706-0	2	2	-	-	-		Bricka	Scheibe		2
6	273728-6	1	1	-	-	-		Termostatsats	Thermostatsatz	87C, 189F	1
7		1	1	-	-	-	KN	• Termostat	• Thermostat		
8	1257183-2	1	1	-	-	-	IK	• Tätningsring	• Dichtring		2
9	1257184-0	1	1	-	-	-		Termostathus	Thermostatgehäuse		3
10	955273-8	2	2	-	-	-		Skruv	Schraube	M6 x 22 mm	2
11	941906-0	2	2	-	-	-		Fjäderbricka	Federscheibe		2
12	1257533-8	1	-	-	-	-		Anslutningsrör	Anschlussrohr		3
	1257014-9	-	1	-	-	-		Anslutningsrör	Anschlussrohr		3
13	3547853-6	1	-	-	-	-	IK	Packning	Dichtung	(1257534)	1
	3507032-5	-	1	-	-	-	IK	Packning	Dichtung		1
14	1257380-4	2	-	-	-	-		Skruv	Schraube	M6 x 18 mm	2
	942314-6	-	2	-	-	-		Skruv	Schraube	M6 x 25 mm	2
15	941906-0	2	2	-	-	-		Fjäderbricka	Federscheibe		2
16	1257454-7	1	-	-	-	-		Kylvätskerör	Kuhlmittelrohr		3
17	943476-2	2	-	-	-	-		Slangklamma	Schlauchschelle		2
18		1	1	-	-	-		Konsol	Konsole	SEE 32 • 651	
19	1257181-6	1	1	-	-	-		Remskiva	Riemenscheibe	W/O COMBU	3
	1257640-1	1	1	-	-	-		Remskiva	Riemenscheibe	COMBU, W/O P.S COMBU, P.S	3
20		1	1	-	-	-		Fläkt	Lüfter	SEE 26 • 545	
21	973541-6	1	1	-	-	-		Kilremsats	Keilremmensatz	(966968) 38 x 975 mm P.S, W/O COMBU	1
	973544-0	1	1	-	-	-		Kilrem servopump-fläkt	Keilriemen Servopumpe- Lüfter	COMBU, W/O P.S (966923) 38 x 1238 mm P.S, COMBU	1
	973534-1	1	1	-	-	-		Kilrem	Keilriemen	(966898) 38 x 800 mm P.S, COMBU	1
☆	22 8601863-7	1	1	-	-	-	EU	Generator Kylare	Lichtmaschine Kuhler	STD, MAN.TRANS (1257350)	2
		-	-	-	-	-		.....	.....		
☆	8601864-5	1	1	-	-	-	EU	Kylare	Kuhler	STD, AUTO.TRANS (1257351)	2
		-	-	-	-	-		.....	.....		
☆	8601958-5	1	1	-	-	-	EU	Kylare	Kuhler	TROPIC, MAN.TRANS (1257352)	2
☆	8601959-3	1	1	-	-	-	EU	Kylare	Kuhler	TROPIC, AUTO.TRANS (1257353)	2
23	954336-4	2	2	-	-	-		• Nippel	• Nippel	AUTO.TRANS	2
24	1378869-0	1	1	-	-	-		• Gummibussning	• Gummibuchse	TROPIC	2
25	1306885-3	1	1	-	-	-		• Clips	• Klemme	TROPIC	2
26	1274052-8	1	1	-	-	-		• Propp	• Stöpsel	TROPIC	2
27	464648-5	2	2	-	-	-		Konsol	Konsole		3
28	463304-6	4	4	-	-	-		Gummikudde	Gummikissen		3
29	946934-7	2	2	-	-	-		Flänsskruv	Flanschschraube	M6 x 20 mm	2
30	669871-6	2	2	-	-	-		Distanshylsa	Abstandhulse	242 CH -244864, 244 CH APP -55779, 245 CH APP -581429, 265 CH APP -34729	3
	1357345-6	2	-	-	-	-		Distanshylsa	Abstandhulse	242 CH 244865-, 244 CH APP 55780-, 245 CH APP 581430-, 265 CH APP 34730-	2
☆	31 9142000-0	1	1	-	-	-		Expansionstank	Ausgleichbehälter	(463604)	2
	32 1357776-2	1	1	-	-	-		Påfyllningslock	Tankverschluss	(1274100)	1
	33 464289-8	1	1	-	-	-		Konsol	Konsole		3

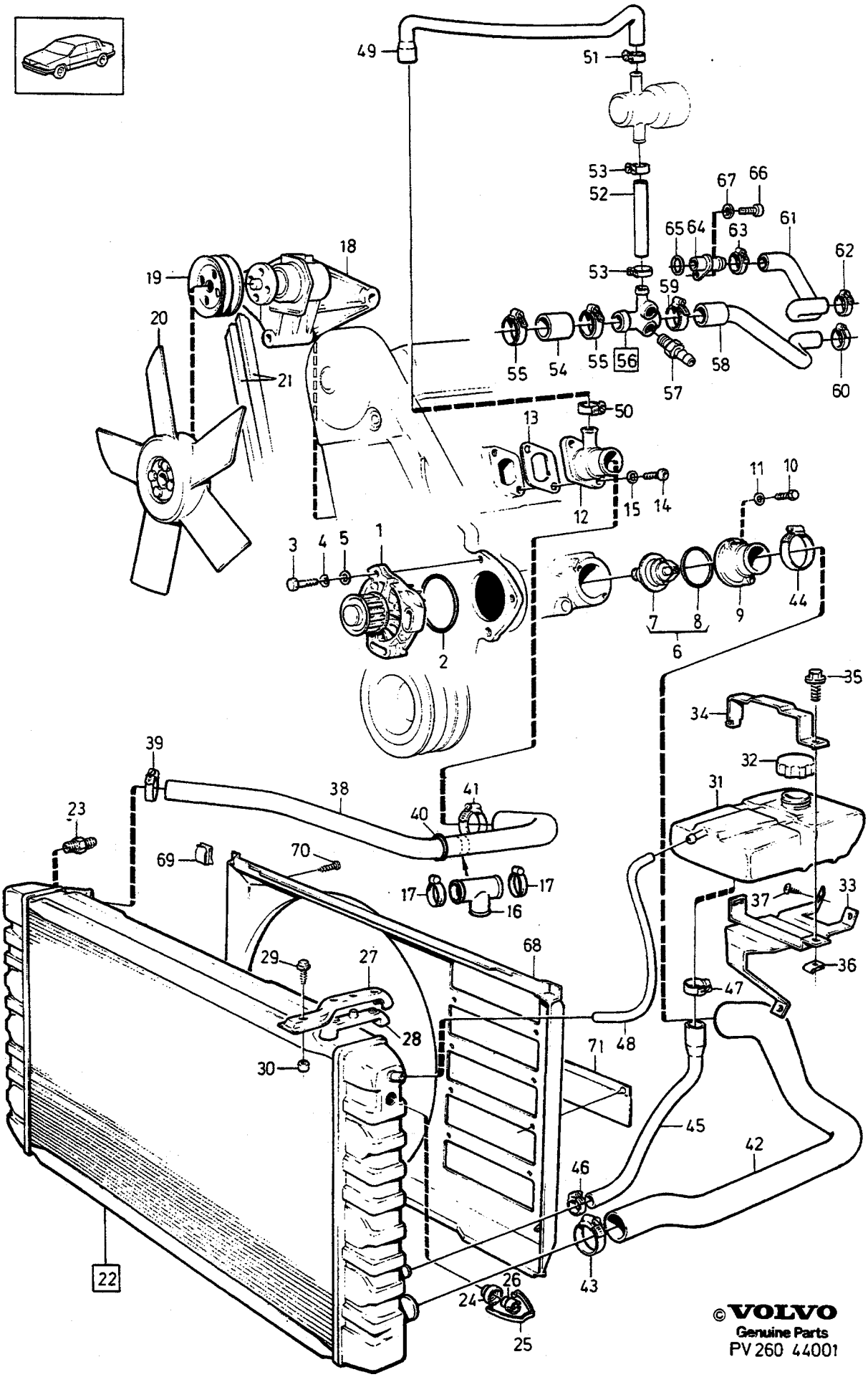

©VOLVO
Genuine Parts
PV 260 44001

A	D20
B	D24
C	
D	
E	

KYLSYSTEM — KÜHLANLAGE

D20, D24

Grupp / Gruppe 26

Sida / Seite 541

Pos	Artikel nr / Artikelnr.	Antal / Anzahl A	B	C	D	E	PS	Benämning	Bezeichnung	Anmärkning / Anmerkung	SR
34	463610-6	1	1	-	-	-		Klamma	Klemme		2
35	947243-2	1	1	-	-	-		Skruv	Schraube		2
36	191391-2	1	1	-	-	-		Fjädermutter	Federverschlussmutter		2
37	969487-8	3	3	-	-	-		Sextandhålskruv	Sechszahn-hohlschraube	(958244)	2
38	1257363-0	1	-	-	-	-		Kylarslang	Kuhlerschlauch		1
	1328849-3	-	1	-	-	-		Kylarslang	Kuhlerschlauch	(1257365)	1
39	943476-2	1	1	-	-	-		Slangklamma	Schlauchschelle		2
40	947788-6	1	1	-	-	-		O-ring	O-ring		2
41	943478-8	1	-	-	-	-		Slangklamma	Schlauchschelle		2
	943478-8	-	1	-	-	-		Slangklamma	Schlauchschelle		2
42	1257364-8	1	1	-	-	-		Kylarslang	Kuhlerschlauch		1
43	943476-2	1	1	-	-	-		Slangklamma	Schlauchschelle		2
44	943478-8	1	1	-	-	-		Slangklamma	Schlauchschelle		2
45	1257362-2	1	1	-	-	-		Slang	Schlauch		1
46	943472-1	1	1	-	-	-		Slangklamma	Schlauchschelle		2
47	943473-9	1	1	-	-	-		Slangklamma	Schlauchschelle		2
48	942700-6	X	X	-	-	-		Slang	Schlauch	LG 295 mm	1
49	1257446-3	1	1	-	-	-		Slang	Schlauch		3
50	943474-7	1	1	-	-	-		Slangklamma	Schlauchschelle		2
51	943471-3	1	1	-	-	-		Slangklamma	Schlauchschelle		2
52	1257448-9	1	1	-	-	-		Slang	Schlauch		3
53	943471-3	2	2	-	-	-		Slangklamma	Schlauchschelle		2
54	1257447-1	1	1	-	-	-		Slang	Schlauch		3
55	943474-7	2	2	-	-	-		Slangklamma	Schlauchschelle		2
56	1328458-3	1	1	-	-	-		Anslutningsrör	Anschlussrohr		3
57	966723-9	1	1	-	-	-		•Nippel	•Nippel		3
58	1257445-5	1	1	-	-	-		Slang	Schlauch		3
59	943474-7	1	1	-	-	-		Slangklamma	Schlauchschelle		2
60	943472-1	1	1	-	-	-		Slangklamma	Schlauchschelle		2
61	1257360-6	1	1	-	-	-		Kylarslang	Kuhlerschlauch		1
62	943472-1	1	1	-	-	-		Slangklamma	Schlauchschelle		2
63	943474-7	1	1	-	-	-		Slangklamma	Schlauchschelle		2
64	1257041-2	1	1	-	-	-		Nippel	Nippel		3
65	1257295-4	1	1	-	-	-		O-ring	O-ring		2
66	955283-7	1	1	-	-	-		Skruv	Schraube	M6 x 75 mm	2
67	941907-8	1	1	-	-	-		Fjäderbricka	Federscheibe		2
68	1257370-5	1	-	-	-	-		Fläktkåpa	Lufterhaube		4
	1257371-3	-	1	-	-	-		Fläktkåpa	Lufterhaube	COMBU	4
69	1257372-1	3	3	-	-	-		Clips	Klemme		2
70	972079-8	2	2	-	-	-		Sextandhålskruv	Sechszahn-hohlschraube	(965395)	2
71	1257462-0	5	5	-	-	-		Backventil	Ruckschlagventil	TROPIC	3

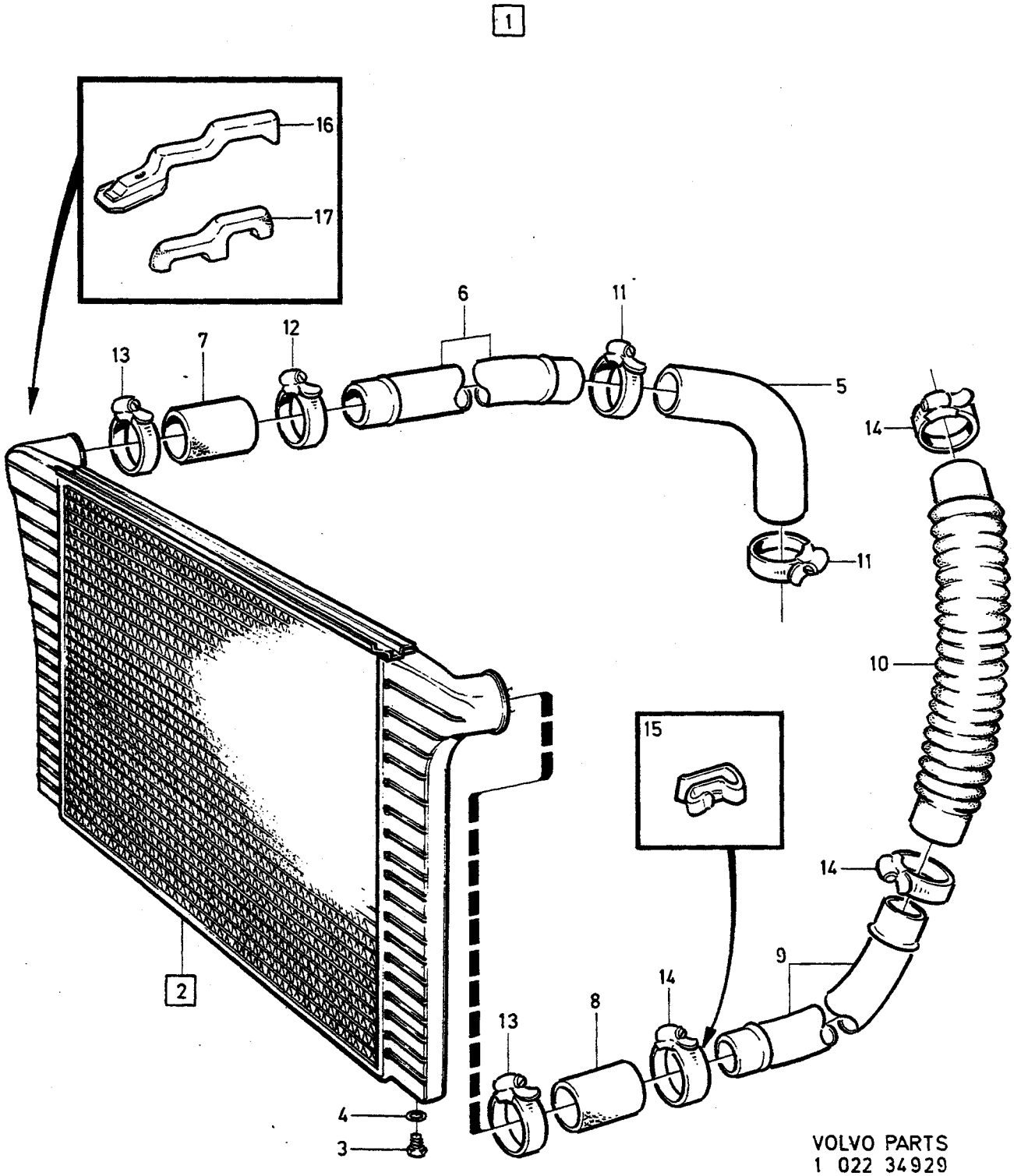

VOLVO PARTS
1 022 34929
(102:1)

A
B
C
D
E

LADDLUFTKYLNING — LADELUFTKÜHLUNG

B21FT

Grupp / Gruppe 26

Sida / Seite 543

Pos	Artikel nr / Artikelnr.	Antal / Anzahl A	B	C	D	E	PS	Benämning	Bezeichnung	Anmärkning / Anmerkung	SR
1		1	-	-	-	-	NS	Laddluftkylare	Ladeluftkuhler		
2	1317319-0	1	-	-	-	-		•Laddluftkylare	•Ladeluftkuhler		3
3	1332139-3	1	-	-	-	-		••Plugg	••Stopfen		2
4	949657-1	1	-	-	-	-	IK	••O-ring	••O-ring		2
5	8360988-3	1	-	-	-	-		•Slang	•Schlauch		5
6	8360960-2	1	-	-	-	-		•Rör	•Rohrleitung		5
7	8360989-1	1	-	-	-	-		•Slang	•Schlauch		5
8	8360989-1	1	-	-	-	-		•Slang	•Schlauch		5
9	8360961-0	1	-	-	-	-		•Rör	•Rohrleitung		5
10	8360970-1	1	-	-	-	-		•Slang	•Schlauch		5
11	943479-6	2	-	-	-	-		•Slangklamma	•Schlauchschelle	(966656)	2
12	967765-9	1	-	-	-	-		•Slangklamma	•Schlauchschelle		2
☆ 13	967764-2	2	-	-	-	-		•Slangklamma	•Schlauchschelle	(966831)	3
14	967765-9	3	-	-	-	-		•Slangklamma	•Schlauchschelle		2
15	1357202-9	16	-	-	-	-		•Hållare	•Halter		2
16		2	-	-	-	-		•Konsol	•Konsole	SEE 26•527	
17		2	-	-	-	-		•Gummikudde	•Gummikissen	SEE 26•527	

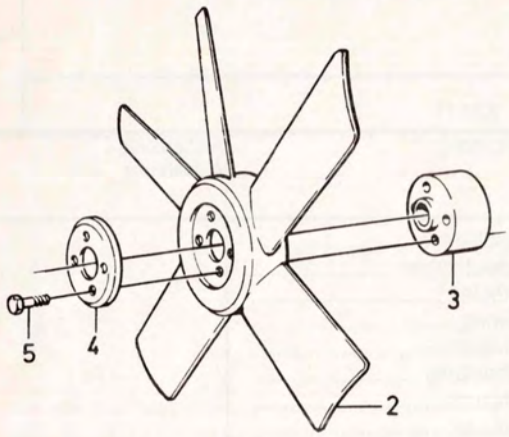

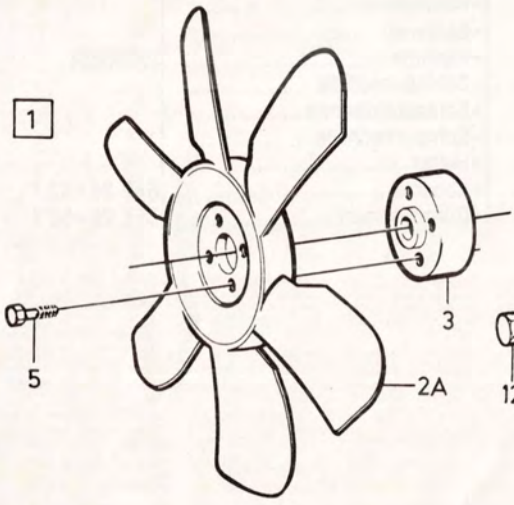

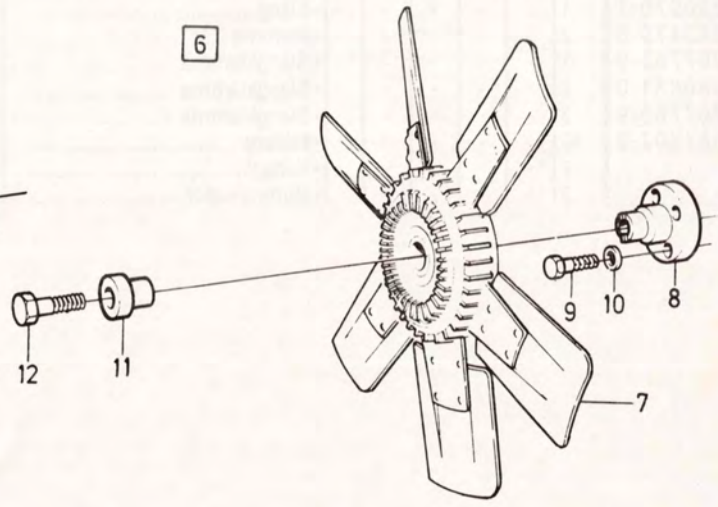

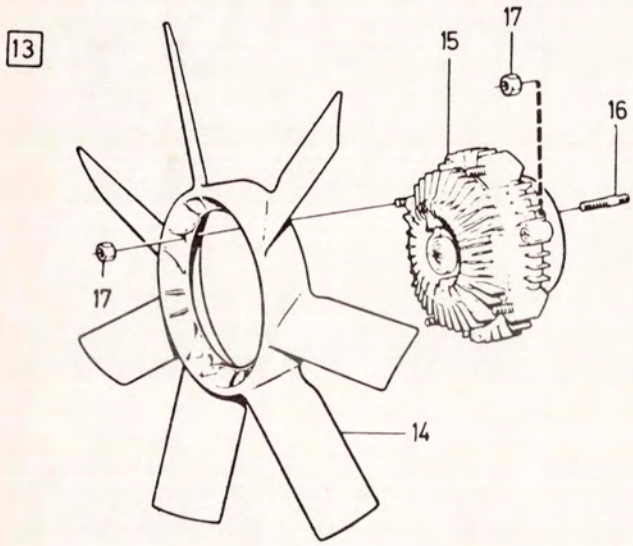

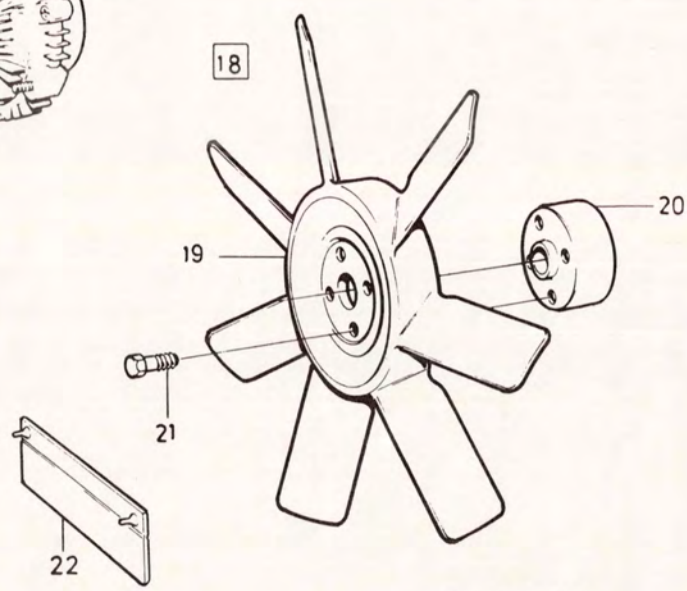

VOLVO PARTS
1 022 28607
(102:1)

A
B
C
D
E

FLÄKT — LÜFTER

Grupp / Gruppe 26

Sida / Seite 545

B17, B19, B21, B23, D20, D24

Pos	Artikel nr / Artikelnr.	Antal / Anzahl A	B	C	D	E	PS	Benämning	Bezeichnung	Anmärkning / Anmerkung	SR
1		1	-	-	-	-	NS	Fläkt	Gebläse	ALTER 1	
2	463821-9	1	-	-	-	-		• Fläkt	• Gebläse	EXC D20,D24 COMBU	2
	463821-9	1	-	-	-	-		• Fläkt	• Gebläse	1) D20,D24 COMBU	2
2a	1257866-2	X	-	-	-	-		• Fläkt	• Gebläse	2) D20,D24 COMBU	2
3	463302-0	1	-	-	-	-		• Distansstycke	• Abstandstuck		3
4	463301-2	1	-	-	-	-		• Bricka	• Scheibe	EXC D20,D24 COMBU	2
	463301-2	1	-	-	-	-		• Bricka	• Scheibe	1) D20,D24 COMBU	2
5	948081-5	4	-	-	-	-		• Låsskruv	• Sicherungsschraube		2
6		1	-	-	-	-	NS	Fläkt	Gebläse	ALTER 2	
7	*(1266789)*	1	-	-	-	-	SP	• Slirfläkt	• Schlupfkupplungslufter	REPL 1 PCS 1317465-1, 1 PCS 1306259-1, 4 PCS 1266775-4, 8 PCS 945407-5.	2
8	463463-0	1	-	-	-	-		• Kopplingsfläns	• Kupplungsflansch		3
9	955274-6	4	-	-	-	-		• Skruv	• Schraube	M6 x 25 mm	2
10	941906-0	4	-	-	-	-		• Fjäderbricka	• Federscheibe		2
11	460530-9	1	-	-	-	-		• Bricka	• Scheibe		2
12	970950-2	1	-	-	-	-		• Skruv	• Schraube	(955320) M10x40 mm	2
13		1	-	-	-	-	NS	Fläkt termoreglerad	Gebläse Thermostatgeregelt	ALTER 3	
14	1317465-1	1	-	-	-	-		• Fläkt	• Gebläse	(1266669)	2
15	1306259-1	1	-	-	-	-		• Slirkoppling termoreglerad	• Schlupfkupplung Thermostatgeregelt	(1266574)	3
16	1266775-4	4	-	-	-	-		• Pinnskruv	• Stiftschraube		2
17	945407-5	8	-	-	-	-		• Flänsmutter	• Bundmutter		2
18	*(1129070)*	1	-	-	-	-	SP	Fläktsats	Lufterbausatz	3) D20,D24 A.C REPL 1 PCS 1257866-2, 1 PCS 463302-0, 4 PCS 948081-5, 5 PCS 1257462-0.	2
19	*(1257553)*	1	-	-	-	-	SP	• Fläkt	• Gebläse	REPL 1 PCS 1257866-2, 1 PCS 463302-0, 4 PCS 948081-5.	2
20	*(1257554)*	1	-	-	-	-	SP	• Distansstycke	• Abstandstuck	REPL 1 PCS 1257866-2, 1 PCS 463302-0, 4 PCS 948081-5.	2
		-	-	-	-	-					
21		4	-	-	-	-	NS	• Skruv	• Schraube	M6 x 60 mm	
22		5	-	-	-	-		• Backventil	• Ruckschlagventil	SEE 26 • 539	

1) 244 CH -615609, 245 CH -330270.
2) 244 CH 615610-, 245 CH 330271-.
3) Ej standardutrustning. Säljes som tillbehör. / Keine Serienausrüstung, wird als Zubehör verkauft.

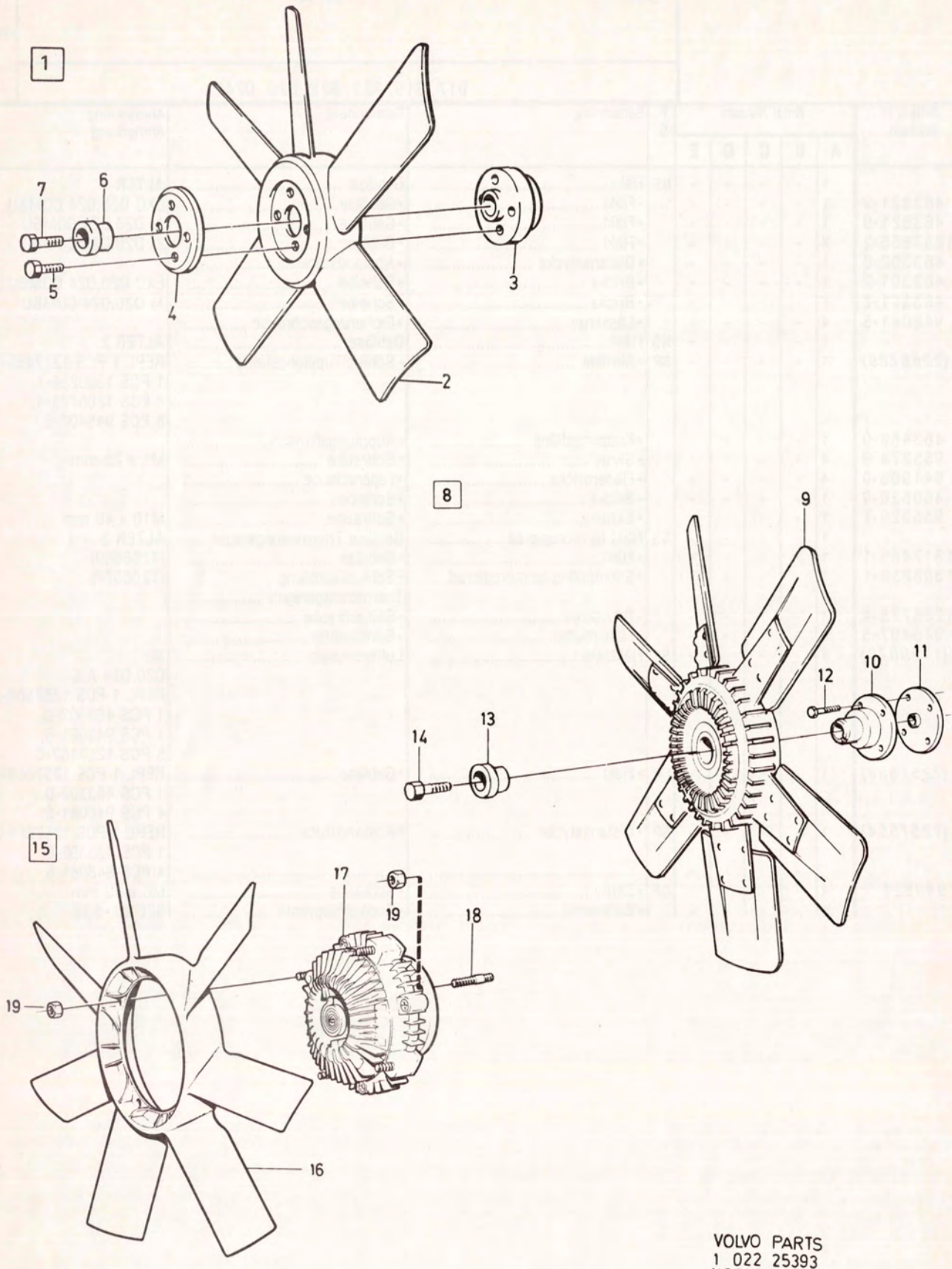

VOLVO PARTS
1 022 25393
(102:1)

A
B
C
D
E

FLÄKT — LÜFTER

Grupp / Gruppe 26

Sida / Seite 547

B27, B28.

Pos	Artikel nr / Artikelnr.	Antal / Anzahl A	B	C	D	E	PS	Benämning	Bezeichnung	Anmärkning / Anmerkung	SR
1		1	-	-	-	-	NS	Fläkt	Gebläse	ALTER 1	
2	463821-9	1	-	-	-	-		• Fläkt	• Gebläse		2
3	464618-8	1	-	-	-	-		• Nav	• Nabe		3
4	463301-2	1	-	-	-	-		• Bricka	• Scheibe		2
5	948307-4	4	-	-	-	-		• Låsskruv	• Sicherungsschraube		2
6	460530-9	1	-	-	-	-		• Bricka	• Scheibe		2
7	948793-5	1	-	-	-	-		• Skruv	• Schraube	M10 x 40 mm	2
8		1	-	-	-	-	NS	Fläkt	Gebläse	ALTER 2	
9	464946-3	1	-	-	-	-		• Slirfläkt	• Schlupfkupplungslufter		2
10	463463-0	1	-	-	-	-		• Kopplingsfläns	• Kupplungsflansch		3
11	464930-7	1	-	-	-	-		• Distansstycke	• Abstandstuck		3
12	955274-6	4	-	-	-	-		• Skruv	• Schraube	M6 x 25 mm	2
13	460530-9	1	-	-	-	-		• Bricka	• Scheibe		2
14	948793-5	1	-	-	-	-		• Skruv	• Schraube	M10 x 40 mm	2
15		1	-	-	-	-	NS	Fläkt termoreglerad	Gebläse Thermostatgeregelt	ALTER 3	
16	1317465-1	1	-	-	-	-		• Fläkt	• Gebläse	(464932)	2
17	1274938-8	1	-	-	-	-		• Slirkoppling termoreglerad	• Schlupfkupplung Thermostatgeregelt	(1274311)	3
18	1266775-4	4	-	-	-	-		• Pinnskruv	• Stiftschraube	M6 x 30 mm	2
19	945407-5	8	-	-	-	-		• Flänsmutter	• Bundmutter		2

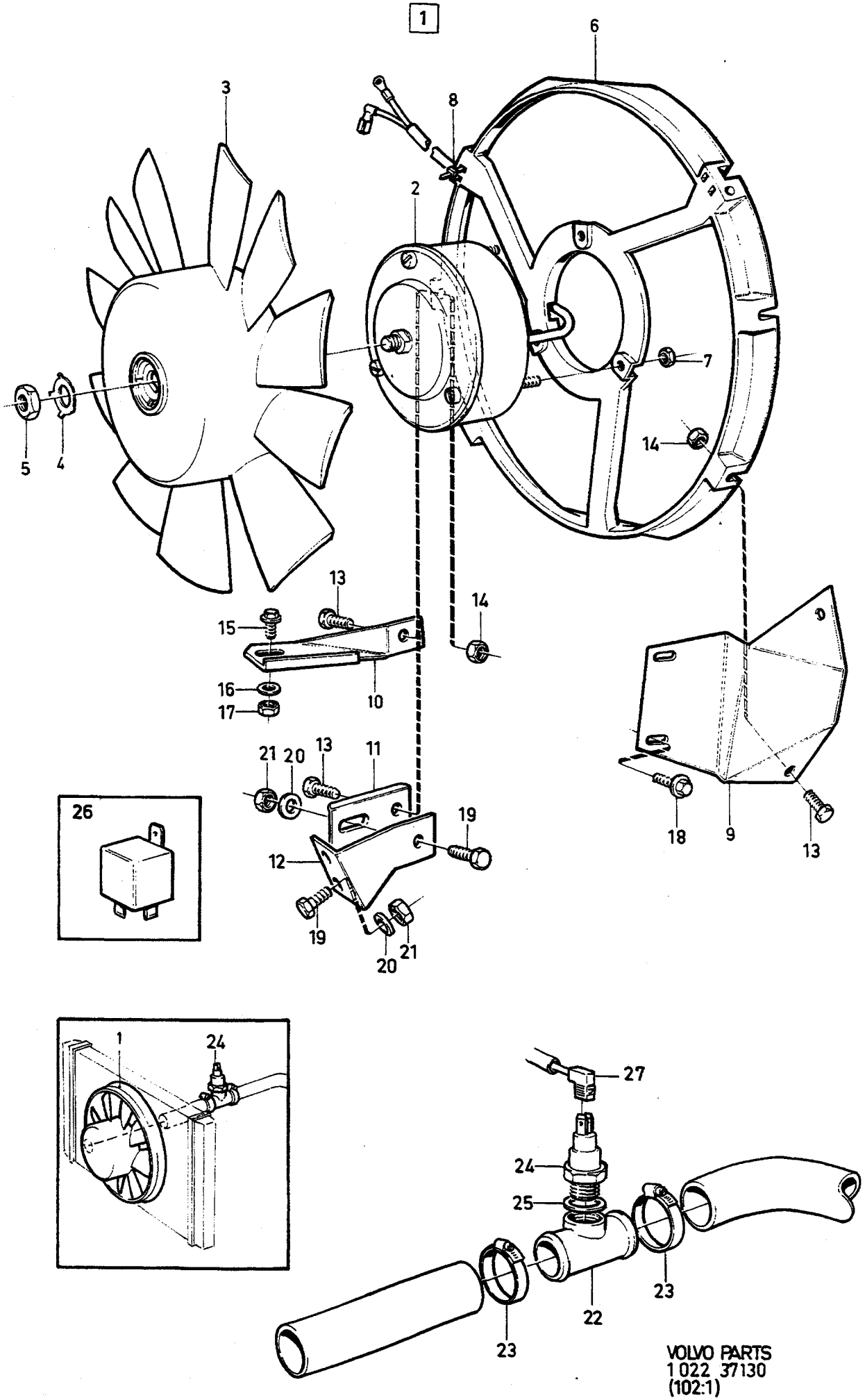

VOLVO PARTS
1 022 37130
(102:1)

A	240
B	260
C	
D	
E	

EL-FLÄKT — ELEKTROLÜFTER

Grupp / Gruppe 26

Sida / Seite 549

Pos	Artikel nr / Artikelnr.	Antal / Anzahl A	B	C	D	E	PS	Benämning	Bezeichnung	Anmärkning / Anmerkung	SR
1		1	1	-	-	-	NS	El-fläkt	Elektrolüfter		
2	1274041-1	1	1	-	-	-		• Fläktmotor	• Gebläsemotor		4
3	1274042-9	1	1	-	-	-		• Fläkt	• Gebläse		2
4	1274043-7	1	1	-	-	-		• Låsbricka	• Sicherungsscheibe		2
5	1274044-5	1	1	-	-	-		• Mutter	• Mutter		2
6	1274045-2	1	1	-	-	-		• Fläktmotorhållare	• Gebläsemotorträger		3
7	955780-2	3	3	-	-	-		• Mutter	• Mutter		2
8	948211-8	1	1	-	-	-		• Bandklamma	• Bandklammer		2
9	1274050-2	1	1	-	-	-		Konsol, v	Konsole, l		3
10	1274051-0	1	1	-	-	-		Konsol, h	Konsole, r	1)	3
	1274051-0	1	1	-	-	-		Konsol, h	Konsole, r	2) (USA)	3
11	1306343-3	1	1	-	-	-		Konsol, h	Konsole, r	2) EXC (USA)	3
12	1306342-5	1	1	-	-	-		Konsol, h	Konsole, r	2) EXC (USA)	3
13	955269-6	3	3	-	-	-		Skruv	Schraube	M6 x 12 mm	2
14	945407-5	3	3	-	-	-		Flänsmutter	Bundmutter		2
15	965175-3	1	1	-	-	-		Flänsskruv	Flanschschraube	M6 x 12 mm	2
16	960139-4	1	1	-	-	-		Bricka	Scheibe		2
17	945407-5	1	1	-	-	-		Flänsmutter	Bundmutter		2
18	945970-2	2	2	-	-	-		Skruv	Schraube		2
19	965175-3	3	3	-	-	-		Flänsskruv	Flanschschraube	M6 x 12 mm	2
20	960139-4	3	3	-	-	-		Bricka	Scheibe		2
21	945407-5	3	3	-	-	-		Flänsmutter	Bundmutter		2
22	1276187-0	1	-	-	-	-		Anslutningsrör	Anschlussrohr		3
23	943476-2	2	-	-	-	-		Slangklamma	Schlauchschelle		2
24	1378504-3	1	-	-	-	-		Termokontakt	Thermoschalter	(1276229)	2
25	18671-8	1	-	-	-	-		Packning	Dichtung	(947621)	2
26		1	-	-	-	-		Relä	Relais	SEE 36 • 777	
27		1	-	-	-	-		Kabelmatta		SEE 37 • 795	
	8360390-2	1	-	-	-	-		Fläktsats	Lufterbausatz	3) B21FT	3

1) 242 CH -189179, 244 CH -592109, 245 CH -317939, 262 CH -8374, 264 CH -107609, 265 CH -28319.
2) 242 CH 189180-, 244 CH 592110-, 245 CH 317940-, 262 CH8375-, 264 CH 107610-, 265 CH 28320-.
3) Med laddluftkylare. / Mit Ladeluftkühler.

A
B
C
D
E

UNDERGRUPP
MOTORREGLAGE

UNTERGRUPPE
MOTORREGELUNG

Grupp
Gruppe
27

Sida
Seite
551

Pos	Artikel nr Artikelnr.	Antal / Anzahl A	B	C	D	E	PS	Benämning	Bezeichnung	Anmärkning Anmerkung	SR
		-	-	-	-	-		Gasreglage B17A, B19A, B21A, B23A	Gasregler B17A, B19A, B21A, B23A	SEE 27 • 553	
		-	-	-	-	-		Gasreglage B27A, B28A	Gasregler B27A, B28A	SEE 27 • 555	
		-	-	-	-	-		Gasreglage B19E, B21E, B23E, B21F, B23F	Gasregler B19E, B21E, B23E, B21F, B23F	SEE 27 • 557	
		-	-	-	-	-		Gasreglage B19K, B19ET, B21ET, B21FT	Gasregler B19K, B19ET, B21ET, B21FT	SEE 27 • 563	
		-	-	-	-	-		Gasreglage B27E, B28E, B27F, B28F	Gasregler B27E, B28E, B27F, B28F	SEE 27 • 565	
		-	-	-	-	-		Gasreglage D20, D24	Gasregler D20, D24	SEE 27 • 569	
		-	-	-	-	-		Chokereglage B17A, B19A, B19K, B21A, B23A, B27A, B28A	Chokeregler B17A, B19A, B19K, B21A, B23A, B27A, B28A	SEE 27 • 573	
		-	-	-	-	-		Konstantfarthållare ..... ALTER 1, L.H.D B19E, B21E, B21F, B27E, B27F	Tempomat ..... ALTER 1, L.H.D B19E, B21E, B21F, B27E, B27F	SEE 27 • 575	
		-	-	-	-	-		Konstantfarthållare ..... ALTER 2 B21E, B23E, B21F, B27E, B28E, B28F	Tempomat ..... ALTER 2 B21E, B23E, B21F, B27E, B28E, B28F	SEE 27 • 579	
		-	-	-	-	-		Konstantfarthållare ..... ALTER 3 B21F, B23F	Tempomat ..... ALTER 3 B21F, B23F	SEE 27 • 583	
		-	-	-	-	-		Konstantfarthållare ..... L.H.D B19ET, B21ET, B21FT, B21FT	Tempomat ..... L.H.D B19ET, B21ET, B21FT, B21FT	SEE 27 • 587	
		-	-	-	-	-		Konstantfarthållare ..... L.H.D D20, D24	Tempomat ..... L.H.D D20, D24	SEE 27 • 591	

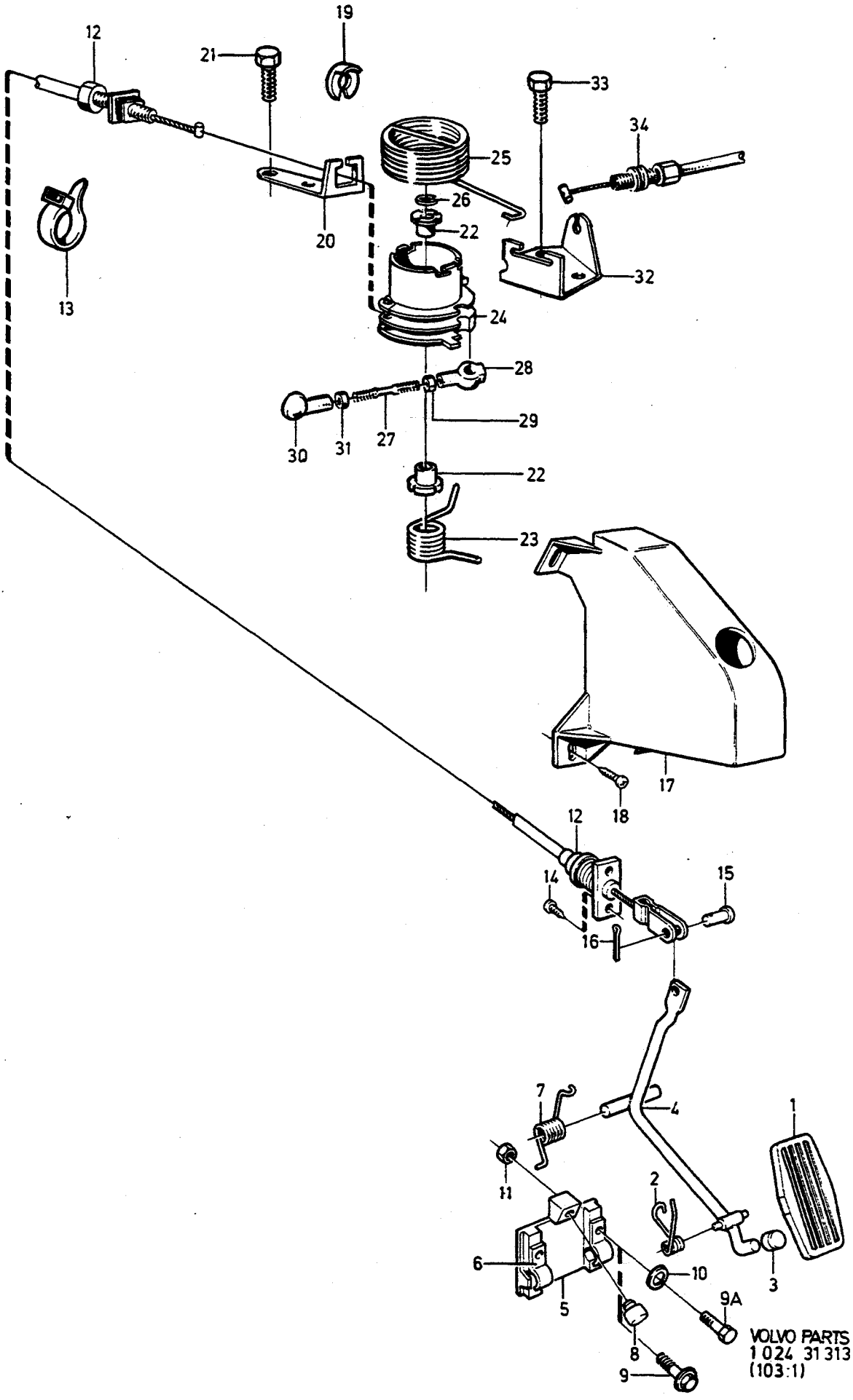
19
12
21
33
34
25
26
22
20
32
13
24
28
29
30
31
27
22
23
17
18
12
14
15
16
7
4
1
11
2
6
10
3
5
9A
8
9
VOLVO PARTS
1 024 31313
(103:1)

A
B
C
D
E

GASREGLAGE — GASREGLER

Grupp / Gruppe 27

Sida / Seite 553

B17A, B19A, B21A, B23A

Pos	Artikel nr / Artikelnr.	Antal / Anzahl A	B	C	D	E	PS	Benämning	Bezeichnung	Anmärkning / Anmerkung	SR
1	1272606-3	1	-	-	-	-		Gaspedal	Gaspedal	(1205957)	3
2	*1206520*	1	-	-	-	-	OP	Fjäder	Feder		2
3	1221749-3	1	-	-	-	-		Knopp	Knauf		3
4	1229443-5	1	-	-	-	-		Hävarm	Hebel	L.H.D	4
	1229445-0	1	-	-	-	-		Hävarm	Hebel	R.H.D	4
5	1330781-4	1	-	-	-	-		Lager	Lager	(1272617)	2
6	1272618-8	2	-	-	-	-		Överfall	Uberwurf	(1229475)	2
7	1205927-5	1	-	-	-	-		Fjäder	Feder		2
8	667751-2	1	-	-	-	-		Buffert	Puffer		2
9	949943-5	2	-	-	-	-		Skruv	Schraube	L.H.D	2
9a	940101-9	2	-	-	-	-		Skruv	Schraube	R.H.D	2
10	955892-5	2	-	-	-	-		Bricka	Scheibe	R.H.D	2
11	946035-3	2	-	-	-	-		Låsmutter	Sicherungsmutter		2
12	1272507-3	1	-	-	-	-		Gasreglagewire	Gasregelzug	L.H.D	1
	1228952-6	1	-	-	-	-		Gasreglagewire	Gasregelzug	R.H.D	1
13	948211-8	1	-	-	-	-		Bandklamma	Bandklammer	L.H.D	2
14	969476-1	2	-	-	-	-		Sextandhålskruv	Sechszahn-hohlschraube	(955141)	2
15	952704-5	1	-	-	-	-		Bult	Bolzen		2
16	907824-7	1	-	-	-	-		Saxpinne	Splint		2
17	3536068-4	1	-	-	-	-		Kåpa	Haube	L.H.D	5
18	969473-8	3	-	-	-	-		Sextandhålskruv	Sechszahn-hohlschraube	(946451) L.H.D	2
19	947515-3	1	-	-	-	-		Spårryttare	Nutenläufer		2
20	1276258-9	1	-	-	-	-		Konsol	Konsole	(463778)	3
21	955271-2	2	-	-	-	-		Skruv	Schraube	(955270)	2
22	1276512-9	2	-	-	-	-		Bussning	Buchse		2
23	463777-3	1	-	-	-	-		Fjäder	Feder		2
24	1336996-2	1	-	-	-	-		Reglagerulle	Seilrolle		3
25	463776-5	1	-	-	-	-		Fjäder	Feder		2
26	951669-1	1	-	-	-	-		Spårryttare	Nutenläufer		2
27	947798-5	1	-	-	-	-		Reglerstång	Regelstange		2
28	946703-6	1	-	-	-	-		Kulskål	Kugelschale		3
29	955780-2	1	-	-	-	-		Mutter	Mutter		2
30	946704-4	1	-	-	-	-		Kulskål vänstergängad	Kugelschale Linksgewinde		3
31	942836-8	1	-	-	-	-		Mutter vänstergängad	Mutter Linksgewinde		2
32	1219619-2	1	-	-	-	-		Konsol	Konsole		3
33	955271-2	2	-	-	-	-		Skruv	Schraube	(955270)	2
34		1	-	-	-	-		Kabel	Kabel	SEE 43•947	

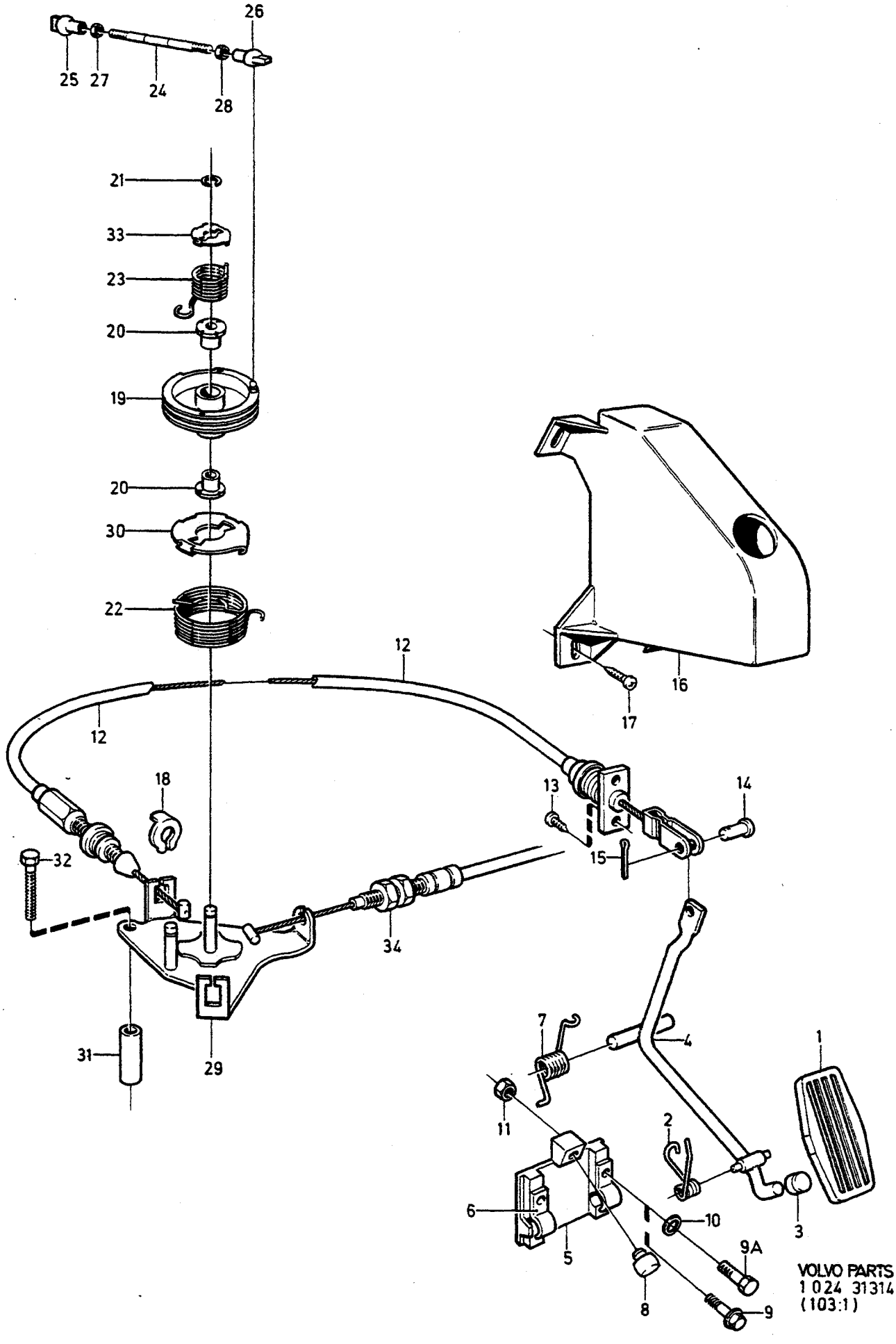
26
25
27
24
28
21
33
23
20
19
20
30
22
12
12
16
17
18
13
14
15
32
34
31
29
7
4
1
11
2
6
10
3
5
9A
8
9
VOLVO PARTS
1 024 31314
(103:1)

A
B
C
D
E

GASREGLAGE — GASREGLER

Grupp / Gruppe 27

Sida / Seite 555

B27A, B28A

Pos	Artikel nr / Artikelnr.	Antal / Anzahl A	B	C	D	E	PS	Benämning	Bezeichnung	Anmärkning / Anmerkung	SR
1	1272606-3	1	-	-	-	-		Gaspedal	Gaspedal	(1205957)	3
2	*1206520*	1	-	-	-	-	OP	Fjäder	Feder		2
3	1221749-3	1	-	-	-	-		Knopp	Knauf		3
4	1229443-5	1	-	-	-	-		Hävarm	Hebel	L.H.D	4
	1229445-0	1	-	-	-	-		Hävarm	Hebel	R.H.D	4
5	1330781-4	1	-	-	-	-		Lager	Lager	(1272617)	2
6	1272618-8	2	-	-	-	-		Överfall	Überwurf	(1229475)	2
7	1205927-5	1	-	-	-	-		Fjäder	Feder		2
8	667751-2	1	-	-	-	-		Buffert	Puffer		2
9	949943-5	2	-	-	-	-		Skruv	Schraube	L.H.D	2
9a	940101-9	2	-	-	-	-		Skruv	Schraube	R.H.D	2
10	955892-5	2	-	-	-	-		Bricka	Scheibe	R.H.D	2
11	946035-3	2	-	-	-	-		Låsmutter	Sicherungsmutter	R.H.D	2
12	1229026-8	1	-	-	-	-		Gasreglagewire	Gasregelzug	L.H.D	1
	1228952-6	1	-	-	-	-		Gasreglagewire	Gasregelzug	R.H.D	1
13	969476-1	2	-	-	-	-		Sextandhålskruv	Sechszahn-hohlschraube	(955141)	2
14	952704-5	1	-	-	-	-		Bult	Bolzen		2
15	907824-7	1	-	-	-	-		Saxpinne	Splint		2
16	3536068-4	1	-	-	-	-		Kåpa	Haube	L.H.D	5
17	969473-8	3	-	-	-	-		Sextandhålskruv	Sechszahn-hohlschraube	(946451) L.H.D	2
18	947515-3	1	-	-	-	-		Spårryttare	Nutenläufer		2
19	1269120-0	1	-	-	-	-		Reglagerulle	Seilrolle		4
20	1276512-9	2	-	-	-	-		Bussning	Buchse	(463702)	2
21	951670-9	1	-	-	-	-		Spårryttare	Nutenläufer		2
22	*269978*	1	-	-	-	-	OP	Returfjäder	Ruckholfeder		2
23	*269977*	1	-	-	-	-	OP	Returfjäder	Ruckholfeder		2
24	948239-9	1	-	-	-	-		Reglerstång	Regelstange	B27A. LG 125 mm	2
	943547-0	1	-	-	-	-		Reglerstång	Regelstange	B28A. LG 135 mm	2
	943548-8	1	-	-	-	-		Reglerstång	Regelstange	LG 145 mm	2
25	946703-6	1	-	-	-	-		Kulskål	Kugelschale		3
26	946704-4	1	-	-	-	-		Kulskål vänstergängad	Kugelschale Linksgewinde		3
27	955780-2	1	-	-	-	-		Mutter	Mutter		2
28	942836-8	1	-	-	-	-		Mutter vänstergängad	Mutter Linksgewinde		2
29	269946-0	1	-	-	-	-		Konsol	Konsole		3
30	269966-8	1	-	-	-	-		Fjäderstyrning	Federfuhrung		3
31	269945-2	3	-	-	-	-		Distansstycke	Abstandstuck		3
32	948367-8	3	-	-	-	-		Skruv	Schraube		2
33	269965-0	1	-	-	-	-		Fjäderstyrning	Federfuhrung		3
34		1	-	-	-	-		Kabel	Kabel	SEE 43 • 947	

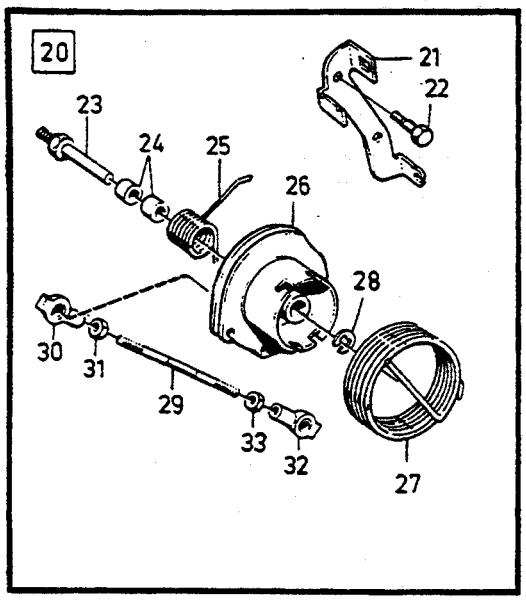

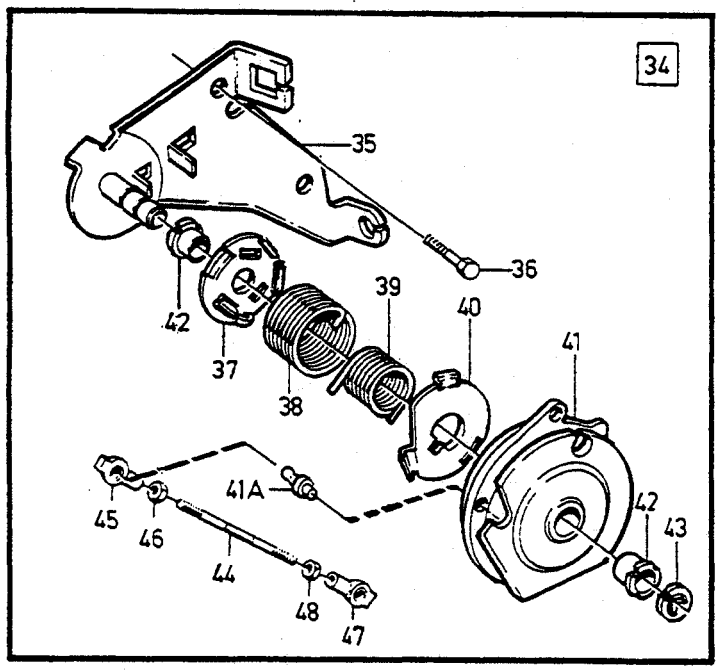

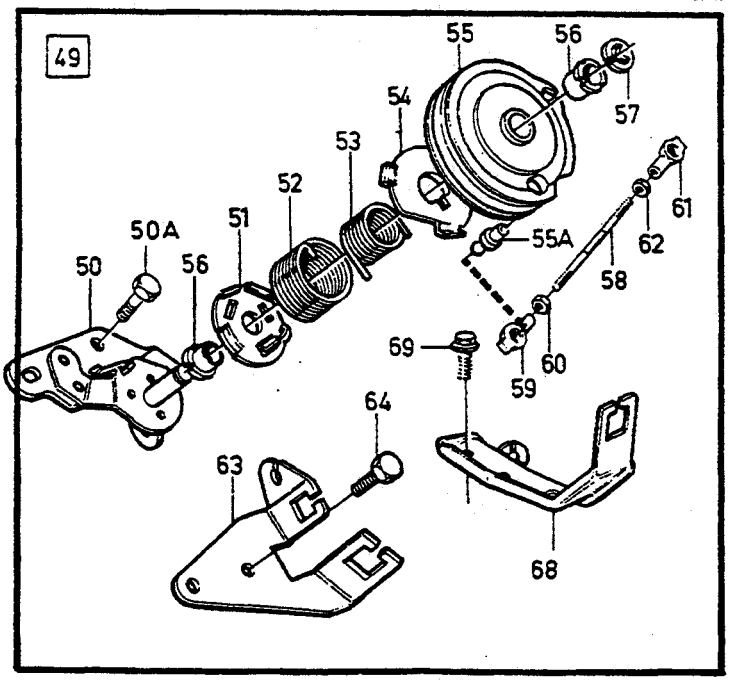

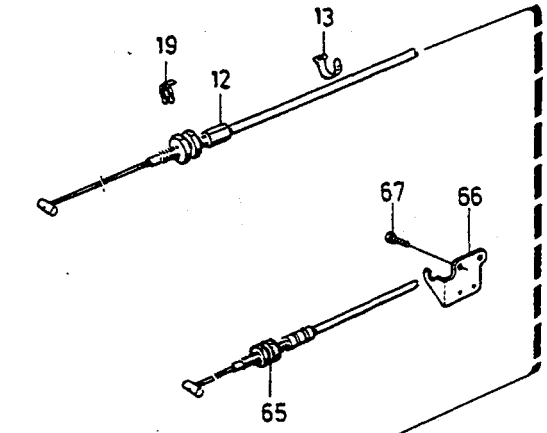

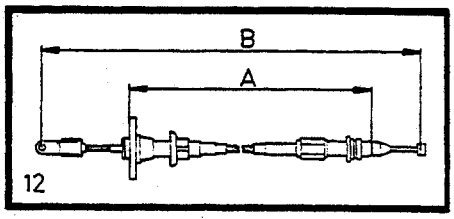

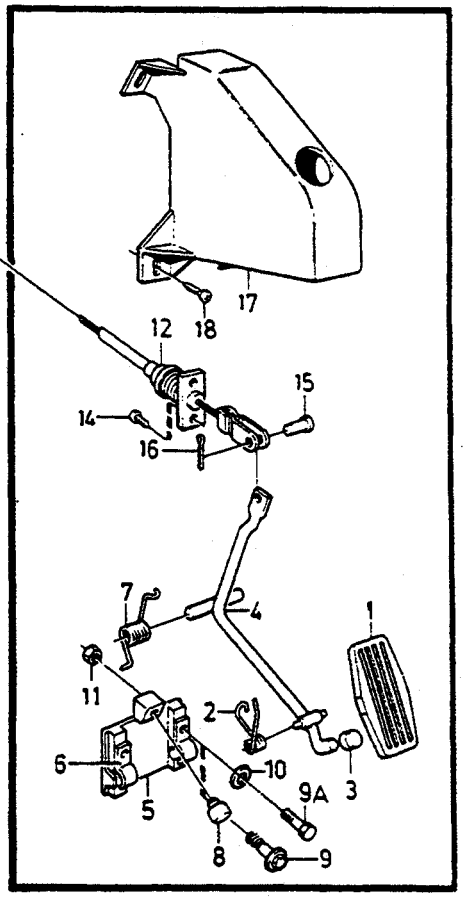

VOLVO
Genuine Parts
PV 270 65590

A
B
C
D
E

GASREGLAGE — GASREGLER

Grupp / Gruppe 27

Sida / Seite 557

B19E, B21E, B23E, B21F, B23F

Pos	Artikel nr / Artikelnr.	Antal / Anzahl A	B	C	D	E	PS	Benämning	Bezeichnung	Anmärkning / Anmerkung	SR
1	1272606-3	1	-	-	-	-		Gaspedal	Gaspedal	(1205957)	3
2	*1206520*	1	-	-	-	-	OP	Fjäder	Feder		2
3	1221749-3	1	-	-	-	-		Knopp	Knauf		3
4	1229443-5	1	-	-	-	-		Hävarm	Hebel	L.H.D	4
	1229445-0	1	-	-	-	-		Hävarm	Hebel	R.H.D	4
5	1330781-4	1	-	-	-	-		Lager	Lager	(1272617)	2
6	1272618-8	2	-	-	-	-		Överfall	Uberwurf	(1229475)	2
7	1205927-5	1	-	-	-	-		Fjäder	Feder		2
8	667751-2	1	-	-	-	-		Buffert	Puffer		2
9	949943-5	2	-	-	-	-		Skruv	Schraube	L.H.D	2
9a	940101-9	2	-	-	-	-		Skruv	Schraube	R.H.D	2
10	955892-5	2	-	-	-	-		Bricka	Scheibe	R.H.D	2
11	946035-3	2	-	-	-	-		Låsmutter	Sicherungsmutter		2
12	1229438-5	1	-	-	-	-		Gasreglagewire	Gasregelzug	APP -1979.L.H.D, A=LG 415mm, B=LG 600mm.	1
	1272897-8	1	-	-	-	-		Gasreglagewire	Gasregelzug	APP 1980-1981.L.H.D, A=LG 415mm, B=LG 650mm.	1
	1272897-8	1	-	-	-	-		Gasreglagewire	Gasregelzug	1982- L.H.D K-JET. A=LG 415mm, B=LG 650mm.	1
	1273445-5	1	-	-	-	-		Gasreglagewire	Gasregelzug	1982-APP 1983. L.H.D, LH-JET. A=LG 840mm, B=LG 1045mm.	1
	1389722-8	1	-	-	-	-		Gasreglagewire	Gasregelzug	APP 1983-. L.H.D, LH-JET. A=LG 320mm, B=LG 620mm.	1
	1228954-2	1	-	-	-	-		Gasreglagewire	Gasregelzug	APP -1979. R.H.D, A=LG 1070mm, B=LG 1300mm	1
	1272898-6	1	-	-	-	-		Gasreglagewire	Gasregelzug	APP 1980-, R.H.D, A=LG 1070mm, B=LG 1350mm	1
13	948211-8	1	-	-	-	-		Bandklamma	Bandklammer		
14	969476-1	2	-	-	-	-		Sextandhålskruv	Sechszahn-hohlschraube	(955141)	
15	952704-5	1	-	-	-	-		Bult	Bolzen		
16	907824-7	1	-	-	-	-		Saxpinne	Splint		
17	3536068-4	1	-	-	-	-		Kåpa	Haube	L.H.D	
18	969473-8	3	-	-	-	-		Sextandhålskruv	Sechszahn-hohlschraube	(946451) L.H.D	
19	947515-3	1	-	-	-	-		Spårryttare	Nutenläufer		
20		1	-	-	-	-		Reglagerulle med monteringsdetaljer	Reglerrolle mit Einbauteilen	ALTER 1 K-JET.	
21	463767-4	1	-	-	-	-		• Konsol	• Konsole		
22	955271-2	2	-	-	-	-		• Skruv	• Schraube		
23	463722-9	1	-	-	-	-		• Axel	• Welle		
24	1276512-9	2	-	-	-	-		• Bussning	• Buchse	(463702)	
25	*463807*	1	-	-	-	-	OP	• Fjäder	• Feder		
26	1219574-9	1	-	-	-	-		• Reglagerulle	• Seilrolle		

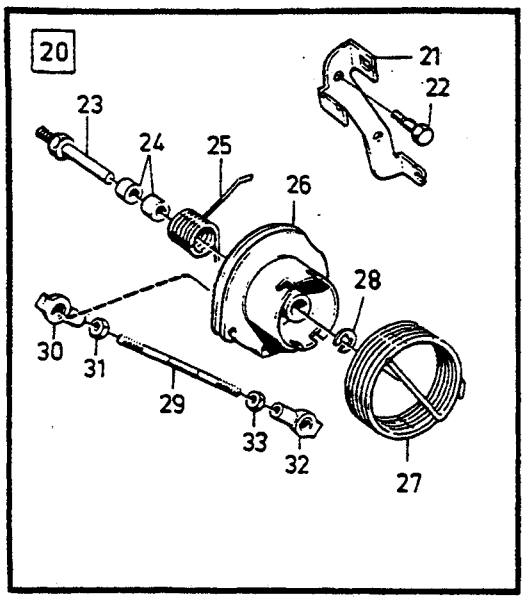

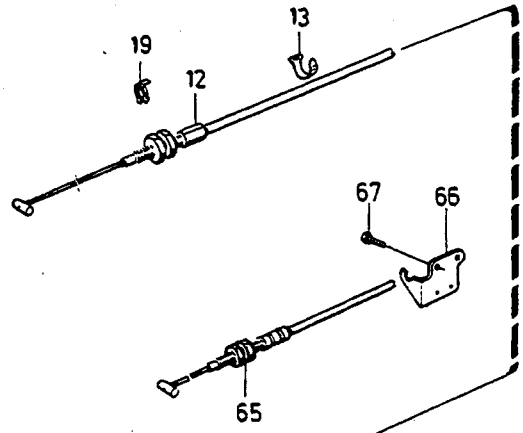

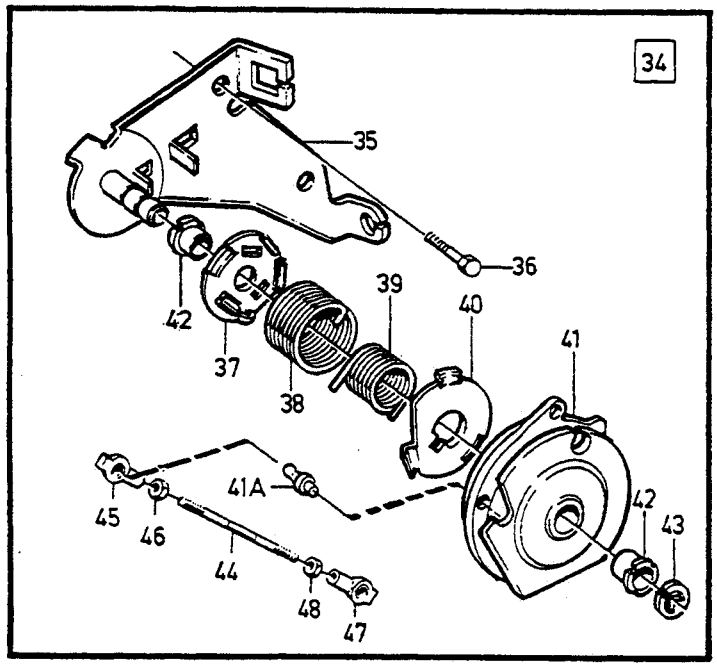

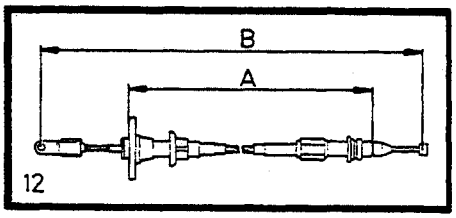

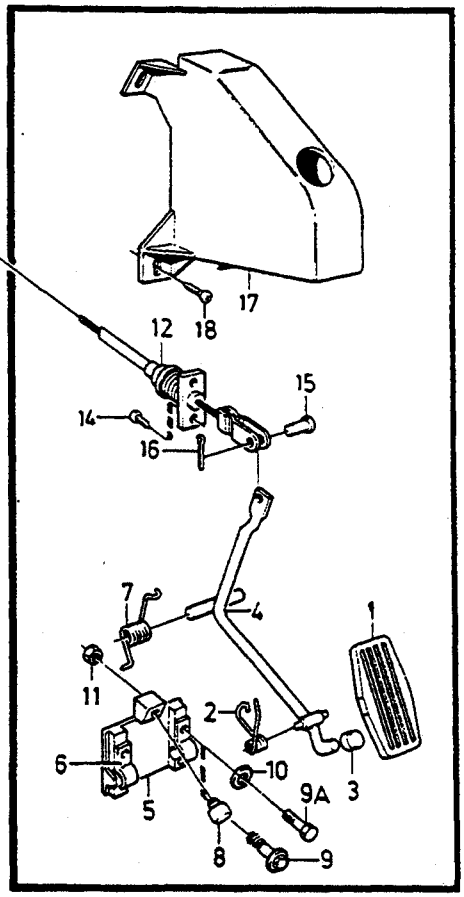

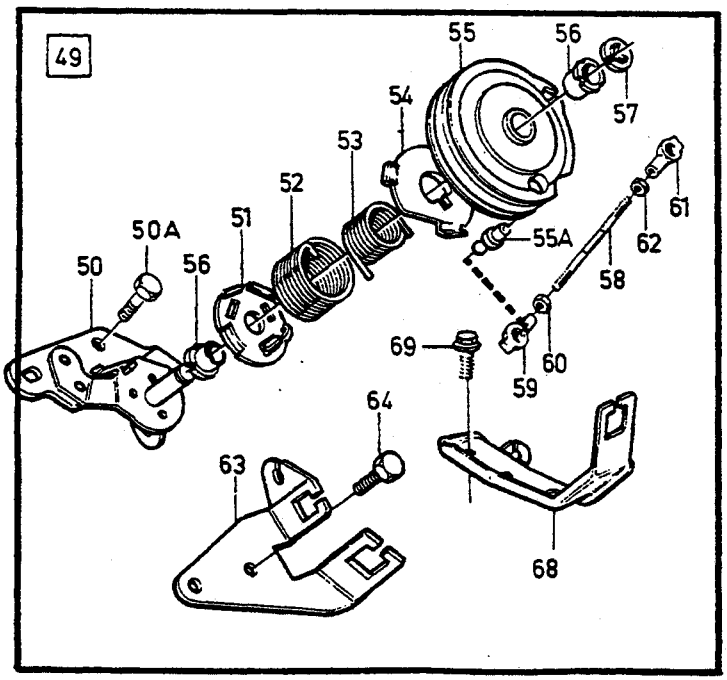

VOLVO
Genuine Parts
PV 270 65590

A
B
C
D
E

GASREGLAGE — GASREGLER

B19E, B21E, B23E, B21F, B23F

Grupp / Gruppe 27

Sida / Seite 559

Pos	Artikel nr / Artikelnr.	Antal / Anzahl A	B	C	D	E	PS	Benämning	Bezeichnung	Anmärkning / Anmerkung	SR
27	463806-0	1	-	-	-	-		•Fjäder	•Feder		2
28	951669-1	1	-	-	-	-		•Spårryttare	•Nutenläufer		2
29	944728-5	1	-	-	-	-		•Reglerstång	•Regelstange		3
30	946703-6	1	-	-	-	-		•Kulskål	•Kugelschale		3
31	955780-2	1	-	-	-	-		•Mutter	•Mutter		2
32	946704-4	1	-	-	-	-		•Kulskål vänstergängad	•Kugelschale Linksgewinde		3
33	942836-8	1	-	-	-	-		•Mutter vänstergängad	•Mutter Linksgewinde		2
34		1	-	-	-	-		Reglagerulle med monteringsdetaljer	Reglerrolle mit Einbauteilen	ALTER 2 LH-JET.	
35	1306758-2	1	-	-	-	-		•Konsol	•Konsole	(1276501)	3
36	955271-2	2	-	-	-	-		•Skruv	•Schraube	-1981. LG 16 mm	2
	965175-3	1	-	-	-	-		•Flänsskruv	•Flanschschraube	1982-. LG 12 mm	2
	946934-7	1	-	-	-	-		•Flänsskruv	•Flanschschraube	1982-. LG 20 mm	2
37	1306246-8	1	-	-	-	-		•Fjäderstyrning	•Federfuhrung		3
38	1306243-5	1	-	-	-	-		•Fjäder yttre	•Feder äussere	(1269341)	2
	1306243-5	1	-	-	-	-		•Fjäder yttre	•Feder äussere	1981-.	2
39	1269342-0	1	-	-	-	-		•Fjäder inre	•Feder innere		2
40	1306245-0	1	-	-	-	-		•Fjäderstyrning	•Federfuhrung		3
41	1306959-6	1	-	-	-	-		•Reglagerulle	•Seilrolle	(1276596)	4
41a	1257291-3	1	-	-	-	-		••Kulbult	••Kugelbolzen		3
42	1276512-9	2	-	-	-	-		•Bussning	•Buchse		2
43	951669-1	1	-	-	-	-		•Spårryttare	•Nutenläufer		2
44	944728-5	1	-	-	-	-		•Reglerstång	•Regelstange		3
45	946703-6	1	-	-	-	-		•Kulskål	•Kugelschale		3
46	955780-2	1	-	-	-	-		•Mutter	•Mutter		2
47	946704-4	1	-	-	-	-		•Kulskål vänstergängad	•Kugelschale Linksgewinde		3
48	942836-8	1	-	-	-	-		•Mutter vänstergängad	•Mutter Linksgewinde		2
49		1	-	-	-	-		Reglagerulle med monteringsdetaljer	Reglerrolle mit Einbauteilen	LH-JET.	
50	1326354-6	1	-	-	-	-		•Konsol	•Konsole	B21F	3
	1332282-1	1	-	-	-	-		•Konsol	•Konsole	B23F	4
50a	955272-0	2	-	-	-	-		•Skruv	•Schraube	B21F	2
	948746-3	2	-	-	-	-		•Flänsskruv	•Flanschschraube	B23F	2
51	1306246-8	1	-	-	-	-		•Fjäderstyrning	•Federfuhrung		3
52	1306243-5	1	-	-	-	-		•Fjäder yttre	•Feder äussere		2
53	1269342-0	1	-	-	-	-		•Fjäder yttre	•Feder äussere		2
54	1306245-0	1	-	-	-	-		•Fjäderstyrning	•Federfuhrung		3
55	1326345-4	1	-	-	-	-		•Reglagerulle	•Seilrolle		4
55a	1257291-3	1	-	-	-	-		••Kulbult	••Kugelbolzen		3
56	1276512-9	2	-	-	-	-		•Bussning	•Buchse		2
57	951669-1	1	-	-	-	-		•Spårryttare	•Nutenläufer		2
58	947798-5	1	-	-	-	-		•Reglerstång	•Regelstange	B21F	2
	1336156-3	1	-	-	-	-		•Dragstång	•Zugstange	B23F	4
59	946703-6	1	-	-	-	-		•Kulskål	•Kugelschale		3
60	955780-2	1	-	-	-	-		•Mutter	•Mutter		2
61	946704-4	1	-	-	-	-		•Kulskål vänstergängad	•Kugelschale Linksgewinde		3
62	942836-8	1	-	-	-	-		•Mutter vänstergängad	•Mutter Linksgewinde		2
63	1326166-4	1	-	-	-	-		•Konsol	•Konsole	B21F	3
64	955271-2	2	-	-	-	-		•Skruv	•Schraube	(955270) B21F	2
65		1	-	-	-	-		Kabel	Kabel	SEE 43•947	
66	1219727-3	1	-	-	-	-		Konsol	Konsole	B21F	3
67	955271-2	2	-	-	-	-		Skruv	Schraube	(955270) B21F	2
68	1332284-7	1	-	-	-	-		•Konsol	•Konsole	B23F	4

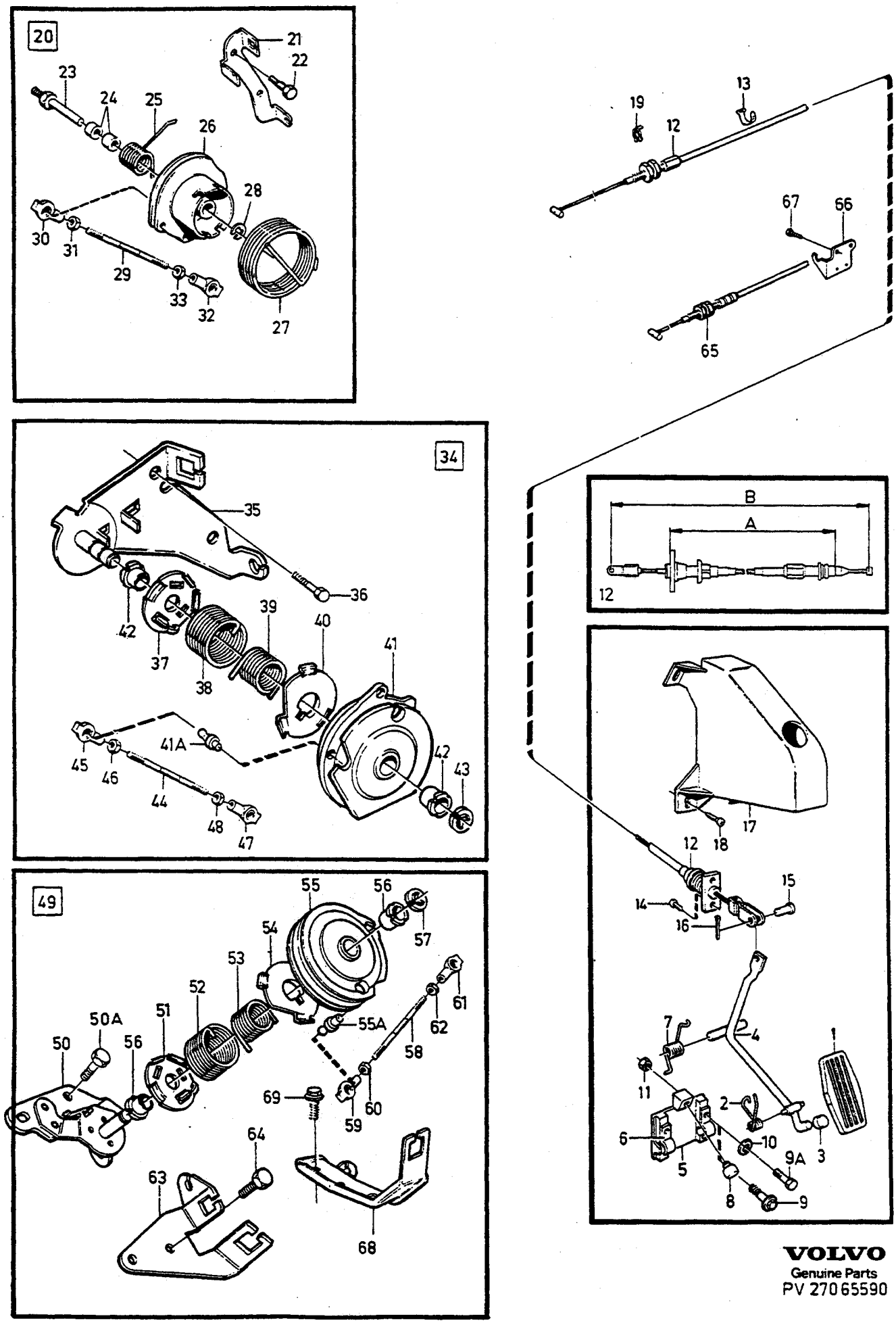

VOLVO
Genuine Parts
PV 27065590

A		GASREGLAGE	GASREGLER	Grupp Gruppe 27
B				
C				
D				Sida Seite 561
E		B19E, B21E, B23E, B21F, B23F		

Pos	Artikel nr Artikelnr.	Antal / Anzahl A	B	C	D	E	PS	Benämning	Bezeichnung	Anmärkning Anmerkung	SR
69	955271-2	2	-	-	-	-		• Skruv	• Schraube	(955270) LG 14 mm	2
	948746-3	2	-	-	-	-		• Flänsskruv	• Flanschschraube	LG 16 mm	2

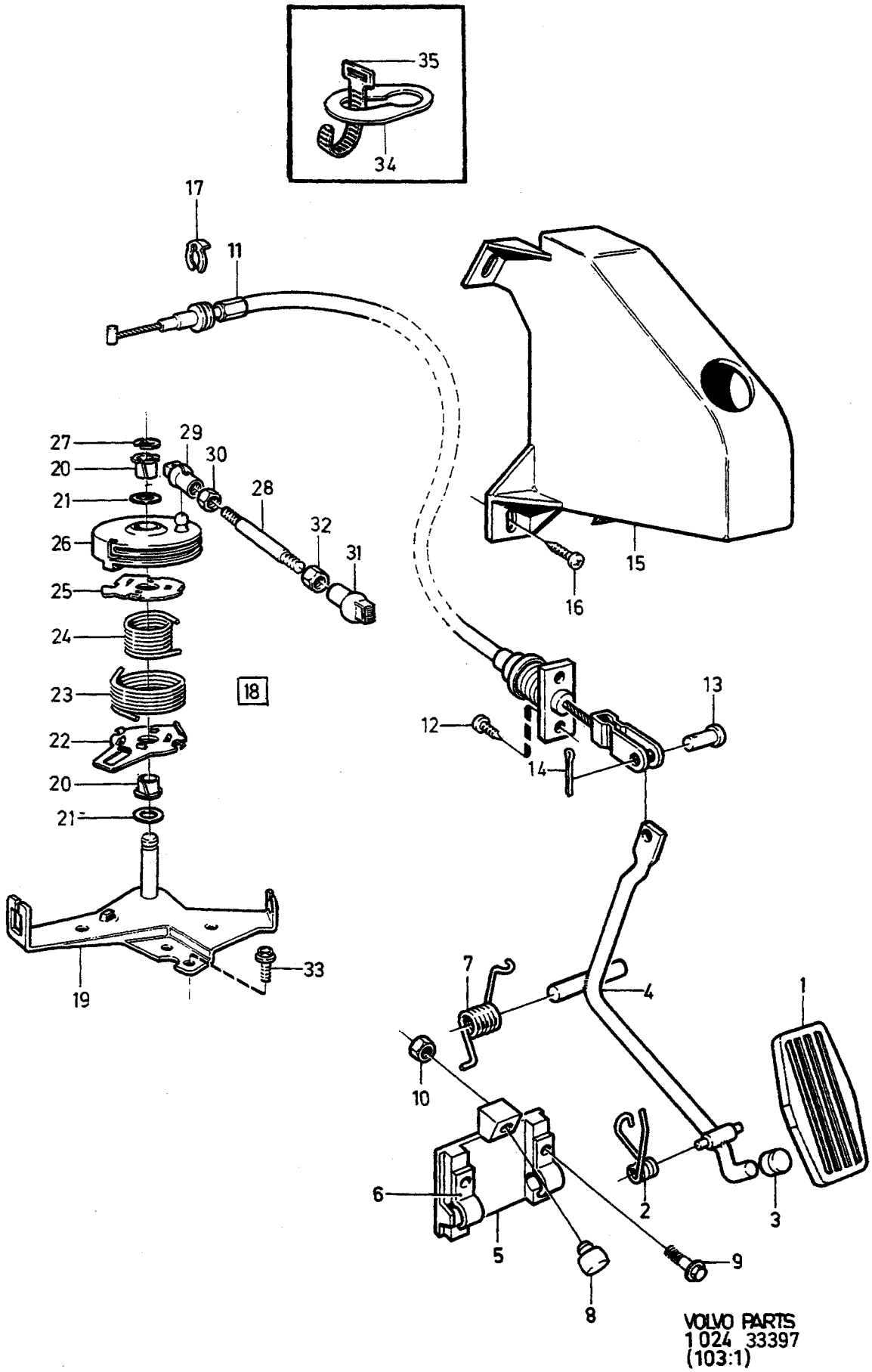
35
34
17
11
27
29
30
20
28
21
32
26
31
25
24
18
23
22
20
21
19
33
15
16
13
12
14
7
4
1
10
6
2
3
5
9
8
VOLVO PARTS
1 024 33397
(103:1)

A
B
C
D
E

GASREGLAGE — GASREGLER

Grupp / Gruppe 27

Sida / Seite 563

B19K,B19ET,B21ET,B21FT

Pos	Artikel nr / Artikelnr.	Antal / Anzahl A	B	C	D	E	PS	Benämning	Bezeichnung	Anmärkning / Anmerkung	SR
1	1272606-3	1	-	-	-	-		Gaspedal	Gaspedal		3
2	*1206520*	1	-	-	-	-	OP	Fjäder	Feder		2
3	1221749-3	1	-	-	-	-		Knopp	Knauf		3
4	1229443-5	1	-	-	-	-		Hävarm	Hebel		4
5	1330781-4	1	-	-	-	-		Lager	Lager	(1272617)	2
6	1272618-8	2	-	-	-	-		Överfall	Uberwurf		2
7	1205927-5	1	-	-	-	-		Fjäder	Feder		2
8	667751-2	1	-	-	-	-		Buffert	Puffer		2
9	949943-5	2	-	-	-	-		Skruv	Schraube		2
10	946035-3	2	-	-	-	-		Låsmutter	Sicherungsmutter		2
11	1272662-6	1	-	-	-	-		Gasreglagewire	Gasregelzug	B19ET, B21ET, B21FT	1
	1330168-4	1	-	-	-	-		Gasreglagewire	Gasregelzug	B19K	1
12	969476-1	2	-	-	-	-		Sextandhålskruv	Sechszahn-hohlschraube	(955141)	2
13	952704-5	1	-	-	-	-		Bult	Bolzen		2
14	907824-7	1	-	-	-	-		Saxpinne	Splint		2
15	3536068-4	1	-	-	-	-		Kåpa	Haube		5
16	969473-8	3	-	-	-	-		Sextandhålskruv	Sechszahn-hohlschraube	(946451)	2
17	947515-3	1	-	-	-	-		Spårryttare	Nutenläufer		2
18		1	-	-	-	-	NS	Gasreglage komplett	Gasregeleinrichtung komplett	B19ET, B21ET, B21FT	
		1	-	-	-	-		Gasreglage	Gasregeleinrichtung	B19K SEE 23•303	
19	1306102-3	1	-	-	-	-		•Konsol	•Konsole		3
20	1276512-9	2	-	-	-	-		•Bussning	•Buchse	ALTER 1	2
21	1257748-2	2	-	-	-	-		•Bricka	•Scheibe	ALTER 2	2
22	1276207-6	1	-	-	-	-		•Fjäderstyrning	•Federfuhrung		3
23	1276209-2	1	-	-	-	-		•Fjäder	•Feder		2
24	1276208-4	1	-	-	-	-		•Fjäder	•Feder		2
25	1276206-8	1	-	-	-	-		•Fjäderstyrning	•Federfuhrung		3
26	1332218-5	1	-	-	-	-		•Reglagerulle	•Seilrolle	(1276217)	2
27	951669-1	1	-	-	-	-		•Spårryttare	•Nutenläufer		2
28	943363-2	1	-	-	-	-		•Reglerstång	•Regelstange		2
29	946703-6	1	-	-	-	-		•Kulskål	•Kugelschale		3
30	955780-2	1	-	-	-	-		•Mutter	•Mutter		2
31	946704-4	1	-	-	-	-		•Kulskål	•Kugelschale		3
32	942836-8	1	-	-	-	-		•Mutter	•Mutter		2
33	955271-2	2	-	-	-	-		•Skruv	•Schraube		2
34	*1219375*	1	-	-	-	-	NS	Konsol	Konsole	AUTO.TRANS	
35	948211-8	1	-	-	-	-		Bandklamma	Bandklammer	(948210)	2

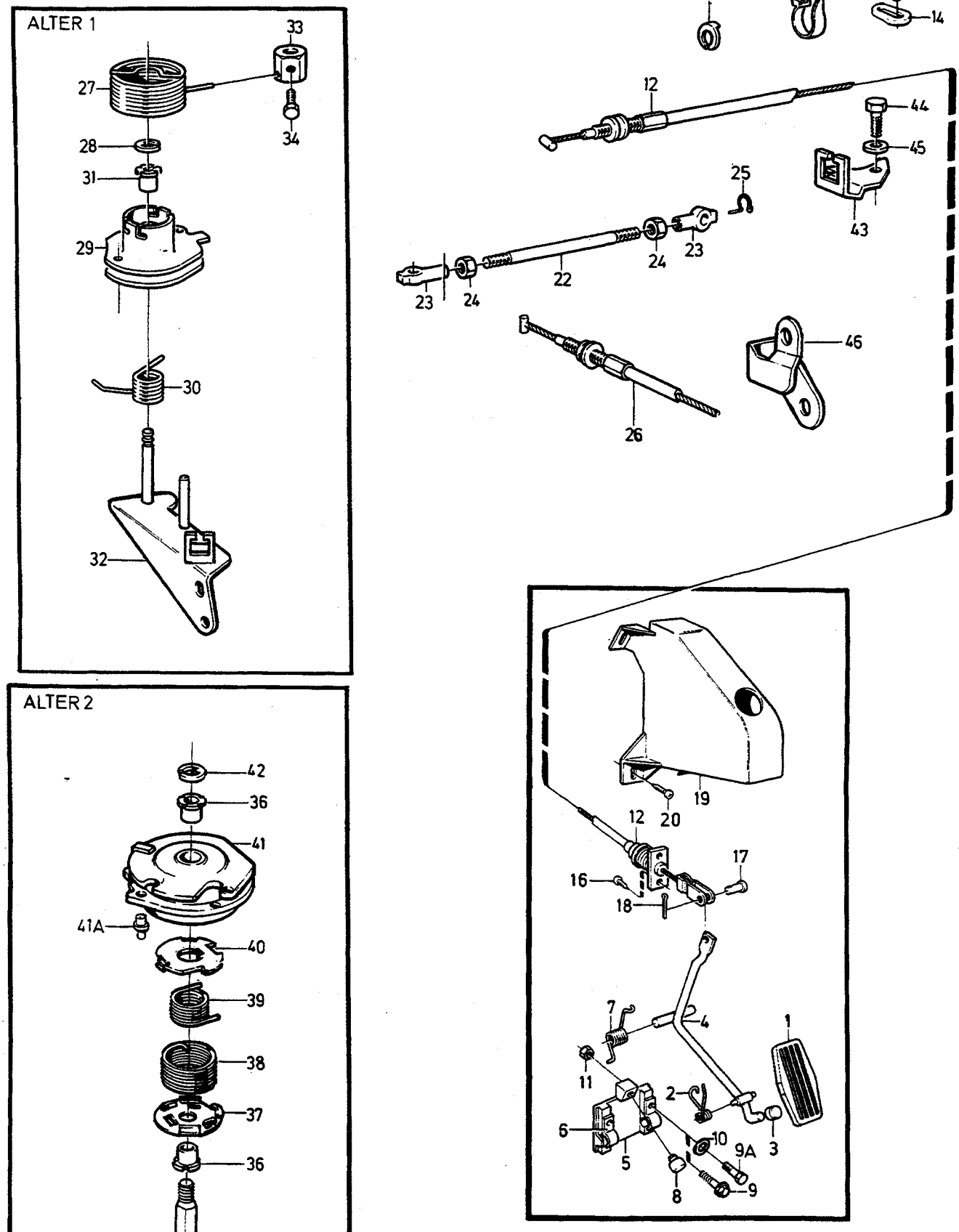

VOLVO
Genuine Parts
PV 270 44728

A	B27E B28E
B	B27F B28F
C	
D	
E	

GASREGLAGE — GASREGLER

Grupp / Gruppe 27

Sida / Seite 565

B27E, B28E, B27F, B28F

Pos	Artikel nr / Artikelnr.	Antal / Anzahl A	B	C	D	E	PS	Benämning	Bezeichnung	Anmärkning / Anmerkung	SR
1	1272606-3	1	1	-	-	-		Gaspedal	Gaspedal	(1205957)	3
2	*1206520*	1	1	-	-	-	OP	Fjäder	Feder		2
3	1221749-3	1	1	-	-	-		Knopp	Knauf		3
4	1229443-5	1	1	-	-	-		Hävarm	Hebel	L.H.D	4
	1229445-0	1	1	-	-	-		Hävarm	Hebel	R.H.D	4
5	1330781-4	1	1	-	-	-		Lager	Lager	(1272617)	2
6	1272618-8	2	2	-	-	-		Överfall	Uberwurf	(1229475)	2
7	1205927-5	1	1	-	-	-		Fjäder	Feder		2
8	667751-2	1	1	-	-	-		Buffert	Puffer		2
9	949943-5	2	2	-	-	-		Skruv	Schraube	L.H.D	2
9a	940101-9	2	2	-	-	-		Skruv	Schraube	R.H.D	2
10	955892-5	2	2	-	-	-		Bricka	Scheibe	R.H.D	2
11	946035-3	2	2	-	-	-		Låsmutter	Sicherungsmutter	R.H.D	2
12	1272986-9	1	1	-	-	-		Gasreglagewire	Gasregelzug	(1229439) L.H.D -1979	1
	1272986-9	1	1	-	-	-		Gasreglagewire	Gasregelzug	L.H.D 1980-	1
	1272987-7	1	1	-	-	-		Gasreglagewire	Gasregelzug	(1229029) R.H.D -1979	1
	1272987-7	1	1	-	-	-		Gasreglagewire	Gasregelzug	R.H.D 1980-	1
13	948211-8	1	1	-	-	-		Bandklamma	Bandklammer		2
14	*1219375*	1	1	-	-	-	NS	Konsol	Konsole	L.H.D	
15	1306511-5	1	1	-	-	-		Hållare	Halter	(1219292) L.H.D	2
16	969476-1	2	2	-	-	-		Sextandhålskruv	Sechszahn-hohlschraube	(955141)	2
17	952704-5	1	1	-	-	-		Bult	Bolzen		2
18	907824-7	1	1	-	-	-		Saxpinne	Splint		2
19	3536068-4	1	1	-	-	-		Kåpa	Haube		5
20	969473-8	3	3	-	-	-		Sextandhålskruv	Sechszahn-hohlschraube	(946451)	2
21	947515-3	1	1	-	-	-		Spårryttare	Nutenläufer		2
22	943547-0	1	1	-	-	-		Reglerstång	Regelstange		2
23	959088-6	1	1	-	-	-		Kulskål	Kugelschale		3
	942837-6	1	1	-	-	-		Kulskål vänstergängad	Kugelschale Linksgewinde		2
24	955780-2	1	1	-	-	-		Mutter	Mutter		2
	942836-8	1	1	-	-	-		Mutter vänstergängad	Mutter Linksgewinde		2
25	959093-6	2	2	-	-	-		Bygel	Bugel		2
26		1	1	-	-	-		Kabel	Kabel	SEE 43•947	
		-	-	-	-	-		Reglagerulle med monteringsdetaljer	Reglerrolle mit Einbauteilen	ALTER 1. B27E 498616-498619, B27F	
27	1269412-1	1	1	-	-	-		•Fjäder	•Feder		2
28	951670-9	1	1	-	-	-		•Spårryttare	•Nutenläufer		2
29	269772-0	1	1	-	-	-		•Reglagerulle	•Seilrolle		4
30	269154-1	1	1	-	-	-		•Returfjäder	•Ruckholfeder		2
31	1276512-9	2	2	-	-	-		•Bussning	•Buchse	(463702)	2
32	*1269018*	1	1	-	-	-	OP	•Konsol	•Konsole		2
33	269675-5	1	1	-	-	-		•Fjäderstyrning	•Federfuhrung		3
34	940102-7	1	1	-	-	-		•Skruv	•Schraube		2
		-	-	-	-	-		Reglagerulle med monteringsdetaljer	Reglerrolle mit Einbauteilen	ALTER 1. B27E 498624-498627, B28E, B28F	
35	1269335-4	1	1	-	-	-		•Konsol	•Konsole		3
36	1276512-9	2	2	-	-	-		•Bussning svart	•Buchse schwarz		2
37	1306246-8	1	1	-	-	-		•Fjäderstyrning	•Federfuhrung	(1269344)	3

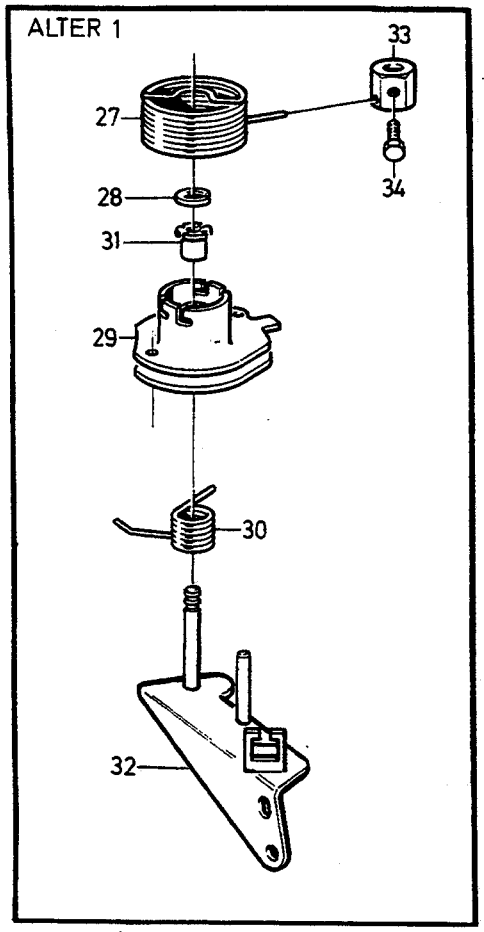

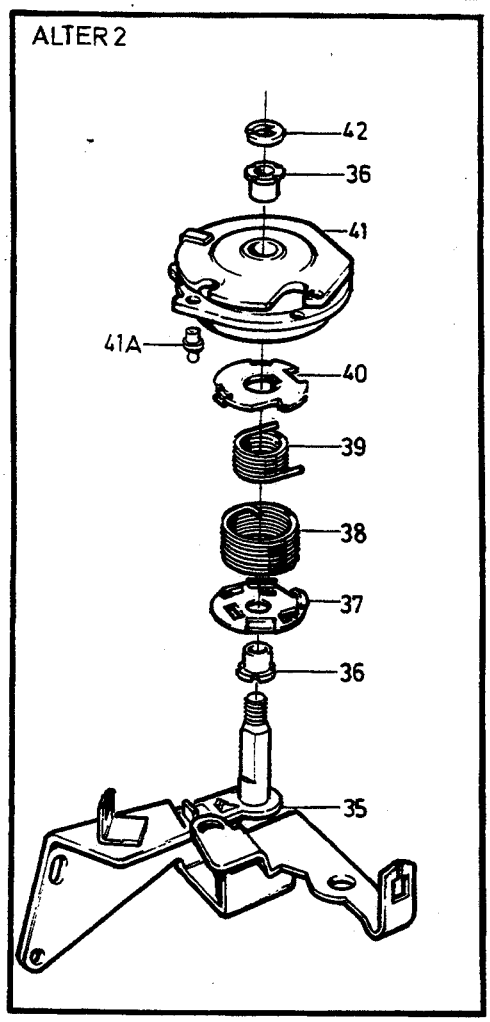

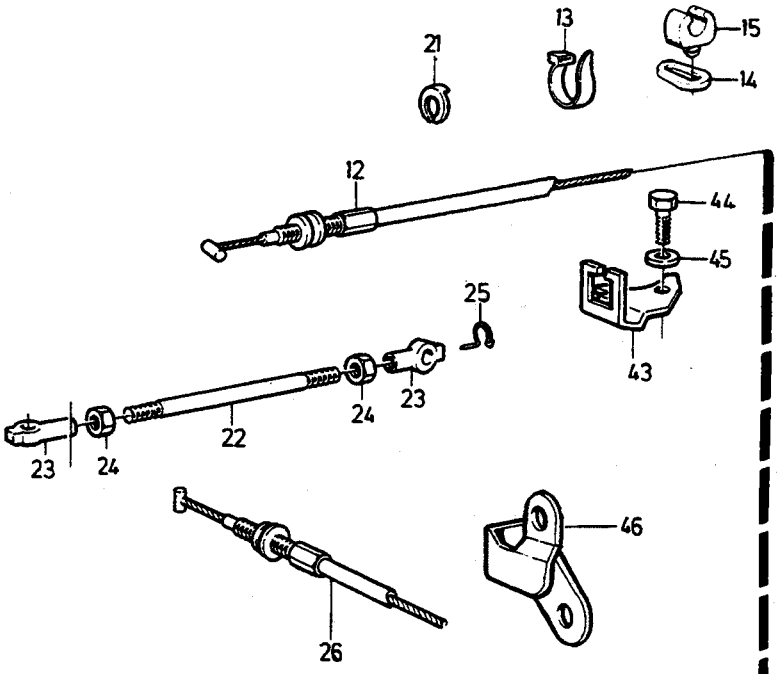

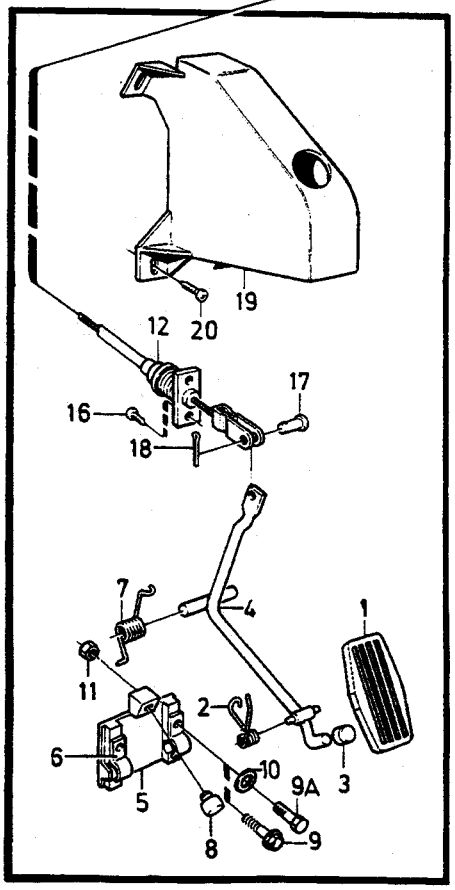

VOLVO
Genuine Parts
PV 270 44728

A	B27E B28E
B	B27F B28F
C	
D	
E	

GASREGLAGE GASREGLER

B27E, B28E, B27F, B28F

Grupp Gruppe 27

Sida Seite 567

Pos	Artikel nr Artikelnr.	Antal / Anzahl A	B	C	D	E	PS	Benämning	Bezeichnung	Anmärkning Anmerkung	SR
38	1306243-5	1	1	-	-	-		•Fjäder yttre	•Feder äussere	(1269341)	2
39	1269342-0	1	1	-	-	-		•Fjäder inre	•Feder innere		2
40	1306245-0	1	1	-	-	-		•Fjäderstyming	•Federfuhrung	(1269343)	3
41	1269647-2	1	1	-	-	-		•Reglagerulle	•Seilrolle	(1269338)	4
41a	1257291-3	1	1	-	-	-		••Kulbult	••Kugelbolzen		3
42	951669-1	1	1	-	-	-		•Spårryttare	•Nutenläufer		2
43	*269514*	1	1	-	-	-	NS	Konsol	Konsole	-1979. R.H.D, ALTER 1	
44	946514-7	2	2	-	-	-		Skruv	Schraube		2
45	946599-8	2	2	-	-	-		Fjäderbricka	Federscheibe		2
46	1269345-3	1	1	-	-	-		Konsol	Konsole	ALTER 2. B27E AUTO.TRANS, B28E AUTO.TRANS, B28F AUTO.TRANS.	3

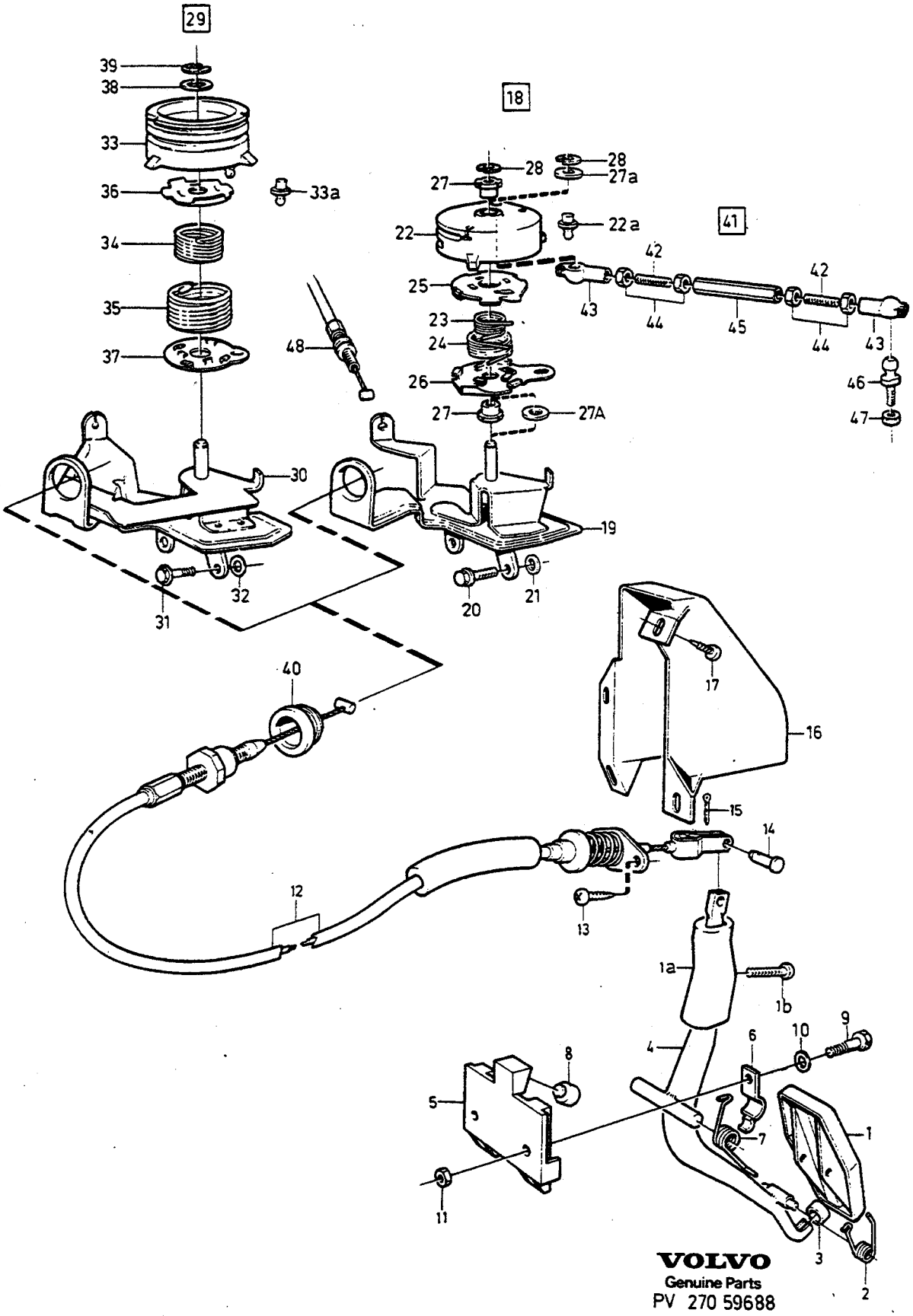
29
39
38
33
36
33a
34
35
37
30
31
32
18
28
27
28
27a
22
22a
41
25
23
24
26
27
27A
19
20
21
48
42
43
44
45
42
44
43
46
47
40
17
16
15
14
12
13
1a
1b
9
10
6
4
8
5
7
1
11
3
2
VOLVO
Genuine Parts
PV 270 59688

A
B
C
D
E

GASREGLAGE — GASREGLER

Grupp / Gruppe 27

Sida / Seite 569

D20, D24

Pos	Artikel nr / Artikelnr.	Antal / Anzahl A	B	C	D	E	PS	Benämning	Bezeichnung	Anmärkning / Anmerkung	SR
1	1272606-3	1	-	-	-	-		Gaspedal	Gaspedal	(1205957)	3
1a	1272651-9	1	-	-	-	-		Svängningsdämpare	Schwingungsdämpfer		4
1b	956098-8	1	-	-	-	-		Skruv	Schraube		2
2	*1206520*	1	-	-	-	-	OP	Fjäder	Feder		2
3	1221749-3	1	-	-	-	-		Knopp	Knauf		3
4	1229443-5	1	-	-	-	-		Hävarm	Hebel	L.H.D	4
	1229445-0	1	-	-	-	-		Hävarm	Hebel	R.H.D	4
5	1330781-4	1	-	-	-	-		Lager	Lager	(1272617)	2
6	1272618-8	2	-	-	-	-		Överfall	Uberwurf	(1229475)	2
7	1205927-5	1	-	-	-	-		Fjäder	Feder		2
8	667751-2	1	-	-	-	-		Buffert	Puffer		2
9	955275-3	2	-	-	-	-		Skruv	Schraube	L.H.D	2
	940101-9	2	-	-	-	-		Skruv	Schraube	R.H.D	2
10	120306-6	2	-	-	-	-		Bricka	Scheibe	L.H.D	2
	955892-5	2	-	-	-	-		Bricka	Scheibe	R.H.D	2
11	946035-3	2	-	-	-	-		Låsmutter	Sicherungsmutter		2
12	1272669-1	1	-	-	-	-		Gasreglagewire	Gasregelzug	(1229705) L.H.D 244 CH APP -485499, 245 CH APP -265899.	1
	1272669-1	1	-	-	-	-		Gasreglagewire	Gasregelzug	L.H.D 244 CH APP 485500-, 245 CH APP 265900-.	1
13	969476-1	2	-	-	-	-		Sextandhålskruv	Sechszahn-hohlschraube	(955141)	2
14	952704-5	1	-	-	-	-		Bult	Bolzen		2
15	907824-7	1	-	-	-	-		Saxpinne	Splint		2
16	3536068-4	1	-	-	-	-		Kåpa	Haube	L.H.D	5
17	969473-8	3	-	-	-	-		Sextandhålskruv	Sechszahn-hohlschraube	(946451) L.H.D	2
18		1	-	-	-	-	NS	Gasreglage komplett	Gasregeleinrichtung komplett	244 CH -817564, 245 CH -436849.	
19	1257373-9	1	-	-	-	-		•Konsol	•Konsole		3
20	965175-3	3	-	-	-	-		•Flänsskruv	•Flanschschraube	LG 12 mm. MAN.TRANS	2
	965175-3	1	-	-	-	-		•Flänsskruv	•Flanschschraube	LG 12 mm AUTO.TRANS	2
	946544-4	2	-	-	-	-		•Flänsskruv	•Flanschschraube	LG 16 mm AUTO.TRANS	2
21	960139-4	X	-	-	-	-		•Bricka	•Scheibe		2
22	*(1257658)*	1	-	-	-	-	SP	•Reglagerulle	•Seilrolle	ALTER 1 REPL 1 PCS 1257746-6,	2
	1257746-6	1	-	-	-	-		•Reglagerulle	•Seilrolle	ALTER 2	4
22a	1257291-3	1	-	-	-	-		••Kulbult	••Kugelbolzen		3
23	1257402-6	1	-	-	-	-		•Fjäder inre	•Feder innere		2
24	*(1257401)*	1	-	-	-	-	SP	•Fjäder yttre	•Feder äussere	REPL 1 PCS 1257659-1, 1 PCS 1257660-9	2
	1257659	1	-	-	-	-	OP	•Fjäder yttre	•Feder äussere		2
25	1257403-4	1	-	-	-	-		•Fjäderhållare övre	•Federlager oben		3
26	*(1257404)*	1	-	-	-	-	SP	•Fjäderhållare undre	•Federlager untere	REPL 1 PCS 1257659-1, 1 PCS 1257660-9	3
	1257660-9	1	-	-	-	-		•Fjäderhållare undre	•Federlager untere		3
27	1276512-9	2	-	-	-	-		•Bussning	•Buchse	(463702) ALTER 1. SEE FIG 22.	2
27a	1257748-2	2	-	-	-	-		•Bricka	•Scheibe	ALTER 2. SEE FIG 22.	2
28	951669-1	1	-	-	-	-		•Spårryttare	•Nutenläufer		2
☆ 29	1257732-6	1	-	-	-	-		Gasreglage komplett	Gasregeleinrichtung komplett	244 CH 817565-, 245 CH 436850-. (1328488)	4

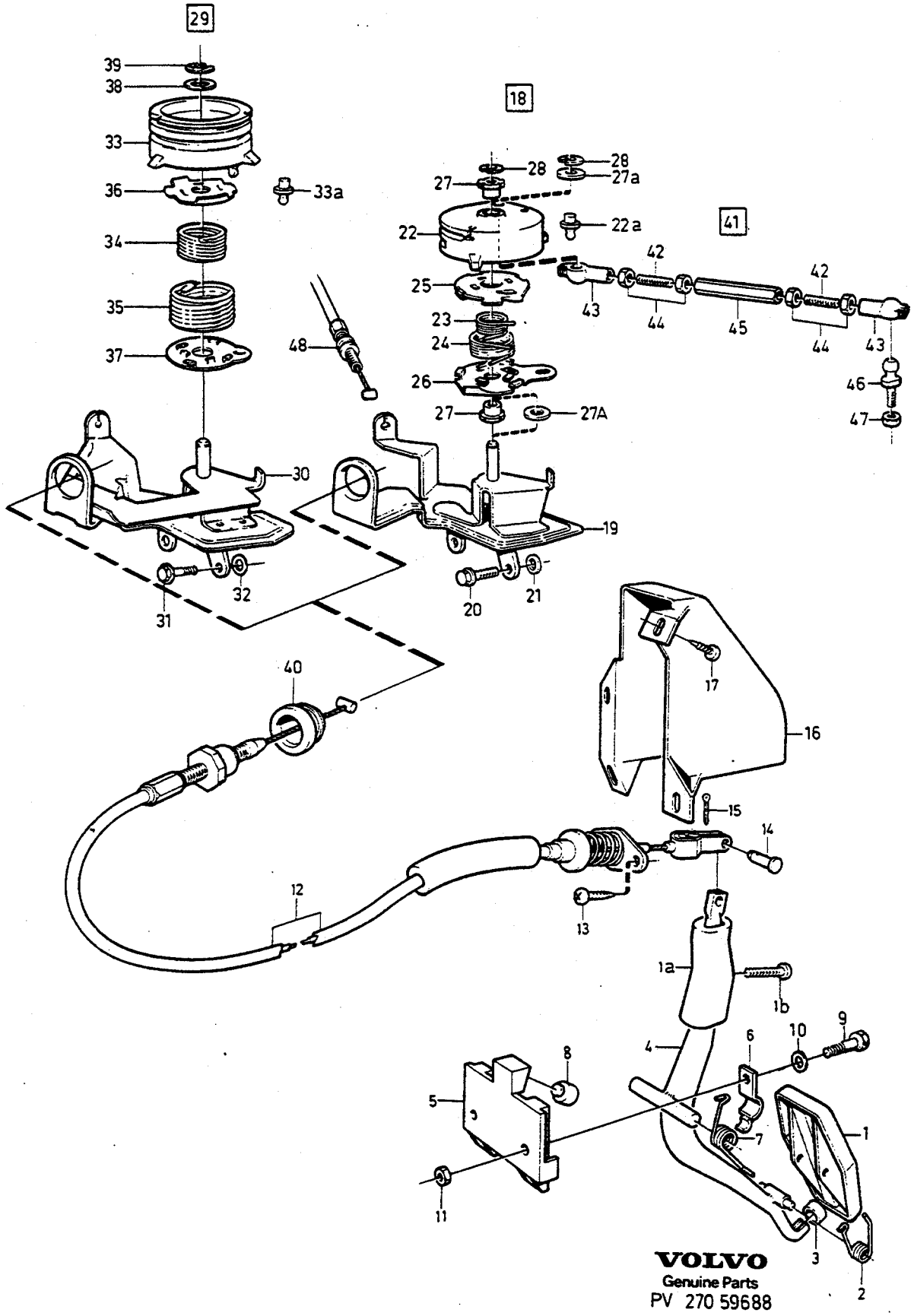
29
39
38
33
36
33a
34
35
37
30
31
32
18
28
28
27a
27
22
22a
41
42
42
43
44
45
44
43
25
23
24
26
27
27A
48
46
47
19
20
21
40
17
16
15
14
12
13
1a
1b
9
10
6
4
8
5
7
1
11
3
2
VOLVO
Genuine Parts
PV 270 59688

A
B
C
D
E

GASREGLAGE — GASREGLER

Grupp / Gruppe 27

Sida / Seite 571

D20, D24

Pos	Artikel nr / Artikelnr.	Antal / Anzahl A	B	C	D	E	PS	Benämning	Bezeichnung	Anmärkning / Anmerkung	SR
☆ 30	1257732-6	1	-	-	-	-		•Gasreglage	•Gasregeleinrichtung	1) (1328488)	4
31	965175-3	3	-	-	-	-		•Flänsskruv	•Flanschschraube	LG 12 mm. MAN.TRANS	2
	965175-3	1	-	-	-	-		•Flänsskruv	•Flanschschraube	LG 12 mm. AUTO.TRANS	2
	946544-4	2	-	-	-	-		•Flänsskruv	•Flanschschraube	LG 16 mm. AUTO.TRANS	2
32	960139-4	X	-	-	-	-		•Bricka	•Scheibe		2
33	1257834-0	1	-	-	-	-		•Reglagerulle	•Seilrolle		2
33a	1257291-3	X	-	-	-	-		••Kulbult	••Kugelbolzen		3
34	1257837-3	1	-	-	-	-		•Fjäder inre	•Feder innere		2
35	1257836-5	1	-	-	-	-		•Fjäder yttre	•Feder äussere		2
36	1257728-4	1	-	-	-	-		•Fjäderstyrning övre	•Federfuhrung oben		3
37	1257729-2	1	-	-	-	-		•Fjäderstyrning	•Federfuhrung		3
38	955894-1	1	-	-	-	-		•Bricka	•Scheibe		2
39	951669-1	1	-	-	-	-		•Spårryttare	•Nutenläufer		2
40	1257284-8	1	-	-	-	-		Gummibussning	Gummibuchse		2
41	1257702-9	1	-	-	-	-		Dragstång	Zugstange		3
42		2	-	-	-	-		•Pinnskruv	•Stiftschraube		
43	946704-4	1	-	-	-	-		•Kulskål vänstergängad	•Kugelschale Linksgewinde		3
	946703-6	1	-	-	-	-		•Kulskål	•Kugelschale		3
44	942836-8	2	-	-	-	-		•Mutter vänstergängad	•Mutter Linksgewinde		2
	955780-2	2	-	-	-	-		•Mutter	•Mutter		2
45		1	-	-	-	-	NS	•Justermutter	•Stellmutter		
46	959083-7	1	-	-	-	-		Kulbult	Kugelbolzen		2
47	946577-4	1	-	-	-	-		Låsmutter	Sicherungsmutter		2
48		1	-	-	-	-		Kabel	Kabel	AUTO.TRANS SEE 43•947	

1) 242 CH-237369, 244 CH-939339, 245 CH-506269, 265 CH-34029.

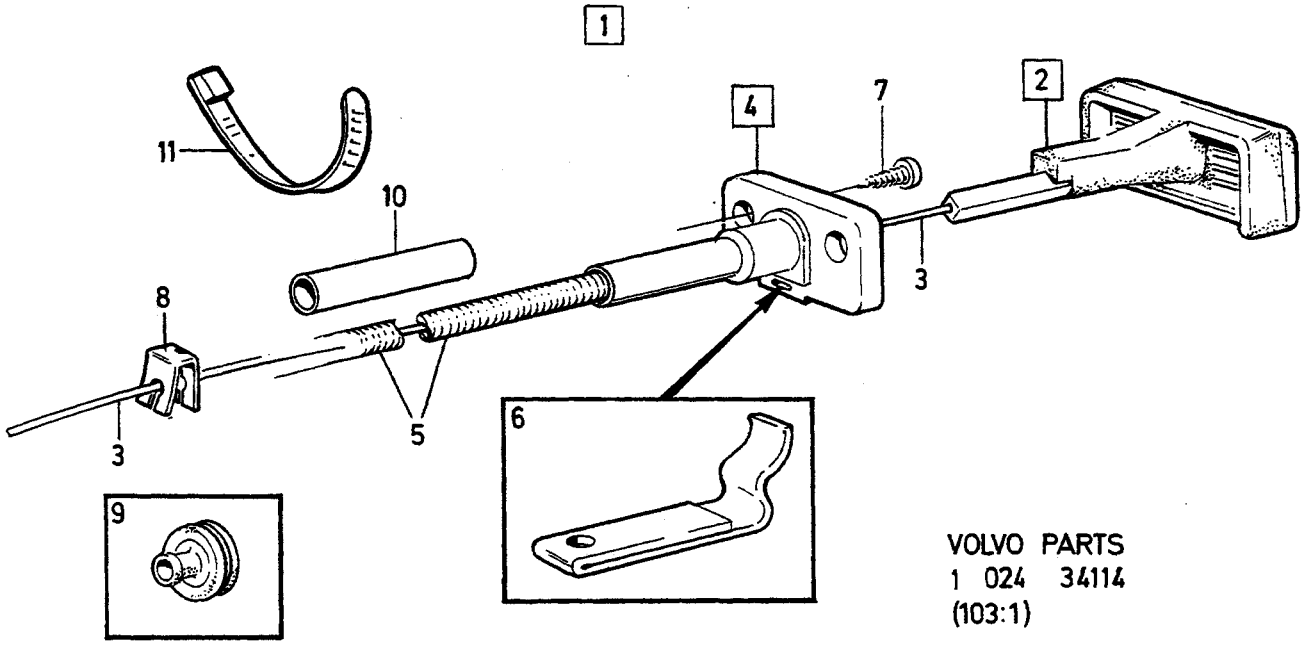

VOLVO PARTS
1 024 34114
(103:1)

A	B19K
B	B17A B19A
C	B21A B23A
D	B27A B28A
E	

CHOKEREGLAGE — CHOKEREGLER

Grupp / Gruppe 27

Sida / Seite 573

B17A, B19A, B19K, B21A, B23A, B27A, B28A

Pos	Artikel nr / Artikelnr.	Antal / Anzahl A	B	C	D	E	PS	Benämning	Bezeichnung	Anmärkning / Anmerkung	SR
1	*(1272658)*	1	-	-	-	-	SP	Chokewire	Kaltstartzug	L.H.D. REPL 1 PCS 1228686-0, 1 PCS 1273810-0.	2
	(1272653)	-	1	-	-	-	SP	Chokewire	Kaltstartzug	L.H.D. REPL 1 PCS 1228686-0, 1 PCS 1273810-0.	2
		-	1	-	-	-	NS	Chokewire	Kaltstartzug	B19A,R.H.D.	
	(1272653)	-	-	1	-	-	SP	Chokewire	Kaltstartzug	L.H.D B21A, B23A REPL 1 PCS 1228686-0, 1 PCS 1273810-0.	2
	(1272653)	-	-	1	-	-	SP	Chokewire	Kaltstartzug	R.H.D. B21A "DVG" REPL 1 PCS 1228686-0, 1 PCS 1273810-0.	2
	(1272658)	-	-	1	-	-	SP	Chokewire	Kaltstartzug	R.H.D. B21A "SU" REPL 1 PCS 1228686-0, 1 PCS 1273810-0.	2
		-	-	1	-	-	NS	Chokewire	Kaltstartzug	R.H.D. B21A "ZS"	
	(1272658)	-	-	-	1	-	SP	Chokewire	Kaltstartzug	L.H.D. REPL 1 PCS 1228686-0, 1 PCS 1273810-0.	2
		-	-	-	1	-	NS	Chokewire	Kaltstartzug	R.H.D.	
2	9122002-0	1	1	1	1	-		•Dragstång	•Zugstange	(1228686) (1389091)	2
3	1605133-6	X	X	X	X	-		••Wire	••Seilzug	(1566540)	3
4	9122003-8	1	1	1	1	-		•Styrhylsa	•Fuhrungshulse	(1273400) (1273810)	2
5	88783-6	X	X	X	X	-		••Hölje	••Hulle		2
6	1206680-9	1	1	1	1	-		Stift	Stift		2
7	969567-7	2	2	2	2	-		Sextandhålskruv	Sechszahn-hohlschraube	(947339)	2
8	419452-8	1	1	1	1	-		Clips	Klemme		2
9	1221779-0	-	1	1	1	-		Genomföring	Durchfuhrung	R.H.D	2
10	952955-3	-	-	-	1	-		Skyddsslang	Schutzschlauch	L.H.D	2
11	948211-8	-	X	X	X	-		Bandklamma	Bandklammer		2

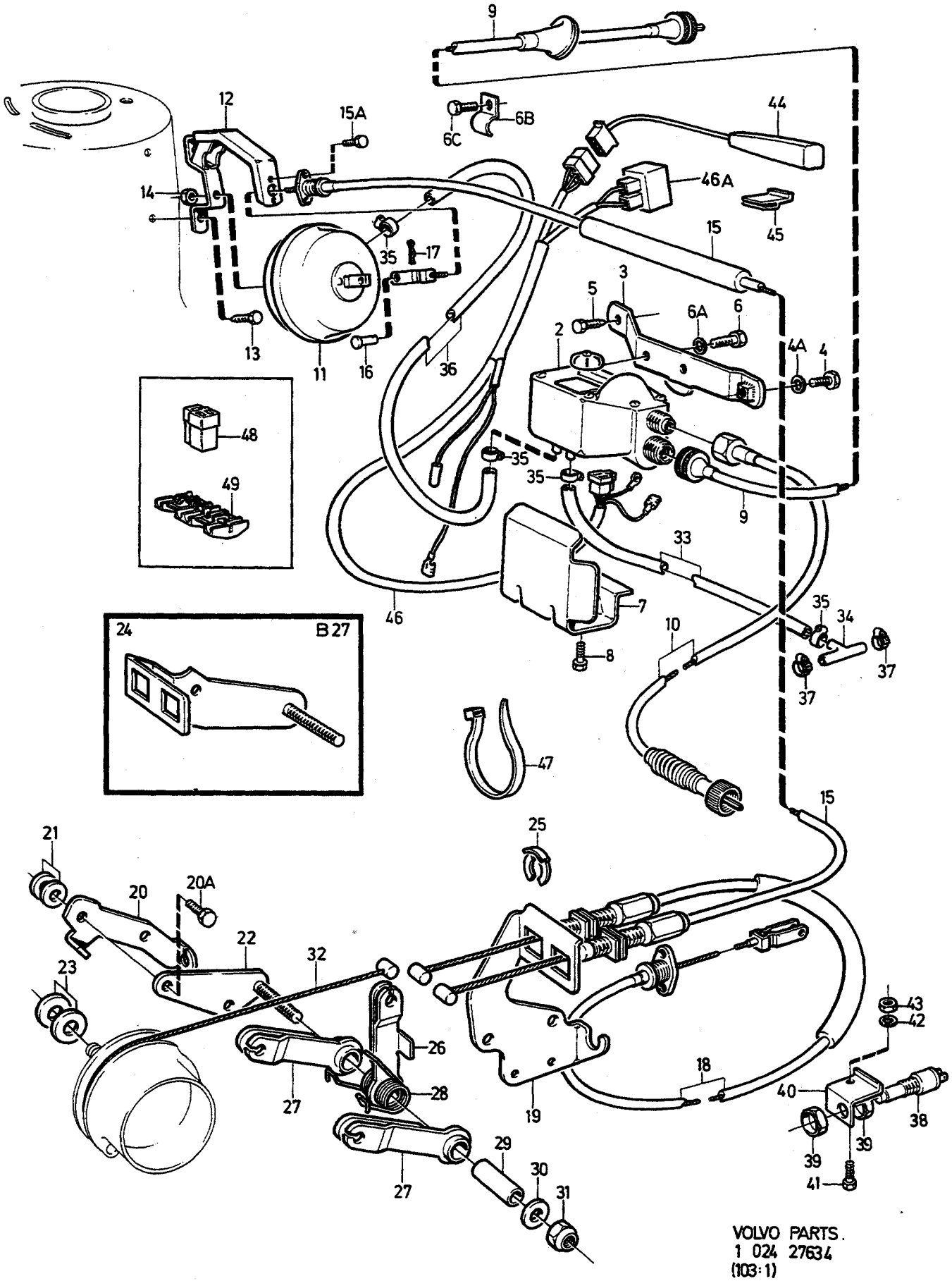

VOLVO PARTS.
1 024 27634
(103:1)

A	B19E B21E B21F
B	B27F B27E
C	
D	
E	

KONSTANTFARTHÅLLARE — TEMPOMAT

L.H.D, ALTER 1, B19E, B21E, B27E, B27F, B21F K-JET.

Grupp / Gruppe 27

Sida / Seite 575

Pos	Artikel nr / Artikelnr.	Antal / Anzahl A	B	C	D	E	PS	Benämning	Bezeichnung	Anmärkning / Anmerkung	SR
1		1	-	-	-	-	NS	Konstantfarthållare	Tempomat	L.H.D	
	283137	-	1	-	-	-	NS	Konstantfarthållare	Tempomat	L.H.D	
2	1234722-5	1	1	-	-	-		• Regulator	• Regler		4
3	*1234721*	1	1	-	-	-	OP	• Konsol	• Konsole		3
4	955512-9	2	2	-	-	-		• Skruv	• Schraube		2
4a	955893-3	2	2	-	-	-		• Bricka	• Scheibe		2
5	945970-2	1	1	-	-	-		• Skruv	• Schraube		2
6	955512-9	2	2	-	-	-		• Skruv	• Schraube		2
6a	960140-2	2	2	-	-	-		• Bricka	• Scheibe		2
6b	951189-0	1	1	-	-	-		• Klamma	• Klemme		2
6c	960862-1	1	1	-	-	-		• Skruv	• Schraube		2
7	1234745-6	1	-	-	-	-		• Kåpa	• Haube		5
8	955512-9	1	-	-	-	-		• Skruv	• Schraube		2
9	283135-2	1	1	-	-	-		• Hastighetsmätarwire	• Tachometerwelle		1
10	1258672-3	1	-	-	-	-		• Hastighetsmätarwire	• Tachometerwelle	TRANS M46	1
	283131-1	1	-	-	-	-		• Hastighetsmätarwire	• Tachometerwelle	TRANS M45	1
	283132-9	1	-	-	-	-		• Hastighetsmätarwire	• Tachometerwelle	TRANS BW55, AW55.	1
	283131-1	-	1	-	-	-		• Hastighetsmätarwire	• Tachometerwelle	TRANS BW55, M46	1
11		1	1	-	-	-	NS	• Servoenhet	• Servoaggregat		
12		1	-	-	-	-	NS	• Konsol	• Konsole		
	1234748	-	1	-	-	-	OP	• Konsol	• Konsole		3
13	945970-2	2	2	-	-	-		• Skruv	• Schraube		2
14	950352-5	1	1	-	-	-		• Låsmutter	• Sicherungsmutter		2
15	1234737-3	1	-	-	-	-		• Gasreglagewire	• Gasregelzug		1
	1234739-9	-	1	-	-	-		• Gasreglagewire	• Gasregelzug		1
15a	969278-1	2	2	-	-	-		• Sextandhålskruv	• Sechszahn-hohlschraube	(955138)	2
16	952704-5	1	1	-	-	-		• Bult	• Bolzen		2
17	664822-4	1	1	-	-	-		• Låsfjäder	• Sperrfeder		1
18	1234738-1	1	-	-	-	-		• Gasreglagewire	• Gasregelzug		1
	1234740-7	-	1	-	-	-		• Gasreglagewire	• Gasregelzug		1
19		1	-	-	-	-	NS	• Konsol	• Konsole		
20	463767-4	1	-	-	-	-		• Konsol	• Konsole	(1234735)	3
20a	955272-0	2	-	-	-	-		• Skruv	• Schraube		2
21	955892-5	4	-	-	-	-		• Bricka	• Scheibe		2
22	1235061-7	1	-	-	-	-		• Konsol	• Konsole		3
23	955894-1	2	-	-	-	-		• Bricka	• Scheibe		2
24	1234746-4	-	1	-	-	-		• Konsol	• Konsole		3
25	947515-3	2	2	-	-	-		• Spårryttare	• Nutenläufer		2
26	1234731-6	1	1	-	-	-		• Hävarm mittre	• Hebel mitte		3
27	1234732-4	2	2	-	-	-		• Hävarm yttre	• Hebel äussere		3
28	1235135-9	1	1	-	-	-		• Fjäder	• Feder		2
29	1234742-3	1	1	-	-	-		• Bussning	• Buchse		2
30	955892-5	1	2	-	-	-		• Bricka	• Scheibe		2
31	946035-3	1	1	-	-	-		• Låsmutter	• Sicherungsmutter		2
32	1234743-1	1	-	-	-	-		• Gasreglagewire	• Gasregelzug		1
		-	1	-	-	-	NS	• Gasreglagewire	• Gasregelzug		
33	1266870-3	X	X	-	-	-		• Slang	• Schlauch	LG 400 mm	2
34	1272270-8	1	1	-	-	-		• T-rör	• T-stück	(1234725)	3
35	975269-2	4	4	-	-	-		• Slangklämma	• Schlauchklemme	(945650)	2
36	1266870-3	X	X	-	-	-		• Slang	• Schlauch	LG 650 mm	2
37	943471-3	2	2	-	-	-		• Slangklamma	• Schlauchschelle	(947935)	2
38	1235238-1	1	1	-	-	-		• Brytkontakt	• Ausschalter		3
39	1235237-3	2	2	-	-	-		• Mutter	• Mutter		2
40	1235236-5	1	1	-	-	-		• Konsol	• Konsole		3
41	949734-8	1	1	-	-	-		• Skruv	• Schraube	(955294)	2
42	976944-9	1	1	-	-	-		• Bricka	• Scheibe	(960141)	2
43	971085-6	1	1	-	-	-		• Låsmutter	• Sicherungsmutter	(945879)	2
44	1363819-2	1	1	-	-	-		• Körvisaromkopplare	• Fahrtrichtungsschalter	(1234733)	2
45		1	1	-	-	-	NS	• Hållare	• Halter		
46	1234734-0	1	1	-	-	-		• Ledningsmatta	• Kabelbaum		5
46a	1501832-8	1	1	-	-	-		• • Relä	• • Relais	(1308548)	1
47	948211-8	6	6	-	-	-		• Bandklamma	• Bandklammer		2

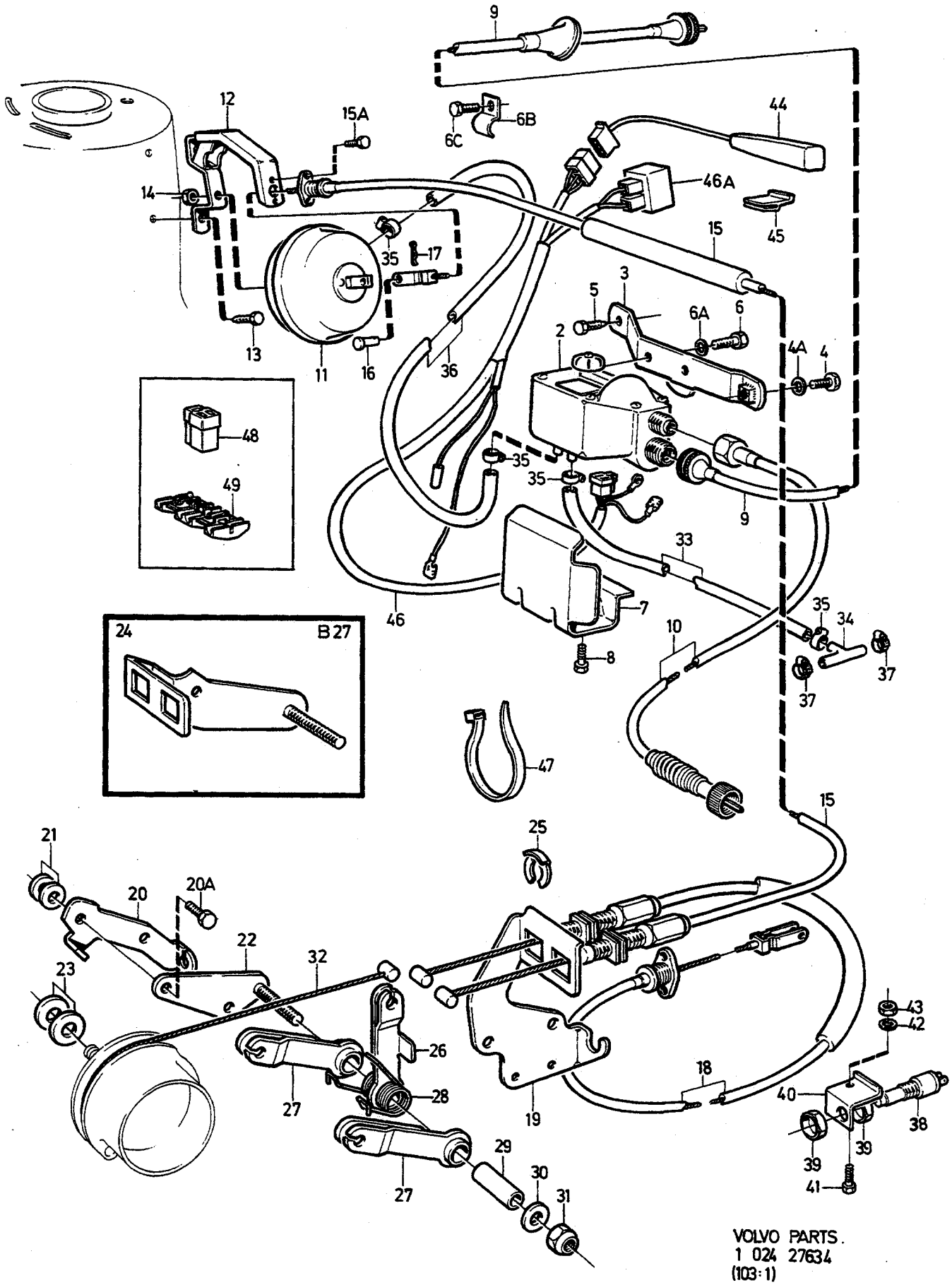

VOLVO PARTS.
1 024 27634
(103:1)

A	B19E B21E B21F	KONSTANTFARTHÅLLARE TEMPOMAT	Grupp Gruppe 27
B	B27F B27E		
C			Sida Seite 577
D		L.H.D, ALTER 1, B19E, B21E, B27E, B27F, B21F K-JET.	
E			

Pos	Artikel nr Artikelnr.	Antal / Anzahl A	B	C	D	E	PS	Benämning	Bezeichnung	Anmärkning Anmerkung	SR
48	1235415-5	1	1	-	-	-		•Hylsisolator	•Steckdose		2
49	944306-0	2	2	-	-	-		Skarvhylsa	Verbindungsmuffe		2

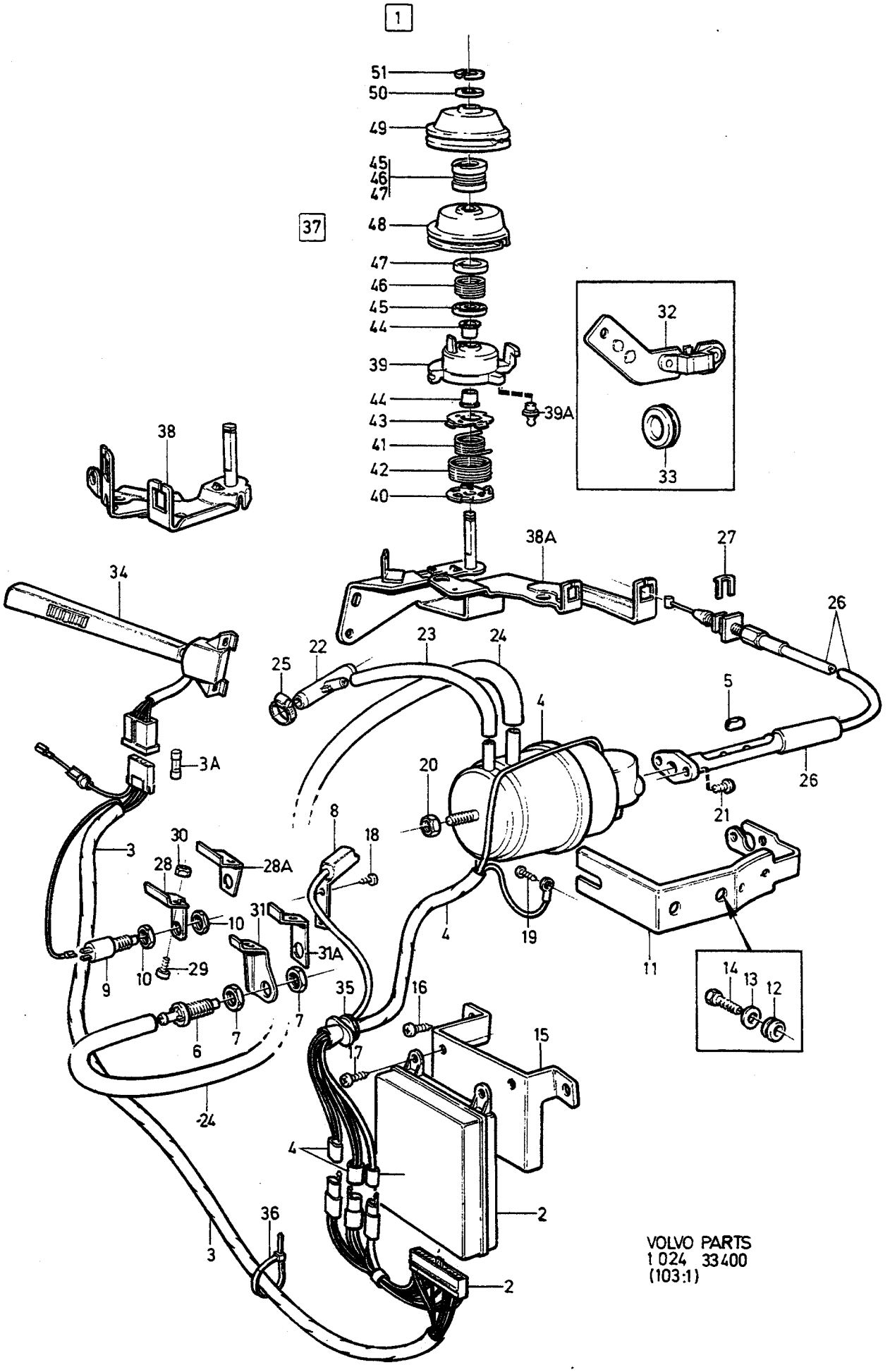

VOLVO PARTS
1 024 33400
(103:1)

A	B21E B23E B21F
B	B27E B28E B28F
C	
D	
E	

KONSTANTFARTHÅLLARE — TEMPOMAT

Grupp / Gruppe 27

Sida / Seite 579

ALTER 2 , B21E, B23E, B21F, B27E, B28E, B28F

Pos	Artikel nr / Artikelnr.	Antal / Anzahl A	B	C	D	E	PS	Benämning	Bezeichnung	Anmärkning / Anmerkung	SR
1	*(1128862)*	1	1	-	-	-	SP	Konstantfarthållarsats	Tempomatsatz	REPL 1 PCS 1333962-7.	2
2		1	1	-	-	-	NS	• Regulator	• Regler		
3		1	1	-	-	-	NS	• Ledningsmatta	• Kabelbaum		
3a	1259270-5	1	1	-	-	-		• Säkring	• Sicherung		1
4	1272796-2	1	1	-	-	-		• Servoenhet	• Servoaggregat		4
		1	1	-	-	-	NS	• • Servoenhet	• • Servoaggregat		
5	1272259-1	1	1	-	-	-		• • Skarvdon	• • Verbinder		2
6	1272260-9	1	1	-	-	-		• Vakuumventil	• Unterdruckventil		4
7	1272287-2	2	2	-	-	-		• Mutter	• Mutter		2
8	1272261-7	1	1	-	-	-		• Retardationsbrytare	• Verzögerungsschalter		4
9	1235238-1	1	1	-	-	-		• Brytkontakt	• Ausschalter		3
10	1235237-3	2	2	-	-	-		• Mutter	• Mutter		2
		1	-	-	-	-	NS	Monteringssats ..... Konstantfarthållare	Einbausatz ..... Tempomat	L.H.D.	
		1	-	-	-	-	NS	Monteringssats ..... Konstantfarthållare	Einbausatz ..... Tempomat	R.H.D.	
		-	1	-	-	-	NS	Monteringssats ..... Konstantfarthållare	Einbausatz ..... Tempomat	L.H.D. B27	
11	*1272184*	1	1	-	-	-	OP	• Konsol	• Konsole		5
12	40136-4	2	-	-	-	-		• Gummibussning	• Gummibuchse		2
13	960136-0	2	-	-	-	-		• Bricka	• Scheibe		2
14	947226-7	2	-	-	-	-		• Skruv	• Schraube		2
☆	968478-8	-	2	-	-	-		• Flänsskruv	• Flanschschraube	(190666), L.H.D	2
15	1272183-3	1	1	-	-	-		• Konsol	• Konsole	L.H.D	5
	1188788	1	-	-	-	-	OP	• Konsol	• Konsole	R.H.D	5
16	969278-1	2	2	-	-	-		• Sextandhålskruv	• Sechszahn-hohlschraube	(955138)	2
17	972079-8	2	2	-	-	-		• Sextandhålskruv	• Sechszahn-hohlschraube	(965395)	2
18	969456-3	2	2	-	-	-		• Skruv	• Schraube	(955120)	2
19	969473-8	1	-	-	-	-		• Sextandhålskruv	• Sechszahn-hohlschraube	(955137)	2
20	955825-5	1	1	-	-	-		• Mutter	• Mutter		2
21	955122-7	2	2	-	-	-		• Skruv	• Schraube		2
22	1272270-8	1	1	-	-	-		• T-rör	• T-stück		3
23	976734-4	X	X	-	-	-		• Slang ..... metervara	• Schlauch ..... Meterware	(1306703) LG 230 mm. L.H.D	2
	976734-4	X	-	-	-	-		• Slang ..... metervara	• Schlauch ..... Meterware	(1306703) LG 1250 mm. R.H.D	2
24	968928-2	X	X	-	-	-		• Slang ..... metervara	• Schlauch ..... Meterware	(948478) LG 1300 mm L.H.D	2
	968928-2	X	-	-	-	-		• Slang ..... metervara	• Schlauch ..... Meterware	(948478) LG 1600 mm R.H.D	2
25	943471-3	2	2	-	-	-		• Slangklamma	• Schlauchschelle	(947935)	2
26	1272182-5	1	-	-	-	-		• Gasreglagewire	• Gasregelzug	L.H.D.	3
	1188787-4	1	-	-	-	-		• Gasreglagewire	• Gasregelzug	R.H.D.	1
	1272181-7	-	1	-	-	-		• Gasreglagewire	• Gasregelzug	L.H.D.	3
27	947515-3	1	1	-	-	-		• Spårryttare	• Nutenläufer		2
28	1272254-2	1	1	-	-	-		• Konsol	• Konsole	L.H.D.	5
28a	*1188794*	1	-	-	-	-	OP	• Konsol	• Konsole	R.H.D.	5
29	949734-8	1	1	-	-	-		• Skruv	• Schraube	(955294)	2
30	955782-8	1	1	-	-	-		• Mutter	• Mutter		2
31	*1272245*	1	1	-	-	-	OP	• Konsol	• Konsole	L.H.D.	5
31a	1188795-7	1	-	-	-	-		• Konsol	• Konsole	R.H.D.	5
32	1259264-8	1	1	-	-	-		• Induktionsgivare	• Induktionsgeber	MARKED:VDO	2
	1308635-0	1	1	-	-	-		• Induktionsgivare	• Induktionsgeber	MARKED:YASAKI	2
33	941269-3	1	1	-	-	-		• Skyddsplugg	• Verschlusskappe		2
34	1363819-2	1	1	-	-	-		• Körvisaromkopplare	• Fahrtrichtungsschalter		2
35	1234518-7	1	1	-	-	-		• Gummibussning	• Gummibuchse	262C	4
36	948211-8	4	4	-	-	-		• Bandklamma	• Bandklammer		2

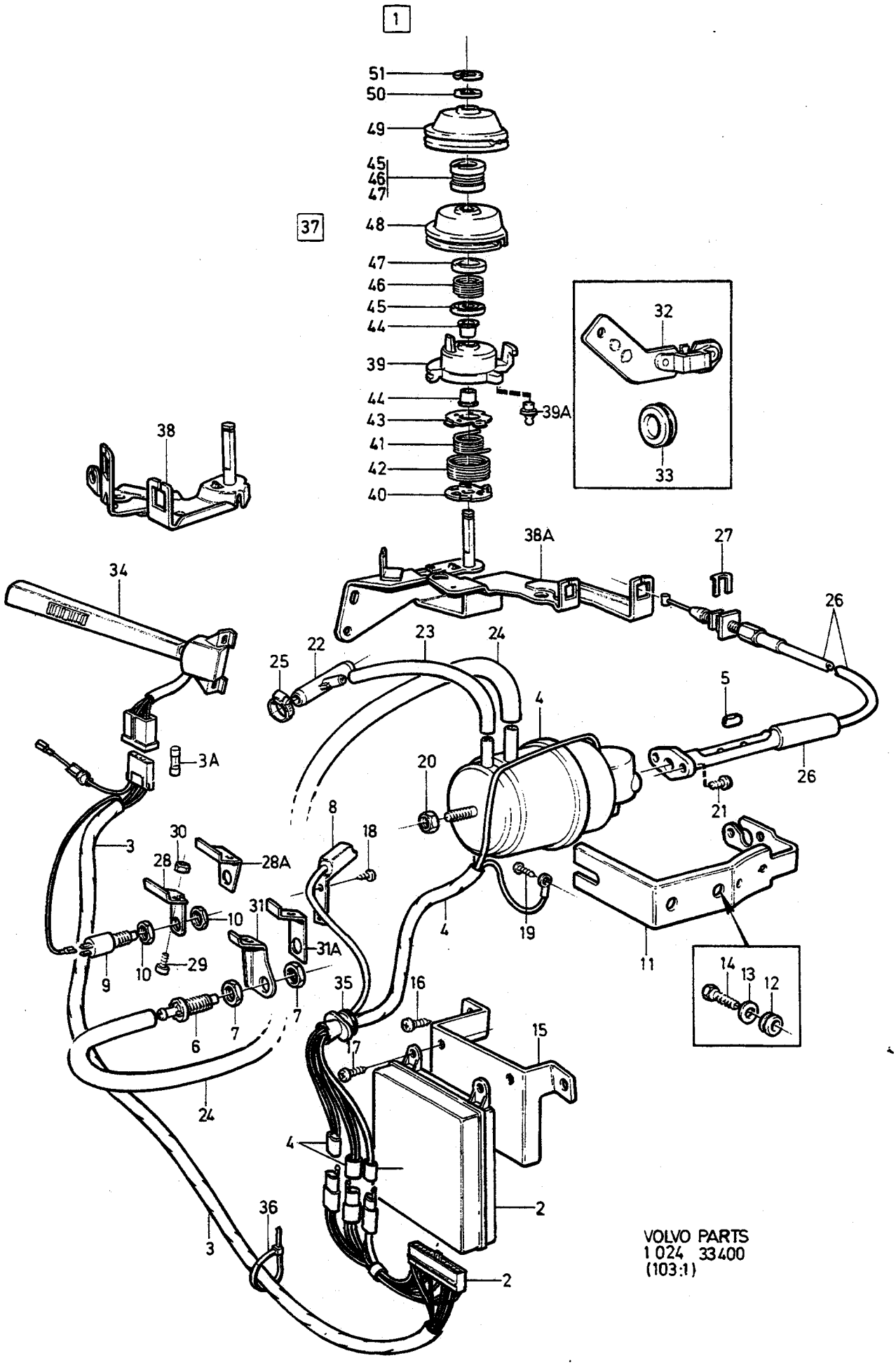

VOLVO PARTS
1 024 33400
(103:1)

A	B21E B23E B21F	KONSTANTFARTHÅLLARE TEMPOMAT	Grupp Gruppe 27
B	B27E B28E B28F		
C			
D			Sida Seite 581
E		ALTER 2 , B21E, B23E, B21F, B27E, B28E, B28F	

Pos	Artikel nr Artikelnr.	Antal / Anzahl A	B	C	D	E	PS	Benämning	Bezeichnung	Anmärkning Anmerkung	SR
37	1306240-1	1	-	-	-	-		•Gasreglage	•Gasregeleinrichtung		5
	1269420-4	-	1	-	-	-		•Gasreglage	•Gasregeleinrichtung	L.H.D.	5
38	1306238-5	1	-	-	-	-		••Konsol	••Konsole		3
38a	1269420-4	-	1	-	-	-		••Gasreglage	••Gasregeleinrichtung	(1274025) L.H.D	5
39	1317544-3	1	-	-	-	-		••Reglagerulle undre	••Seilrolle untere	(1276136)	4
	1274405-8	-	1	-	-	-		••Reglagerulle undre	••Seilrolle untere	(1274125)	2
39a	1257291-3	1	1	-	-	-		•••Kulbult	•••Kugelbolzen		3
40	1306246-8	1	1	-	-	-		••Fjäderstyrning undre	••Federfuhrung untere	L.H.D.	3
41	1274240-9	1	1	-	-	-		••Fjäder inre	••Feder innere		2
42	1306244-3	1	1	-	-	-		••Fjäder yttre	••Feder äussere		2
43	1306245-0	1	1	-	-	-		••Fjäderstyrning övre	••Federfuhrung oben		3
44	1276512-9	2	2	-	-	-		••Bussning	••Buchse		2
45	1274034-6	2	2	-	-	-		••Fjäderstyrning undre	••Federfuhrung untere		3
46	1274031-2	2	2	-	-	-		••Fjäder	••Feder		2
47	1274035-3	2	2	-	-	-		••Fjäderstyrning övre	••Federfuhrung oben		3
48	1326370-2	1	1	-	-	-		••Reglagerulle mittre	••Seilrolle mitte	(1274127)L.H.D.	4
	1326370-2	1	-	-	-	-		••Reglagerulle mittre	••Seilrolle mitte	R.H.D.	4
49	1326195-3	1	1	-	-	-		••Reglagerulle, övre	••Seiltrommel, o	(1274128)L.H.D.	4
	1326195-3	1	-	-	-	-		••Reglagerulle, övre	••Seiltrommel, o	R.H.D.	4
50	955894-1	1	1	-	-	-		••Bricka	••Scheibe		2
51	951669-1	1	1	-	-	-		••Spårryttare	••Nutenläufer		2

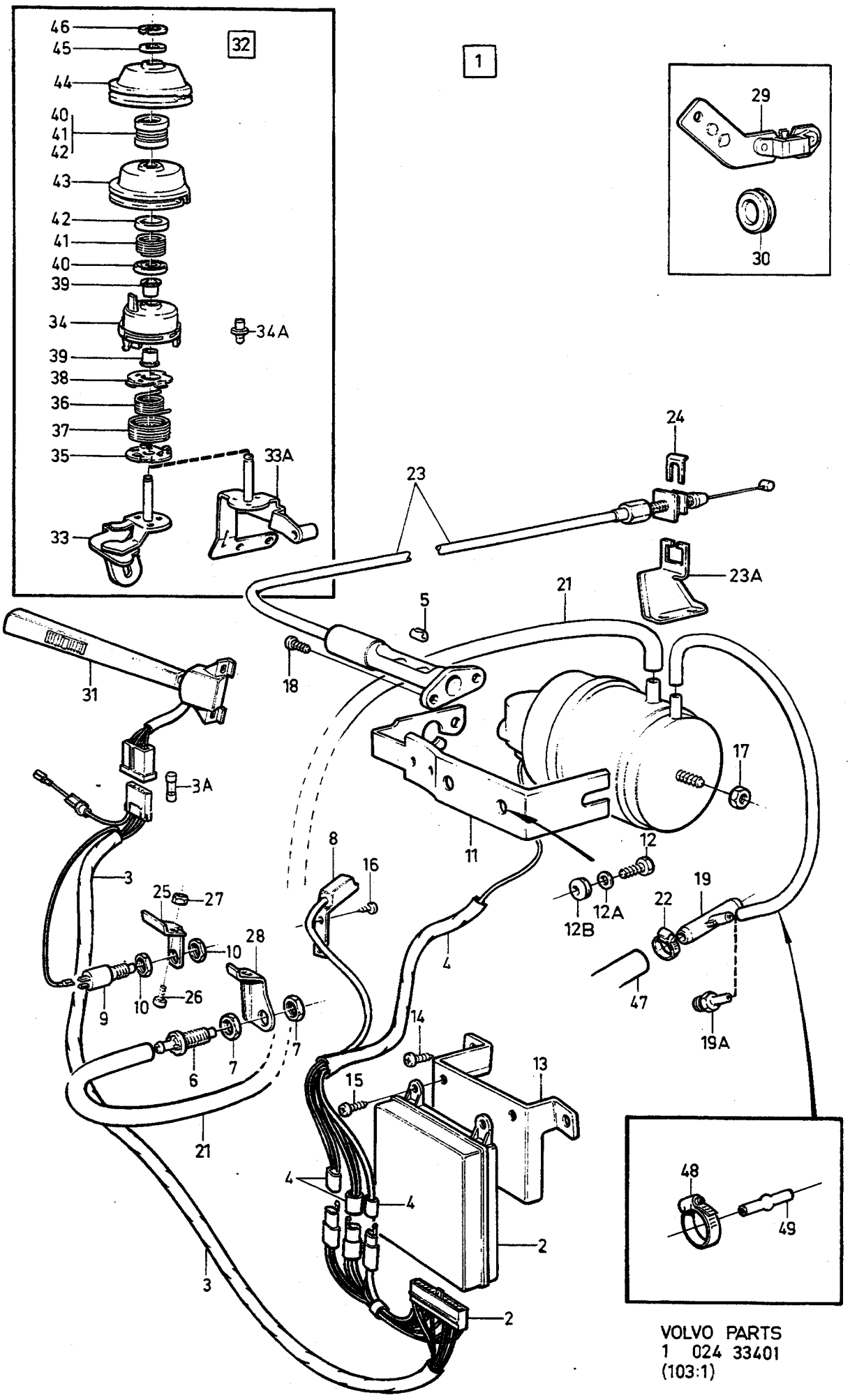

VOLVO PARTS
1 024 33401
(103:1)

A
B
C
D
E

KONSTANTFARTHÅLLARE — TEMPOMAT

Grupp / Gruppe 27

Sida / Seite 583

ALTER 3 B21F, B23F, LH-JET.

Pos	Artikel nr / Artikelnr.	Antal / Anzahl A	B	C	D	E	PS	Benämning	Bezeichnung	Anmärkning / Anmerkung	SR
1	*(1128862)*	1	-	-	-	-	SP	Konstantfarthållarsats	Tempomatsatz	REPL 1 PCS 1333962-7.	2
2		1	-	-	-	-	NS	• Regulator	• Regler		
3		1	-	-	-	-	NS	• Ledningsmatta	• Kabelbaum		
3a	1259270-5	1	-	-	-	-		• Säkring	• Sicherung		1
4	1272796-2	1	-	-	-	-		• Servoenhet	• Servoaggregat		4
		1	-	-	-	-	NS	• • Servoenhet	• • Servoaggregat		
5	1272259-1	1	-	-	-	-		• • Skarvdon	• • Verbinder		2
6	1272260-9	1	-	-	-	-		• Vakuumventil	• Unterdruckventil		4
7	1272287-2	2	-	-	-	-		• Mutter	• Mutter		2
8	1272261-7	1	-	-	-	-		• Retardationsbrytare	• Verzögerungsschalter		4
9	1235238-1	1	-	-	-	-		• Brytkontakt	• Ausschalter		3
10	1235237-3	2	-	-	-	-		• Mutter	• Mutter		2
		1	-	-	-	-	NS	Monteringssats ..... Konstantfarthållare	Einbausatz ..... Tempomat	1982	
		1	-	-	-	-	NS	Monteringssats ..... Konstantfarthållare	Einbausatz ..... Tempomat	1983-	
11	*1272184*	1	-	-	-	-	OP	• Konsol	• Konsole		5
☆ 12	968478-8	2	-	-	-	-		• Flänsskruv	• Flanschschraube	(190666), 1982	2
	947226-7	2	-	-	-	-		• Skruv	• Schraube	1983-	2
12a	960139-4	2	-	-	-	-		• Bricka	• Scheibe	1983-	2
12b	40136-4	2	-	-	-	-		• Gummibussning	• Gummibuchse	1983-	2
13	1272183-3	1	-	-	-	-		• Konsol	• Konsole		5
14	969278-1	2	-	-	-	-		• Sextandhålskruv	• Sechszahn-hohlschraube	(955138)	2
15	972079-8	2	-	-	-	-		• Sextandhålskruv	• Sechszahn-hohlschraube	(965395)	2
16	969456-3	2	-	-	-	-		• Skruv	• Schraube	(955120)	2
17	955825-5	1	-	-	-	-		• Mutter	• Mutter		2
18	955122-7	2	-	-	-	-		• Skruv	• Schraube		2
19	1272270-8	1	-	-	-	-		• T-rör	• T-stück	1982	3
19a	1276445-2	1	-	-	-	-		• Nippel	• Nippel	1983-	3
20	976734-4	X	-	-	-	-		• Slang ..... metervara	• Schlauch ..... Meterware	(1306703) 1982. LG 740 mm	2
	976734-4	X	-	-	-	-		• Slang ..... metervara	• Schlauch ..... Meterware	(1306703) 1983. LG 1300 mm	2
21	968928-2	X	-	-	-	-		• Slang	• Schlauch	(948478) LG 1300 mm	2
22	943471-3	2	-	-	-	-		• Slangklamma	• Schlauchschelle	(947935) 1982	2
23	1273719-3	1	-	-	-	-		• Reglagewire	• Regelzug	1982	3
		1	-	-	-	-	NS	• Reglagewire	• Regelzug	1983-	
23a	1332514-7	1	-	-	-	-		• Konsol	• Konsole	1983-	2
24	947515-3	1	-	-	-	-		• Spårryttare	• Nutenläufer		2
25	1272254-2	1	-	-	-	-		• Konsol	• Konsole		5
26	949734-8	1	-	-	-	-		• Skruv	• Schraube	(955294)	2
27	955782-8	1	-	-	-	-		• Mutter	• Mutter		2
28	*1272245*	1	-	-	-	-	OP	• Konsol	• Konsole		5
29	1259264-8	1	-	-	-	-		• Induktionsgivare	• Induktionsgeber	MARKED:VDO	2
	1308635-0	1	-	-	-	-		• Induktionsgivare	• Induktionsgeber	MARKED:YASAKI	2
30	941269-3	1	-	-	-	-		• Skyddsplugg	• Verschlusskappe	1982	2
	941269-3	1	-	-	-	-		• Skyddsplugg	• Verschlusskappe	(941265) 1983-	2
31	1363819-2	1	-	-	-	-		• Körvisaromkopplare	• Fahrtrichtungsschalter		2
32	1326366-0	1	-	-	-	-		• Gasreglage	• Gasregeleinrichtung	1982	5
	1332288-8	1	-	-	-	-		• Gasreglage	• Gasregeleinrichtung	1983-	5
33	1326367-8	1	-	-	-	-		• • Konsol	• • Konsole	1982	5
33a	1332289-6	1	-	-	-	-		• • Konsol	• • Konsole	1983-	5
34	1326368-6	1	-	-	-	-		• • Reglagerulle, undre	• • Seiltrommel, u		4
34a	1257291-3	1	-	-	-	-		• • • Kulbult	• • • Kugelbolzen		3
35	1306246-8	1	-	-	-	-		• • Fjäderstyrning undre	• • Federfuhrung untere		3
36	1274240-9	1	-	-	-	-		• • Fjäder inre	• • Feder innere		2
37	1306244-3	1	-	-	-	-		• • Fjäder yttre	• • Feder äussere		2
38	1306245-0	1	-	-	-	-		• • Fjäderstyrning övre	• • Federfuhrung oben		3
39	1276512-9	2	-	-	-	-		• • Bussning	• • Buchse		2

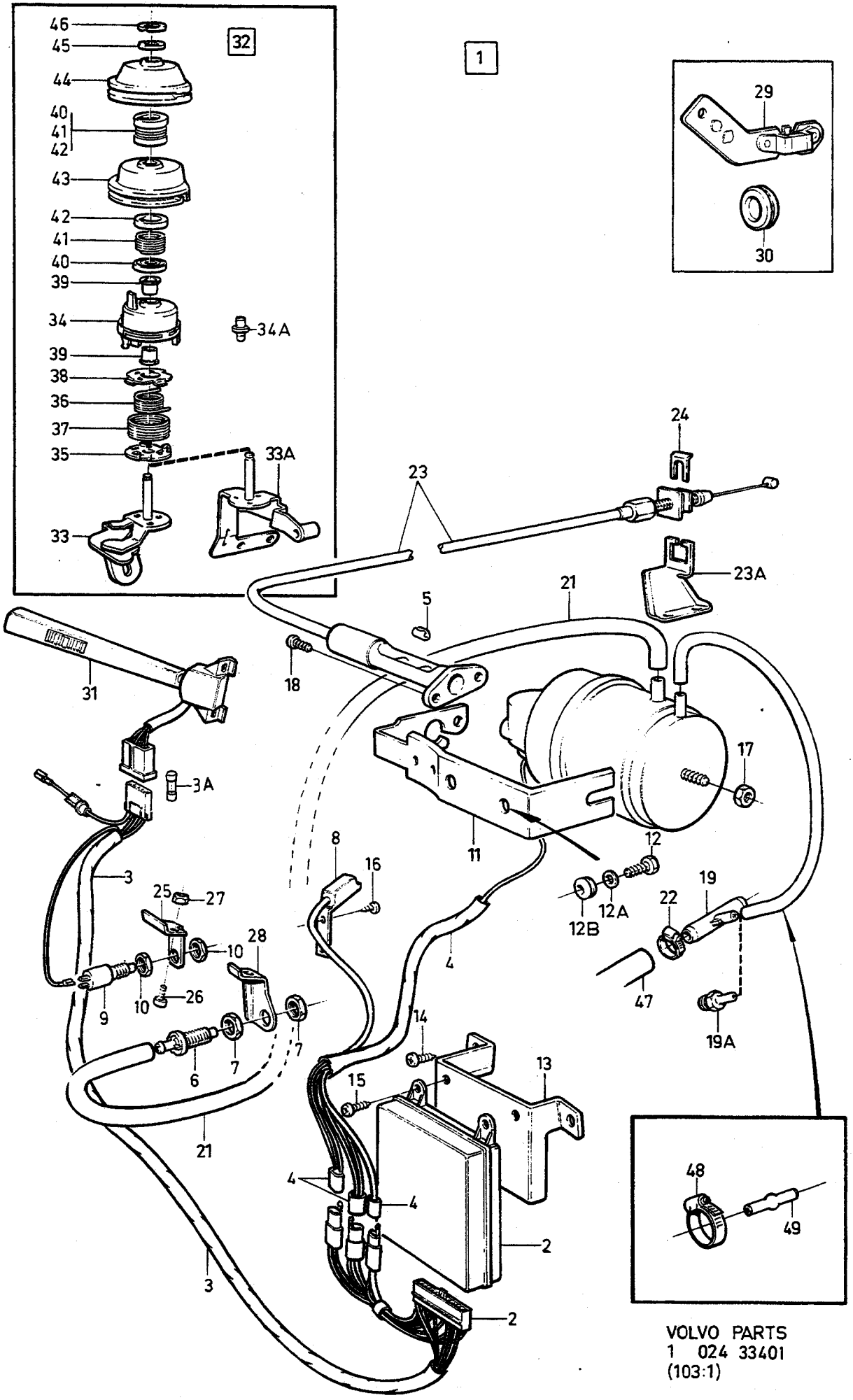

VOLVO PARTS
1 024 33401
(103:1)

A B C D E

KONSTANTFARTHÅLLARE TEMPOMAT

Grupp Gruppe 27

Sida Seite 585

ALTER 3 B21F, B23F, LH-JET.

Pos	Artikel nr Artikelnr.	Antal / Anzahl A	B	C	D	E	PS	Benämning	Bezeichnung	Anmärkning Anmerkung	SR
40	1274034-6	2	-	-	-	-		••Fjäderstyrning undre	••Federfuhrung untere		3
41	1274031-2	2	-	-	-	-		••Fjäder	••Feder		2
42	1274035-3	2	-	-	-	-		••Fjäderstyrning övre	••Federfuhrung oben		3
43	1326370-2	1	-	-	-	-		••Reglagerulle mittre	••Seilrolle mitte		4
44	1326195-3	1	-	-	-	-		••Reglagerulle, övre	••Seiltrommel, o		4
45	955894-1	1	-	-	-	-		••Bricka	••Scheibe		2
46	951669-1	1	-	-	-	-		••Spårryttare	••Nutenläufer		2
47	1272328-4	X	-	-	-	-		•Slang	•Schlauch	1982. LG 250 mm	2
48	947987-4	1	-	-	-	-		•Klamma	•Klemme	1982	2
49	*1211596*	1	-	-	-	-	OP	•Nippel	•Nippel	1982	3

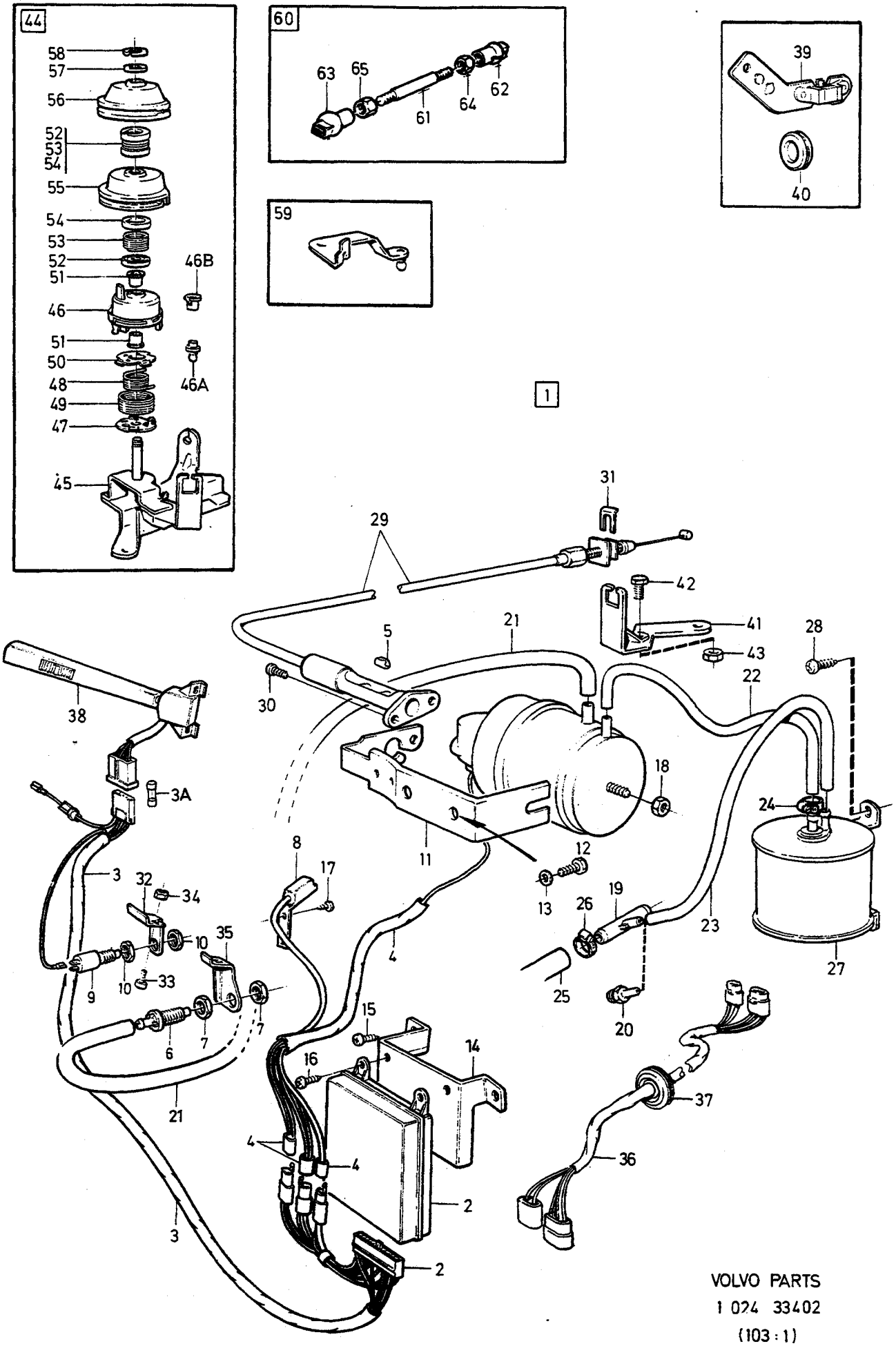

VOLVO PARTS
1 024 33402
(103 : 1)

A
B
C
D
E

KONSTANTFARTHÅLLARE — TEMPOMAT

Grupp / Gruppe 27

Sida / Seite 587

L.H.D, B19ET, B21ET, B21FT

Pos	Artikel nr / Artikelnr.	Antal / Anzahl A	B	C	D	E	PS	Benämning	Bezeichnung	Anmärkning / Anmerkung	SR
1	*(1128862)*	1	-	-	-	-	SP	Konstantfarthållarsats	Tempomatsatz	REPL 1 PCS 1333962-7	3
2		1	-	-	-	-	NS	• Regulator	• Regler		
3		1	-	-	-	-	NS	• Ledningsmatta	• Kabelbaum		
3a	1259270-5	1	-	-	-	-		• Säkring	• Sicherung		1
4	1272796-2	1	-	-	-	-		• Servoenhet	• Servoaggregat		4
5	1272259-1	1	-	-	-	-		• • Skarvdon	• • Verbinder		2
6	1272260-9	1	-	-	-	-		• Vakuumventil	• Unterdruckventil		4
7	1272287-2	2	-	-	-	-		• Mutter	• Mutter		2
8	1272261-7	1	-	-	-	-		• Retardationsbrytare	• Verzögerungsschalter		4
9	1235238-1	1	-	-	-	-		• Brytkontakt	• Ausschalter		3
10	1235237-3	2	-	-	-	-		• Mutter	• Mutter		2
		1	-	-	-	-	NS	Monteringssats	Einbausatz		
								Konstantfarthållare	Tempomat		
11	*1272184*	1	-	-	-	-	OP	• Konsol	• Konsole		5
12	945970-2	2	-	-	-	-		• Skruv	• Schraube		2
13	949115-0	1	-	-	-	-		• Bricka	• Scheibe		2
14	1272183-3	1	-	-	-	-		• Konsol	• Konsole		5
15	969278-1	2	-	-	-	-		• Sextandhålskruv	• Sechszahn-hohlschraube	(955138)	2
16	972079-8	2	-	-	-	-		• Sextandhålskruv	• Sechszahn-hohlschraube	(965395)	2
17	969456-3	2	-	-	-	-		• Skruv	• Schraube	(955120)	2
18	955825-5	1	-	-	-	-		• Mutter	• Mutter		2
19	1272270-8	1	-	-	-	-		• T-rör	• T-stück	COMBU	3
20	949013-7	1	-	-	-	-		• Nippel	• Nippel	W/O COMBU	2
21	968928-2	X	-	-	-	-		• Slang	• Schlauch	(948478) LG 1000 mm	2
22	976734-4	X	-	-	-	-		• Slang metervara	• Schlauch Meterware	(1306703) LG 570 mm	2
23	976735-1	X	-	-	-	-		• Slang	• Schlauch	(1336649) LG 800 mm	2
☆ 24	976573-6	1	-	-	-	-		• Slangklämma	• Schlauchklemme	(975268)	2
25	1272328-4	X	-	-	-	-		• Slang	• Schlauch	COMBU LG 45 mm	2
26	943471-3	1	-	-	-	-		• Slangklamma	• Schlauchschelle	(947935)	2
27	3298199-5	1	-	-	-	-		• Vakuumtank	• Vakuumzelle		5
☆ 28	972259-6	2	-	-	-	-		• Skruv	• Schraube	(190071)	2
29	1329787-4	1	-	-	-	-		• Wire	• Seilzug		1
30	955122-7	2	-	-	-	-		• Skruv	• Schraube		2
31	947515-3	1	-	-	-	-		• Spårryttare	• Nutenläufer		2
32	1272254-2	1	-	-	-	-		• Konsol	• Konsole		5
33	949734-8	1	-	-	-	-		• Skruv	• Schraube	(955294)	2
34	955782-8	1	-	-	-	-		• Mutter	• Mutter		2
35	*1272245*	1	-	-	-	-	OP	• Konsol	• Konsole		5
36		1	-	-	-	-	NS	• Ledningsmatta	• Kabelbaum		
37	941268-5	1	-	-	-	-		• Skyddsplugg	• Verschlusskappe		2
38	1363819-2	1	-	-	-	-		• Körvisaromkopplare	• Fahrtrichtungsschalter		2
39	1259264-8	1	-	-	-	-		• Induktionsgivare	• Induktionsgeber	MARKED:VDO	2
	1308635-0	1	-	-	-	-		• Induktionsgivare	• Induktionsgeber	MARKED:YASAKI	2
40	941269-3	1	-	-	-	-		• Skyddsplugg	• Verschlusskappe		2
41	1329778-3	1	-	-	-	-		• Konsol	• Konsole		3
42	955271-2	1	-	-	-	-		• Skruv	• Schraube	(955270)	2
43	946035-3	1	-	-	-	-		• Låsmutter	• Sicherungsmutter		2
44	1336442-7	1	-	-	-	-		• Gasreglage	• Gasregeleinrichtung		5
45		1	-	-	-	-	NS	• • Konsol	• • Konsole		
46		1	-	-	-	-	NS	• • Reglagerulle undre	• • Seilrolle untere		
46a	1257291-3	1	-	-	-	-		• • • Kulbult	• • • Kugelbolzen		3
46b	1336449-2	2	-	-	-	-		• • Hållare	• • Halter		2
47	1306246-8	1	-	-	-	-		• • Fjäderstyrning	• • Federfuhrung		3
48	1274240-9	1	-	-	-	-		• • Fjäder inre	• • Feder innere		2
49	1306244-3	1	-	-	-	-		• • Fjäder yttre	• • Feder äussere		2
50	1306245-0	1	-	-	-	-		• • Fjäderstyrning	• • Federfuhrung		3
51	1276512-9	2	-	-	-	-		• • Bussning	• • Buchse		2
52	1274034-6	2	-	-	-	-		• • Fjäderstyrning	• • Federfuhrung		3
53	1274031-2	2	-	-	-	-		• • Fjäder	• • Feder		2
54	1274035-3	1	-	-	-	-		• • Fjäderstyrning	• • Federfuhrung		3

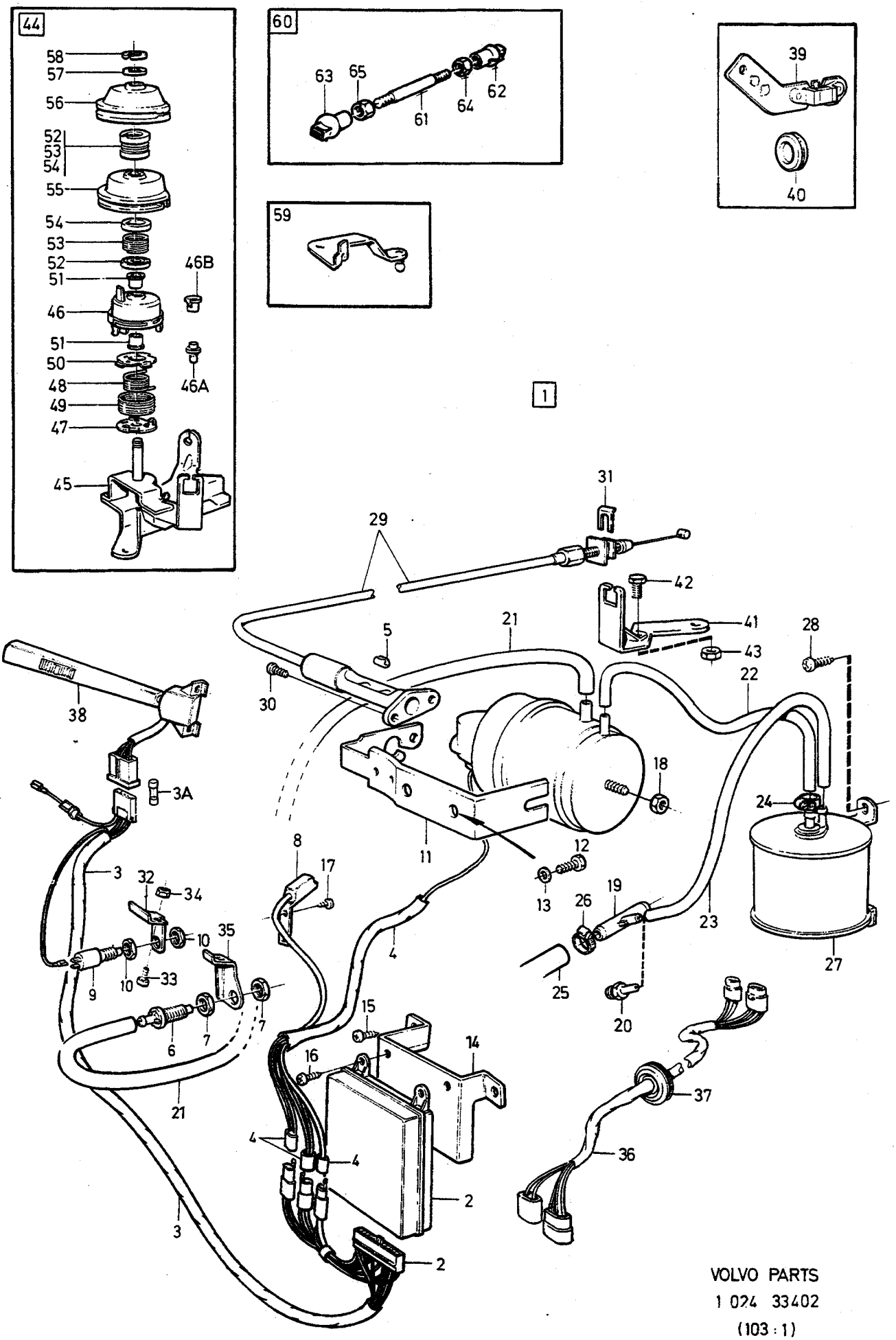

VOLVO PARTS
1 024 33402
(103 : 1)

A	KONSTANTFARTHÅLLARE TEMPOMAT	Grupp Gruppe 27
B		
C		
D		Sida Seite 589
E	L.H.D, B19ET, B21ET, B21FT	

Pos	Artikel nr Artikelnr.	Antal / Anzahl A	B	C	D	E	PS	Benämning	Bezeichnung	Anmärkning Anmerkung	SR
55		1	-	-	-	-	NS	••Reglagerulle mittre	••Seilrolle mitte		
56	1326195-3	1	-	-	-	-		••Reglagerulle, övre	••Seiltrommel, o		4
57	955894-1	1	-	-	-	-		••Bricka	••Scheibe		2
58	951669-1	1	-	-	-	-		••Spårryttare	••Nutenläufer		2
59		1	-	-	-	-	NS	•Hävarm komplett	•Hebel komplett		
60		1	-	-	-	-	NS	•Reglerstång komplett	•Regelstange komplett		
61	947798-5	1	-	-	-	-		••Reglerstång	••Regelstange		2
62	946703-6	1	-	-	-	-		••Kulskål	••Kugelschale		3
63	946704-4	1	-	-	-	-		••Kulskål vänstergängad	••Kugelschale Linksgewinde ..		3
64	955780-2	1	-	-	-	-		••Mutter	••Mutter		2
65	942836-8	1	-	-	-	-		••Mutter vänstergängad	••Mutter Linksgewinde		2

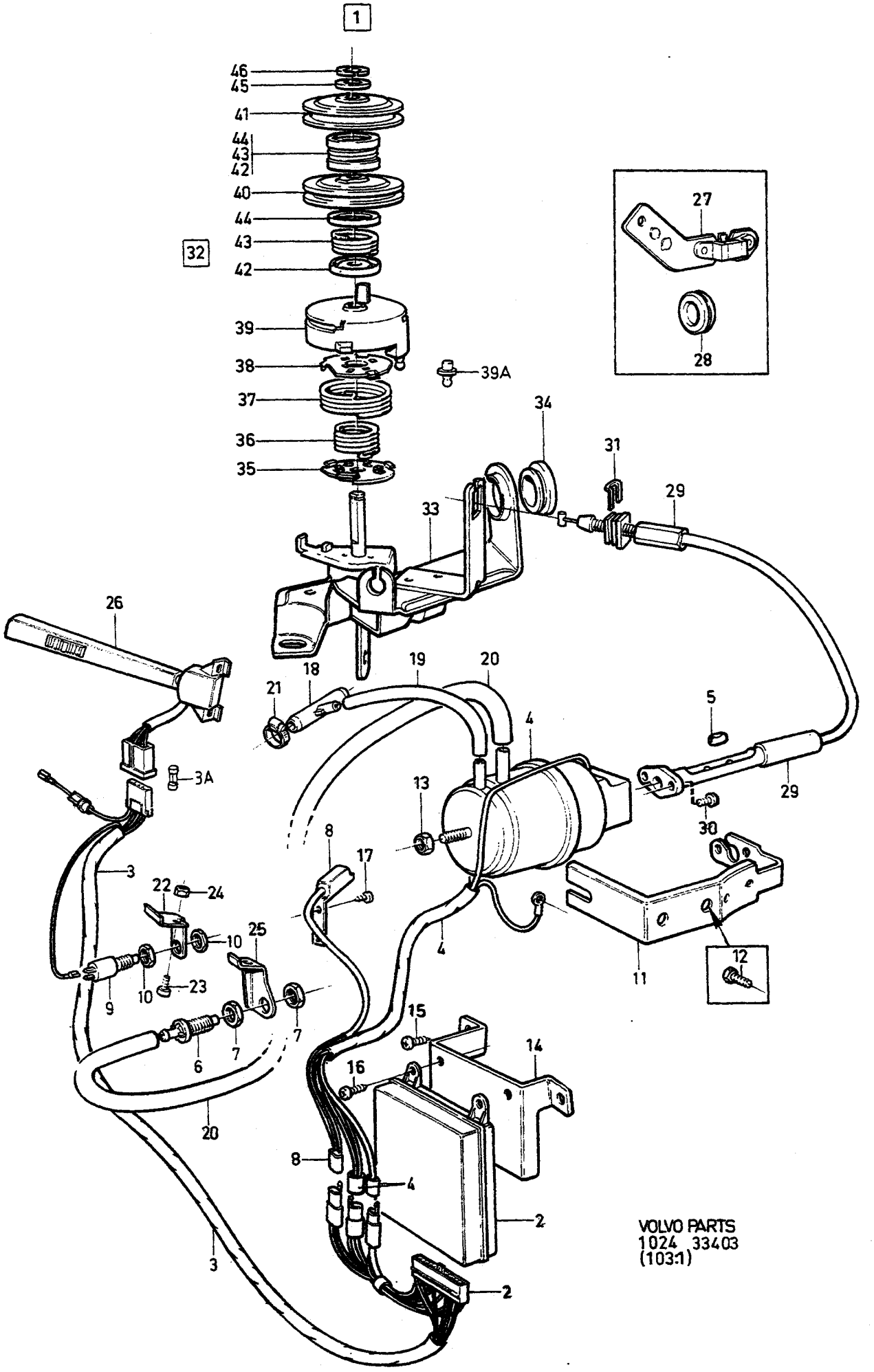

VOLVO PARTS
1024 33403
(103:1)

A
B
C
D
E

KONSTANTFARTHÅLLARE TEMPOMAT

L.H.D D20, D24

Grupp
Gruppe
27

Sida
Seite
591

Pos	Artikel nr Artikelnr.	Antal / Anzahl A	B	C	D	E	PS	Benämning	Bezeichnung	Anmärkning Anmerkung	SR
1	*(1128862)*	1	-	-	-	-	SP	Konstantfarthållarsats	Tempomatsatz	REPL 1 PCS 1333962-7	2
2		1	-	-	-	-	NS	• Regulator	• Regler		
3		1	-	-	-	-	NS	• Ledningsmatta	• Kabelbaum		
3a	1259270-5	1	-	-	-	-		• Säkring	• Sicherung		1
4	1272796-2	1	-	-	-	-		• Servoenhet	• Servoaggregat		4
5	1272259-1	1	-	-	-	-		• • Skarvdon	• • Verbinder		2
6	1272260-9	1	-	-	-	-		• Vakuumventil	• Unterdruckventil		4
7	1272287-2	2	-	-	-	-		• Mutter	• Mutter		2
8	1272261-7	1	-	-	-	-		• Retardationsbrytare	• Verzögerungsschalter		4
9	1235238-1	1	-	-	-	-		• Brytkontakt	• Ausschalter		3
10	1235237-3	2	-	-	-	-		• Mutter	• Mutter		2
		1	-	-	-	-	NS	Monteringssats ..... Konstantfarthållare	Einbausatz ..... Tempomat		
11	*1272184*	1	-	-	-	-	OP	• Konsol	• Konsole		5
☆ 12	968478-8	2	-	-	-	-		• Flänsskruv	• Flanschschraube	(190666)	2
13	955825-5	1	-	-	-	-		• Mutter	• Mutter		2
14	1272183-3	1	-	-	-	-		• Konsol	• Konsole		5
15	969278-1	2	-	-	-	-		• Sextandhålskruv	• Sechszahn-hohlschraube	(955138)	2
16	972079-8	2	-	-	-	-		• Sextandhålskruv	• Sechszahn-hohlschraube	(965395)	2
17	969456-3	2	-	-	-	-		• Skruv	• Schraube	(955120)	2
18	1272270-8	1	-	-	-	-		• T-rör	• T-stück		3
19	976734-4	X	-	-	-	-		• Slang metervara	• Schlauch Meterware	(1306703) LG 1100 mm	2
20	968928-2	X	-	-	-	-		• Slang	• Schlauch	(948478) LG 1300 mm	2
21	943471-3	2	-	-	-	-		• Slangklamma	• Schlauchschelle	(947935)	2
22	1272254-2	1	-	-	-	-		• Konsol	• Konsole		5
23	946440-5	1	-	-	-	-		• Flänsskruv	• Flanschschraube		2
24	945408-3	1	-	-	-	-		• Flänsmutter	• Bundmutter		2
25	*1272245*	1	-	-	-	-	OP	• Konsol	• Konsole		5
26	1363819-2	1	-	-	-	-		• Körvisaromkopplare	• Fahrtrichtungsschalter		2
27	1259264-8	1	-	-	-	-		• Induktionsgivare	• Induktionsgeber	MARKED:VDO	2
	1308635-0	1	-	-	-	-		• Induktionsgivare	• Induktionsgeber	MARKED:YASAKI	2
28	941269-3	1	-	-	-	-		• Skyddsplugg	• Verschlusskappe		2
29	1273342-4	1	-	-	-	-		• Wire	• Seilzug		1
30	955122-7	2	-	-	-	-		• Skruv	• Schraube		2
31	947515-3	1	-	-	-	-		• Spårryttare	• Nutenläufer		2
32	1257717-7	1	-	-	-	-		• Gasreglage	• Gasregeleinrichtung		5
33	1257718-5	1	-	-	-	-		• • Konsol	• • Konsole		3
34	1257284-8	1	-	-	-	-		• • Gummibussning	• • Gummibuchse		2
35	1257729-2	1	-	-	-	-		• • Fjäderstyrning undre	• • Federführung untere		3
36		1	-	-	-	-	NS	• • Fjäder inre	• • Feder innere		
37		1	-	-	-	-	NS	• • Fjäder yttre	• • Feder äussere		
38	1257728-4	1	-	-	-	-		• • Fjäderstyrning övre	• • Federführung oben		3
39	1257719-3	1	-	-	-	-		• • Reglagerulle undre	• • Seilrolle untere		4
39a	1257291-3	1	-	-	-	-		• • • Kulbult	• • • Kugelbolzen		3
40		1	-	-	-	-	NS	• • Reglagerulle mittre	• • Seilrolle mitte		
41	1257723-5	1	-	-	-	-		• • Reglagerulle övre	• • Seilrolle oben		4
42	1257731-8	2	-	-	-	-		• • Fjäderstyrning undre	• • Federführung untere		3
43	1257727-6	2	-	-	-	-		• • Fjäder	• • Feder		2
44	1257730-0	2	-	-	-	-		• • Fjäderstyrning övre	• • Federführung oben		3
45	955894-1	1	-	-	-	-		• • Bricka	• • Scheibe		2
46	951669-1	1	-	-	-	-		• • Spårryttare	• • Nutenläufer		2

A
B
C
D
E

UNDERGRUPP
TÄND- OCH REGLERSYSTEM

UNTERGRUPPE
ZÜND- UND REGELSYSTEM

Grupp
Gruppe
28

Sida
Seite
593

Pos	Artikel nr Artikelnr.	Antal / Anzahl A	B	C	D	E	P S	Benämning	Bezeichnung	Anmärkning Anmerkung	S R
		-	-	-	-	-		Tändsystem 4CYL	Zündanlage 4CYL	SEE 28•595	
		-	-	-	-	-		Tändsystem 6CYL	Zündanlage 6CYL	SEE 28•599	
		-	-	-	-	-		Glödstift ..... DSL	Glühkerze ..... DSL	SEE 28•603	
		-	-	-	-	-		Fördelare	Verteiler	SEE 28•605	
		-	-	-	-	-		Reglersystem bränsletillförsel .	Reglersystem Kraftstoffzufuhr .	SEE 28•625	

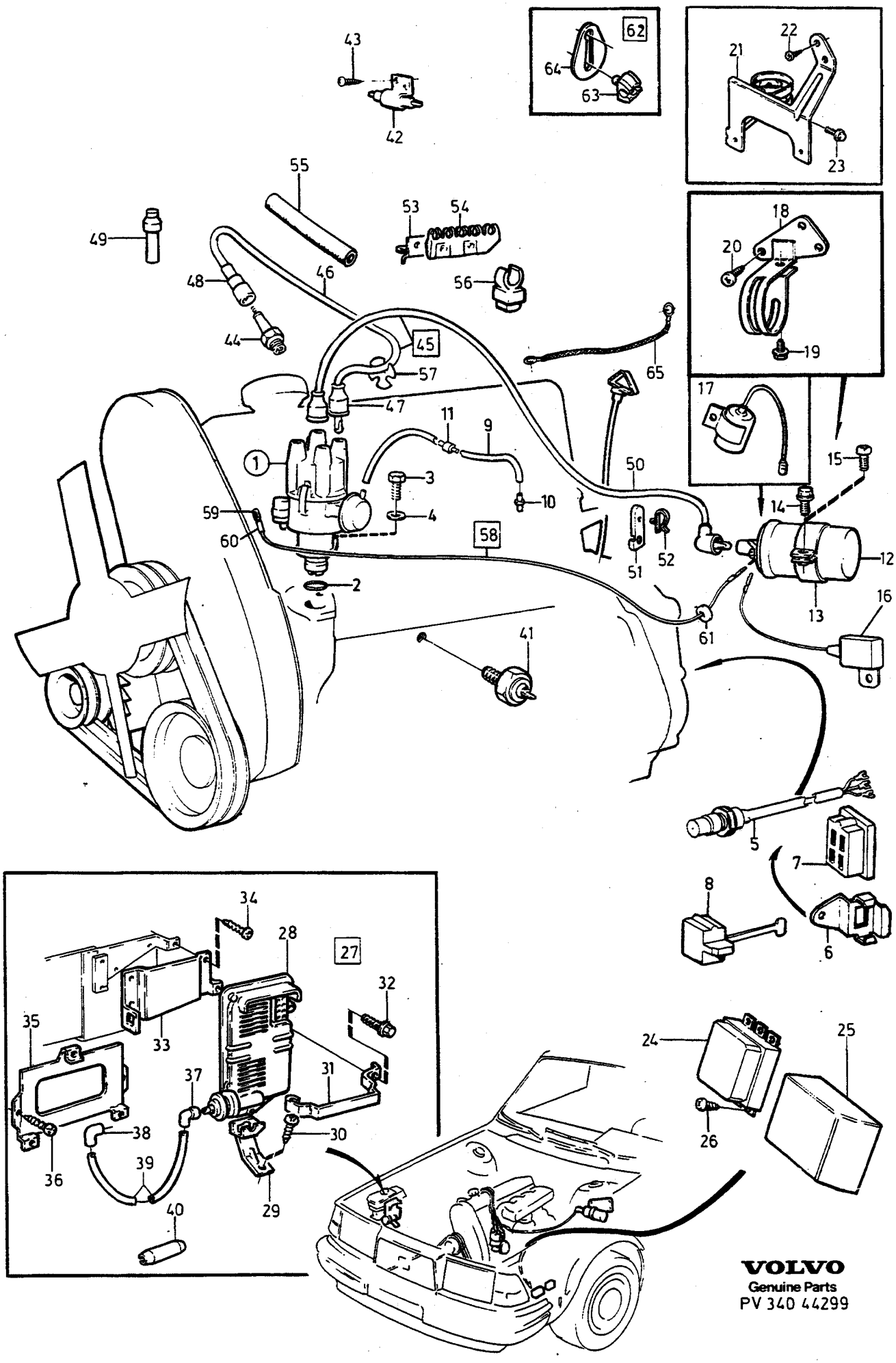

VOLVO
Genuine Parts
PV 340 44299

A
B
C
D
E

TÄNDSYSTEM — ZÜNDANLAGE

4CYL

Grupp / Gruppe 28

Sida / Seite 595

Pos	Artikel nr / Artikelnr.	Antal / Anzahl A	B	C	D	E	PS	Benämning	Bezeichnung	Anmärkning / Anmerkung	SR
1		1	-	-	-	-		Fördelare	Verteiler	SEE 28•605	
2	949659-7	1	-	-	-	-		O-ring	O-ring	(925065)	2
3	955296-9	1	-	-	-	-		Skruv	Schraube		2
4	976944-9	1	-	-	-	-		Bricka	Scheibe	(960141)	2
5	1219678-8	1	-	-	-	-		Givare	Geber	(1219680)	3
6	1219674-7	1	-	-	-	-		Konsol	Konsole		4
7	948305-8	1	-	-	-	-		Hylsisolator	Steckbuchse		2
8	1219677-0	1	-	-	-	-		Skyddslock	Schutzdeckel		2
9	976733-6	X	-	-	-	-		Slang	Schlauch	(1306702)	2
	976734-4	X	-	-	-	-		Slang	Schlauch	I.DIA 3,0mm,O.DIA 8,3mm (1306703)	2
								metervara	Meterware	I.DIA 4,0mm,O.DIA 9,2mm	
10	1266008-0	1	-	-	-	-		Skarvnippel	Verbindungsnippel		2
11	3517736-9	1	-	-	-	-		Fördröjningsventil grön	Verzögerungsventil grün	(1219567) ALTER 1	6
	3517735-1	1	-	-	-	-		Fördröjningsventil vit	Verzögerungsventil weiss	(269740) ALTER 2	6
	3517737-7	1	-	-	-	-		Fördröjningsventil gul	Verzögerungsventil gelb	(1276311) ALTER 3	2
12	1219230-8	1	-	-	-	-		Tändspole	Zundspule	BOSCH 0 221 122 006	2
	(1306058)	1	-	-	-	-	SP	Tändspole	Zundspule	REPL 1PCS 1336137-3,	2
								CHRYSLER	CHRYSLER	1PCS 1306696-4.	
	1336137-3	1	-	-	-	-		Tändspole	Zundspule	BOSCH 0 221 122 345	2
13	1219099-7	1	-	-	-	-		Klamma	Klemme	-1980	4
14	949734-8	1	-	-	-	-		Skruv	Schraube	(955294)	2
15	190665-0	1	-	-	-	-		Skruv	Schraube		2
16	6639218-4	1	-	-	-	-		Kondensator	Kondensator		1
17	1332135-1	1	-	-	-	-		Kondensator	Kondensator	B21F , EXC TURBO	1
								CHRYSLER	CHRYSLER		
18	1306056-1	1	-	-	-	-		Klämma	Klemme	1981-, EXC TURBO	4
19	947243-2	1	-	-	-	-		Skruv	Schraube		2
20	969487-8	3	-	-	-	-		Sextandhålskruv	Sechszahn-hohlschraube	(958244)	2
21	3517596-7	1	-	-	-	-		Konsol	Konsole	(1306697)	4
22	947243-2	1	-	-	-	-		Skruv	Schraube		2
23	969487-8	3	-	-	-	-		Sextandhålskruv	Sechszahn-hohlschraube	(958244)	2
24	1266714-3	1	-	-	-	-		Styrenhet	Steuergerät		2
								BOSCH	BOSCH		
25	1266035-3	1	-	-	-	-		Skyddskåpa	Schutzhaube		3
26	955126-8	3	-	-	-	-		Skruv	Schraube		2
27		1	-	-	-	-	NS	Styrenhet med monteringsdetaljer	Steuergerät mit Einbauteilen		
28	1317873-6	1	-	-	-	-		Styrenhet	Steuergerät	(1306057), B21F	2
								CHRYSLER	CHRYSLER		
	1317874	1	-	-	-	-	OP	Styrenhet	Steuergerät	1982-,L-Jetronic.	2
								CHRYSLER	CHRYSLER		
	1317295-2	1	-	-	-	-		Styrenhet	Steuergerät	B23F, AUTO.TRANS	2
	1346105-8	1	-	-	-	-		Styrenhet	Steuergerät	B23F, MAN.TRANS	2
29	1306508-1	1	-	-	-	-		Konsol	Konsole	B21F, B23F	4
								CHRYSLER	CHRYSLER		
30	969487-8	2	-	-	-	-		Sextandhålskruv	Sechszahn-hohlschraube	(958244)	2
31	1306694-9	1	-	-	-	-		Konsol	Konsole	B21F, B23F	4
								CHRYSLER	CHRYSLER		
32	946544-4	1	-	-	-	-		Flänsskruv	Flanschschraube		2
33	1306821-8	1	-	-	-	-		Konsol	Konsole	B21F, B23F	4
								CHRYSLER	CHRYSLER		
34	955126-8	3	-	-	-	-		Skruv	Schraube		2
35	1332520-4	1	-	-	-	-		Konsol	Konsole	1983-, B23F	4
36	972409-7	2	-	-	-	-		Skruv	Schraube	(949444)	2
		1	-	-	-	-	NS	Vakuumledning	Unterdruckleitung		
37	1332456-1	1	-	-	-	-		• Anslutning	• Anschluss		2
38	1332455-3	1	-	-	-	-		• Kopplingsstycke	• Leitungsverbinder		2
39	967563-8	X	-	-	-	-		• Plaströr	• Kunststoffrohr	LG 1550 mm	2
40	1324909-9	X	-	-	-	-		Hylsa	Hulse		2
								CHRYSLER	CHRYSLER		
41	1317296-0	1	-	-	-	-		Givare	Geber	1983-, B23F	3

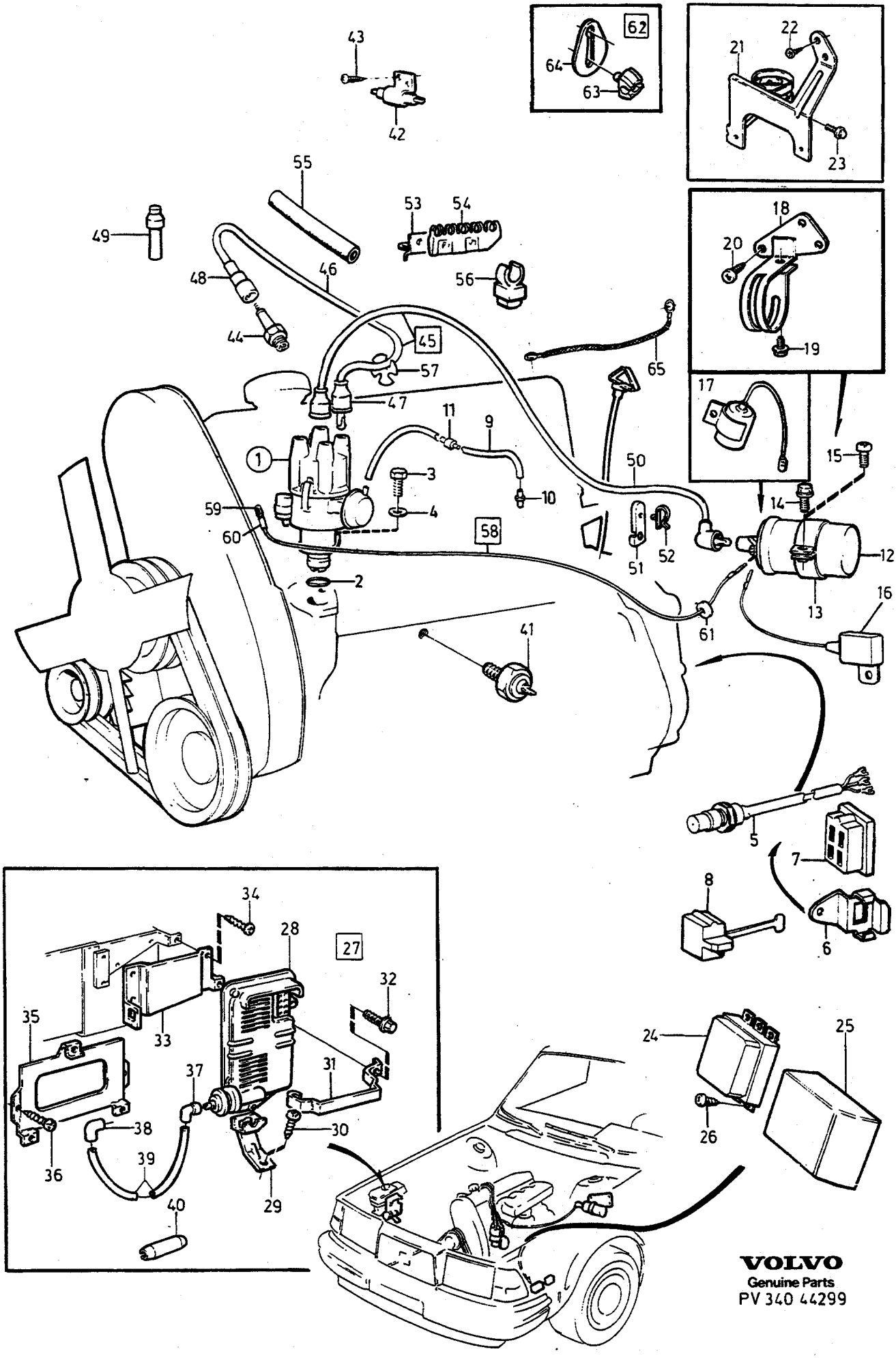

VOLVO
Genuine Parts
PV 340 44299

A
B
C
D
E

TÄNDSYSTEM — ZÜNDANLAGE

4CYL

Grupp / Gruppe 28

Sida / Seite 597

Pos	Artikel nr / Artikelnr.	Antal / Anzahl A	B	C	D	E	PS	Benämning	Bezeichnung	Anmärkning / Anmerkung	SR
42	1266014-8	1	-	-	-	-		Förkopplingsmotstånd	Vorschaltwiderstand	F.I	2
	1306147-8	1	-	-	-	-		Förkopplingsmotstånd	Vorschaltwiderstand	CARB	2
43	190665-0	2	-	-	-	-		Skruv	Schraube		2
44	273597-5	1	-	-	-	-		Tändstiftsats	Zundkerzensatz	B17/19/21/23A,	1
	1306605-5	4	-	-	-	-		• Tändstift	• Zundkerze	B21F (J).	1
	273596-7	1	-	-	-	-		Tändstiftsats	Zundkerzensatz	(273591) B19/21/23E,	1
	1306604-8	4	-	-	-	-		• Tändstift	• Zundkerze	B19/21ET	1
	271409-5	1	-	-	-	-		Tändstiftsats	Zundkerzensatz	(273594) B21F EXC (J)	1
	1346541-4	4	-	-	-	-		• Tändstift	• Zundkerze	B23F, B21FT	1
45	*(275684)*	1	-	-	-	-	SP	Tändledningsats	Zundkabelsatz	-1980	1
										REPL 1 PCS 270478-1, 1 PCS 1276331-4.	
	(275685)	1	-	-	-	-	SP	Tändledningsats	Zundkabelsatz	1981-	1
								BOSCH	BOSCH	B17,B19,B21A,E,F,B23.	
										REPL 1 PCS 270478-1, 1 PCS 1306008-2.	
	(275692)	1	-	-	-	-	SP	Tändledningsats	Zundkabelsatz	1981-	1
								CHRYSLER	CHRYSLER	B21F, B23F.	
										REPL 1 PCS 270478-1, 1 PCS 1332353-0.	
	(275686)	1	-	-	-	-	SP	Tändledningsats	Zundkabelsatz	1981-	1
										B21ET, B21FT.	
										REPL 1PCS 270479-9, 1PCS 1306696-4.	
	270479-9	1	-	-	-	-		Tändledningsats	Zundkabelsatz	B19ET	1
46		4	-	-	-	-	KN	• Tändledning tändstift-fördelare	• Zundkabel Zündkerze-Verteiler		
47	241608-9	6	-	-	-	-	IK	•• Muff	•• Muffe		1
48	1219778-6	4	-	-	-	-	IK	•• Dämpmotstånd	•• Dämpfwiderstand	(463727)	1
49	461385-7	2	-	-	-	-	IK	•• Dämpmotstånd	•• Dämpfwiderstand		1
50	1306696-4	1	-	-	-	-		Tändledning tändspole-fördelare	Zundkabel Zündspule- Verteiler	(1306008)	1
51		1	-	-	-	-	NS	Konsol	Konsole		
52	1317452-9	1	-	-	-	-		Clips	Klemme		3
53	463858-1	2	-	-	-	-		Konsol	Konsole		2
54	1266019-7	2	-	-	-	-		Hållare	Halter		2
55	1219815-6	X	-	-	-	-		Skyddsslang	Schutzschlauch	LG 130 mm	3
56	947687-0	1	-	-	-	-		Hållare	Halter		2
57	1266020-5	1	-	-	-	-		Hållare	Halter		2
58		1	-	-	-	-	NS	Ledning	Leitung	B17A, B19A, B21A	
59	949210-9	2	-	-	-	-		• Ledningssko	• Kabelschuh	(956953)	1
60	959046-4	1	-	-	-	-		• Hylsisolator	• Steckbuchse		2
61	664425-6	2	-	-	-	-		Gummiring	Gummiring		3
62	1306510-7	2	-	-	-	-		Hållare komplett	Halter komplett		2
63	1306511-5	1	-	-	-	-		• Hållare	• Halter	(1219292)	2
64		1	-	-	-	-	NS	• Konsol	• Konsole		
65	948916-2	1	-	-	-	-		Stomledning	Masseleitung	(949045) LG 230 mm	3

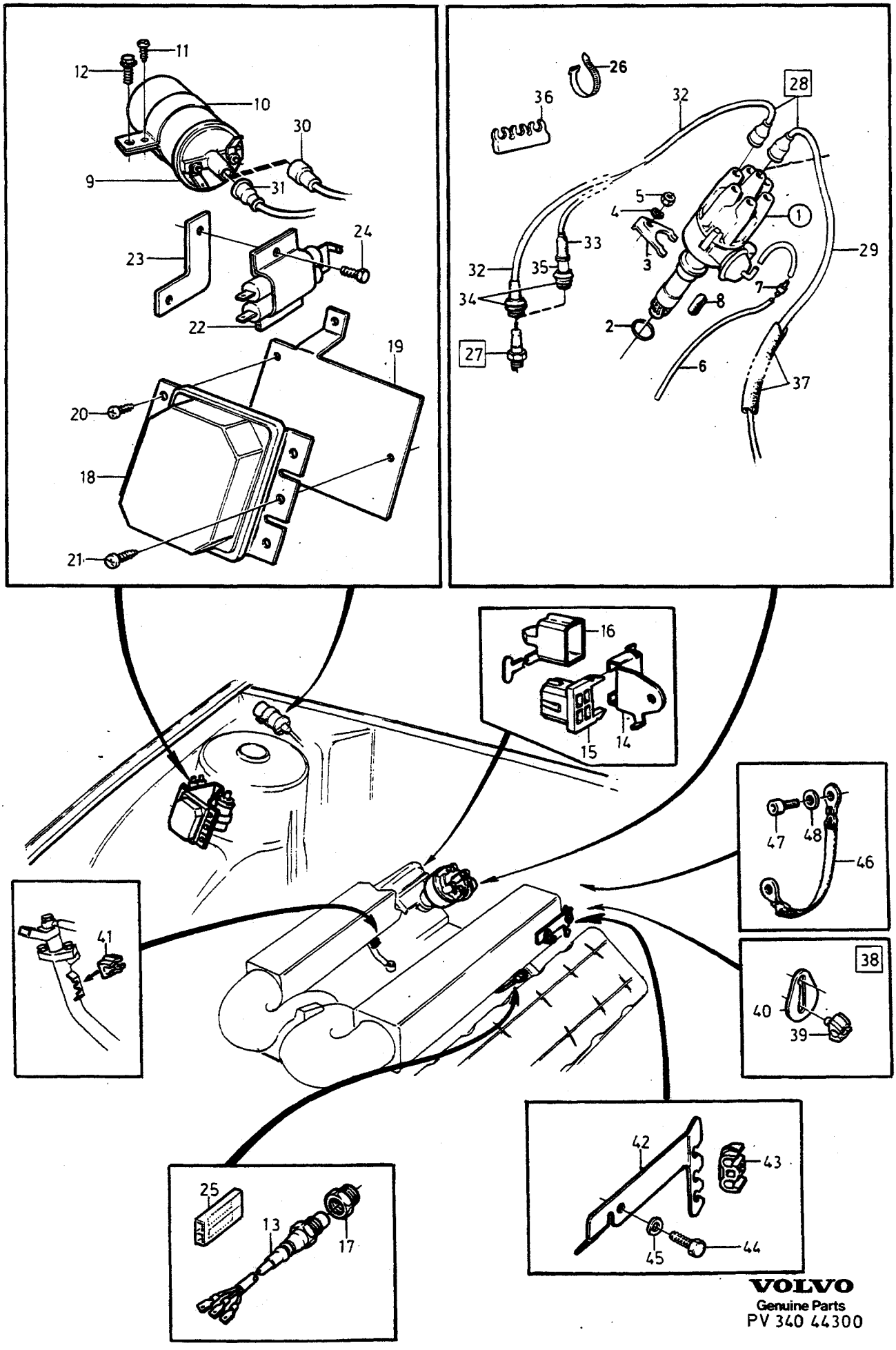

VOLVO
Genuine Parts
PV 340 44300

A B C D E

TÄNDSYSTEM ZÜNDANLAGE

6CYL

Grupp Gruppe 28

Sida Seite 599

Pos	Artikel nr Artikelnr.	Antal / Anzahl A	B	C	D	E	PS	Benämning	Bezeichnung	Anmärkning Anmerkung	SR
1		1	-	-	-	-		Fördelare	Verteiler	SEE 28•605	
2	1218071-7	1	-	-	-	-		Tätning	Dichtung	B27A,B27E,B28A,B28E	3
	942303-9	1	-	-	-	-		O-ring	O-ring	B27F,B28F	2
3	1218072-5	1	-	-	-	-		Hållare	Halter	B27A,B27E,B28A,B28E	3
4	946599-8	1	-	-	-	-		Fjäderbricka	Federscheibe	B27A,B27E,B28A,B28E	2
	960147-7	1	-	-	-	-		Bricka	Scheibe	B27F,B28F	2
☆ 5	968162-8	1	-	-	-	-		Flänsmutter	Bundmutter	(946523),B27F,B28F	2
6	976733-6	X	-	-	-	-		Slang	Schlauch	(1306702)	2
7	3517736-9	1	-	-	-	-		Fördröjningsventil grön	Verzögerungsventil grün	(1219567)	6
☆	3517739-3	1	-	-	-	-		Fördröjningsventil grå	Verzögerungsventil grau	(1269520)	2
8	418646-6	1	-	-	-	-		Gummihatt	Gummikappe		2
9	269322-4	1	-	-	-	-		Tändspole	Zundspule		2
10	1219099-7	1	-	-	-	-		Klamma	Klemme		4
11	968476-2	1	-	-	-	-		Flänsskruv	Flanschschraube	(190665)	2
12	949734-8	1	-	-	-	-		Skruv	Schraube	(955294)	2
13	269548-4	1	-	-	-	-		Givare	Geber		3
14	1269152-3	1	-	-	-	-		Konsol	Konsole		4
15	948305-8	1	-	-	-	-		Hylsisolator	Steckbuchse		2
16	1219677-0	1	-	-	-	-		Skyddslock	Schutzdeckel		2
17	269503-9	1	-	-	-	-		Mellanstycke	Einsatzstuck		3
18	1269118-4	1	-	-	-	-		Styrenhet	Steuergerät		2
19	269256-4	1	-	-	-	-		Konsol	Konsole		4
20	969487-8	3	-	-	-	-		Sextandhålskruv	Sechszahn-hohlschraube	(958244)	2
21	969473-8	3	-	-	-	-		Sextandhålskruv	Sechszahn-hohlschraube	(955137)	2
22	1274540-2	1	-	-	-	-		Förkopplingsmotstånd	Vorschaltwiderstand	(1269084), B28	2
23		1	-	-	-	-	NS	Konsol	Konsole		
24	190665-0	3	-	-	-	-		Skruv	Schraube		2
25	947988-2	1	-	-	-	-		Skarvstycke	Verbindungsstuck		2
26	948211-8	1	-	-	-	-		Bandklamma	Bandklammer		2
27	273599-1	1	-	-	-	-		Tändstiftsats	Zundkerzensatz	(273541)	1
	1269915-3	6	-	-	-	-		•Tändstift	•Zundkerze	B27A/E/F, B28A/E/F	6
28	*(275679)*	1	-	-	-	-	SP	Tändledningsats	Zundkabelsatz	B27A REPL 1PCS 270550-7, 1PCS 1274424-9.	6
	(275680)	1	-	-	-	-	SP	Tändledningsats	Zundkabelsatz	B27E REPL 1PCS 270551-5, 1PCS 1274424-9.	6
	(275681)	1	-	-	-	-	SP	Tändledningsats	Zundkabelsatz	B27F REPL 1PCS 270552-3, 1PCS 1274424-9.	6
	(275682)	1	-	-	-	-	SP	Tändledningsats	Zundkabelsatz	B28A REPL 1 PCS 270560-6, 1 PCS 1274424-9.	6
	(275683)	1	-	-	-	-	SP	Tändledningsats	Zundkabelsatz	B28E, B28F REPL 1 PCS 270561-4, 1 PCS 1274424-9.	6
29	1274424-9	1	-	-	-	-		Tändledning tändspole-fördelare	Zundkabel Zündspule- Verteiler		1
30	461385-7	2	-	-	-	-		••Dämpmotstånd	••Dämpfwiderstand		1
31	241608-9	1	-	-	-	-		Muff	Muffe		1
32		6	-	-	-	-	NS	Tändledning tändstift-fördelare	Zundkabel Zündkerze-Verteiler		
33	241607-1	6	-	-	-	-		Muff	Muffe		1
34	464682-4	6	-	-	-	-		Muff	Muffe		1
	269826-4	6	-	-	-	-		Muff	Muffe		1
35	464687-3	6	-	-	-	-		Dämpmotstånd	Dämpfwiderstand		1
36	269137-6	2	-	-	-	-		Hållare	Halter		2
37	1219815-6	X	-	-	-	-		Skyddsslang	Schutzschlauch	LG 190 mm	
38	1306510-7	1	-	-	-	-		Hållare komplett	Halter komplett		
39	1306511-5	1	-	-	-	-		•Hållare	•Halter	(1219292)	
40		1	-	-	-	-		•Konsol	•Konsole		
41	1306511-5	1	-	-	-	-		Hållare	Halter		
42	269725-8	1	-	-	-	-		Konsol	Konsole		

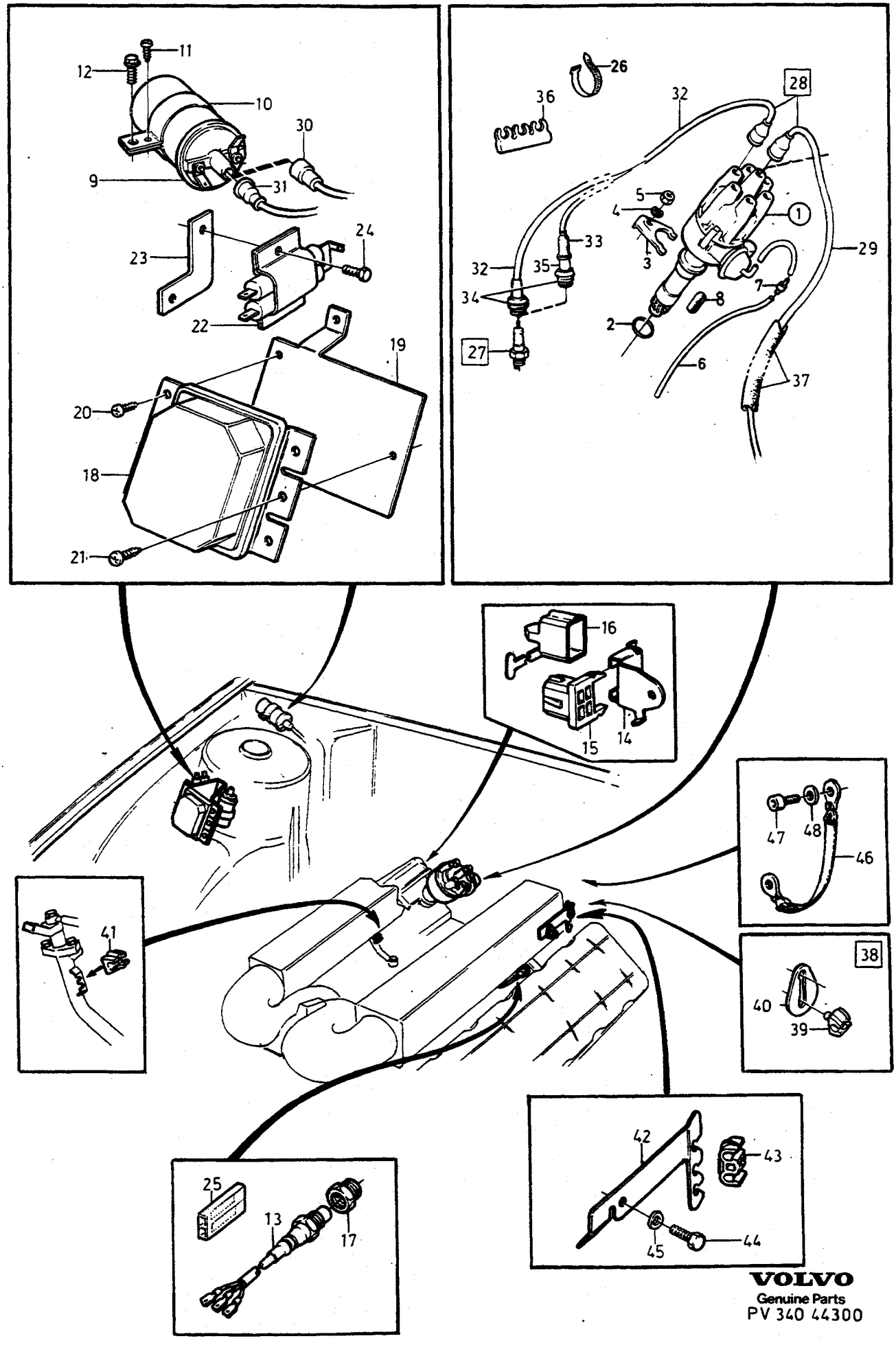

VOLVO
Genuine Parts
PV 340 44300

A		TÄNDSYSTEM ZÜNDANLAGE	Grupp Gruppe 28
B			Sida Seite 601
C			
D			
E		6CYL	

Pos	Artikel nr Artikelnr.	Antal / Anzahl A	B	C	D	E	PS	Benämning	Bezeichnung	Anmärkning Anmerkung	SR
43		1	-	-	-	-	NS	Hållare	Halter		
44	955271-2	1	-	-	-	-		Skruv	Schraube		2
45	941906-0	1	-	-	-	-		Fjäderbricka	Federscheibe		2
46	1269931-0	1	-	-	-	-		Stomledning	Masseleitung		3
47	942000-1	1	-	-	-	-		Skruv	Schraube		2
48	955892-5	1	-	-	-	-		Bricka	Scheibe		2

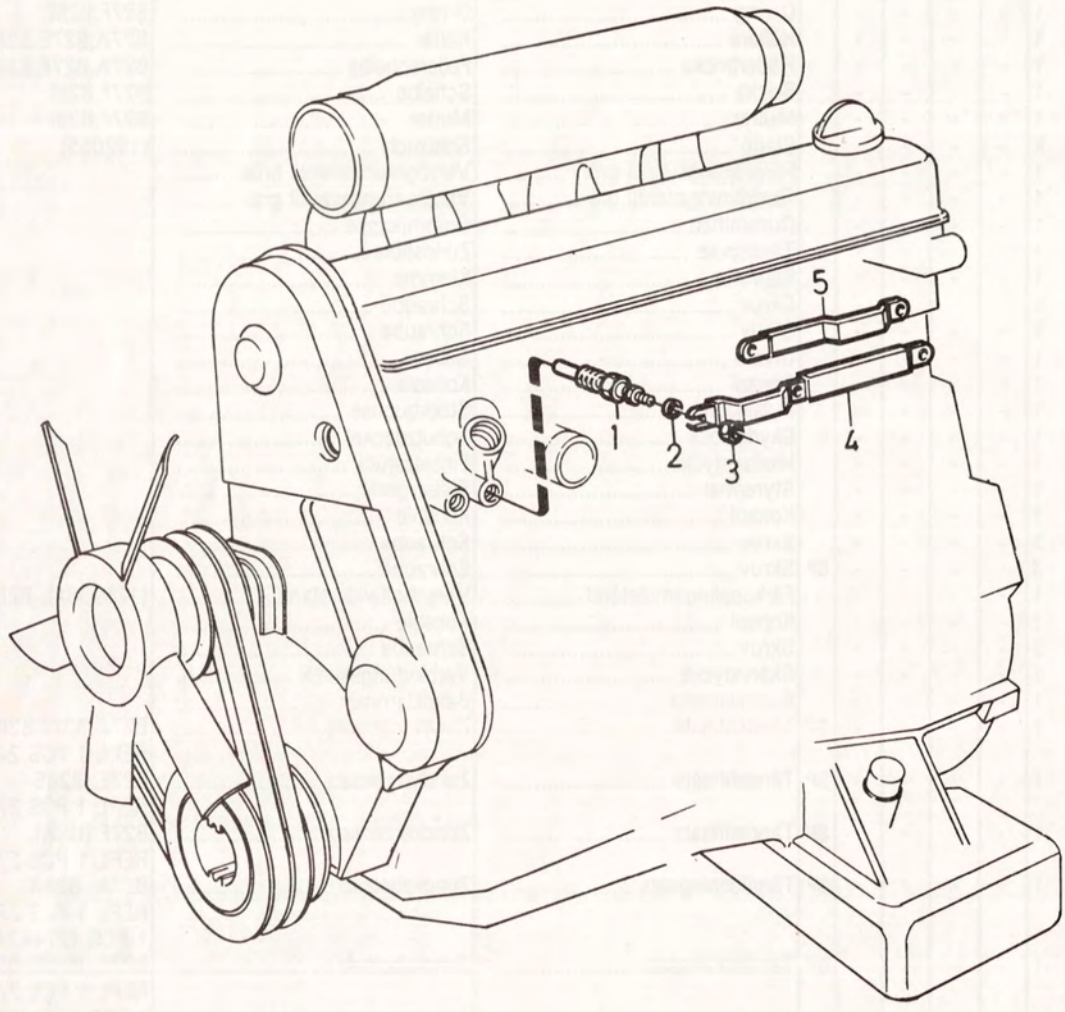

© VOLVO
Genuine Parts
PV360 41329
(103 2)

A	D24	GLÖDSTIFT GLÜHKERZE	Grupp Gruppe 28
B	D20		Sida Seite 603
C			
D			
E			

Pos	Artikel nr Artikelnr.	Antal / Anzahl A	B	C	D	E	PS	Benämning	Bezeichnung	Anmärkning Anmerkung	SR
1	1257141-0	6	5	-	-	-		Glödstift	Gluhkerze	(1257142) ENG -35313, ENG 35315-37346.	2
	1257889-4	6	5	-	-	-		Glödstift	Gluhkerze	(1257888) ENG 37347-	2
2	941905-2	6	5	-	-	-		Fjäderbricka	Federscheibe		2
3	955780-2	6	5	-	-	-		Mutter	Mutter		2
4	1257530-4	2	1	-	-	-		Förbindningsskena	Verbindungsschiene		3
5	1257649-2	1	1	-	-	-		Förbindningsskena	Verbindungsschiene		3
	1257618-7	-	1	-	-	-		Förbindningsskena	Verbindungsschiene		2

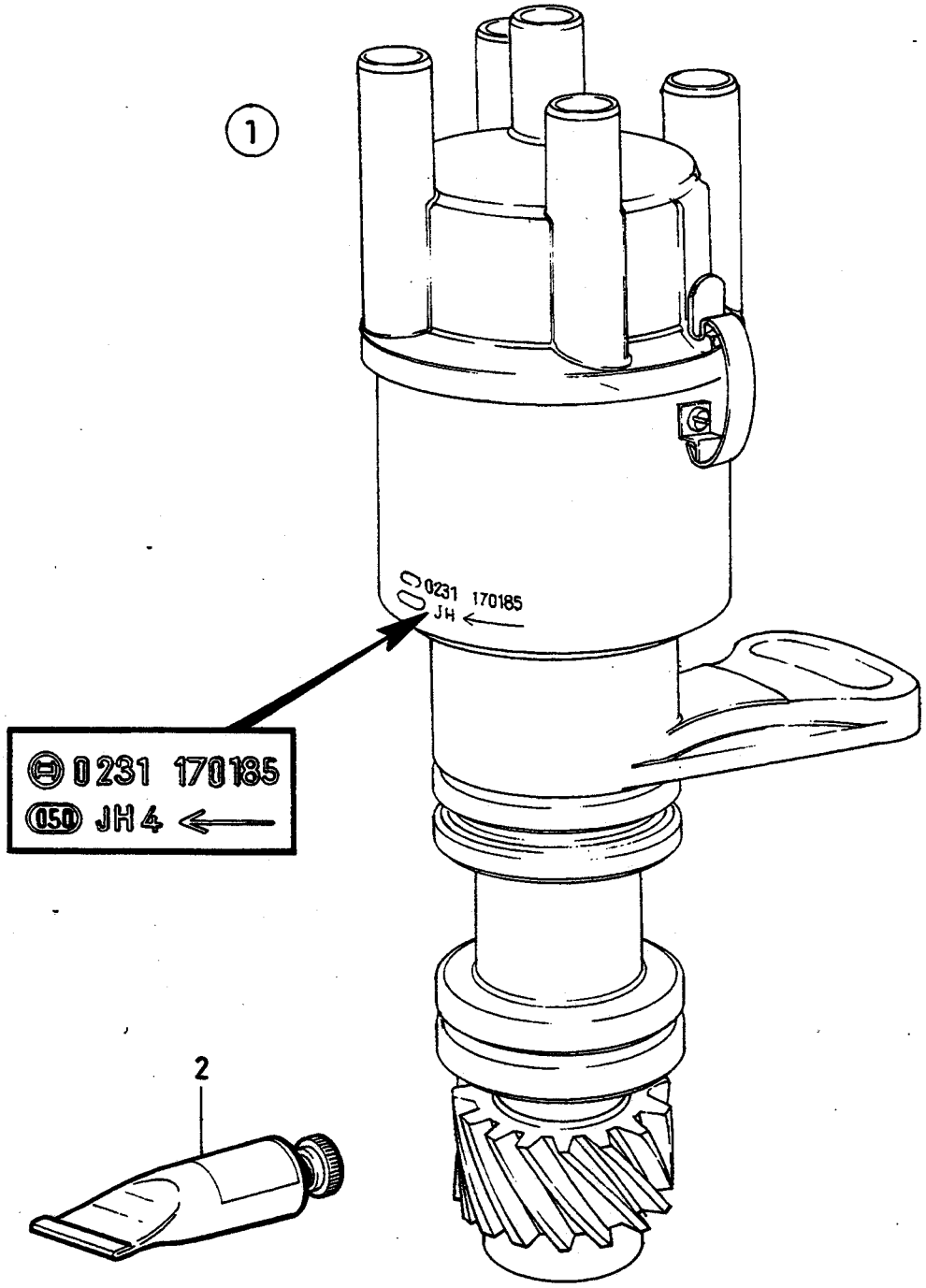

VOLVO PARTS
1 030 34373
(103:3)

A
B
C
D
E

FÖRDELARE — VERTEILER

Grupp / Gruppe 28

Sida / Seite 605

Pos	Artikel nr / Artikelnr.	Antal / Anzahl A	B	C	D	E	PS	Benämning	Bezeichnung	Anmärkning / Anmerkung	SR
1	1219661-4	1	-	-	-	-		Fördelare	Verteiler	BOSCH 0 231 170 185 B17, B19A B21 (498868-498877, 498908,498909, 498944,498945,498947)	3
		-	-	-	-	-		•SEE 28•609	•SEE 28•609		
	1306792-1	1	-	-	-	-		Fördelare	Verteiler	BOSCH 0 231 170 284 B19 (499568,498982) B21 (499882,499883, 498940-498943, 498864,498865 498918,498919, 498980,498981)	3
		-	-	-	-	-		•SEE 28•609	•SEE 28•609		
	1266478-5	1	-	-	-	-		Fördelare	Verteiler	BOSCH 0 231 176 103 B21 (498912-914-915) 1)	3
		-	-	-	-	-		•SEE 28•609	•SEE 28•609		
	1276701-8	1	-	-	-	-		Fördelare	Verteiler	BOSCH 0 237 003 027 B19 (498986) B19E TURBO B21 (498958,498886) B21E TURBO	3
		-	-	-	-	-		•SEE 28•613	•SEE 28•613		
	1276703-4	1	-	-	-	-		Fördelare	Verteiler	BOSCH 0 237 003 024 B21 (498966,498898, 498967) B21F TURBO	3
		-	-	-	-	-		•SEE 28•611	•SEE 28•611		
	1276403-1	1	-	-	-	-		Fördelare	Verteiler	BOSCH 0 237 002 039 B19E EXC TURBO B21 (498964,498965, 498892-498895,498920, 498921,498849.) 2) B21F EXC TURBO B23 (499812,499813 499844-445,499888-889) B23E	3
		-	-	-	-	-		•SEE 28•611	•SEE 28•611		
	(1306059)	1	-	-	-	-	SP	Fördelare	Verteiler	CHRYSLER 5213065 B21 (498960-498963, 498896,498897) B23F EXC TURBO REPL 1PCS 1332684-8	3
		-	-	-	-	-		•SEE 28•617	•SEE 28•617		
	1332684-8	1	-	-	-	-		Fördelare	Verteiler	BOSCH 0 237 032 001 B21 (498960-498963) B23F EXC TURBO	3
		-	-	-	-	-		•SEE 28•621	•SEE 28•621		
	1332410-8	1	-	-	-	-		Fördelare	Verteiler	BOSCH 0 231 170 302 B19K B21 (499840,499841, 499880,499881,499908) B23(499808-499811, 499830-499833,499906)	3
		-	-	-	-	-		•SEE 28•619	•SEE 28•619		
	1306872-1	1	-	-	-	-		Fördelare	Verteiler	BOSCH 0 231 170 287 B19 (499552,499566)	3

1) 242 CH 189180-, 244 CH 592110-, 245 CH 317940-, 262 CH8375-, 264 CH 107610-, 265 CH 28320-.
2) 244 CH 611923-686099, 245 CH 326943-368309, 264 CH 110224-125679

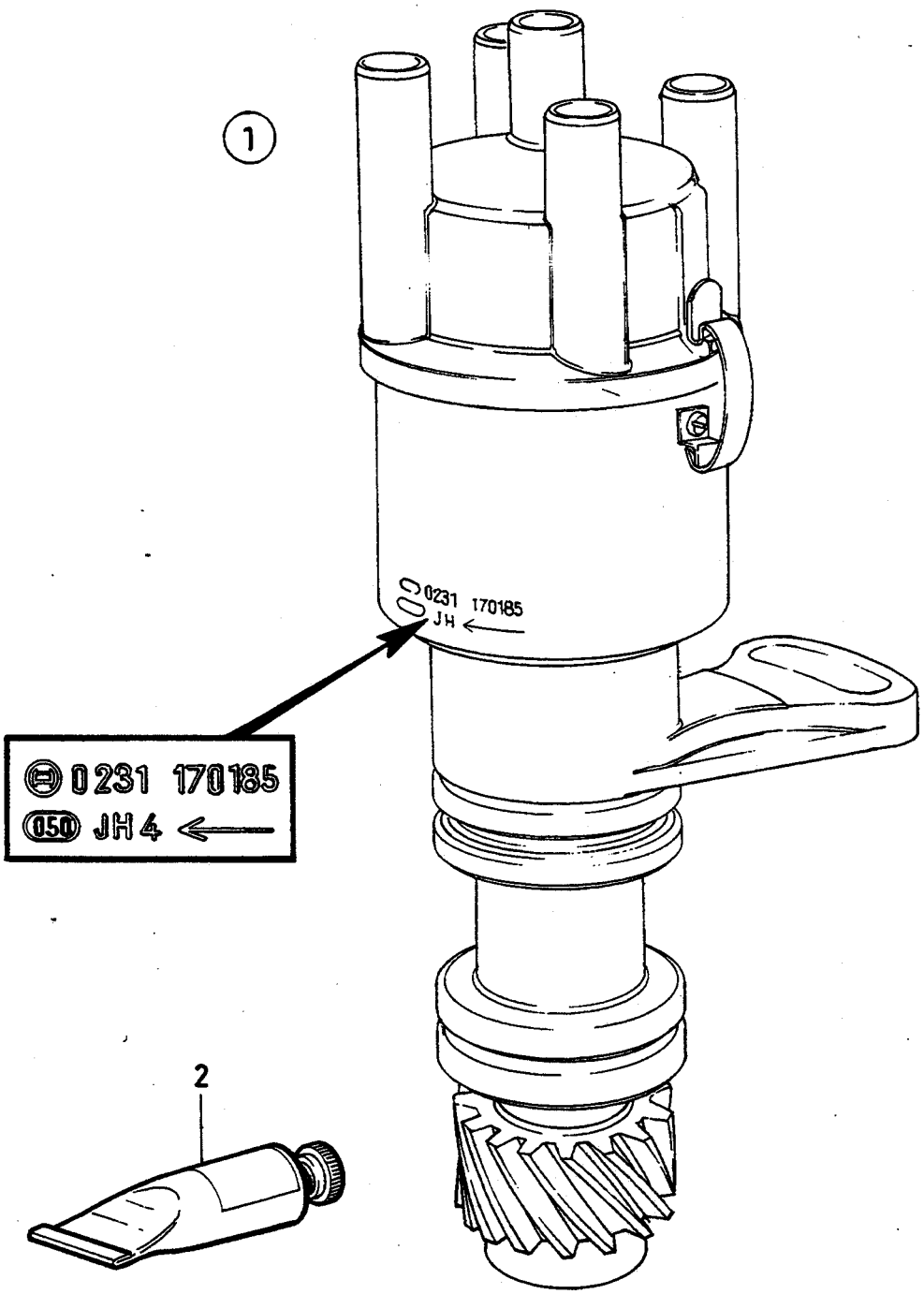

VOLVO PARTS
1 030 34373
(103:3)

A B C D E

FÖRDELARE VERTEILER

Grupp Gruppe 28

Sida Seite 607

Pos	Artikel nr Artikelnr.	Antal / Anzahl A	B	C	D	E	PS	Benämning	Bezeichnung	Anmärkning Anmerkung	SR
										B23 (499842,499843, 499886,499887,498970, 498971,498988,498989) B23A	
		-	-	-	-	-		•SEE 28•609	•SEE 28•609		
	1219957-6	1	-	-	-	-		Fördelare	Verteiler	BOSCH 0 237 002 017 B19E,B23E B21E EXC TURBO (498954-498855,498917) B23 (498972-975)	3
		-	-	-	-	-		•SEE 28•611	•SEE 28•611		
	1336737-0	1	-	-	-	-		Fördelare	Verteiler	BOSCH 0 237 506 003 B23F EXC TURBO	3
		-	-	-	-	-		•SEE 28•623	•SEE 28•623		
	1266904-0	1	-	-	-	-		Fördelare	Verteiler	BOSCH 0 237 002 038 B21F (498778-498781)	3
		-	-	-	-	-		•SEE 28•611	•SEE 28•611		
	269995-7	1	-	-	-	-		Fördelare	Verteiler	BOSCH 0 237 402 006 B27A,B28A	3
		-	-	-	-	-		•SEE 28•615	•SEE 28•615		
	1269191-1	1	-	-	-	-		Fördelare	Verteiler	BOSCH 0 237 402 013 B27E,B27F,B28E	3
		-	-	-	-	-		•SEE 28•615	•SEE 28•615		
	1269291-9	1	-	-	-	-		Fördelare	Verteiler	BOSCH 0 237 406 004 B27F	3
		-	-	-	-	-		•SEE 28•615	•SEE 28•615		
	1269380-0	1	-	-	-	-		Fördelare	Verteiler	BOSCH 0 237 402 017 B28F	3
		-	-	-	-	-		•SEE 28•615	•SEE 28•615		
2	1161241-3	1	-	-	-	-		Hjullagerfett	Radlagerfett	(1161136)	6

1

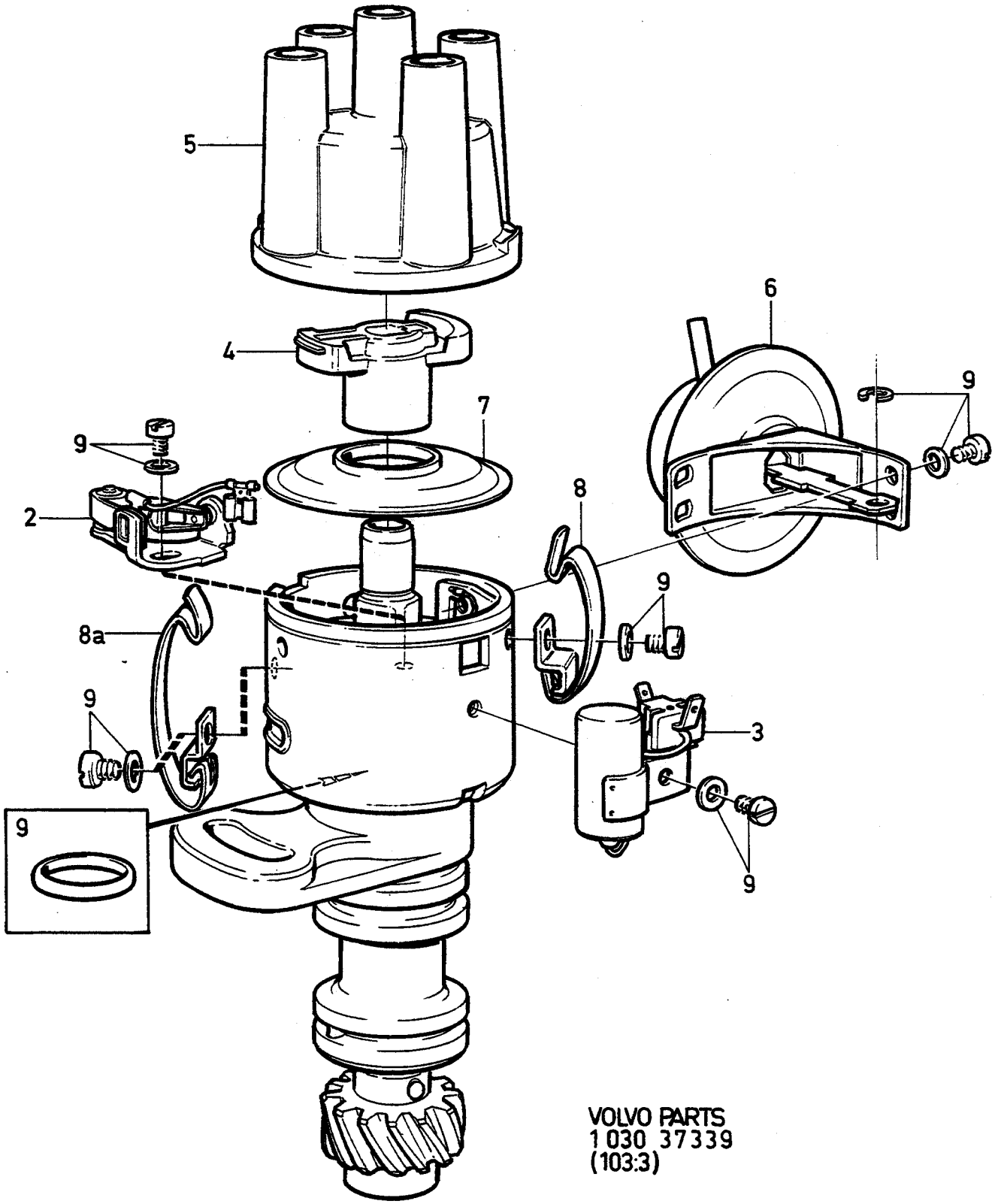

VOLVO PARTS
1 030 37339
(103:3)

A	1219661
B	1266478
C	1306792
D	1306872
E	

FÖRDELARE — VERTEILER

Grupp / Gruppe 28

Sida / Seite 609

Pos	Artikel nr / Artikelnr.	Antal / Anzahl A	B	C	D	E	PS	Benämning	Bezeichnung	Anmärkning / Anmerkung	SR
1	1219661-4	1	-	-	-	-		Fördelare	Verteiler		3
	1266478-5	-	1	-	-	-		Fördelare	Verteiler		3
	1306792-1	-	-	1	-	-		Fördelare	Verteiler		3
	1306872-1	-	-	-	1	-		Fördelare	Verteiler		3
2	1306169-2	1	1	1	1	-		• Kontaktsats	• Kontaktsatz		1
3	1306223-7	1	1	1	1	-		• Kondensator	• Kondensator		1
4	243903-2	1	1	1	1	-		• Fördelararm	• Verteilerfinger		1
5	243797-8	1	1	1	1	-		• Fördelarlock	• Verteilerdeckel		1
6	244226-7	1	-	-	-	-		• Vakuumregulator	• Unterdruckregler		3
	1266811-7	-	1	-	-	-		• Vakuumregulator	• Unterdruckregler		3
	1317853-8	-	-	1	1	-		• Vakuumregulator	• Unterdruckregler		3
7	243807-5	1	1	1	1	-		• Kondensspärr	• Feuchtigkeitssperre		2
8	1218739-9	1	1	1	1	-		• Hållfjäder	• Haltefeder	45MM	2
8a	1276273-8	1	1	1	1	-		• Hållfjäder	• Haltefeder	60MM	2
9	273521-5	1	1	1	1	-		• Reparationssats	• Reparatursatz		3

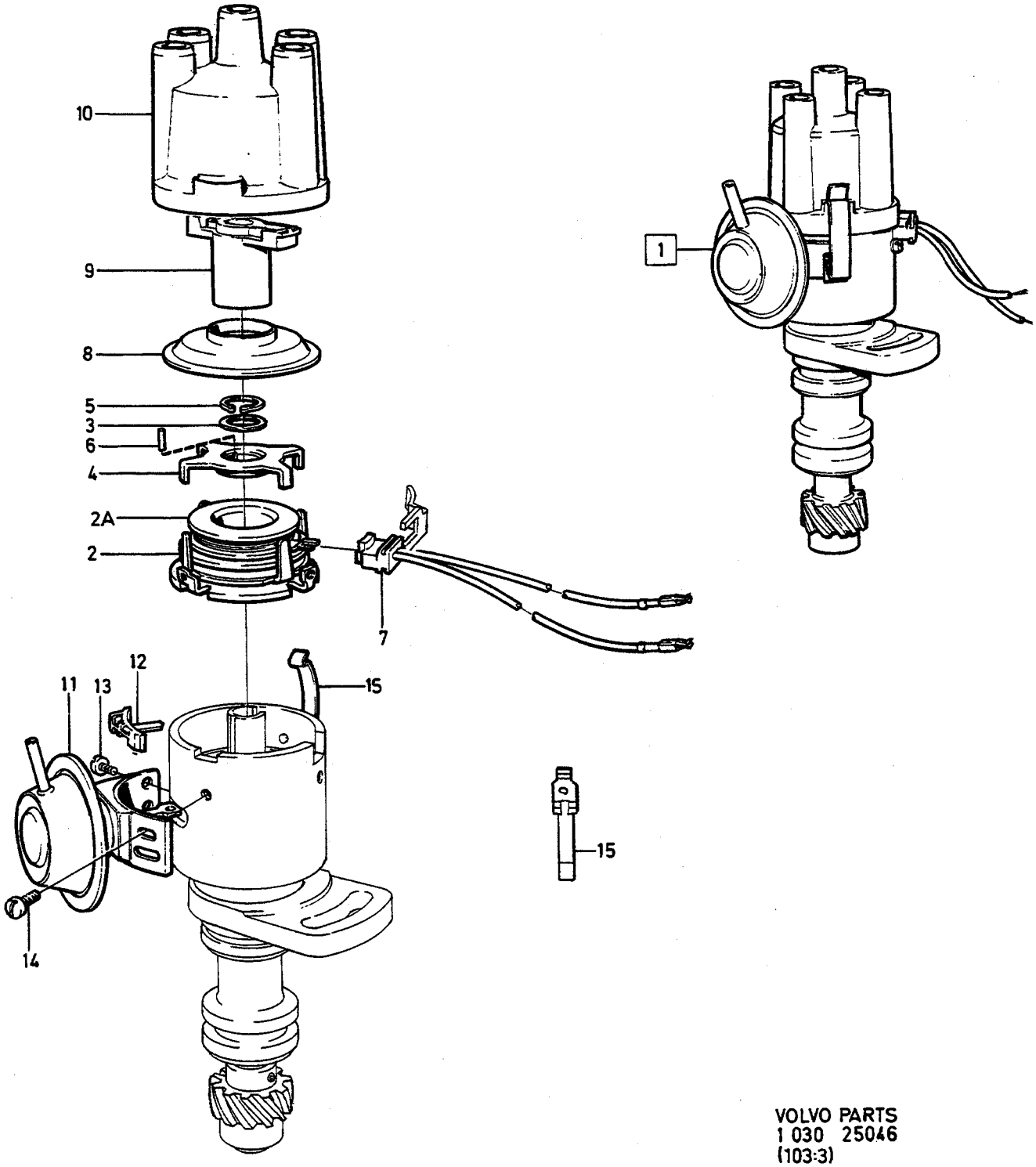

VOLVO PARTS
1 030 25046
(103:3)

A	1219957
B	1266904
C	1276403
D	
E	

FÖRDELARE — VERTEILER

Grupp / Gruppe 28

Sida / Seite 611

Pos	Artikel nr / Artikelnr.	Antal / Anzahl A	B	C	D	E	PS	Benämning	Bezeichnung	Anmärkning / Anmerkung	SR
1	1219957-6	1	-	-	-	-		Fördelare	Verteiler		3
	1266904-0	-	1	-	-	-		Fördelare	Verteiler		3
	1276403-1	-	-	1	-	-		Fördelare	Verteiler		3
2	1276619-2	1	1	1	-	-		•Impulsgivare	•Impulsgeber	(243900)	2
2a	1276620-0	1	1	1	-	-		••Impulslindning	••Impulsleitung	(244225)	2
3	*243929*	X	X	X	-	-	OP	•Justerbricka	•Passcheibe	THK 0.1	2
	243930	X	X	X	-	-	OP	•Justerbricka	•Passcheibe	THK 0.2	2
	243931	X	X	X	-	-	OP	•Justerbricka	•Passcheibe	THK 0.5	2
4	1276617-6	1	1	1	-	-		•Rotorskiva	•Rotorplatte	(243932)	1
5	243933-9	2	2	2	-	-		•Spårring	•Nutring		2
6	244209-3	1	1	1	-	-		•Pinne	•Stift	(243934)	2
7	1266353-0	1	1	1	-	-		•Elledning	•El leitung		1
8	243807-5	1	1	1	-	-		•Kondensspärr	•Feuchtigkeitssperre		2
9	243903-2	1	1	1	-	-		•Fördelararm	•Verteilerfinger		1
10	243797-8	1	1	1	-	-		•Fördelarlock	•Verteilerdeckel		1
11	1266354-8	1	-	-	-	-		•Vakuumregulator	•Unterdruckregler		3
	1276618-4	-	1	1	-	-		•Vakuumregulator	•Unterdruckregler		3
12	*243936*	1	1	1	-	-	NS	•Hållare	•Halter		
13	243928-9	1	1	1	-	-		•Skruv	•Schraube		2
14	243938-8	1	1	1	-	-		•Skruv	•Schraube		2
15	244205-1	2	2	2	-	-		•Hållfjäder	•Haltefeder		2

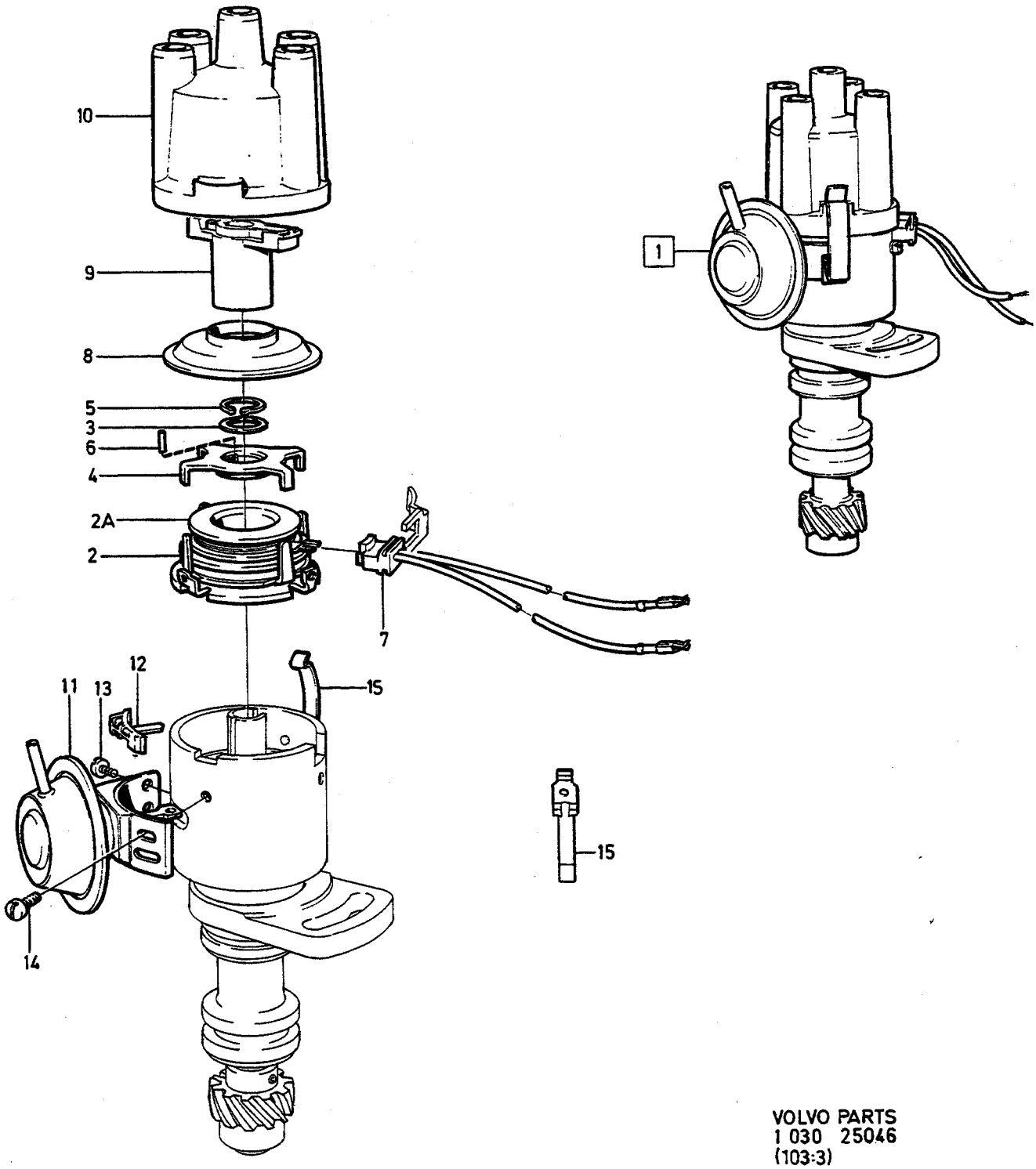

VOLVO PARTS
1 030 25046
(103:3)

A	1276701
B	1276703
C	
D	
E	

FÖRDELARE — VERTEILER

Grupp / Gruppe 28

Sida / Seite 613

Pos	Artikel nr / Artikelnr.	Antal / Anzahl A	B	C	D	E	PS	Benämning	Bezeichnung	Anmärkning / Anmerkung	SR
1	1276701-8	1	-	-	-	-		Fördelare	Verteiler		3
	1276703-4	-	1	-	-	-		Fördelare	Verteiler		3
2	1276619-2	1	1	-	-	-		• Impulsgivare	• Impulsgeber		2
2a	1276620-0	1	1	-	-	-		• • Impulslindning	• • Impulsleitung		2
3	*243929*	X	X	-	-	-	OP	• Justerbricka	• Passcheibe	THK 0.1	2
	243930	X	X	-	-	-	OP	• Justerbricka	• Passcheibe	THK 0.2	2
	243931	X	X	-	-	-	OP	• Justerbricka	• Passcheibe	THK 0.5	2
4	1276617-6	1	1	-	-	-		• Rotorskiva	• Rotorplatte		1
5	243933-9	2	2	-	-	-		• Spårring	• Nutring		2
6	244209-3	1	1	-	-	-		• Pinne	• Stift	(243934)	2
7	1266353-0	1	1	-	-	-		• Elledning	• El leitung	(243935)	1
8	243807-5	1	1	-	-	-		• Kondensspärr	• Feuchtigkeitssperre		2
9	243903-2	1	1	-	-	-		• Fördelararm	• Verteilerfinger		1
10	243797-8	1	1	-	-	-		• Fördelarlock	• Verteilerdeckel		1
11	1317851-2	1	-	-	-	-		• Vakuumregulator	• Unterdruckregler		3
	1317852-0	-	1	-	-	-		• Vakuumregulator	• Unterdruckregler		3
12	*243936*	1	1	-	-	-	NS	• Hållare	• Halter		
13	243928-9	1	1	-	-	-		• Skruv	• Schraube		2
14	243938-8	1	1	-	-	-		• Skruv	• Schraube		2
15	244205-1	2	2	-	-	-		• Hållfjäder	• Haltefeder		2

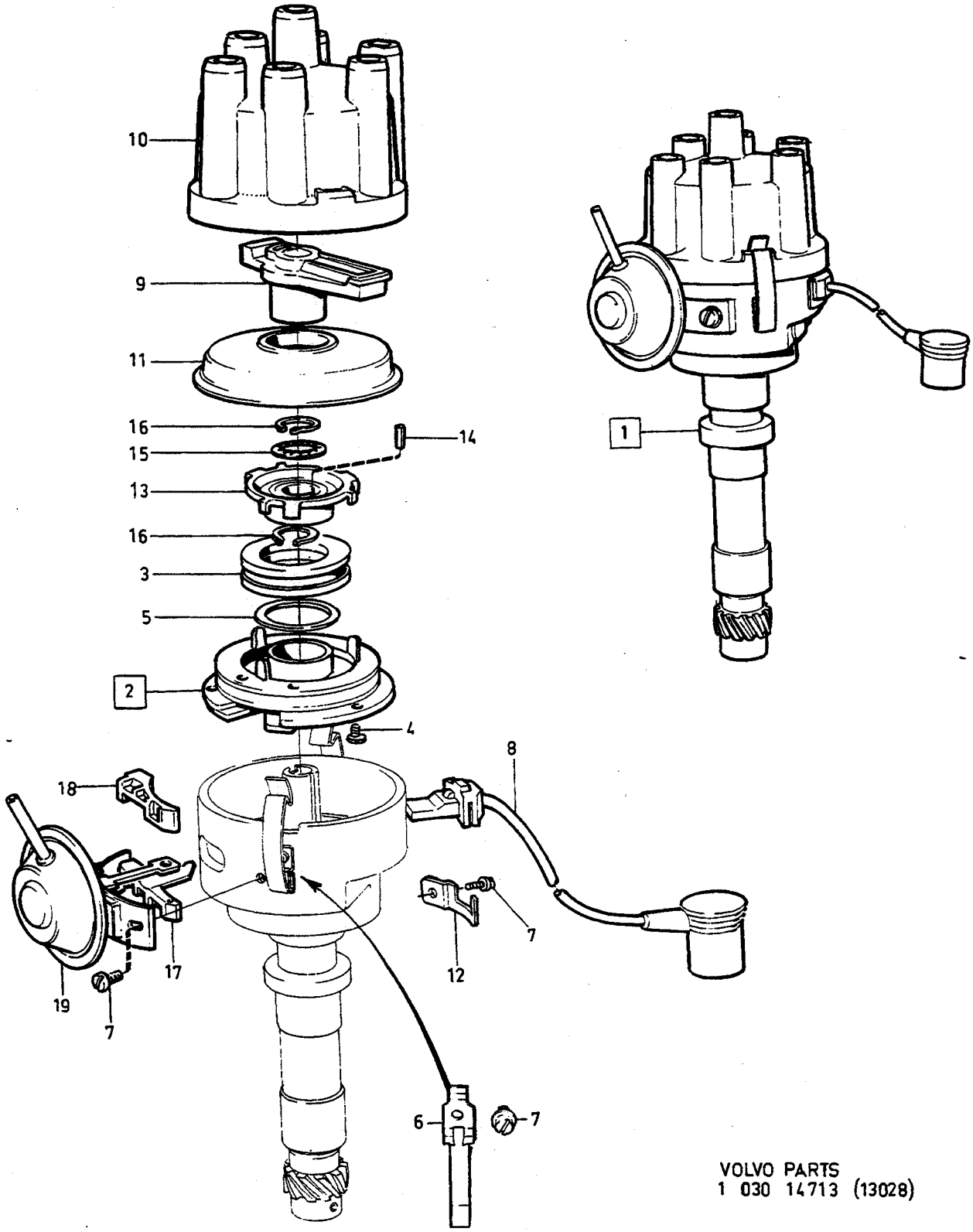

VOLVO PARTS
1 030 14713 (13028)

A	269995
B	1269191
C	1269291
D	1269380
E	

FÖRDELARE — VERTEILER

Grupp / Gruppe 28

Sida / Seite 615

Pos	Artikel nr / Artikelnr.	Antal / Anzahl A	B	C	D	E	PS	Benämning	Bezeichnung	Anmärkning / Anmerkung	SR
1	269995-7	1	-	-	-	-		Fördelare	Verteiler		3
	1269191-1	-	1	-	-	-		Fördelare	Verteiler		3
	1269291-9	-	-	1	-	-		Fördelare	Verteiler		3
	1269380-0	-	-	-	1	-		Fördelare	Verteiler		3
2	243915-6	1	1	1	1	-		• Impulsgivare	• Impulsgeber		2
3	244219-2	1	1	1	1	-		•• Impulslindning	•• Impulsleitung		2
4	244203-6	3	3	3	3	-		•• Skruv	•• Schraube		2
5	*243929*	1	1	1	1	-	OP	•• Justerbricka	•• Passcheibe		2
6	244220-0	2	2	2	2	-		• Hållfjäder	• Haltefeder		2
7	243928-9	5	2	2	2	-		• Skruv	• Schraube		2
8	243920-6	1	1	1	1	-		• Elledning	• El leitung		1
9	243922-2	1	1	1	1	-		• Fördelararm	• Verteilerfinger		1
10	243923-0	1	1	1	1	-		• Fördelarlock	• Verteilerdeckel		1
11	1269389-1	1	1	1	1	-		• Kondensspärr	• Feuchtigkeitssperre	(243921)	2
12	*244221*	1	-	-	-	-	OP	• Hållare	• Halter		2
13	243917-2	1	1	1	1	-		• Rotorskiva	• Rotorplatte		2
14	244209-3	1	-	-	-	-		• Pinne	• Stift		2
	244209-3	-	1	1	1	-		• Pinne	• Stift	(243919)	2
15	243916-4	1	1	1	1	-		• Fjäderbricka	• Federscheibe		2
16	914448-6	2	2	2	2	-		• Spårring	• Nutring		2
17	*243926*	1	1	1	1	-	OP	• Hållare	• Halter		2
18	*243927*	1	1	1	1	-	OP	• Hållare	• Halter		2
19	244240-8	1	-	-	-	-		• Vakuumregulator	• Unterdruckregler		3
	1269391-7	-	1	-	-	-		• Vakuumregulator	• Unterdruckregler		3
	1269390-9	-	-	1	-	-		• Vakuumregulator	• Unterdruckregler		3
	1269788-4	-	-	-	1	-		• Vakuumregulator	• Unterdruckregler		3

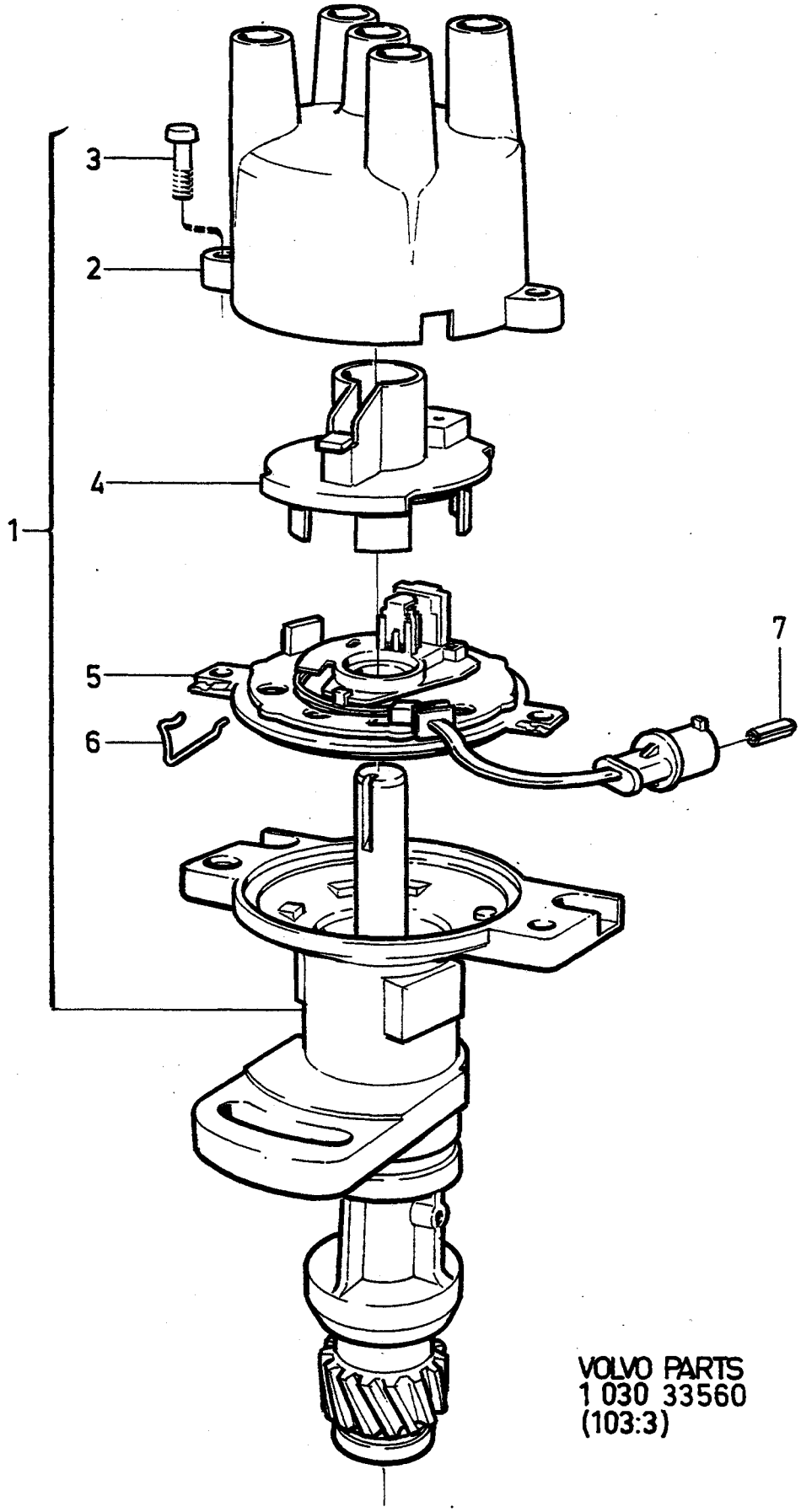

VOLVO PARTS
1 030 33560
(103:3)

A		FÖRDELARE VERTEILER	Grupp Gruppe 28
B			
C			Sida Seite 617
D			
E			

Pos	Artikel nr Artikelnr.	Antal / Anzahl A	B	C	D	E	PS	Benämning	Bezeichnung	Anmärkning Anmerkung	SR
1	*(1306059)*	1	-	-	-	-	SP	Fördelare	Verteiler	REPL 1PCS 1332684-8.	3
	1332684-8	1	-	-	-	-		Fördelare	Verteiler	SEE 28•621	3
2	1306210-4	1	-	-	-	-		•Fördelarlock	•Verteilerdeckel		1
3		2	-	-	-	-	NS	••Skruv	••Schraube		
4	1332125-2	1	-	-	-	-		•Fördelararm	•Verteilerfinger	(1306380)	1
5	1332207-8	1	-	-	-	-		•Brytarplatta ..... ALUMINIUMTAPE	•Unterbrecherplatte ..... ALUMINIUMTAPE	(1306207)	2
6		2	-	-	-	-	NS	••Hållare	••Halter		
7	1324909-9	3	-	-	-	-		•Hylsa	•Hulse		2

1

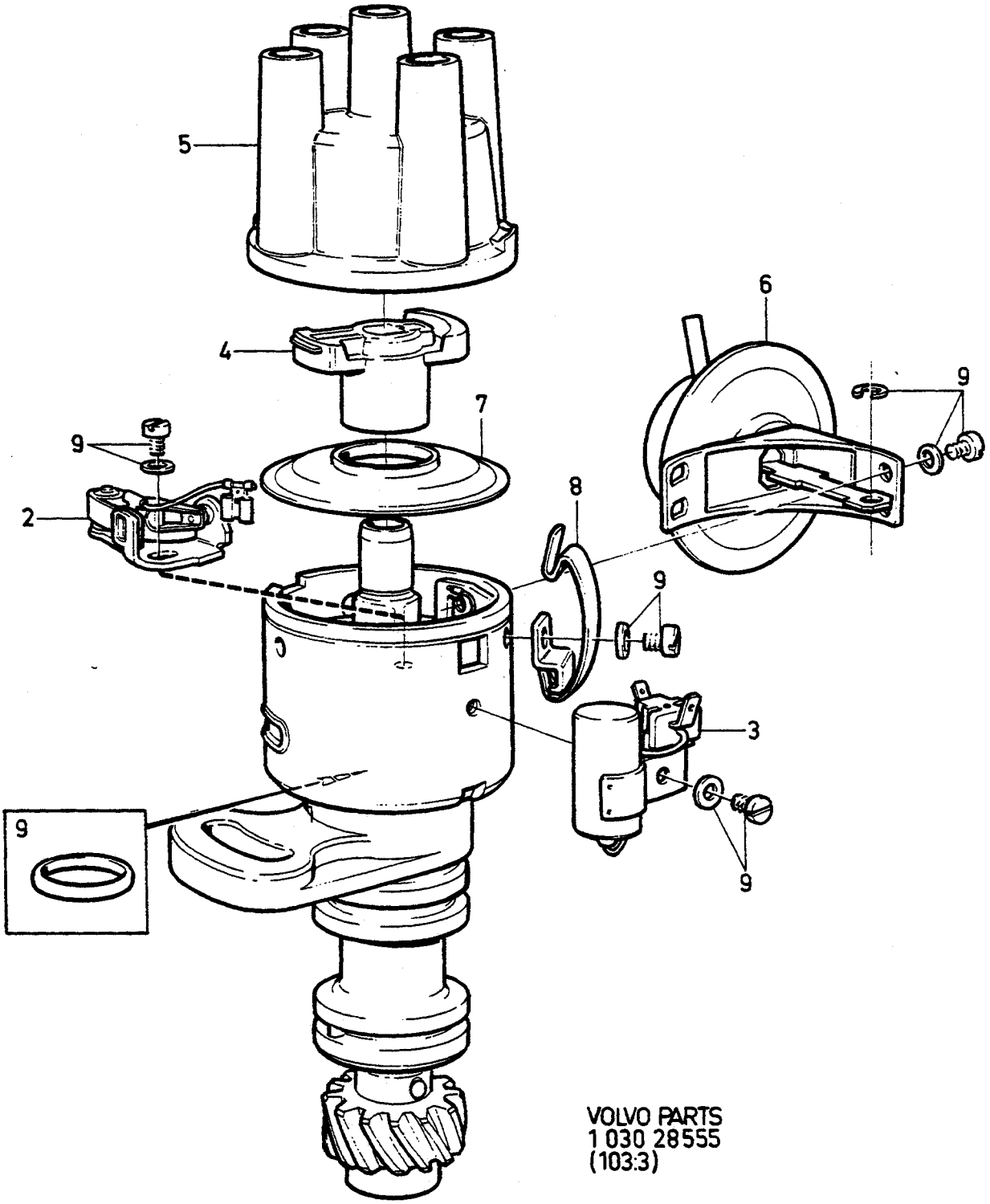

VOLVO PARTS
1 030 28555
(103:3)

A		FÖRDELARE VERTEILER	Grupp Gruppe 28
B			
C			Sida Seite 619
D			
E			

Pos	Artikel nr Artikelnr.	Antal / Anzahl A	B	C	D	E	PS	Benämning	Bezeichnung	Anmärkning Anmerkung	SR
1	1332410-8	1	-	-	-	-		Fördelare	Verteiler		3
2	1306169-2	1	-	-	-	-		• Kontaktsats	• Kontaktsatz		1
3	1306223-7	1	-	-	-	-		• Kondensator	• Kondensator		1
4	243903-2	1	-	-	-	-		• Fördelararm	• Verteilerfinger		1
5	243797-8	1	-	-	-	-		• Fördelarlock	• Verteilerdeckel		1
6	1317853-8	1	-	-	-	-		• Vakuumregulator	• Unterdruckregler		3
7	243807-5	1	-	-	-	-		• Kondensspärr	• Feuchtigkeitssperre		2
8	1218739-9	1	-	-	-	-		• Hållfjäder	• Haltefeder		2
	1276273-8	1	-	-	-	-		• Hållfjäder	• Haltefeder		2
9	273521-5	1	-	-	-	-		• Reparationssats	• Reparatursatz		3

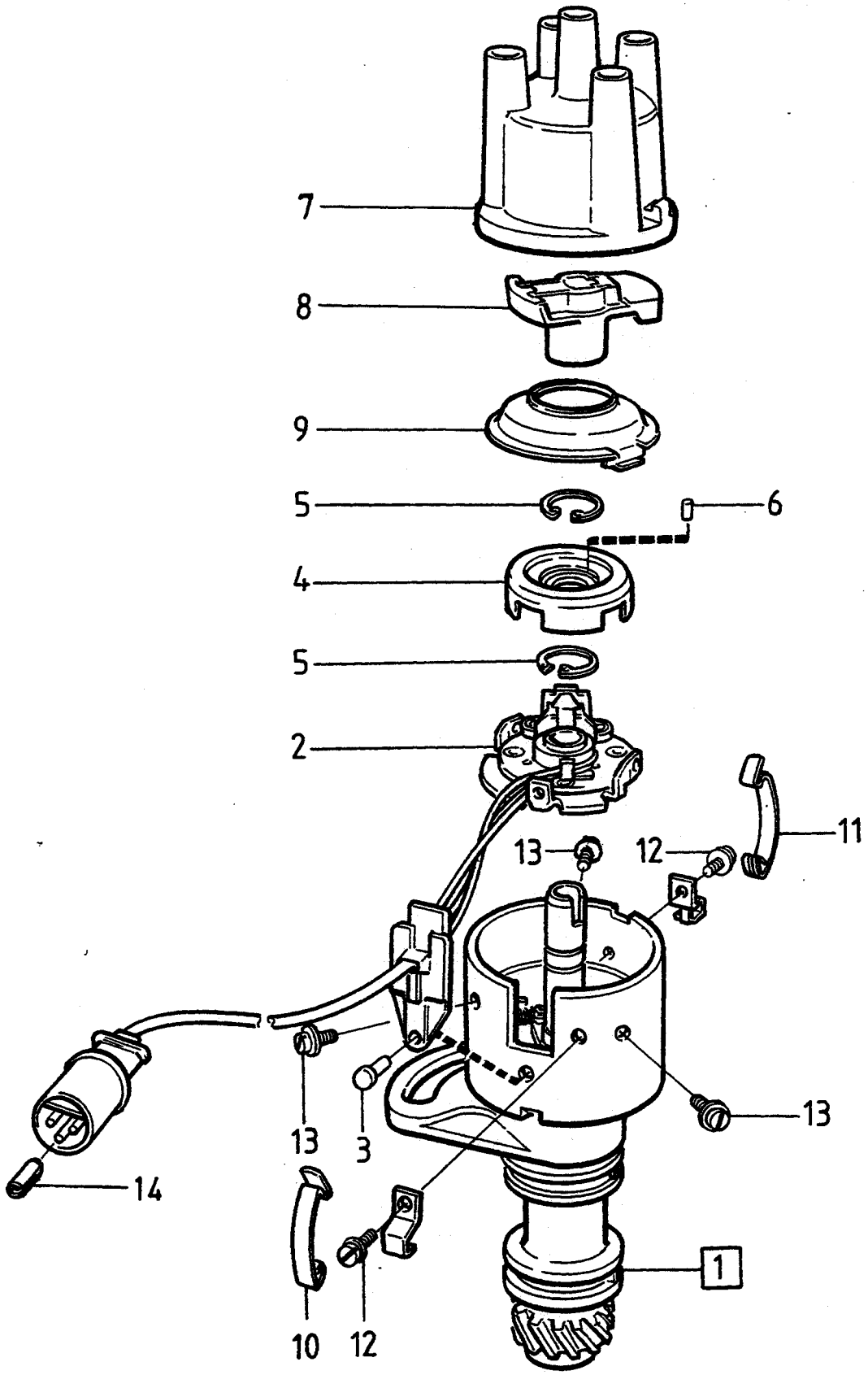

VOLVO PARTS
1 030 33561
(103 : 3)

A		FÖRDELARE VERTEILER	Grupp Gruppe 28
B			
C			Sida Seite 621
D			
E			

Pos	Artikel nr Artikelnr.	Antal / Anzahl A	B	C	D	E	PS	Benämning	Bezeichnung	Anmärkning Anmerkung	SR
1	1332684-8	1	-	-	-	-		Fördelare	Verteiler		3
2	1336432-8	1	-	-	-	-		• Impulsgivare	• Impulsgeber		3
3	1336434-4	1	-	-	-	-		• Stift	• Stift		2
4	1336433-6	1	-	-	-	-		• Rotor	• Rotor		1
5	243933-9	2	-	-	-	-		• Spårring	• Nutring		2
6	244209-3	1	-	-	-	-		• Pinne	• Stift		2
7	243797-8	1	-	-	-	-		• Fördelarlock	• Verteilerdeckel		1
8	1336240-5	1	-	-	-	-		• Fördelararm	• Verteilerfinger		1
9	1336242-1	1	-	-	-	-		• Kondensspärr	• Feuchtigkeitssperre		2
10	244205-1	1	-	-	-	-		• Hållfjäder	• Haltefeder		2
11	1332508-9	1	-	-	-	-		• Hållfjäder	• Haltefeder		2
12	243928-9	2	-	-	-	-		• Skruv	• Schraube		2
13	*(241715)*	3	-	-	-	-	SP	• Skruv	• Schraube	REPL 1PCS 956058-2, 1PCS 941904-5	2
14	1324909-9	3	-	-	-	-		• Hylsa	• Hulse		2

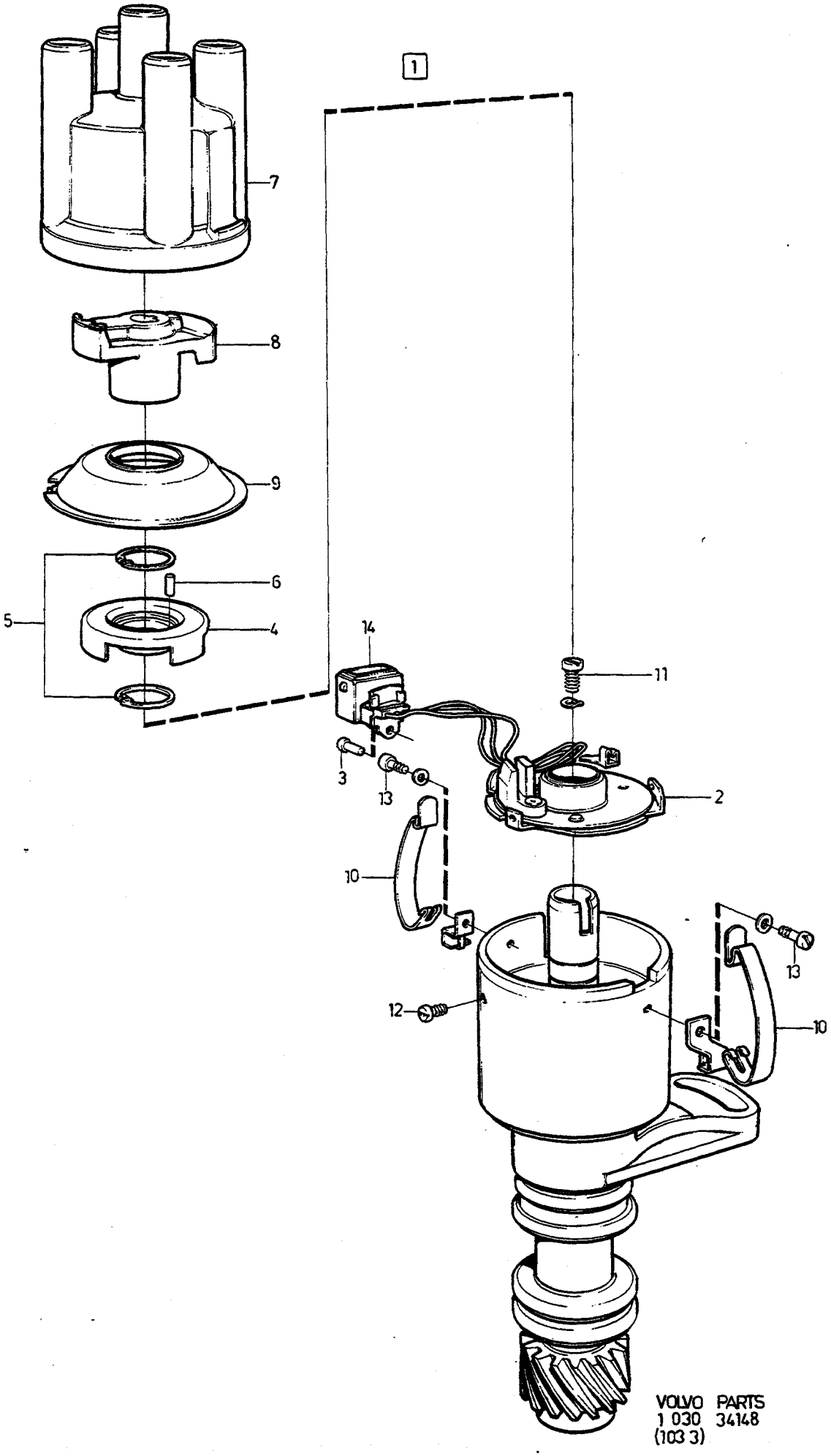

VOLVO PARTS
1 030 34148
(103 3)

A
B
C
D
E

FÖRDELARE VERTEILER

Grupp Gruppe 28

Sida Seite 623

Pos	Artikel nr Artikelnr.	Antal / Anzahl A	B	C	D	E	PS	Benämning	Bezeichnung	Anmärkning Anmerkung	SR
1	1336737-0	1	-	-	-	-		Fördelare	Verteiler		3
2	1346801-2	1	-	-	-	-		• Impulsgivare	• Impulsgeber		1
3	1336434-4	1	-	-	-	-		• Stift	• Stift		2
4	1336433-6	1	-	-	-	-		• Rotor	• Rotor		1
5	243933-9	2	-	-	-	-		• Spårring	• Nutring		2
6	244209-3	1	-	-	-	-		• Pinne	• Stift		2
7	243797-8	1	-	-	-	-		• Fördelarlock	• Verteilerdeckel		1
8	1336240-5	1	-	-	-	-		• Fördelararm	• Verteilerfinger		1
9	1336242-1	1	-	-	-	-		• Kondensspärr	• Feuchtigkeitssperre		2
10	244205-1	2	-	-	-	-		• Hållfjäder	• Haltefeder		2
11	243938-8	1	-	-	-	-		• Skruv	• Schraube		2
12	*(241715)*	2	-	-	-	-	SP	• Skruv	• Schraube	REPL 1PCS 956058-2, 1PCS 941904-5	2
13	243937-0	2	-	-	-	-		• Skruv	• Schraube		2
14	1346800-4	1	-	-	-	-		• Isolator	• Isolator		2

4 CYL ALTER 1

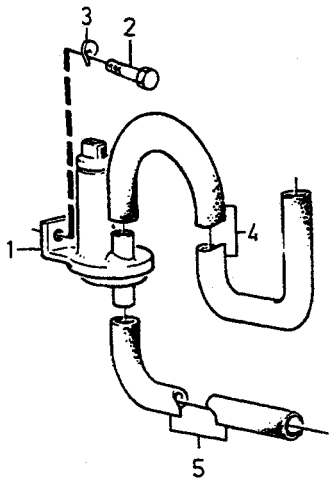

4 CYL ALTER 2

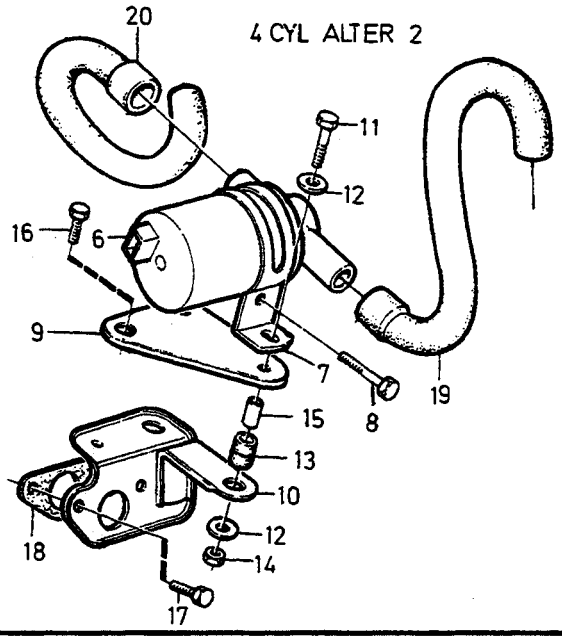

6 CYL

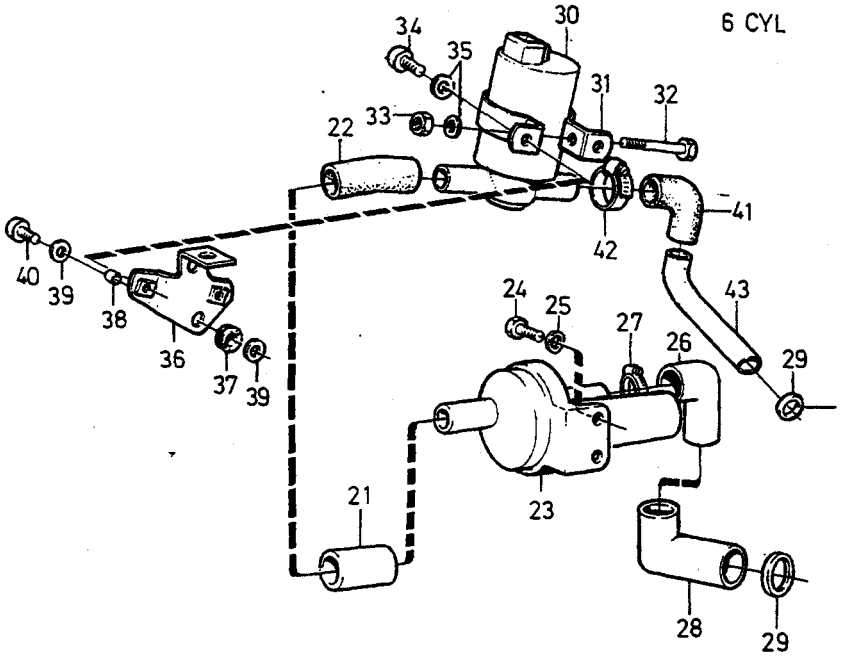

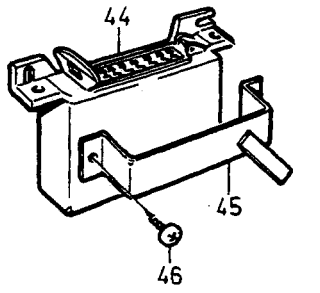

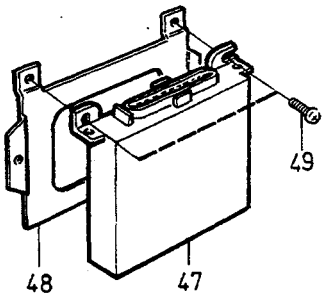

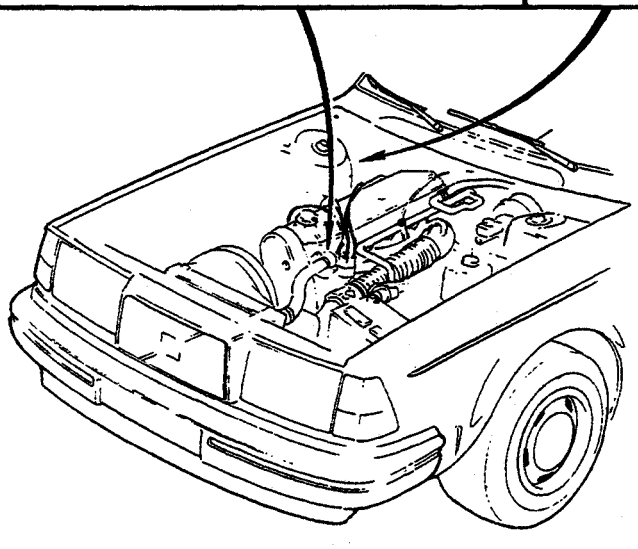

VOLVO
Genuine Parts
PV 280 51146

A
B
C
D
E

REGLERSYSTEM BRÄNSLETILLFÖRSEL LH-JETRONIC
REGLERSYSTEM KRAFTSTOFFZUFUHR LH-JETRONIC

Grupp Gruppe 28
Sida Seite 625

B19E,B21E,B23E,B21F,B19ET, B21ET/FT,B27E/F,B28E/F

Pos	Artikel nr Artikelnr.	Antal / Anzahl A	B	C	D	E	PS	Benämning	Bezeichnung	Anmärkning Anmerkung	SR
1	1346476-3	1	-	-	-	-		Tillsatsluftventil	Zusatzluftventil	(1219160) MAN.TRANS EXC B23E 498786,498834	3
	1346476-3	1	-	-	-	-		Tillsatsluftventil	Zusatzluftventil	(1219760) B19ET, B21ET, B21FT.	3
	1346477-1	1	-	-	-	-		Tillsatsluftventil	Zusatzluftventil	(1266910) B23E 498786, 498834.	3
	1346477-1	1	-	-	-	-		Tillsatsluftventil	Zusatzluftventil	(1266910) AUTO.TRANS	3
2	942000-1	2	-	-	-	-		Skruv	Schraube		2
3	941906-0	2	-	-	-	-		Fjäderbricka	Federscheibe		2
4	463805-2	1	-	-	-	-		Slang	Schlauch	1)	3
	1306750-9	1	-	-	-	-		Slang	Schlauch	2)	3
5	463804-5	1	-	-	-	-		Slang	Schlauch		3
6	1276871-9	1	-	-	-	-		Reglerslid	Regelschieber	B21F	3
	3517067-9	1	-	-	-	-		Reglermekanism	Regelmechanismus	(1317957) B23F	3
7	1317350-5	1	-	-	-	-		Klamma	Klemme	B21F	2
	1317959-3	1	-	-	-	-		Klamma	Klemme	B23F	3
8	955276-1	1	-	-	-	-		Skruv	Schraube	B21F	2
	940101-9	1	-	-	-	-		Skruv	Schraube	B23F	2
9	1317827-2	1	-	-	-	-		Konsol	Konsole		3
10		1	-	-	-	-	NS	Konsol	Konsole		
11	940101-9	2	-	-	-	-		Skruv	Schraube		2
12	960139-4	5	-	-	-	-		Bricka	Scheibe		2
13	1317011-3	3	-	-	-	-		Bussning	Buchse		3
14	955781-0	2	-	-	-	-		Mutter	Mutter		2
15	1317007-1	3	-	-	-	-		Distanshylsa	Abstandhulse		3
16	955276-1	1	-	-	-	-		Skruv	Schraube		2
17	949734-8	2	-	-	-	-		Skruv	Schraube	(955294)	2
18	3514628-1	1	-	-	-	-		Packning	Dichtung	(3501530)	2
19	1317799-3	1	-	-	-	-		Slang	Schlauch	B21F	3
	1336080-5	1	-	-	-	-		Slang	Schlauch	B23F	3
20	1317800-9	1	-	-	-	-		Slang	Schlauch	B21F	3
	1326110-2	1	-	-	-	-		Slang	Schlauch	B23F	3
21	945751-6	X	-	-	-	-		Gummislang	Gummischlauch	LG 58 mm B27E 498616-498619. B27F.	2
	1269818-9	1	-	-	-	-		Slang	Schlauch	(1269326) B27E 498624-498627. B28E B28F 498628-498631, 498640, 498641.	3
22	1269607-6	1	-	-	-	-		Slang	Schlauch	B28F 498638, 498639, 498667.	3
23	1269193-7	1	-	-	-	-		Tillsatsluftventil	Zusatzluftventil	B27E 498616-498619	3
	269532-8	1	-	-	-	-		Tillsatsluftventil	Zusatzluftventil	B27F	3
	1269319-8	1	-	-	-	-		Tillsatsluftventil	Zusatzluftventil	B27E MAN.TRANS B28E MAN.TRANS EXC B27E 498616-498618.	3
	1346477-1	1	-	-	-	-		Tillsatsluftventil	Zusatzluftventil	(1266910) B27E AUTO.TRANS B28E AUTO.TRANS EXC B27E 498617, 498619.	3
	1346477-1	1	-	-	-	-		Tillsatsluftventil	Zusatzluftventil	(1266910) B28F MAN.TRANS EXC 498638.	3
	460833-7	1	-	-	-	-		Tillsatsluftventil	Zusatzluftventil	B28F AUTO.TRANS	3

1) B19E 498752,498753,498808,498809, B21E 498772-498776, 498824-498828, B21F 498778-498783,498788,498789, 498830-498833,498848,498849, B23E 498786,498834.
2) B19E 498862,498863, B21E 498916,498917, B21F 498892-498898,498920,498921, B23E 498900-498904, 498922,498923.

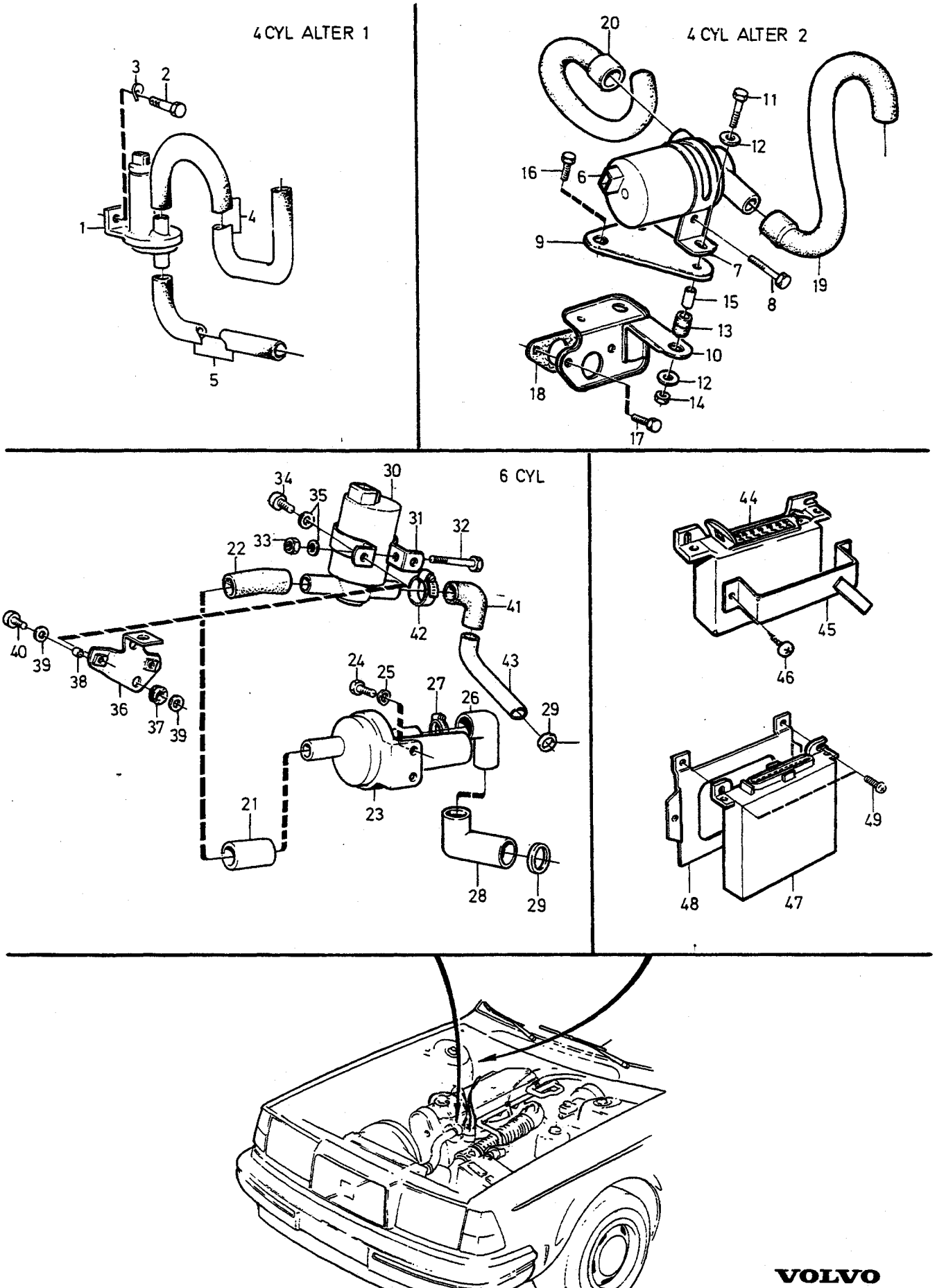

VOLVO
Genuine Parts
PV 280 51146

A B C D E

REGLERSYSTEM BRÄNSLETILLFÖRSEL LH-JETRONIC — REGLERSYSTEM KRAFTSTOFFZUFUHR LH-JETRONIC

Grupp Gruppe 28

Sida Seite 627

B19E,B21E,B23E,B21F,B19ET, B21ET/FT,B27E/F,B28E/F

Pos	Artikel nr Artikelnr.	Antal / Anzahl A	B	C	D	E	P S	Benämning	Bezeichnung	Anmärkning Anmerkung	S R
										EXC B28F 498639, 498667.	
24	942001-9	2	-	-	-	-		Skruv	Schraube		2
25	941906-0	2	-	-	-	-		Fjäderbricka	Federscheibe		2
26	461499-6	1	-	-	-	-		Slang	Schlauch	B27E 498616-498619 B27F	3
	1269325-5	1	-	-	-	-		Slang	Schlauch	B27E, B28E, B28F EXC B27E 498616-498619 EXC B28F 498638, 498639, 498667.	3
	1269852-8	1	-	-	-	-		Slang	Schlauch	3)	3
27	943474-7	1	-	-	-	-		Slangklamma	Schlauchschelle	O.DIA 32 mm	2
	(946308)	1	-	-	-	-	SP	Slangklamma	Schlauchschelle	O.DIA 25 mm	2
28	269352-1	1	-	-	-	-		Rör	Rohrleitung	B27E 498616-498619. B27F	3
	1269324-8	1	-	-	-	-		Slang	Schlauch	4) B27E, B28E, B28F EXC B27E 498616-498619 EXC B28F 498638, 498639, 498667.	3
29		1	-	-	-	-		O-ring	O-ring	SEE 25•387	
30	1276871-9	1	-	-	-	-		Reglerslid	Regelschieber	5) B28F 498638, 498639, 498667.	3
31	*1269605*	1	-	-	-	-	OP	Klamma	Klemme	B27F, B28F	2
32	959209-8	1	-	-	-	-		Skruv	Schraube	B27F, B28F	2
33	940197-7	1	-	-	-	-		Mutter	Mutter	B27F, B28F	2
34	942000-1	2	-	-	-	-		Skruv	Schraube	B27F, B28F	2
35	955892-5	3	-	-	-	-		Bricka	Scheibe	B27F, B28F	2
36	1269762-9	1	-	-	-	-		Konsol	Konsole	(1269604) B27F, B28F	3
37	1317011-3	3	-	-	-	-		Bussning	Buchse	ALTER 1. B27E, B28E	3
	1317011-3	2	-	-	-	-		Bussning	Buchse	ALTER 2. B27E, B28E	3
38	1317007-1	3	-	-	-	-		Distanshylsa	Abstandhulse	(1269572) ALTER 1 B27E, B28E	3
	1317007-1	2	-	-	-	-		Distanshylsa	Abstandhulse	(1269572) ALTER 2 B27E, B28E	3
39	192404-2	6	-	-	-	-		Bricka	Scheibe	ALTER 1. B27E, B28E	2
	192404-2	4	-	-	-	-		Bricka	Scheibe	ALTER 2. B27E, B28E	2
40	942247-8	3	-	-	-	-		Skruv	Schraube	(940326) B27F, B28F	2
41		1	-	-	-	-	NS	Slang	Schlauch	4) B27F, B28F	
	1269851-0	1	-	-	-	-		Slang	Schlauch	3) B27F, B28F	3
42	943472-1	2	-	-	-	-		Slangklamma	Schlauchschelle	B27F, B28F	2
43	*(1269650)*	1	-	-	-	-	SP	Rör	Rohrleitung	4) REPL 1 PCS 1269851-0, 1 PCS 1218188-9. B27/B28F.	3
44		1	-	-	-	-	NS	Styrenhet	Steuergerät	6) B21F	
	1276879	1	-	-	-	-	OP	Styrenhet	Steuergerät	7) (1276721) B21F	3
		1	-	-	-	-	NS	Styrenhet	Steuergerät	8) B21F	
	1276896-6	1	-	-	-	-		Styrenhet	Steuergerät	9) B21FT	3
	1306412-6	1	-	-	-	-		Styrenhet	Steuergerät	10) B21FT	3
45		1	-	-	-	-	NS	Hållare	Halter		
46	955140-9	2	-	-	-	-		Skruv	Schraube		2
47		1	-	-	-	-	NS	Styrenhet	Steuergerät	B21F ALTER 2	
	5003777-9	1	-	-	-	-	EU	Styrenhet, bytes	Steuergerät, at	(1317029) B23F	3

3) 242 CH 223940-, 244 CH 812610-, 245 CH 434460-, 264 CH 131510-, 265 CH 33010-.
4) 242 CH-223939, 244 CH-812609, 245 CH-434459, 264 CH-131509, 265 CH-33009.
5) B21FT 498898,498966,498967,499800,499801.
6) 242 CH-165569, 244 CH-482504, 245 CH-264754.
7) 242 CH 165570-206790, 244 CH 482505-686099, 245 CH 264755-368309, 262 CH 6450-, 264 CH 83055-125109, 265 CH 21775- 30679.
8) 242 CH 206791-, 244 CH 686100-, 245 CH 368310-, 264 CH 125110-, 265 CH 30680-.
9) 242 CH -206790, 244 CH -686099, 245 CH -368309, 262, 264 CH -125109, 265 CH -30679.
10) 242 CH 206791-, 244 CH 686100-, 245 CH 368310-, 264 CH 125110-, 265 CH 30680-.

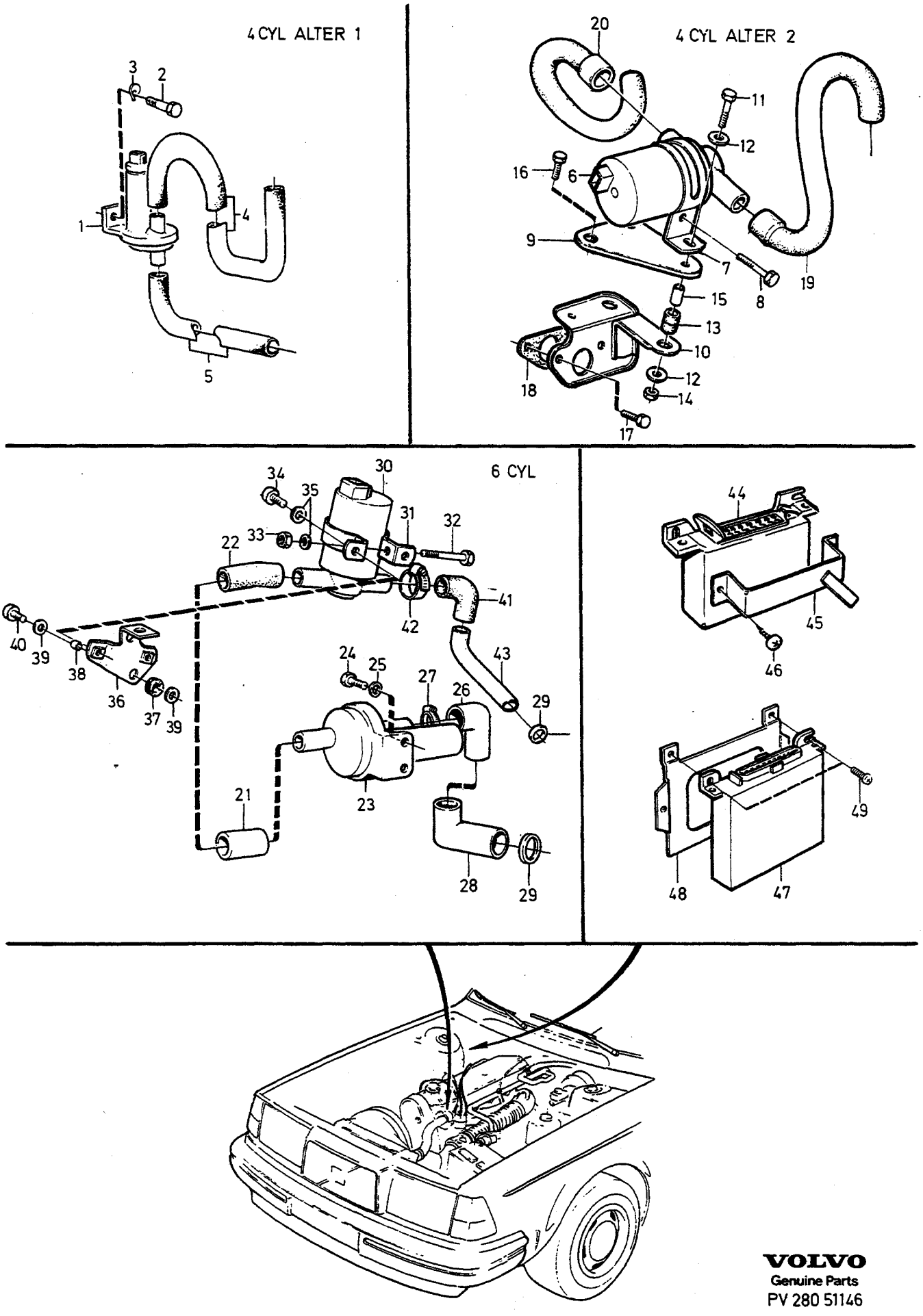

VOLVO
Genuine Parts
PV 280 51146

A B C D E		REGLERSYSTEM BRÄNSLETILLFÖRSEL LH-JETRONIC	REGLERSYSTEM KRAFTSTOFFZUFUHR LH-JETRONIC	Grupp Gruppe 28
		B19E,B21E,B23E,B21F,B19ET, B21ET/FT,B27E/F,B28E/F		Sida Seite 629

Pos	Artikel nr Artikelnr.	Antal / Anzahl A	B	C	D	E	P S	Benämning	Bezeichnung	Anmärkning Anmerkung	S R
48	1332520-4	1	-	-	-	-		Konsol	Konsole		4
49	972409-7	2	-	-	-	-		Skruv	Schraube	(949444)	2

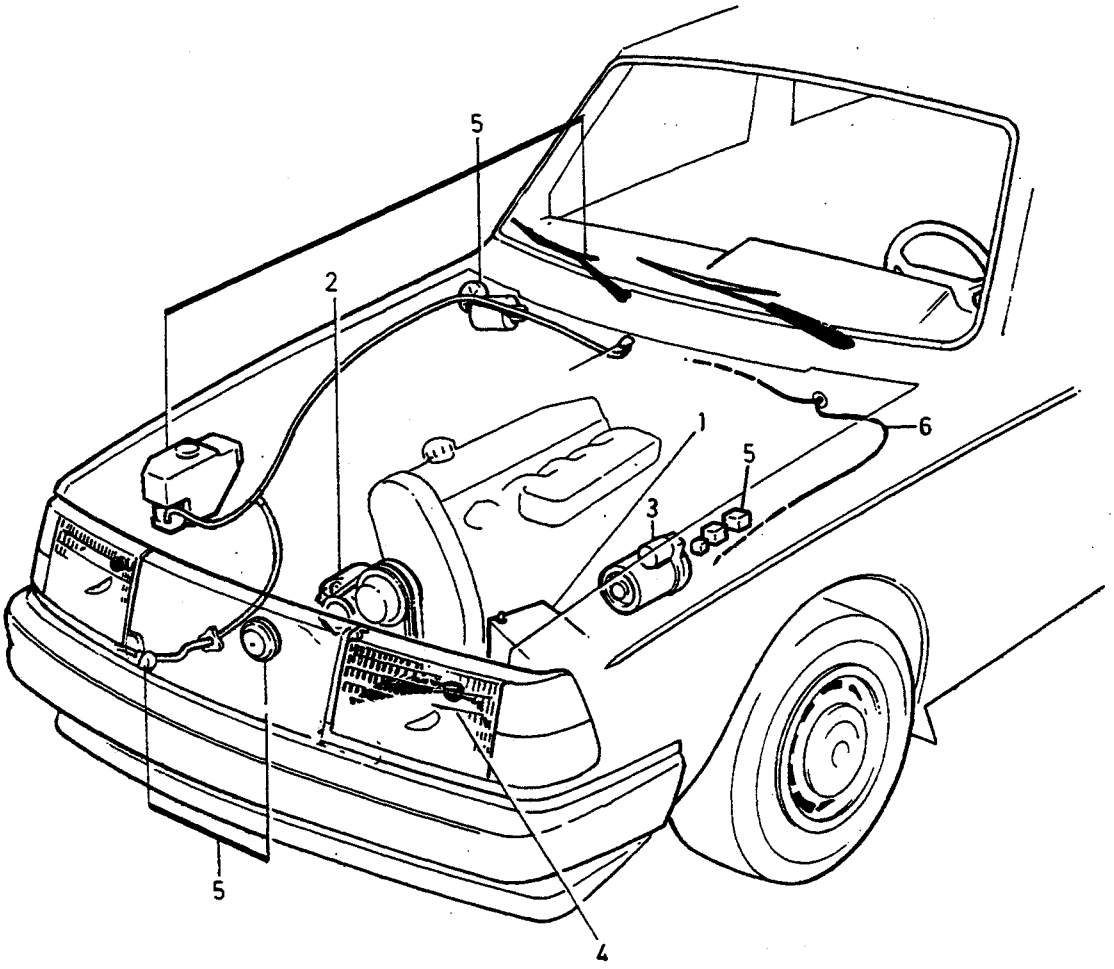

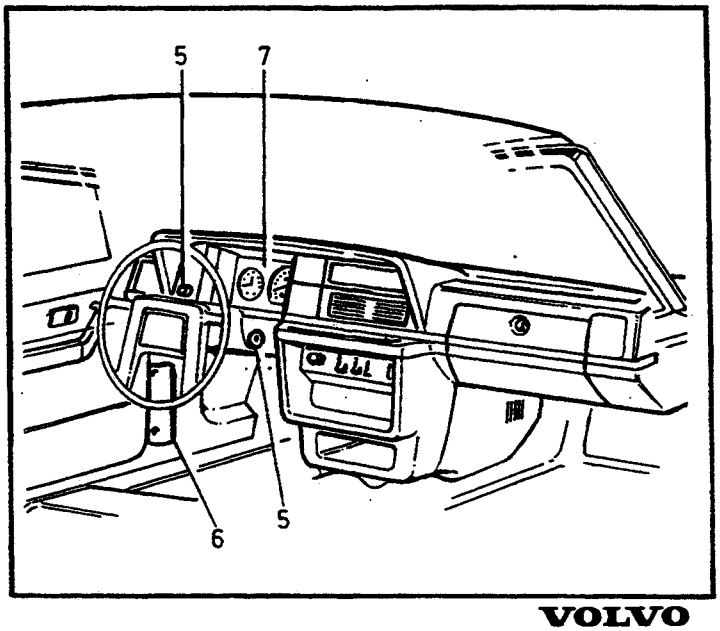

VOLVO
Genuine Parts
PV300 52019

GRUPP INDEX
ELSYSTEM

GRUPPENINDEX
EL.ANLAGE

Grupp / Gruppe 30
Sida / Seite 633

Pos	Benämning	Bezeichnung	Anmärkning / Anmerkung
	UNDERGRUPP 31	**UNTERGRUPPE 31**	
1	Batteri	Batterie	SEE 31•635
	UNDERGRUPP 32	**UNTERGRUPPE 32**	
2	Generator Med upphängningsdetaljer	Lichtmaschine Mit Aufhängungsteilen	SEE 32•643
	UNDERGRUPP 33	**UNTERGRUPPE 33**	
3	Startmotor	Anlasser	SEE 33•673
	UNDERGRUPP 35	**UNTERGRUPPE 35**	
4	Belysning	Beleuchtung	SEE 35•689
	UNDERGRUPP 36	**UNTERGRUPPE 36**	
5	Övrig elektrisk utrustning	Sonstige elektrische	SEE 36•727
	UNDERGRUPP 37	**UNTERGRUPPE 37**	
6	Ledningar och säkringar	Kabel und Sicherungen	SEE 37•781
	UNDERGRUPP 38	**UNTERGRUPPE 38**	
7	Instrumentering	Instrumentierung	SEE 38•831

A		UNDERGRUPP BATTERI	UNTERGRUPPE BATTERIE	Grupp Gruppe 31
B				
C				
D				Sida Seite 635
E				

Pos	Artikel nr Artikelnr.	Antal / Anzahl					PS	Benämning	Bezeichnung	Anmärkning Anmerkung	SR
		A	B	C	D	E					
		-	-	-	-	-		Batteri B17,B19,B21,B23	Batterie B17,B19,B21,B23	SEE 31•637	
		-	-	-	-	-		Batteri B27,B28	Batterie B27,B28	SEE 31•639	
		-	-	-	-	-		Batteri D20,D24	Batterie D20,D24	SEE 31•641	

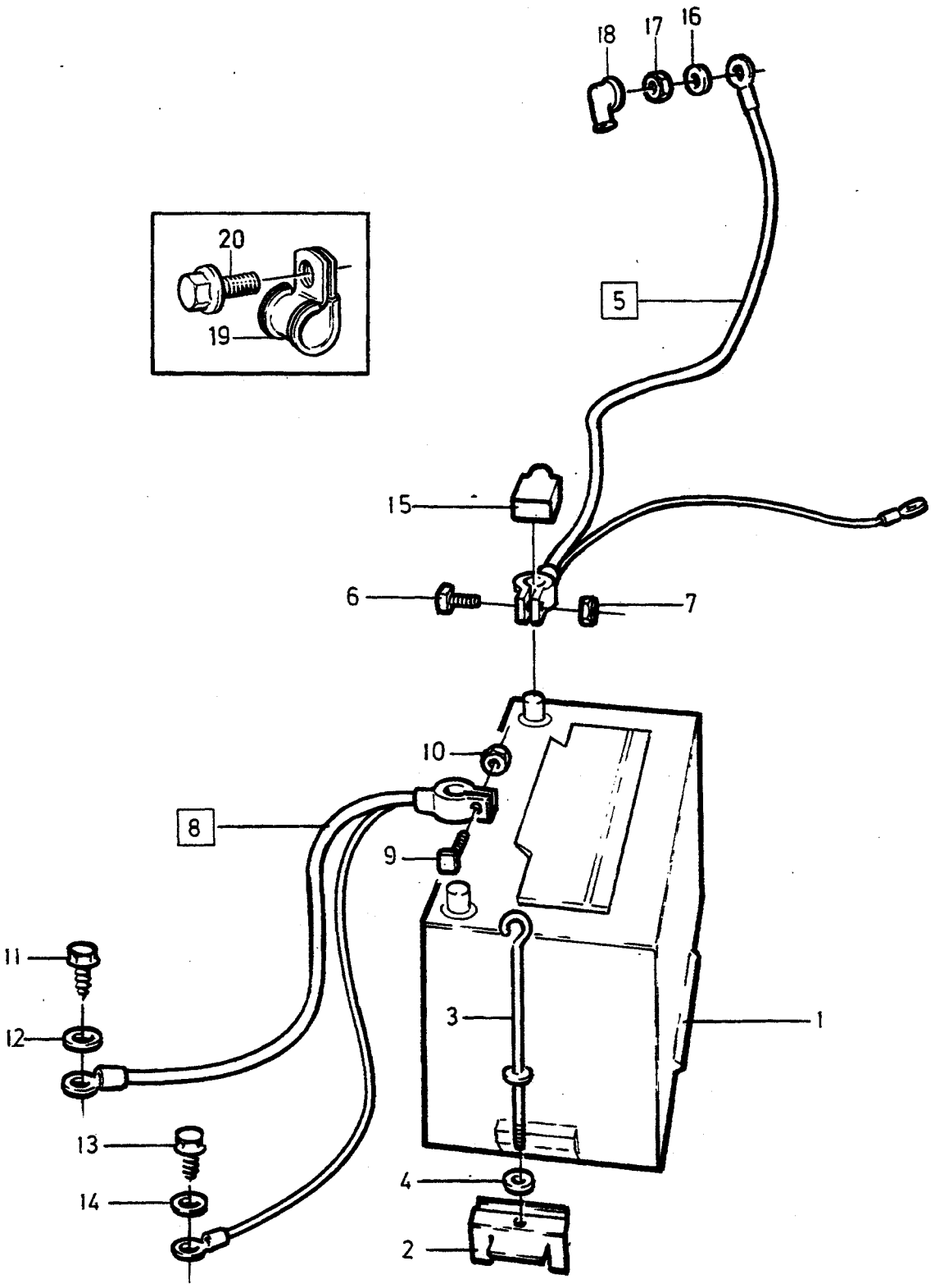

©VOLVO
Genuine Parts

A
B
C
D
E

BATTERI — BATTERIE

Grupp / Gruppe 31

Sida / Seite 637

B17, B19, B21, B23

Pos	Artikel nr / Artikelnr.	Antal / Anzahl A	B	C	D	E	PS	Benämning	Bezeichnung	Anmärkning / Anmerkung	SR
1	1235719-0	1	-	-	-	-		Batteri	Batterie	(1235272), 60Ah	1
2	1201699-4	1	-	-	-	-		Fästplåt	Befestigungsblech	-1979	4
	1315003-2	1	-	-	-	-		Fästplåt	Befestigungsblech	(1247172), 1980-	4
3	948217-5	1	-	-	-	-		Flänsskruv	Flanschschraube	-1979, M8 x 45 mm	2
	1247171-0	1	-	-	-	-		Skruv	Schraube	1980-, M6 x 258 mm	2
4	945717-7	1	-	-	-	-		Hållare	Halteklammer	1980-	2
5	1323822-5	1	-	-	-	-		Batteriledning +	Batterieleitung +	(1258363)	3
6	948328-0	1	-	-	-	-		• Skruv	• Schraube		2
7	948329-8	1	-	-	-	-		• Mutter	• Mutter		2
8	1215207-0	1	-	-	-	-		Batteriledning -	Batterieleitung -		3
9	948328-0	1	-	-	-	-		• Skruv	• Schraube		2
10	948329-8	1	-	-	-	-		• Mutter	• Mutter		2
11	970944-5	1	-	-	-	-		Skruv	Schraube	(940148) W/O A.C, M10 x 16 mm	2
	940133-2	1	-	-	-	-		Skruv	Schraube	A.c 3/8"x16 mm	2
12	941908-6	1	-	-	-	-		Fjäderbricka	Federscheibe	W/O A.C	2
	942336-9	1	-	-	-	-		Fjäderbricka	Federscheibe	A.C	2
13	946485-0	1	-	-	-	-		Skruv	Schraube		2
14	942605-7	1	-	-	-	-		Tandbricka	Zahnscheibe		2
15	1259727-4	1	-	-	-	-		Kåpa	Haube	(1214033), EXC B23F	2
	1398695-5	1	-	-	-	-		Kåpa	Haube	(1323015) B23F	2
16	941907-8	1	-	-	-	-		Fjäderbricka	Federscheibe		2
17	955782-8	1	-	-	-	-		Mutter	Mutter	M8 x 6,5 mm, EXC B23F	2
	948329-8	1	-	-	-	-		Mutter	Mutter	M6 x 5 mm, B23F	2
18	673580-7	1	-	-	-	-		Gummikåpa	Gummimanschette		2
19	952629-4	1	-	-	-	-		Klamma	Klemme		2
20	947243-2	1	-	-	-	-		Skruv	Schraube		2

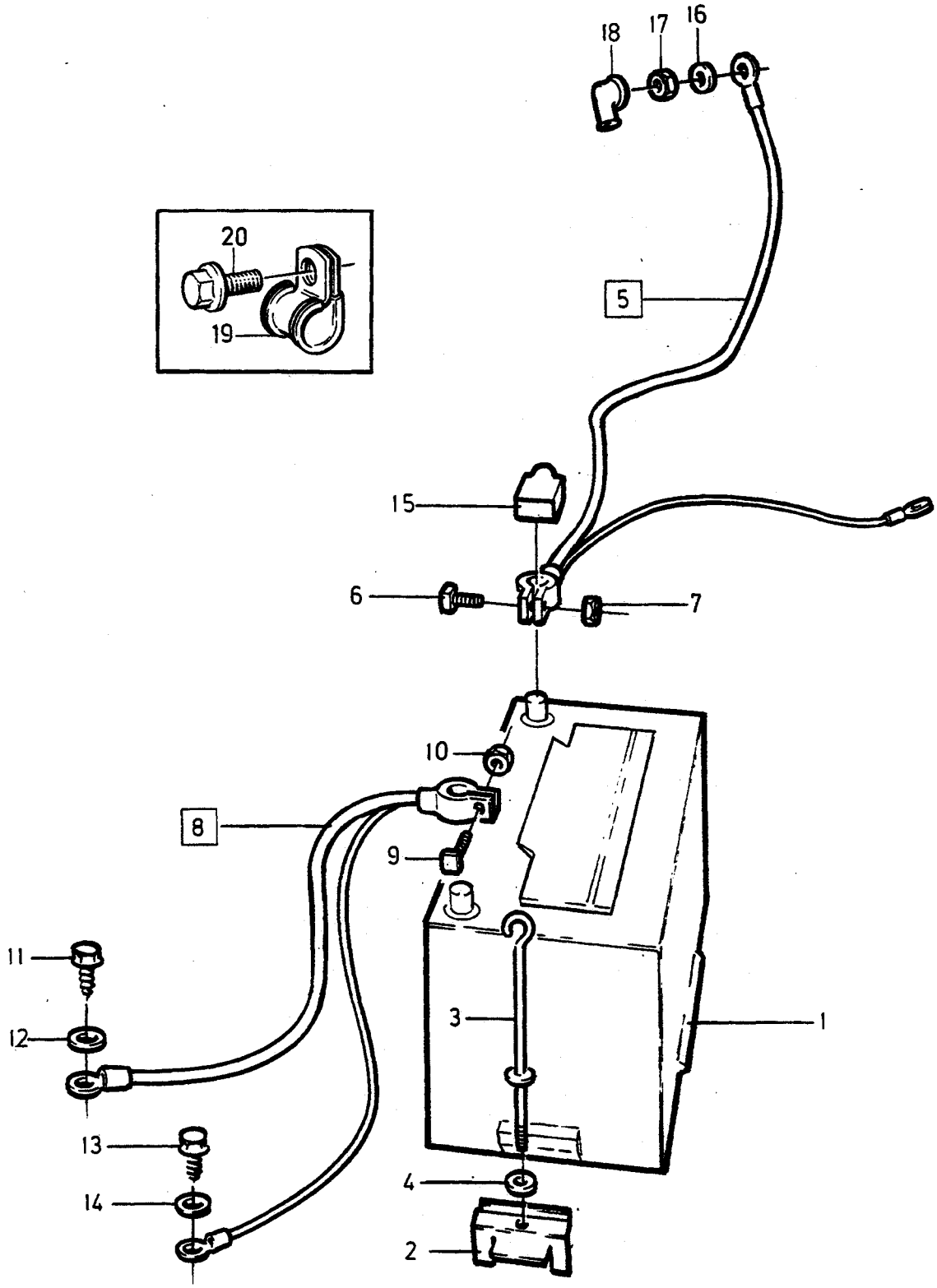

© VOLVO
Genuine Parts

A
B
C
D
E

BATTERI — BATTERIE

Grupp / Gruppe 31

Sida / Seite 639

B27, B28

Pos	Artikel nr / Artikelnr.	Antal / Anzahl A	B	C	D	E	PS	Benämning	Bezeichnung	Anmärkning / Anmerkung	SR
1	1235780-2	1	-	-	-	-		Batteri	Batterie	70Ah, EXC (USA/CDN)	1
	9128530-4	1	-	-	-	-		Batteri	Batterie	550A.(70Ah),(USA/CDN)	6
2	1201699-4	1	-	-	-	-		Fästplåt	Befestigungsblech	-1979	4
	1315003-2	1	-	-	-	-		Fästplåt	Befestigungsblech	(1247172), 1980-	4
3	948217-5	1	-	-	-	-		Flänsskruv	Flanschschraube	-1979, M8 x 45 mm	2
	1247171-0	1	-	-	-	-		Skruv	Schraube	1980-, M6 x 258 mm	2
4	945717-7	1	-	-	-	-		Hållare	Halteklammer	1980-	2
5	1235336-3	1	-	-	-	-		Batteriledning +	Batterieleitung +	L.H.D	3
	1323822-5	1	-	-	-	-		Batteriledning +	Batterieleitung +	R.H.D (1258363)	3
6	948328-0	1	-	-	-	-		• Skruv	• Schraube		2
7	948329-8	1	-	-	-	-		• Mutter	• Mutter		2
8	1215208-8	1	-	-	-	-		Batteriledning -	Batterieleitung -		3
9	948328-0	1	-	-	-	-		• Skruv	• Schraube		2
10	948329-8	1	-	-	-	-		• Mutter	• Mutter		2
11	946485-0	1	-	-	-	-		Skruv	Schraube		2
12	942605-7	1	-	-	-	-		Tandbricka	Zahnscheibe		2
13	949734-8	1	-	-	-	-		Skruv	Schraube	(955294)	2
14	941907-8	1	-	-	-	-		Fjäderbricka	Federscheibe		2
15	1259727-4	1	-	-	-	-		Kåpa	Haube	EXC(USA/CDN),(1214033)	2
	1398695-5	1	-	-	-	-		Kåpa	Haube	(USA), (CDN)	2
16	941907-8	1	-	-	-	-		Fjäderbricka	Federscheibe		2
17	949734-8	1	-	-	-	-		Skruv	Schraube	(955294)	2
18	673580-7	1	-	-	-	-		Gummikåpa	Gummimanschette		2
19	952624-5	1	-	-	-	-		Klamma	Klemme	L.H.D	2
	945611-2	1	-	-	-	-		Klamma	Klemme	R.H.D	2
20	969473-8	1	-	-	-	-		Sextandhålskruv	Sechszahn-hohlschraube	L.H.D (955137)	2
	944926-5	1	-	-	-	-		Flänsskruv	Flanschschraube	R.H.D, M8 x 14 mm	2

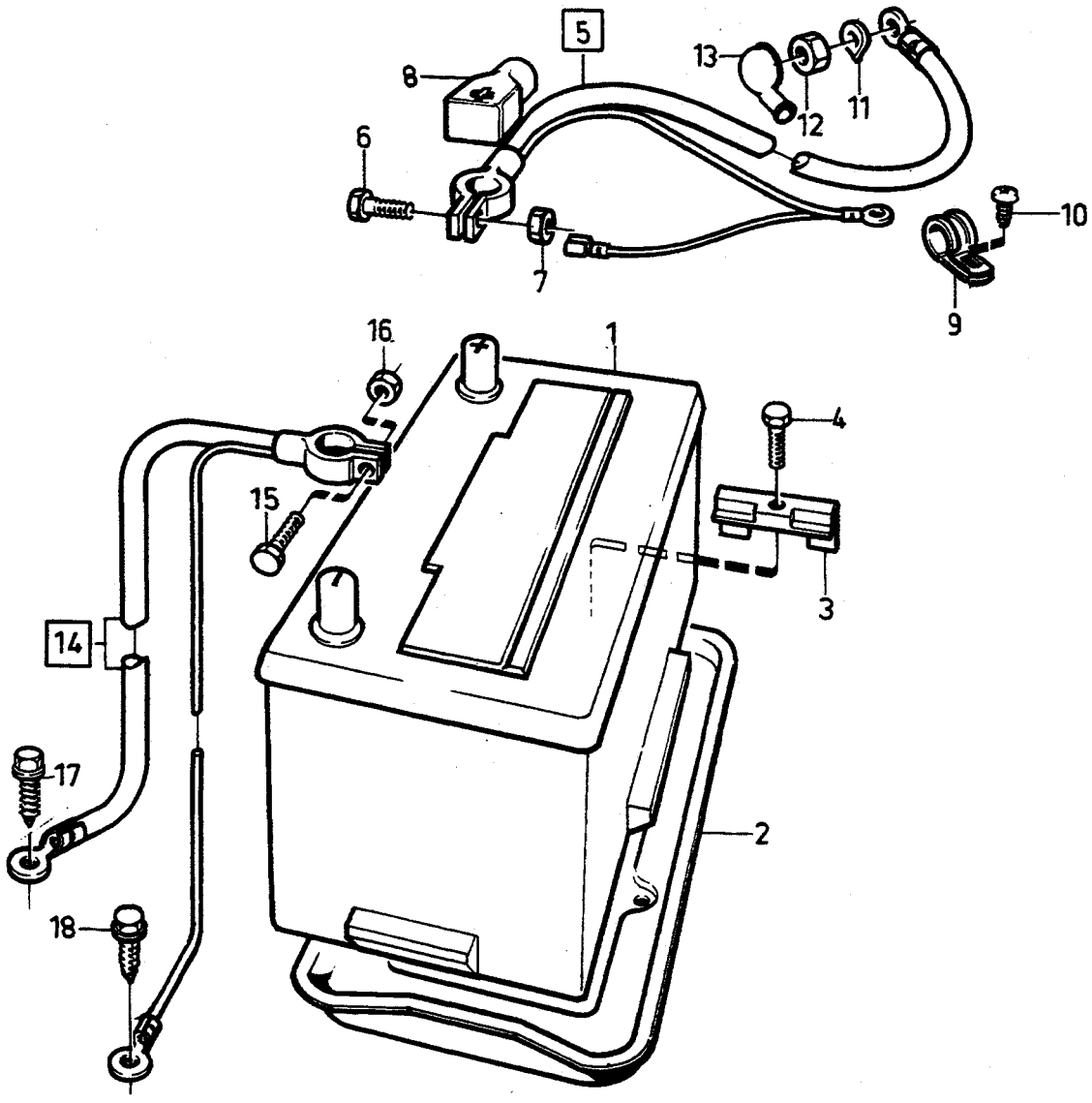

© VOLVO
Genuine Parts
PV 310 41323
(103:2)

A		BATTERI	BATTERIE	Grupp Gruppe 31
B				Sida Seite
C				
D				
E		D20,D24		641

Pos	Artikel nr Artikelnr.	Antal / Anzahl A	B	C	D	E	PS	Benämning	Bezeichnung	Anmärkning Anmerkung	SR
1	1259533-6	1	-	-	-	-		Batteri	Batterie	88Ah	1
2		1	-	-	-	-		Batterihylla	Batterieträger	SEE 81•1259	
3	1255219-6	1	-	-	-	-		Fäste	Halterung		4
4	946671-5	-	-	-	-	-		Flänsskruv	Flanschschraube		2
5	*1258131*	1	-	-	-	-	OP	Batteriledning +	Batterieleitung +	-1979	2
	1363903-4	1	-	-	-	-		Batteriledning +	Batterieleitung +	1980-, (1259992)	3
6	948328-0	1	-	-	-	-		•Skruv	•Schraube		2
7	948329-8	1	-	-	-	-		•Mutter	•Mutter		2
8	1259727-4	1	-	-	-	-		Kåpa	Haube		2
9	949747-0	1	-	-	-	-		Klamma	Klemme	(942022)	2
10	969278-1	1	-	-	-	-		Sextandhålskruv	Sechszahn-hohlschraube	(955138)	2
11	941908-6	1	-	-	-	-		Fjäderbricka	Federscheibe		2
12	971071-6	1	-	-	-	-		Mutter	Mutter	(955783)	2
13	1323987-6	1	-	-	-	-		Gummikåpa	Gummimanschette	(25971)	3
14	1307029-7	1	-	-	-	-		Batteriledning -	Batterieleitung -	(1258159)	3
15	948328-0	1	-	-	-	-		•Skruv	•Schraube		2
16	948329-8	1	-	-	-	-		•Mutter	•Mutter		2
17	944926-5	1	-	-	-	-		Flänsskruv	Flanschschraube		2
☆ 18	979780-4	1	-	-	-	-		Flänsskruv	Flanschschraube	(967552)	2

A
B
C
D
E

UNDERGRUPP
GENERATOR
MED UPPHÄNGNINGSDETALJER

UNTERGRUPPE
LICHTMASCHINE
MIT AUFHÄNGUNGSTEILEN

Grupp
Gruppe
32

Sida
Seite
643

Pos	Artikel nr Artikelnr.	Antal / Anzahl					PS	Benämning	Bezeichnung	Anmärkning Anmerkung	SR
		A	B	C	D	E					
		1	-	-	-	-		Generator ..... Med upphängningsdetaljer 4CYL	Lichtmaschine ..... Mit Aufhängungsteilen 4CYL	SEE 32•645	
		1	-	-	-	-		Generator ..... Med upphängningsdetaljer 6CYL	Lichtmaschine ..... Mit Aufhängungsteilen 6CYL	SEE 32•649	
		1	-	-	-	-		Generator ..... Med upphängningsdetaljer DSL	Lichtmaschine ..... Mit Aufhängungsteilen DSL	SEE 32•651	
		1	-	-	-	-		Reparationssats 4CYL	Reparatursätze 4CYL	SEE 32•667	
		1	-	-	-	-		Reparationssats 6CYL	Reparatursätze 6CYL	SEE 32•669	
		1	-	-	-	-		Reparationssats ..... DSL	Reparatursätze ..... DSL	SEE 32•671	

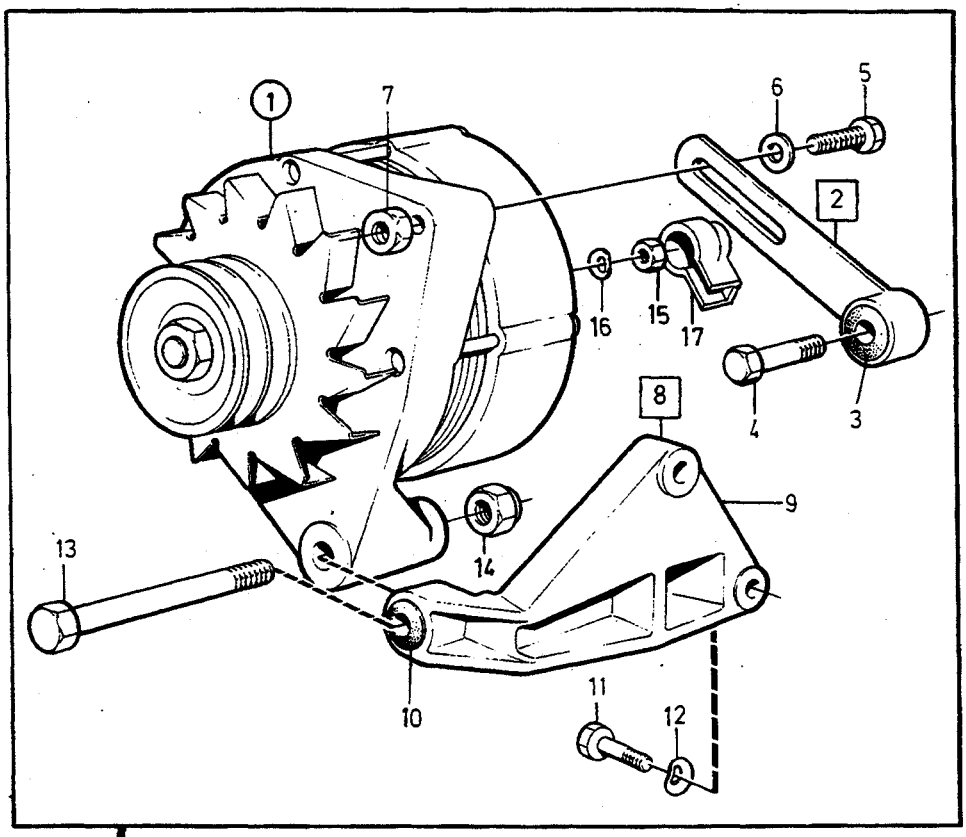

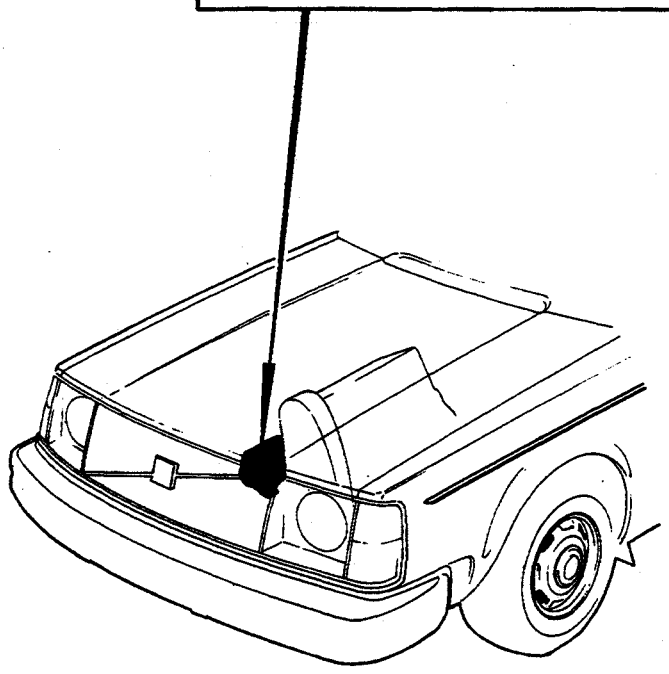

VOLVO
Genuine Parts
PV 320 44242

A
B
C
D
E

GENERATOR
MED UPPHÄNGNINGSDETALJER

LICHTMASCHINE
MIT AUFHÄNGUNGSTEILEN

4CYL

Grupp
Gruppe
32

Sida
Seite
645

Pos	Artikel nr Artikelnr.	Antal / Anzahl					PS	Benämning	Bezeichnung	Anmärkning Anmerkung	SR
		A	B	C	D	E					
1	*(1235908)*	1	-	-	-	-	SP	Generator	Lichtmaschine	55A,BOSCH:0 120 400 932	
										SEE 32•655	2
										REPL 1 PCS 1348508-1, 1 PCS 1357815-8.	
	(5001615)	1	-	-	-	-	SP	Generator	Lichtmaschine	REPL 1PCS 5002051-0	2
	1308720	1	-	-	-	-	NS	Generator	Lichtmaschine	55A,BOSCH:0 120 489 066	
										SEE 32•663	3
	5002051-0	1	-	-	-	-	EU	Generator, bytes	Lichtmaschine, at		2
	(1323487)	1	-	-	-	-	SP	Generator	Lichtmaschine	55A,BOSCH:0 120 489 065	
										SEE 32•663	2
										REPL 1 PCS 1348508-1, 1 PCS 1357815-8.	
	5002051-0	1	-	-	-	-	EU	Generator, bytes	Lichtmaschine, at		2
	(1348508)	1	-	-	-	-	SP	Generator	Lichtmaschine	55A,BOSCH:0 120 489 295	2
	5002898-4	1	-	-	-	-	EU	Generator	Lichtmaschine	REPL 1PCS 1363493-6. (5003508)	2
	(1258367)	1	-	-	-	-	SP	Generator	Lichtmaschine	70A,BOSCH:0 120 450 009	
										SEE 32•661	2
										REPL 1 1258995-8	
	5002052-8	1	-	-	-	-	EU	Generator, bytes	Lichtmaschine, at		2
	(1258995)	1	-	-	-	-	SP	Generator	Lichtmaschine	70A,BOSCH:0 120 450 008	
										SEE 32•661	2
										REPL 1 PCS 1323490-1, 1 PCS 1578612-2, 1 PCS 1323353-1.	
	5002052-8	1	-	-	-	-	EU	Generator, bytes	Lichtmaschine, at		2
	(1308723)	1	-	-	-	-	SP	Generator	Lichtmaschine	70A,BOSCH:0 120 469 586	
										SEE 32•665	2
										REPL 1 PCS 1323490-1, 1 PCS 1324963-6, 1 PCS 1259569-0, 1 PCS 1323353-1.	
	5002052-8	1	-	-	-	-	EU	Generator, bytes	Lichtmaschine, at		2
	(1323490)	1	-	-	-	-	SP	Generator	Lichtmaschine	70A,BOSCH:0 120 469 567	
										SEE 32•665	2
										REPL 1 PCS 1348509-9, 1 PCS 1357815-8.	
	5002052-8	1	-	-	-	-	EU	Generator, bytes	Lichtmaschine, at		2
	(1363496)	1	-	-	-	-	SP	Generator	Lichtmaschine	80A,BOSCH:0 120 469 785	2
	5003804-1	1	-	-	-	-	EU	Generator, bytes	Lichtmaschine, at	REPL 1 PCS 1363493-6.	3
2	1276128-4	1	-	-	-	-		Spännarm	Spannhebel		3

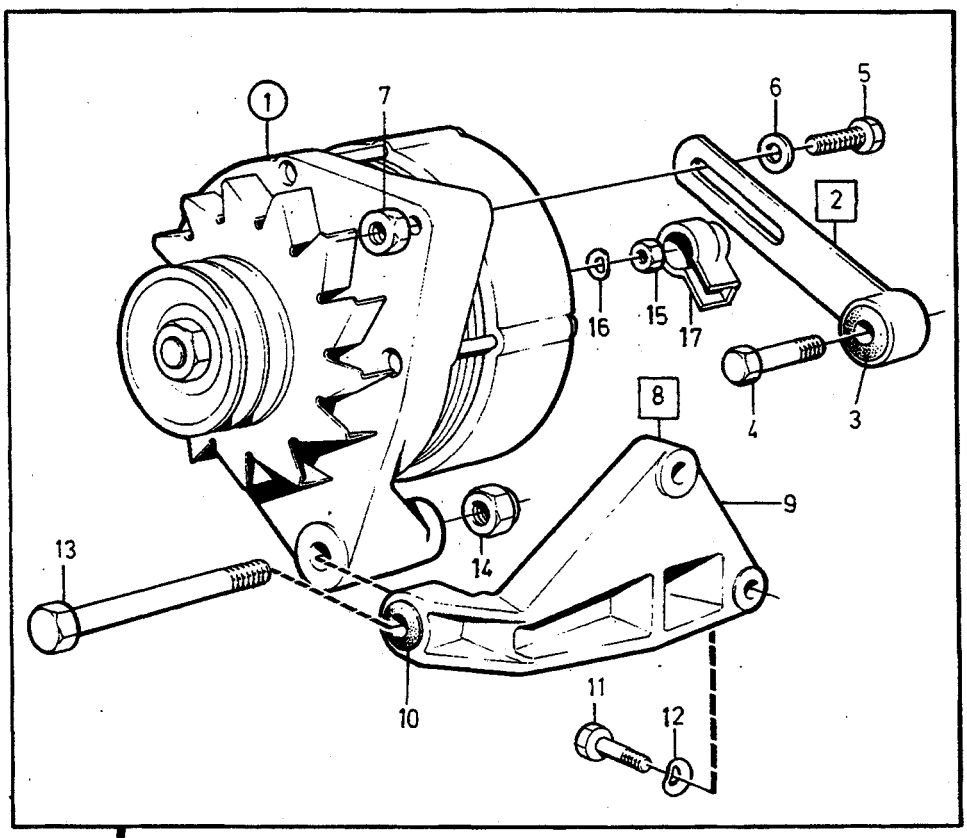

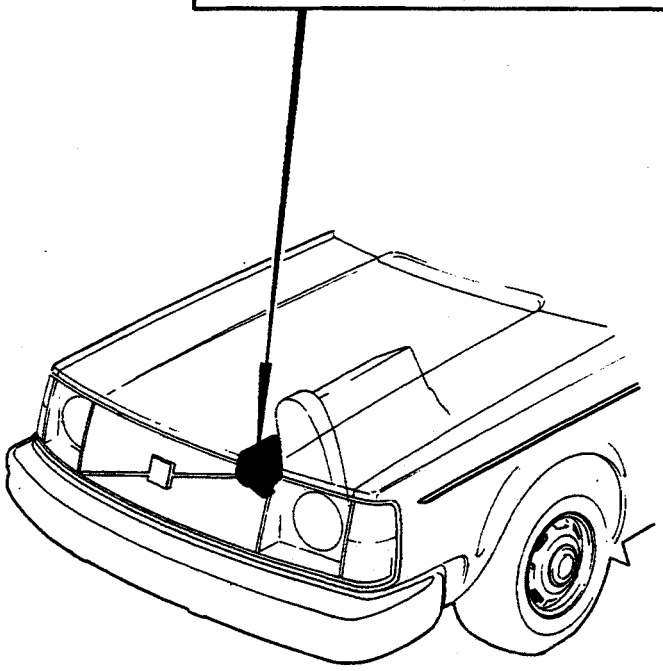

VOLVO
Genuine Parts
PV 320 44242

A
B
C
D
E

GENERATOR
MED UPPHÄNGNINGSDETALJER

LICHTMASCHINE
MIT AUFHÄNGUNGSTEILEN

4CYL

Grupp
Gruppe
32

Sida
Seite
647

Pos	Artikel nr Artikelnr.	Antal / Anzahl A	B	C	D	E	PS	Benämning	Bezeichnung	Anmärkning Anmerkung	SR
3	463909-2	1	-	-	-	-		•Gummibussning	•Gummibuchse		5
4	948069-0	1	-	-	-	-		Sexkantsskruv	Sechskantschraube	(955298)	2
5	948439-5	1	-	-	-	-		Skruv	Schraube		2
6	191172-6	1	-	-	-	-		Bricka	Scheibe		2
7	955782-8	1	-	-	-	-		Mutter	Mutter		2
8	1378604-1	1	-	-	-	-		Konsol	Konsole		4
9		1	-	-	-	-	NS	•Konsol	•Konsole	(463797)	
10	463909-2	2	-	-	-	-		•Gummibussning	•Gummibuchse		5
11	945444-8	3	-	-	-	-		Flänsskruv	Flanschschraube	(955297) M8x25 mm, EXC TURBO	2
	940142-3	3	-	-	-	-		Skruv	Schraube	M8 x 30 mm, TURBO	2
12	941907-8	3	-	-	-	-		Fjäderbricka	Federscheibe		2
13	968893-8	1	-	-	-	-		Flänsskruv	Flanschschraube	(955311)	2
14	963106-0	1	-	-	-	-		Låsmutter	Sicherungsmutter		2
15	955781-0	1	-	-	-	-		Mutter	Mutter	M6 x 5 mm	2
	955780-2	1	-	-	-	-		Mutter	Mutter	M5 x 4 mm, ALTER	2
16	960139-4	1	-	-	-	-		Bricka	Scheibe		2
	941905-2	1	-	-	-	-		Fjäderbricka	Federscheibe	ALTER	2
17	1234326-5	1	-	-	-	-		Skyddskåpa	Schutzhaube		2

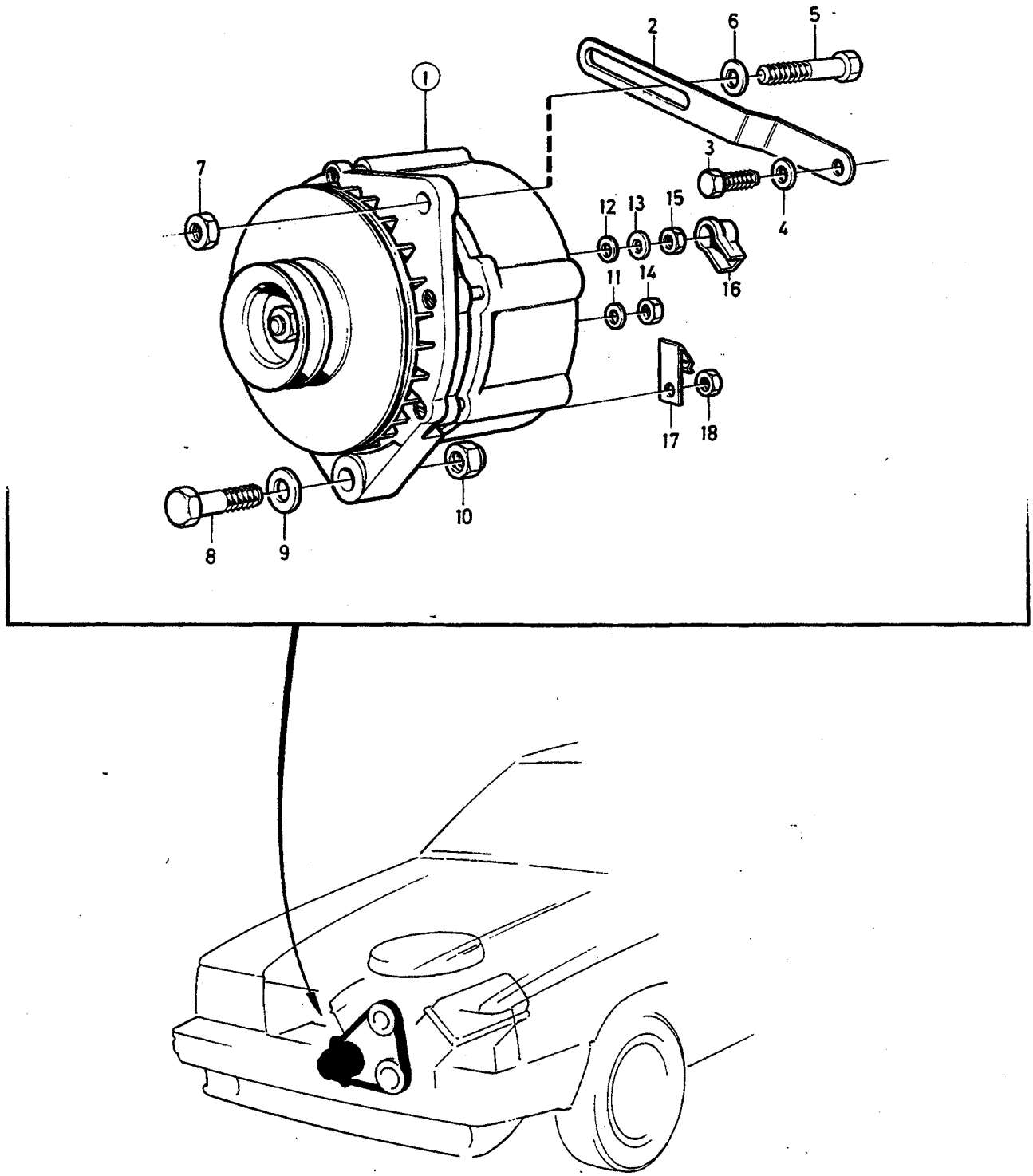

VOLVO PARTS
1 030 34376
(103:4)

A
B
C
D
E

GENERATOR
MED UPPHÄNGNINGSDETALJER

LICHTMASCHINE
MIT AUFHÄNGUNGSTEILEN

6CYL

Grupp
Gruppe
32

Sida
Seite
649

Pos	Artikel nr Artikelnr.	Antal / Anzahl A	B	C	D	E	PS	Benämning	Bezeichnung	Anmärkning Anmerkung	SR
1	*(1269183)*	1	-	-	-	-	SP	Generator	Lichtmaschine	80A	
										SEE 32•657	2
										SEV MARCHAL:717 70012	
										REPL 1 PCS 1323351-5,	
										1 PCS 1323352-3,	
										1 PCS 1259569-0,	
										1 PCS 1323353-1.	
	5001961-1	1	-	-	-	-	EU	Generator, bytes	Lichtmaschine, at	(5001699)	2
		1	-	-	-	-	NS	Generator	Lichtmaschine	55-60A	
										SEE 32•657	
										SEV MARCHAL:716 55012	
	(1323351)	1	-	-	-	-	SP	Generator	Lichtmaschine	70A,BOSCH:0 120 469 563	
										SEE 32•665	2
										REPL 1 PCS 1324956-0	
	5001961-1	1	-	-	-	-	EU	Generator, bytes	Lichtmaschine, at		2
	(1324142)	1	-	-	-	-	SP	Generator	Lichtmaschine	90A,BOSCH:0 120 469 609	2
										REPL 1 PCS 1324956-0	
										SEE 32•665	
	5002730-9	1	-	-	-	-	EU	Generator	Generator		2
	(1363512)	1	-	-	-	-	SP	Generator	Lichtmaschine	100A,BOSCH:0120 468 012	2
										REPL 1 PCS 1363510-7.	
2	1269182-0	1	-	-	-	-		Spännjärn	Stelleisen		3
3	955296-9	1	-	-	-	-		Skruv	Schraube		2
4	962658-1	1	-	-	-	-		Bricka	Scheibe		2
5	949466-7	1	-	-	-	-		Skruv	Schraube		2
6	191172-6	1	-	-	-	-		Bricka	Scheibe		2
7	955782-8	1	-	-	-	-		Mutter	Mutter		2
8	970962-7	1	-	-	-	-		Skruv	Schraube	(955332)	2
9	192495-0	1	-	-	-	-		Bricka	Scheibe	(120266)	2
10	971089-8	1	-	-	-	-		Låsmutter	Sicherungsmutter	(963107)	2
11	941907-8	1	-	-	-	-		Fjäderbricka	Federscheibe		2
12	955892-5	1	-	-	-	-		Bricka	Scheibe		2
13	960139-4	1	-	-	-	-		Bricka	Scheibe		2
14	955782-8	1	-	-	-	-		Mutter	Mutter		2
15	955781-0	1	-	-	-	-		Mutter	Mutter		2
16	1234326-5	1	-	-	-	-		Skyddskåpa	Schutzhaube		2
17	269729-0	1	-	-	-	-		Klamma	Klemme	B28, 1983-	2
18	955780-2	1	-	-	-	-		Mutter	Mutter	B28, 1983-	2

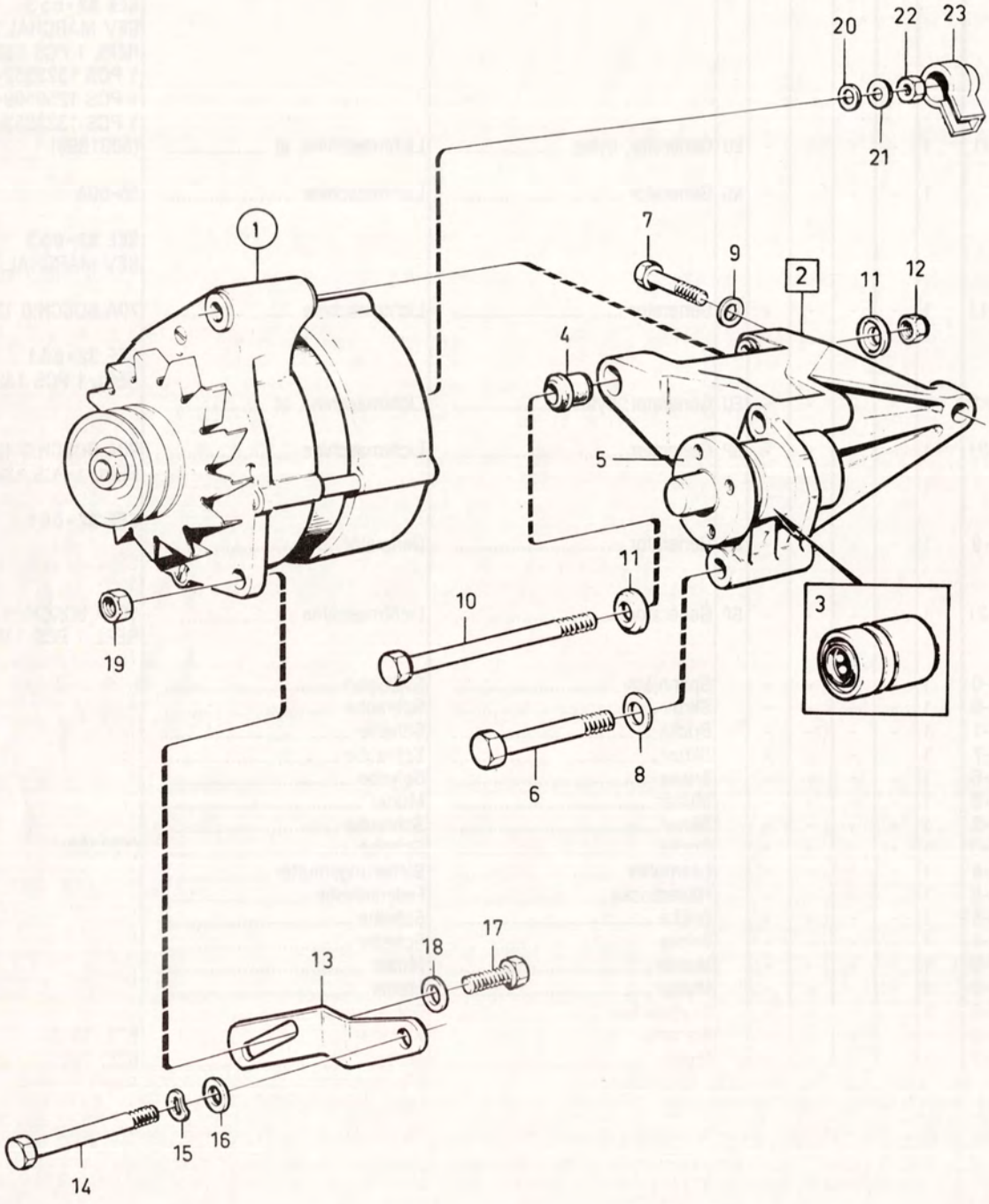

VOLVO PARTS
1 030 36894
(103:4)

A B C D E

GENERATOR MED UPPHÄNGNINGSDETALJER — LICHTMASCHINE MIT AUFHÄNGUNGSTEILEN

Grupp Gruppe 32

Sida Seite 651

DSL

Pos	Artikel nr Artikelnr.	Antal / Anzahl A	B	C	D	E	PS	Benämning	Bezeichnung	Anmärkning Anmerkung	SR
1	*(1257294)*	1	-	-	-	-	SP	Generator	Lichtmaschine	55A,BOSCH:0 120 420 938	
										SEE 32•659	2
										REPL 1 PCS 1323488-5,	
										1 PCS 1324620-2,	
										1 PCS 1259580-7.	
	5001866-2	1	-	-	-	-	EU	Generator	Lichtmaschine		2
	(1258994)	1	-	-	-	-	SP	Generator	Lichtmaschine	55A,BOSCH:0 120 420 939	
										SEE 32•659	2
										REPL 1 PCS 1323488-5,	
										1 PCS 1324620-2,	
										1 PCS 1259580-7.	
	5001866-2	1	-	-	-	-	EU	Generator	Lichtmaschine		2
	(1308766)	1	-	-	-	-	SP	Generator	Lichtmaschine	55A,BOSCH:0 120 400 942	
										SEE 32•659	2
										REPL 1 PCS 1323488-5,	
										1 PCS 1324620-2,	
										1 PCS 1259580-7.	
	5002048-6	1	-	-	-	-	EU	Generator, bytes	Lichtmaschine, at	(5001960)	2
	(1308719)	1	-	-	-	-	SP	Generator	Lichtmaschine	55A,BOSCH:0 120 489 070	
										SEE 32•663	2
										REPL 1PCS 1324957-8,	
										REPL 1PCS 1259580-7.	
	5002048-6	1	-	-	-	-	EU	Generator, bytes	Lichtmaschine, at	(5001960)	2
	(1323230)	1	-	-	-	-	SP	Generator	Lichtmaschine	55A,BOSCH:0 120 400 941	
										SEE 32•659	2
										REPL 1 PCS 1323488-5	
	5002048-6	1	-	-	-	-	EU	Generator, bytes	Lichtmaschine, at	(5001960)	2
	(1323488)	1	-	-	-	-	SP	Generator	Lichtmaschine	55A,BOSCH:0 120 489 069	
										SEE 32•663	2
										REPL 1 PCS 1324957-8	
	5002048-6	1	-	-	-	-	EU	Generator, bytes	Lichtmaschine, at		2
	3544652-5	1	-	-	-	-		Generator	Lichtmaschine	(1324957)	3
	5002048-6	1	-	-	-	-	EU	Generator, bytes	Lichtmaschine, at	55A,BOSCH:0 120 489 296 (5003802) 55A	2
2	1257214-5	1	-	-	-	-		Konsol	Konsole		4
3	1257795-3	1	-	-	-	-		•Lager	•Lager	(1257219)	2
4	1328850-1	2	-	-	-	-		•Bussning	•Buchse	(1257379)	2
5	463429-1	1	-	-	-	-		•Nav	•Nabe		3
☆ 6	973246-2	2	-	-	-	-		Skruv	Schraube	(949366)	2
7	948069-0	1	-	-	-	-		Sexkantsskruv	Sechskantschraube	(955298)	2
8	941908-6	1	-	-	-	-		Fjäderbricka	Federscheibe		2
9	941907-8	1	-	-	-	-		Fjäderbricka	Federscheibe		2
10	969225-2	1	-	-	-	-		Flänsskruv	Flanschschraube	(955309)	2
11	1257558-5	2	-	-	-	-		Bricka	Scheibe		2
12	955782-8	1	-	-	-	-		Mutter	Mutter		2
13	1257339-0	1	-	-	-	-		Spännarm	Spannhebel		3
14	955303-3	1	-	-	-	-		Skruv	Schraube		2
15	941907-8	1	-	-	-	-		Fjäderbricka	Federscheibe		2
16	976944-9	1	-	-	-	-		Bricka	Scheibe	(960141)	2

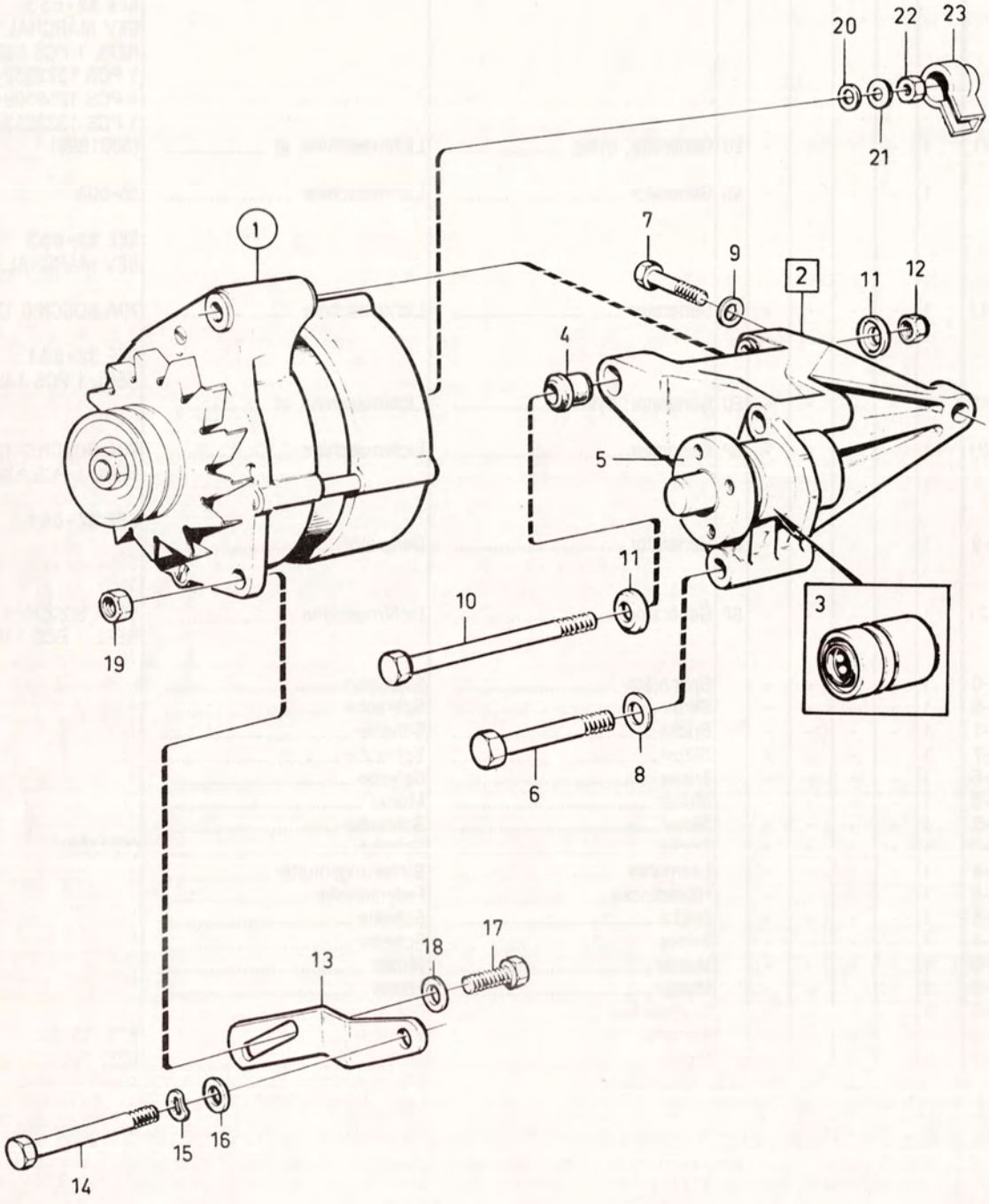

VOLVO PARTS
1 030 36894
(103:4)

A
B
C
D
E

GENERATOR
MED UPPHÄNGNINGSDETALJER

LICHTMASCHINE
MIT AUFHÄNGUNGSTEILEN

DSL

Grupp
Gruppe
32

Sida
Seite
653

Pos	Artikel nr Artikelnr.	Antal / Anzahl A	B	C	D	E	PS	Benämning	Bezeichnung	Anmärkning Anmerkung	SR
17	949466-7	1	-	-	-	-		Skruv	Schraube		2
18	955894-1	1	-	-	-	-		Bricka	Scheibe		2
19	955782-8	1	-	-	-	-		Mutter	Mutter		2
20	955892-5	1	-	-	-	-		Bricka	Scheibe		2
21	960139-4	1	-	-	-	-		Bricka	Scheibe		2
22	955781-0	1	-	-	-	-		Mutter	Mutter		2
23	1234326-5	1	-	-	-	-		Skyddskåpa	Schutzhaube		2

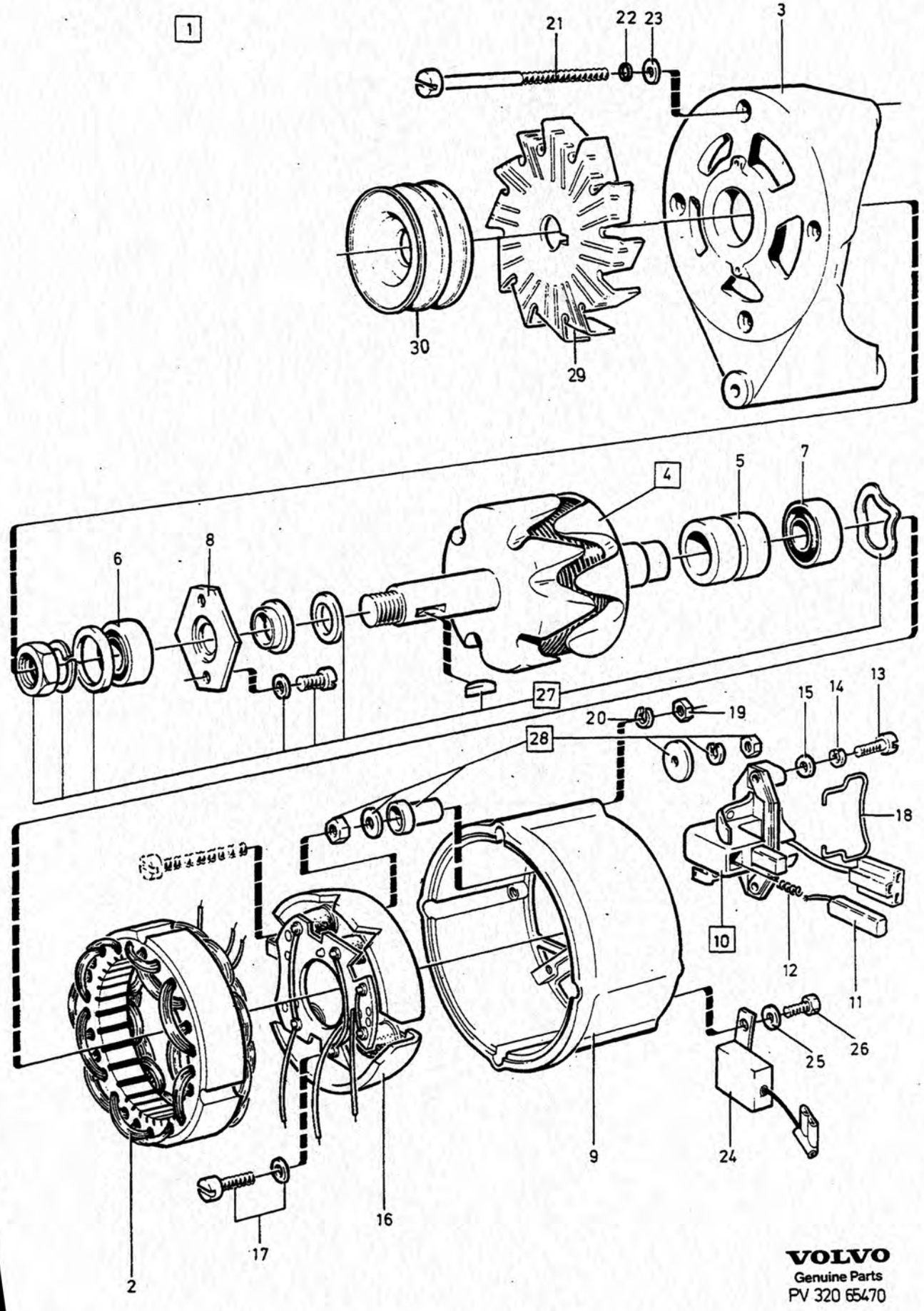

VOLVO
Genuine Parts
PV 320 65470

A B C D E

GENERATOR LICHTMASCHINE

Grupp Gruppe 32

Sida Seite 655

Pos	Artikel nr Artikelnr.	Antal / Anzahl A	B	C	D	E	PS	Benämning	Bezeichnung	Anmärkning Anmerkung	SR
1	*(1235908)*	1	-	-	-	-	SP	Generator	Lichtmaschine		2
2	243939-6	1	-	-	-	-		• Stator	• Ständer		3
3	243941-2	1	-	-	-	-		• Hus	• Gehäuse		2
4	243943-8	1	-	-	-	-		• Rotor	• Rotor		3
5	241681-6	1	-	-	-	-		• • Släpring	• • Schleifring		2
6	1363469-6	1	-	-	-	-		• Kullager främre	• Kugellager vordere	(1323328)	2
7	3523497-0	1	-	-	-	-		• Kullager bakre	• Kugellager hintere	(1323329)	2
8	1698179-7	1	-	-	-	-		• Hållare	• Halter	(243287)	3
9	*1259576*	1	-	-	-	-	OP	• Lagersköld	• Lagerschild		3
10	244332-3	1	-	-	-	-		• Spänningsregulator	• Spannungsregler	(1235887)	3
11	243947-9	1	-	-	-	-		• • Elborstsats	• • Kohleburstensatz		2
12	243948-7	2	-	-	-	-		• • Fjäder	• • Feder		2
13	3523050-7	2	-	-	-	-		• Skruv	• Schraube	(1323069)	2
14	955917-0	2	-	-	-	-		• Fjäderbricka	• Federscheibe		2
15	955891-7	2	-	-	-	-		• Bricka	• Scheibe		2
16	1363914-1	1	-	-	-	-		• Diodbrygga	• Diodenbrucke	(1235288)	2
17	3523050-7	2	-	-	-	-		• Skruv	• Schraube	(1323069), ALTER	2
	956066-5	2	-	-	-	-		• Skruv	• Schraube	ALTER	2
	941904-5	2	-	-	-	-		• Fjäderbricka	• Federscheibe	ALTER	2
18	243953-7	1	-	-	-	-		• Bygel	• Bugel		2
19	955780-2	2	-	-	-	-		• Mutter	• Mutter		2
20	941905-2	2	-	-	-	-		• Fjäderbricka	• Federscheibe		2
21	3523051-5	3	-	-	-	-		• Skruv	• Schraube	(243954)	2
	3523052-3	1	-	-	-	-		• Skruv	• Schraube	(1347607)	2
22	955918-8	4	-	-	-	-		• Fjäderbricka	• Federscheibe		2
23	940090-4	4	-	-	-	-		• Bricka	• Scheibe		2
24	1219852-9	1	-	-	-	-		• Kondensator	• Kondensator		1
25	941905-2	1	-	-	-	-		• Fjäderbricka	• Federscheibe		2
26	955244-9	1	-	-	-	-		• Skruv	• Schraube	(955243)	2
27	273503-3	1	-	-	-	-		• Reparationssats	• Reparatursatz		2
28	273540-5	1	-	-	-	-		• Reparationssats	• Reparatursatz		2
29	1324620-2	1	-	-	-	-		Fläkt	Gebläse	(243457)	2
30	243958-6	1	-	-	-	-		Remskiva	Riemenscheibe		2

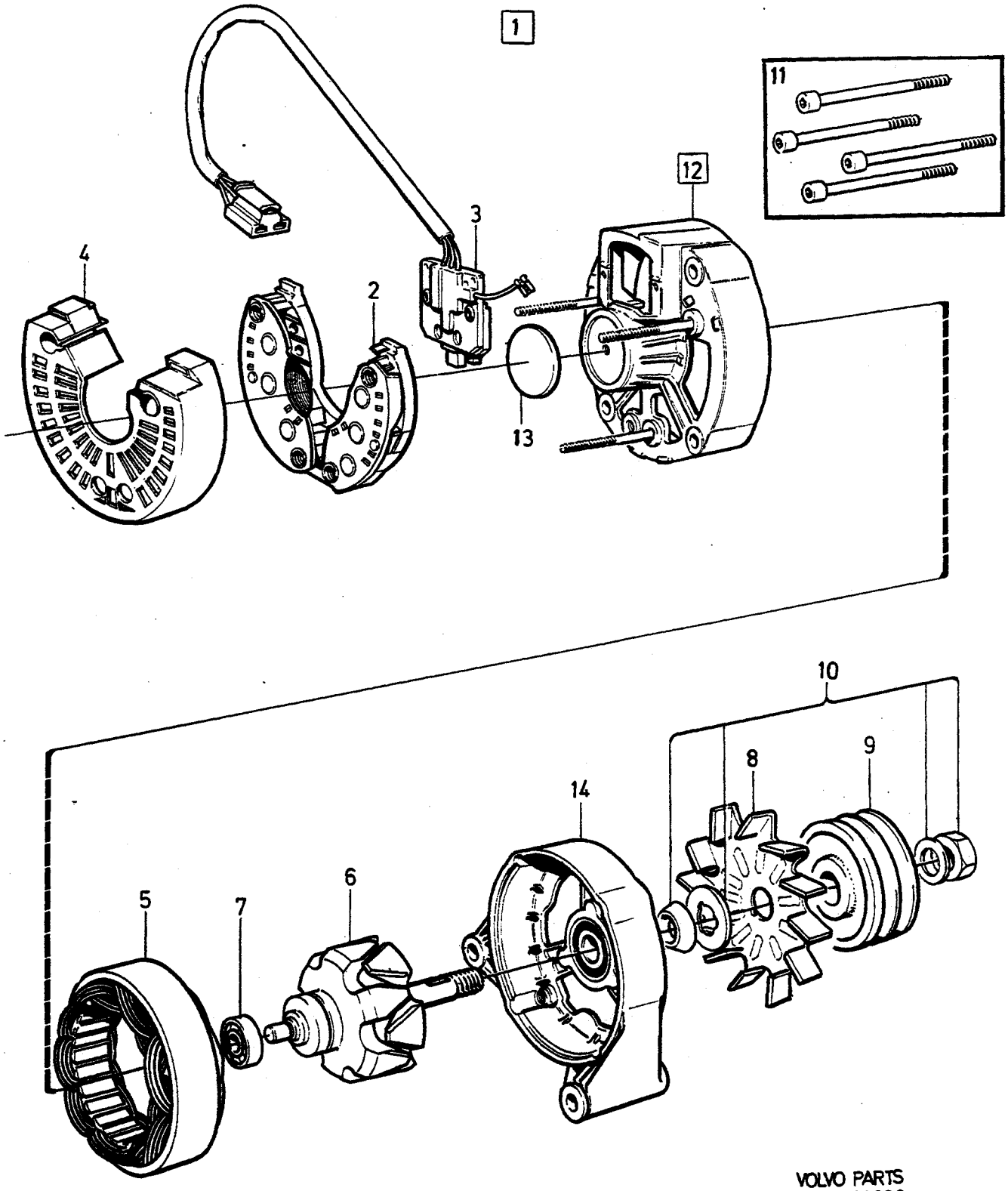

VOLVO PARTS
1 030 24936
(103:4)

A	1235292	GENERATOR LICHTMASCHINE	Grupp Gruppe 32
B	1269183		Sida Seite 657
C			
D			
E			

Pos	Artikel nr Artikelnr.	Antal / Anzahl A	B	C	D	E	PS	Benämning	Bezeichnung	Anmärkning Anmerkung	SR
1		1	-	-	-	-	NS	Generator	Lichtmaschine		
	(1269183)	-	1	-	-	-	SP	Generator	Lichtmaschine		2
2	1308808-3	1	-	-	-	-		• Diodbrygga	• Diodenbrucke	(1235929)	2
	1308808-3	-	1	-	-	-		• Diodbrygga	• Diodenbrucke	(1308651)	2
3	1235931-1	1	1	-	-	-		• Borsthållare	• Burstenhalter		2
4	1235928-7	1	1	-	-	-		• Skyddskåpa	• Schutzhaube		2
5	1235935-2	1	-	-	-	-		• Stator	• Ständer		3
	1259545-0	-	1	-	-	-		• Stator	• Ständer		3
6	1235934-5	1	-	-	-	-		• Rotor	• Rotor		3
	1259544-3	-	1	-	-	-		• Rotor	• Rotor		3
7	181797-2	1	-	-	-	-		• Kullager bakre	• Kugellager hintere		2
	1259548-4	-	1	-	-	-		• Kullager bakre	• Kugellager hintere		2
8	*1235937*	1	-	-	-	-	OP	• Fläkt	• Gebläse		2
	1259547-6	-	1	-	-	-		• Fläkt	• Gebläse		2
9	1235938-6	1	1	-	-	-		• Remskiva	• Riemenscheibe		2
10	1235939-4	1	1	-	-	-		• Monteringssats Remskiva	• Einbausatz Riemenscheibe		2
11	1235930-3	1	-	-	-	-		• Reparationssats	• Reparatursatz		2
	1259542-7	-	1	-	-	-		• Reparationssats	• Reparatursatz		2
12	1235932-9	1	-	-	-	-		• Reparationssats	• Reparatursatz		2
		-	1	-	-	-	NS	• Gavel	• Stirnwand		
13	1235933-7	1	1	-	-	-		• • Kåpa	• • Haube		2
14	1235936-0	1	-	-	-	-		• Reparationssats med lager	• Reparatursatz mit lager		2
	1259546-8	-	1	-	-	-		• Gavel med lager	• Stirnwand mit lager		4

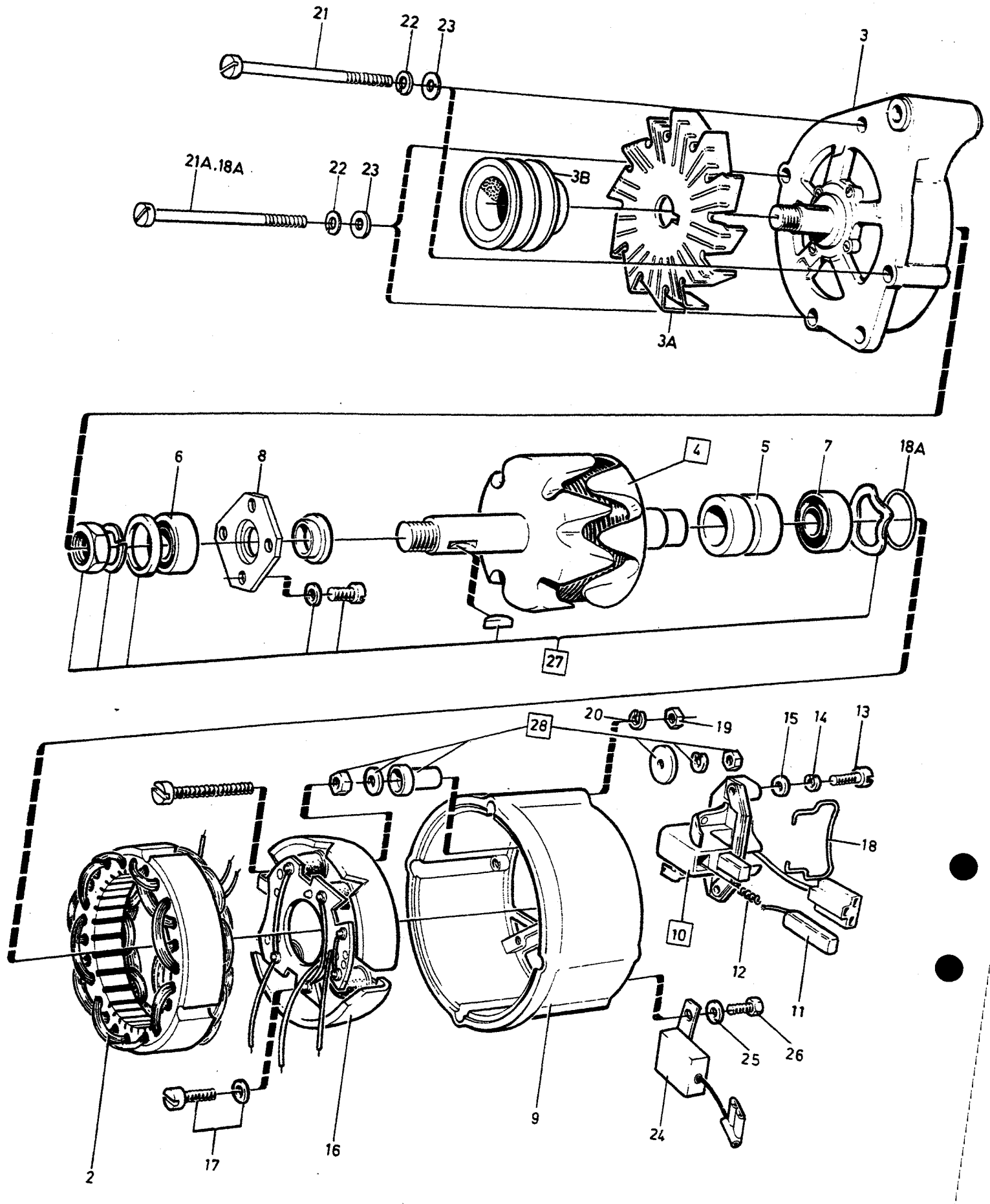
21
22
23
3
21A.18A
22
23
3B
3A
6
8
4
5
7
18A
27
28
20
19
15
14
13
18
10
12
11
25
26
9
24
2
17
16

A	1257294
B	1258994
C	1308766
D	1323230
E	

GENERATOR — LICHTMASCHINE

Grupp / Gruppe 32

Sida / Seite 659

Pos	Artikel nr / Artikelnr.	Antal / Anzahl A	B	C	D	E	PS	Benämning	Bezeichnung	Anmärkning / Anmerkung	SR
1	*(1257294)*	1	-	-	-	-	SP	Generator	Lichtmaschine		4
	(1258994)	-	1	-	-	-	SP	Generator	Lichtmaschine		4
	(1308766)	-	-	1	-	-	SP	Generator	Lichtmaschine		4
	(1323230)	-	-	-	1	-	SP	Generator	Lichtmaschine		4
2	243939-6	1	1	1	1	-		• Stator	• Ständer	(1259578)	3
3	*1259572*	1	1	1	1	-	OP	• Lagersköld	• Lagerschild		2
3a	1324620-2	1	1	1	1	-		• Fläkt	• Gebläse	(243457)	2
3b	1259580-7	1	1	1	1	-		• Remskiva	• Riemenscheibe		2
4	*1259574*	1	1	1	1	-	OP	• Rotor	• Rotor		3
5	241681-6	1	1	1	1	-		• • Släpring	• • Schleifring		2
6	1363469-6	1	1	1	1	-		• Kullager främre	• Kugellager vordere	(1323328)	2
7	3523497-0	1	1	1	1	-		• Kullager bakre	• Kugellager hintere	(1323329)	2
8	1698179-7	1	1	1	1	-		• Hållare	• Halter	(243287)	3
9		1	1	1	1	-	NS	• Hus	• Gehäuse		
10	244332-3	1	1	1	1	-		• Spänningsregulator	• Spannungsregler	(1235887)	3
11	243947-9	1	1	1	1	-		• • Elborstsats	• • Kohleburstensatz		2
12	1323485-1	2	2	2	2	-		• • Fjäder	• • Feder	(244333)	2
13	3523050-7	2	2	-	-	-		• Skruv	• Schraube	(1323069)	2
	3523498-8	-	-	2	2	-		• Skruv	• Schraube	(1323070)	2
14	941904-5	2	2	-	-	-		• Fjäderbricka	• Federscheibe		2
15	955891-7	2	2	-	-	-		• Bricka	• Scheibe		2
16	1363914-1	1	1	-	-	-		• Diodbrygga	• Diodenbrucke	(1235288)	2
	1363915-8	-	-	1	1	-		• Diodbrygga	• Diodenbrucke	(1323067)	2
17	3523050-7	2	2	-	-	-		• Skruv	• Schraube	(1323069), ALTER	2
	956066-5	2	2	-	-	-		• Skruv	• Schraube	ALTER	2
	941904-5	2	2	-	-	-		• Fjäderbricka	• Federscheibe	ALTER	2
18	243953-7	1	1	-	-	-		• Bygel	• Bugel		2
18a	244331-5	-	-	1	1	-		• O-ring	• O-ring		2
18b	3523050-7	-	-	5	5	-		• Skruv	• Schraube	(1323069)	2
19	955780-2	2	2	2	2	-		• Mutter	• Mutter		2
20		2	2	2	2	-	NS	• Fjäderbricka	• Federscheibe		
21	3523051-5	2	2	-	-	-		• Skruv	• Schraube	(243954)	2
	3523498-8	-	-	2	2	-		• Skruv	• Schraube	(1323070)	2
21a	3523052-3	2	2	-	-	-		• Skruv	• Schraube	(1347607)	2
	1323071	-	-	2	2	-	OP	• Skruv	• Schraube		2
22	955918-8	4	4	-	-	-		• Fjäderbricka	• Federscheibe		2
23	940090-4	4	4	-	-	-		• Bricka	• Scheibe		2
24	1259579-9	1	1	1	1	-		• Kondensator	• Kondensator		1
25	941905-2	1	1	1	1	-		• Fjäderbricka	• Federscheibe		2
26	*241138*	1	1	1	1	-	OP	• Skruv	• Schraube		6
27	273503-3	1	1	1	1	-		• Reparationssats	• Reparatursatz		2
28	273540-5	1	1	1	1	-		• Reparationssats	• Reparatursatz		2

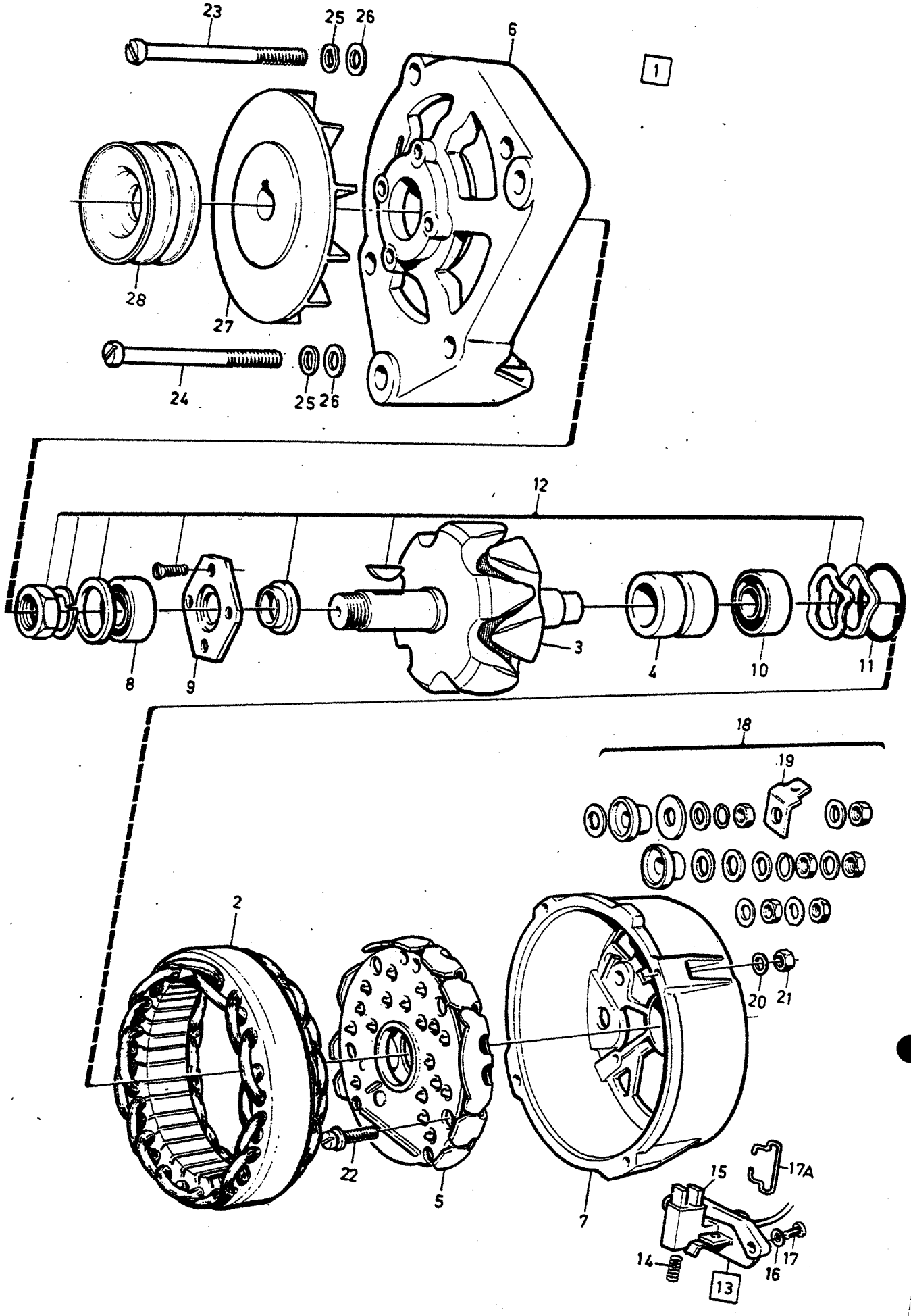

VOLVO
Genuine Parts
PV 320 65471

A	1258995	GENERATOR LICHTMASCHINE	Grupp Gruppe 32
B	1258367		Sida Seite 661
C			
D			
E			

Pos	Artikel nr Artikelnr.	Antal / Anzahl A	B	C	D	E	PS	Benämning	Bezeichnung	Anmärkning Anmerkung	SR
1	*(1258995)*	1	-	-	-	-	SP	Generator	Lichtmaschine		2
	(1258367)	-	1	-	-	-	SP	Generator	Lichtmaschine		2
2	1259564-1	1	1	-	-	-		• Stator	• Ständer		3
3	1363467-0	1	1	-	-	-		• Rotor	• Rotor	(1324965)	3
4	1259559-1	1	1	-	-	-		• • Släpring	• • Schleifring		2
5	1259562-5	1	1	-	-	-		• Diodplatta	• Diodenplatte		2
6	1259557-5	1	1	-	-	-		• Lagersköld	• Lagerschild		2
7		1	1	-	-	-	NS	• Hus	• Gehäuse		
8	1363469-6	1	-	-	-	-		• Kullager främre	• Kugellager vordere	(1323328)	2
	183486-0	-	1	-	-	-		• Kullager främre	• Kugellager vordere		2
9	1698179-7	1	1	-	-	-		• Hållare	• Halter	(243287)	3
10	1363468-8	1	1	-	-	-		• Kullager bakre	• Kugellager hintere	(1323330)	2
11	*1259563*	1	1	-	-	-	OP	• O-ring	• O-ring		2
12	1259570-8	1	-	-	-	-		• Reparationssats	• Reparatursatz		2
13	244332-3	1	1	-	-	-		• Spänningsregulator	• Spannungsregler	(1235887)	3
14	1323485-1	1	1	-	-	-		• • Fjäder	• • Feder	(244333)	2
15	243947-9	1	1	-	-	-		• • Elborstsats	• • Kohleburstensatz		2
16	941904-5	2	1	-	-	-		• Fjäderbricka	• Federscheibe		2
17	3523050-7	2	1	-	-	-		• Skruv	• Schraube	(1323069)	2
17a	243953-7	1	1	-	-	-		• Bygel	• Bugel		2
18	1259571-6	1	1	-	-	-		• Reparationssats	• Reparatursatz		2
19	942888-9	1	1	-	-	-		• Flatstift	• Flachstecker	(1259567)	2
20		1	1	-	-	-	NS	• Fjäderbricka	• Federscheibe		
21	955780-2	1	-	-	-	-		• Mutter	• Mutter		2
22	*(244336)*	3	3	-	-	-	SP	• Skruv	• Schraube	REPL 1 PCS 596066-5, 1 PCS 941904-5.	2
23		2	2	-	-	-	NS	• Skruv	• Schraube		
24	1347606-4	2	2	-	-	-		• Skruv	• Schraube	(1259565)	2
25	941905-2	4	4	-	-	-		• Fjäderbricka	• Federscheibe		2
26	940090-4	4	4	-	-	-		• Bricka	• Scheibe		2
27	1324963-6	1	1	-	-	-		• Fläkt	• Gebläse	(1578612)	2
28	1259580-7	1	-	-	-	-		Remskiva	Riemenscheibe		2

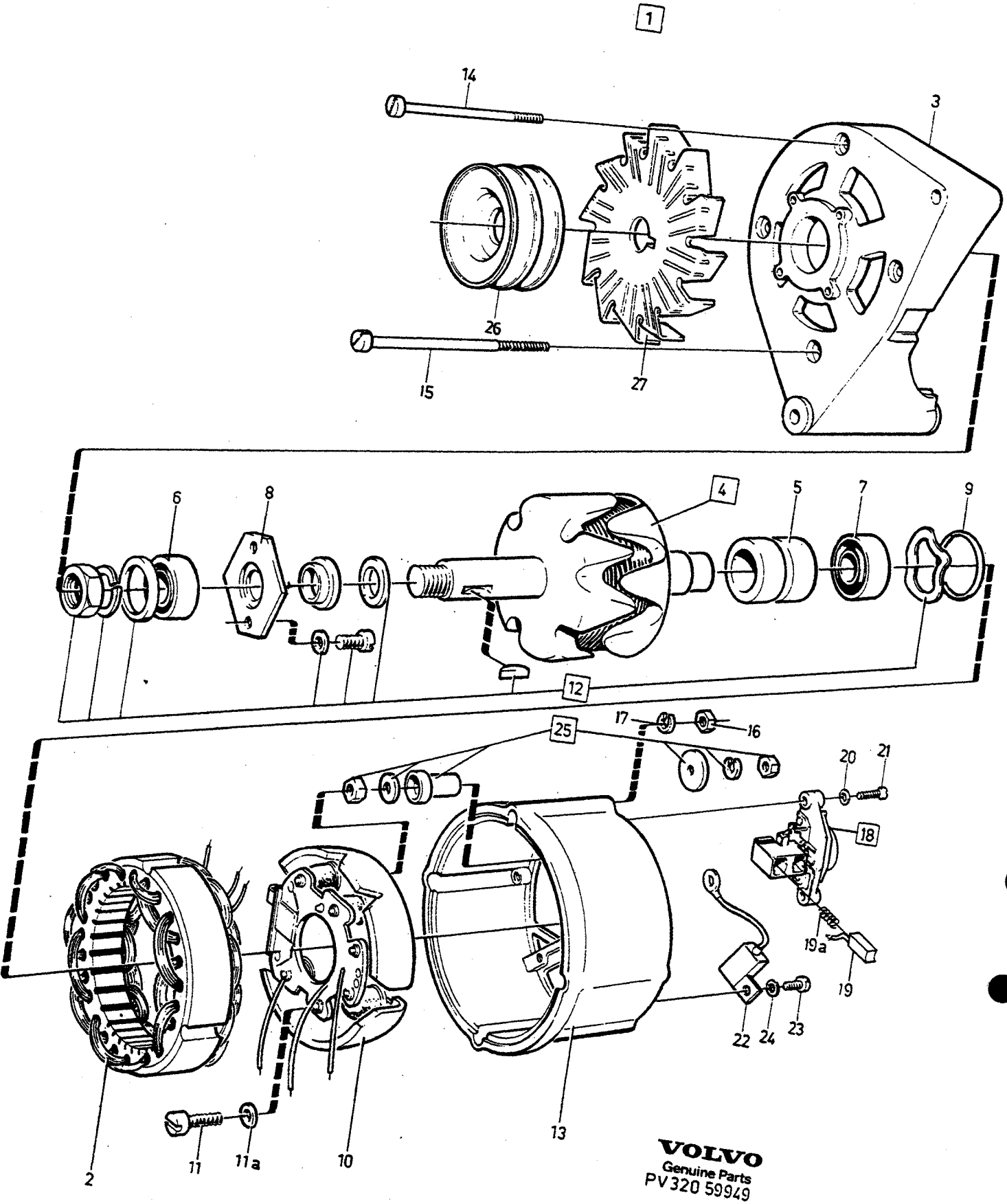

VOLVO
Genuine Parts
PV320 59949

A	1323487
B	1308719
C	1323488
D	1308720
E	

GENERATOR — LICHTMASCHINE

Grupp / Gruppe 32

Sida / Seite 663

Pos	Artikel nr / Artikelnr.	Antal / Anzahl A	B	C	D	E	PS	Benämning	Bezeichnung	Anmärkning / Anmerkung	SR
1	*(1323487)*	1	-	-	-	-	SP	Generator	Lichtmaschine		2
	(1308719)	-	1	-	-	-	SP	Generator	Lichtmaschine		2
	(1323488)	-	-	1	-	-	SP	Generator	Lichtmaschine		2
	1308720	-	-	-	1	-	NS	Generator	Lichtmaschine		3
2	243939-6	1	1	1	1	-		• Stator	• Ständer	(1259578)	3
3	243941-2	1	-	-	1	-		• Hus främre	• Gehäuse vordere		2
	1259572	-	1	1	-	-	OP	• Lagersköld	• Lagerschild		2
☆ 4	9122995-5	1	1	1	1	-		• Rotor	• Rotor	(1323482)	3
5	1323483-6	1	1	1	1	-		• • Släpring	• • Schleifring		2
6	1363469-6	1	1	1	1	-		• Kullager främre	• Kugellager vordere	(1323328)	2
7	3523497-0	1	1	1	1	-		• Kullager bakre	• Kugellager hintere	(1323329)	2
8	1698179-7	1	1	1	1	-		• Hållare	• Halter	(243287)	3
9	244331-5	1	1	1	1	-		• O-ring	• O-ring		2
10	1363914-1	1	-	-	1	-		• Diodbrygga	• Diodenbrucke	(1235288)	2
	1363915-8	-	1	1	-	-		• Diodbrygga	• Diodenbrucke	(1323067)	2
11	3523050-7	3	3	3	3	-		• Skruv	• Schraube	(1323069), ALTER	2
	956066-5	3	3	3	3	-		• Skruv	• Schraube	ALTER	2
11a	941904-5	3	3	3	3	-		• Fjäderbricka	• Federscheibe	ALTER	2
12	273503-3	1	-	-	1	-		• Reparationssats	• Reparatursatz		2
13		1	1	1	1	-	NS	• Hus bakre	• Gehäuse hintere		
14	3523051-5	3	-	-	3	-		• Skruv	• Schraube	(243954)	2
	3523498-8	-	3	3	-	-		• Skruv	• Schraube	(1323070)	2
15	3523052-3	1	-	-	1	-		• Skruv	• Schraube	(1347607)	2
	1323071	-	1	1	-	-	OP	• Skruv	• Schraube		2
16	955780-2	2	2	2	2	-		• Mutter	• Mutter		2
17	941905-2	2	3	3	2	-		• Fjäderbricka	• Federscheibe		2
18	3523710-6	1	1	1	1	-		• Spänningsregulator	• Spannungsregler	(1324617)	2
19	1362710-4	1	1	1	1	-		• • Elborstsats	• • Kohleburstensatz	(1324618)	2
19a	1323485-1	2	2	2	2	-		• • Fjäder	• • Feder		2
20	1324619-4	2	2	2	2	-		• Bricka	• Scheibe		2
21	3523050-7	2	2	2	2	-		• Skruv	• Schraube	(1323069)	2
22	1259579-9	1	1	1	1	-		• Kondensator	• Kondensator		1
23	*241138*	1	1	1	1	-	OP	• Skruv	• Schraube		6
24	941905-2	1	1	1	1	-		• Fjäderbricka	• Federscheibe		2
25	273540-5	1	1	1	1	-		• Reparationssats	• Reparatursatz		2
26	1259580-7	-	1	-	-	-		• Remskiva	• Riemenscheibe		2
	243958-6	-	-	-	1	-		• Remskiva	• Riemenscheibe		2
	243958-6	1	-	-	-	-		Remskiva	Riemenscheibe		2
	1259580-7	-	-	1	-	-		Remskiva	Riemenscheibe		2
27	1324620-2	-	1	-	1	-		• Fläkt	• Gebläse		2
	1324620-2	1	-	1	-	-		Fläkt	Gebläse		2

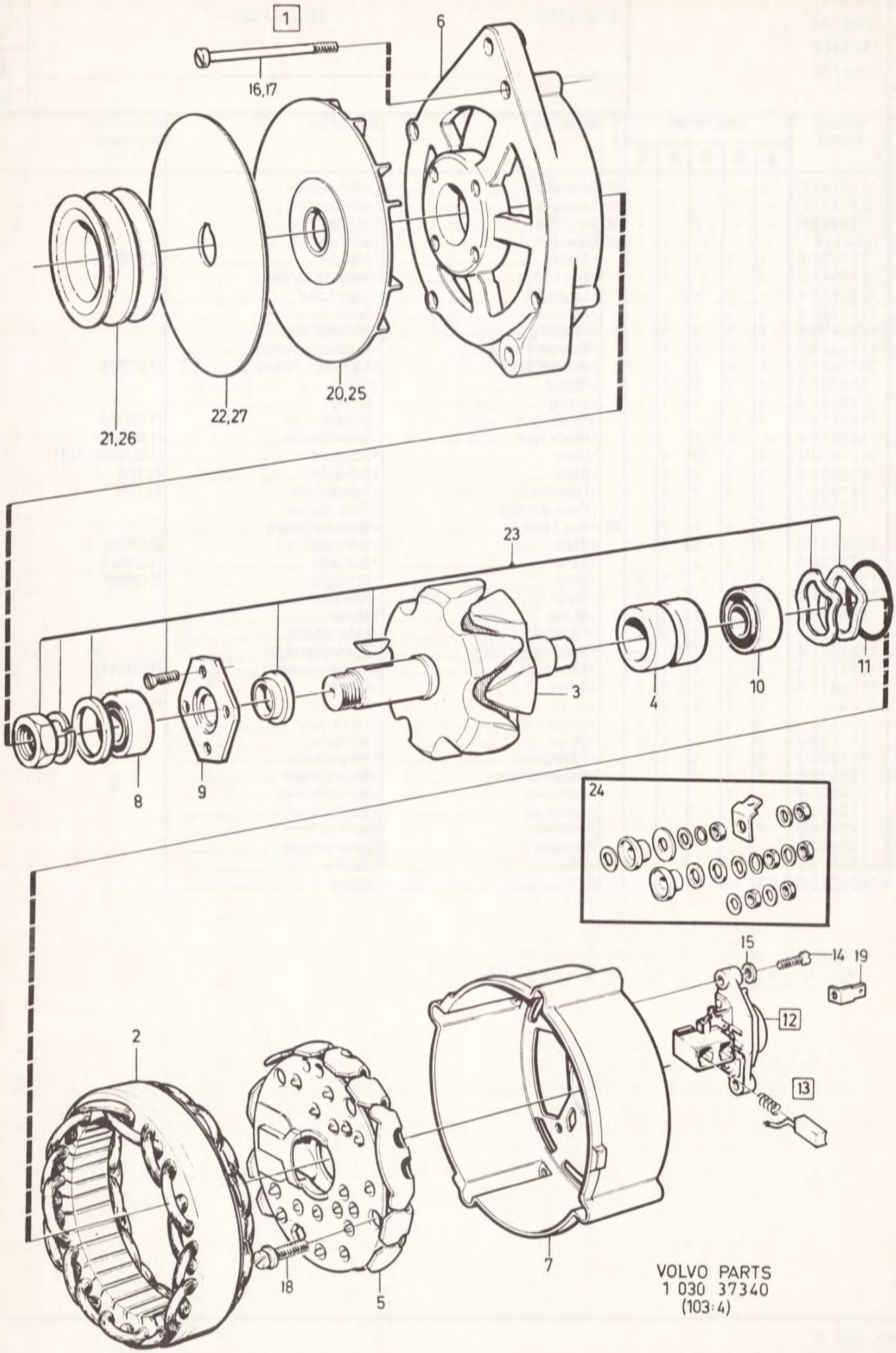

VOLVO PARTS
1 030 37340
(103:4)

A	1323351
B	1308723
C	1323490
D	1324142
E	

GENERATOR — LICHTMASCHINE

Grupp / Gruppe: 32
Sida / Seite: 665

Pos	Artikel nr / Artikelnr.	Antal / Anzahl A	B	C	D	E	PS	Benämning	Bezeichnung	Anmärkning / Anmerkung	SR
1	*(1323351)*	1	-	-	-	-	SP	Generator	Lichtmaschine		2
	(1308723)	-	1	-	-	-	SP	Generator	Lichtmaschine		2
	(1323490)	-	-	1	-	-	SP	Generator	Lichtmaschine		2
	(1324142)	-	-	-	1	-	SP	Generator	Lichtmaschine		2
2	1259564-1	1	1	1	-	-		• Stator	• Ständer		3
	1398244-2	-	-	-	1	-		• Stator	• Ständer	(1324960)	3
3	1363467-0	1	1	1	-	-	IK	• Rotor	• Rotor	(1324965)	3
	1324958-6	-	-	-	1	-	IK	• Rotor	• Rotor		3
4	1259559-1	1	1	1	1	-	IK	• Släpring	• Schleifring		2
5	1259562-5	1	1	1	-	-		• Diodplatta	• Diodenplatte		2
	1324959-4	-	-	-	1	-		• Diodplatta	• Diodenplatte		2
6	*1323465*	1	-	-	1	-	OP	• Lagersköld	• Lagerschild		2
	1259557-5	-	1	1	-	-		• Lagersköld	• Lagerschild		2
7		1	1	1	1	-	NS	• Hus	• Gehäuse		
8	1363469-6	1	1	1	1	-		• Kullager främre	• Kugellager vordere	(1323328)	2
9	1698179-7	1	1	1	1	-		• Hållare	• Halter	(243287)	3
10	1363468-8	1	1	1	1	-		• Kullager bakre	• Kugellager hintere	(1323330)	2
11	1259563-3	1	1	1	1	-	IK	• O-ring	• O-ring		2
12	3523710-6	1	1	1	1	-		• Spänningsregulator	• Spannungsregler	(1324617)	2
13	1362710-4	1	1	1	1	-		• • Elborstsats	• • Kohleburstensatz	(1324618)	2
14	956066-5	3	3	3	3	-		• Skruv	• Schraube		2
15	1324619-4	2	2	2	2	-		• Bricka	• Scheibe		2
16	*1324961*	2	-	-	2	-	OP	• Skruv	• Schraube		2
	1347606-4	-	3	3	-	-		• Skruv	• Schraube		2
17	3523499-6	2	-	-	2	-		• Skruv	• Schraube	(1324962)	2
	3523052-3	-	1	1	-	-		• Skruv	• Schraube	(1347607)	2
18	3523050-7	2	2	2	2	-		• Skruv	• Schraube	(1323069)	2
19	942888-9	1	-	-	-	-		• Flatstift	• Flachstecker	(1259567)	2
	942888-9	-	1	1	1	-		• Flatstift	• Flachstecker	(1324964)	2
20	1324963-6	-	1	-	-	-		• Fläkt	• Gebläse	(1578612)	2
	1324963-6	-	-	-	1	-		• Fläkt	• Gebläse		2
21	1259569-0	-	1	-	1	-		• Remskiva	• Riemenscheibe		2
22	1323353-1	-	1	-	1	-		• Skiva	• Scheibe		2
23	273503-3	1	1	1	-	-		• Reparationssats	• Reparatursatz		2
	1259570-8	-	-	-	1	-		• Reparationssats	• Reparatursatz		2
24	1259571-6	1	1	1	1	-		• Reparationssats	• Reparatursatz		2
25	1324963-6	1	-	-	-	-		Fläkt	Gebläse	(1323352)	2
	1324963-6	-	-	1	-	-		Fläkt	Gebläse	(1578612)	2
26	1259569-0	1	-	1	-	-		Remskiva	Riemenscheibe		2
27	1323353-1	1	-	1	-	-		Skiva	Scheibe		2

1

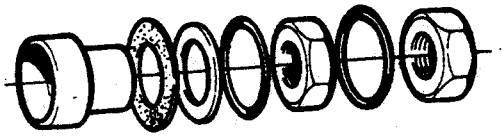

2

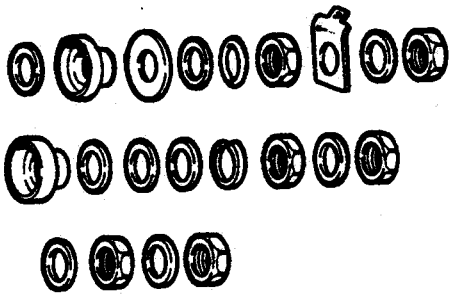

3

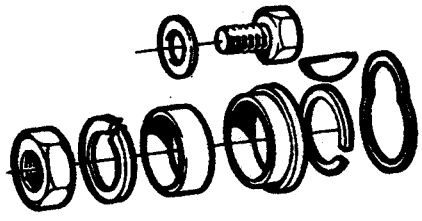

4



© VOLVO
Genuine Parts

A	1235908
B	1308720,1323487.
C	1323490,1308723.
D	1258995
E	1358367

GENERATOR
REPARATIONSSATS

LICHTMASCHINE
REPARATURSÄTZE

4 CYL

Grupp
Gruppe
32

Sida
Seite
667

Pos	Artikel nr Artikelnr.	Antal / Anzahl					PS	Benämning	Bezeichnung	Anmärkning Anmerkung	SR
		A	B	C	D	E					
1	273540-5	1	1	-	-	-		Reparationssats	Reparatursatz		2
2	1259571-6	-	-	1	1	1		Reparationssats	Reparatursatz		2
3	1259570-8	-	-	-	1	-		Reparationssats	Reparatursatz		2
	273503-3	1	1	1	-	-		Reparationssats	Reparatursatz		2
4	1362710-4	-	1	1	-	-		Elborstsats	Kohleburstensatz	(1324618)	2
	243947-9	1	-	-	1	1		Elborstsats	Kohleburstensatz		2

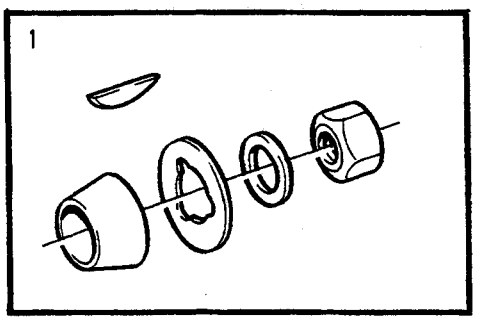

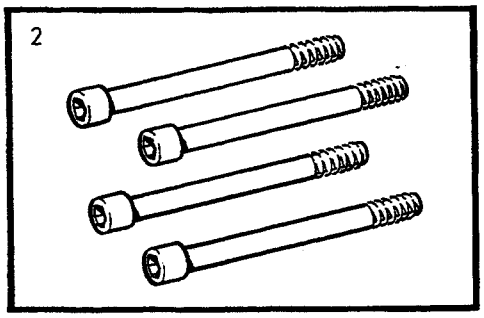

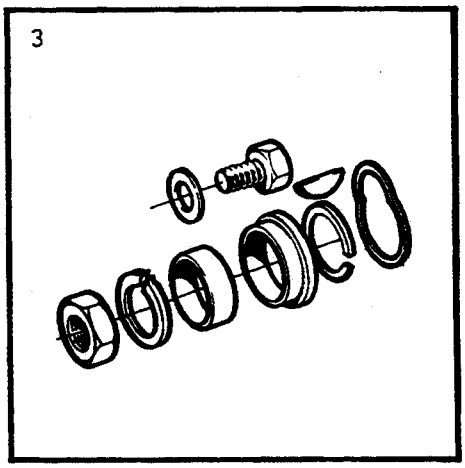

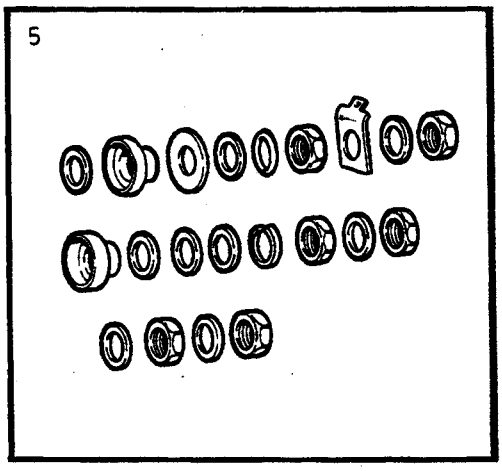

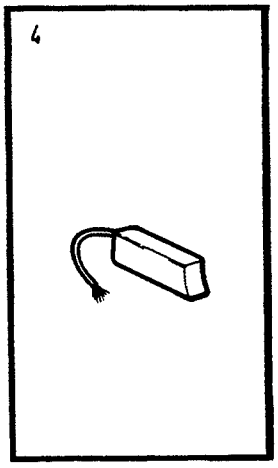

VOLVO
Genuine Parts
PV 320 44243

A	1269183
B	1323351
C	1324142
D	
E	

GENERATOR LICHTMASCHINE
REPARATIONSSATS REPARATURSÄTZE

6 CYL

Grupp Gruppe 32
Sida Seite 669

Pos	Artikel nr Artikelnr.	Antal / Anzahl A	B	C	D	E	PS	Benämning	Bezeichnung	Anmärkning Anmerkung	SR
1	1235939-4	1	-	-	-	-		Monteringssats Remskiva	Einbausatz Riemenscheibe		2
2	1259542-7	1	-	-	-	-		Reparationssats	Reparatursatz		2
3	1259570-8	-	-	1	-	-		Reparationssats	Reparatursatz		2
	273503-3	-	1	-	-	-		Reparationssats	Reparatursatz		2
4	1362710-4	-	1	1	-	-		Elborstsats	Kohleburstensatz	(1324618)	2
5	1259571-6	-	1	1	-	-		Reparationssats	Reparatursatz		2

1

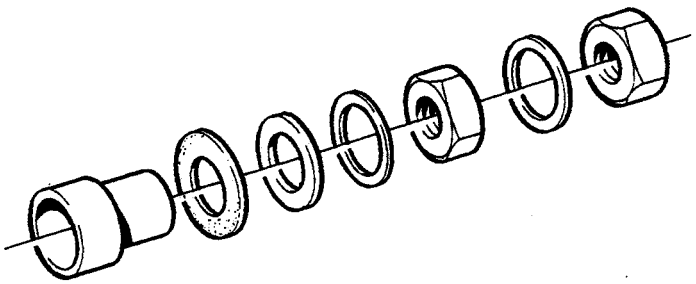

2

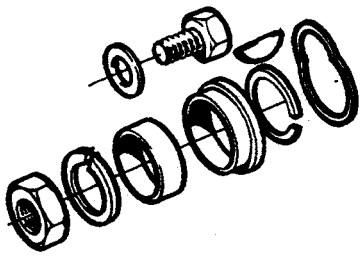

3



A	1323488,1308719.
B	1257294,1258994.
C	1308766,1323230.
D	
E	

GENERATOR — LICHTMASCHINE
REPARATIONSSATS — REPARATURSÄTZE

DSL

Grupp / Gruppe 32

Sida / Seite 671

Pos	Artikel nr / Artikelnr.	Antal / Anzahl A	B	C	D	E	PS	Benämning	Bezeichnung	Anmärkning / Anmerkung	SR
1	273540-5	1	1	1	-	-		Reparationssats	Reparatursatz		2
2	273503-3	-	1	1	-	-		Reparationssats	Reparatursatz		2
3	1362710-4	1	-	-	-	-		Elborstsats	Kohleburstensatz	(1324618)	2
	243947-9	-	1	1	-	-		Elborstsats	Kohleburstensatz		2

A
B
C
D
E

UNDERGRUPP
STARTMOTOR

UNTERGRUPPE
ANLASSER

Grupp
Gruppe
33

Sida
Seite
673

Pos	Artikel nr Artikelnr.	Antal / Anzahl					P S	Benämning	Bezeichnung	Anmärkning Anmerkung	S R
		A	B	C	D	E					
		1	-	-	-	-		Startmotor ..... 4CYL BOSCH	Anlasser ..... 4CYL BOSCH	SEE 33 • 675	
		1	-	-	-	-		Startmotor ..... 4CYL HITACHI	Anlasser ..... 4CYL HITACHI	SEE 33 • 677	
		1	-	-	-	-		Startmotor 6CYL	Anlasser 6CYL	SEE 33 • 679	
		1	-	-	-	-		Startmotor ..... DSL	Anlasser ..... DSL	SEE 33 • 681	
		1	-	-	-	-		Startmotor monteringsdetaljer	Anlasser Einbauteile	SEE 33 • 685	
		1	-	-	-	-		Startmotor reparationssats	Anlasser Reparatursätze	SEE 33 • 687	

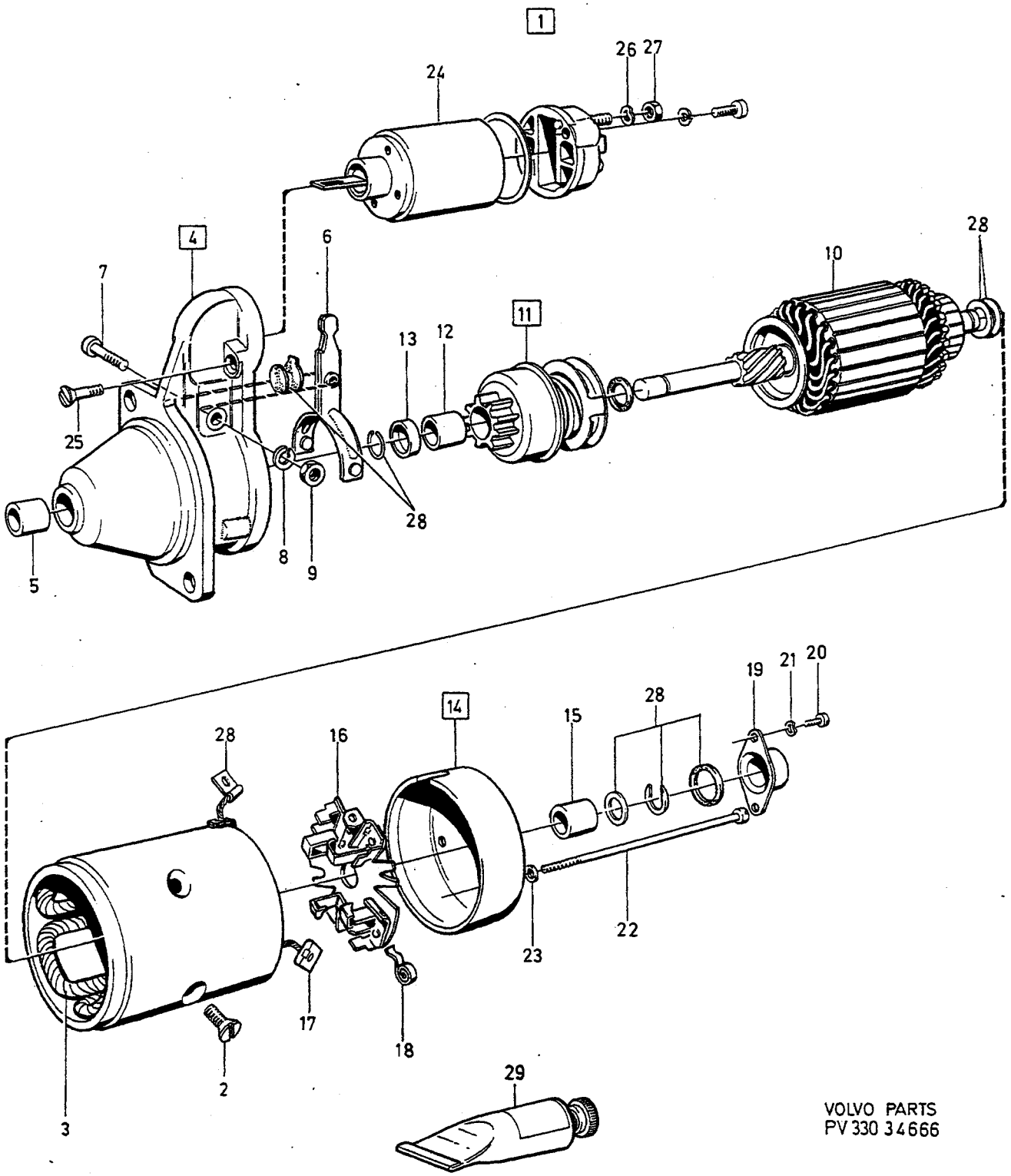

VOLVO PARTS
PV 330 34666

A B C D E

STARTMOTOR ANLASSER

4CYL BOSCH

Grupp Gruppe 33

Sida Seite 675

Pos	Artikel nr Artikelnr.	Antal / Anzahl A	B	C	D	E	PS	Benämning	Bezeichnung	Anmärkning Anmerkung	SR
1	*(463856)*	1	-	-	-	-	SP	Startmotor	Anlasser	REPL 1 PCS 1346707-1	2
	5003617-7	1	-	-	-	-	EU	Startmotor	Anlasser		2
2	*243905*	4	-	-	-	-	OP	• Skruv	• Schraube		3
3	243906-5	1	-	-	-	-		• Fältlindning	• Feldwicklung		4
4	243907-3	1	-	-	-	-		• Hus	• Gehäuse		3
5	238813-0	1	-	-	-	-		•• Bussning	•• Buchse	(3101977)	3
6	833727-1	1	-	-	-	-		• Kopplingsarm	• Kupplungshebel		3
7	241674-1	1	-	-	-	-		• Skruv	• Schraube		3
8	955919-6	1	-	-	-	-		• Fjäderbricka	• Federscheibe		2
9	955781-0	1	-	-	-	-		• Mutter	• Mutter		2
10	243908-1	1	-	-	-	-		• Rotor	• Rotor		3
11	1266673-1	1	-	-	-	-		• Startmotordrev	• Anlasserritzel		3
12	240620-5	2	-	-	-	-		•• Bussning	•• Buchse		3
13	238819-7	1	-	-	-	-		• Anslagsring	• Anschlagring		3
14	*240601*	1	-	-	-	-	OP	• Lagersköld	• Lagerschild		3
15	240602-3	1	-	-	-	-		•• Bussning	•• Buchse		3
16	240603-1	1	-	-	-	-		• Borsthållare	• Burstenhalter		3
17	243910-7	1	-	-	-	-		• Elborstsats	• Kohleburstensatz	(834518)	1
18	243911-5	4	-	-	-	-		• Borstfjäder	• Burstenfeder		3
19	240606-4	1	-	-	-	-		• Kåpa	• Haube		3
20	956059-0	2	-	-	-	-		• Skruv	• Schraube		2
21	955945-1	2	-	-	-	-		• Låsbricka	• Sicherungsscheibe	(239340)	2
22	243912-3	2	-	-	-	-		• Skruv	• Schraube		3
23		2	-	-	-	-	NS	• Bricka	• Scheibe		
24	244184-8	1	-	-	-	-		• Manövermagnet	• Steuermagnet	(243913)	3
25	243914-9	2	-	-	-	-		• Skruv	• Schraube		3
26	955921-2	1	-	-	-	-		• Fjäderbricka	• Federscheibe		2
27	955782-8	1	-	-	-	-		• Mutter	• Mutter		2
28	241300-3	1	-	-	-	-		• Reparationssats	• Reparatursatz		3
29	1161326-2	1	-	-	-	-		Fett	Fett	(1161133)	6

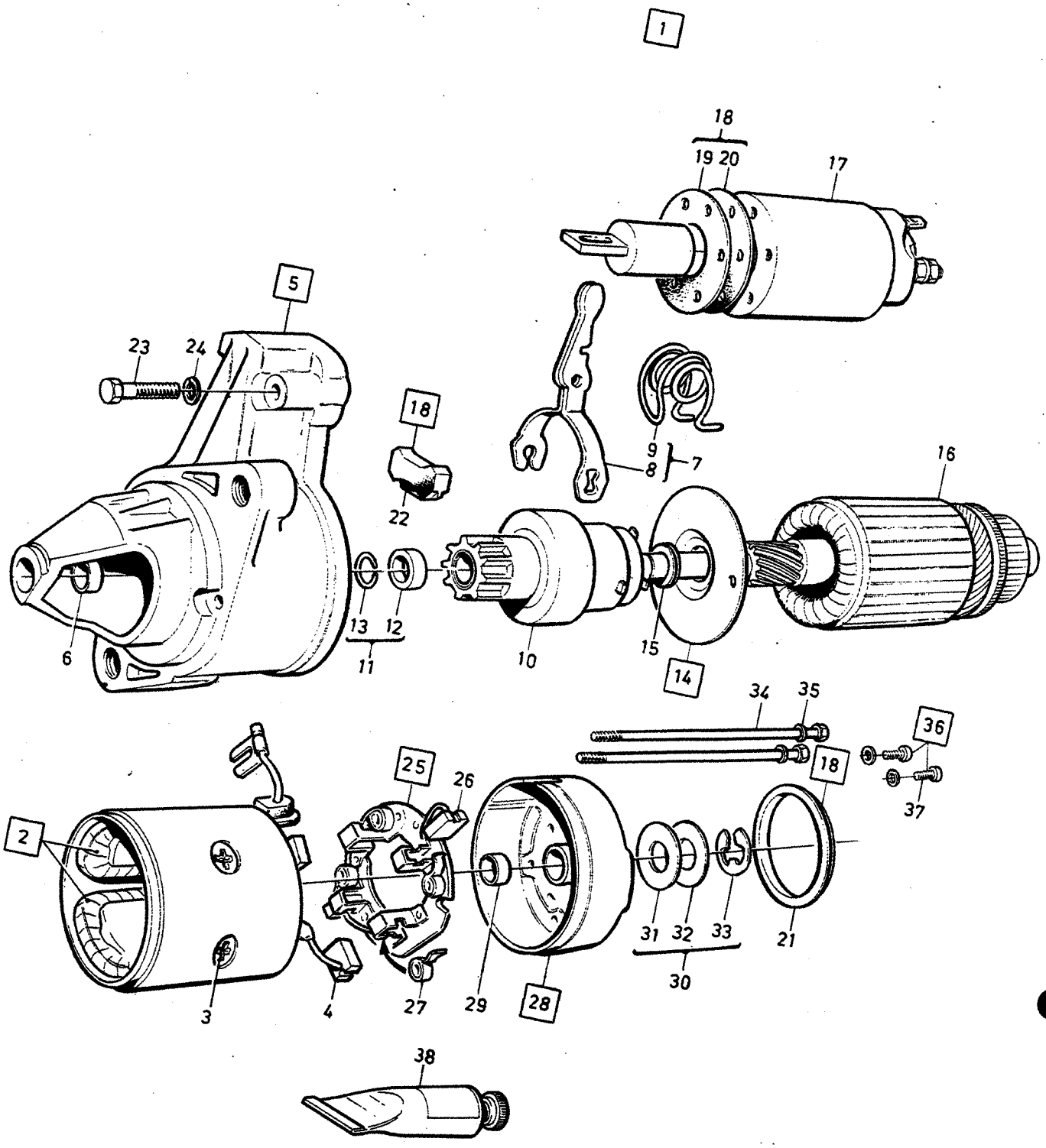

VOLVO PARTS
1 030 34665
(103:2)

A	1276194
B	1306503
C	
D	
E	

STARTMOTOR — ANLASSER

4CYL HITACHI

Grupp / Gruppe 33

Sida / Seite 677

Pos	Artikel nr / Artikelnr.	Antal / Anzahl A	B	C	D	E	PS	Benämning	Bezeichnung	Anmärkning / Anmerkung	SR
1		1	-	-	-	-	NS	Startmotor	Anlasser	HITACHI: S 114-232	
	5003617-7	1	-	-	-	-	EU	Startmotor	Anlasser		2
	(1306503)	-	1	-	-	-	SP	Startmotor	Anlasser	HITACHI: S 114-232 A REPL 1 PCS 1357373-8	2
2	*1276452*	1	-	-	-	-	OP	• Fältlindning	• Feldwicklung		4
	1306606	-	1	-	-	-	OP	• Fältlindning	• Feldwicklung		4
3	1276453-6	4	4	-	-	-		• • Skruv	• • Schraube		3
4	1276454-4	2	2	-	-	-		• • Elborste +	• • Kohleburste +		1
5		1	-	-	-	-	NS	• Hus	• Gehäuse		
	1306607-1	-	1	-	-	-		• Drivaxellager	• Hinterachswellenlager		3
6	1306607-1	1	1	-	-	-		• • Drivaxellager	• • Hinterachswellenlager	(1276462)	3
7	1357628-5	1	1	-	-	-		• Kopplingsarm Sats	• Kupplungshebel Satz	(1276464)	3
8		1	1	-	-	-	KN	• • Arm	• • Arm		
9		1	1	-	-	-	KN	• • Fjäder	• • Feder		
10	1276460-1	1	1	-	-	-		• Startmotordrev	• Anlasserritzel		3
11	1276451-0	1	1	-	-	-	IK	• Spårring	• Nutring		3
12		1	1	-	-	-	KN	• • Anslagsring	• • Anschlagring		
13		1	1	-	-	-	KN	• • Låsring	• • Schlossring		
14	1276469-2	1	1	-	-	-		• Lagerring	• Lagerring		3
15		1	1	-	-	-	NS	• • Bussning	• • Buchse		
16	1276449-4	1	1	-	-	-		• Rotor	• Rotor		3
17	1276465-0	1	-	-	-	-		• Manövermagnet	• Steuermagnet		3
	1306608-9	-	1	-	-	-		• Manövermagnet	• Steuermagnet		3
18	1276463-5	1	1	-	-	-		• Tätningssats	• Dichtungssatz		3
19		1	1	-	-	-	KN	• • Packning	• • Dichtung	THK 0,8 mm	
20		1	1	-	-	-	KN	• • Packning	• • Dichtung	THK 0,5 mm	
21		1	1	-	-	-	KN	• • Packning	• • Dichtung		
22		1	1	-	-	-	KN	• • Skyddskåpa	• • Schutzhaube		
23	1276467-6	2	2	-	-	-		• Skruv	• Schraube		3
24		2	2	-	-	-	NS	• Fjäderbricka	• Federscheibe		
25	1276457-7	1	1	-	-	-		• Borsthållarplatta	• Burstenhalterplatte		3
26	1276458-5	2	2	-	-	-		• • Elborste -	• • Kohleburste -		1
27	1276459-3	4	4	-	-	-		• • Borstfjäder	• • Burstenfeder		2
28	1276455-1	1	1	-	-	-		• Lagersköld	• Lagerschild		3
29		1	1	-	-	-	NS	• • Bussning	• • Buchse		
30	1276450-2	1	1	-	-	-		• Justerbricksats	• Passcheibensatz		3
31		1	1	-	-	-	KN	• • Bricka	• • Scheibe	THK 2,0 mm	
32		2	2	-	-	-	KN	• • Bricka	• • Scheibe	THK 0,3 mm	
33		1	1	-	-	-		• • Spårryttare	• • Nutenläufer		
34	1276466-8	2	2	-	-	-		• Skruv	• Schraube		3
35		2	2	-	-	-	NS	• Fjäderbricka	• Federscheibe		
36	1276468-4	1	1	-	-	-		• Skruvsats Borsthållarplatta	• Schraubensatz Burstenhalterplatte		3
37		2	2	-	-	-	KN	• • Skruv	• • Schraube		
38	1161326-2	1	1	-	-	-		Fett	Fett	(1161133)	6

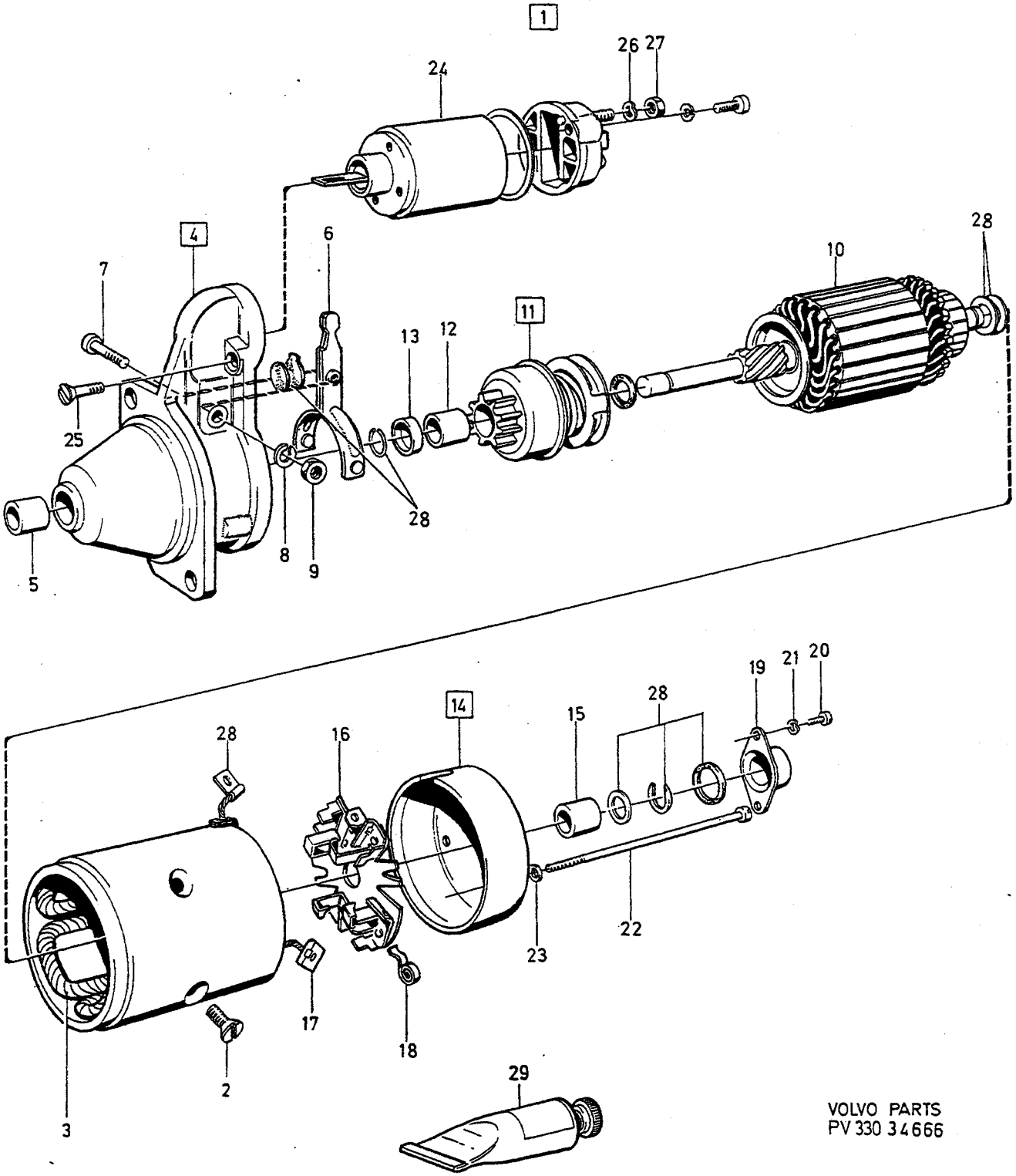

VOLVO PARTS
PV 330 34666

A	L.H.D
B	R.H.D
C	
D	
E	

STARTMOTOR — ANLASSER

6CYL

Grupp / Gruppe 33

Sida / Seite 679

Pos	Artikel nr / Artikelnr.	Antal / Anzahl A	B	C	D	E	PS	Benämning	Bezeichnung	Anmärkning / Anmerkung	SR
1	*(464316)*	1	-	-	-	-	SP	Startmotor	Anlasser	REPL 1 PCS 3523302-2.	6
	5001600-5	1	-	-	-	-	EU	Startmotor	Anlasser		2
	(464317)	-	1	-	-	-	SP	Startmotor	Anlasser	REPL 1 PCS 3523303-0.	2
	5001601-3	-	1	-	-	-	EU	Startmotor	Anlasser		2
2	*243905*	4	4	-	-	-	OP	• Skruv	• Schraube		3
3	243906-5	1	1	-	-	-		• Fältlindning	• Feldwicklung		4
4	*243969*	1	-	-	-	-	OP	• Drivaxellager	• Hinterachswellenlager		3
	243971	-	1	-	-	-	OP	• Drivaxellager	• Hinterachswellenlager		3
5	238813-0	1	1	-	-	-		• • Bussning	• • Buchse	(3101977)	3
6	833727-1	1	1	-	-	-		• Kopplingsarm	• Kupplungshebel		3
7	241674-1	1	1	-	-	-		• Skruv	• Schraube		3
8	955919-6	1	1	-	-	-		• Fjäderbricka	• Federscheibe		2
9	955781-0	1	1	-	-	-		• Mutter	• Mutter		2
10	243908-1	1	1	-	-	-		• Rotor	• Rotor		3
11	1266673-1	1	1	-	-	-		• Startmotordrev	• Anlasserritzel		3
12	240620-5	2	2	-	-	-		• • Bussning	• • Buchse		3
13	238819-7	1	1	-	-	-		• Anslagsring	• Anschlagring		3
14	*240601*	1	1	-	-	-	OP	• Lagersköld	• Lagerschild		3
15	240602-3	1	1	-	-	-		• • Bussning	• • Buchse		3
16	240603-1	1	1	-	-	-		• Borsthållare	• Burstenhalter		3
17	243910-7	1	1	-	-	-		• Elborstsats	• Kohleburstensatz	(834518)	1
18	243911-5	4	4	-	-	-		• Borstfjäder	• Burstenfeder		3
19	240606-4	1	1	-	-	-		• Kåpa	• Haube		3
20	956059-0	2	2	-	-	-		• Skruv	• Schraube		2
21	955945-1	2	2	-	-	-		• Låsbricka	• Sicherungsscheibe	(239340)	2
22	*243970*	2	2	-	-	-	OP	• Skruv	• Schraube		3
23		2	2	-	-	-	NS	• Bricka	• Scheibe		
24	244184-8	1	1	-	-	-		• Manövermagnet	• Steuermagnet		3
25	833736-2	2	2	-	-	-		• Skruv	• Schraube		3
26	955921-2	1	1	-	-	-		• Fjäderbricka	• Federscheibe		2
27	955782-8	1	1	-	-	-		• Mutter	• Mutter		2
28	241300-3	1	1	-	-	-		• Reparationssats	• Reparatursatz		3
29	1161326-2	1	1	-	-	-		Fett	Fett	(1161133)	6

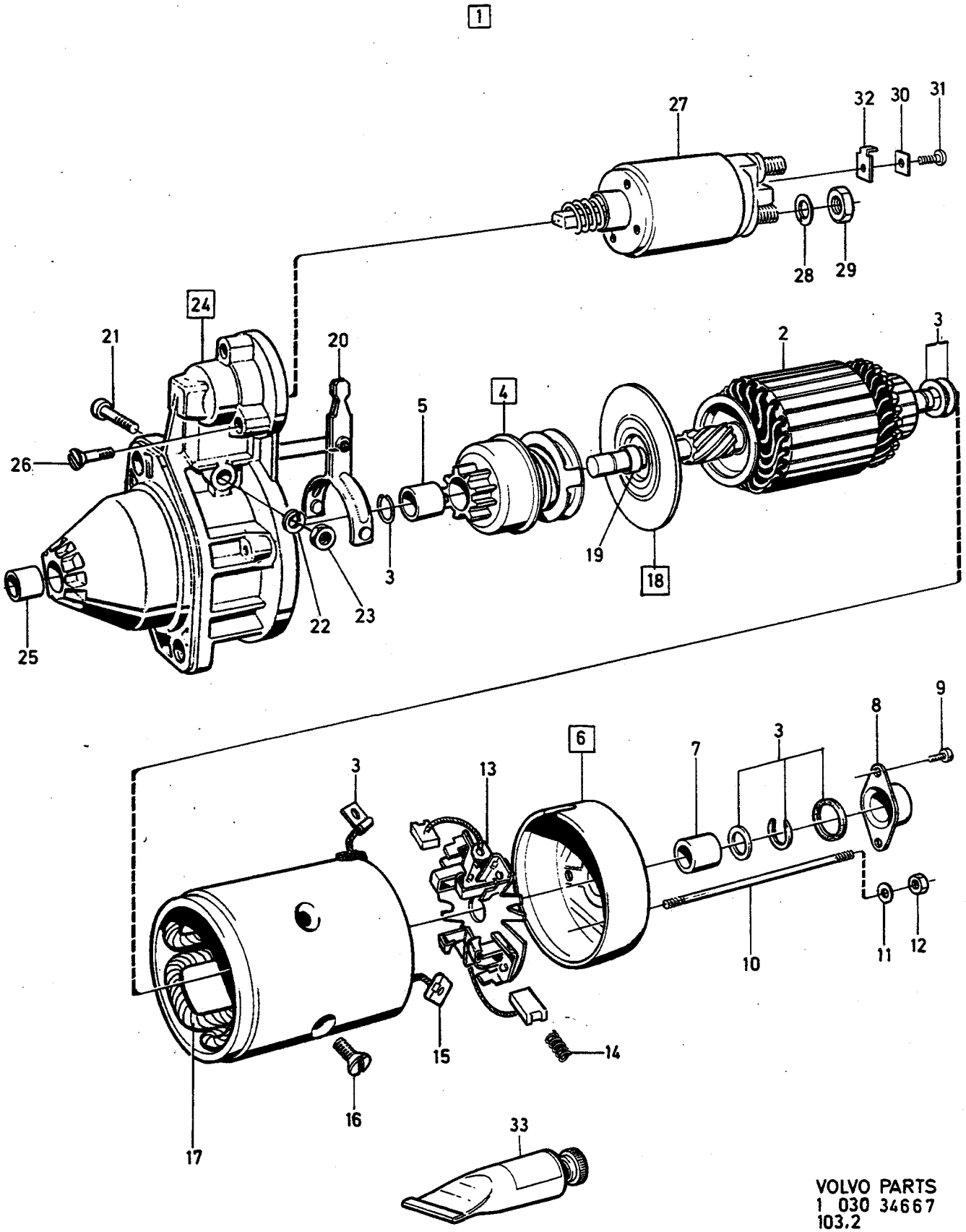

VOLVO PARTS
1 030 34667
103.2

A	1257325
B	1257938
C	1257939
D	
E	

STARTMOTOR — ANLASSER

DSL

Grupp / Gruppe 33

Sida / Seite 681

Pos	Artikel nr / Artikelnr.	Antal / Anzahl A	B	C	D	E	PS	Benämning	Bezeichnung	Anmärkning / Anmerkung	SR
1	*(1257325)*	1	-	-	-	-	SP	Startmotor	Anlasser	BOSCH: 0 001 362 069 REPL 1 PCS 1328391-6, 1 PCS 941935-9.	6
	5003708-4	1	-	-	-	-	EU	Startmotor, bytes	Anlasser, at		3
	(1257938)	-	1	-	-	-	SP	Startmotor	Anlasser	BOSCH: 0 001 362 077 REPL 1 PCS 1328391-6, 1 PCS 941935-9.	3
	5003708-4	-	1	-	-	-	EU	Startmotor, bytes	Anlasser, at		3
	(1257939)	-	-	1	-	-	SP	Startmotor	Anlasser	BOSCH: 0 001 362 083 REPL 1 PCS 1328391-6, 1 PCS 941935-9.	3
☆	*(1328391)*	1	1	1	-	-	SP	Startmotor	Anlasser	1)	3
	5003708-4	-	-	1	-	-	EU	Startmotor, bytes	Anlasser, at		3
2	1257690-6	1	1	1	-	-		• Rotor	• Rotor		3
3	1257691-4	1	1	1	-	-		• Reparationssats	• Reparatursatz		3
4	1257680-7	1	1	1	-	-		• Drivhjul	• Triebrad		3
5	1257681-5	2	2	-	-	-		• • Bussning	• • Buchse		3
	1257681-5	-	-	2	-	-		• • Bussning	• • Buchse	(1228130)	3
6	*1257684*	1	1	1	-	-	OP	• Lagersköld	• Lagerschild		3
7	6210777-6	1	1	1	-	-		• • Bussning	• • Buchse		3
8	829705-3	1	1	1	-	-		• Kåpa	• Haube		3
9	233173-4	2	2	2	-	-		• Skruv	• Schraube		2
10		2	2	2	-	-	NS	• Pinnskruv	• Stiftschraube		
11	955892-5	2	2	2	-	-		• Bricka	• Scheibe		2
12	955781-0	2	2	2	-	-		• Mutter	• Mutter		2
13	1257687-2	1	1	1	-	-		• Borsthållare	• Burstenhalter		3
14	*829703*	4	4	4	-	-	OP	• Fjäder	• Feder		3
15	1257686-4	1	1	-	-	-		• Elborstsats	• Kohleburstensatz		1
	1328136-5	-	-	1	-	-		• Elborstsats	• Kohleburstensatz		1
16	969537-0	4	4	-	-	-		• Skruv	• Schraube	(956130)	2
	6211936	-	-	4	-	-	OP	• Skruv	• Schraube		3
17	*1257683*	1	1	-	-	-	OP	• Fältlindning	• Feldwicklung		4
	1328132	-	-	1	-	-	OP	• Fältlindning	• Feldwicklung		4
18	*829694*	1	1	-	-	-	OP	• Lager	• Lager		3
	6210770-1	-	-	1	-	-		• Lager	• Lager		3
19	829708-7	1	1	-	-	-		• • Bussning	• • Buchse		3
	6644949-7	-	-	1	-	-		• • Bussning	• • Buchse		3
20	6645020-6	1	1	1	-	-		• Kopplingsarm	• Kupplungshebel		3
21	6210773-5	1	1	1	-	-		• Skruv	• Schraube		3
22	955921-2	1	1	1	-	-		• Fjäderbricka	• Federscheibe		2
23	244110-3	1	1	1	-	-		• Mutter	• Mutter		4
24	*1257689*	1	1	-	-	-	OP	• Hus	• Gehäuse		3
	1328142	-	-	1	-	-	OP	• Lagersköld	• Lagerschild		3
25	238813-0	1	1	1	-	-		• • Bussning	• • Buchse		3
26	6645031-3	3	3	-	-	-		• Skruv	• Schraube		3
	1328131-6	-	-	3	-	-		• Skruv	• Schraube		3
27	1328138-1	1	-	-	-	-		• Manövermagnet	• Steuermagnet	(1257688)	3
	1328138-1	-	1	-	-	-		• Manövermagnet	• Steuermagnet	(1326183)	3
	1328138-1	-	-	1	-	-		• Manövermagnet	• Steuermagnet		3
28	955922-0	1	1	-	-	-		• Bricka	• Scheibe		2
	955922-0	-	-	1	-	-		• Bricka	• Scheibe	(1328134)	2
29	971080-7	1	1	-	-	-		• Mutter	• Mutter	(955791)	2
	971071-6	-	-	1	-	-		• Mutter	• Mutter	(955783)	2
30	*858689*	1	1	1	-	-	OP	• Låsplatta	• Verschlussplatte	(241601)	2
31	956058-2	1	1	1	-	-		• Skruv	• Schraube		2

1) För ingående detaljer hänvisas via MASTERREGISTRET till annan katalog. / Bauteile im anderen Katalog anhand des HAUPTINDEX nachschlagen

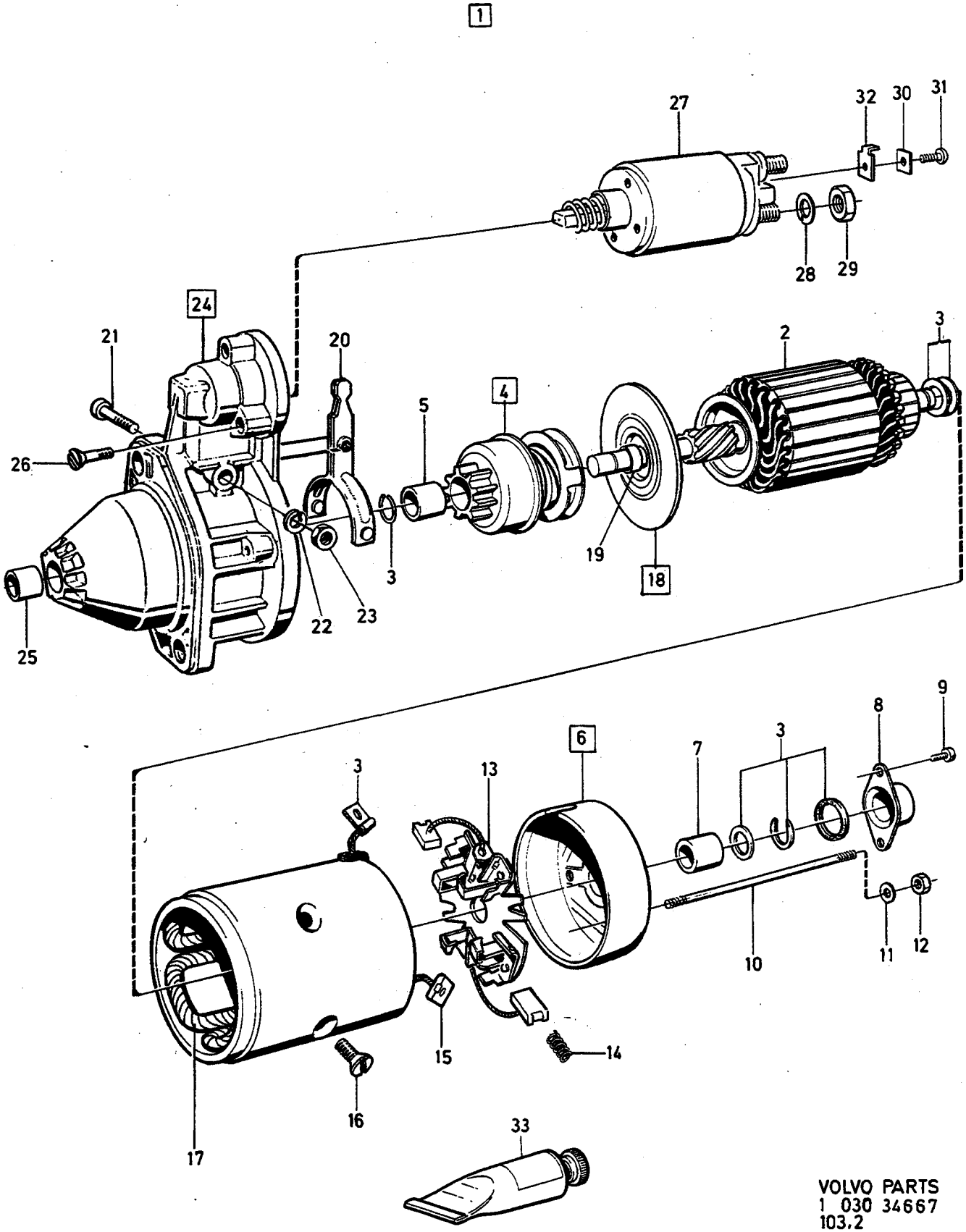

VOLVO PARTS
1 030 34667
103.2

A	1257325	STARTMOTOR ANLASSER	Grupp Gruppe 33
B	1257938		
C	1257939		Sida Seite 683
D			
E		DSL	

Pos	Artikel nr Artikelnr.	Antal / Anzahl A	B	C	D	E	PS	Benämning	Bezeichnung	Anmärkning Anmerkung	SR
32		1	1	-	-	-	NS	• Flatstift	• Flachstecker		
		-	-	1	-	-	NS	• Flatstift	• Flachstecker		
33	1161326-2	1	1	1	-	-		Fett	Fett	(1161133)	6

4 CYL.

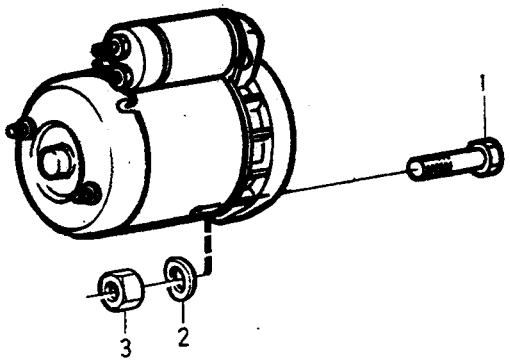

6 CYL.

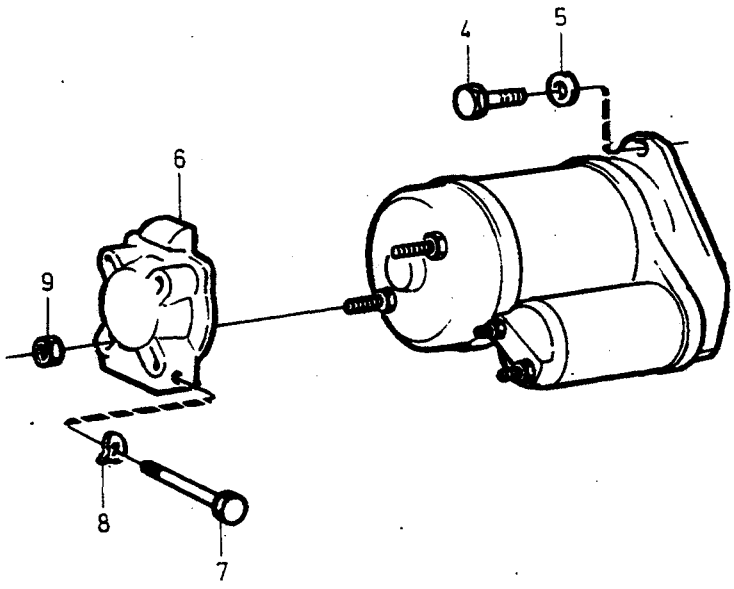

DSL.

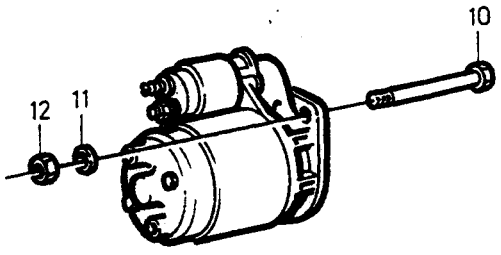

VOLVO
Genuine Parts
PV 330 44262

A	4 CYL
B	6 CYL
C	DSL
D	
E	

STARTMOTOR MONTERINGSDETALJER
ANLASSER EINBAUTEILE

Grupp Gruppe 33
Sida Seite 685

Pos	Artikel nr Artikelnr.	Antal / Anzahl A	B	C	D	E	PS	Benämning	Bezeichnung	Anmärkning Anmerkung	SR
1	970982-5	2	-	-	-	-		Skruv	Schraube	(955352)	2
2	940280-1	2	-	-	-	-		Fjäderbricka	Federscheibe		2
3	971072-4	2	-	-	-	-		Mutter	Mutter	(955784)	2
4	941761-9	-	2	-	-	-		Skruv	Schraube		2
5	941907-8	-	2	-	-	-		Fjäderbricka	Federscheibe		2
6	1269770-2	-	1	-	-	-		Konsol	Konsole	(245198)	4
7	946927-1	-	1	-	-	-		Skruv	Schraube		2
	946518-8	-	1	-	-	-		Skruv	Schraube		2
8	946599-8	-	2	-	-	-		Fjäderbricka	Federscheibe		2
9	945407-5	-	2	-	-	-		Flänsmutter	Bundmutter		2
10	970982-5	-	-	2	-	-		Skruv	Schraube	(955352) EXC AUTO.TRANS	2
	970981-7	-	-	2	-	-		Skruv	Schraube	(955351) AUTO.TRANS	2
11	940280-1	-	-	2	-	-		Fjäderbricka	Federscheibe		2
12	971072-4	-	-	2	-	-		Mutter	Mutter	(955784)	2

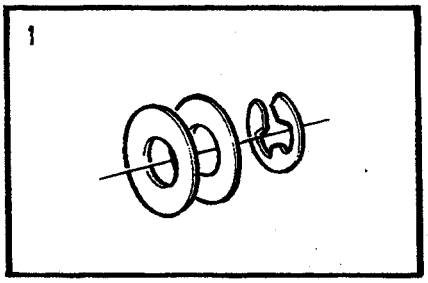

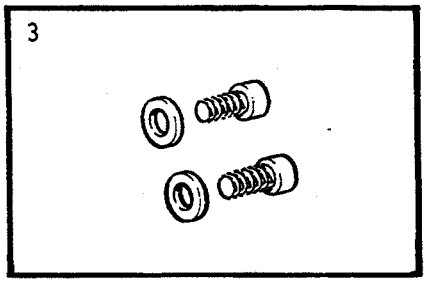

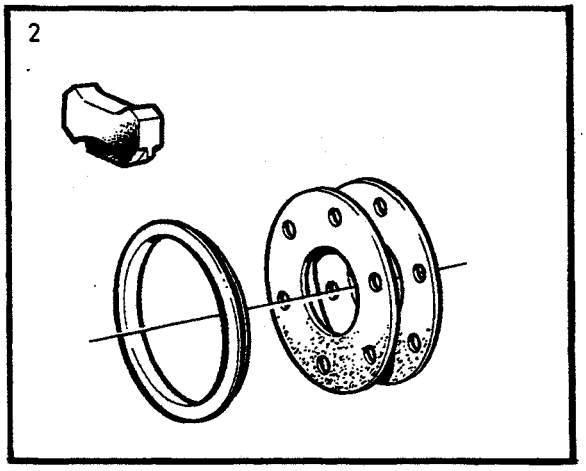

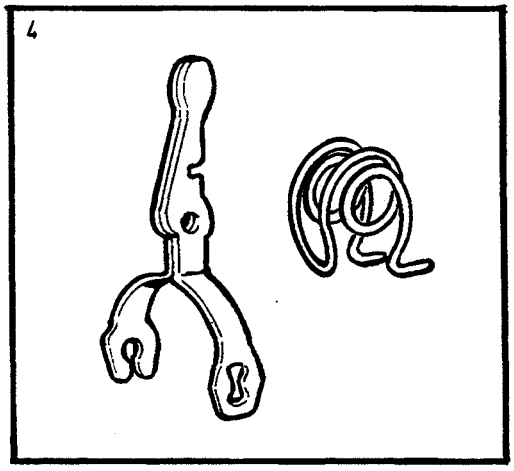

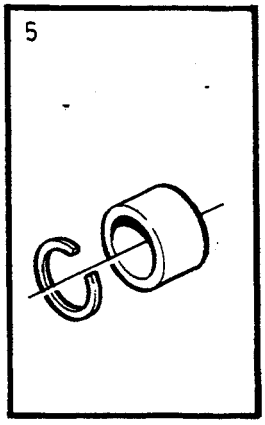

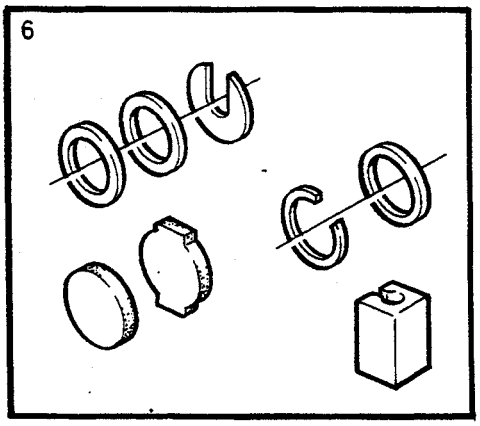

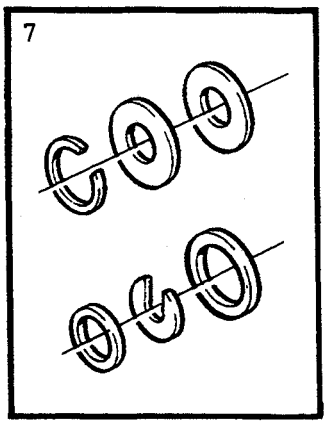

VOLVO
Genuine Parts
PV 330 44264

A	4CYL HITACHI
B	4CYL BOSCH, 6CYL
C	DSL
D	
E	

STARTMOTOR REPARATIONSSATS
ANLASSER REPARATURSÄTZE

Grupp Gruppe 33
Sida Seite 687

Pos	Artikel nr Artikelnr.	Antal / Anzahl A	B	C	D	E	PS	Benämning	Bezeichnung	Anmärkning Anmerkung	SR
1	1276450-2	1	-	-	-	-		Justerbricksats	Passcheibensatz		3
2	1276463-5	1	-	-	-	-		Tätningssats	Dichtungssatz		3
3	1276468-4	1	-	-	-	-		Skruvsats	Schraubensatz		3
4	1357628-5	1	-	-	-	-		Kopplingsarm Sats	Kupplungshebel Satz	(1276464)	3
5	1276451-0	1	-	-	-	-		Spårring Sats	Nutring Satz		3
6	241300-3	-	1	-	-	-		Reparationssats	Reparatursatz		3
7	1257691-4	-	-	1	-	-		Reparationssats Rotor	Reparatursatz Rotor		3

A
B
C
D
E

UNDERGRUPP
BELYSNING

UNTERGRUPPE
BELEUCHTUNG

Grupp
Gruppe
35

Sida
Seite
689

Pos	Artikel nr Artikelnr.	Antal / Anzahl A	B	C	D	E	PS	Benämning	Bezeichnung	Anmärkning Anmerkung	SR
		-	-	-	-	-		Strålkastare ..... Rund -1980	Scheinwerfer ..... Rund -1980	SEE 35•691	
		-	-	-	-	-		Strålkastare ..... Rund -1980 (USA),(CDN)	Scheinwerfer ..... Rund -1980 (USA),(CDN)	SEE 35•693	
		-	-	-	-	-		Strålkastare ..... Kvadratisk -1980	Scheinwerfer ..... Quadratisch -1980	SEE 35•695	
		-	-	-	-	-		Strålkastare ..... Rektangulär -1980 EXC (USA),(CDN)	Scheinwerfer ..... Rechteckig -1980 EXC (USA),(CDN)	SEE 35•697	
		-	-	-	-	-		Strålkastare ..... Rektangulär 1981- EXC (USA),(CDN)	Scheinwerfer ..... Rechteckig 1981- EXC (USA),(CDN)	SEE 35•699	
		-	-	-	-	-		Strålkastare ..... Rektangulär	Scheinwerfer ..... Rechteckig	SEE 35•701	
		-	-	-	-	-		1981- (USA),(CDN)	1981- (USA),(CDN)		
		-	-	-	-	-		Blinkers ..... Positionsljus -1980	Blinker ..... Positionsleuchten -1980	SEE 35•703	
		-	-	-	-	-		Blinkers	Blinker	SEE 35•707	
		-	-	-	-	-		Positionsljus 1981-	Positionsleuchten 1981-		
		-	-	-	-	-		Innerbelysning skyltbelysning . 242, 244	Innenbeleuchtung Schildbeleuchtung 242, 244	SEE 35•709	
		-	-	-	-	-		Innerbelysning skyltbelysning . 262, 264	Innenbeleuchtung Schildbeleuchtung 262, 264	SEE 35•711	
		-	-	-	-	-		Bakre belysning 2DRS, 4DRS	Hintere Beleuchtung 2DRS, 4DRS	SEE 35•713	
		-	-	-	-	-		Belysning ..... Bakre Inre 5DRS -1980	Beleuchtung ..... Hinten Innen 5DRS -1980	SEE 35•717	
		-	-	-	-	-		Belysning ..... Bakre Inre 5DRS 1981-	Beleuchtung ..... Hinten Innen 5DRS 1981-	SEE 35•721	
		-	-	-	-	-		Övrig elektrisk utrustning	Sonstige elektrische Ausrüstung	SEE 35•723	
		-	-	-	-	-		Glödlampsats	Glühlampensätze	SEE 35•725	

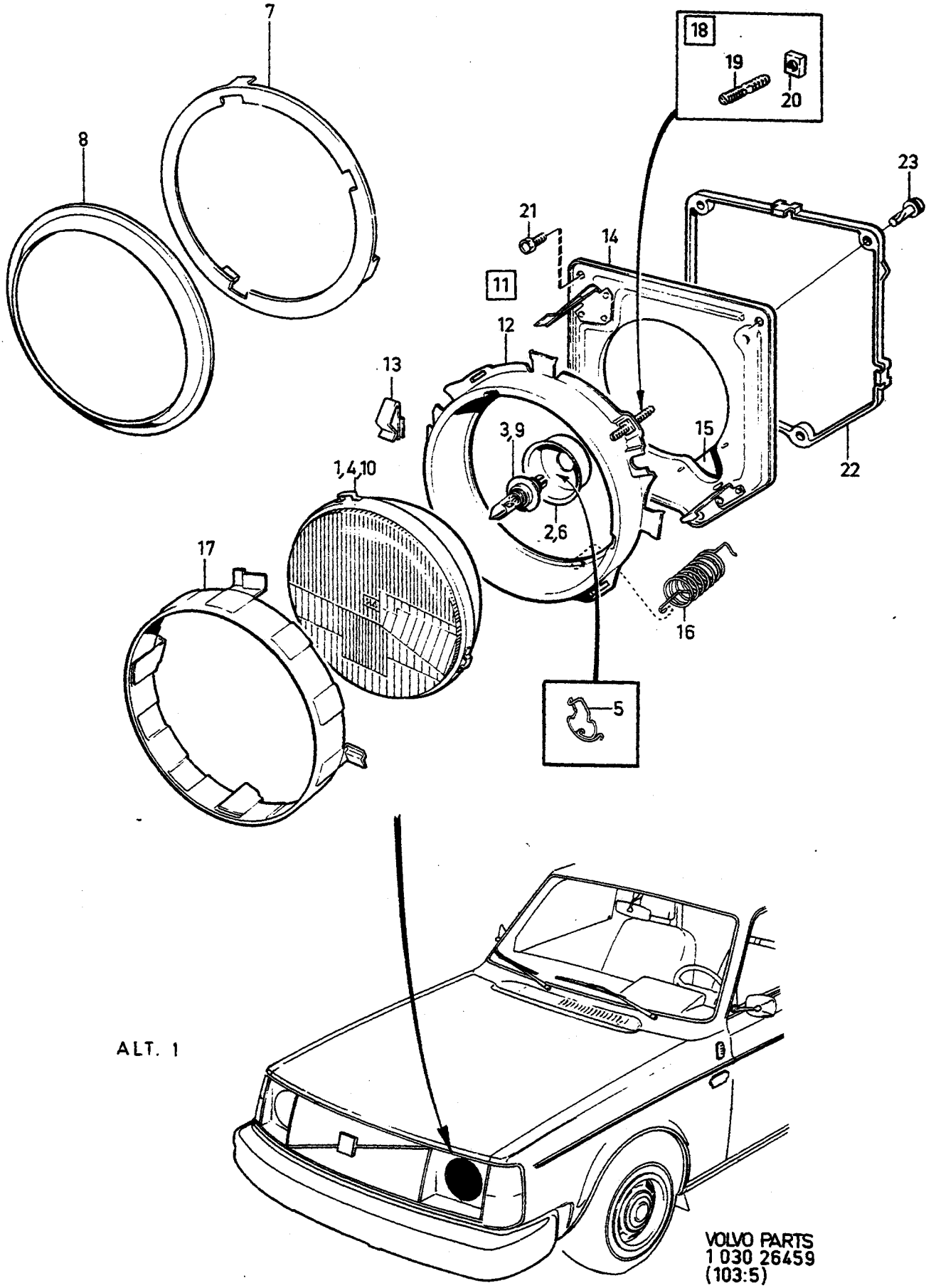
7
8
18
19
20
23
21
14
11
12
13
3,9
15
22
1,4,10
2,6
17
16
5
ALT. 1
VOLVO PARTS
1 030 26459
(103:5)

A
B
C
D
E

STRÅLKASTARE
RUND

SCHEINWERFER
RUND

Grupp
Gruppe
35

Sida
Seite
691

-1980.

Pos	Artikel nr Artikelnr.	Antal / Anzahl					PS	Benämning	Bezeichnung	Anmärkning Anmerkung	SR
		A	B	C	D	E					
1	1215281-5	2	-	-	-	-		Strålkastarinsats HALOGEN	Scheinwerfereinsatz HALOGEN	R.H.T, EXC VENV	1
	(1234239)	2	-	-	-	-	SP	Strålkastarinsats HALOGEN	Scheinwerfereinsatz HALOGEN	R.H.T, VENV REPL 1PCS 1215281-5	1
	1215282-3	2	-	-	-	-		Strålkastarinsats HALOGEN	Scheinwerfereinsatz HALOGEN	L.H.T	1
2	1212744-5	2	-	-	-	-		Gummikåpa	Gummimanschette	(240148)	2
3	963187-0	2	-	-	-	-		Glödlampa	Gluhlampe	H4 60/55W (273581)	1
4	*(240518)*	2	-	-	-	-	SP	Strålkastarinsats	Scheinwerfereinsatz	L.H.T REPL 1 PCS 1212962-3.	1
5	240147-9	1	-	-	-	-		•Fjäderbygel	•Federbugel		2
6	1212744-5	2	-	-	-	-		Gummikåpa	Gummimanschette	L.H.T (240148)	2
7	1235911-3	2	-	-	-	-		Distansring	Abstandring	L.H.T	3
8	679273-3	2	-	-	-	-		Distansring	Abstandring	L.H.T	2
9		1	-	-	-	-	NS	Glödlampsats	Gluhlampensatz		
	192455-4	2	-	-	-	-		•Glödlampa	•Gluhlampe	P45T 12V 40/45W	1
10	1234903-1	2	-	-	-	-		Strålkastarinsats SEAL BEAM	Scheinwerfereinsatz SEAL BEAM	(661890) 60/50W	1
11		2	-	-	-	-	NS	Strålkastarhus	Scheinwerfergehäuse		
12	1235596-2	2	-	-	-	-	IK	•Strålkastarhus, v	•Scheinwerfergehäuse, l	EXC (USA), (CDN)	2
	6857449-0	2	-	-	-	-		•Strålkastarhus	•Scheinwerfergehäuse	(USA), (CDN) (1214838)	2
13	1215745-9	8	-	-	-	-	IK	•Klamma	•Klemme		2
14	1214829-2	2	-	-	-	-	IK	•Hållarplatta	•Halteplatte	EXC (USA), (CDN)	2
	1214839-1	2	-	-	-	-		•Hållarplatta	•Halteplatte	(USA), (CDN)	2
15	1214833-4	2	-	-	-	-	IK	•Fäste	•Halterung		2
16	1214834-2	2	-	-	-	-	IK	•Dragfjäder	•Zugfeder		2
17	1214835-9	2	-	-	-	-	IK	•Sarg	•Zarge	EXC (USA), (CDN)	2
	1214841-7	2	-	-	-	-		•Sarg	•Zarge	(USA), (CDN)	2
18		4	-	-	-	-	NS	•Justeranordning	•Nachstellvorrichtung		
19	1215363-1	4	-	-	-	-	IK	••Skruv	••Schraube		2
20	1215362-3	4	-	-	-	-	IK	••Mutter	••Mutter		2
21	945358-0	8	-	-	-	-	IK	Flänsskruv	Flanschschraube		2
22	1235081-5	2	-	-	-	-		Mellanlägg	Beilegscheibe	EXC (USA),(CDN)	2
	1235209-2	2	-	-	-	-		Mellanlägg	Beilegscheibe	(USA),(CDN)	2
23	949059-0	8	-	-	-	-		Skruv	Schraube	EXC (USA),(CDN)	2
		8	-	-	-	-	NS	Skruv	Schraube	(USA),(CDN)	
	273576-9	1	-	-	-	-		Reparationssats Strålkastarhus	Reparatursatz Scheinwerfergehäuse	EXC (USA), (CDN)	2

3

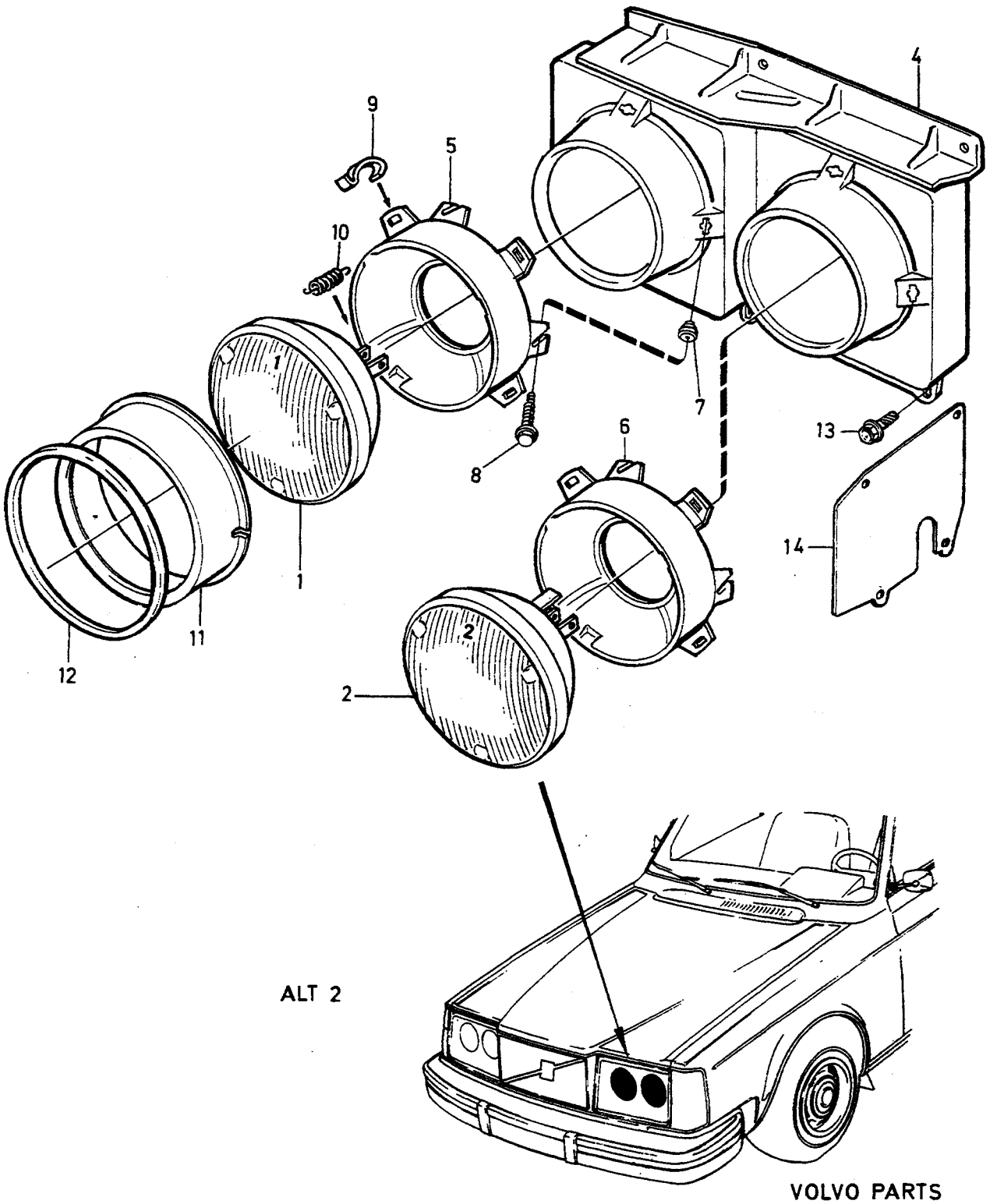

ALT 2

VOLVO PARTS
1 030 23013
(103:5)

A		STRÅLKASTARE RUND	SCHEINWERFER RUND	Grupp Gruppe 35
B				
C				Sida Seite 693
D				
E		-1980 (USA),(CDN)		

Pos	Artikel nr Artikelnr.	Antal / Anzahl A	B	C	D	E	PS	Benämning	Bezeichnung	Anmärkning Anmerkung	SR
1	1215995-0	2	-	-	-	-		Strålkastarinsats inre	Scheinwerfereinsatz innere		1
2	1215996-8	2	-	-	-	-		Strålkastarinsats yttre	Scheinwerfereinsatz äussere ...		1
3		1	-	-	-	-	NS	Strålkastarhus	Scheinwerfergehäuse		
		1	-	-	-	-	NS	Strålkastarhus	Scheinwerfergehäuse		
4	1215146-0	1	-	-	-	-		• Platta, v	• Platte, l		2
	1215147-8	1	-	-	-	-		• Platta, h	• Platte, r		2
5	1234091-5	1	-	-	-	-		• Strålkastarhus, v	• Scheinwerfergehäuse, l		2
	1214843-3	1	-	-	-	-		• Strålkastarhus, h	• Scheinwerfergehäuse, r		2
6	1234093-1	1	-	-	-	-		• Strålkastarhus, v	• Scheinwerfergehäuse, l		2
	1214844-1	1	-	-	-	-		• Strålkastarhus, h	• Scheinwerfergehäuse, r		2
7	1234071-7	4	-	-	-	-		• Mutter	• Mutter		2
8	1234070-9	4	-	-	-	-		• Ställskruv	• Stellschraube		1
9	1234811-6	8	-	-	-	-		• Fjäder	• Feder	(1234073)	2
10	676109-2	2	-	-	-	-		• Fjäder	• Feder		2
11	1214850-8	2	-	-	-	-		• Sarg	• Zarge		2
12	1234072-5	2	-	-	-	-		• Ring	• Ring		2
13	965175-3	8	-	-	-	-		Flänsskruv	Flanschschraube	(949416)	2
14	1234766-2	2	-	-	-	-		Täckplatta	Abdeckplatte		2

[1]

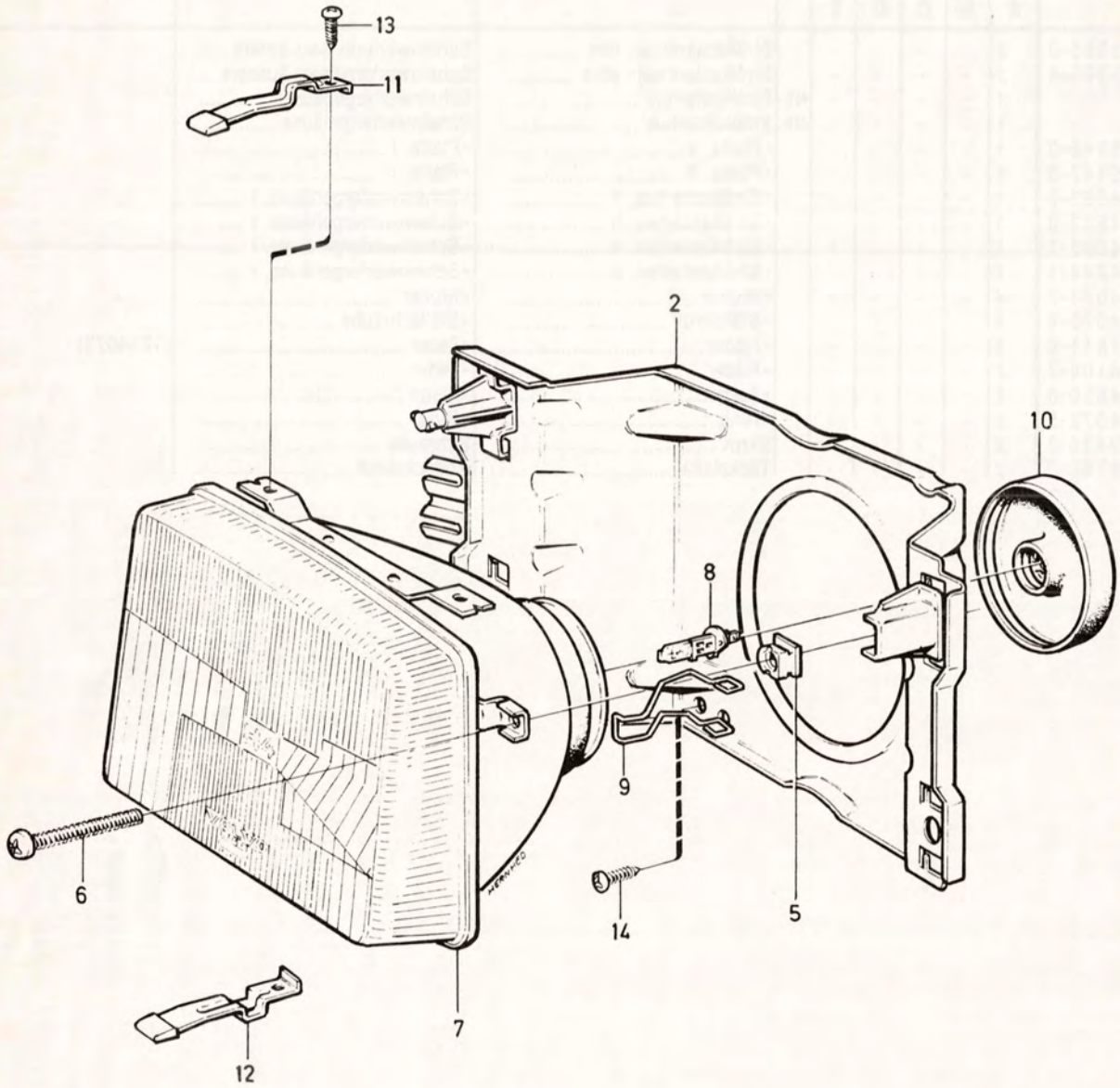

ALT 3

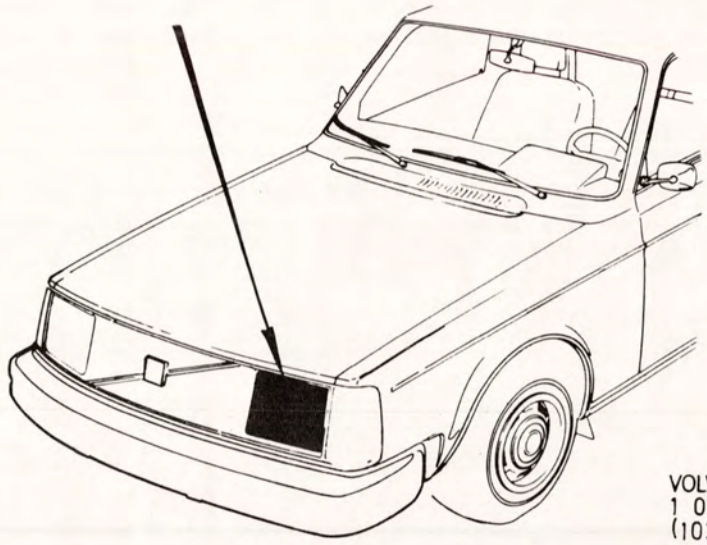

VOLVO PARTS
1 030 32022
(103:5)

A		STRÅLKASTARE KVADRATISK	SCHEINWERFER QUADRATISCH	Grupp Gruppe 35
B				
C				
D				Sida Seite 695
E		-1980		

Pos	Artikel nr Artikelnr.	Antal / Anzahl A	B	C	D	E	P S	Benämning	Bezeichnung	Anmärkning Anmerkung	S R
1		1	-	-	-	-	NS	Strålkastare	Scheinwerfer		
		1	-	-	-	-	NS	Strålkastare	Scheinwerfer		
2	1235039-3	1	-	-	-	-		• Strålkastarhus, v	• Scheinwerfergehäuse, l		2
	1235040-1	1	-	-	-	-		• Strålkastarhus, h	• Scheinwerfergehäuse, r		2
	1235684-6	2	-	-	-	-		• Justeringssats	• Änderungssatz		2
5		4	-	-	-	-	KN	• • Anslag	• • Anschlag		
6		4	-	-	-	-	KN	• • Skruv	• • Schraube		
7	1235679-6	1	-	-	-	-		• Strålkastarinsats	• Scheinwerfereinsatz	H4 R.H.T	1
	1235680-4	1	-	-	-	-		• Strålkastarinsats	• Scheinwerfereinsatz	H4 R.H.T	1
	1235677-0	1	-	-	-	-		• Strålkastarinsats	• Scheinwerfereinsatz	H4 L.H.T	1
	1235678-8	1	-	-	-	-		• Strålkastarinsats	• Scheinwerfereinsatz	H4 L.H.T	1
8	963187-0	1	-	-	-	-		• Glödlampa	• Gluhlampe	P43T-38 12V 60/55W	1
9	1235671-3	2	-	-	-	-		• Fjäderbygel	• Federbugel		2
10	1235673-9	2	-	-	-	-		• Skyddskåpa	• Schutzhaube		2
	1235683-8	2	-	-	-	-		• Anslagssats	• Anschlagsatz		2
11		2	-	-	-	-	KN	• • Anslag	• • Anschlag		
12		2	-	-	-	-	KN	• • Anslag	• • Anschlag		
13	955127-6	4	-	-	-	-	IK	• • Skruv	• • Schraube		2
14	965175-3	8	-	-	-	-		Flänsskruv	Flanschschraube	(949416)	2

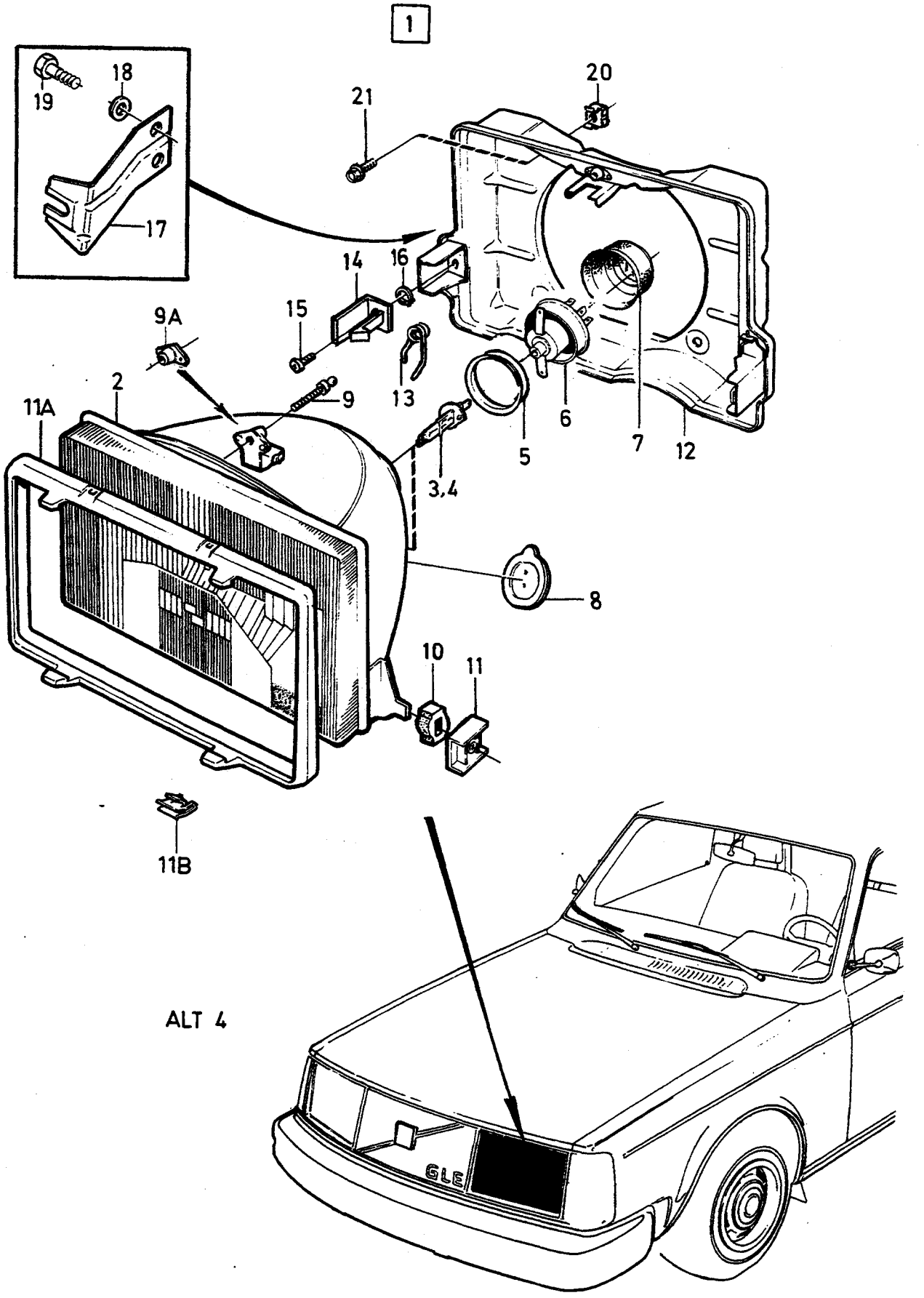

VOLVO PARTS
1 030 27033
(103:5)

A
B
C
D
E

STRÅLKASTARE REKTANGULÄR — SCHEINWERFER RECHTECKIG

Grupp / Gruppe 35

Sida / Seite 697

-1980 EXC (USA),(CDN)

Pos	Artikel nr / Artikelnr.	Antal / Anzahl A	B	C	D	E	PS	Benämning	Bezeichnung	Anmärkning / Anmerkung	SR
1		1	-	-	-	-	NS	Strålkastarinsats komplett	Scheinwerfereinsatz komplett .		
		1	-	-	-	-	NS	Strålkastarinsats komplett	Scheinwerfereinsatz komplett .		
2	1258202-9	1	-	-	-	-		• Strålkastarinsats, v	• Scheinwerfereinsatz, l	H4 R.H.T	1
	1258203-7	1	-	-	-	-		• Strålkastarinsats, h	• Scheinwerfereinsatz, r	H4 R.H.T	1
	1258204-5	1	-	-	-	-		• Strålkastarinsats, v	• Scheinwerfereinsatz, l	H4 L.H.T (1235052)	1
	1258205-2	1	-	-	-	-		• Strålkastarinsats, h	• Scheinwerfereinsatz, r	H4 L.H.T (1235053)	1
3	963187-0	1	-	-	-	-		• Glödlampa	• Gluhlampe	H4 60/55W	1
	942775-8	1	-	-	-	-		• Glödlampa	• Gluhlampe	H1 60/55W (277750)	1
4	963370-2	1	-	-	-	-		• Glödlampa gul	• Gluhlampe gelb	H4 60/55W	1
5	*1215326*	1	-	-	-	-	OP	• Kåpa	• Haube		1
6	1234488-3	1	-	-	-	-		• Kontakt	• Kontakt		2
7	1234799-3	1	-	-	-	-		• Gummikåpa	• Gummimanschette		2
8	1234965-0	1	-	-	-	-		• Gummibussning	• Gummibuchse		2
9	1234489-1	1	-	-	-	-		• Ställskruv	• Stellschraube		1
9a	1312050-6	1	-	-	-	-		• Fäste	• Halterung		2
10	1234486-7	2	-	-	-	-		• Kulled	• Kugelgelenk		2
11	1234487-5	2	-	-	-	-		• Slid	• Schieber		2
11a	1202488-1	1	-	-	-	-		• Sarg, v	• Zarge, l	H.L.WIPER	2
	1202489-9	1	-	-	-	-		• Sarg, h	• Zarge, r	H.L.WIPER	2
11b	1202649-8	4	-	-	-	-		• Clips	• Klemme	H.L.WIPER	2
12	1234952-8	2	-	-	-	-		Strålkastarhus	Scheinwerfergehäuse		2
13	1234484-2	2	-	-	-	-		• Fjäder	• Feder		2
14	1234485-9	2	-	-	-	-		• Hake	• Haken		2
15	1235071-6	2	-	-	-	-		• Ställskruv	• Stellschraube		1
16	951667-5	2	-	-	-	-		• Spårryttare	• Nutenläufer		2
17	1254080-3	1	-	-	-	-		Konsol, v	Konsole, l		3
	1254081-1	1	-	-	-	-		Konsol, h	Konsole, r		3
18	955948-5	4	-	-	-	-		Låsbricka	Sicherungsscheibe		2
19	955268-8	4	-	-	-	-		Skruv	Schraube		2
20	946947-9	4	-	-	-	-		Korgmutter	Kubelmutter		2
21	965175-3	8	-	-	-	-		Flänsskruv	Flanschschraube	(949416)	2

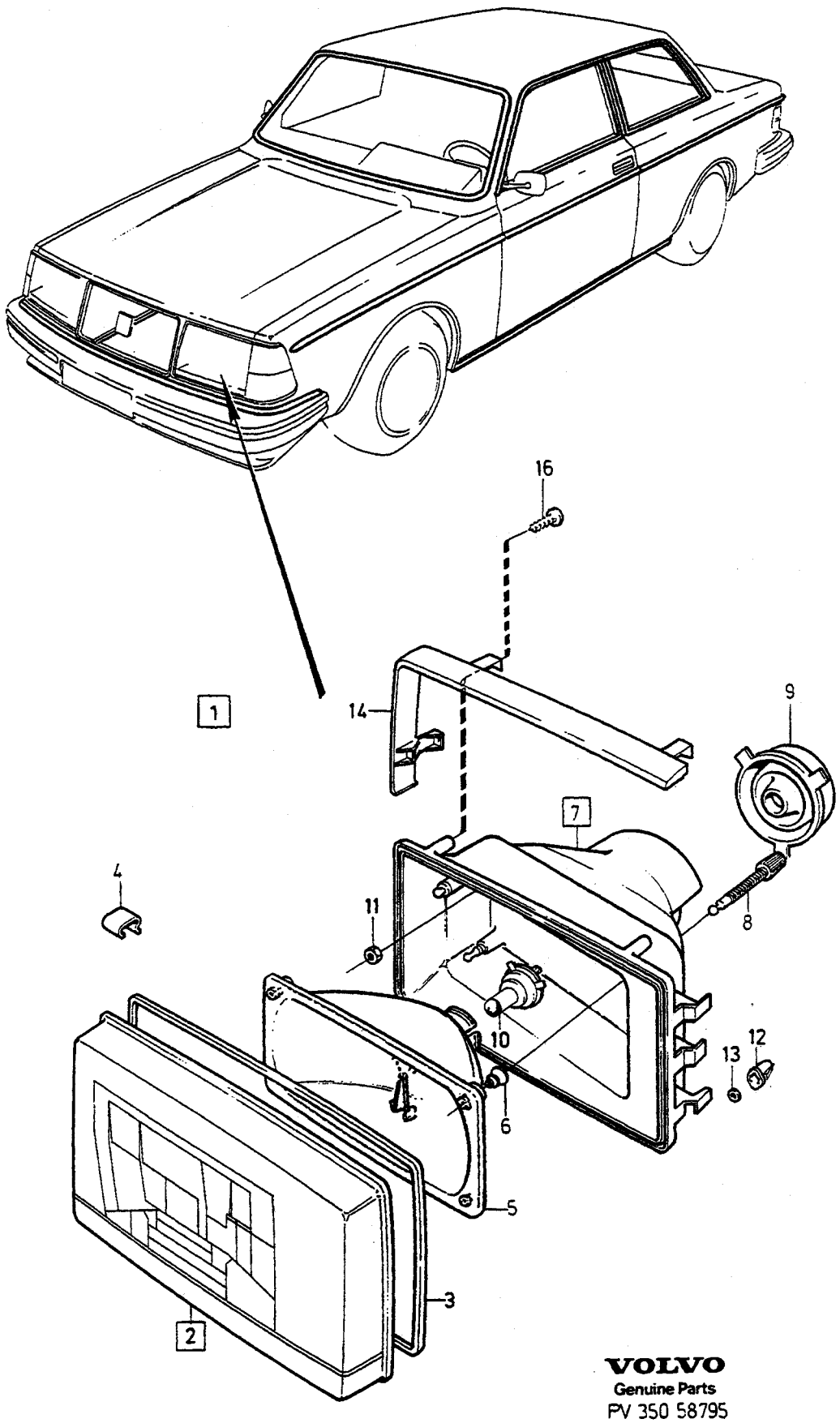

VOLVO
Genuine Parts
PV 350 58795

A	R.H.T	STRÅLKASTARE REKTANGULÄR SCHEINWERFER RECHTECKIG	Grupp Gruppe 35
B	L.H.T		
C			Sida Seite 699
D			
E		1981- EXC (USA),(CDN)	

Pos	Artikel nr Artikelnr.	Antal / Anzahl A	B	C	D	E	P S	Benämning	Bezeichnung	Anmärkning Anmerkung	S R
1	*(1312054)*	1	-	-	-	-	SP	Strålkastare, v komplett	Scheinwerfer, l komplett	REPL 1PCS 1372394-5	2
	1372394-5	1	-	-	-	-		Strålkastare, v komplett	Scheinwerfer, l komplett		2
	(1312055)	1	-	-	-	-	SP	Strålkastare, h komplett	Scheinwerfer, r komplett	REPL 1PCS 1372395-2	2
	1372395-2	1	-	-	-	-		Strålkastare, h komplett	Scheinwerfer, r komplett		2
	(1312056)	-	1	-	-	-	SP	Strålkastare, v komplett	Scheinwerfer, l komplett	REPL 1PCS 1372398-6	2
	1372398-6	-	1	-	-	-		Strålkastare, v komplett	Scheinwerfer, l komplett		2
	(1312057)	-	1	-	-	-	SP	Strålkastare, h komplett	Scheinwerfer, r komplett	REPL 1PCS 1372399-4	2
	1372399-4	-	1	-	-	-		Strålkastare, h komplett	Scheinwerfer, r komplett		2
2	1312058-9	1	-	-	-	-		•Glas, v	•Leuchtenglas, l		2
	1312059-7	1	-	-	-	-		•Glas, h	•Leuchtenglas, r		2
	1312060-5	-	1	-	-	-		•Glas, v	•Leuchtenglas, l		2
	1312061-3	-	1	-	-	-		•Glas, h	•Leuchtenglas, r		2
3	1307439-8	1	1	-	-	-		••Packning	••Dichtung		2
4	1307438-0	8	8	-	-	-		••Clips	••Klemme		2
5	1372380-4	1	-	-	-	-		•Reflektor	•Spiegel	(1312266), L.H.	2
	1372380-4	1	-	-	-	-		•Reflektor	•Spiegel	(1312266), R.H.	2
	1372381-2	-	1	-	-	-		•Reflektor	•Spiegel	(1312267), L.H.	2
	1372381-2	-	1	-	-	-		•Reflektor	•Spiegel	(1312267), R.H.	2
6	1307452-1	3	3	-	-	-		•Fäste	•Halterung		2
7	1307440-6	1	1	-	-	-		•Strålkastarhus, v	•Scheinwerfergehäuse, l		2
	1307441-4	1	1	-	-	-		•Strålkastarhus, h	•Scheinwerfergehäuse, r		2
8	1369553-1	2	2	-	-	-		••Skruv justering	••Schraube Justierung		1
9	1307451-3	1	1	-	-	-		•Kåpa	•Haube		2
10	963187-0	1	1	-	-	-		•Glödlampa	•Gluhlampe	H4 60/55W	1
11	945407-5	6	6	-	-	-		Flänsmutter	Bundmutter		2
12	1312220-5	2	2	-	-	-		Styrhylsa	Fuhrungshulse		2
13	1312015-9	X	X	-	-	-		Bricka	Scheibe		2
14	1259250-7	1	1	-	-	-		List, v krom	Leiste, l Chrom		2
	1259251-5	1	1	-	-	-		List, h krom	Leiste, r Chrom		2
	1259404-0	1	1	-	-	-		List, v svart	Leiste, l schwarz		2
	1259405-7	1	1	-	-	-		List, h svart	Leiste, r schwarz		2
15	965393-2	4	4	-	-	-		Skruv	Schraube		2

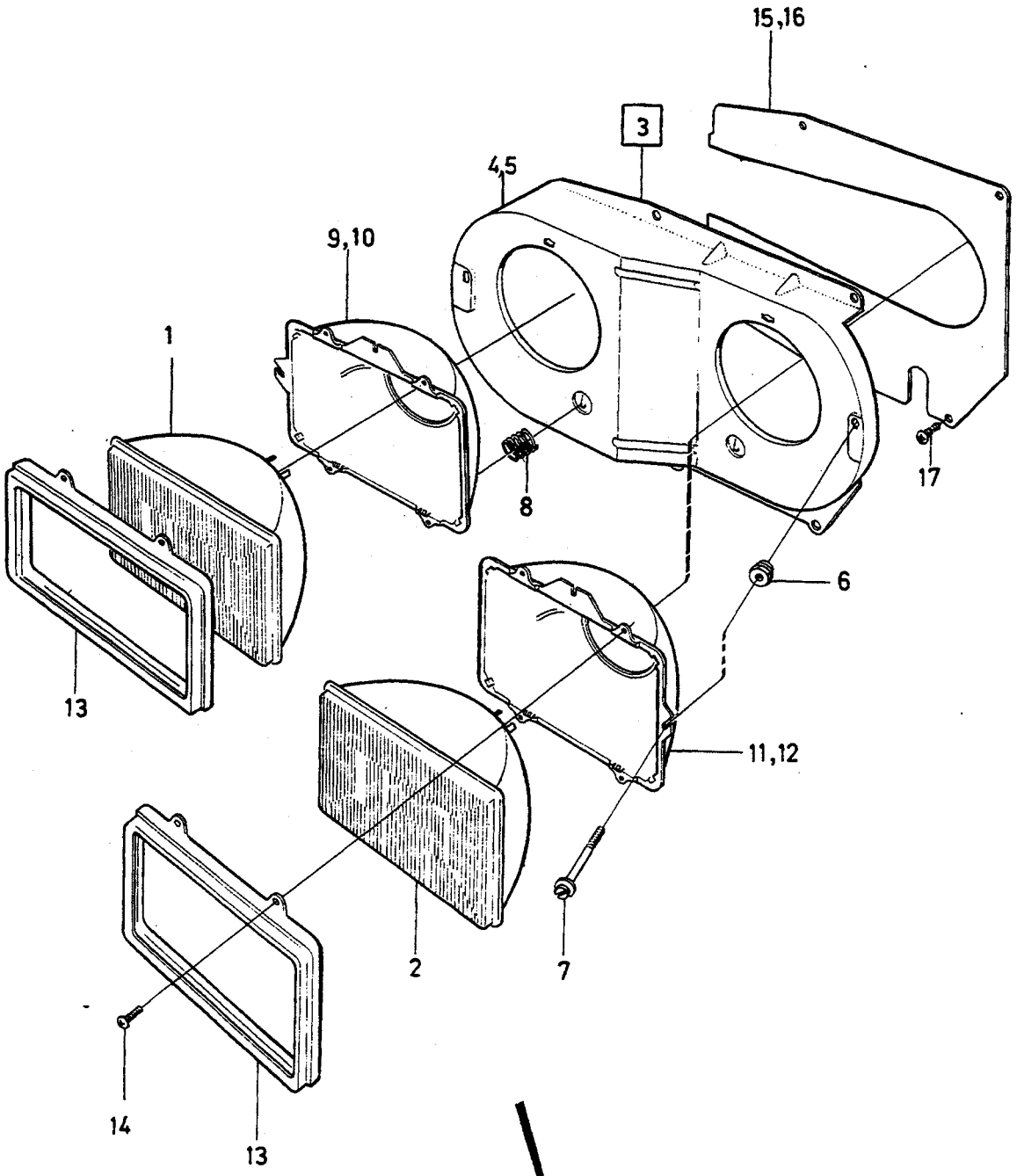

ALT 5

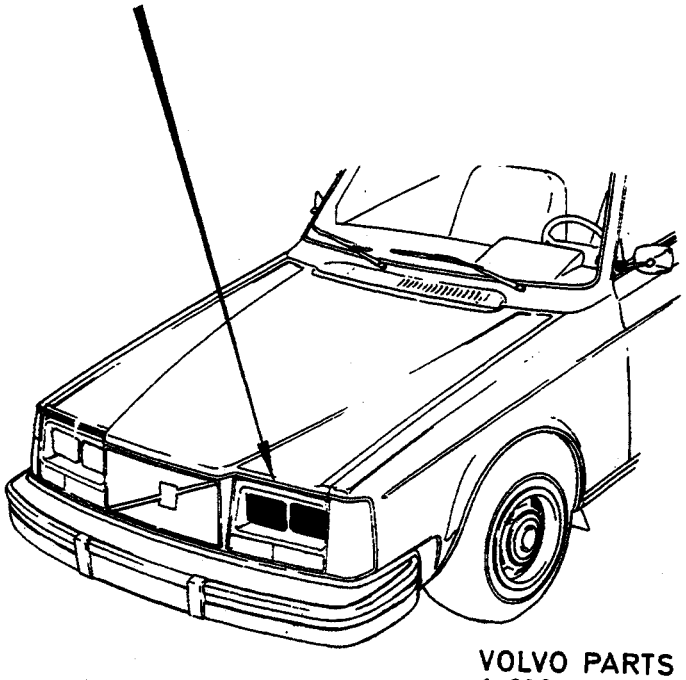

VOLVO PARTS
1 030 23016
(103:5)

A	L.H.
B	R.H.
C	
D	
E	

STRÅLKASTARE REKTANGULÄR — SCHEINWERFER RECHTECKIG

Grupp Gruppe 35

Sida Seite 701

1981- (USA),(CDN)

Pos	Artikel nr Artikelnr.	Antal / Anzahl A	B	C	D	E	PS	Benämning	Bezeichnung	Anmärkning Anmerkung	SR
1	1312040-7	1	1	-	-	-		Strålkastarinsats inre	Scheinwerfereinsatz innere	(1235114) -1980. 50W.MARKED"1A"	1
	1312040-7	1	1	-	-	-		Strålkastarinsats inre	Scheinwerfereinsatz innere	1981- 50W.MARKED "1A1"	1
2		1	1	-	-	-	NS	Strålkastarinsats yttre	Scheinwerfereinsatz äussere	-1982. 60/40W MARKED "2A"	
	1321919-1	1	1	-	-	-		Strålkastarinsats yttre	Scheinwerfereinsatz äussere	1983-. 35/35W MARKED "2A1"	1
3		1	1	-	-	-	NS	Strålkastarhus komplett	Scheinwerfergehäuse komplett		
4	1235142-5	1	-	-	-	-		• Strålkastarhus, v	• Scheinwerfergehäuse, l		2
	1235143-3	-	1	-	-	-		• Strålkastarhus, h	• Scheinwerfergehäuse, r		2
5		1	1	-	-	-	NS	•• Hus	•• Gehäuse		
6	1234071-7	2	2	-	-	-		•• Mutter	•• Mutter		2
7	1235146-6	2	2	-	-	-		•• Skruv	•• Schraube		1
8	676109-2	1	1	-	-	-		•• Fjäder	•• Feder		2
9	1312225-4	1	-	-	-	-		•• Glidkåpa helljus	•• Gleitkappe Fernlicht	(1235147)	2
10	1235149-0	-	1	-	-	-		•• Glidkåpa helljus	•• Gleitkappe Fernlicht		2
11	1235148-2	1	-	-	-	-		•• Glidkåpa halvljus v	•• Gleitkappe abblendlicht l		2
12	1312226-2	-	1	-	-	-		•• Glidkåpa halvljus h	•• Gleitkappe abblendlicht r	(1235150)	2
13	1235151-6	2	2	-	-	-		• Sarg	• Zarge		2
14	965324-7	8	8	-	-	-		• Skruv	• Schraube		2
15	1235152-4	1	-	-	-	-		Täckplatta, v	Abdeckplatte, l		2
16	1235153-2	-	1	-	-	-		Täckplatta, h	Abdeckplatte, r		2
17	965175-3	4	4	-	-	-		Flänsskruv	Flanschschraube	(949416)	2

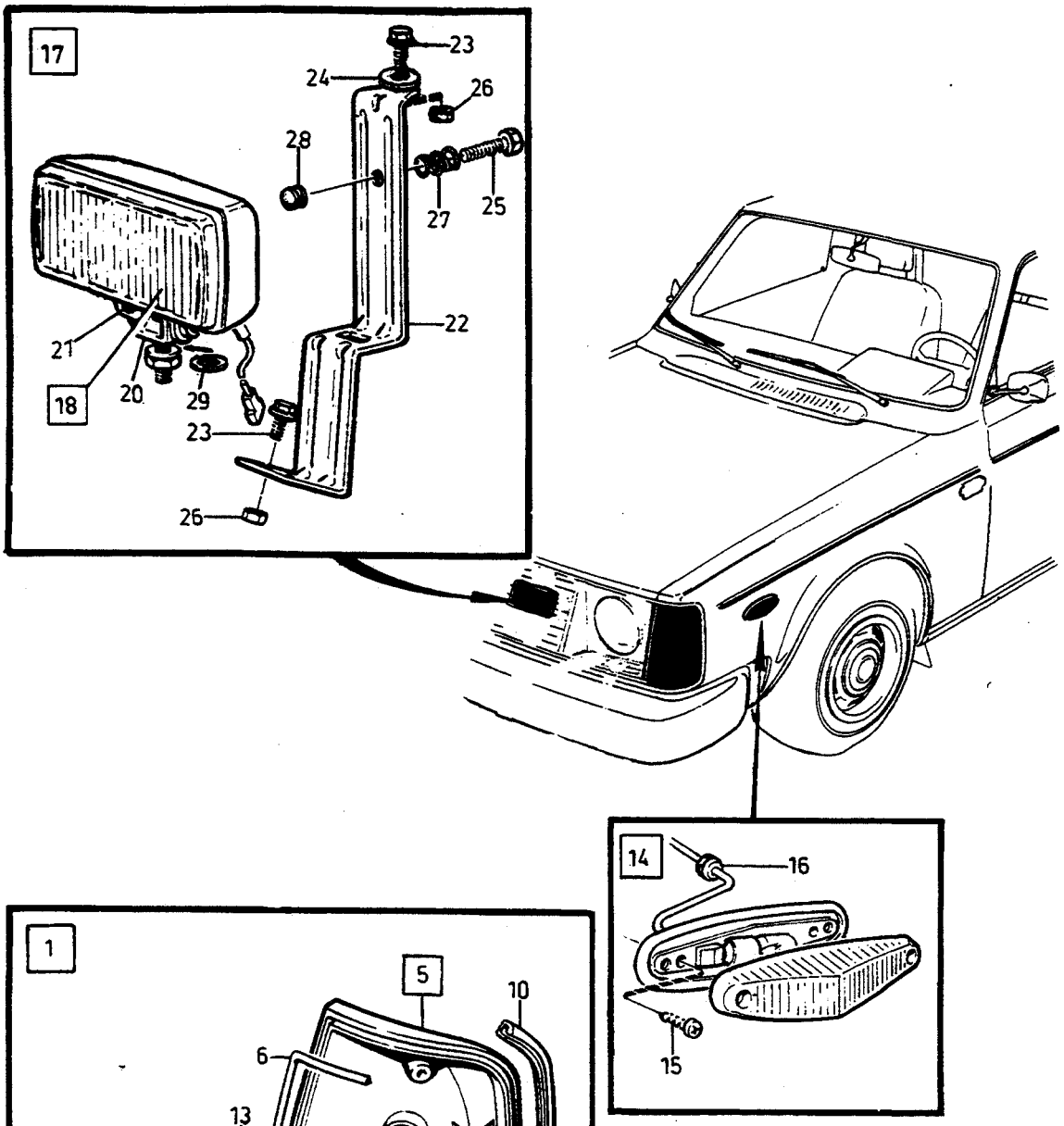
17
23
24
26
28
27
25
22
21
18
20
29
23
26
14
16
15
1
5
10
6
13
12
9
2
7
8
11
4
3

A
B
C
D
E

BLINKERS POSITIONSLJUS — BLINKER POSITIONSLEUCHTEN

Grupp Gruppe 35

Sida Seite 703

-1980

Pos	Artikel nr Artikelnr.	Antal / Anzahl A	B	C	D	E	PS	Benämning	Bezeichnung	Anmärkning Anmerkung	SR
		1	-	-	-	-		Anmärkning	Anmerkung	1)	
1	1235848-7	1	-	-	-	-		Blinklykta, v	Blinkleuchte, l	CIBIE 242,244,245,262	2
	1235849-5	1	-	-	-	-		Blinklykta, h	Blinkleuchte, r	CIBIE 242,244,245,262	2
	1259742-3	1	-	-	-	-		Blinklykta, v	Blinkleuchte, l	(1235856) HELLA	2
	1259743-1	1	-	-	-	-		Blinklykta, h	Blinkleuchte, r	(1235857) HELLA	2
		-	1	-	-	-		Anmärkning	Anmerkung	2)	
	1235815-6	-	1	-	-	-		Blinklykta, v	Blinkleuchte, l	CIBIE	2
	1235816-4	-	1	-	-	-		Blinklykta, h	Blinkleuchte, r	CIBIE	2
	1259746-4	-	1	-	-	-		Blinklykta, v	Blinkleuchte, l	(1235819) HELLA	2
	1259747-2	-	1	-	-	-		Blinklykta, h	Blinkleuchte, r	(1235820) HELLA	2
		-	-	1	-	-		Anmärkning	Anmerkung	(USA),(CDN)	
	1235852-9	-	-	1	-	-		Blinklykta, v	Blinkleuchte, l	CIBIE 240	2
	1235853-7	-	-	1	-	-		Blinklykta, h	Blinkleuchte, r	CIBIE 240	2
	1258932-1	-	-	1	-	-		Blinklykta, v	Blinkleuchte, l	(1235116) CIBIE 260	2
	1258933-9	-	-	1	-	-		Blinklykta, h	Blinkleuchte, r	(1235117) CIBIE 260	2
	1259738-1	-	-	1	-	-		Blinklykta, v	Blinkleuchte, l	(1235860) HELLA 240	2
	1259739-9	-	-	1	-	-		Blinklykta, h	Blinkleuchte, r	(1235861) HELLA 240	2
2	1215710-3	1	1	-	-	-		•Glas, v	•Leuchtenglas, l	CIBIE	1
	1215711-1	1	1	-	-	-		•Glas, h	•Leuchtenglas, r	CIBIE	1
	1234140-0	1	1	-	-	-		•Glas, v	•Leuchtenglas, l	(1234522) HELLA	1
	1234141-8	1	1	-	-	-		•Glas, h	•Leuchtenglas, r	(1234523) HELLA	1
	1215712-9	-	-	1	-	-		•Glas, v	•Leuchtenglas, l	CIBIE 240	1
	1215713-7	-	-	1	-	-		•Glas, h	•Leuchtenglas, r	CIBIE 240	1
	1235325-6	-	-	1	-	-		•Glas, v	•Leuchtenglas, l	CIBIE 260	1
	1235326-4	-	-	1	-	-		•Glas, h	•Leuchtenglas, r	CIBIE 260	1
	1234138-4	-	-	1	-	-		•Glas, v	•Leuchtenglas, l	HELLA	1
	1234139-2	-	-	1	-	-		•Glas, h	•Leuchtenglas, r	HELLA	1
3	1212823-7	3	3	3	-	-		••Skruv	••Schraube	CIBIE	2
	955130-0	3	3	3	-	-		••Skruv	••Schraube	HELLA	2
4	1214128-9	3	3	3	-	-		••Bricka	••Scheibe	CIBIE	2
	1212692-6	3	3	3	-	-		••Bricka	••Scheibe	HELLA	2
5		1	1	1	-	-	NS	•Hus	•Gehäuse		
6	1215660-0	1	1	1	-	-		•Packning	•Dichtung	CIBIE	2
		1	1	1	-	-	NS	•Packning	•Dichtung	HELLA	
7	1215621-2	1	1	1	-	-		•Gummibussning	•Gummibuchse	CIBIE	2
	941267-7	1	1	1	-	-		•Plugg	•Stopfen	(941263) HELLA	2
8	965826-1	1	1	-	-	-		•Glödlampa	•Gluhlampe	21W BA 15 s	1
	949281-0	-	-	1	-	-		•Glödlampa gul	•Gluhlampe gelb	24/2,2CP BAY 15d	1
	965827-9	-	-	1	-	-		•Glödlampa	•Gluhlampe	32CP BA 15 s	1
	273556-1	1	1	-	-	-		•Glödlampsats	•Gluhlampensatz		1
	965826-1	2	2	-	-	-	IK	••Glödlampa	••Gluhlampe	21W BA 15 s	1
9	965828-7	1	1	-	-	-		•Glödlampa	•Gluhlampe	5W BA 15 s	1
	949281-0	-	-	1	-	-		•Glödlampa gul	•Gluhlampe gelb	24/2,2CP BAY 15d	1
	965829-5	-	-	1	-	-		•Glödlampa	•Gluhlampe	4CP BA 15 s	1
	964212-5	-	1	-	-	-		•Glödlampa	•Gluhlampe	32/3CP BAY 15d	1
	273555-3	1	-	-	-	-		•Glödlampsats	•Gluhlampensatz		1
	965828-7	2	-	-	-	-	IK	••Glödlampa	••Gluhlampe	5W BA 15 s	1
	273557-9	-	1	-	-	-		•Glödlampsats	•Gluhlampensatz		1

1) Utan varselljus. / Ohne Tageslichtscheinwerfer.
2) Med varselljus. / Mit Tageslichtscheinwerfern.

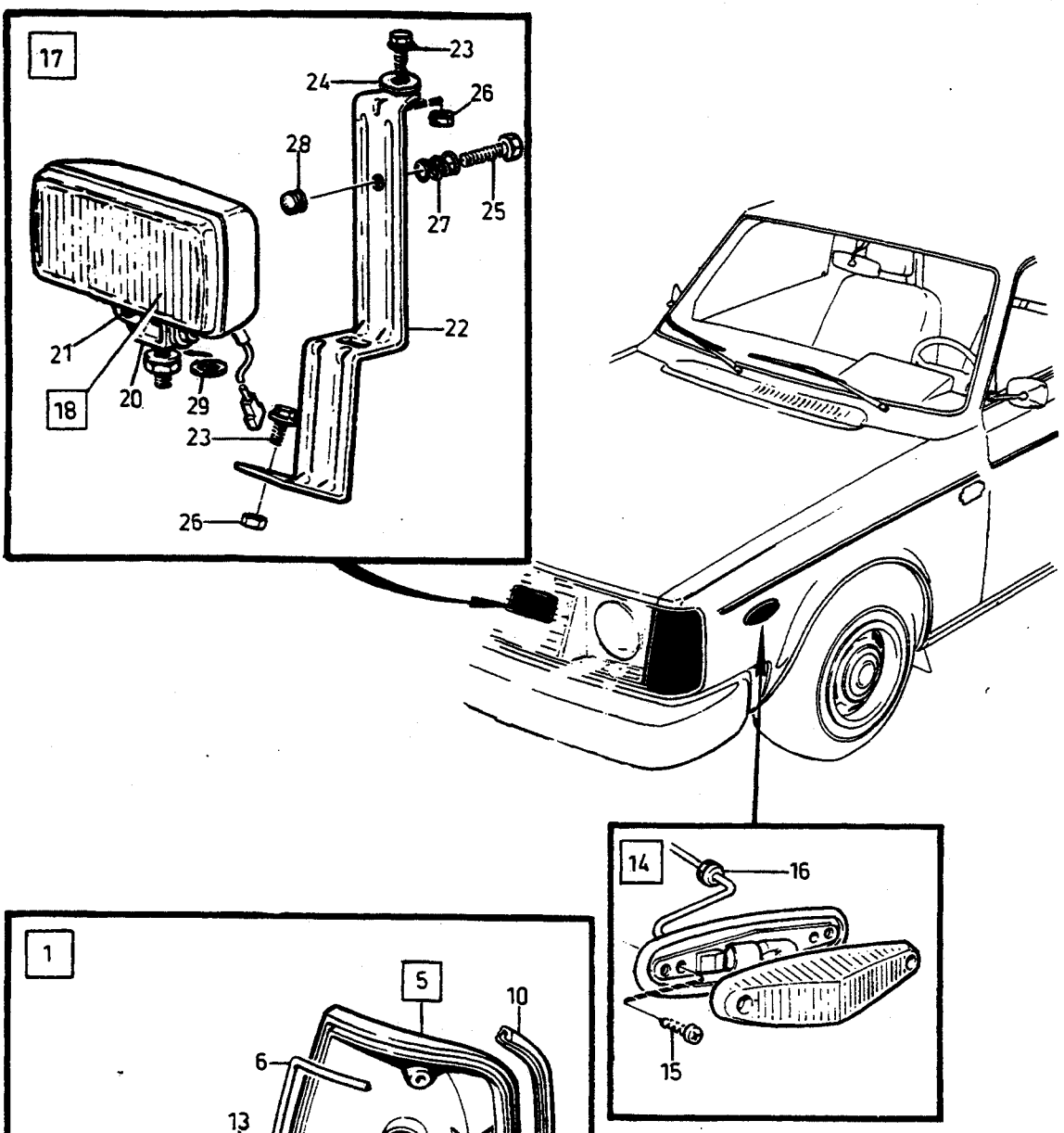
17
23
24
26
28
27
25
22
21
18
20
29
23
26
14
16
15
1
5
10
6
13
12
9
2
7
8
11
4
3

A
B
C
D
E

BLINKERS POSITIONSLJUS — BLINKER POSITIONSLEUCHTEN

-1980

Grupp Gruppe 35

Sida Seite 705

Pos	Artikel nr Artikelnr.	Antal / Anzahl A	B	C	D	E	PS	Benämning	Bezeichnung	Anmärkning Anmerkung	SR
	964212-5	-	2	-	-	-	IK	••Glödlampa	••Gluhlampe	32/3CP BAY 15d	1
	966335-2	-	1	-	-	-		•Glödlampa	•Gluhlampe	(967819) 21/5W BAY 15d	1
10	1215661-8	1	1	1	-	-		Tätningslist, v	Dichtleiste, l	CIBIE	2
	1234385-1	1	1	1	-	-		Tätningslist, h	Dichtleiste, r	CIBIE	2
	1234146-7	1	1	1	-	-		Tätningslist, v	Dichtleiste, l	HELLA	2
	1234147-5	1	1	1	-	-		Tätningslist, h	Dichtleiste, r	HELLA	2
11	1258476-9	2	2	2	-	-		Mellanlägg	Beilegscheibe	CIBIE	2
12	946544-4	2	2	2	-	-		Flänsskruv	Flanschschraube		2
13	960140-2	2	2	2	-	-		Bricka	Scheibe	(960139) HALLA	2
14	1235461-9	2	-	-	-	-		Blinklykta	Blinkleuchte	(I)	2
15	969456-3	4	-	-	-	-		Skruv	Schraube	(955120), (I)	2
16	941266-9	2	-	-	-	-		Genomföring	Durchfuhrung	(I)	4
17		1	-	-	-	-	NS	Extra belysning	Extra Beleuchtung	242GT	
18	1277107-7	2	-	-	-	-		•Fjärrstrålkastare	•Weitstrahler	(1235385) EXC (USA),(CDN),(S)	3
	1277105-1	-	2	-	-	-		•Dimstrålkastare	•Nebelscheinwerfer	(1235269) (S)	3
	1277106-9	-	-	2	-	-		•Dimstrålkastare	•Nebelscheinwerfer	(1235384) (USA),(CDN)	3
20		1	1	1	-	-	NS	••Hållare	••Halter		
21		1	1	1	-	-	NS	••Skruv	••Schraube		
22	1235631-7	2	2	2	-	-		•Konsol	•Konsole		3
23	945414-1	4	4	4	-	-		•Flänsskruv	•Flanschschraube		2
24	942605-7	6	6	6	-	-		•Tandbricka	•Zahnscheibe		2
25	949335-4	2	2	2	-	-		•Skruv	•Schraube	(949441)	2
26	945407-5	2	2	2	-	-		•Flänsmutter	•Bundmutter		2
27	*1235924*	2	2	2	-	-	OP	•Tryckfjäder	•Druckfeder		2
28	656456-1	2	2	2	-	-		•Gummihatt	•Gummikappe		2
29	945987-6	2	2	2	-	-		•Tandbricka	•Zahnscheibe		2

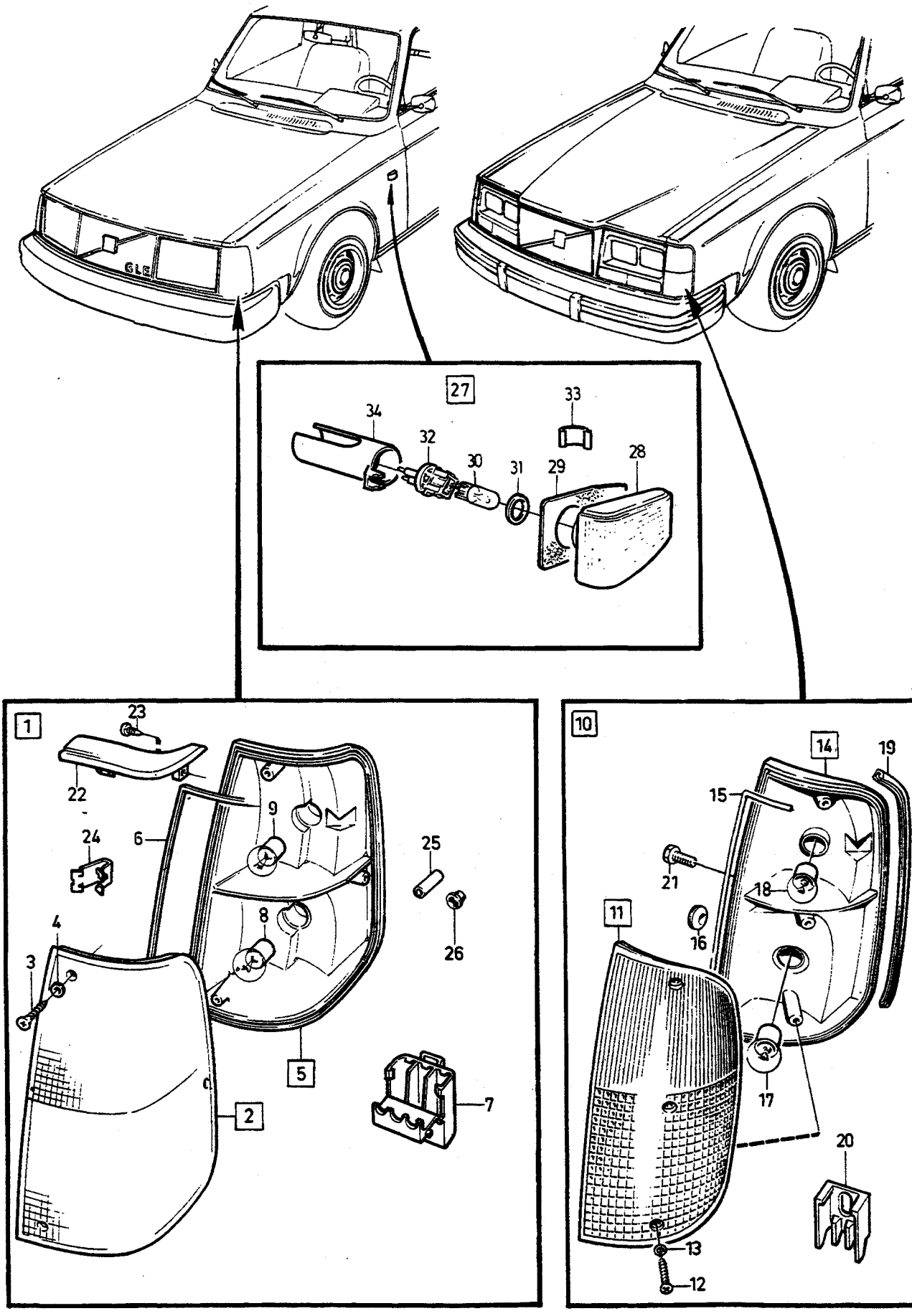

VOLVO
Genuine Parts
PV 350 44438

A	1)
B	2)
C	(USA), (CDN)
D	
E	

BLINKERS POSITIONSLJUS — BLINKER POSITIONSLEUCHTEN

1981-

Grupp / Gruppe 35

Sida / Seite 707

Pos	Artikel nr / Artikelnr.	Antal / Anzahl A	B	C	D	E	PS	Benämning	Bezeichnung	Anmärkning / Anmerkung	SR
1	1312755-0	1	-	-	-	-		Kombinationslykta, v	Kombinationsleuchte, l	CIBIE (1259260)	2
	1312756-8	1	-	-	-	-		Kombinationslykta, h	Kombinationsleuchte, r	CIBIE (1259261)	2
	1312757-6	-	1	-	-	-		Kombinationslykta, v	Kombinationsleuchte, l	CIBIE (1259262)	2
	1312758-4	-	1	-	-	-		Kombinationslykta, h	Kombinationsleuchte, r	CIBIE (1259263)	2
2	1307453-9	1	1	-	-	-		• Glas, v	• Leuchtenglas, l		1
	1307454-7	1	1	-	-	-		• Glas, h	• Leuchtenglas, r		1
3	1307518-9	3	3	-	-	-		• • Skruv	• • Schraube		2
4	1214128-9	3	3	-	-	-		• • Bricka	• • Scheibe		2
5		1	1	-	-	-	NS	• Hus	• Gehäuse		
6	1307461-2	1	1	-	-	-		• Packning	• Dichtung		2
7	1259828-0	1	1	-	-	-		• Hylsisolator	• Steckdose		2
8	965826-1	1	1	-	-	-		• Glödlampa	• Gluhlampe	21W BA 15 s	1
	273556-1	1	1	-	-	-		• Glödlampsats	• Gluhlampensatz		1
	965826-1	2	2	-	-	-		• • Glödlampa	• • Gluhlampe	21W BA 15 s	1
9	965829-5	1	-	-	-	-		• Glödlampa	• Gluhlampe	4CP BA 15 s	1
	964212-5	-	1	-	-	-		• Glödlampa	• Gluhlampe	32/3CP BAY 15d	1
	273557-9	-	1	-	-	-		• Glödlampsats	• Gluhlampensatz		1
	964212-5	-	2	-	-	-		• • Glödlampa	• • Gluhlampe	32/3CP BAY 15d	1
	966335-2	-	1	-	-	-		• Glödlampa	• Gluhlampe	(967819) 21/5W BAY 15d MARKED E.	1
10	1258932-1	-	-	1	-	-		Blinklykta, v	Blinkleuchte, l	CIBIE	2
	1258933-9	-	-	1	-	-		Blinklykta, h	Blinkleuchte, r	CIBIE	2
11	1235325-6	-	-	1	-	-		• Glas, v	• Leuchtenglas, l		1
	1235326-4	-	-	1	-	-		• Glas, h	• Leuchtenglas, r		1
12	1212823-7	-	-	3	-	-		• • Skruv	• • Schraube		2
13	1214128-9	-	-	3	-	-		• • Bricka	• • Scheibe		2
14		-	-	2	-	-	NS	• Hus	• Gehäuse		
15	1215660-0	-	-	1	-	-		• Packning	• Dichtung		2
16	1215621-2	-	-	1	-	-		• Gummibussning	• Gummibuchse		2
17	949281-0	-	-	1	-	-		• Glödlampa gul	• Gluhlampe gelb	24/2,2CP BAY 15d	1
18	949281-0	-	-	1	-	-		• Glödlampa gul	• Gluhlampe gelb	24/2,2CP BAY 15d	1
19	1215661-8	1	1	1	-	-		Tätningslist, v	Dichtleiste, l		2
	1234385-1	1	1	1	-	-		Tätningslist, h	Dichtleiste, r		2
20	1258476-9	1	1	1	-	-		Mellanlägg	Beilegscheibe		2
21	946544-4	2	2	2	-	-		Flänsskruv	Flanschschraube		2
22	1307253-3	1	1	1	-	-		List, v krom	Leiste, l Chrom		2
	1307254-1	1	1	1	-	-		List, h krom	Leiste, r Chrom		2
	1307255-8	1	1	1	-	-		List, v svart	Leiste, l schwarz		2
	1307256-6	1	1	1	-	-		List, h svart	Leiste, r schwarz		2
23	965393-2	4	4	4	-	-		Skruv	Schraube		2
24	1312102-5	2	2	2	-	-		Clips	Klemme		2
25	976734-4	1	1	1	-	-		Slang metervara	Schlauch Meterware	(1306703) LG 50 mm	2
26	1312220-5	2	2	2	-	-		Styrhylsa	Fuhrungshulse	(1307735)	2
27	*(1312774)*	2	2	-	-	-	SP	Blinklykta	Blinkleuchte	REPL 1PCS 1372255-8	2
28		1	1	-	-	-	NS	• Lamphus	• Lampengehäuse		
29		1	1	-	-	-	NS	• Packning	• Dichtung		
30	949671-2	1	1	-	-	-		• Glödlampa	• Gluhlampe	5W	1
31	1369304-9	1	1	-	-	-		• Tätning	• Dichtung		3
32		1	1	-	-	-	NS	• Lamphållare	• Lampenfassung		
33		1	1	-	-	-	NS	• Fjäder	• Feder		
34		1	1	-	-	-	NS	• Skyddskåpa	• Schutzhaube		

1) Utan varselljus. / Ohne Tageslichtscheinwerfer.
2) Med varselljus. / Mit Tageslichtscheinwerfern.

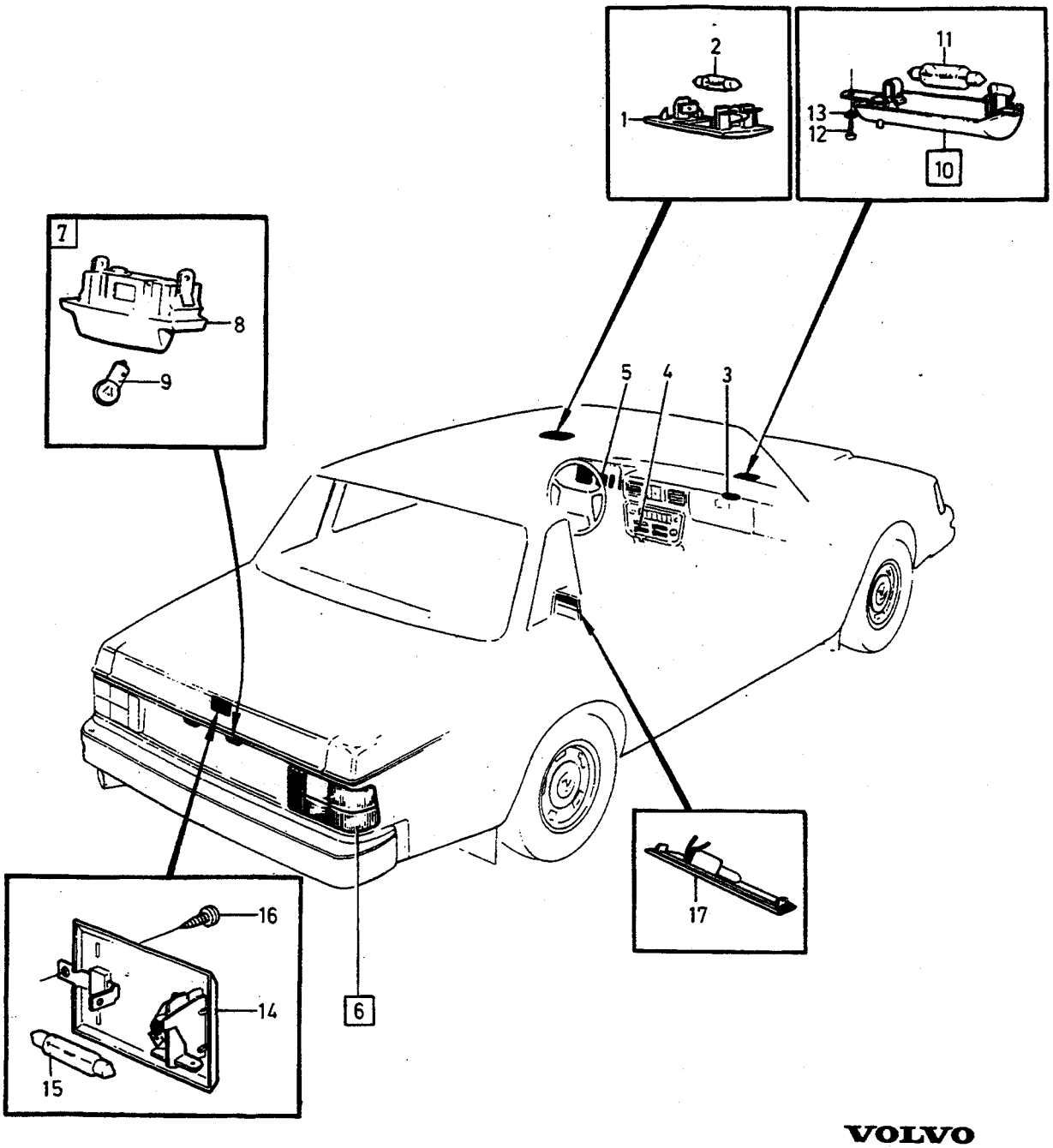

VOLVO
Genuine Parts
PV 350 50610

A
B
C
D
E

INNERBELYSNING SKYLTBELYSNING — INNENBELEUCHTUNG SCHILDBELEUCHTUNG

242, 244

Grupp Gruppe 35

Sida Seite 709

Pos	Artikel nr Artikelnr.	Antal / Anzahl A	B	C	D	E	PS	Benämning	Bezeichnung	Anmärkning Anmerkung	SR
☆ 1	6846630-9	1	-	-	-	-		Innerlampa	Innenleuchte		3
2	182039-8	1	-	-	-	-		Glödlampa	Gluhlampe	10W SV 8,5	1
3		-	-	-	-	-		Lampa Handskfack	Lampe Ablagefach	SEE 36•767	
4		-	-	-	-	-		Lampa Värmereglage	Lampe Heizungsregler	SEE 36•767	
5		-	-	-	-	-		Lampa Instrument	Lampe Instrument	SEE 36•767	
6		-	-	-	-	-		Baklykta	Heckleuchte	SEE 35•713	
7	3518672-5	2	-	-	-	-		Nummerplåtlampa komplett	Kennzeichenleuchte komplett		2
8		1	-	-	-	-	NS	•Lyktglas	•Leuchtenglas		
9	192451-3	1	-	-	-	-		•Glödlampa	•Gluhlampe	4W	1
10	1234764-7	1	-	-	-	-		Motorrumslampa	Motorraumleuchte		3
11	182045-5	1	-	-	-	-		Glödlampa	Gluhlampe	15W SV 8,5 (277716)	1
12	969473-8	1	-	-	-	-		Sextandhålskruv	Sechszahn-hohlschraube	(955137)	2
13	940090-4	1	-	-	-	-		Bricka	Scheibe		2
14	1235354-6	1	-	-	-	-		Bagagerumslampa	Kofferraumleuchte		3
15	182039-8	1	-	-	-	-		Glödlampa	Gluhlampe	10W SV 8,5 (277715)	1
16	969473-8	1	-	-	-	-		Sextandhålskruv	Sechszahn-hohlschraube	(955137)	2
17		1	-	-	-	-		Lampa Askkopp	Lampe Aschenbecher	SEE 88•1775	

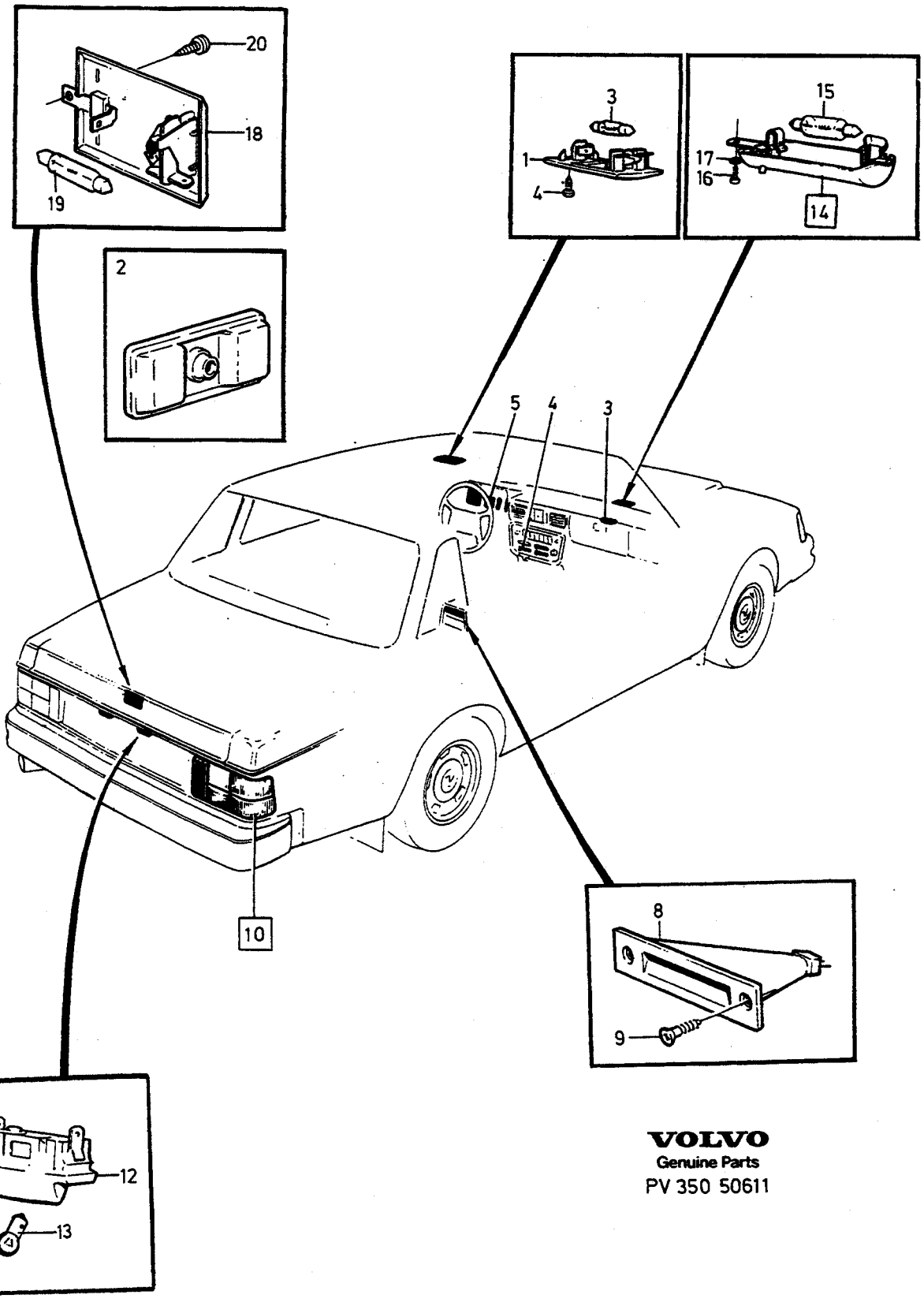

VOLVO
Genuine Parts
PV 350 50611

A
B
C
D
E

INNERBELYSNING SKYLTBELYSNING — INNENBELEUCHTUNG SCHILDBELEUCHTUNG

Grupp Gruppe 35

Sida Seite 711

262, 264

Pos	Artikel nr Artikelnr.	Antal / Anzahl A	B	C	D	E	PS	Benämning	Bezeichnung	Anmärkning Anmerkung	SR
☆ 1	6846630-9	1	-	-	-	-		Innerlampa	Innenleuchte	264	3
2	1248130-5	2	-	-	-	-		Innerlampa	Innenleuchte	262C	3
3	182039-8	1	-	-	-	-		Glödlampa	Gluhlampe	264. 10W SV 8,5	1
	182044-8	2	-	-	-	-		Glödlampa	Gluhlampe	262C. 3W SV 5,5	1
	192451-3	1	-	-	-	-		Glödlampa	Gluhlampe	262C. 4W BA 9 s	1
☆ 4	969464-7	2	-	-	-	-		Sextandhålskruv	Sechszahn-hohlschraube	(955118) 264	2
	1248939-9	2	-	-	-	-		Skruv	Schraube	262C	2
5		-	-	-	-	-		Lampa Handskfack	Lampe Ablagefach	SEE 36•767	
6		-	-	-	-	-		Lampa Värmereglage	Lampe Heizungsregler	SEE 87•1697	
7		-	-	-	-	-		Lampa Instrument	Lampe Instrument	SEE 36•767	
8	1248627-0	1	-	-	-	-		Askkopplampa	Aschenbecherbeleuchtung	262C	3
9	*956273*	2	-	-	-	-	OP	Skruv	Schraube	262C CH -6801	2
	1248939-9	2	-	-	-	-		Skruv	Schraube	262C CH 6802-	2
10		-	-	-	-	-		Baklykta	Heckleuchte	SEE 35•713	
11	3518672-5	2	-	-	-	-		Nummerplåtlampa komplett	Kennzeichenleuchte komplett		2
12		1	-	-	-	-	NS	•Lyktglas	•Leuchtenglas		
13	192451-3	1	-	-	-	-		•Glödlampa	•Gluhlampe	4W	1
14	1234764-7	1	-	-	-	-		Motorrumslampa	Motorraumleuchte		3
15	182045-5	1	-	-	-	-		Glödlampa	Gluhlampe	15W SV 8,5 (277716)	1
16	969473-8	1	-	-	-	-		Sextandhålskruv	Sechszahn-hohlschraube	(955137)	2
17	940090-4	1	-	-	-	-		Bricka	Scheibe		2
18	1235354-6	1	-	-	-	-		Bagagerumslampa	Kofferraumleuchte		3
19	182039-8	1	-	-	-	-		Glödlampa	Gluhlampe	10W SV 8,5 (277715)	1
20	969473-8	1	-	-	-	-		Sextandhålskruv	Sechszahn-hohlschraube	(955137)	2

1

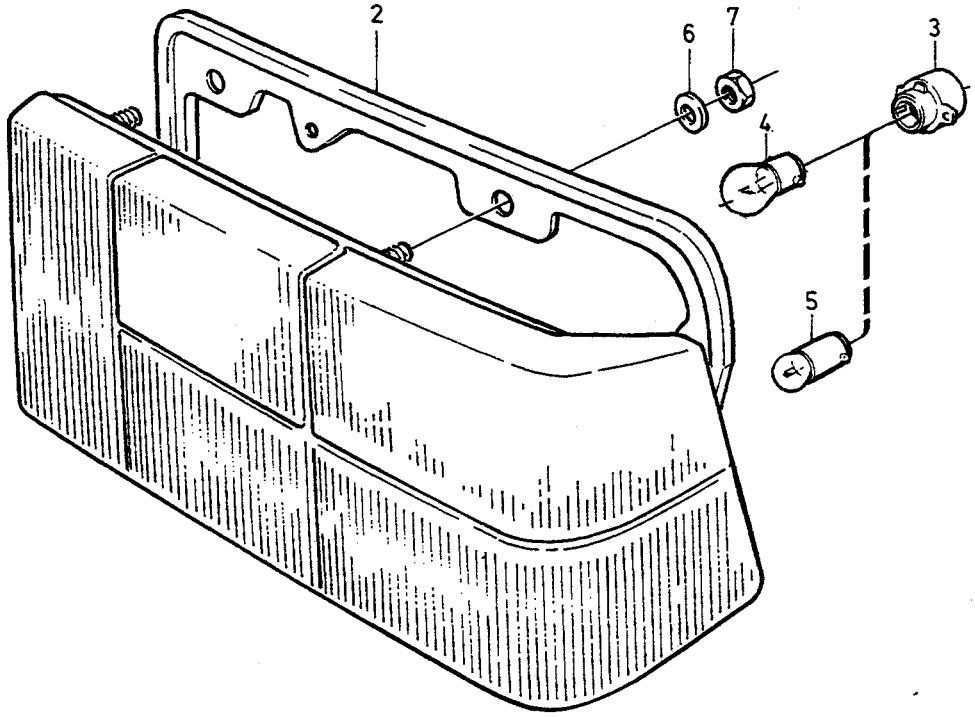

8

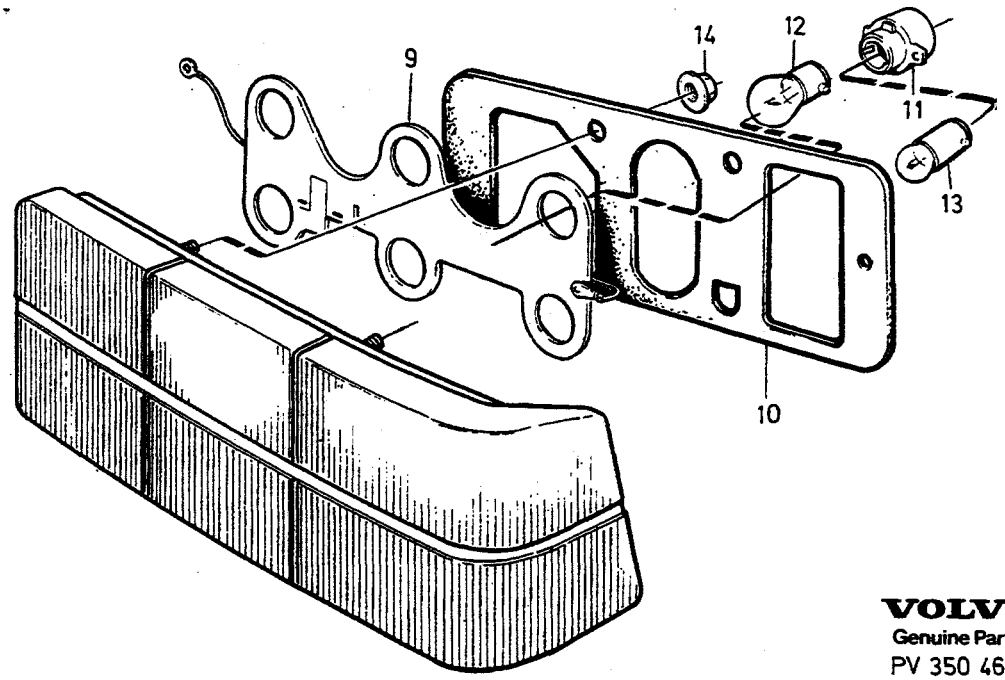

VOLVO
Genuine Parts
PV 350 46292

A
B
C
D
E

BAKRE BELYSNING — HINTERE BELEUCHTUNG

Grupp / Gruppe 35

Sida / Seite 713

2DRS, 4DRS

Pos	Artikel nr / Artikelnr.	Antal / Anzahl A	B	C	D	E	PS	Benämning	Bezeichnung	Anmärkning / Anmerkung	SR
		1	-	-	-	-		Anmärkning	Anmerkung	1)	
		-	1	-	-	-		Anmärkning	Anmerkung	2)	
		-	-	1	-	-		(USA), (CDN)	(USA), (CDN)		
1	1235200-1	1	-	-	-	-		Baklykta, v	Heckleuchte, l	HELLA	2
	1235201-9	1	-	-	-	-		Baklykta, h	Heckleuchte, r	HELLA	2
	1235589-7	1	-	-	-	-		Baklykta, v	Heckleuchte, l	BOSCH	2
	1235590-5	1	-	-	-	-		Baklykta, h	Heckleuchte, r	BOSCH	2
	1234669-8	-	1	-	-	-		Baklykta, v	Heckleuchte, l	HELLA	2
	1234670-6	-	1	-	-	-		Baklykta, h	Heckleuchte, r	HELLA	2
	1235585-5	-	1	-	-	-		Baklykta, v	Heckleuchte, l	BOSCH	2
	1235586-3	-	1	-	-	-		Baklykta, h	Heckleuchte, r	BOSCH	2
	1235587-1	-	-	1	-	-		Baklykta, v	Heckleuchte, l	BOSCH	2
	1235588-9	-	-	1	-	-		Baklykta, h	Heckleuchte, r	BOSCH	2
2	1235167-2	1	1	1	-	-		•Packning	•Dichtung	HELLA	2
	1235595-4	1	1	1	-	-		•Packning	•Dichtung	BOSCH	2
3	1372041-2	4	3	3	-	-		•Lamphållare	•Lampenfassung	HELLA, 21W.	3
	1258950-3	4	3	3	-	-		•Lamphållare	•Lampenfassung	BOSCH, 21W.	2
	1372042-0	1	2	2	-	-		•Lamphållare	•Lampenfassung	HELLA, 5W.	3
	1258949-5	1	2	2	-	-		•Lamphållare	•Lampenfassung	BOSCH, 5W.	2
4	965826-1	4	3	-	-	-		•Glödlampa	•Gluhlampe	21W, BA15S.	1
	965827-9	-	-	3	-	-		•Glödlampa	•Gluhlampe	32CP, BA15S.	1
5	965828-7	1	2	-	-	-		•Glödlampa	•Gluhlampe	5W, BA15S.	1
	965829-5	-	-	2	-	-		•Glödlampa	•Gluhlampe	4CP, BA15S.	1
	273555-3	X	X	-	-	-		Glödlampsats	Gluhlampensatz		1
	965828-7	2	2	-	-	-		•Glödlampa	•Gluhlampe	5W, BA15S.	1
	273556-1	X	X	-	-	-		Glödlampsats	Gluhlampensatz		1
	965826-1	2	2	-	-	-		•Glödlampa	•Gluhlampe	21W, BA15S.	1
6	960138-6	8	8	8	-	-		Bricka	Scheibe		2
7	955780-2	8	8	8	-	-		Mutter	Mutter		2
8	1372212-9	1	-	-	-	-		Baklykta, v	Heckleuchte, l	3)	2
	1372213-7	1	-	-	-	-		Baklykta, h	Heckleuchte, r	3)	2
	(1372210)	1	-	-	-	-	SP	Baklykta, v	Heckleuchte, l	4) REPL 1 PCS 1372447-1.	2
	(1372211)	1	-	-	-	-	SP	Baklykta, h	Heckleuchte, r	4) REPL 1 PCS 1372448-9.	2
	1234673-0	-	1	-	-	-		Baklykta, v	Heckleuchte, l	3)	2
	1234674-8	-	1	-	-	-		Baklykta, h	Heckleuchte, r	3)	2
	1307767-2	-	1	-	-	-		Baklykta, v	Heckleuchte, l	4)	2
	1307768-0	-	1	-	-	-		Baklykta, h	Heckleuchte, r	4)	2
	1234677-1	-	-	1	-	-		Baklykta, v	Heckleuchte, l	3)	2
	1234678-9	-	-	1	-	-		Baklykta, h	Heckleuchte, r	3)	2
	1307771-4	-	-	1	-	-		Baklykta, v	Heckleuchte, l	4)	2
	1307772-2	-	-	1	-	-		Baklykta, h	Heckleuchte, r	4)	2
9	1307558-5	1	-	-	-	-		•Kretskort, v	•Leiterbahnplatte, l		3
	1307559-3	1	-	-	-	-		•Kretskort, h	•Leiterbahnplatte, r		3
	1307556-9	-	1	1	-	-		•Kretskort, v	•Leiterbahnplatte, l		3
	1307557-7	-	1	1	-	-		•Kretskort, h	•Leiterbahnplatte, r		3
10	1235176-3	1	1	1	-	-		•Packning	•Dichtung		2
11	1372041-2	4	3	3	-	-		•Lamphållare	•Lampenfassung	21W	3
	1372042-0	2	2	2	-	-		•Lamphållare	•Lampenfassung	5W	3
12	965826-1	4	3	-	-	-		•Glödlampa	•Gluhlampe	21W, BA15S.	1
	965827-9	-	-	3	-	-		•Glödlampa	•Gluhlampe	32CP, BA15S.	1
13	965828-7	1	2	-	-	-		•Glödlampa	•Gluhlampe	5W, BA15S.	1
	965829-5	-	-	2	-	-		•Glödlampa	•Gluhlampe	4CP, BA15S.	1

1) Med dimbakljus. / Mit Nebelschlussleuchte.
2) Utan dimbakljus. / Ohne Nebelschlussleuchte.
3) Med kromdetaljer. / Mit Chromteilen.
4) Med svarta detaljer. / Mit schwarzen Teilen.

1

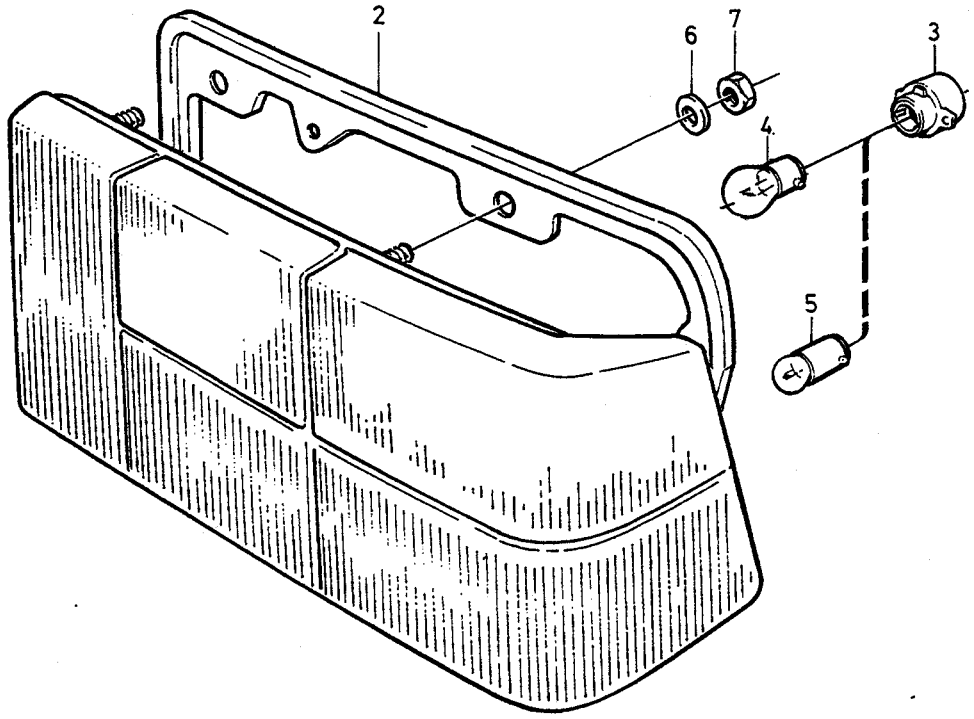

8

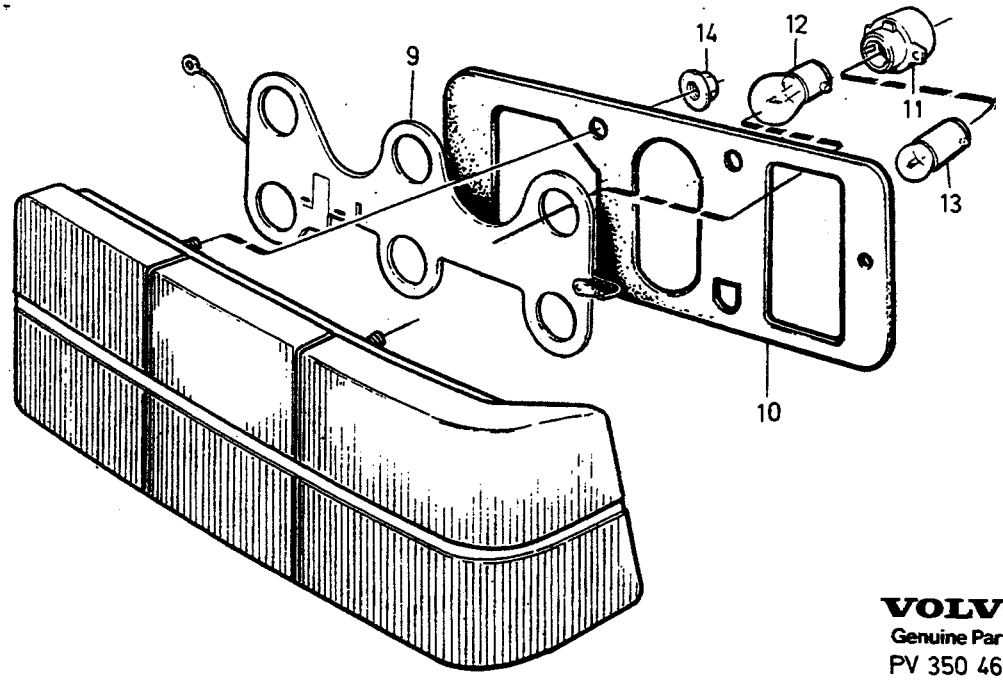

VOLVO
Genuine Parts
PV 350 46292

A
B
C
D
E

BAKRE BELYSNING — HINTERE BELEUCHTUNG

2 DRS, 4 DRS

Grupp Gruppe 35

Sida Seite 715

Pos	Artikel nr Artikelnr.	Antal / Anzahl A	B	C	D	E	PS	Benämning	Bezeichnung	Anmärkning Anmerkung	SR
	273555-3	X	X	-	-	-		Glödlampsats	Gluhlampensatz		1
	965828-7	2	2	-	-	-		• Glödlampa	• Gluhlampe	5W	1
	273556-1	X	X	-	-	-		Glödlampsats	Gluhlampensatz		1
	965826-1	2	2	-	-	-		• Glödlampa	• Gluhlampe	21W	1
14	1325690-4	8	8	8	-	-		Flänsmutter	Bundmutter		3

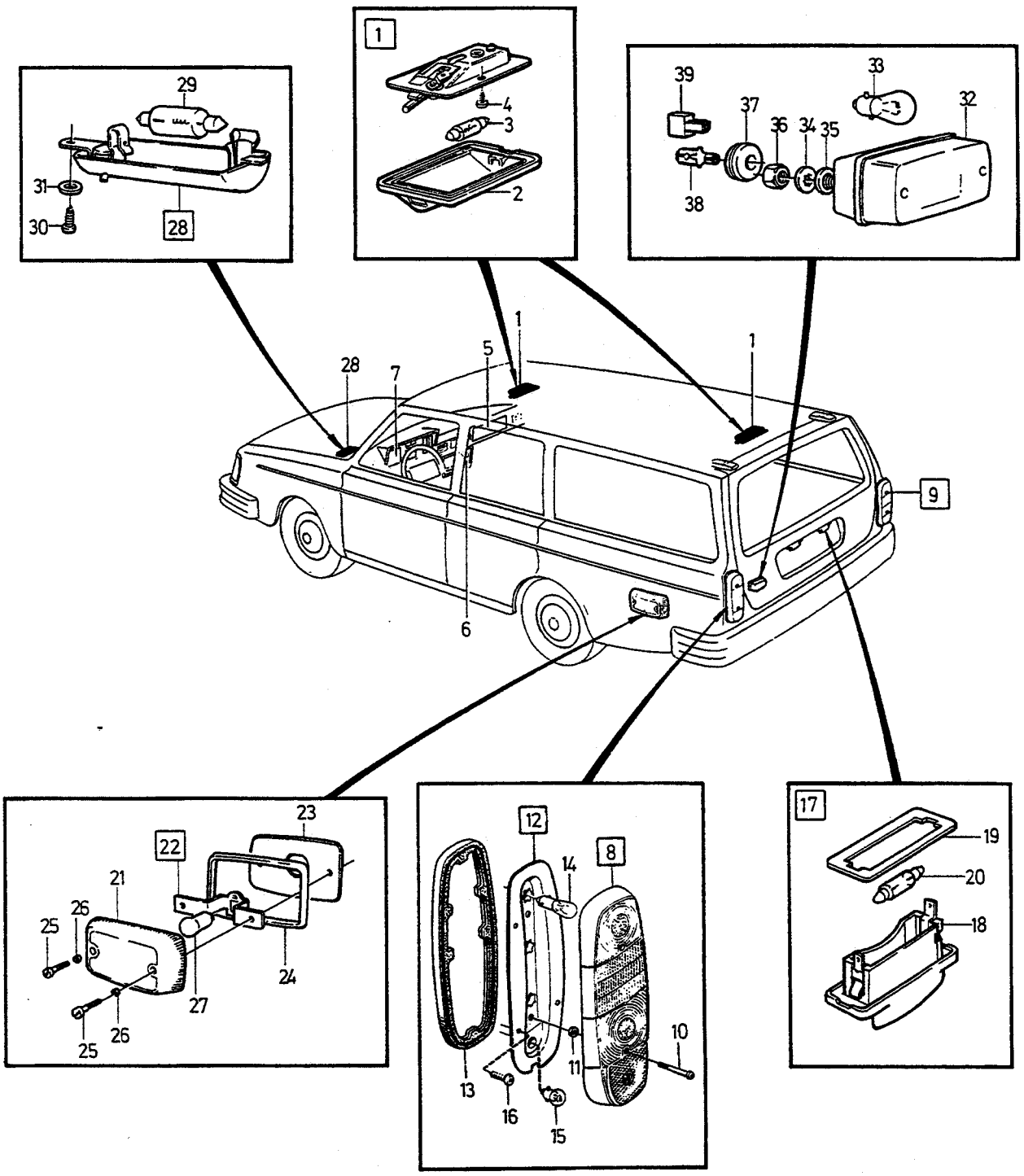

VOLVO
Genuine Parts
PV 350 50614

A	EXC (USA),(CDN)
B	(USA),(CDN)
C	
D	
E	

BELYSNING BAKRE INRE — BELEUCHTUNG HINTEN INNEN

5DRS -1980

Grupp / Gruppe 35

Sida / Seite 717

Pos	Artikel nr / Artikelnr.	Antal / Anzahl A	B	C	D	E	PS	Benämning	Bezeichnung	Anmärkning / Anmerkung	SR
1	1312942-4	2	2	-	-	-		Innerlampa	Innenleuchte	(1214960)	3
2	677430-1	1	1	-	-	-		•Glas	•Leuctenglas		2
3	182039-8	2	2	-	-	-		Glödlampa	Gluhlampe	10W SV 8,5	1
☆ 4	969464-7	4	4	-	-	-		Sextandhålskruv	Sechszahn-hohlschraube	(955118)	2
5		-	-	-	-	-		Lampa Handskfack	Lampe Ablagefach	SEE 36•767	
6		-	-	-	-	-		Lampa Värmereglage	Lampe Heizungsregler	SEE 87•1697	
7		-	-	-	-	-		Lampa Instrument	Lampe Instrument	SEE 36•767	
8	683520-1	1	-	-	-	-		Glas, v	Leuchtenglas, l		1
	1212745-2	-	1	-	-	-		Glas, v	Leuchtenglas, l		1
9	683521-9	1	-	-	-	-		Glas, h	Leuchtenglas, r		1
	1212754-4	-	1	-	-	-		Glas, h	Leuchtenglas, r		1
10	677617-3	1	1	-	-	-		•Skruv	•Schraube	LG 52 mm	2
	956066-5	2	2	-	-	-		•Skruv	•Schraube	LG 26 mm	2
11	677616-5	3	3	-	-	-		•Bricka	•Scheibe		2
12	680485-0	1	-	-	-	-		Lamphållare, v	Lampenfassung, l		2
	1212751-0	-	1	-	-	-		Lamphållare, v	Lampenfassung, l		2
	680486-8	1	-	-	-	-		Lamphållare, h	Lampenfassung, r		2
	1212760-1	-	1	-	-	-		Lamphållare, h	Lampenfassung, r		2
13	680488-4	2	2	-	-	-		•Tätning	•Dichtung		2
14	965826-1	6	6	-	-	-		Glödlampa	Gluhlampe	21W BA 15 s	1
	273556-1	1	1	-	-	-		Glödlampsats	Gluhlampensatz		1
	965826-1	2	2	-	-	-		•Glödlampa	•Gluhlampe	21W BA 15 s	1
15	965828-7	2	2	-	-	-		Glödlampa	Gluhlampe	5W BA 15 s	1
	273555-3	1	1	-	-	-		Glödlampsats	Gluhlampensatz		1
	965828-7	2	2	-	-	-		•Glödlampa	•Gluhlampe	5W BA 15 s	1
16	969278-1	8	8	-	-	-		Sextandhålskruv	Sechszahn-hohlschraube	(955138)	2
17	3540331-0	2	2	-	-	-		Nummerplåtlampa komplett	Kennzeichenleuchte komplett		2
18		1	1	-	-	-	NS	•Lyktglas	•Leuchtenglas		
19	678529-9	1	1	-	-	-		•Tätning	•Dichtung		2
20	965831-1	2	2	-	-	-		Glödlampa	Gluhlampe	5W	1
	273554-6	1	1	-	-	-		Glödlampsats	Gluhlampensatz		1
	965831-1	2	2	-	-	-		•Glödlampa	•Gluhlampe	5W SV 8,5	1
21	1234243-2	2	-	-	-	-		Glas	Leuctenglas	(S)	2
	1234244-0	2	2	-	-	-		Glas	Leuctenglas	(GB)	2
22	1258349-8	2	2	-	-	-		Lamphållare	Lampenfassung		2
23	1258197-1	1	1	-	-	-		•Packning	•Dichtung		2
24	1212903-7	2	2	-	-	-		Sarg	Zarge		2
25	969466-2	4	4	-	-	-		Skruv	Schraube	(955123)	2
26	1212692-6	4	4	-	-	-		Bricka	Scheibe		2
28	192451-3	2	2	-	-	-		Glödlampa	Gluhlampe	(965830) ALTER 2CP BA 9 s	1
27	192091-7	2	2	-	-	-		Glödlampa	Gluhlampe	ALTER 6W BA 9 s	1
28	1234764-7	1	1	-	-	-		Motorrumslampa	Motorraumleuchte		3
29	182045-5	1	1	-	-	-		Glödlampa	Gluhlampe	15W SV 8,5 (277716)	1
30	969473-8	1	1	-	-	-		Sextandhålskruv	Sechszahn-hohlschraube	(955137)	2
31	940090-4	1	1	-	-	-		Bricka	Scheibe		2
32	1235021-1	1	1	-	-	-		Dimbaklykta	Nebelschlussleuchte		3
33	965826-1	1	1	-	-	-		Glödlampa	Gluhlampe	21W BA 15 s	1
	273556-1	1	1	-	-	-		Glödlampsats	Gluhlampensatz		1
	965826-1	2	2	-	-	-		•Glödlampa	•Gluhlampe	21W BA 15 s	1
34	955946-9	2	2	-	-	-		Låsbricka	Sicherungsscheibe		2

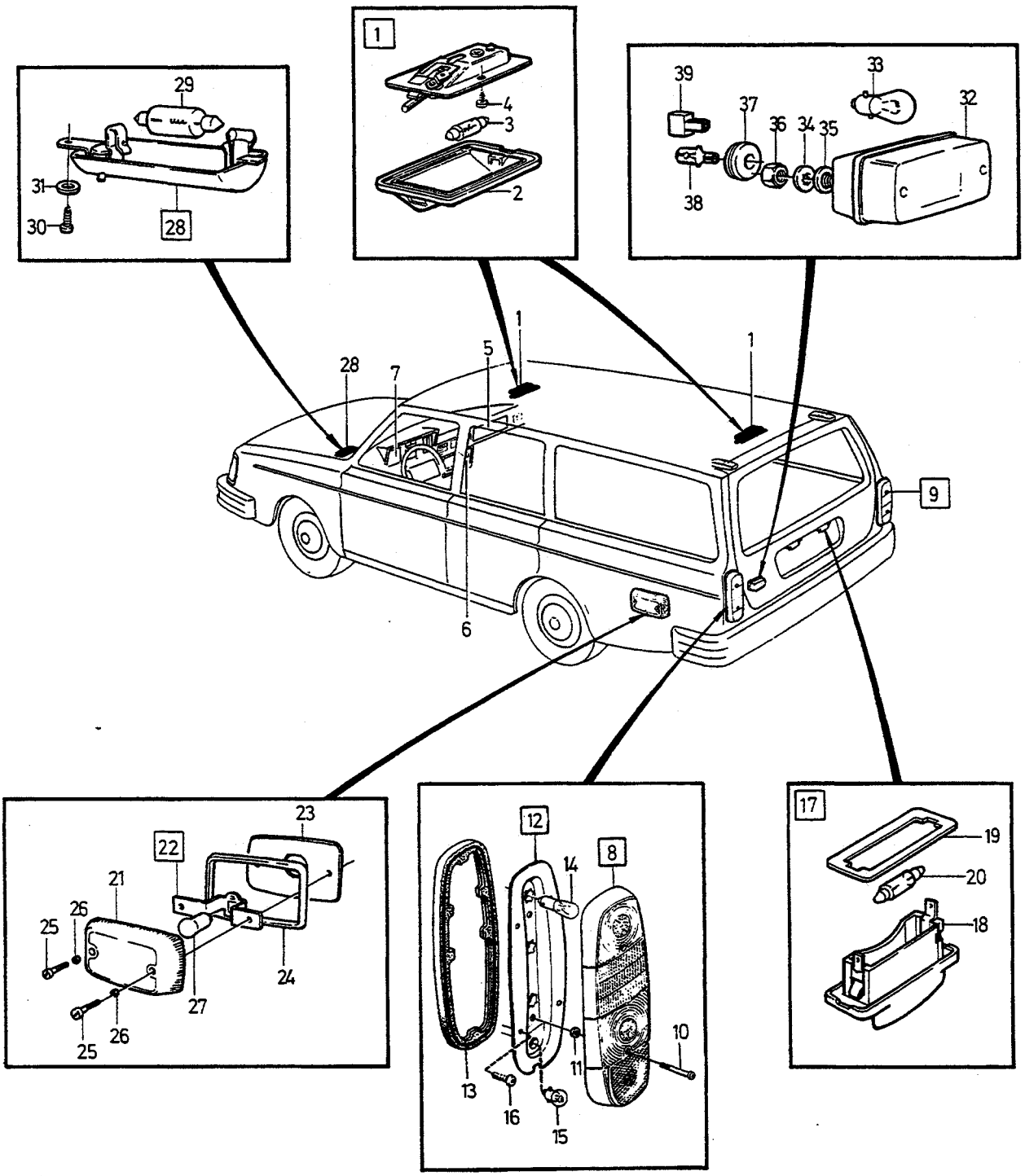

VOLVO
Genuine Parts
PV 350 50614

A	EXC (USA),(CDN)	BELYSNING BAKRE INRE — BELEUCHTUNG HINTEN INNEN	Grupp / Gruppe 35
B	(USA),(CDN)		
C			
D			Sida / Seite 719
E		5DRS -1980	

Pos	Artikel nr / Artikelnr.	Antal / Anzahl A	B	C	D	E	PS	Benämning	Bezeichnung	Anmärkning / Anmerkung	SR
35	681099-8	2	2	-	-	-		Distansbricka	Abstandscheibe		3
36	955780-2	2	2	-	-	-		Mutter	Mutter		2
37	941266-9	1	1	-	-	-		Genomföring	Durchfuhrung		4
38	949490-7	1	1	-	-	-		Ledningssko	Kabelschuh		1
39	964195-2	1	1	-	-	-		Stiftisolator	Flachstecker	(958207)	2

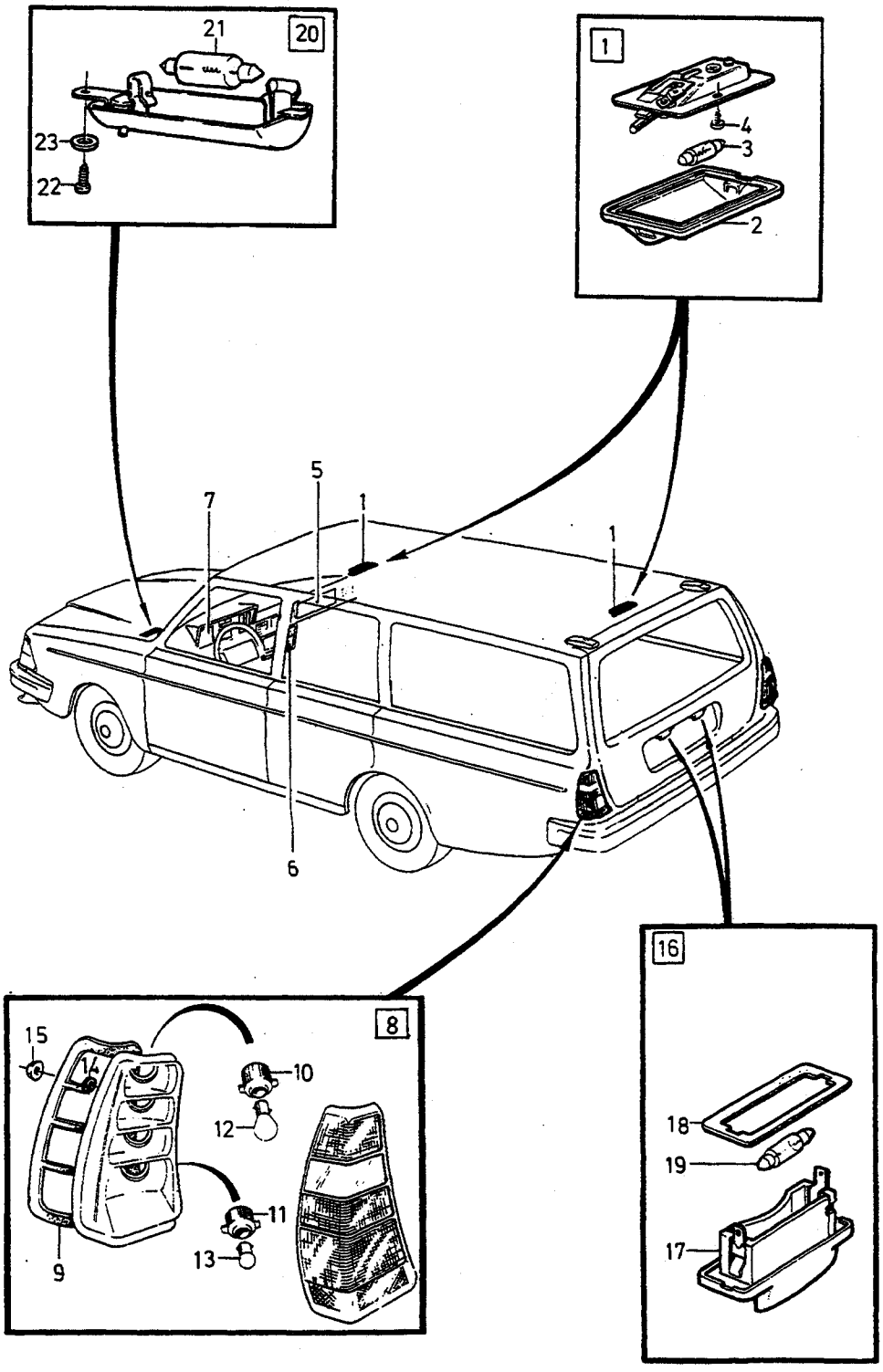

VOLVO
Genuine Parts
PV 350 50615

A
B
C
D
E

BELYSNING BAKRE INRE — BELEUCHTUNG HINTEN INNEN

Grupp Gruppe 35

Sida Seite 721

5DRS 1981-

Pos	Artikel nr Artikelnr.	Antal / Anzahl A	B	C	D	E	PS	Benämning	Bezeichnung	Anmärkning Anmerkung	SR
		1	-	-	-	-		Anmärkning	Anmerkung	1)	
		-	1	-	-	-		Anmärkning	Anmerkung	2)	
		-	-	1	-	-		Anmärkning	Anmerkung	(USA),(CDN)	
1	1312942-4	2	2	2	-	-		Innerlampa	Innenleuchte	(1214960)	3
2	677430-1	1	1	1	-	-		• Glas	• Leuctenglas		2
3	182039-8	1	1	1	-	-		• Glödlampa	• Gluhlampe	10W SV 8,5	1
☆ 4	969464-7	4	4	4	-	-		Sextandhålskruv	Sechszahn-hohlschraube	(955118)	2
5		-	-	-	-	-		Lampa	Lampe	SEE 36•773	
								Handskfack	Ablagefach		
6		-	-	-	-	-		Lampa	Lampe	SEE 87•1697	
								Värmereglage	Heizungsregler		
7		-	-	-	-	-		Lampa	Lampe	SEE 36•773	
								Instrument	Instrument		
8	1258120-3	1	-	-	-	-		Baklykta, v	Heckleuchte, l		2
	1258121-1	1	-	-	-	-		Baklykta, h	Heckleuchte, r		2
	(1258124)	-	1	-	-	-	SP	Baklykta, v	Heckleuchte, l	REPL 1 PCS 1372439-8.	2
	(1258125)	-	1	-	-	-	SP	Baklykta, h	Heckleuchte, r	REPL 1 PCS 1372440-6.	2
	1258122-9	-	-	1	-	-		Baklykta, v	Heckleuchte, l		2
	1258123-7	-	-	1	-	-		Baklykta, h	Heckleuchte, r		2
9	1372071-9	1	1	1	-	-		• Packning	• Dichtung	(1312199)	2
10	1372041-2	3	3	3	-	-		• Lamphållare	• Lampenfassung		3
11	1372042-0	1	-	1	-	-		• Lamphållare	• Lampenfassung		3
	1372043-8	-	1	-	-	-		• Lamphållare	• Lampenfassung		3
12	965826-1	3	3	-	-	-		• Glödlampa	• Gluhlampe	21W BA 15 s	1
	965827-9	-	-	3	-	-		• Glödlampa	• Gluhlampe	32CP BA 15 s	1
13	965828-7	1	-	-	-	-		• Glödlampa	• Gluhlampe	5W BA 15 s	1
	966335-2	-	1	-	-	-		• Glödlampa	• Gluhlampe	21/5W BAY 15d	1
	965829-5	-	-	1	-	-		• Glödlampa	• Gluhlampe	4CP BA 15 s	1
14	120085-6	4	4	4	-	-		Bricka	Scheibe		2
15	955780-2	4	4	4	-	-		Mutter	Mutter		2
16	3540331-0	2	2	2	-	-		Nummerplåtlampa komplett ...	Kennzeichenleuchte komplett ..		2
17		1	1	1	-	-	NS	• Lyktglas	• Leuchtenglas		
18	678529-9	1	1	1	-	-		• Tätning	• Dichtung		2
19	965831-1	2	2	2	-	-		Glödlampa	Gluhlampe	5W SV 8,5	1
20	1234764-7	1	1	1	-	-		Motorrumslampa	Motorraumleuchte		3
21	182045-5	1	1	1	-	-		Glödlampa	Gluhlampe	15W SV 8,5	1
22	969473-8	1	1	1	-	-		Sextandhålskruv	Sechszahn-hohlschraube	(955137)	2
23	940090-4	1	1	1	-	-		Bricka	Scheibe		2

1) Utan dimbakljus. / Ohne Nebelschlussleuchte.
2) Med dimbakljus. / Mit Nebelschlussleuchte.

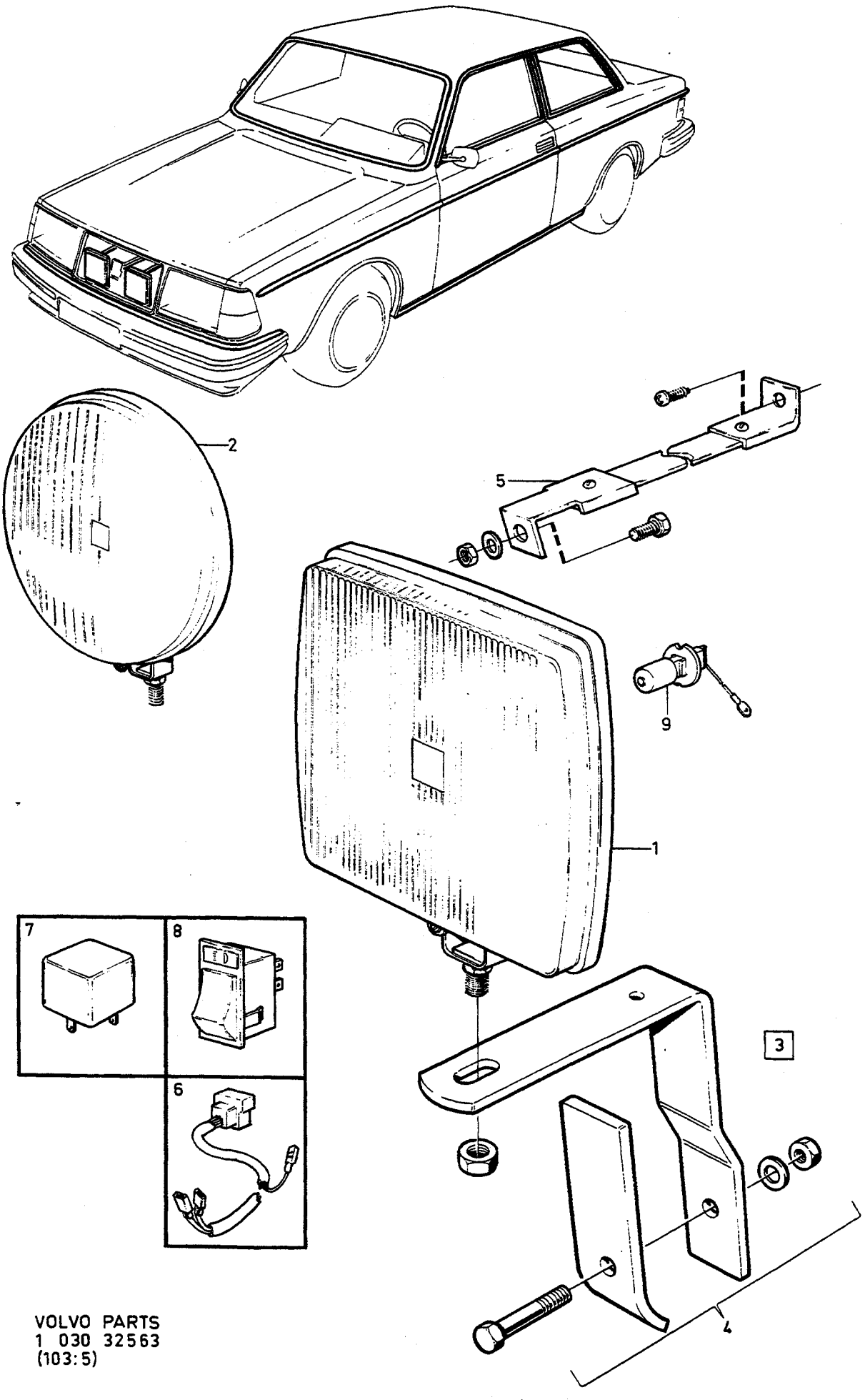

VOLVO PARTS
1 030 32563
(103:5)

A
B
C
D
E

ÖVRIG ELEKTRISK UTRUSTNING — SONSTIGE ELEKTRISCHE AUSRÜSTUNG

Grupp / Gruppe 35

Sida / Seite 723

Pos	Artikel nr / Artikelnr.	Antal / Anzahl A	B	C	D	E	PS	Benämning	Bezeichnung	Anmärkning / Anmerkung	SR
1	1188706-4	1	-	-	-	-		Fjärrstrålkastare	Weitstrahler	ALTER QUADRATIC	3
2	*1188707*	1	-	-	-	-	OP	Fjärrstrålkastare	Weitstrahler	ALTER ROUND	3
3	1128272-0	1	-	-	-	-		Monteringssats	Einbausatz	1)	6
	1188486-3	1	-	-	-	-		Monteringssats	Einbausatz	2)	2
4		1	-	-	-	-	KN	• Fästjärn	• Befestigungslasche		
5	1128395-9	1	-	-	-	-	IK	• Stag ..... komplett	• Strebe ..... komplett		6
6	1129305-7	1	-	-	-	-		Ledningssats	Kabelsatz		2
☆ 7	1259926-2	1	-	-	-	-		• Relä	• Relais	(1504952)	2
8	1324011-4	1	-	-	-	-		• Strömställare	• Schalter	(1259678)	2
9	944265-8	2	-	-	-	-		Glödlampa	Gluhlampe	H3 PK22S 12V55W	1

1) 242 CH -189179, 244 CH -592109, 245 CH -317939, 262 CH -8374, 264 CH -107609, 265 CH -28319.
2) 242 CH 189180-, 244 CH 592110-, 245 CH 317940-, 262 CH8375-, 264 CH 107610-, 265 CH 28320-.

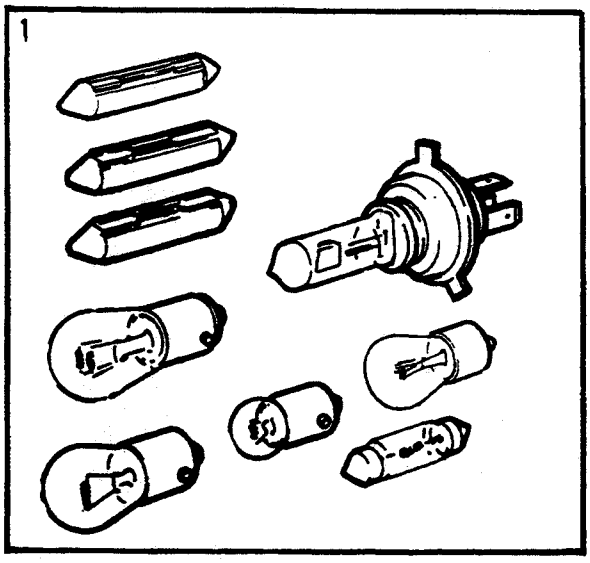

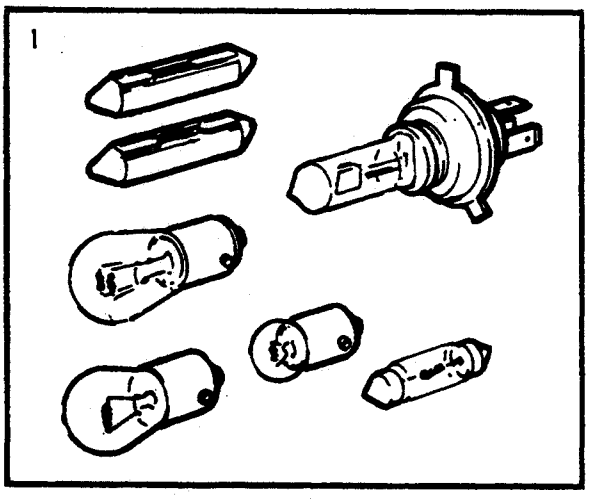

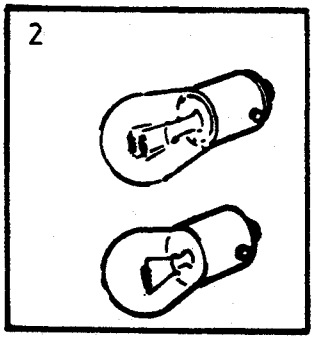

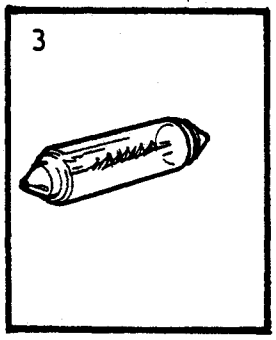

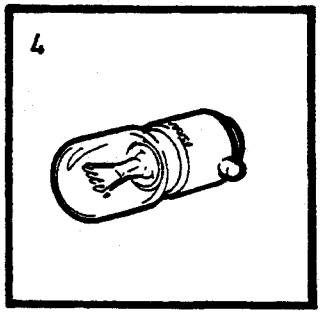

VOLVO
Genuine Parts
PV 350 44665

A		GLÖDLAMPSATS	GLÜHLAMPENSÄTZE	Grupp Gruppe 35
B				
C				
D				Sida Seite 725
E				

	Pos	Artikel nr Artikelnr.	Antal / Anzahl A	B	C	D	E	PS	Benämning	Bezeichnung	Anmärkning Anmerkung	SR
☆	1	271780-9	1	-	-	-	-		Glödlampsats	Gluhlampensatz	(270928) EXC (F)	1
		270145-6	1	-	-	-	-		Glödlampsats	Gluhlampensatz	(F)	1
	2	273556-1	1	-	-	-	-		Glödlampsats	Gluhlampensatz	21W BA 15s	1
		273557-9	1	-	-	-	-		Glödlampsats	Gluhlampensatz	32/3CP BAY 15d	1
	3	271406-1	1	-	-	-	-		Glödlampsats	Gluhlampensatz	10W SV 8,5	1
	4	271407-9	1	-	-	-	-		Glödlampsats	Gluhlampensatz	4W BA 9s	1

A
B
C
D
E

UNDERGRUPP
ÖVRIG ELEKTRISK UTRUSTNING

UNTERGRUPPE
SONSTIGE ELEKTRISCHE

Grupp
Gruppe
36

Sida
Seite
727

Pos	Artikel nr Artikelnr.	Antal / Anzahl A	B	C	D	E	PS	Benämning	Bezeichnung	Anmärkning Anmerkung	SR
		-	-	-	-	-		Signalutrustning	Signalausrüstung	SEE 36•731	
		-	-	-	-	-		Vindrutetorkare ..... L.H.D, -1980	Scheibenwischer ..... L.H.D, -1980	SEE 36•733	
		-	-	-	-	-		Vindrutetorkare ..... L.H.D, 1981-	Scheibenwischer ..... L.H.D, 1981-	SEE 36•737	
		-	-	-	-	-		Vindrutetorkare ..... R.H.D	Scheibenwischer ..... R.H.D	SEE 36•739	
		-	-	-	-	-		Bakrutetorkare ..... -1980	Heckscheibenwischer ..... -1980	SEE 36•743	
		-	-	-	-	-		Bakrutetorkare 1981-	Heckscheibenwischer 1981-	SEE 36•745	
		-	-	-	-	-		Vindrutespolare ..... -1980	Scheibenwaschanlage ..... -1980	SEE 36•747	
		-	-	-	-	-		Vindrutespolare 1981-	Scheibenwaschanlage 1981-	SEE 36•749	
		-	-	-	-	-		Strålkastartorkare strålkastarspolare ..... Strålkastare Rund -1980	Scheinwerferwischer Scheinwerfer- Waschanlage ... Scheinwerfer Rund -1980	SEE 36•753	
		-	-	-	-	-		Strålkastartorkare strålkastarspolare ..... Strålkastare Rektangulär -1980	Scheinwerferwischer Scheinwerfer- Waschanlage ... Scheinwerfer Rechteckig -1980	SEE 36•755	
		-	-	-	-	-		Strålkastartorkare strålkastarspolare 1981-	Scheinwerferwischer Scheinwerfer- Waschanlage ... 1981-	SEE 36•757	
		-	-	-	-	-		Strålkastartorkare strålkastarspolare ..... Rund SEAL BEAM	Scheinwerferwischer Scheinwerfer- Waschanlage ... Rund SEAL BEAM	SEE 36•759	
		-	-	-	-	-		Strålkastartorkare strålkastarspolare ..... Strålkastare Kvadratisk -1980	Scheinwerferwischer Scheinwerfer- Waschanlage ... Scheinwerfer Quadratisch -1980	SEE 36•761	
		-	-	-	-	-		Ratt och startlås strömställare centrallås	Lenkrad und Startschloss Schalter Zentralverriegelung ...	SEE 36•763	
		-	-	-	-	-		Omkopplare blinkers, hel och halvljus, torkare-spolare	Umschalter Blinker, Fern- und Abblendlicht, Wisch- Waschanlage	SEE 36•765	
		-	-	-	-	-		Övrig elektrisk utrustning ..... -1980	Sonstige elektrische Ausrüstung -1980	SEE 36•767	
		-	-	-	-	-		Övrig elektrisk utrustning 1981-	Sonstige elektrische Ausrüstung 1981-	SEE 36•773	

A
B
C
D
E

UNDERGRUPP
ÖVRIG ELEKTRISK UTRUSTNING

UNTERGRUPPE
SONSTIGE ELEKTRISCHE

Grupp Gruppe 36

Sida Seite 729

Pos	Artikel nr Artikelnr.	Antal / Anzahl A	B	C	D	E	PS	Benämning	Bezeichnung	Anmärkning Anmerkung	SR
		-	-	-	-	-		Relä med monteringsdetaljer motorrum	Relais mit Einbauteilen Motorraum	SEE 36•777	
		-	-	-	-	-		Relä med monteringsdetaljer kupe	Relais mit Einbauteilen Innenraum	SEE 36•779	

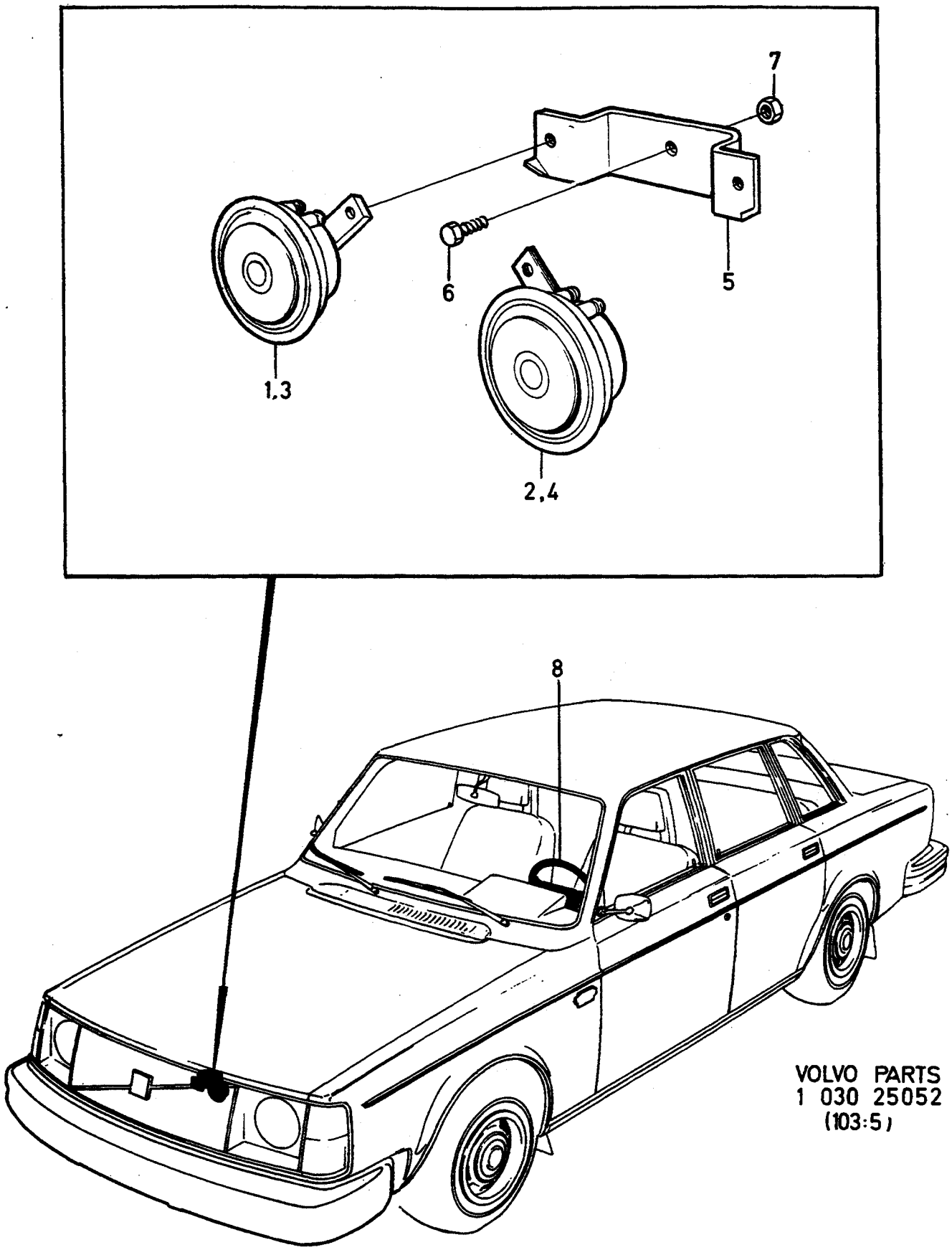

VOLVO PARTS
1 030 25052
(103:5)

A
B
C
D
E

SIGNALUTRUSTNING — SIGNALAUSRÜSTUNG

Grupp / Gruppe 36

Sida / Seite 731

Pos	Artikel nr / Artikelnr.	Antal / Anzahl A	B	C	D	E	PS	Benämning	Bezeichnung	Anmärkning / Anmerkung	SR
1	1235449-4	1	-	-	-	-		Signalhorn	Signalhorn	O.DIA 94 (1258716)	3
2	1235450-2	1	-	-	-	-		Signalhorn	Signalhorn	O.DIA 94 (1258717)	3
3	1235450-2	1	-	-	-	-		Signalhorn	Signalhorn	(1235380)	3
4	1235449-4	1	-	-	-	-		Signalhorn	Signalhorn	GT O.DIA 125 mm (1235381)	3
5	1372193-1	1	-	-	-	-		Konsol	Konsole	GT O.DIA 125 mm (1312930)	3
6	947107-9	3	-	-	-	-		Flänsskruv	Flanschschraube	LG 12	2
	944926-5	3	-	-	-	-		Flänsskruv	Flanschschraube	LG 14 (947316)	2
7	945408-3	1	-	-	-	-		Flänsmutter	Bundmutter		2
8		-	-	-	-	-		Ratt	Lenkrad	SEE 64•1177	

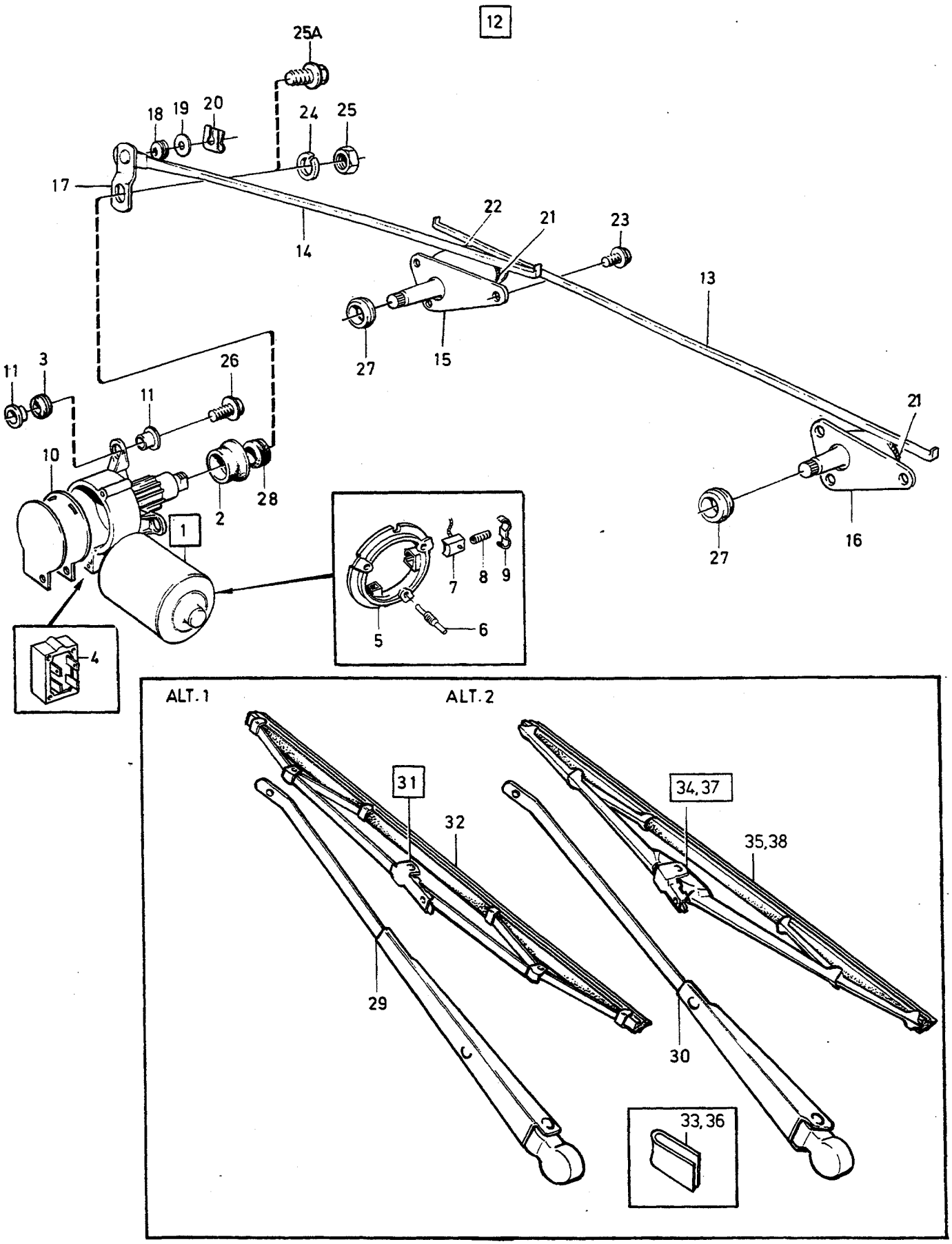

VOLVO PARTS
1 030 32574
(103:7)

A	1202845
B	1312346
C	
D	
E	

VINDRUTETORKARE — SCHEIBENWISCHER

L.H.D, -1980

Grupp Gruppe 36

Sida Seite 733

Pos	Artikel nr Artikelnr.	Antal / Anzahl A	B	C	D	E	PS	Benämning	Bezeichnung	Anmärkning Anmerkung	SR
1	*(1202845)*	1	-	-	-	-	SP	Torkarmotor	Wischermotor	SWF	2
										REPL 1 PCS 3540626-3, 1 PCS 965175-3	
	(1247542)	1	-	-	-	-	SP	Torkarmotor	Wischermotor	SWF	2
										REPL 1 PCS 3540626-3.	
	3540626-3	-	1	-	-	-		Torkarmotor	Wischermotor	ELECTROLUX	2
☆ 2	686534-9	1	1	-	-	-		• Tätning	• Dichtung		2
3	681476-8	3	3	-	-	-		• Bussning	• Buchse		3
4	1247805-3	1	-	-	-	-		• Kontakthus	• Kontaktgehäuse		3
	1255529-8	-	1	-	-	-		• Kontakthus	• Kontaktgehäuse		3
5	687775-7	1	-	-	-	-		• Borsthållare	• Burstenhalter		2
	1255530-6	-	1	-	-	-		• Borsthållare	• Burstenhalter		2
6		-	3	-	-	-	NS	• Hållare	• Halter		
7	687777-3	-	3	-	-	-		• Elborste	• Kohleburste		2
8		3	3	-	-	-	NS	• Fjäder	• Feder		
9	687779-9	-	3	-	-	-		• Borsthållarlock	• Burstenhalterabdeckung		3
10	1255532-2	-	1	-	-	-		• Packning	• Dichtung		3
11	1312822-8	5	6	-	-	-		Bricka	Scheibe	(687975)	3
12	686523-2	1	1	-	-	-		Transmission	Getriebe	EXC 262C	4
	1255027-3	1	1	-	-	-		Torkarmekanism	Wischermechanismus	262C	4
13	687786-4	1	1	-	-	-		• Länkarm	• Gelenkhebel		3
14	1203407-0	1	1	-	-	-		• Drivlänk	• Wischerhebel		3
15	1203019-3	1	1	-	-	-		• Torkarlager	• Wischerlager		3
16	1203011-0	1	1	-	-	-		• Torkarlager	• Wischerlager		3
17	687781-5	1	1	-	-	-		• Vevarm	• Kurbelwange	EXC 262C	4
	1255029-9	1	1	-	-	-		• Vevarm	• Kurbelwange	262C	4
18	687782-3	1	1	-	-	-		• Bussning	• Buchse		3
19	687791-4	1	1	-	-	-		• Bricka	• Scheibe		3
20	942915-0	1	1	-	-	-		• Säkringsbygel	• Sicherungsbugel		2
21	687784-9	2	2	-	-	-		• Lina	• Seil	LG 370 mm	3
22	1203020-1	1	1	-	-	-		• Lina	• Seil	LG 335 mm	2
23	946544-4	6	6	-	-	-		Flänsskruv	Flanschschraube		2
24	955948-5	1	1	-	-	-		Låsbricka	Sicherungsscheibe	ALTER 1	2
25	955781-0	1	1	-	-	-		Mutter	Mutter	ALTER 1	2
25a	965175-3	1	1	-	-	-		Flänsskruv	Flanschschraube	ALTER 2	2
26	946934-7	3	3	-	-	-		Flänsskruv	Flanschschraube		2
27	1213987-9	2	2	-	-	-		Tätning	Dichtung	EXC 262C	3
	1248866-4	2	2	-	-	-		Tätning	Dichtung	262C	3
28	1203778-4	1	-	-	-	-		Bussning	Buchse		2
	1372215-2	-	1	-	-	-		Gummibussning	Gummibuchse		3
29	1372141-0	1	1	-	-	-		Torkararm, v	Wischerarm, l	EXC 262C (1202571)	2
	1372142-8	1	1	-	-	-		Torkararm, h	Wischerarm, r	EXC 262C (1302572)	2
30	1254645-3	1	1	-	-	-		Torkararm, v	Wischerarm, l	262C	1
	1254646-1	1	1	-	-	-		Torkararm, h	Wischerarm, r	262C	1
31	273811-0	2	2	-	-	-		Torkarbladsats	Wischerblattsatz	ALTER 1. EXC 262C (273765)	1
32		1	1	-	-	-	KN	• Gummiblad	• Gummiblatt		
33	1304645-3	1	1	-	-	-		• Fäste	• Halterung		2
34	273811-0	2	2	-	-	-		Torkarbladsats	Wischerblattsatz	-1979. ALTER 2 EXC 262C	1
35		1	1	-	-	-	KN	• Gummiblad	• Gummiblatt		
36	1304645-3	1	1	-	-	-		• Fäste	• Halterung		2
37	273811-0	2	2	-	-	-		Torkarbladsats	Wischerblattsatz	(1247499) (D), 242	1
								TRICO	TRICO	CH 165570-175457, 244 CH 482505-526867, 245 CH 264755-284579, 264 CH 83055-90663 265 CH 21775-23609	
	273811-0	2	2	-	-	-		Torkarbladsats	Wischerblattsatz	(1247499)	1
								TRICO	TRICO	ALTER EXC 262C, 242 CH 175458-, 244 CH 526868-,	

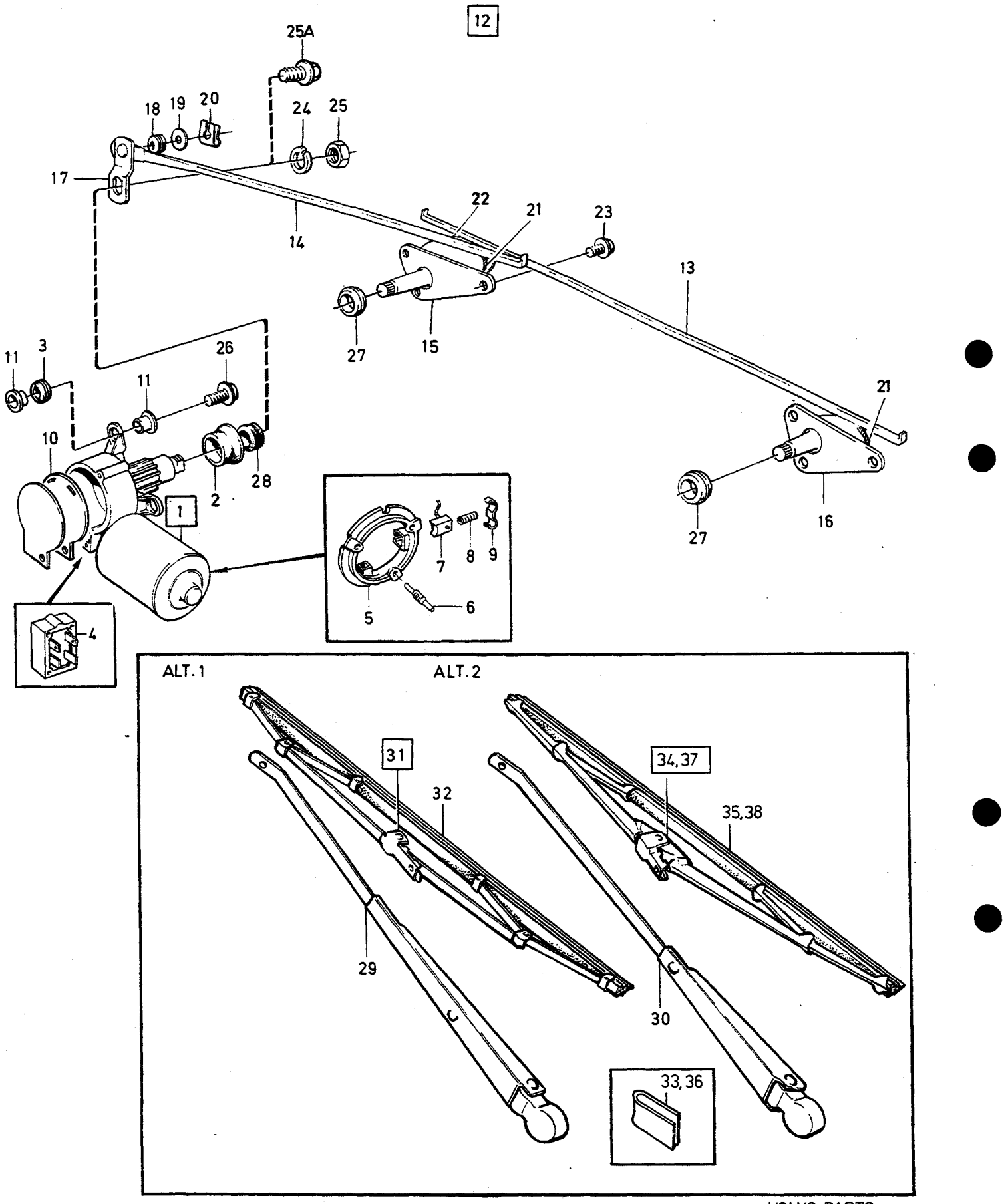

VOLVO PARTS
1 030 32574
(103:7)

A	1202845	VINDRUTETORKARE SCHEIBENWISCHER	Grupp Gruppe 36
B	1312346		
C			Sida Seite 735
D			
E		L.H.D, -1980	

Pos	Artikel nr Artikelnr.	Antal / Anzahl A	B	C	D	E	P S	Benämning	Bezeichnung	Anmärkning Anmerkung	S R
☆	3344003-3	1	1	-	-	-		Torkarblad, twinpack	Wiper blade, twinpack	245 CH 284580-, 264 CH 90664-, 265 CH 23610- 262C	2
38		1	1	-	-	-	NS	• Gummiblad	• Gummiblatt		

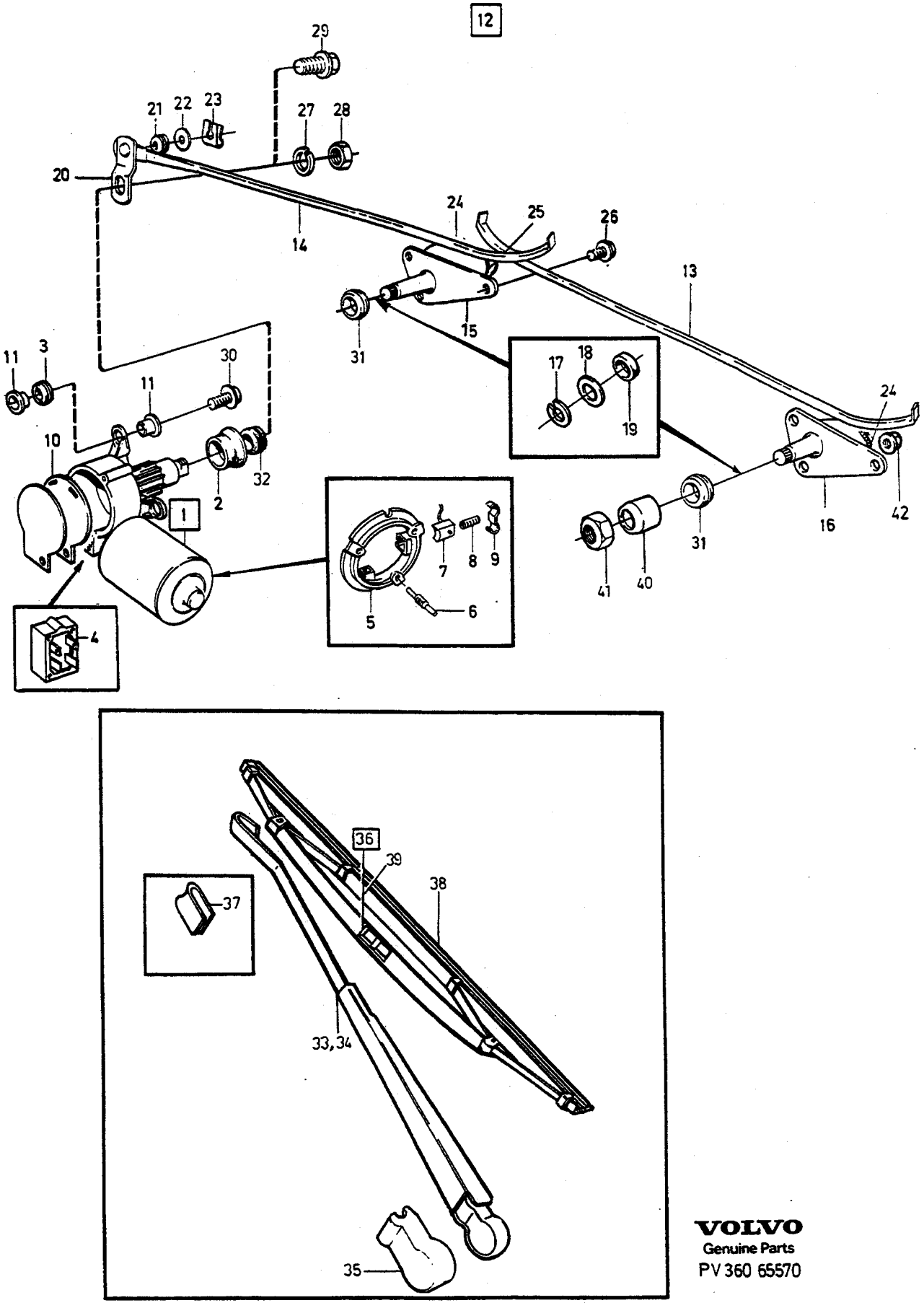

VOLVO
Genuine Parts
PV 360 65570

A	1202845
B	1312346
C	
D	
E	

VINDRUTETORKARE — SCHEIBENWISCHER

L.H.D, 1981-

Grupp / Gruppe 36

Sida / Seite 737

Pos	Artikel nr / Artikelnr.	Antal / Anzahl A	B	C	D	E	PS	Benämning	Bezeichnung	Anmärkning / Anmerkung	SR
1	*(1202845)*	-	1	-	-	-	SP	Torkarmotor	Wischermotor	SWF	2
										REPL 1 PCS 3540626-3, 1 PCS 965175-3.	
	(1247542)	1	-	-	-	-	SP	Torkarmotor	Wischermotor	SWF	2
										REPL 3540626-3.	
	3540626-3	-	1	-	-	-		Torkarmotor	Wischermotor	ELECTROLUX	2
☆ 2	686534-9	1	1	-	-	-		•Tätning	•Dichtung		2
3	681476-8	3	3	-	-	-		•Bussning	•Buchse		3
4	1247805-3	1	-	-	-	-		•Kontakthus	•Kontaktgehäuse		3
	1255529-8	-	1	-	-	-		•Kontakthus	•Kontaktgehäuse		3
5	687775-7	1	-	-	-	-		•Borsthållare	•Burstenhalter		2
	1255530-6	-	1	-	-	-		•Borsthållare	•Burstenhalter		2
6		-	3	-	-	-	NS	•Hållare	•Halter		
7	687777-3	-	3	-	-	-		•Elborste	•Kohleburste		2
8		3	3	-	-	-	NS	•Fjäder	•Feder		
9	687779-9	-	3	-	-	-		•Borsthållarlock	•Burstenhalterabdeckung		3
10	1255532-2	-	1	-	-	-		•Packning	•Dichtung		3
11	1312822-8	5	6	-	-	-		Bricka	Scheibe	(687975)	3
12	1304793-1	1	1	-	-	-		Torkarmekanism	Wischermechanismus	EXC 262C	4
	1255027-3	1	1	-	-	-		Torkarmekanism	Wischermechanismus	262C	4
13	687786-4	1	1	-	-	-		•Länkarm	•Gelenkhebel		3
14	1203407-0	1	1	-	-	-		•Drivlänk	•Wischerhebel		3
15	1304795-6	1	1	-	-	-		•Torkarlager, h	•Wischerlager, r		3
16	1372315-0	1	1	-	-	-		•Torkarlager, v	•Wischerlager, l	(1372046)	3
17	966237-0	1	1	-	-	-		••Spårryttare	••Nutenläufer	(1304799)	2
18	687791-4	1	1	-	-	-		••Bricka	••Scheibe		3
☆ 19	976033-1	1	1	-	-	-		••O-ring	••O-ring	(925054)	3
20	687781-5	1	1	-	-	-		•Vevarm	•Kurbelwange	EXC 262C	4
	1255029-9	1	1	-	-	-		•Vevarm	•Kurbelwange	262C	4
21	687782-3	1	1	-	-	-		•Bussning	•Buchse		3
22	687791-4	1	1	-	-	-		•Bricka	•Scheibe		3
23	966237-0	1	1	-	-	-		•Spårryttare	•Nutenläufer	(1304799)	2
24	687784-9	2	2	-	-	-		•Lina	•Seil	LG 370 mm	3
25	1203020-1	1	1	-	-	-		•Lina	•Seil	LG 335 mm	2
26	946544-4	6	6	-	-	-		Flänsskruv	Flanschschraube		2
27	955948-5	1	1	-	-	-		Låsbricka	Sicherungsscheibe	ALTER1	2
28	955781-0	1	1	-	-	-		Mutter	Mutter	ALTER1	2
29	965175-3	1	1	-	-	-		Flänsskruv	Flanschschraube	ALTER2	2
30	946934-7	3	3	-	-	-		Flänsskruv	Flanschschraube		2
31	1213987-9	2	2	-	-	-		Tätning	Dichtung	EXC 262C	3
	1248866-4	2	2	-	-	-		Tätning	Dichtung	262C	3
32	1203778-4	1	-	-	-	-		Bussning	Buchse		2
	1372215-2	-	1	-	-	-		Gummibussning	Gummibuchse		3
33	1254645-3	1	1	-	-	-		Torkararm, v	Wischerarm, l	262C	1
	1254646-1	1	1	-	-	-		Torkararm, h	Wischerarm, r	262C	1
34	1392941-9	1	1	-	-	-		Torkararm, v BOSCH	Wischerarm, l BOSCH	(1304808) EXC 262C	1
	1392942-7	1	1	-	-	-		Torkararm, h BOSCH	Wischerarm, r BOSCH	EXC 262C	1
35	1392933-6	1	1	-	-	-		•Täckkåpa	•Abdeckhaube	BOSCH	3
36	273811-0	2	2	-	-	-		Torkarbladsats	Wischerblattsatz	EXC 262C	1
37	1304645-3	1	1	-	-	-		•Fäste	•Halterung		2
38		1	1	-	-	-	KN	•Gummiblad	•Gummiblatt		
39		1	1	-	-	-	NS	Torkarblad, v	Wischerblatt, l	262C	
		1	1	-	-	-	NS	Torkarblad, h	Wischerblatt, r	262C	
40	1304975-4	2	2	-	-	-		Kåpa	Haube	EXC 262C	3
41	955782-8	2	2	-	-	-		Mutter	Mutter	EXC 262C	2
☆ 42	963104-5	1	1	-	-	-		Flänslåsmutter	Flanschverschlussmutter		2

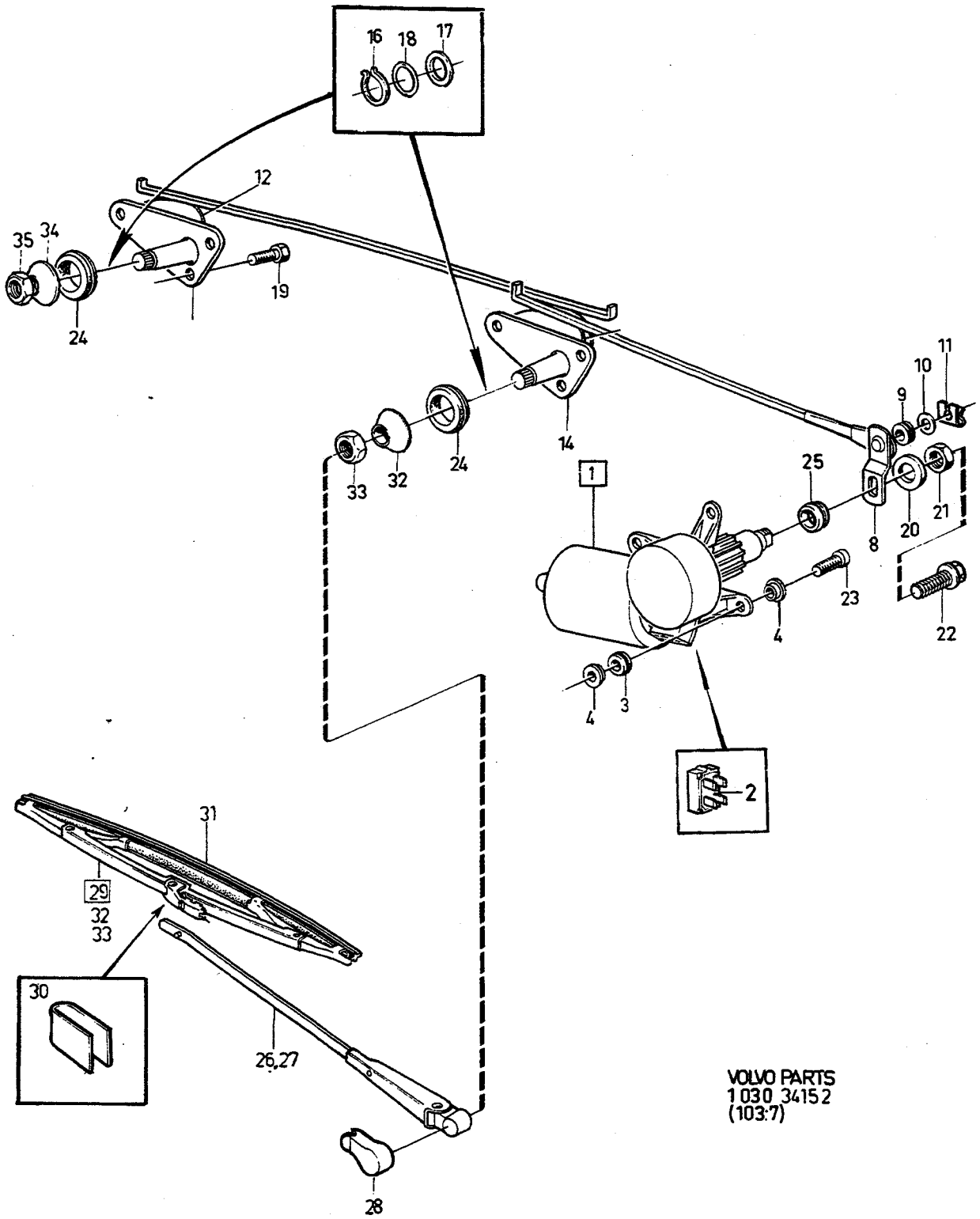

VOLVO PARTS
1 030 341 52
(103:7)

A
B
C
D
E

VINDRUTETORKARE — SCHEIBENWISCHER

Grupp / Gruppe 36

Sida / Seite 739

R.H.D

Pos	Artikel nr / Artikelnr.	Antal / Anzahl A	B	C	D	E	PS	Benämning	Bezeichnung	Anmärkning / Anmerkung	SR
1	*(1202846)*	1	-	-	-	-	SP	Torkarmotor	Wischermotor	REPL 1 PCS 1312809-5, 1 PCS 965175-3	2
	(1202582)	1	-	-	-	-	SP	Torkarmotor	Wischermotor	REPL 1PCS 1312809-5	2
	3540625-5	1	-	-	-	-		Torkarmotor	Wischermotor		2
2	1247805-3	1	-	-	-	-		•Kontakthus	•Kontaktgehäuse		3
3		3	-	-	-	-	NS	•Lagerbussning	•Lagerbuchse		
4	1312822-8	1	-	-	-	-		•Bricka	•Scheibe	(687975)	3
	1312822-8	5	-	-	-	-		Bricka	Scheibe	(687975)	3
5	1211637-2	1	-	-	-	-		Transmission	Getriebe	-1980, EXC 262C	4
	1304796-4	1	-	-	-	-		Torkarmekanism	Wischermechanismus	1981-, EXC 262C	4
	1255028-1	1	-	-	-	-		Transmission	Getriebe	262C	4
6	687786-4	1	-	-	-	-		•Länkarm	•Gelenkhebel		3
7	1203407-0	1	-	-	-	-		•Drivlänk	•Wischerhebel		3
8	687781-5	1	-	-	-	-		•Vevarm	•Kurbelwange		4
9	687782-3	1	-	-	-	-		•Bussning	•Buchse		3
10	687791-4	1	-	-	-	-		•Bricka	•Scheibe		3
11	942915-0	1	-	-	-	-		•Säkringsbygel	•Sicherungsbugel	-1980	2
	966237-0	1	-	-	-	-		•Spårryttare	•Nutenläufer	1981-, (1304799)	2
12	687784-9	2	-	-	-	-		•Lina	•Seil	LG 370 mm	3
13	1203020-1	1	-	-	-	-		•Lina	•Seil	LG 335 mm	2
14	1203405-4	1	-	-	-	-		•Torkarlager	•Wischerlager	-1980	3
	1304797-2	1	-	-	-	-		•Torkarlager, v	•Wischerlager, l	1981-	3
15	1203406-2	1	-	-	-	-		•Torkarlager	•Wischerlager	-1980	3
	1372316-8	1	-	-	-	-		•Torkarlager, h	•Wischerlager, r	(1312970) 1981-	3
16	966237-0	1	-	-	-	-		••Spårryttare	••Nutenläufer	1981-, (1304799)	2
17	687791-4	1	-	-	-	-		••Bricka	••Scheibe	1981-	3
18	*(925054)*	1	-	-	-	-	SP	••O-ring	••O-ring		2
19	946544-4	6	-	-	-	-		Flänsskruv	Flanschschraube		2
20	955948-5	1	-	-	-	-		Låsbricka	Sicherungsscheibe	ALTER1	2
21	955781-0	1	-	-	-	-		Mutter	Mutter	ALTER1	2
22	965175-3	1	-	-	-	-		Flänsskruv	Flanschschraube	ALTER2	2
23	946934-7	3	-	-	-	-		Flänsskruv	Flanschschraube		2
24	1213987-9	2	-	-	-	-		Tätning	Dichtung		3
25	1203778-4	1	-	-	-	-		Bussning	Buchse		2
26	1202538-3	1	-	-	-	-		Torkararm, v	Wischerarm, l	-1980, EXC 262C	1
	1202539-1	1	-	-	-	-		Torkararm, h	Wischerarm, r	-1980, EXC 262C	1
	1392943-5	1	-	-	-	-		Torkararm, v	Wischerarm, l	1981-, (1304810)	1
		1						BOSCH	BOSCH		
	1392944-3	1	-	-	-	-		Torkararm, h	Wischerarm, r	1981, (1304811)	1
								BOSCH	BOSCH		
	1254647-9	1	-	-	-	-		Torkararm, v	Wischerarm, l	262C	1
	1254648-7	1	-	-	-	-		Torkararm, h	Wischerarm, r	262C	1
27	1392943-5	1	-	-	-	-		Torkararm, v	Wischerarm, l	1981-, EXC 262C	1
								BOSCH	BOSCH		
	1392944-3	1	-	-	-	-		Torkararm, h	Wischerarm, r	1981-, EXC 262C	1
								BOSCH	BOSCH		
28	1392933-6	1	-	-	-	-		•Täckkåpa	•Abdeckhaube	BOSCH	3
	1392918-7	2	-	-	-	-		Täckkåpa	Abdeckhaube	TRICO	3
29	273811-0	2	-	-	-	-		Torkarbladsats	Wischerblattsatz	EXC 262C	1
30	1304645-3	1	-	-	-	-		•Fäste	•Halterung		2
31		1	-	-	-	-	KN	•Gummiblad	•Gummiblatt		
	273864	1	-	-	-	-	OP	Torkarblad	Wischerblatt		2
32		1	-	-	-	-	NS	Torkarblad, h	Wischerblatt, r	262C	
		1	-	-	-	-	NS	Torkarblad, v	Wischerblatt, l	262C	
33	273811-0	2	-	-	-	-		Torkarbladsats	Wischerblattsatz	(1247499)	1
								TRICO	TRICO	242 CH 175458-189189, 244CH 562868-592109, 245 CH 284580-317939, 264 CH 90664-107609, 265 CH 23610-28319	

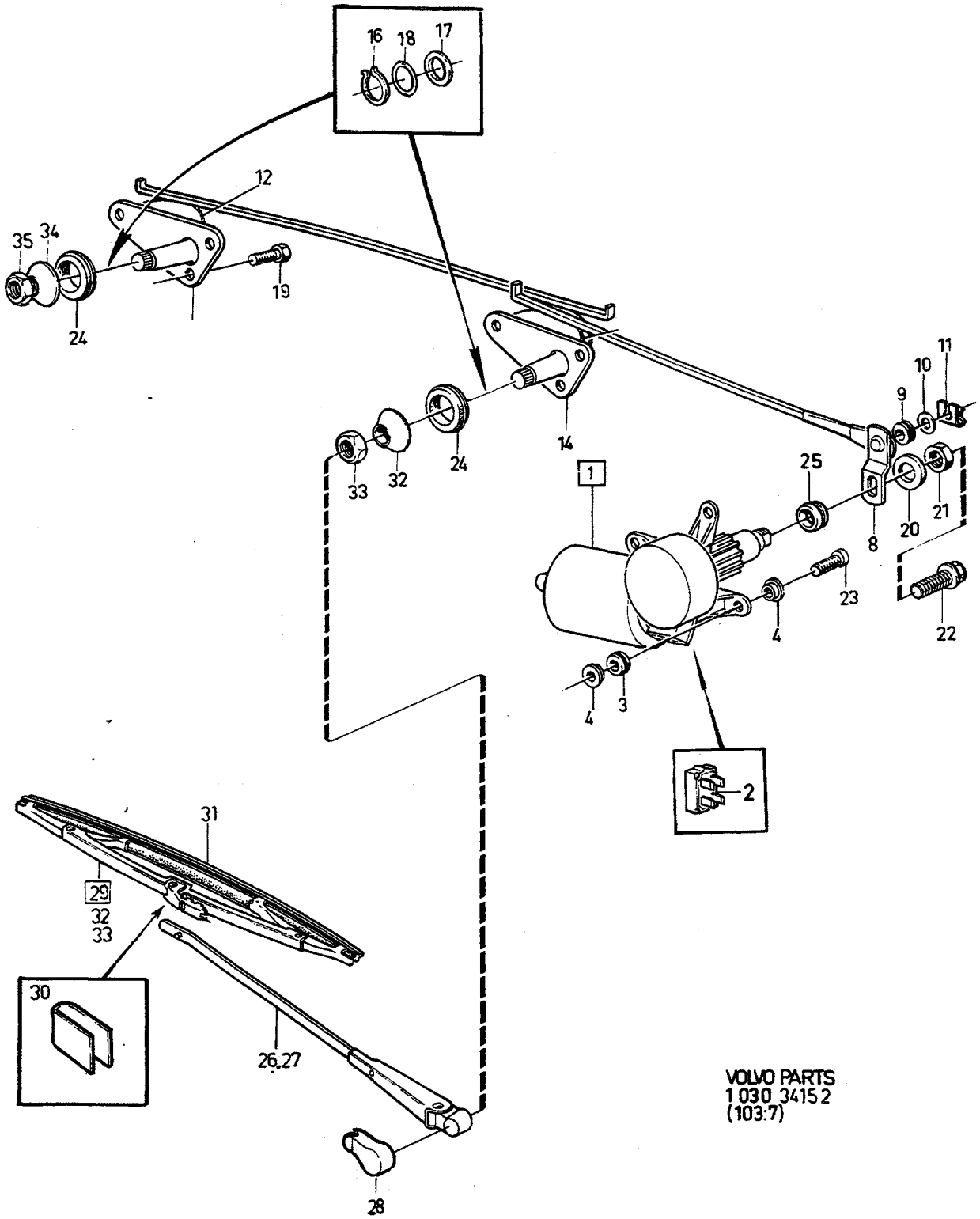

VOLVO PARTS
1 030 3415 2
(103:7)

A		VINDRUTETORKARE SCHEIBENWISCHER	Grupp Gruppe 36
B			
C			
D			Sida Seite 741
E		R.H.D	

Pos	Artikel nr Artikelnr.	Antal / Anzahl A	B	C	D	E	PS	Benämning	Bezeichnung	Anmärkning Anmerkung	SR
34	1304975-4	2	-	-	-	-		Kåpa	Haube	1981-, EXC 262C	3
35	955782-8	2	-	-	-	-		Mutter	Mutter	1981-, EXC 262C	2

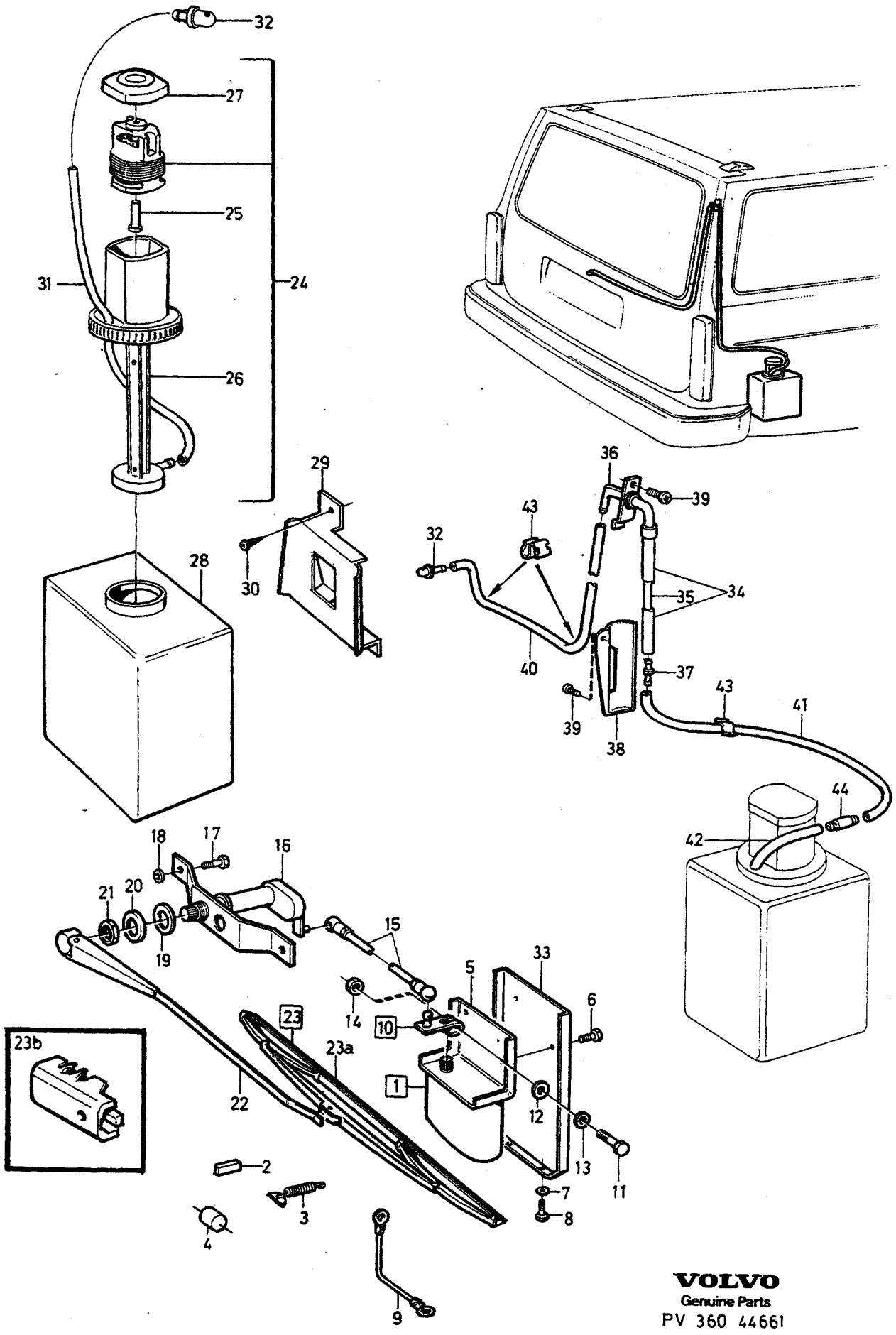

VOLVO
Genuine Parts
PV 360 44661

A
B
C
D
E

BAKRUTETORKARE — HECKSCHEIBENWISCHER

Grupp / Gruppe 36

Sida / Seite 743

-1980

Pos	Artikel nr / Artikelnr.	Antal / Anzahl A	B	C	D	E	PS	Benämning	Bezeichnung	Anmärkning / Anmerkung	SR
1	684999-6	1	-	-	-	-		Torkarmotor	Wischermotor		2
2		2	-	-	-	-	NS	• Elborste	• Kohleburste		
3	656290-4	1	-	-	-	-		• Fjäder	• Feder		2
4	6772374-2	1	-	-	-	-		• Diod	• Diode	(1506069)	3
5	1202584-7	1	-	-	-	-		Konsol	Konsole		5
6	945414-1	4	-	-	-	-		Flänsskruv	Flanschschraube		2
7	960139-4	2	-	-	-	-		Bricka	Scheibe		2
8	969278-1	2	-	-	-	-		Sextandhålskruv	Sechszahn-hohlschraube	(955138)	2
9		1	-	-	-	-	NS	Stomledning	Masseleitung		
10	678362-5	1	-	-	-	-		Vevarm	Kurbelwange		4
11	955274-6	1	-	-	-	-		• Skruv	• Schraube		2
12	955892-5	1	-	-	-	-		• Bricka	• Scheibe		2
13	941906-0	1	-	-	-	-		• Fjäderbricka	• Federscheibe		2
14	955781-0	1	-	-	-	-		• Mutter	• Mutter		2
15	678361-7	1	-	-	-	-		Länkstång	Gelenkstange		3
16	678996-0	1	-	-	-	-		Växel	Getriebe		3
17	955271-2	2	-	-	-	-		Skruv	Schraube		2
18	955948-5	2	-	-	-	-		Låsbricka	Sicherungsscheibe		2
19	678997-8	1	-	-	-	-		Gummibussning	Gummibuchse		4
20	190735-1	1	-	-	-	-		Bricka	Scheibe		2
21	190734-4	1	-	-	-	-		Mutter	Mutter		2
22	1202647-2	1	-	-	-	-		Torkararm	Wischerarm		1
23	274065-2	1	-	-	-	-		Torkarbladsats	Wischerblattsatz	(1202648)	1
23a		1	-	-	-	-	NS	• Torkarblad	• Wischerblatt		
23b		1	-	-	-	-	NS	• Fäste	• Halterung		
24	688400-1	1	-	-	-	-		Spolarpump	Spulpumpe		2
25	687252-7	1	-	-	-	-		• Medbringare	• Antriebsflansch		2
26	687251-9	1	-	-	-	-		• Pump	• Pumpe		2
27	*687257*	1	-	-	-	-	NS	• Lock	• Deckel		
28	671723-5	1	-	-	-	-		Vattenbehållare	Wasserbehälter		2
29	677033-3	1	-	-	-	-		Konsol	Konsole		3
30	958236-2	3	-	-	-	-		Skruv	Schraube		2
31	949931-0	X	-	-	-	-		Gummislang	Gummischlauch	(943727) LG 1300 mm EXC (D). O.DIA 7.	2
32	1307159-2	1	-	-	-	-		Munstycke	Duse	(684212)	2
33	680896-8	1	-	-	-	-		Förstärkning	Verstärkung		5
34	1247584-4	1	-	-	-	-		Slangstyrning	Schlauchbrucke	(D)	3
35	943722-9	X	-	-	-	-		• Gummislang	• Gummischlauch	LG 405 mm	2
36	1247588-5	1	-	-	-	-		• Slangkoppling	• Schlauchkupplung		3
37	*1247594*	1	-	-	-	-	OP	• Slangkoppling	• Schlauchkupplung		3
38	1247587-7	1	-	-	-	-		Genomföring	Durchfuhrung	(D)	4
39	944704-6	2	-	-	-	-		Skruv	Schraube	(D)	2
40	949931-0	X	-	-	-	-		Gummislang	Gummischlauch	(943727) LG 1400 mm (D), O.DIA 7	2
41	949931-0	X	-	-	-	-		Gummislang	Gummischlauch	(943727) LG 875 mm (D), O.DIA 7	2
42	949931-0	X	-	-	-	-		Gummislang	Gummischlauch	(943727) LG 275 mm (D), O.DIA 7	2
43	948381-9	3	-	-	-	-		Clips	Klemme	(D)	2
44	1210139-0	1	-	-	-	-		Backventil	Ruckschlagventil	(D)	2

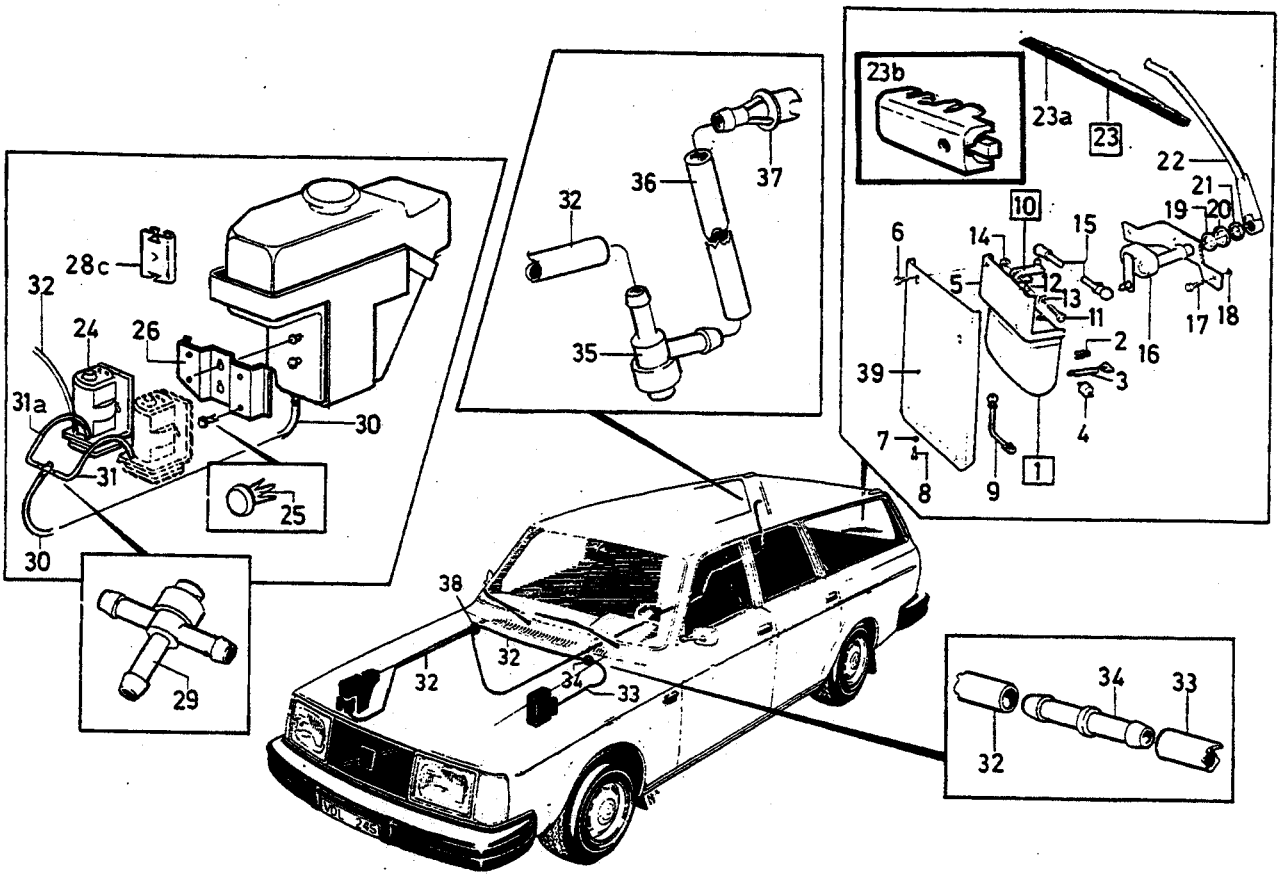

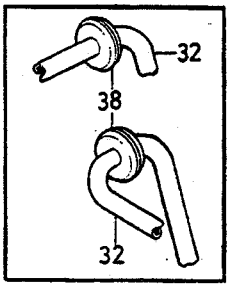

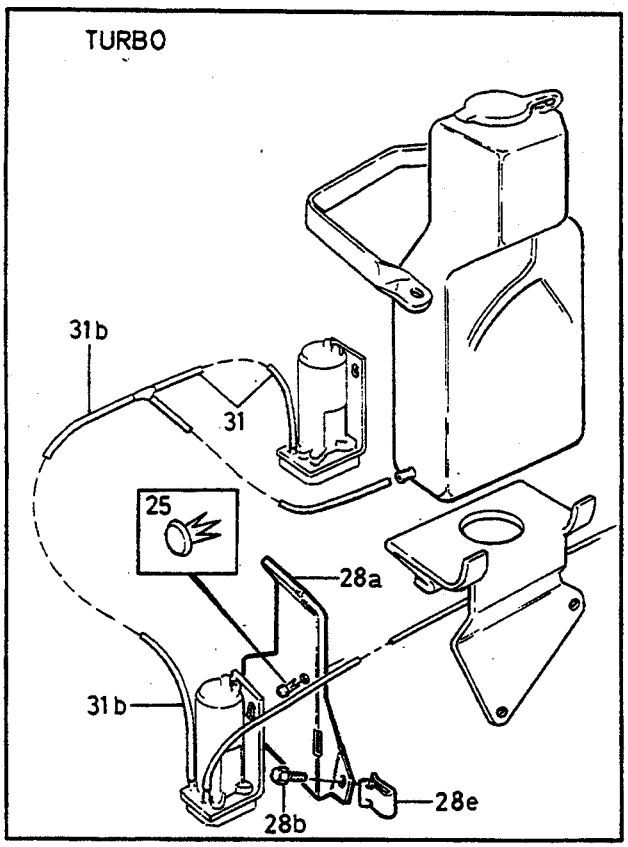

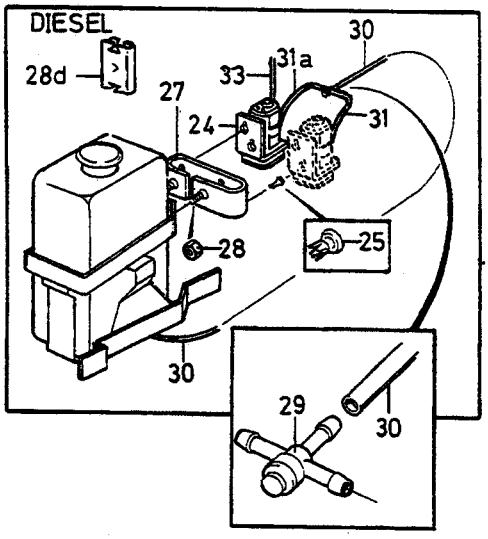

VOLVO
Genuine Parts
PV 360 44662

A
B
C
D
E

BAKRUTETORKARE — HECKSCHEIBENWISCHER

1981-

Grupp / Gruppe 36

Sida / Seite 745

Pos	Artikel nr / Artikelnr.	Antal / Anzahl A	B	C	D	E	PS	Benämning	Bezeichnung	Anmärkning / Anmerkung	SR
1	684999-6	1	-	-	-	-		Torkarmotor	Wischermotor		2
2		2	-	-	-	-	NS	• Elborste	• Kohleburste		
3	656290-4	1	-	-	-	-		• Fjäder	• Feder		2
4	6772374-2	1	-	-	-	-		• Diod	• Diode	(1506069)	3
5	1202584-7	1	-	-	-	-		Konsol	Konsole		5
6	945414-1	4	-	-	-	-		Flänsskruv	Flanschschraube		2
7	960139-4	2	-	-	-	-		Bricka	Scheibe		2
8	969278-1	2	-	-	-	-		Sextandhålskruv	Sechszahn-hohlschraube	(955138)	2
9		1	-	-	-	-	NS	Stomledning	Masseleitung		
10	678362-5	1	-	-	-	-		Vevarm	Kurbelwange		4
11	955274-6	1	-	-	-	-		• Skruv	• Schraube		2
12	955892-5	1	-	-	-	-		• Bricka	• Scheibe		2
13	941906-0	1	-	-	-	-		• Fjäderbricka	• Federscheibe		2
14	955781-0	1	-	-	-	-		• Mutter	• Mutter		2
15	678361-7	1	-	-	-	-		Länkstång	Gelenkstange		3
16	678996-0	1	-	-	-	-		Växel	Getriebe		3
17	955271-2	2	-	-	-	-		Skruv	Schraube		2
18	955948-5	2	-	-	-	-		Låsbricka	Sicherungsscheibe		2
19	678997-8	1	-	-	-	-		Gummibussning	Gummibuchse		4
20	190735-1	1	-	-	-	-		Bricka	Scheibe		2
21	190734-4	1	-	-	-	-		Mutter	Mutter		2
22	1202647-2	1	-	-	-	-		Torkararm	Wischerarm		1
23	274065-2	1	-	-	-	-		Torkarbladsats	Wischerblattsatz	(1202648)	1
23a		1	-	-	-	-	NS	• Torkarblad	• Wischerblatt		
23b		1	-	-	-	-	NS	• Fäste	• Halterung		
24	1304784-0	1	-	-	-	-		Pump	Pumpe		2
25	1246341-0	4	-	-	-	-		Nit	Niet		2
26	1255919-1	1	-	-	-	-		Konsol	Konsole	EXC DSL, EXC TURBO	3
27	1312044-9	1	-	-	-	-		Konsol	Konsole	DSL	3
28	955781-0	2	-	-	-	-		Mutter	Mutter	DSL	2
28a	1312260-1	1	-	-	-	-		Konsol	Konsole	TURBO	3
28b	960862-1	1	-	-	-	-		Skruv	Schraube		2
28c	944385-4	2	-	-	-	-		Clips	Klemme	EXC DSL, EXC TURBO ALTER	3
28d	944385-4	1	-	-	-	-		Clips	Klemme	DSL	3
28e	*1312261*	1	-	-	-	-	OP	Clips	Klemme	TURBO	3
29	1255972-0	1	-	-	-	-		Tryckventil	Druckventil	CH-327325	2
☆	9151315-0	1	-	-	-	-		T-rör	T-stück	CH 327326-	3
30	949931-0	X	-	-	-	-		Gummislang	Gummischlauch	LG 165 mm	2
31	949931-0	X	-	-	-	-		Gummislang	Gummischlauch	EXC TURBO LG 65 mm	2
31a	949931-0	X	-	-	-	-		Gummislang	Gummischlauch	LG 130 mm EXC TURBO	2
31b	949931-0	X	-	-	-	-		Gummislang	Gummischlauch	LG 220 mm TURBO	2
32	1304841-8	X	-	-	-	-		Gummislang	Gummischlauch	LG 5100 mm	2
33	1304841-8	X	-	-	-	-		Gummislang	Gummischlauch	LG 1250 mm DSL	2
	949931-0	X	-	-	-	-		Gummislang	Gummischlauch	LG 1550 mm TURBO	2
34	1304944-0	1	-	-	-	-		Skarvstycke	Verbindungsstuck	DSL, TURBO	3
35	1304460-7	1	-	-	-	-		Tryckventil	Druckventil		2
36	949931-0	X	-	-	-	-		Gummislang	Gummischlauch	LG 565 mm	2
37	1307159-2	1	-	-	-	-		Munstycke	Duse		2
38	1372267-3	1	-	-	-	-		Genomföring	Durchfuhrung		2
39	680896-8	1	-	-	-	-		Förstärkning	Verstärkung		5

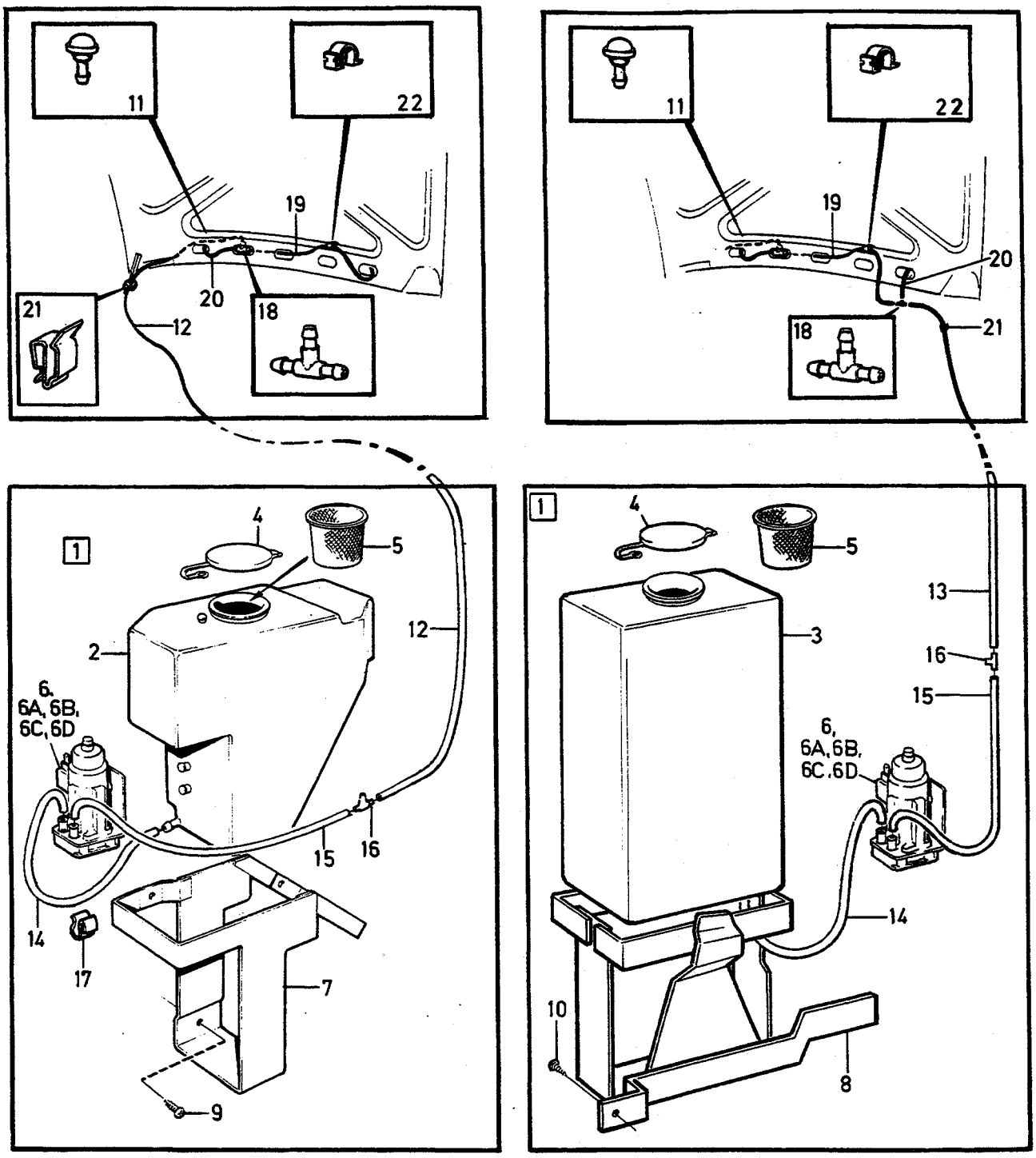

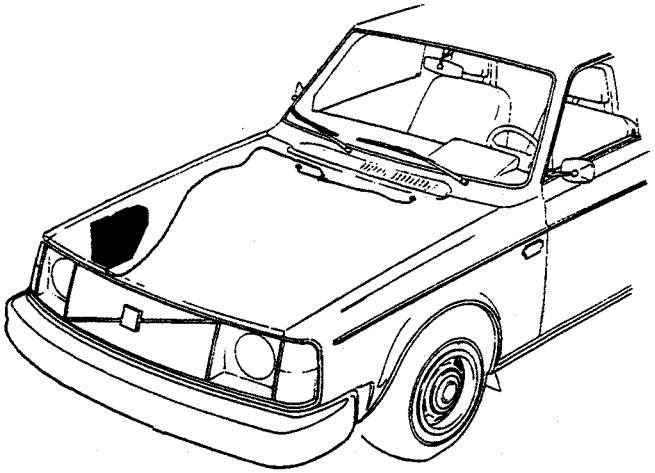

VOLVO PARTS
1 030 29524
103.8

A
B
C
D
E

VINDRUTESPOLARE — SCHEIBENWASCHANLAGE

Grupp / Gruppe 36

Sida / Seite 747

-1980

Pos	Artikel nr / Artikelnr.	Antal / Anzahl A	B	C	D	E	PS	Benämning	Bezeichnung	Anmärkning / Anmerkung	SR
1		-	-	-	-	-	NS	Vindrutespolare	Frontscheibenspuler		
2	1312018-3	1	-	-	-	-		• Vattenbehållare	• Wasserbehälter	EXC DSL (1255562)	2
3	1202379-2	1	-	-	-	-		• Vattenbehållare	• Wasserbehälter	DSL	2
4	1213943-2	1	-	-	-	-		• Lock	• Deckel		3
☆ 5	3538565-7	1	-	-	-	-		• Filter	• Filter	(1325678)	2
6	*(1254197)*	1	-	-	-	-	SP	• Spolarpump	• Spulpumpe	REPL 1PCS 1304783-2, 1 PCS 1307048-7, 2 PCS 3523813-8.	2
6a	1323247-5	1	-	-	-	-		• Elledning	• El leitung		2
	3523813-8	1	-	-	-	-		• Elledning	• El leitung		2
6b	1304783-2	1	-	-	-	-		• Pump	• Pumpe		2
☆ 6c	9144275-6	1	-	-	-	-		• Hylsisolator	• Steckdose		2
6d	3523813-8	2	-	-	-	-		• Elledning	• El leitung		2
7	1372472-9	1	-	-	-	-		• Korg	• Kubel	EXC DSL (1312021)	3
8	1312711-3	1	-	-	-	-		• Korg	• Kubel	DSL (1312042)	3
9	958236-2	3	-	-	-	-		• Skruv	• Schraube	EXC DSL	2
10	969473-8	3	-	-	-	-		• Sextandhålskruv	• Sechszahn-hohlschraube	DSL (955137)	2
11	1312886-3	2	-	-	-	-		• Spolarmunstycke	• Spulduse	(1255383)	2
☆	1382494-1	2	-	-	-	-		• Spolarmunstycke	• Spulduse	1) (1325676)	2
12	949931-0	X	-	-	-	-		• Gummislang	• Gummischlauch	LG 1550 mm	2
13	949931-0	X	-	-	-	-		• Gummislang	• Gummischlauch	EXC DSL LG 1400 mm	2
14	949931-0	X	-	-	-	-		• Gummislang	• Gummischlauch	DSL LG 220 mm 4X1,7	2
15	949931-0	X	-	-	-	-		• Gummislang	• Gummischlauch	LG 165 mm	2
☆ 16	9151315-0	1	-	-	-	-		• T-rör	• T-stück	(688658)	3
17	192248-3	1	-	-	-	-		• Klamma	• Klemme	EXC DSL	2
☆ 18	9151315-0	1	-	-	-	-		• T-rör	• T-stück	(688658)	3
19	949931-0	X	-	-	-	-		• Gummislang	• Gummischlauch	LG 565 mm	2
20	949931-0	X	-	-	-	-		• Gummislang	• Gummischlauch	LG 220 mm 4X1,7	2
21	943811-0	1	-	-	-	-		• Hållare	• Halter		3
22	192248-3	1	-	-	-	-		• Klamma	• Klemme		2

1) Service alternative. / Service-Alternative.

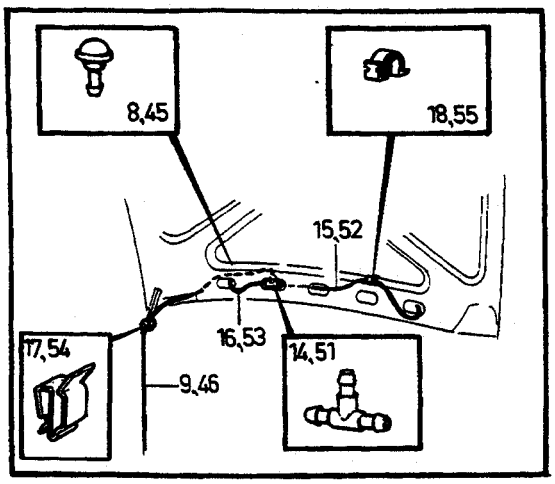

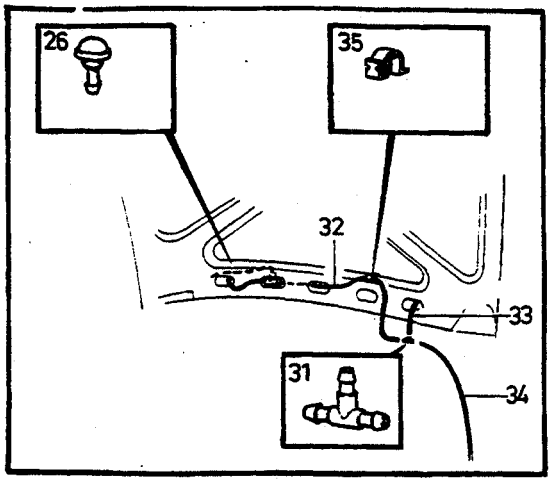

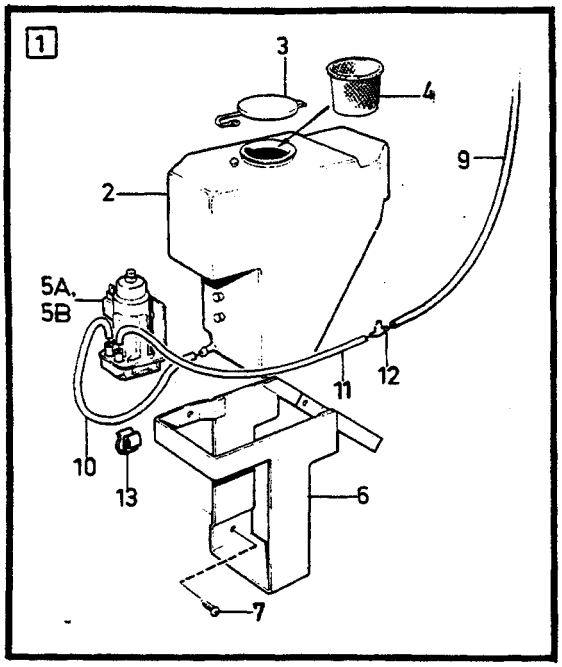

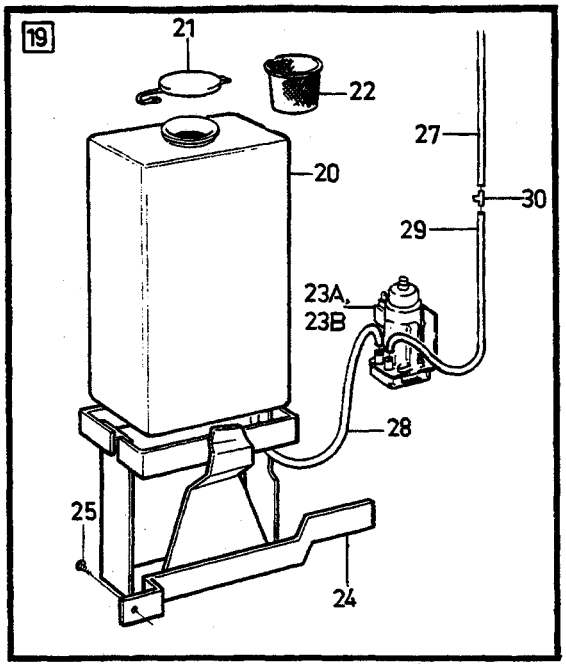

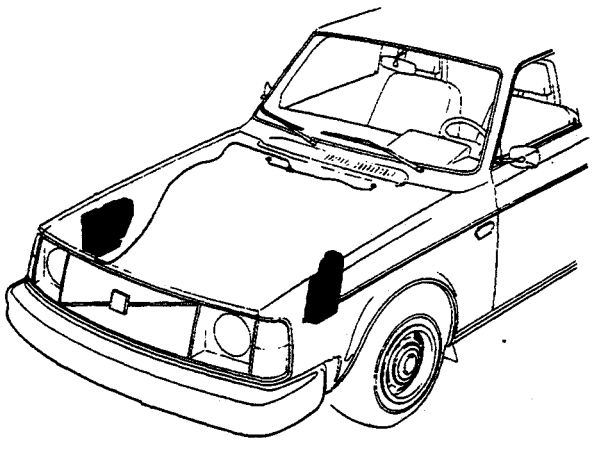

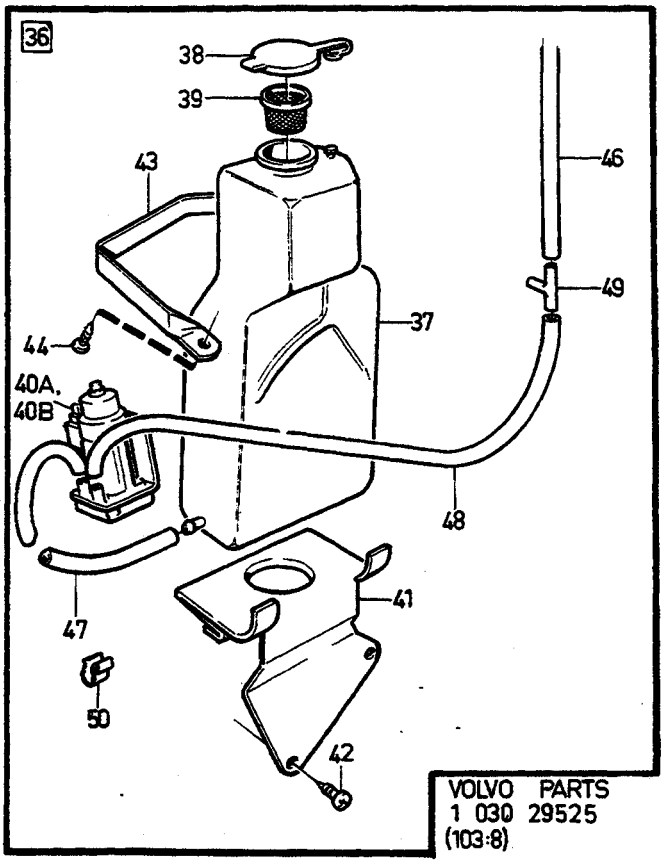

VOLVO PARTS
1 030 29525
(103:8)

A	EXC DSL, EXC TURBO
B	DSL
C	TURBO
D	
E	

VINDRUTESPOLARE — SCHEIBENWASCHANLAGE

1981-

Grupp Gruppe 36

Sida Seite 749

Pos	Artikel nr Artikelnr.	Antal / Anzahl A	B	C	D	E	PS	Benämning	Bezeichnung	Anmärkning Anmerkung	SR
1		1	-	-	-	-	NS	Vindrutespolare	Frontscheibenspuler		
2	1312018-3	1	-	-	-	-		• Vattenbehållare	• Wasserbehälter		2
3	1213943-2	1	-	-	-	-		• Lock	• Deckel		3
☆ 4	3538565-7	1	-	-	-	-		• Filter	• Filter	(1325678)	2
☆ 5a	9144275-6	1	-	-	-	-		• Hylsisolator	• Steckdose		2
5b	3523813-8	1	-	-	-	-		• Elledning	• El leitung		2
5	1304783-2	1	-	-	-	-		• Pump	• Pumpe		2
6	1372472-9	1	-	-	-	-		• Korg	• Kubel	(1312021)	3
7	958236-2	3	-	-	-	-		• Skruv	• Schraube		2
8	1312886-3	2	-	-	-	-		• Spolarmunstycke	• Spulduse	(1255383)	2
☆	1382494-1	2	-	-	-	-		• Spolarmunstycke	• Spulduse	1) (1325676)	2
9	949931-0	X	-	-	-	-		• Gummislang metervara	• Gummischlauch Meterware	LG 1550 mm	2
10	1304769-1	X	-	-	-	-		• Gummislang metervara	• Gummischlauch Meterware	LG 220 mm	2
11	949931-0	X	-	-	-	-		• Gummislang metervara	• Gummischlauch Meterware	LG 165 mm	2
☆ 12	9151315-0	1	-	-	-	-		• T-rör	• T-stück	(688658)	3
13	192248-3	1	-	-	-	-		• Klamma	• Klemme		2
☆ 14	9151315-0	1	-	-	-	-		• T-rör	• T-stück	(688658)	3
15	949931-0	X	-	-	-	-		• Gummislang metervara	• Gummischlauch Meterware	LG 565 mm	2
16	949931-0	X	-	-	-	-		• Gummislang metervara	• Gummischlauch Meterware	LG 220 mm	2
17	943811-0	1	-	-	-	-		• Hållare	• Halter		3
18	192248-3	1	-	-	-	-		• Klamma	• Klemme		2
19		-	1	-	-	-	NS	Vindrutespolare	Frontscheibenspuler		
20	1202379-2	-	1	-	-	-		• Vattenbehållare	• Wasserbehälter		2
21	1213943-2	-	1	-	-	-		• Lock	• Deckel		3
☆ 22	3538565-7	-	1	-	-	-		• Filter	• Filter	(1325678)	2
23	1304783-2	-	1	-	-	-		• Pump	• Pumpe		2
☆ 23a	9144275-6	-	1	-	-	-		• Hylsisolator	• Steckdose		2
23b	3523813-8	-	1	-	-	-		• Elledning	• El leitung		2
24	1312711-3	-	1	-	-	-		• Korg	• Kubel	(1312042)	3
25	969473-8	-	3	-	-	-		• Sextandhålskruv	• Sechszahn-hohlschraube	(955137)	2
26	1312886-3	-	2	-	-	-		• Spolarmunstycke	• Spulduse	(1255383)	2
☆	1382494-1	-	2	-	-	-		• Spolarmunstycke	• Spulduse	1) (1325676)	2
27	949931-0	-	X	-	-	-		• Gummislang metervara	• Gummischlauch Meterware	(943727) LG 1400 mm	2
28	949931-0	-	X	-	-	-		• Gummislang metervara	• Gummischlauch Meterware	LG 220 mm	2
29	949931-0	-	X	-	-	-		• Gummislang metervara	• Gummischlauch Meterware	LG 165 mm	2
☆ 30	9151315-0	-	1	-	-	-		• T-rör	• T-stück	(688658)	3
☆ 31	9151315-0	-	1	-	-	-		• T-rör	• T-stück	(688658)	3
32	949931-0	-	X	-	-	-		• Gummislang metervara	• Gummischlauch Meterware	LG 565 mm	2
33	1304769-1	-	X	-	-	-		• Gummislang metervara	• Gummischlauch Meterware	LG 220 mm	2
34	943811-0	-	1	-	-	-		• Hållare	• Halter		3
35	192248-3	-	1	-	-	-		• Klamma	• Klemme		2
36		-	-	1	-	-	NS	Vindrutespolare	Frontscheibenspuler		
37	1304149-6	-	-	1	-	-		• Vattenbehållare	• Wasserbehälter		2
38	1213943-2	-	-	1	-	-		• Lock	• Deckel		3
☆ 39	3538565-7	-	-	1	-	-		• Filter	• Filter	(1325678)	2
40	1304783-2	-	-	1	-	-		• Pump	• Pumpe		2
☆ 40a	9144275-6	-	-	1	-	-		• Hylsisolator	• Steckdose		2
40b	3523813-8	-	-	2	-	-		• Elledning	• El leitung		2
41	1304204-9	-	-	1	-	-		• Konsol	• Konsole		3
42	968476-2	-	-	2	-	-		• Flänsskruv	• Flanschschraube	(190665)	2
43	1312321-1	-	-	1	-	-		• Fästband	• Heftband	(1304205)	3
44	969487-8	-	-	2	-	-		• Sextandhålskruv	• Sechszahn-hohlschraube	(958244)	2
45	1312886-3	-	-	2	-	-		• Spolarmunstycke	• Spulduse	(1255383)	2
☆	1382494-1	-	-	2	-	-		• Spolarmunstycke	• Spulduse	1) (1325676)	2
46	949931-0	-	-	X	-	-		• Gummislang metervara	• Gummischlauch Meterware	LG 1550 mm	2
47	949931-0	-	-	X	-	-		• Gummislang metervara	• Gummischlauch Meterware	(943727) LG 130 mm	2
48	949931-0	-	-	X	-	-		• Gummislang metervara	• Gummischlauch Meterware	(943727) LG 165 mm	2
☆ 49	9151315-0	-	-	1	-	-		• T-rör	• T-stück	(688658)	3

1) Service alternative. / Service-Alternative.

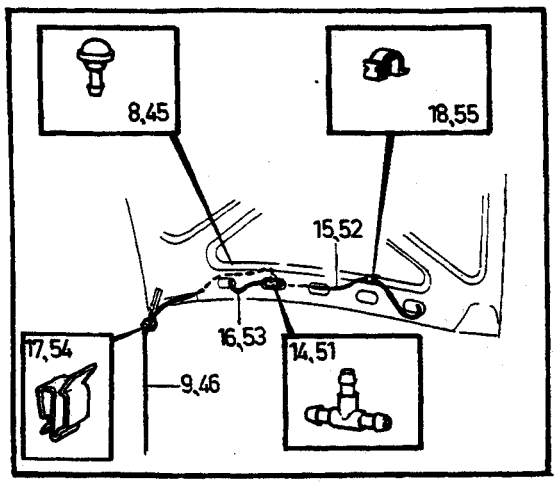

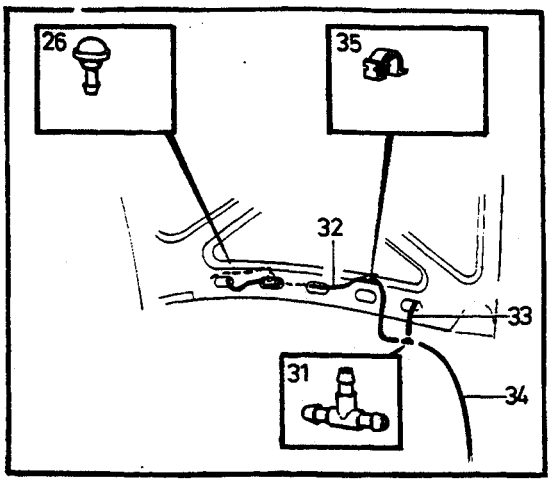

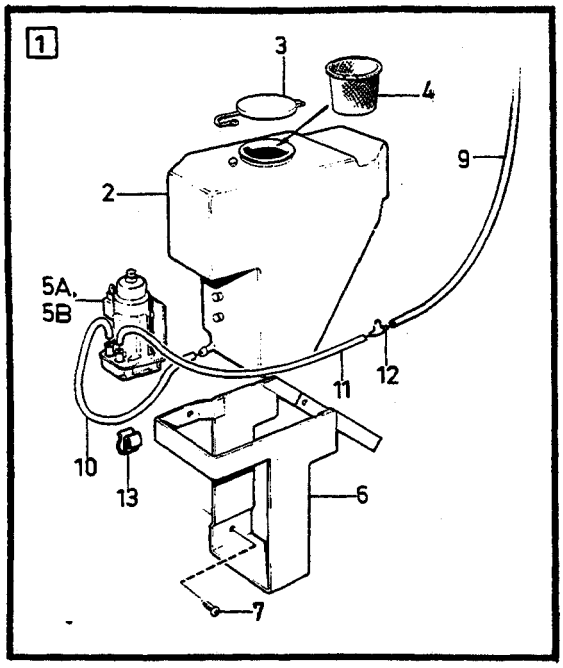

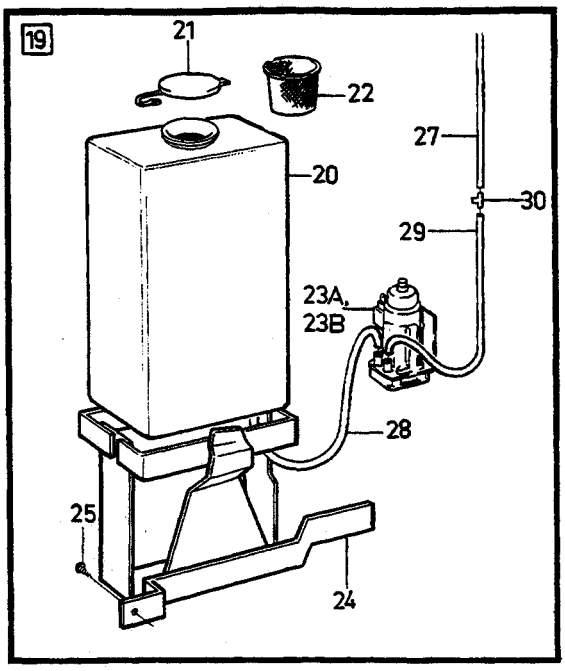

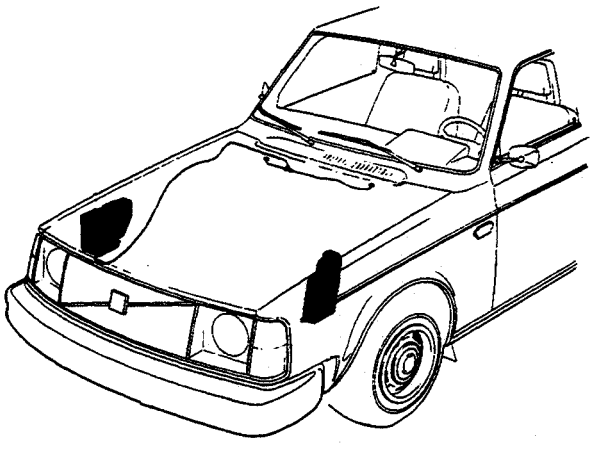

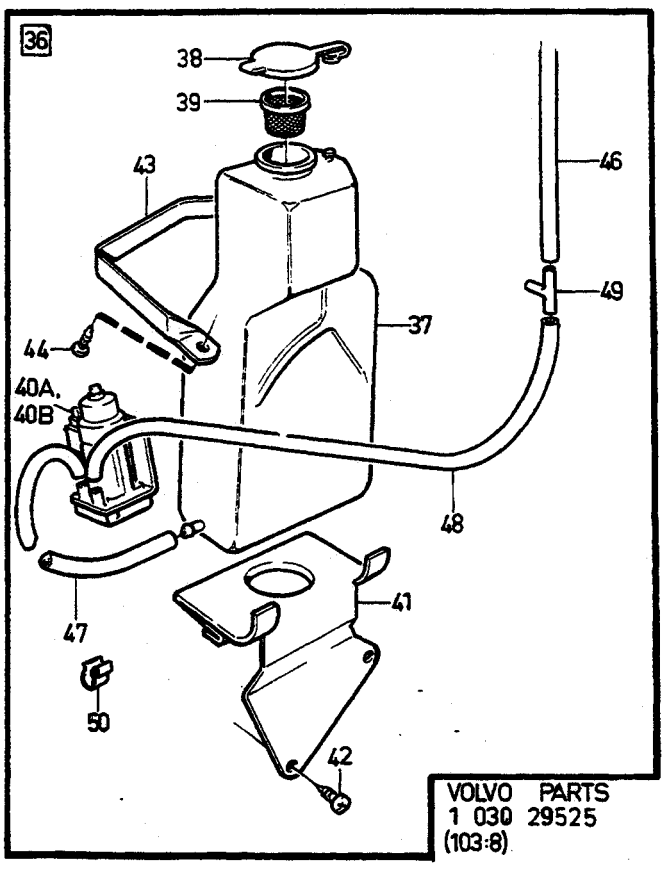

VOLVO PARTS
1 030 29525
(103:8)

A	EXC DSL, EXC TURBO
B	DSL
C	TURBO
D	
E	

VINDRUTESPOLARE — SCHEIBENWASCHANLAGE

1981-

Grupp / Gruppe 36

Sida / Seite 751

Pos	Artikel nr / Artikelnr.	Antal / Anzahl A	B	C	D	E	PS	Benämning	Bezeichnung	Anmärkning / Anmerkung	SR
50	192248-3	-	-	1	-	-		• Klamma	• Klemme		2
☆ 51	9151315-0	-	-	1	-	-		• T-rör	• T-stück	(688658)	3
52	949931-0	-	-	X	-	-		• Gummislang metervara	• Gummischlauch Meterware	LG 565 mm	2
53	949931-0	-	-	X	-	-		• Gummislang metervara	• Gummischlauch Meterware	LG 220 mm	2
54	943811-0	-	-	1	-	-		• Hållare	• Halter		3
55	192248-3	-	-	1	-	-		• Klamma	• Klemme		2

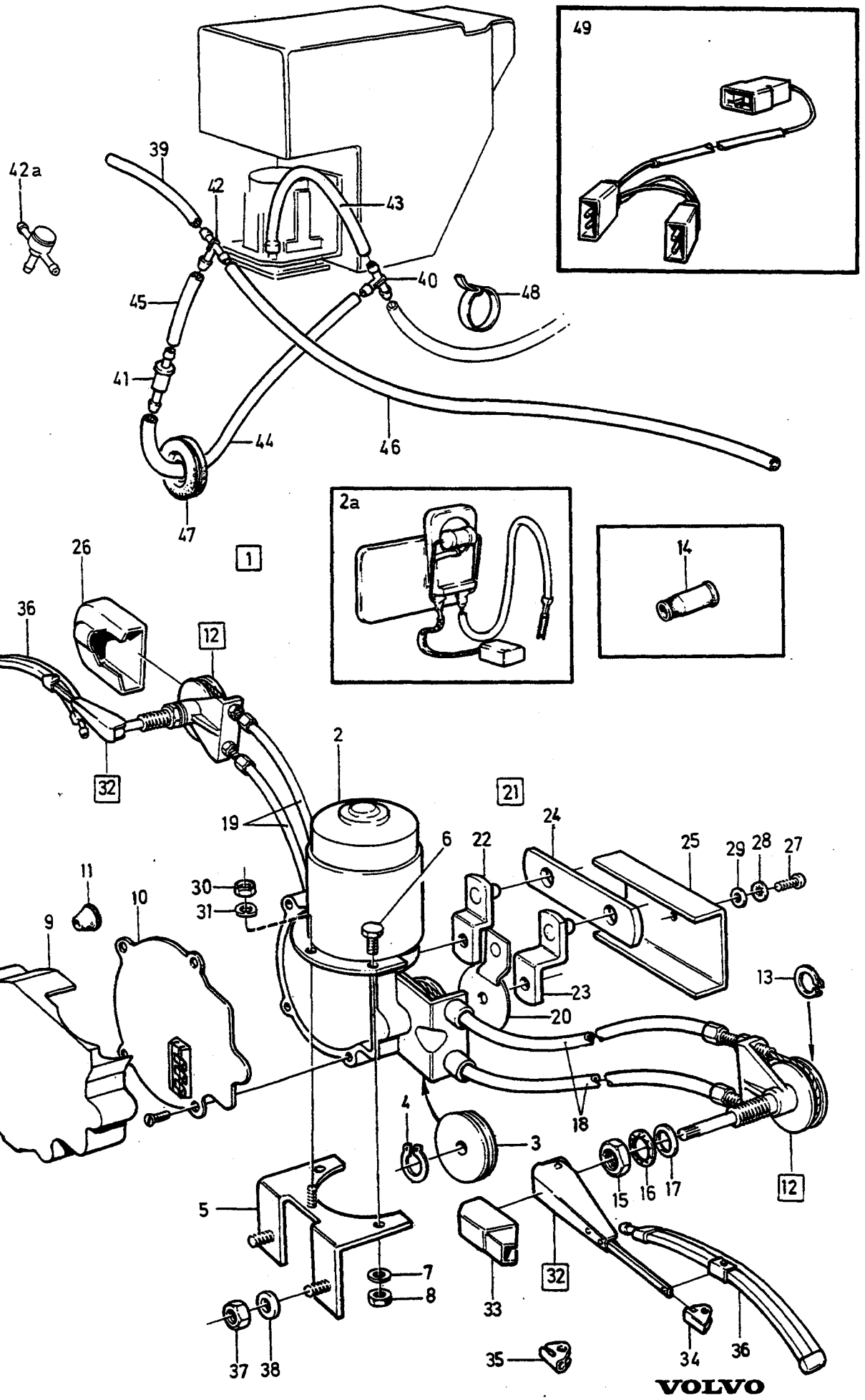

VOLVO
Genuine Parts
PV 360 44481

A
B
C
D
E

STRÅLKASTARTORKARE
STRÅLKASTARE
RUND

SCHEINWERFERWISCHER
SCHEINWERFER
RUND

-1980

Grupp
Gruppe
36

Sida
Seite
753

Pos	Artikel nr Artikelnr.	Antal / Anzahl A	B	C	D	E	P S	Benämning	Bezeichnung	Anmärkning Anmerkung	S R
1	*1255241*	1	-	-	-	-	OP	Strålkastartorkare komplett	Scheinwerferwischer komplett		4
2	1254582-8	1	-	-	-	-		•Motor	•Motor		2
2a	1277609-2	1	-	-	-	-		••Termosäkring	••Thermosicherung		2
3	*1202758*	1	-	-	-	-	OP	••Linhjul	••Seilrolle		3
4	955963-4	1	-	-	-	-		••Spårring	••Nutring		2
5	*1202621*	1	-	-	-	-	OP	••Konsol	••Konsole		3
6	956061-6	2	-	-	-	-		••Krysskruv	••Kreuzschlitzschraube		2
7	955945-1	2	-	-	-	-		••Låsbricka	••Sicherungsscheibe		2
8	955779-4	2	-	-	-	-		••Mutter	••Mutter		2
9	1247659-4	1	-	-	-	-		••Lock	••Kappe		3
10	*1254584*	1	-	-	-	-	OP	••Växelhuslock	••Getriebegehäusedeckel		3
11	1234702-7	1	-	-	-	-		•••Gummibussning	•••Gummibuchse		3
12	*1255248*	2	-	-	-	-	OP	•Lager	•Lager		3
13	1254529-9	1	-	-	-	-		••Spårring	••Nutring		2
14	241607-1	1	-	-	-	-		••Muff	••Muffe		1
15	*150137*	1	-	-	-	-	OP	••Mutter	••Mutter		2
16	940143-1	1	-	-	-	-		••Låsbricka	••Sicherungsscheibe		2
17	18634-6	1	-	-	-	-		••Bricka	••Scheibe		2
18	1255243-6	2	-	-	-	-		•Lina, v	•Seil, l		2
19	1255244-4	2	-	-	-	-		•Lina, h	•Seil, r		2
20	1202750-4	1	-	-	-	-		•Täckbricka	•Abdeckscheibe		3
21		1	-	-	-	-	NS	•Vevstake	•Pleuel		
22	*1202616*	1	-	-	-	-	OP	••Vevarm	••Kurbelwange		4
23	1247848-3	1	-	-	-	-		••Vevarm	••Kurbelwange		4
24	1202618-3	1	-	-	-	-		••Vevstake	••Pleuel		4
25	1202620-9	1	-	-	-	-		•Skyddskåpa	•Schutzhaube		3
26	*1254696*	2	-	-	-	-	OP	•Kåpa	•Haube		2
27	190730-2	1	-	-	-	-		•Skruv	•Schraube		2
28	955946-9	1	-	-	-	-		•Låsbricka	•Sicherungsscheibe		2
29	940120-9	1	-	-	-	-		•Bricka	•Scheibe		2
30	955780-2	3	-	-	-	-		•Mutter	•Mutter		2
31	941905-2	2	-	-	-	-		•Fjäderbricka	•Federscheibe		2
32	1254570-3	2	-	-	-	-		•Torkararm	•Wischerarm		2
33	1202833-8	1	-	-	-	-		••Kåpa	••Haube		3
34	1202834-6	1	-	-	-	-		••Hållare	••Halter		3
35	*1254575*	2	-	-	-	-	OP	•Slanghållare	•Schlauchhalter		3
36	1254571-1	2	-	-	-	-		Torkarblad	Wischerblatt	H4	1
	1254572-9	2	-	-	-	-		Torkarblad	Wischerblatt	EXC H4	1
37	955781-0	2	-	-	-	-		Mutter	Mutter		2
38	960139-4	2	-	-	-	-		Bricka	Scheibe		2
39	943722-9	X	-	-	-	-		Gummislang	Gummischlauch	LG 300 mm	2
☆ 40	9151315-0	1	-	-	-	-		T-rör	T-stück	(688658)	3
41	1210139-0	1	-	-	-	-		Backventil	Rückschlagventil	ALTER 1	2
42	659248-9	1	-	-	-	-		T-rör	T-stück	ALTER 1	3
42a	1342554-1	1	-	-	-	-		Tryckventil	Druckventil	ALTER 2 (1255973)	2
43	949931-0	X	-	-	-	-		Gummislang	Gummischlauch	(943727), LG 165 mm	2
44	949931-0	X	-	-	-	-		Gummislang	Gummischlauch	(943727), LG 220 mm ALTER 1	2
	949931-0	X	-	-	-	-		Gummislang	Gummischlauch	(943727), LG 360 mm ALTER 2	2
45	949931-0	X	-	-	-	-		Gummislang	Gummischlauch	(943727), LG 65 mm ALTER 1	2
46	943722-9	X	-	-	-	-		Gummislang	Gummischlauch	LG 1025 mm	2
47	941268-5	1	-	-	-	-		Skyddsplugg	Verschlusskappe	(941264)	2
48	949668-8	1	-	-	-	-		Bandklamma	Bandklammer	(948616)	2
49	*1235088*	1	-	-	-	-	OP	Ledningsmatta	Kabelbaum		5

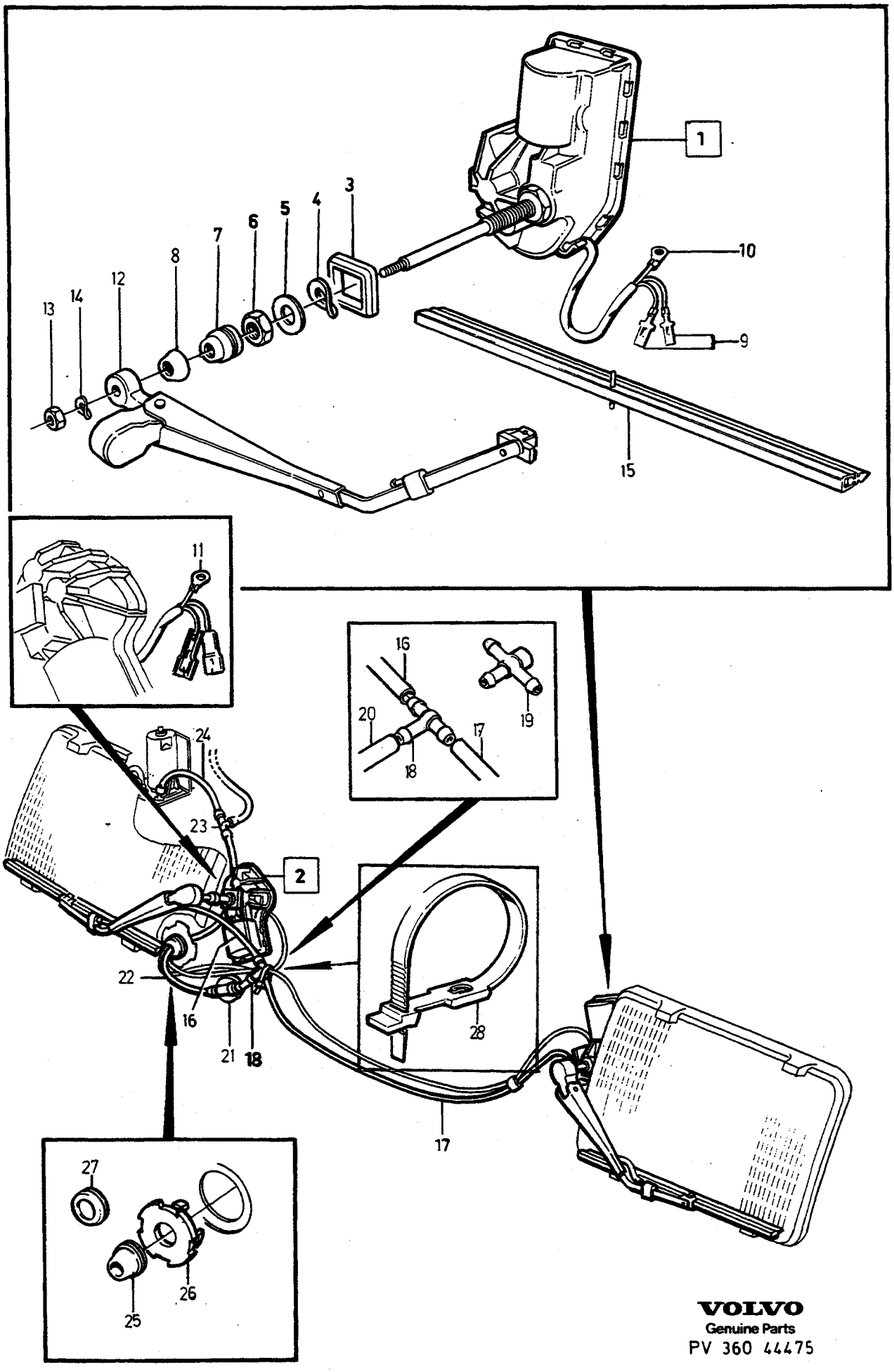

VOLVO
Genuine Parts
PV 360 44475

A
B
C
D
E

STRÅLKASTARTORKARE
STRÅLKASTARE
REKTANGULÄR

SCHEINWERFERWISCHER
SCHEINWERFER
RECHTECKIG

-1980

Grupp
Gruppe
36

Sida
Seite
755

Pos	Artikel nr Artikelnr.	Antal / Anzahl					PS	Benämning	Bezeichnung	Anmärkning Anmerkung	SR
		A	B	C	D	E					
1	1246322-0	1	-	-	-	-	IK	Motor, v	Motor, l		2
2	1246323-8	1	-	-	-	-	IK	Motor, h	Motor, r		2
3		1	-	-	-	-	NS	• Styrbricka	• Fuhrungsscheibe		
4	940109-2	1	-	-	-	-		• Låsbricka	• Sicherungsscheibe		2
5	960148-5	1	-	-	-	-		• Bricka	• Scheibe		2
6	973267-8	1	-	-	-	-		• Mutter	• Mutter	(946874)	2
7	1255439-0	1	-	-	-	-		• Muff	• Muffe		2
8	1246342-8	1	-	-	-	-		• Tätning	• Dichtung		2
9	949474-1	2	-	-	-	-		• Ledningssko	• Kabelschuh	(958204)	1
10	956930-2	1	-	-	-	-		• Ledningssko	• Kabelschuh	(958223)	2
11	956930-2	1	-	-	-	-		• Ledningssko	• Kabelschuh	(958223)	2
12	1202756-1	1	-	-	-	-	IK	Torkararm, v	Wischerarm, l		2
	1202757-9	1	-	-	-	-	IK	Torkararm, h	Wischerarm, r		2
13	955780-2	2	-	-	-	-	IK	Mutter	Mutter		2
14	941905-2	2	-	-	-	-	IK	Fjäderbricka	Federscheibe	242 CH-207002, 244 CH-688246, 245 CH-369082	2
	955946-9	2	-	-	-	-		Låsbricka	Sicherungsscheibe	242 CH 207003- 244 CH 688247- 245 CH 369083-	2
15	1247326-0	2	-	-	-	-	IK	Torkarblad	Wischerblatt	(1202755)	1
16	943722-9	X	-	-	-	-	IK	Gummislang	Gummischlauch	LG 300 mm	2
17	943722-9	X	-	-	-	-	IK	Gummislang	Gummischlauch	LG 775 mm	2
18	659248-9	1	-	-	-	-	IK	T-rör	T-stück	ALTER 1	3
19	1342554-1	1	-	-	-	-		Tryckventil	Druckventil	ALTER 2 (1255973)	2
20	949931-0	X	-	-	-	-	IK	Gummislang	Gummischlauch	(943727) ALTER 1. LG 65 mm	2
21	1210139-0	1	-	-	-	-	IK	Backventil	Ruckschlagventil	ALTER 1	2
22	949931-0	X	-	-	-	-	IK	Gummislang	Gummischlauch	(943727) ALTER 1. LG 360 mm	2
	949931-0	X	-	-	-	-		Gummislang	Gummischlauch	(943727) ALTER 2. LG 450 mm	2
☆ 23	9151315-0	1	-	-	-	-	IK	T-rör	T-stück	(688658)	3
24	949931-0	X	-	-	-	-	IK	Gummislang	Gummischlauch	(943727) LG 165 mm	2
25	1234702-7	1	-	-	-	-	IK	Gummibussning	Gummibuchse		2
26	1247733-7	1	-	-	-	-	IK	Lock	Deckel		3
27	3508787-3	1	-	-	-	-		Tätningsplugg	Dichtstopfen	(686354) DSL	2
28	1246094-5	2	-	-	-	-	IK	Bandklamma	Bandklammer		2
		1	-	-	-	-	NS	Strålkastartorkarsats	Scheinwerferwischersatz		2

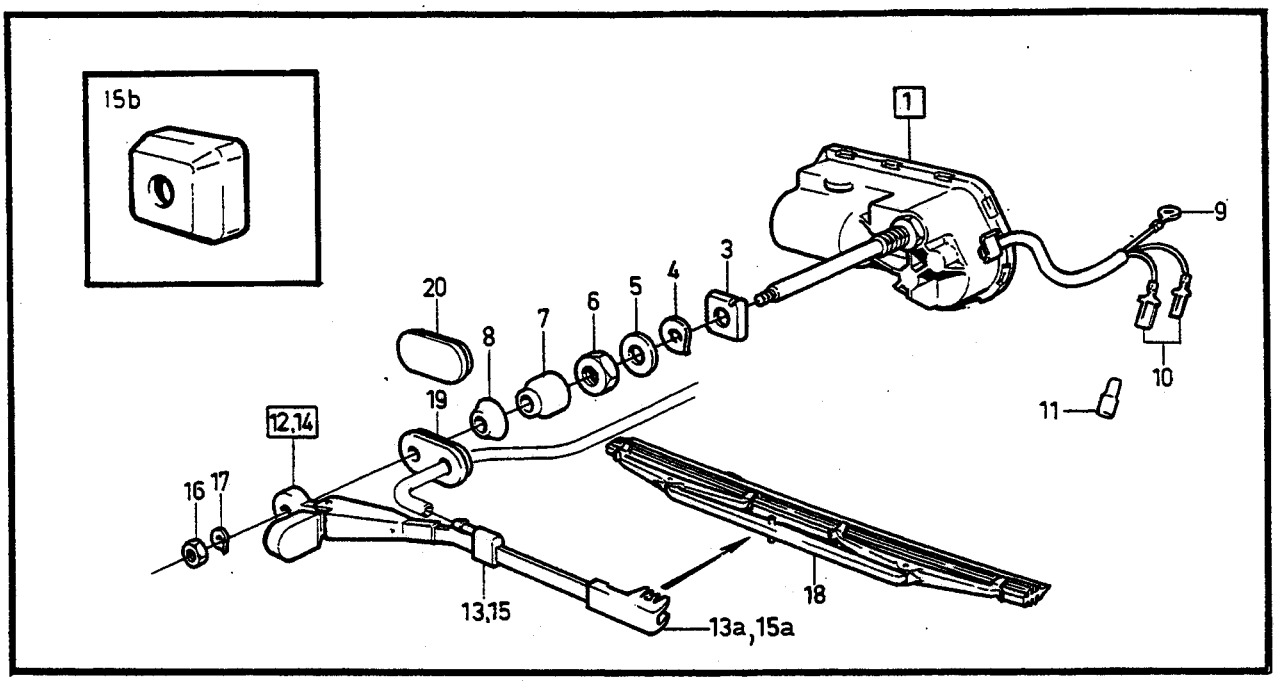

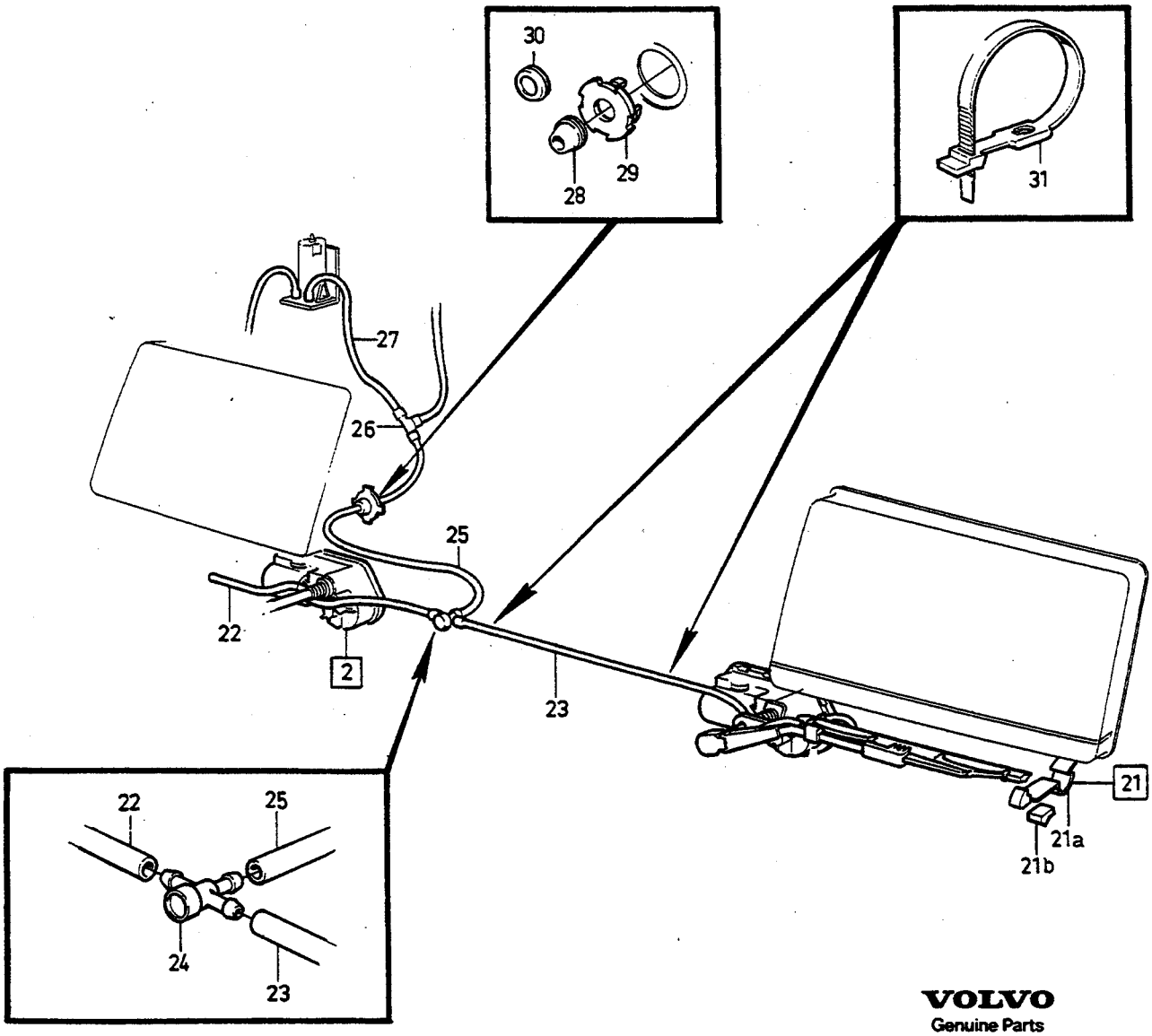

VOLVO
Genuine Parts
PV 360 44477

A
B
C
D
E

STRÅLKASTARTORKARE
STRÅLKASTARSPOLARE

SCHEINWERFERWISCHER
SCHEINWERFER- WASCHANLAGE

1981-

Grupp Gruppe 36

Sida Seite 757

Pos	Artikel nr Artikelnr.	Antal / Anzahl A	B	C	D	E	PS	Benämning	Bezeichnung	Anmärkning Anmerkung	SR
1	*(1247320)*	1	-	-	-	-	SP	Motor, v	Motor, l	REPL 1PCS 1312975-4, 1PCS 1372060-2	2
	1312975-4	1	-	-	-	-		Motor, v	Motor, l		2
2	*(1247321)*	1	-	-	-	-	SP	Motor, h	Motor, r	REPL 1PCS 1312976-2, 1PCS 1372060-2	2
	1312976-2	1	-	-	-	-		Motor, h	Motor, r		2
3		1	-	-	-	-	NS	•Styrbricka	•Fuhrungsscheibe		
4	940109-2	1	-	-	-	-		•Låsbricka	•Sicherungsscheibe		2
5	960148-5	1	-	-	-	-		•Bricka	•Scheibe		2
6	973267-8	1	-	-	-	-		•Mutter	•Mutter	(946874)	2
7	1255439-0	1	-	-	-	-		•Muff	•Muffe		2
8	1246342-8	1	-	-	-	-		•Tätning	•Dichtung		2
9	956930-2	1	-	-	-	-		•Ledningssko	•Kabelschuh	(958223)	2
10		2	-	-	-	-	NS	•Ledningssko	•Kabelschuh		
11		2	-	-	-	-	NS	•Hylsisolator	•Steckbuchse		
12	1392945-0	1	-	-	-	-		Torkararm, v	Wischerarm, l	(1247322)	2
13	1372305-1	1	-	-	-	-		•Spolarmunstycke, v	•Spulduse, l		2
13a	1372304-4	1	-	-	-	-		•Hållare	•Halter		2
14	1392946-8	1	-	-	-	-		Torkararm, h	Wischerarm, r	(1247323)	2
15	1372306-9	1	-	-	-	-		•Spolarmunstycke, h	•Spulduse, r		2
15a	1372304-4	1	-	-	-	-		•Hållare	•Halter		2
15b	1372060-2	1	-	-	-	-		Distanshylsa	Abstandhulse		2
16	955780-2	2	-	-	-	-		Mutter	Mutter		2
17	955946-9	2	-	-	-	-		Låsbricka	Sicherungsscheibe		2
18	1247326-0	2	-	-	-	-		Torkarblad	Wischerblatt		1
19	1304407-8	2	-	-	-	-		Bussning	Buchse	H.L.WIPER	2
20	1304408-6	2	-	-	-	-		Plugg	Stopfen	W/O H.L.WIPER	2
21		1	-	-	-	-	NS	Stopp	Anschlag		
21a	1312125-6	2	-	-	-	-		•Stopp	•Anschlag		2
21b	1312094-4	2	-	-	-	-		•Stoppklack	•Anschlagkeil		3
22	943722-9	X	-	-	-	-		Gummislang	Gummischlauch	LG 300 mm	2
23	943722-9	X	-	-	-	-		Gummislang	Gummischlauch	LG 775 mm	2
24	1342554-1	1	-	-	-	-		Tryckventil	Druckventil	(1255973)	2
25	949931-0	X	-	-	-	-		Gummislang	Gummischlauch	(943727) LG 450 mm EXC TURBO	2
	949931-0	X	-	-	-	-		Gummislang	Gummischlauch	(943727) LG 565 mm TURBO	2
☆ 26	9151315-0	1	-	-	-	-		T-rör	T-stück	(688658)	3
27	949931-0	X	-	-	-	-		Gummislang	Gummischlauch	(943727) LG 165 mm	2
28	1234702-7	2	-	-	-	-		Gummibussning	Gummibuchse		3
29	1247733-7	2	-	-	-	-		Lock	Deckel		2
30	3508787-3	1	-	-	-	-		Tätningsplugg	Dichtstopfen	(686354) DSL	2
31	1246094-5	1	-	-	-	-		Bandklamma	Bandklammer		2

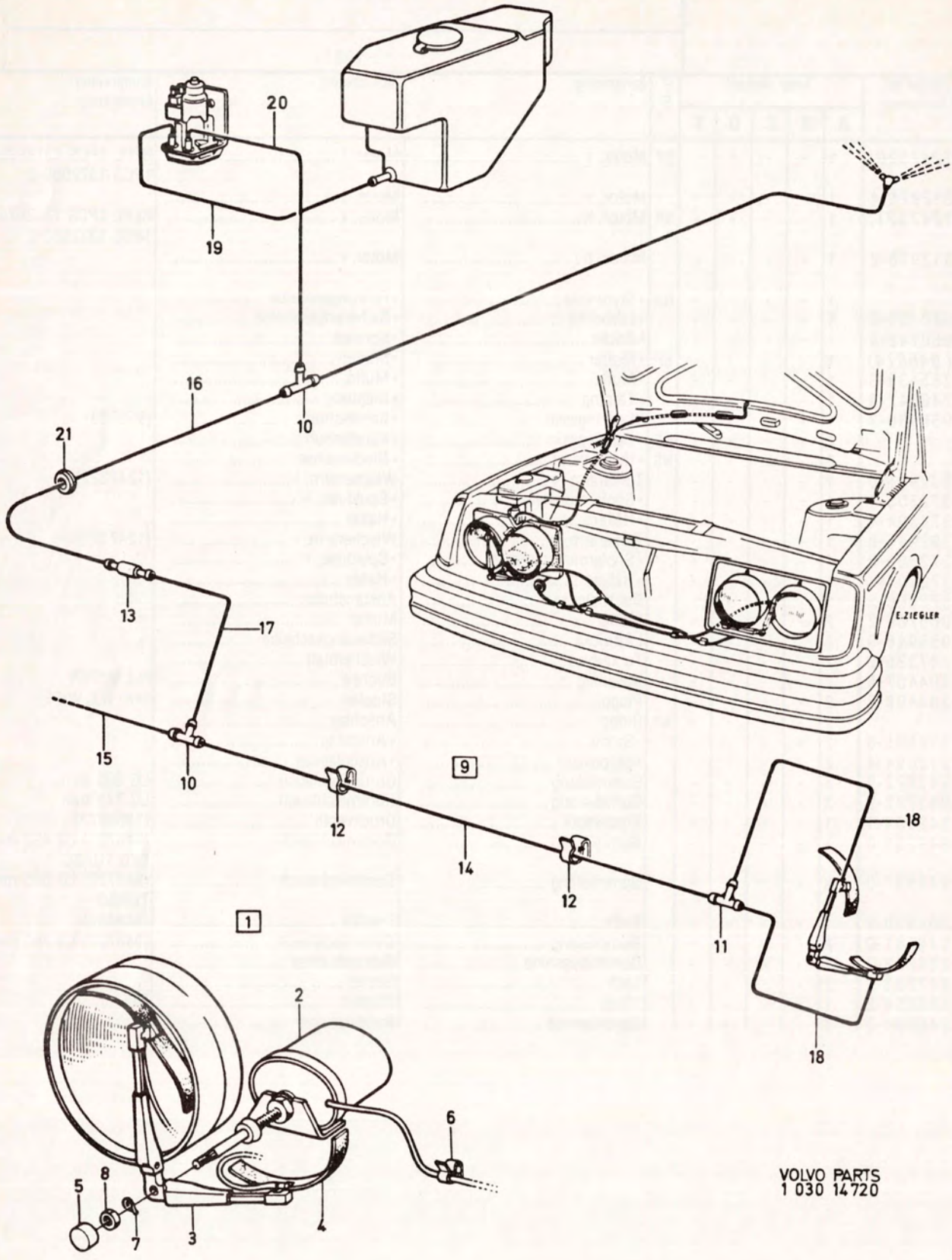

VOLVO PARTS
1 030 14720

A B C D E

STRÅLKASTARTORKARE SCHEINWERFERWISCHER
STRÅLKASTARSPOLARE RUND SCHEINWERFER- WASCHANLAGE RUND

SEAL BEAM

Grupp Gruppe 36 — Sida Seite 759

Pos	Artikel nr Artikelnr.	Antal / Anzahl A	B	C	D	E	PS	Benämning	Bezeichnung	Anmärkning Anmerkung	SR
1		1	-	-	-	-	NS	Strålkastartorkare	Scheinwerferwischer		
2	*1247650*	1	-	-	-	-	OP	• Motor, v	• Motor, l		2
	1247651	1	-	-	-	-	OP	• Motor, h	• Motor, r		2
3	*1247652*	1	-	-	-	-	OP	• Torkararm, v	• Wischerarm, l		2
	1247653	1	-	-	-	-	OP	• Torkararm, h	• Wischerarm, r		2
4	*1247685*	4	-	-	-	-	OP	• Torkarblad	• Wischerblatt		1
5	1247686-7	2	-	-	-	-		• Skyddskåpa	• Schutzhaube		3
6	192248-3	2	-	-	-	-		• Klamma	• Klemme		2
7	941906-0	2	-	-	-	-		• Fjäderbricka	• Federscheibe		2
8	955781-0	2	-	-	-	-		• Mutter	• Mutter		2
9		-	-	-	-	-	NS	Strålkastarspolare	Scheinwerferspuler		
☆ 10	9151315-0	2	-	-	-	-		• T-rör	• T-stück	(688658)	3
11	659248-9	2	-	-	-	-		• T-rör	• T-stück		3
12	192248-3	2	-	-	-	-		• Klamma	• Klemme		2
13	1210139-0	1	-	-	-	-		• Backventil	• Rückschlagventil		2
14	943722-9	X	-	-	-	-		• Gummislang	• Gummischlauch	LG 700 mm	2
15	943722-9	X	-	-	-	-		• Gummislang	• Gummischlauch	LG 220 mm	2
16	949931-0	X	-	-	-	-		• Gummislang	• Gummischlauch	(943727) LG 360 mm	2
17	949931-0	X	-	-	-	-		• Gummislang	• Gummischlauch	(943727) LG 65 mm	2
18	943722-9	X	-	-	-	-		• Gummislang	• Gummischlauch	LG 250 mm	2
19	949931-0	X	-	-	-	-		• Gummislang	• Gummischlauch	(943727) LG 220 mm	2
20	949931-0	X	-	-	-	-		• Gummislang	• Gummischlauch	(943727) LG 150 mm	2
21	941268-5	1	-	-	-	-		• Skyddsplugg	• Verschlusskappe	(941264)	2

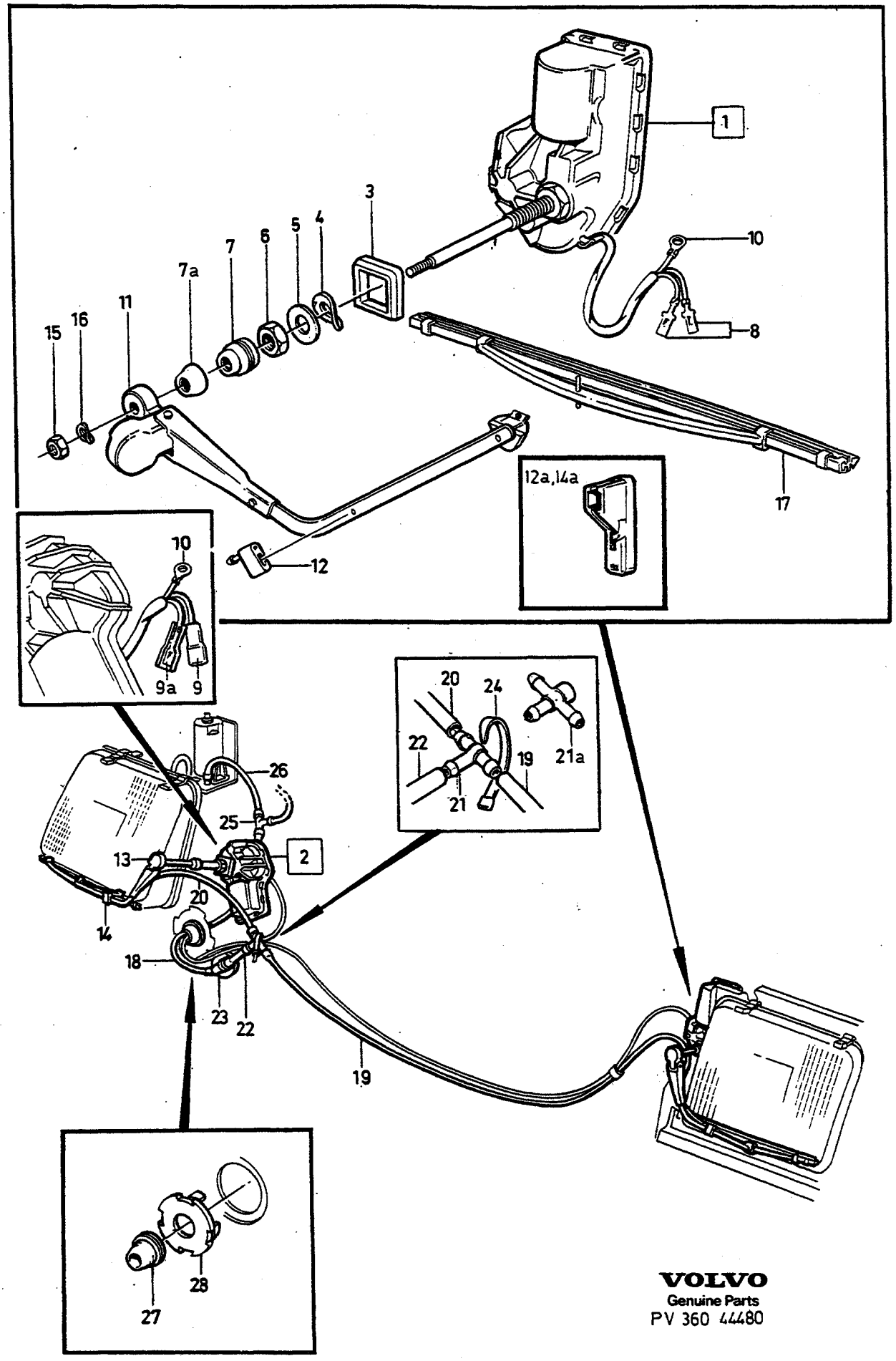

VOLVO
Genuine Parts
PV 360 44480

A
B
C
D
E

STRÅLKASTARTORKARE — SCHEINWERFERWISCHER
STRÅLKASTARE — SCHEINWERFER
KVADRATISK — QUADRATISCH

-1980

Grupp Gruppe 36
Sida Seite 761

Pos	Artikel nr Artikelnr.	Antal / Anzahl A	B	C	D	E	PS	Benämning	Bezeichnung	Anmärkning Anmerkung	SR
1	1246320-4	1	-	-	-	-		Motor, v	Motor, l		2
2	1246321-2	1	-	-	-	-		Motor, h	Motor, r		2
3	*1255438*	1	-	-	-	-	NS	• Styrbricka	• Fuhrungsscheibe		
4	940109-2	1	-	-	-	-		• Låsbricka	• Sicherungsscheibe		2
5	960148-5	1	-	-	-	-		• Bricka	• Scheibe		2
6	973267-8	1	-	-	-	-		• Mutter	• Mutter	(946874)	2
7	1255439-0	1	-	-	-	-		• Muff	• Muffe		2
7a	1246342-8	1	-	-	-	-		• Tätning	• Dichtung		2
8	949474-1	2	-	-	-	-		• Ledningssko	• Kabelschuh	(958204)	1
9	964195-2	2	-	-	-	-		• Stiftisolator	• Flachstecker	(958207)	2
9a	949489-9	2	-	-	-	-		• Ledningssko	• Kabelschuh		1
10	956930-2	2	-	-	-	-		• Ledningssko	• Kabelschuh	(958223)	2
11	1246324-6	1	-	-	-	-		Torkararm, v	Wischerarm, l		2
12	1372305-1	1	-	-	-	-		• Spolarmunstycke, v	• Spulduse, l	(1246330)	2
12a	1372075-0	1	-	-	-	-		• Fäste, v	• Halterung, l		2
13	1246325-3	1	-	-	-	-		Torkararm, h	Wischerarm, r		2
14	1372306-9	1	-	-	-	-		• Spolarmunstycke, h	• Spulduse, r	(1246331)	2
14a	1372076-8	1	-	-	-	-		• Fäste, h	• Halterung, r		2
15	955780-2	2	-	-	-	-		Mutter	Mutter		2
16	941905-2	2	-	-	-	-		Fjäderbricka	Federscheibe		2
17	1246328-7	2	-	-	-	-		Torkarblad	Wischerblatt		1
18	949931-0	X	-	-	-	-		Gummislang	Gummischlauch	(943727) ALTER 1. LG 220 mm	2
	949931-0	X	-	-	-	-		Gummislang	Gummischlauch	(943727) ALTER 2. LG 360 mm	2
19	943722-9	X	-	-	-	-		Gummislang	Gummischlauch	LG 950 mm	2
20	943722-9	X	-	-	-	-		Gummislang	Gummischlauch	LG 300 mm	2
21	659248-9	1	-	-	-	-		T-rör	T-stück	ALTER 1	3
21a	1342554-1	1	-	-	-	-		Tryckventil	Druckventil	ALTER 2. (1255973)	2
22	949931-0	X	-	-	-	-		Gummislang	Gummischlauch	(943727) ALTER 1. LG 65 mm	2
23	1210139-0	1	-	-	-	-		Backventil	Ruckschlagventil	ALTER 1	2
24	1246094-5	1	-	-	-	-		Bandklamma	Bandklammer		2
☆ 25	9151315-0	1	-	-	-	-		T-rör	T-stück	(688658)	3
26	949931-0	X	-	-	-	-		Gummislang	Gummischlauch	(943727) LG 165 mm	2
27	1234702-7	1	-	-	-	-		Gummibussning	Gummibuchse		3
28	1247733-7	1	-	-	-	-		Lock	Deckel		2

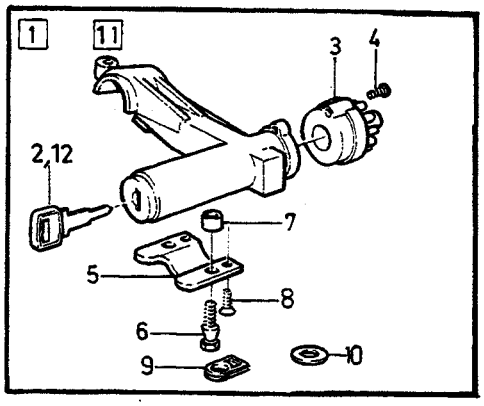

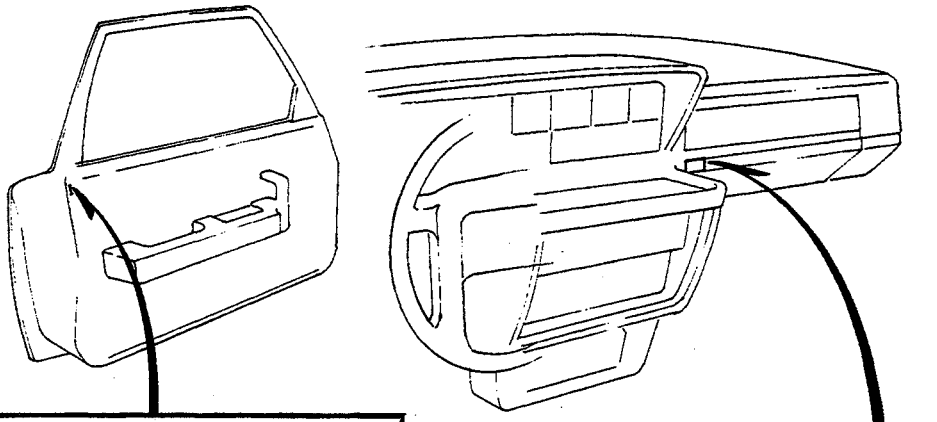

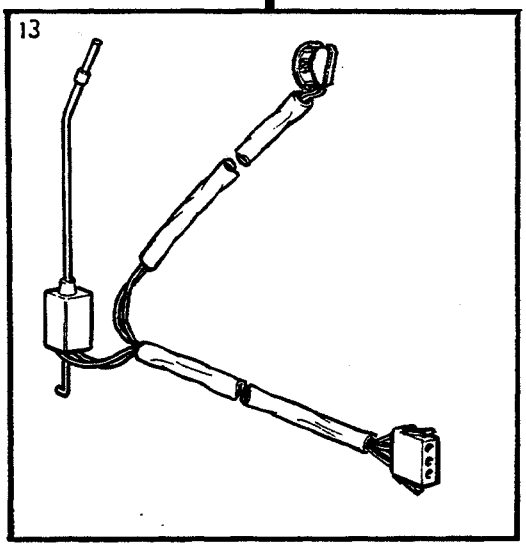

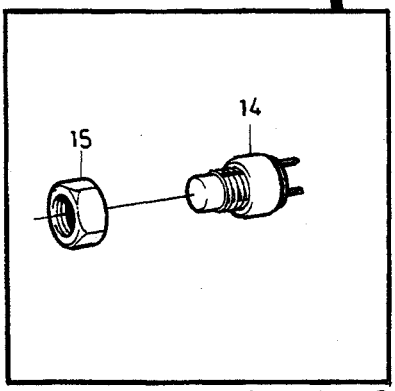

VOLVO PARTS
1 030 36626
(104:2)

A
B
C
D
E

RATT OCH STARTLÅS STRÖMSTÄLLARE CENTRALLÅS
LENKRAD UND STARTSCHLOSS SCHALTER ZENTRALVERRIEGELUNG

Grupp Gruppe 36
Sida Seite 763

Pos	Artikel nr Artikelnr.	Antal / Anzahl A	B	C	D	E	PS	Benämning	Bezeichnung	Anmärkning Anmerkung	SR
1		1	-	-	-	-		Låssats	Schlossteilsatz	SEE 83•1333	
2		2	-	-	-	-	NS	•Nyckel	•Schlussel		
3	1212421-0	1	-	-	-	-		•Startkontakt	•Anlasschalter		2
4	956060-8	2	-	-	-	-		•Skruv	•Schraube		2
5	1273817-5	1	-	-	-	-		Fäste	Halterung		3
6	1205814-5	2	-	-	-	-		Skruv	Schraube		3
7	1221406-0	2	-	-	-	-		Distanshylsa	Abstandhulse		3
8	946147-6	2	-	-	-	-		Skruv	Schraube	-1981	3
☆	969842-4	2	-	-	-	-		Skruv	Schraube	(956224) 1982-	3
9	1221407-8	2	-	-	-	-		Bricka	Scheibe		3
10	976944-9	1	-	-	-	-		Bricka	Scheibe	(960141) R.H.D	2
	944633-7	1	-	-	-	-		Bricka	Scheibe	R.H.D	2
11		1	-	-	-	-		Låssats	Schlossteilsatz	SEE 83•1333	
12	1316957-8	X	-	-	-	-		Nyckelämne	Schlusselrohling	(1229181)	2
13	3540137-1	1	-	-	-	-		Strömställare centrallås	Schalter Zentralverriegelung	L.H.D 242CH APP165570-185999. 244 CH 482505-571812. 245 CH 264755-308266. 262 CH APP 6450-8299. 264 CH 83055-101808. 265 CH 21775-26629.	2
	3540135-5	1	-	-	-	-		Strömställare centrallås	Schalter Zentralverriegelung	L.H.D 242 CH APP 186000-, 244 CH 571813-, 245 CH 308277-, 262 CH APP 8300-, 264 CH 101809-, 265 CH 26630-,	2
	3540138-9	1	-	-	-	-		Strömställare centrallås	Schalter Zentralverriegelung	R.H.D 244 CH 482505-571812. 245 CH 264755-308266. 262 CH APP 6450-8299. 264 CH 83055-101808. 265 CH 21775-26629.	2
	3540136-3	1	-	-	-	-		Strömställare centrallås	Schalter Zentralverriegelung	R.H.D 244 CH 571813-, 245 CH 308277-, 262 CH APP 8300-, 264 CH 101809-, 265 CH 26630-	2
14	1258958-6	1	-	-	-	-		Kontakt	Kontakt	4DRS	3
15	1258960-2	1	-	-	-	-		Mutter	Mutter	4DRS	2

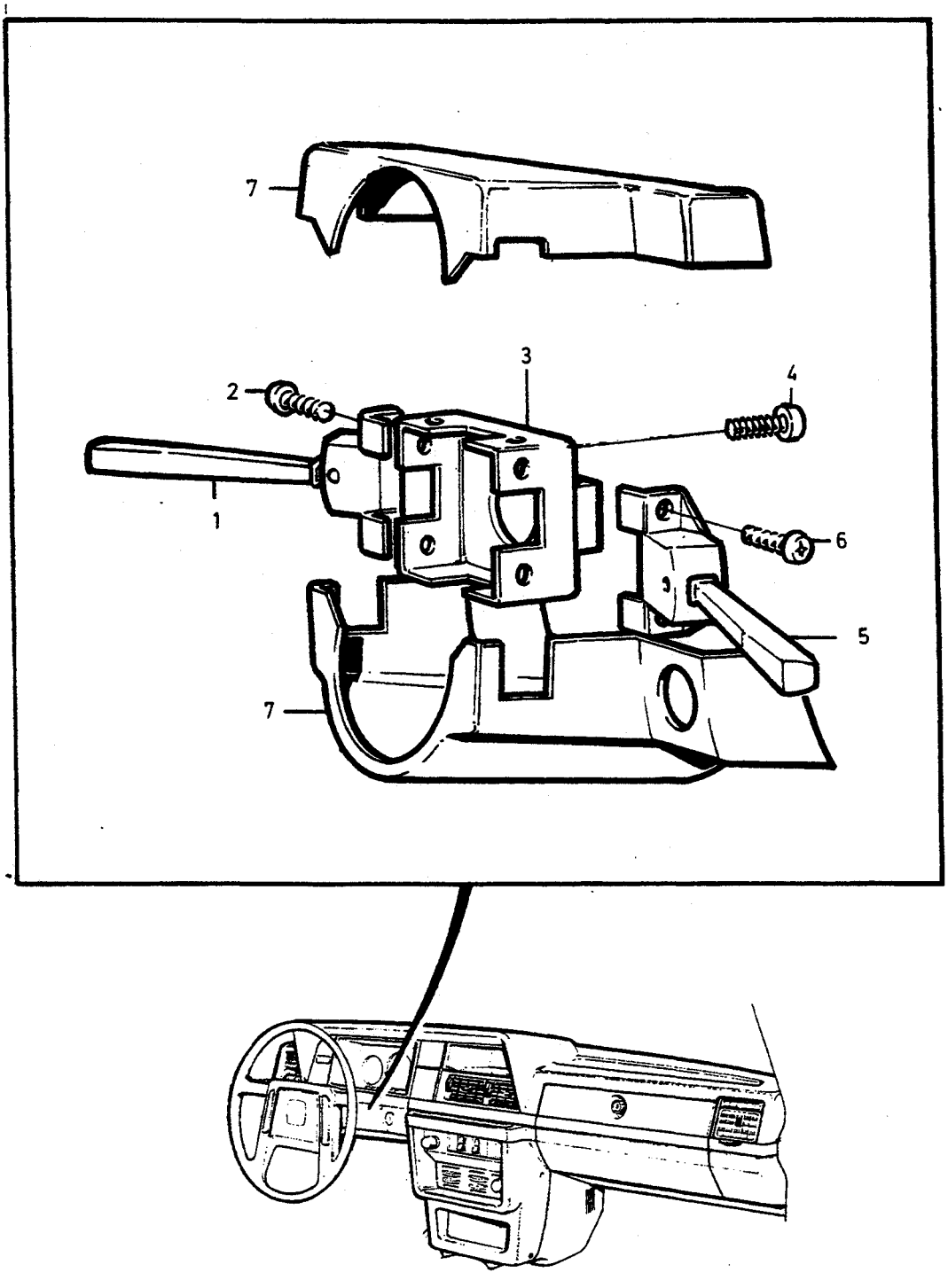

VOLVO PARTS
1 030 36597
(104 : 2)

A	EXC (USA), (CDN)
B	(USA), (CDN)
C	
D	
E	

OMKOPPLARE BLINKERS, HEL OCH HALVLJUS, TORKARE-SPOLARE

UMSCHALTER BLINKER, FERN- UND ABBLENDLICHT, WISCH- WASCH-ANLAGE

Grupp / Gruppe 36

Sida / Seite 765

Pos	Artikel nr / Artikelnr.	Antal / Anzahl A	B	C	D	E	PS	Benämning	Bezeichnung	Anmärkning / Anmerkung	SR
1	1235339-7	1	1	-	-	-		Körvisaromkopplare	Fahrtrichtungsschalter	1)	2
	1363819-2	1	1	-	-	-		Körvisaromkopplare	Fahrtrichtungsschalter	2)	2
2	956075-6	2	2	-	-	-		Skruv	Schraube		2
3	1221403-7	1	1	-	-	-		Fäste	Halterung		3
4	956075-6	2	2	-	-	-		Skruv	Schraube		2
5	1363011-6	1	-	-	-	-		Torkar-spolaromkopplare ..... Vindrutetorkare	Wischer-wascherschalter ..... Frontscheibenwischer	2/4DRS. (1307322)	2
	1363013-2	-	1	-	-	-		Torkar-spolaromkopplare ..... Vindrutetorkare	Wischer-wascherschalter ..... Frontscheibenwischer	2/4DRS	2
	1363820-0	1	-	-	-	-		Torkar-spolaromkopplare ..... Vindrutetorkare Bakrutetorkare	Wischer-wascherschalter ..... Frontscheibenwischer Heckscheibenwischer	5DRS.(1347926)	2
	1363821-8	-	1	-	-	-		Torkar-spolaromkopplare ..... Vindrutetorkare Bakrutetorkare	Wischer-wascherschalter ..... Frontscheibenwischer Heckscheibenwischer	5DRS	2
6	956075-6	2	2	-	-	-		Skruv	Schraube		2
7		-	-	-	-	-		Kåpa	Haube	SEE 88•1775	

1) Utan kontakt för konstantfarthållare. / Ohne Schalter für Cruise Crontol.
2) Med kontakt för konstantfarthållare. / Mit Schalter für Cruise Control.

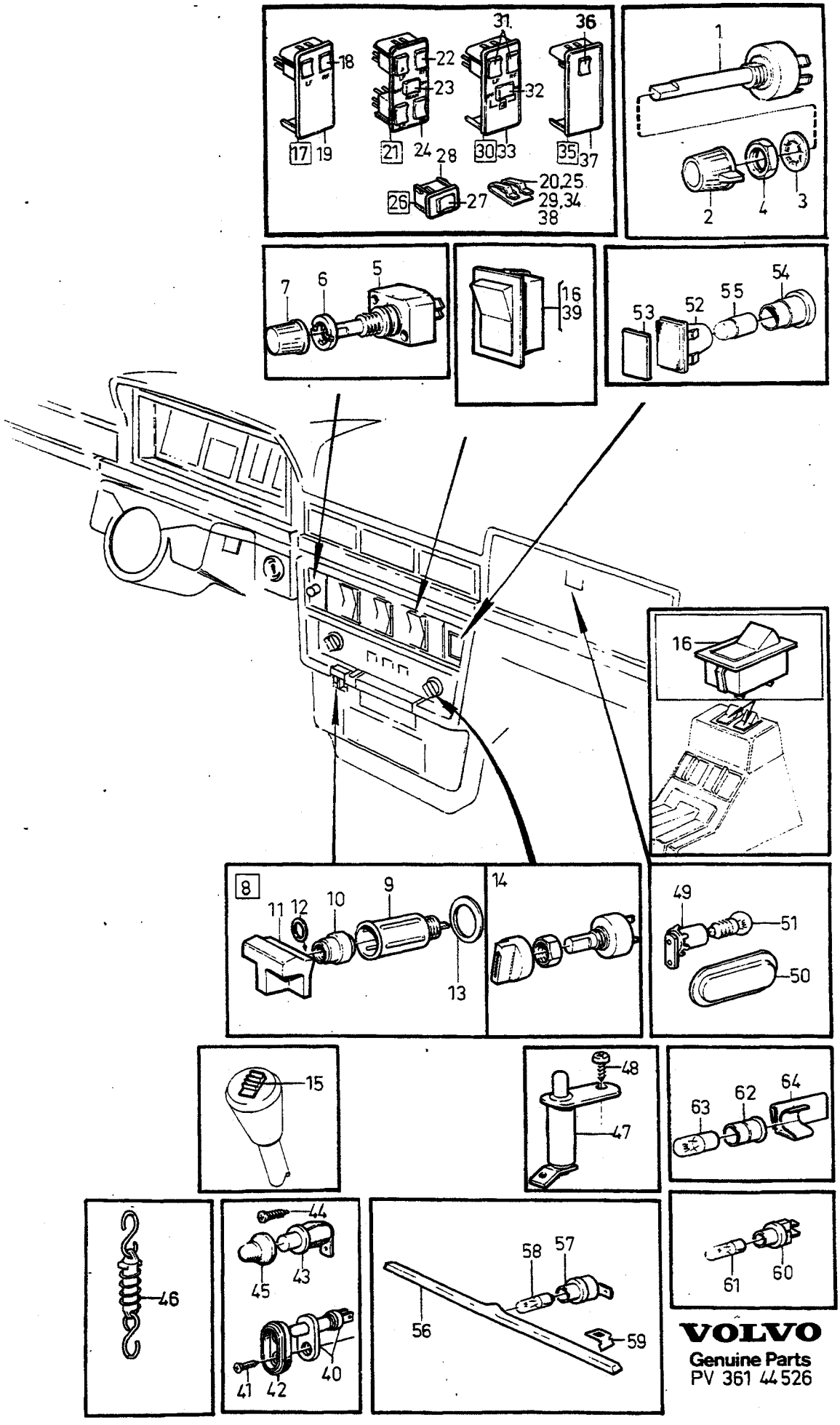

VOLVO
Genuine Parts
PV 361 44526

A
B
C
D
E

ÖVRIG ELEKTRISK UTRUSTNING — SONSTIGE ELEKTRISCHE AUSRÜSTUNG

Grupp / Gruppe 36

Sida / Seite 767

-1980

Pos	Artikel nr / Artikelnr.	Antal / Anzahl A	B	C	D	E	PS	Benämning	Bezeichnung	Anmärkning / Anmerkung	SR
1	1215169-2	1	-	-	-	-		Ljusomkopplare	Lichtschalter	1)	1
	1215170-0	1	-	-	-	-		Ljusomkopplare	Lichtschalter	2)	1
2	1259480-0	1	-	-	-	-		Knopp	Knauf	(1215134)	3
3	940109-2	1	-	-	-	-		Låsbricka	Sicherungsscheibe		2
4	940140-7	1	-	-	-	-		Mutter	Mutter		2
5	1212542-3	1	-	-	-	-		Reostat Instrument	Rheostat Instrument		2
6	1212770-0	1	-	-	-	-		Mutterbricka	Mutterscheibe		2
7	1258492-6	1	-	-	-	-		Knopp	Knauf	(1212582)	3
8		1	-	-	-	-	NS	Cigarettändare	Zigarrenanzünder		
☆ 9	9130519-3	1	-	-	-	-		• Hylsa	• Hülse	(1212593)	3
10	662108-0	1	-	-	-	-		• Glödkropp	• Gluhkörper		1
11	1215272-4	1	-	-	-	-		• Knopp	• Knauf	EXC 262C	3
	1212978-9	1	-	-	-	-		• Knopp	• Knauf	262C	3
12	93554-4	1	-	-	-	-		• Bricka	• Scheibe	262C	3
13	*654444*	1	-	-	-	-	OP	• Prydnadsbricka	• Zierscheibe	262C	3
14		1	-	-	-	-		Strömställare Bilvärmare	Schalter Heizgerät	SEE 87 • 1697	
15		1	-	-	-	-		Strömställare Överväxel	Schalter Overdrive	SEE 43 • 923	
16	1235092-2	1	-	-	-	-		Strömställare Luftkonditionering	Schalter Klimaanlage		2
	1258493-4	1	-	-	-	-		Strömställare Bakruta	Schalter Heckfenster	(1210134)	2
	1258494-2	1	-	-	-	-		Strömställare varningsblinkers	Schalter Warnlblinkanlage	(1235340)	2
		1	-	-	-	-		Strömställare Kompressor	Schalter Kompressor	SEE 87 • 1697	
	1215138-7	1	-	-	-	-		Strömställare elektrisk fönsterhiss främre	Schalter elektrischer Fensterheber vordere	-1979	2
	1235075-7	1	-	-	-	-		Huvudströmställare elektrisk fönsterhiss bakre	Hauptschalter elektrischer Fensterheber hintere	-1979	2
	1215138-7	2	-	-	-	-		Strömställare elektrisk fönsterhiss bakre	Schalter elektrischer Fensterheber hintere	-1979	2
17	*(1258441)*	1	-	-	-	-	SP	Strömställare	Schalter	P.W REPL 1307154-3, 2 PCS 1307150-1.	2
18	1307150-1	2	-	-	-	-		• Strömställare	• Schalter		2
19	1307154-3	1	-	-	-	-		• Ram	• Rahmen		4
20	1324263-1	2	-	-	-	-		• Clips	• Klemme		2
21	*(1258440)*	1	-	-	-	-	SP	Strömställare	Schalter	P.W, EXC 262C REPL 4 PCS 1307150-1, 1 PCS 1307151-9, 1 PCS 1307153-5.	2
22	1307150-1	4	-	-	-	-		• Strömställare	• Schalter		2
23	1307151-9	1	-	-	-	-		• Strömställare	• Schalter		2
24	1307153-5	1	-	-	-	-		• Ram	• Rahmen		4
25	1324263-1	2	-	-	-	-		• Clips	• Klemme		2
26	*(1258281)*	2	-	-	-	-	SP	Strömställare	Schalter	P.W, EXC 262C REPL 1 PCS 1307150-1, 1 PCS 1307157-6.	2

1) Med varselljus. / Mit Tageslichtscheinwerfern.
2) Utan varselljus. / Ohne Tageslichtscheinwerfer.

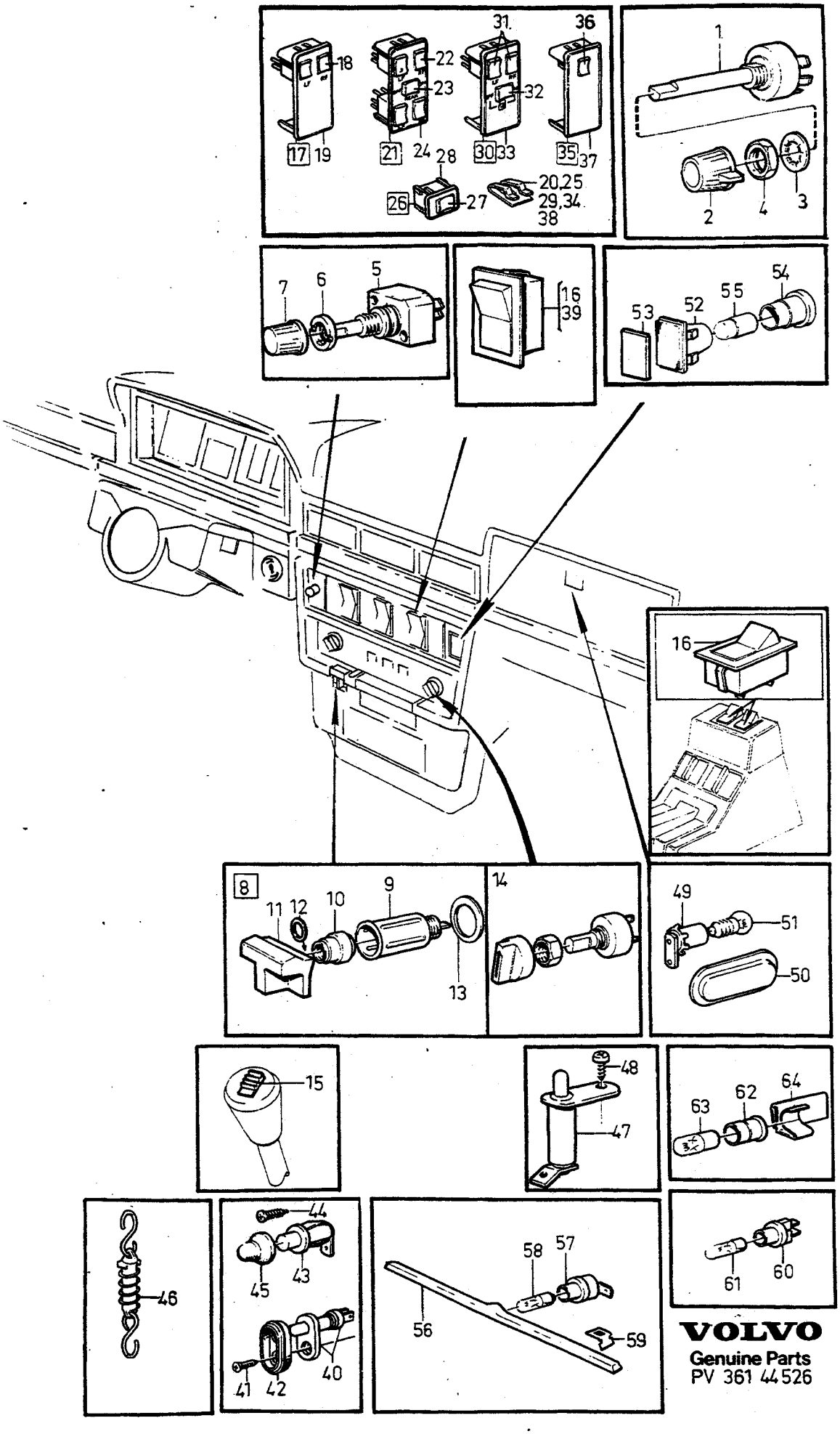

VOLVO
Genuine Parts
PV 361 44526

A
B
C
D
E

ÖVRIG ELEKTRISK UTRUSTNING — SONSTIGE ELEKTRISCHE AUSRÜSTUNG

Grupp / Gruppe 36

Sida / Seite 769

-1980

Pos	Artikel nr / Artikelnr.	Antal / Anzahl A	B	C	D	E	PS	Benämning	Bezeichnung	Anmärkning / Anmerkung	SR
27	1307150-1	1	-	-	-	-		• Strömställare	• Schalter		2
28	1307157-6	1	-	-	-	-		• Ram	• Rahmen		4
29	1324263-1	2	-	-	-	-		• Clips	• Klemme		2
30	*(1258442)*	1	-	-	-	-	SP	Strömställare	Schalter	P.W 262C REPL 2 PCS 1307150-1, 1 PCS 1307152-7, 1 PCS 1307155-0.	2
31	1307150-1	2	-	-	-	-		• Strömställare	• Schalter		2
32	1307152-7	1	-	-	-	-		• Strömställare	• Schalter		2
33	1307155-0	1	-	-	-	-		• Ram	• Rahmen		4
34	1324263-1	2	-	-	-	-		• Clips	• Klemme		2
35	*(1258520)*	1	-	-	-	-	SP	Strömställare	Schalter	P.W. REPL 1 PCS 1307150-1, 1 PCS 1307156-8.	2
36	1307150-1	1	-	-	-	-		• Strömställare	• Schalter		2
37	1307156-8	1	-	-	-	-		• Ram	• Rahmen		4
38	1324263-1	2	-	-	-	-		• Clips	• Klemme		2
39	1234081-6	1	-	-	-	-		Strömställare Dimbaklykta	Schalter Nebelschlussleuchte	EXC (D) 244 CH-537817	2
	1234081-6	1	-	-	-	-		Strömställare Dimbaklykta	Schalter Nebelschlussleuchte	INCL (D) 244 CH 537818-	2
	1234081-6	1	-	-	-	-		Strömställare Dimbaklykta	Schalter Nebelschlussleuchte	(1215612)(D) 244 CH-537817	2
	1235440-3	1	-	-	-	-		Strömställare Dimstrålkastare	Schalter Nebelscheinwerfer	GT, (USA), (S)	2
	1235441-1	1	-	-	-	-		Strömställare Fjärrstrålkastare	Schalter Weitstrahler	GT, EXC (USA), (S)	2
	3540243-7	1	-	-	-	-		Strömställare Passagerarstol	Schalter Beifahrersitz	262C	2
	1235623-4	1	-	-	-	-		Strömställare Innerbelysning	Schalter Lampe	262C	2
	283659-1	1	-	-	-	-		Strömställare Antenn	Schalter Antenne		6
40	1362769-0	2	-	-	-	-		Dörrkontakt	Turschalter	3)	2
	9130008-7	2	-	-	-	-		Dörrkontakt	Turschalter	4) (1362770)	2
41	969278-1	4	-	-	-	-		Sextandhålskruv	Sechszahn-hohlschraube	(955138)	2
42	1235064-1	4	-	-	-	-		Kåpa	Haube		3
43	1215017-3	1	-	-	-	-		Dörrkontakt Baklucka	Turschalter Heckklappe	245 CH-307561, 265 CH-26553	2
	1258467-8	1	-	-	-	-		Strömställare Baklucka	Schalter Heckklappe	245 CH 307562-, 265 CH 26554-	2
44	955126-8	1	-	-	-	-		Skruv	Schraube		2
45	681850-4	1	-	-	-	-		Gummikåpa	Gummimantel		3
46	1264606-3	1	-	-	-	-		Strömställare Säkerhetsbälte	Schalter Sich.gurt	EXC (USA), (CDN)	3
47	1214741-9	1	-	-	-	-		Kontakt Handbromsreglage	Kontakt Handbremsregler		2
48	955115-1	1	-	-	-	-		Skruv	Schraube		2
49	1362535-5	1	-	-	-	-		Handskfacklampa	Ablagefachleuchte	(1234754)	4
50	1215318-5	1	-	-	-	-		Lins	Linse		4
51	182055-4	1	-	-	-	-		Glödlampa	Gluhlampe	2W BA 9 s	1

3) Avstängbar. / Abstellbar.
4) Ej avstängbar. / Nicht abstellbar.

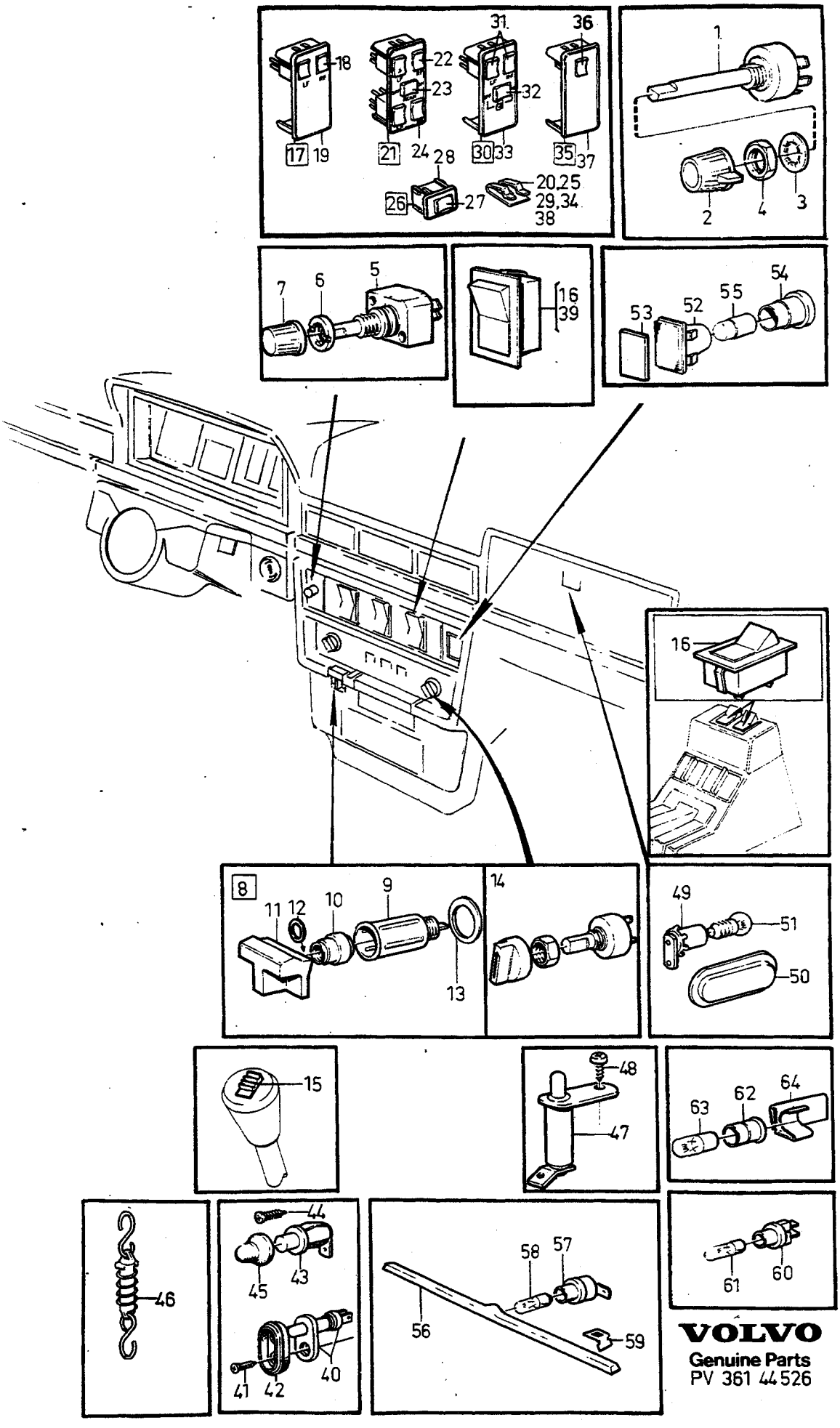

VOLVO
Genuine Parts
PV 361 44526

A B C D E

ÖVRIG ELEKTRISK UTRUSTNING — SONSTIGE ELEKTRISCHE AUSRÜSTUNG

Grupp Gruppe 36

Sida Seite 771

-1980

Pos	Artikel nr Artikelnr.	Antal / Anzahl A	B	C	D	E	PS	Benämning	Bezeichnung	Anmärkning Anmerkung	SR
52	1308056-9	1	-	-	-	-		Kontrollampa ..... Bilbälte, främre	Kontrolleuchte ..... Sicherheitsgurt, v	(1215283)	3
	1308060-1	1	-	-	-	-		Kontrollampa ..... Bilbälte, bakre	Kontrolleuchte ..... Sicherheitsgurt, h	(1234509)	3
53	*1235034*	1	-	-	-	-	OP	• Lins	• Linse		3
54	663095-8	1	-	-	-	-		• Lamphållare	• Lampenfassung		2
55	182055-4	1	-	-	-	-		• Glödlampa	• Gluhlampe	2W BA 9 s	1
56	1212530-8	1	-	-	-	-		Ljuslist ..... Strömställare	Leuchtstreifen ..... Schalter		4
57	3523143-0	1	-	-	-	-		Lamphållare ..... Ljuslist	Lampenfassung ..... Leuchtstreifen		2
58	19923-2	1	-	-	-	-		Glödlampa	Gluhlampe	2W BA 7 s	1
59	945547-8	1	-	-	-	-		Hållare	Halter		2
60	3523143-0	2	-	-	-	-		Lamphållare ..... Värmereglage	Lampenfassung ..... Heizungsregler		2
61	942327-8	2	-	-	-	-		Glödlampa	Gluhlampe	1,2W W2x4,6d	1
62	687837-5	3	-	-	-	-		Lamphållare ..... Instrument	Lampenfassung ..... Instrument		2
63	19923-2	3	-	-	-	-		Glödlampa	Gluhlampe	2W BA 7 s	1
64	1210068-1	3	-	-	-	-		Fjäderclips	Federklammer		2

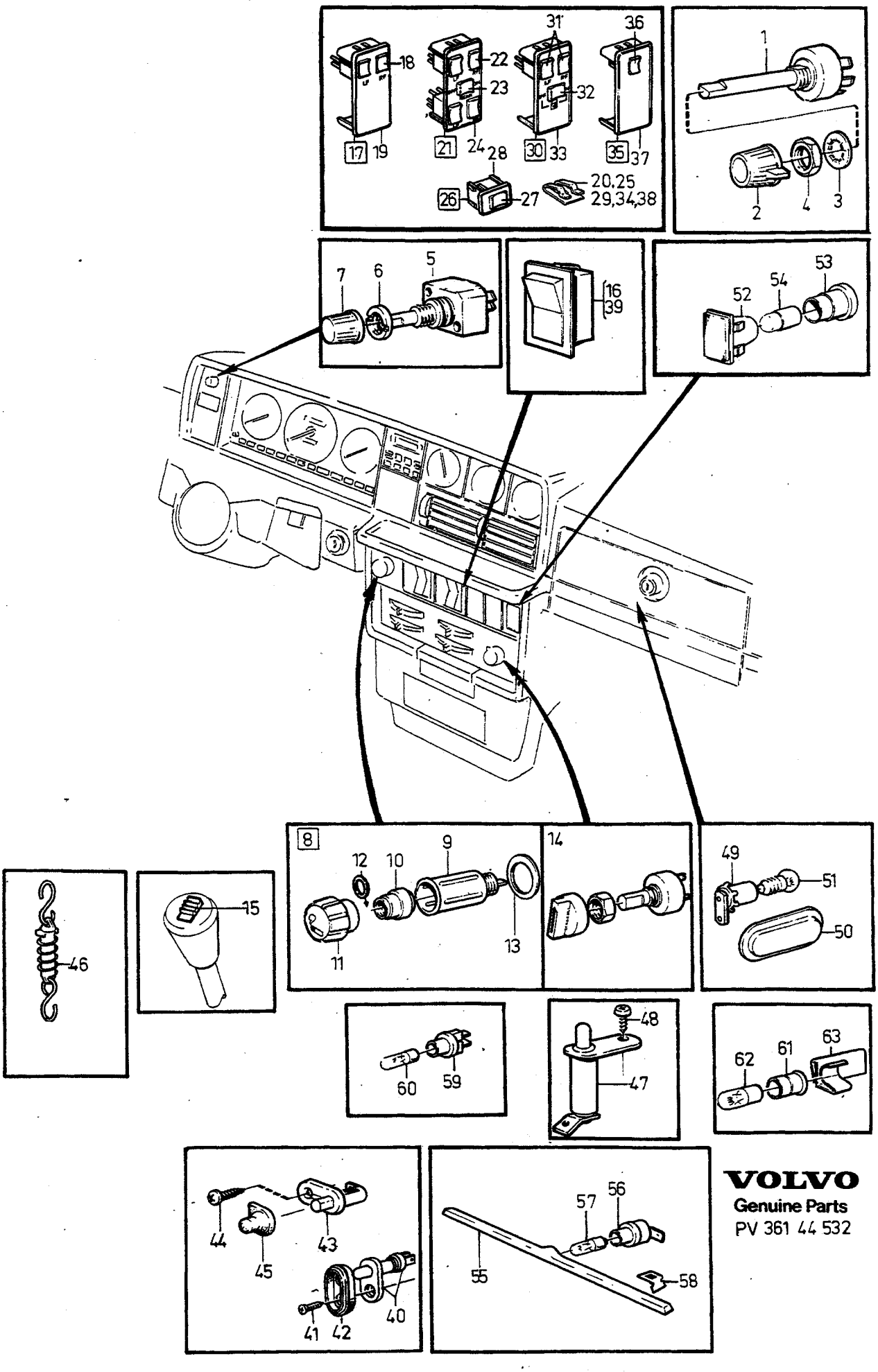

VOLVO
Genuine Parts
PV 361 44 532

A
B
C
D
E

ÖVRIG ELEKTRISK UTRUSTNING — SONSTIGE ELEKTRISCHE AUSRÜSTUNG

1981-

Grupp / Gruppe 36

Sida / Seite 773

Pos	Artikel nr / Artikelnr.	Antal / Anzahl A	B	C	D	E	PS	Benämning	Bezeichnung	Anmärkning / Anmerkung	SR
1	1215169-2	1	-	-	-	-		Ljusomkopplare	Lichtschalter	1)	1
	1215170-0	1	-	-	-	-		Ljusomkopplare	Lichtschalter	2) 1984- EXC (D),(NL),(B),(A)	1
	1347034-9	1	-	-	-	-		Ljusomkopplare	Lichtschalter	1984- (D),(NL),(B),(A)	2
2	1259480-0	1	-	-	-	-		Knopp	Knauf		3
3	940109-2	1	-	-	-	-		Låsbricka	Sicherungsscheibe		2
4	1212859-1	1	-	-	-	-		Mutter	Mutter		2
5	1307409-1	1	-	-	-	-		Reostat	Rheostat		2
								Instrument	Instrument		
6	1212770-0	1	-	-	-	-		Mutterbricka	Mutterscheibe		2
7	1258492-6	1	-	-	-	-		Knopp	Knauf		3
8		1	-	-	-	-	NS	Cigarettändare	Zigarrenanzunder		
☆ 9	9130519-3	1	-	-	-	-		• Hylsa	• Hulse	(1212593)	3
10	662108-0	1	-	-	-	-		• Glödkropp	• Gluhkörper		1
11	1348323-5	1	-	-	-	-		• Knopp	• Knauf	3) EXC 262C (1258489)	3
	1212978-9	1	-	-	-	-		• Knopp	• Knauf	4) 262C	3
12	93554-4	1	-	-	-	-		• Bricka	• Scheibe	262C	3
13	*654444*	1	-	-	-	-	OP	• Prydnadsbricka	• Zierscheibe	262C	3
14		1	-	-	-	-		Strömställare	Schalter	SEE 87 • 1697	
								Bilvärmare	Heizgerät		
15		1	-	-	-	-		Strömställare	Schalter	SEE 43 • 923	
								Överväxel	Overdrive		
16	1235092-2	1	-	-	-	-		Strömställare	Schalter		2
								Luftkonditionering	Klimaanlage		
	1258493-4	1	-	-	-	-		Strömställare utan timer	Schalter mit Zeitschaltrelais		2
								Bakruta	Heckfenster		
	1324679-8	1	-	-	-	-		Strömställare med timer	Schalter ohne zeitschalter		2
								Bakruta	Heckfenster		
	1258494-2	1	-	-	-	-		Strömställare varningsblinkers	Schalter Warnlblinkanlage		2
		1	-	-	-	-		Strömställare	Schalter		
								Kompressor	Kompressor		
17	*(1258441)*	1	-	-	-	-	SP	Strömställare förardörr	Schalter Fahrertür	REPL 2 PCS 1307150-1, 1 PCS 1307154-3,	2
								Fönsterhiss	Fensterheber		
18	1307150-1	2	-	-	-	-		• Strömställare	• Schalter		2
19	1307154-3	1	-	-	-	-		• Ram	• Rahmen		4
20	1324263-1	2	-	-	-	-		• Clips	• Klemme		2
21	*(1258440)*	1	-	-	-	-	SP	Strömställare förardörr	Schalter Fahrertür	EXC 262C REPL 4 PCS 1307150-1, 1 PCS 1307151-9, 1 PCS 1307153-5.	2
								Fönsterhiss	Fensterheber		
22	1307150-1	4	-	-	-	-		• Strömställare	• Schalter		2
23	1307151-9	1	-	-	-	-		• Strömställare	• Schalter		2
24	1307153-5	1	-	-	-	-		• Ram	• Rahmen		4
25	1324263-1	2	-	-	-	-		• Clips	• Klemme		2
26	*(1258281)*	2	-	-	-	-	SP	Strömställare	Schalter	EXC 262C	2
								Fönsterhiss	Fensterheber	REPL 1 PCS 1307150-1,	
								Bakdörr	Hintertür	1 PCS 1307157-6.	
27	1307150-1	1	-	-	-	-		• Strömställare	• Schalter		2
28	1307157-6	1	-	-	-	-		• Ram	• Rahmen		4
29	1324263-1	2	-	-	-	-		• Clips	• Klemme		2
30	*(1258442)*	1	-	-	-	-	SP	Strömställare förardörr	Schalter Fahrertür	242, 262	2

1) Med varselljus. / Mit Tageslichtscheinwerfern.
2) Utan varselljus. / Ohne Tageslichtscheinwerfer.
3) För montering i instrumentbrädan. / Für Montage im Armaturenbrett.
4) För montering i tunnelfack. / Für Einbau im Tunnelfach.

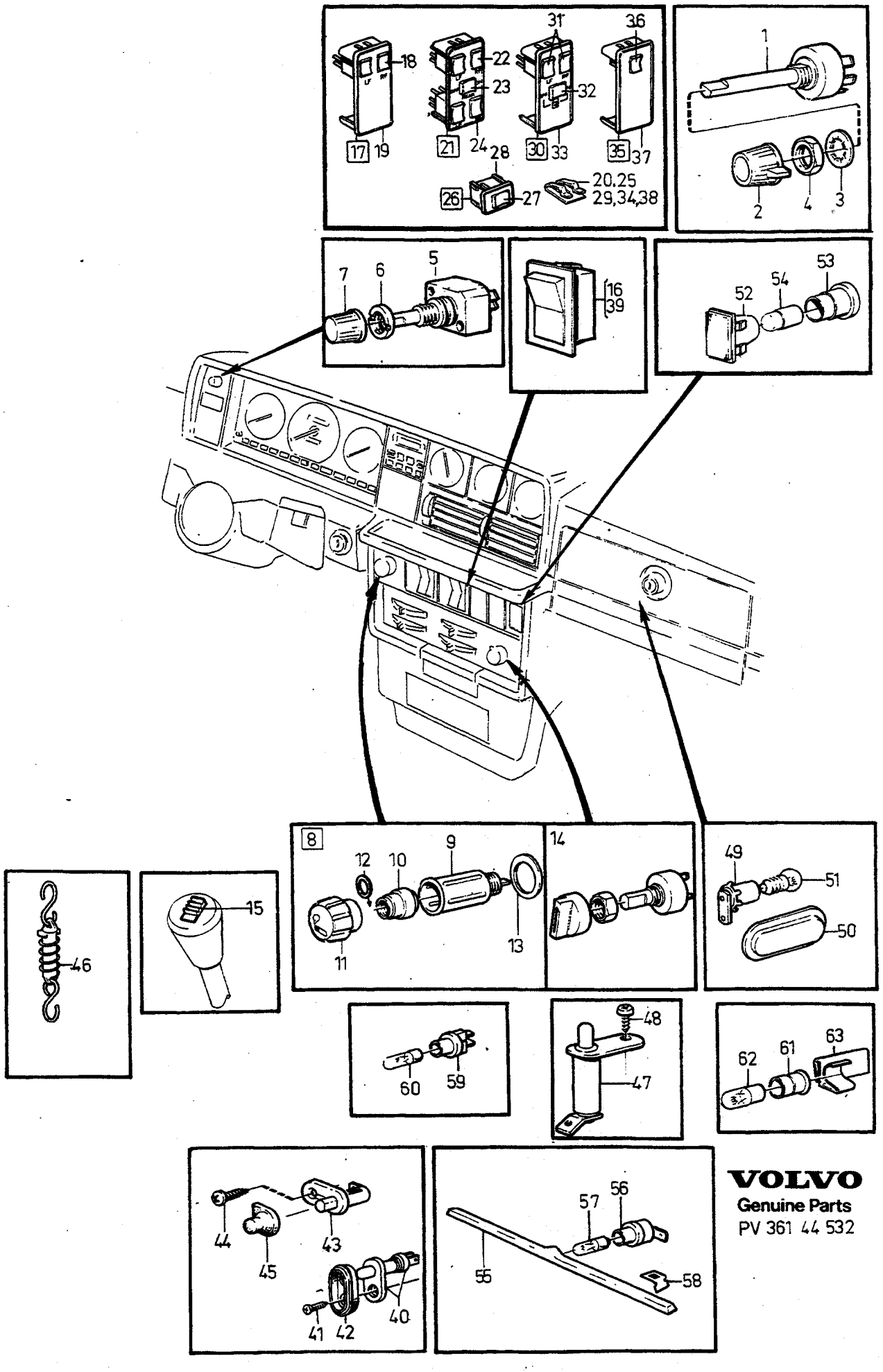

VOLVO
Genuine Parts
PV 361 44 532

A B C D E

ÖVRIG ELEKTRISK UTRUSTNING — SONSTIGE ELEKTRISCHE AUSRÜSTUNG

Grupp Gruppe 36

Sida Seite 775

1981-

Pos	Artikel nr Artikelnr.	Antal / Anzahl A	B	C	D	E	PS	Benämning	Bezeichnung	Anmärkning Anmerkung	SR
								Fönsterhiss	Fensterheber	REPL 2 PCS 1307150-1, 1 PCS 1307152-7, 1 PCS 1307155-0.	
31	1307150-1	2	-	-	-	-		•Strömställare	•Schalter		2
32	1307152-7	1	-	-	-	-		•Strömställare	•Schalter		2
33	1307155-0	1	-	-	-	-		•Ram	•Rahmen		4
34	1324263-1	2	-	-	-	-		•Clips	•Klemme		2
35	*(1258520)*	1	-	-	-	-	SP	Strömställare passagerardörr	Schalter Beifahrertür	REPL 1 PCS 1307150-1, 1 PCS 1307156-8.	2
								Fönsterhiss	Fensterheber		
36	1307150-1	1	-	-	-	-		•Strömställare	•Schalter		2
37	1307156-8	1	-	-	-	-		•Ram	•Rahmen		4
38	1324263-1	2	-	-	-	-		•Clips	•Klemme		2
39	1258497-5	1	-	-	-	-		Strömställare dimbakljus	Schalter Nebelschlussleuchte		2
	3540243-7	1	-	-	-	-		Strömställare stolsuppvärmning Passagerarstol	Schalter Sitzbeheizung Beifahrersitz	262C	2
	1258501-4	1	-	-	-	-		Strömställare innerbelysning	Schalter Innenbeleuchtung	262C	2
	283659-1	1	-	-	-	-		Strömställare	Schalter		6
								Antenn	Antenne		
40	1362769-0	2	-	-	-	-		Dörrkontakt innerbelysning	Turschalter Innenbeleuchtung	5)	2
	9130008-7	2	-	-	-	-		Dörrkontakt innerbelysning	Turschalter Innenbeleuchtung	6) (1362770)	2
	1362769-0	2	-	-	-	-		Dörrkontakt innerbelysning	Turschalter Innenbeleuchtung	(1234293)	2
								Bakdörr	Hintertür		
41	969278-1	X	-	-	-	-		Sextandhålskruv	Sechszahn-hohlschraube	(955138)	2
42	1235064-1	X	-	-	-	-		Kåpa	Haube		3
43	1258467-8	1	-	-	-	-		Strömställare	Schalter	5DRS	2
								Baklucka	Heckklappe		
44	969278-1	1	-	-	-	-		Sextandhålskruv	Sechszahn-hohlschraube	(955138), 5DRS	2
45	1235064-1	1	-	-	-	-		Kåpa	Haube	5DRS	3
46	1264606-3	1	-	-	-	-		Strömställare	Schalter	EXC (USA), (CDN)	3
								Bilbälte Passagerarstol	Sicherheitsgurt Beifahrersitz		
47	1214741-9	1	-	-	-	-		Kontakt	Kontakt		2
								Handbromsreglage	Handbremsregler		
48	955114-4	1	-	-	-	-		Skruv	Schraube		2
49	1362535-5	1	-	-	-	-		Handskfacklampa	Ablagefachleuchte	(1234754)	4
50	1259314-1	1	-	-	-	-		Lins	Linse		4
51	182055-4	1	-	-	-	-		Glödlampa	Gluhlampe	2W BA 9 s	1
52	1308056-9	1	-	-	-	-		Kontrollampa säkerhetsbälte främre	Kontrolleuchte Sicherheitsgurt, vorn		3
	1308060-1	1	-	-	-	-		Kontrollampa säkerhetsbälte bakre	Kontrolleuchte Sicherheitsgurt, hinten		3
53	663095-8	1	-	-	-	-		•Lamphållare	•Lampenfassung		2
54	182055-4	1	-	-	-	-		•Glödlampa	•Gluhlampe	2W BA 9 s	1
55	1212530-8	1	-	-	-	-		Ljuslist	Leuchtstreifen		4
								Strömställare	Schalter		
56	3523143-0	1	-	-	-	-		Lamphållare	Lampenfassung		2
								Ljuslist	Leuchtstreifen		
57	19923-2	1	-	-	-	-		Glödlampa	Gluhlampe	2W BA 7 s	1
58	945547-8	2	-	-	-	-		Hållare	Halter		2
59	3523143-0	2	-	-	-	-		Lamphållare	Lampenfassung		2
								Värmereglage	Heizungsregler		
60	942327-8	2	-	-	-	-		Glödlampa	Gluhlampe	1,2W W2x4,6d	1
61	687837-5	3	-	-	-	-		Lamphållare	Lampenfassung		2
								Instrument	Instrument		
62	19923-2	3	-	-	-	-		Glödlampa	Gluhlampe	2W BA 7 s	1
63	1210068-1	3	-	-	-	-		Fjäderclips	Federklammer		2

5) Avstängbar. / Abstellbar.
6) Ej avstängbar. / Nicht abstellbar.

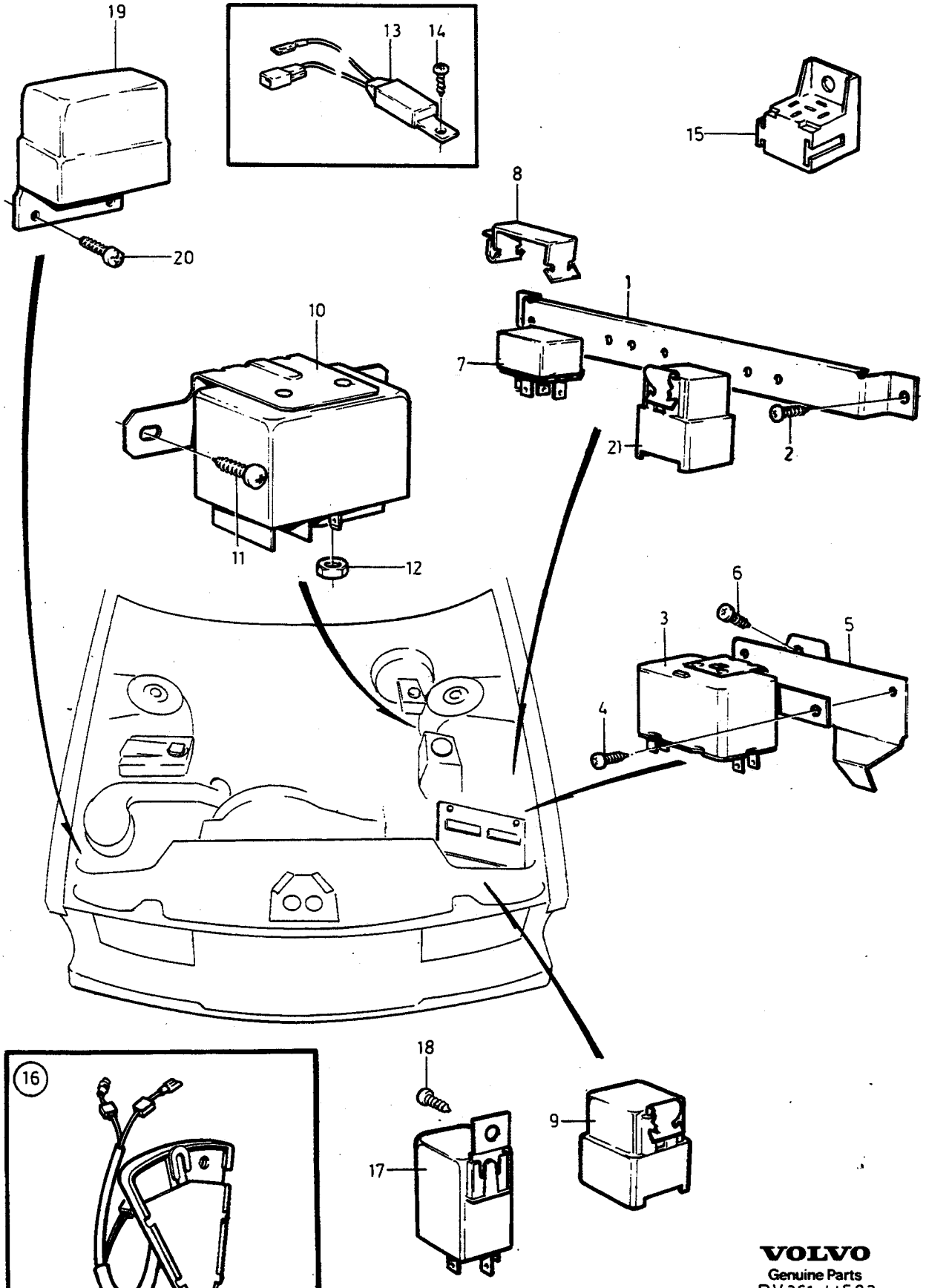

VOLVO
Genuine Parts
PV 361 44582

A
B
C
D
E

RELÄ
MED MONTERINGSDETALJER
MOTORRUM

RELAIS
MIT EINBAUTEILEN
MOTORRAUM

Grupp / Gruppe 36
Sida / Seite 777

Pos	Artikel nr / Artikelnr.	Antal / Anzahl A	B	C	D	E	PS	Benämning	Bezeichnung	Anmärkning / Anmerkung	SR
1	1235268-8	1	-	-	-	-		Reläpanel	Relaisbrucke		3
2	958236-2	2	-	-	-	-		Skruv	Schraube		2
3	1307991-8	1	-	-	-	-		Stegrelä	Stufenrelais	(1307988)	1
4	955126-8	1	-	-	-	-		Skruv	Schraube	4CYL, DSL	2
	955126-8	2	-	-	-	-		Skruv	Schraube	6CYL	2
5	*1308121*	1	-	-	-	-	OP	Konsol	Konsole	6CYL 1981-	3
6	969487-8	1	-	-	-	-		Sextandhålskruv	Sechszahn-hohlschraube	(958244) 6CYL 1981-	2
7	1324749-9	1	-	-	-	-		Relä	Relais	-1981 B21F, B28F,	2
								LAMBDA-SOND	LAMBDA-SOND	CALIFORNIA, (J) (1235013)	
☆	1259926-2	1	-	-	-	-		Relä	Relais	1982- B21F, B28F, K-JETRONIC (1504952)	2
								LAMBDA-SOND	LAMBDA-SOND	CALIFORNIA,(J)(1308806)	
	1324070-0	1	-	-	-	-		Relä	Relais	EXC (USA),(CDN) (1504952)	2
								Dimbaklykta	Nebelschlussleuchte		
8	1277898-1	1	-	-	-	-		Clips	Klemme		2
9	1324070-0	1	-	-	-	-		Relä	Relais	B21FT INTERCOOLER	2
								Kylarfläkt	Lufter		
	1324070-0	1	-	-	-	-		Relä AC-kompensering	Relais AC-Ausgleich	B21FT INTERCOOLER	2
10	1258126-0	1	-	-	-	-		Relä	Relais	DSL	2
								Glödstift	Gluhkerze		
11	969487-8	2	-	-	-	-		Sextandhålskruv	Sechszahn-hohlschraube	(958244)	2
12	955781-0	2	-	-	-	-		Mutter	Mutter	DSL	2
13	1258348-0	-	-	-	-	-		Kondensator	Kondensator		2
								Förpump	Vorförderpumpe		
14	969278-1	1	-	-	-	-		Sextandhålskruv	Sechszahn-hohlschraube	(955138)	2
☆ 15	977184-1	1	-	-	-	-		Hylsisolator	Steckbuchse	(946556)	2
16		1	-	-	-	-		Startspärrkontakt	Anlassperrschalter	SEE 43-1055	
17	1348249-2	1	-	-	-	-		Relä varvtal	Relais Drehzahl	B21FT INTERCOOLER	2
18	969473-8	1	-	-	-	-		Sextandhålskruv	Sechszahn-hohlschraube	(955137)	2
19	1308030-4	1	-	-	-	-		Laddningsregulator	Reglerschalter		2
20	958236-2	2	-	-	-	-		Skruv	Schraube		2
21	1324070-0	1	-	-	-	-		Relä	Relais	EXC B21FT INTERCOOLER	2
								Kylarfläkt	Lufter		

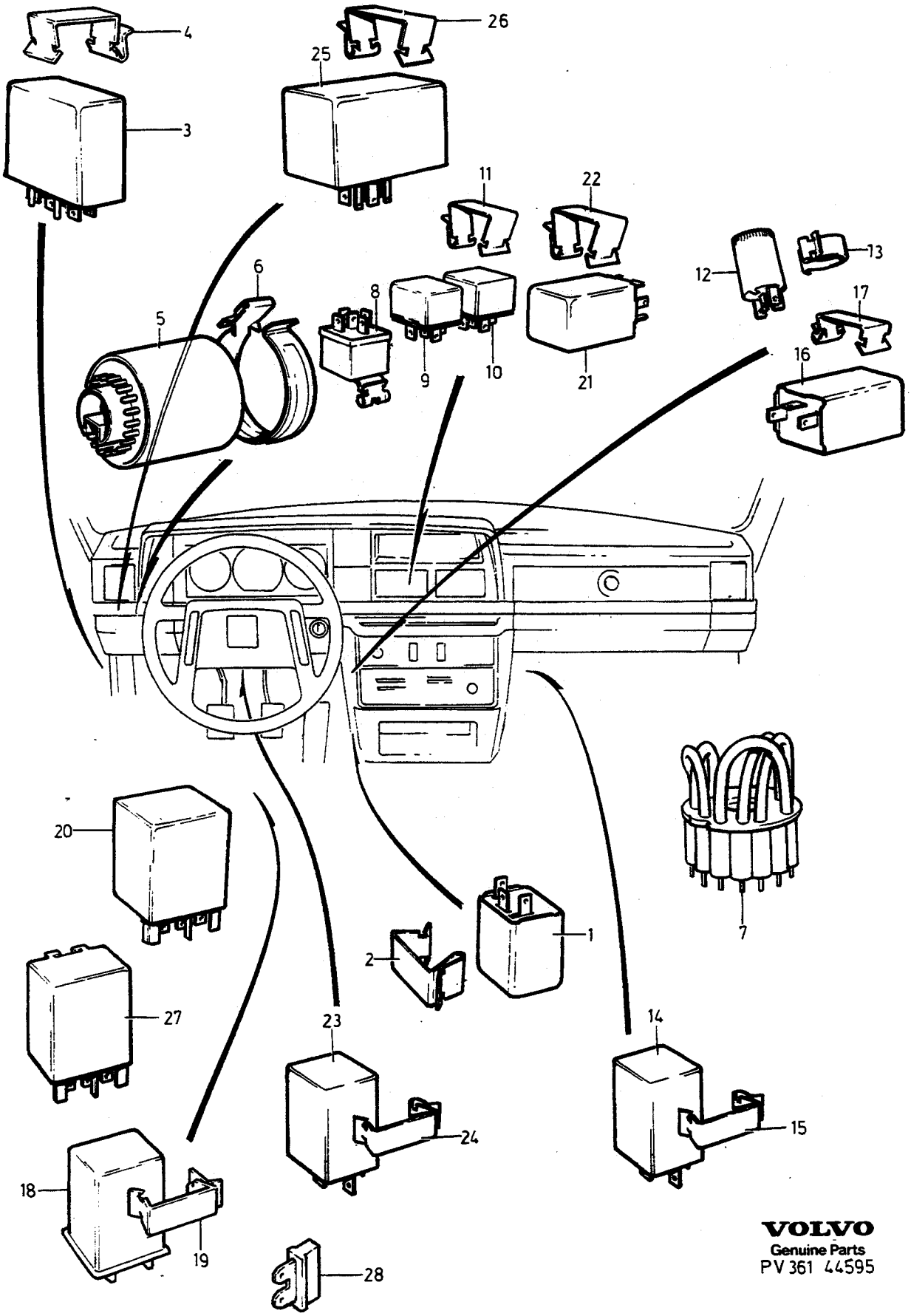

VOLVO
Genuine Parts
PV 361 44595

A
B
C
D
E

RELÄ
MED MONTERINGSDETALJER
KUPE

RELAIS
MIT EINBAUTEILEN
INNENRAUM

Grupp Gruppe 36
Sida Seite 779

Pos	Artikel nr Artikelnr.	Antal / Anzahl A	B	C	D	E	PS	Benämning	Bezeichnung	Anmärkning Anmerkung	SR
1	1363786-3	1	-	-	-	-		Blinkrelä	Blinkrelais	EXC (USA),(CDN)	1
	1362268-3	1	-	-	-	-		Bältespåminnare	Gurtsignalgeber	(USA),(CDN) (1324061)	3
2	1212957-3	1	-	-	-	-		Clips	Klemme		2
3	1348657-6	1	-	-	-	-		Relä	Relais	1982-, LH-JETRONIC	2
								Bränslepump	Kraftstoffpumpe		
	1324070-0	1	-	-	-	-		Relä	Relais	1982-, LH-JETRONIC	2
								Huvudrelä	Hauptrelais	(1215613)	
	3523639-7	1	-	-	-	-		Relä	Relais	F.I EXC B19ET,	2
								Bränslepump	Kraftstoffpumpe	B21ET,B21FT. (1348600)	
	3523639-7	1	-	-	-	-		Relä	Relais	B19ET,B21ET,B21FT	2
								Bränslepump	Kraftstoffpumpe	K-JETRONIC (1348600)	
4	1212957-3	1	-	-	-	-		Clips	Klemme	ALTER	2
5	1362278-2	1	-	-	-	-		Glödtrådvakt gul	Gluhfadenwächter gelb	1) (1235270)	2
	1362278-2	1	-	-	-	-		Glödtrådvakt gul	Gluhfadenwächter gelb	2) EXC (D),(NL),(B),(A)	2
	1362284-0	1	-	-	-	-		Glödtrådvakt vit	Gluhfadenwächter weiss	2) (D),(NL),(B),(A).	2
6	1234770-4	1	-	-	-	-		Clips	Klemme		3
7	1308561-8	1	-	-	-	-		Överkoppling	Uberbruckung	(D), (1235290)	5
								Glödtrådvakt	Gluhfadenwächter		
8	1235893-3	-	-	-	-	-		Relä elektrisk fönsterhiss	Relais elektrischer Fensterheber		2
	1324070-0	1	-	-	-	-		Relä fjärrljus	Relais Weitstrahler	(1215613)	2
☆ 9	1259926-2	1	-	-	-	-		Relä för öppning	Relais für Öffnung	(1504952)	2
								Centrallås	Zentralverriegelung		
☆ 10	1259926-2	1	-	-	-	-		Relä för låsning	Relais für Schliessung	(1504952)	2
								Centrallås	Zentralverriegelung		
11	1277898-1	2	-	-	-	-		Clips	Klemme		2
12	1235996-4	1	-	-	-	-		Relä innerbelysning	Relais Innenbeleuchtung		2
13	192230-1	1	-	-	-	-		Klamma	Klemme		2
14	1363449-8	1	-	-	-	-		Styrenhet	Steuergerät	(1307064) A.C, 1981-	5
15	1234599-7	1	-	-	-	-		Clips	Klemme	A.C, 1981-	2
16	1258928-9	1	-	-	-	-		Summer ljus och nyckel	Summer Licht und Schlüssel	(1258403)	3
17	1234599-7	1	-	-	-	-		Clips	Klemme		2
18	1307869-6	1	-	-	-	-		Relä förvärmning	Relais vorwärmung	(1258043) DSL	3
										ENG -35313,35315-37346.	
	1324683-0	1	-	-	-	-		Relä förvärmning	Relais vorwärmung	(1307736) DSL	2
										ENG 35314,37347-	
19	1212957-3	-	-	-	-	-		Clips	Klemme		2
20	3523610-8	1	-	-	-	-		Intervallrelä	Pausenrelais	(1235067)	2
								Vindrutetorkare	Scheibenwischer		
21	1259750-6	1	-	-	-	-		Relä	Relais	1981-, M46	2
								Överväxel	Overdrive		
	1307793-8	1	-	-	-	-		Relä	Relais	1982-, AW70/71	2
								Överväxel	Overdrive		
22	1212957-3	1	-	-	-	-		Clips	Klemme		2
23	1324675-6	1	-	-	-	-		Relä	Relais	1984-, (USA),(CDN)	2
								Bakruta med tidrelä	Heckfenster mit Zeirelais		
24	1234599-7	1	-	-	-	-		Clips	Klemme	1984-, (USA),(CDN)	2
25	1324877-8	1	-	-	-	-		Styrenhet komplett	Steuergerät komplett	3)	3
26	1212957-3	1	-	-	-	-		• Clips	• Klemme		2
☆ 27	6849781-7	1	-	-	-	-		Intervallrelä med intervall	Pausenrelais mit Intervall	5DRS (3523611)	2
								Bakruta	Heckfenster		
	1307733-4	1	-	-	-	-		Relä utan intervall	Relais ohne Intervall	5DRS	2
								Bakruta	Heckfenster		
28	1258582-4	1	-	-	-	-		Överkoppling	Uberbruckung	5DRS	3
								Bakruta	Heckfenster		

1) Med varselljus. / Mit Tageslichtscheinwerfern.
2) Utan varselljus. / Ohne Tageslichtscheinwerfer.
3) För vagnar med växlingsindikator. / Für Fahrzeuge mit Schaltanzeige.

A
B
C
D
E

UNDERGRUPP
LEDNINGAR OCH SÄKRINGAR

UNTERGRUPPE
KABEL UND SICHERUNGEN

Grupp
Gruppe
37

Sida
Seite
781

Pos	Artikel nr Artikelnr.	Antal / Anzahl A	B	C	D	E	PS	Benämning	Bezeichnung	Anmärkning Anmerkung	SR
		-	-	-	-	-		Ledningsmatta, motorrum-instrumentbräda ..... EXC DSL. EXC (USA),(CDN)	Kabelbaum, Motorraum-Armaturenbrett .... EXC DSL. EXC (USA),(CDN)	SEE 37•783	
		-	-	-	-	-		Ledningsmatta, motorrum-instrumentbräda ..... (USA), (CDN) EXC DSL	Kabelbaum, Motorraum-Armaturenbrett .... (USA), (CDN) EXC DSL	SEE 37•785	
		-	-	-	-	-		Ledningsmatta, motorrum-instrumentbräda ..... DSL	Kabelbaum, Motorraum-Armaturenbrett .... DSL	SEE 37•789	
		-	-	-	-	-		Ledningsmatta, motor- växellåda 4CYL	Kabelbaum, Motor- Getriebe ... 4CYL	SEE 37•791	
		-	-	-	-	-		Ledningsmatta, motor- växellåda 6CYL	Kabelbaum, Motor- Getriebe ... 6CYL	SEE 37•793	
		-	-	-	-	-		Ledningsmatta, motor- växellåda DSL	Kabelbaum, Motor- Getriebe ... DSL	SEE 37•795	
		-	-	-	-	-		Ledningsmatta tändsystem	Kabelbaum, Kabelkanal Zündanlage	SEE 37•797	
		-	-	-	-	-		Ledningsmatta luftkonditionering	Kabelbaum, Kabelkanal Klimaanlage	SEE 37•799	
		-	-	-	-	-		Ledningsmatta kupe	Kabelbaum, Kabelkanal Innenraum	SEE 37•801	
		-	-	-	-	-		Ledningsmatta, fönsterhissar . -1979	Kabelbaum, Fensterheber ..... -1979	SEE 37•803	
		-	-	-	-	-		Ledningsmatta, fönsterhissar . 1980-	Kabelbaum, Fensterheber 1980-	SEE 37•805	
		-	-	-	-	-		Ledningsmatta centrallås	Kabelbaum, Kabelkanal Zentralverriegelung	SEE 37•807	
		-	-	-	-	-		Ledningsmatta, botten-svällare-baklucka	Kabelbaum, Bodenschweller-Heckklappe	SEE 37•809	
		-	-	-	-	-		Ledningsmatta, backspeglar ...	Kabelbaum, Aussenrückspiegel	SEE 37•811	
		-	-	-	-	-		Ledningar, lednings- skor, hylsor	Kabel, Kabelschuhe, Hülsen	SEE 37•813	
		-	-	-	-	-		Isolatorer flatstift	Isolatoren Flachstift	SEE 37•817	
		-	-	-	-	-		Isolatorer rundstift	Isolatoren Rundstift	SEE 37•819	
		-	-	-	-	-		Kontaktdon Isolatorer	Verbindungsstellen Isolatoren .	SEE 37•821	
		-	-	-	-	-		Kontaktdon	Verbindungsstellen	SEE 37•823	
		-	-	-	-	-		Gummibussningar, hållare, klammor, skruvar, brickor	Gummibuchsen, Halterungen, Klammem, Schrauben, Scheiben	SEE 37•825	
		-	-	-	-	-		Elcentral, säkringsdosa och säkringar	Elektrozentrale, Sicherungsdose und Sicherungen	SEE 37•829	

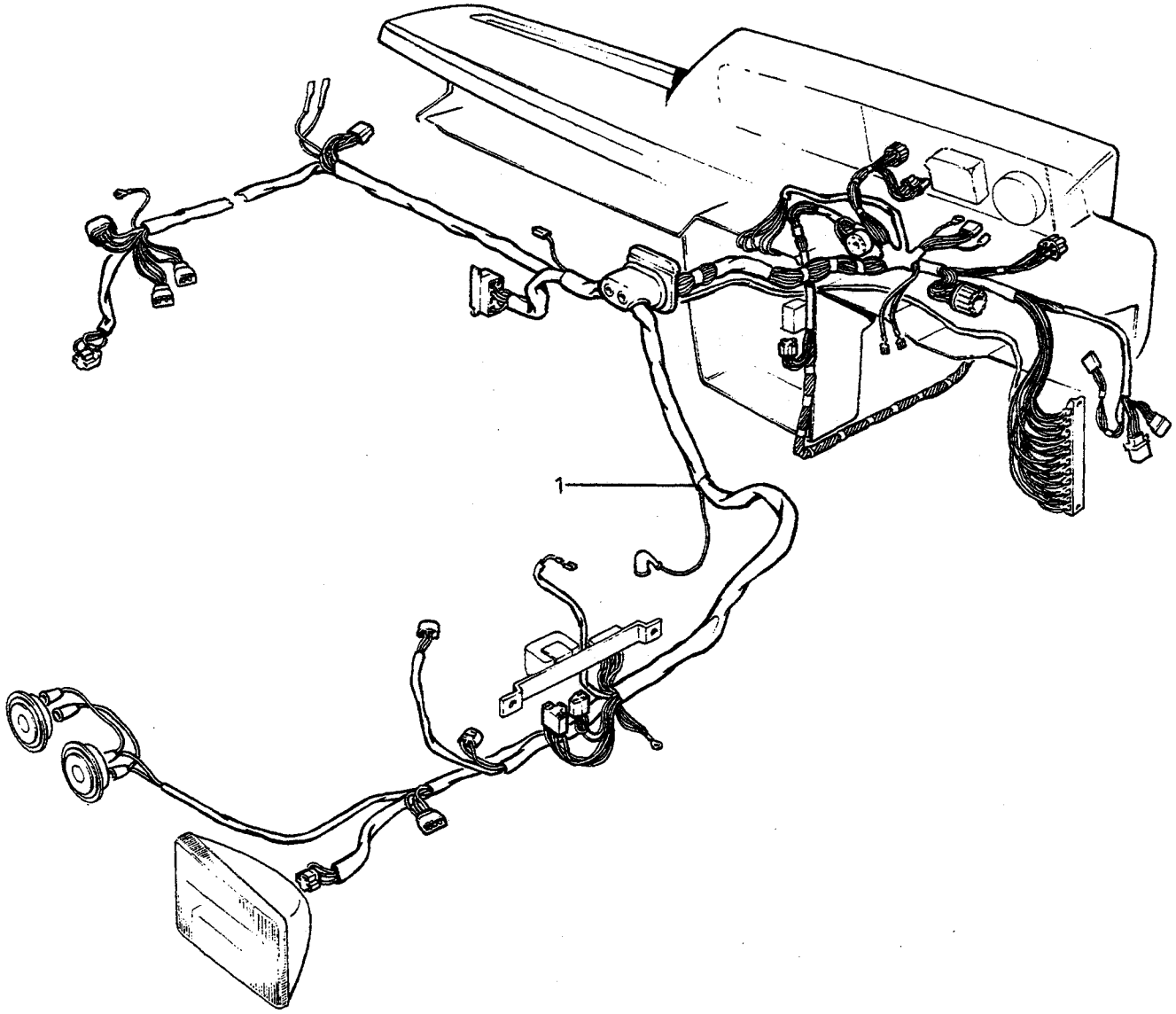
1

A B C D E

LEDNINGSMATTA, MOTORRUM-INSTRUMENTBRÄDA — KABELBAUM, MOTORRAUM-ARMATURENBRETT

Grupp Gruppe 37 — Sida Seite 783

EXC DSL. EXC (USA),(CDN)

Pos	Artikel nr Artikelnr.	Antal / Anzahl A	B	C	D	E	PS	Benämning	Bezeichnung	Anmärkning Anmerkung	SR
1	1258222-7	1	-	-	-	-		Ledningsmatta ..... Motorrum Instrumentbräda	Kabelbaum ..... Motorraum Armaturenbrett	L.H.D. CARB 1979 EXC (I) (1258221)	5
	1259441-2	1	-	-	-	-		Ledningsmatta ..... Motorrum Instrumentbräda	Kabelbaum ..... Motorraum Armaturenbrett	L.H.D. CARB 1980 EXC (I)	5
	3515340-2	1	-	-	-	-		Ledningsmatta ..... Motorrum Instrumentbräda	Kabelbaum ..... Motorraum Armaturenbrett	L.H.D CARB EXC (I) 1981 L.H.D F.I EXC (I) 1982-1984	5
	1258222-7	1	-	-	-	-		Ledningsmatta ..... Motorrum Instrumentbräda	Kabelbaum ..... Motorraum Armaturenbrett	L.H.D. F.I. 1979 EXC (I),(J)	5
	1259442-0	1	-	-	-	-		Ledningsmatta ..... Motorrum Instrumentbräda	Kabelbaum ..... Motorraum Armaturenbrett	L.H.D. F.I. 1980 EXC (I),(J)	5
	3515349-3	1	-	-	-	-		Ledningsmatta ..... Motorrum Instrumentbräda	Kabelbaum ..... Motorraum Armaturenbrett	L.H.D. B19ET,B21ET EXC (I) 1982-84	5
	1258229-2	1	-	-	-	-		Ledningsmatta ..... Motorrum Instrumentbräda	Kabelbaum ..... Motorraum Armaturenbrett	R.H.D. EXC (J) 1979	5
	1259446-1	1	-	-	-	-		Ledningsmatta ..... Motorrum Instrumentbräda	Kabelbaum ..... Motorraum Armaturenbrett	R.H.D. EXC (J) 1980	5
	3515343-6	1	-	-	-	-		Ledningsmatta ..... Motorrum Instrumentbräda	Kabelbaum ..... Motorraum Armaturenbrett	R.H.D. EXC (J) 1981-84	5
	1258222-7	1	-	-	-	-		Ledningsmatta ..... Motorrum Instrumentbräda	Kabelbaum ..... Motorraum Armaturenbrett	(I) 1979 (1258224)	5
	1259443	1	-	-	-	-	NS	Ledningsmatta ..... Motorrum Instrumentbräda	Kabelbaum ..... Motorraum Armaturenbrett	(I) 1980	
	3515340-2	1	-	-	-	-		Ledningsmatta ..... Motorrum Instrumentbräda	Kabelbaum ..... Motorraum Armaturenbrett	(I) 1981-84	5
	3515349-3	1	-	-	-	-		Ledningsmatta ..... Motorrum Instrumentbräda	Kabelbaum ..... Motorraum Armaturenbrett	(I) B19ET,B21ET 1981-84	5
	1258227-6	1	-	-	-	-		Ledningsmatta ..... Motorrum Instrumentbräda	Kabelbaum ..... Motorraum Armaturenbrett	(J) L.H.D. 1979	5
	1258230	1	-	-	-	-	NS	Ledningsmatta ..... Motorrum Instrumentbräda	Kabelbaum ..... Motorraum Armaturenbrett	(J) R.H.D. 1979	
	1259445-3	1	-	-	-	-		Ledningsmatta ..... Motorrum Instrumentbräda	Kabelbaum ..... Motorraum Armaturenbrett	(J) L.H.D. 1980	5
	1259447-9	1	-	-	-	-		Ledningsmatta ..... Motorrum Instrumentbräda	Kabelbaum ..... Motorraum Armaturenbrett	(J) R.H.D. 1980	5
	3515344-4	1	-	-	-	-		Ledningsmatta ..... Motorrum Instrumentbräda	Kabelbaum ..... Motorraum Armaturenbrett	(J) (3515306) (3515315)	5
	1235302-5	1	-	-	-	-		Ledningsmatta ..... Motorrum Instrumentbräda	Kabelbaum ..... Motorraum Armaturenbrett	244DLS (DDR) (1258182)	5

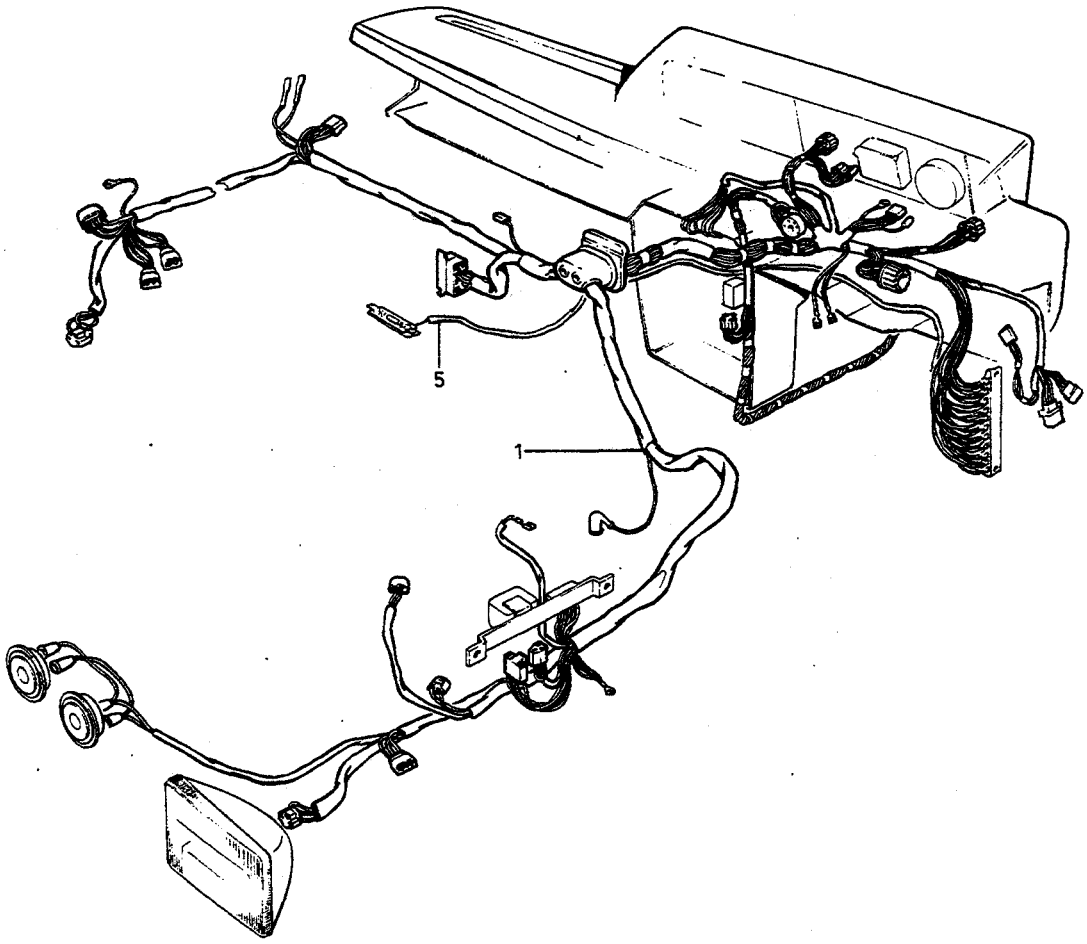
5
1

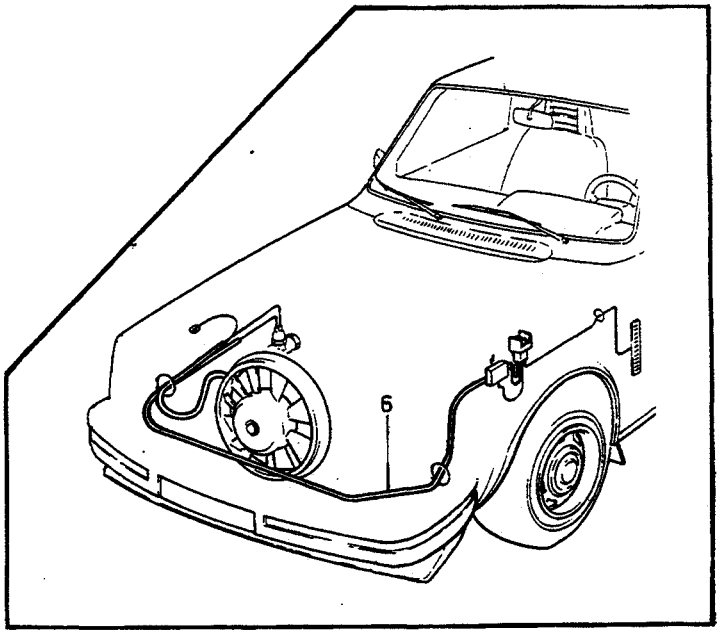
6

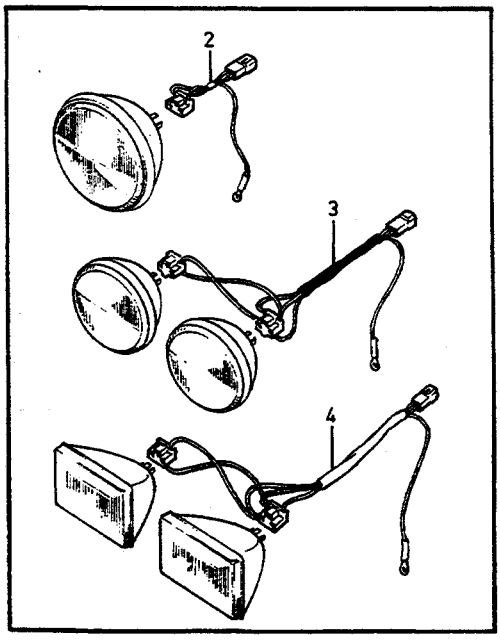
2
3
4

A
B
C
D
E

LEDNINGSMATTA, MOTORRUM-INSTRUMENTBRÄDA — KABELBAUM, MOTORRAUM-ARMATURENBRETT

(USA), (CDN) EXC DSL

Grupp Gruppe 37 — Sida Seite 785

Pos	Artikel nr Artikelnr.	Antal / Anzahl A	B	C	D	E	PS	Benämning	Bezeichnung	Anmärkning Anmerkung	SR
1	1258226-8	1	-	-	-	-		Ledningsmatta ..... Motorrum Instrumentbräda	Kabelbaum ..... Motorraum Armaturenbrett	(USA) EXC CALIFORNIA 1979	5
	1258227-6	1	-	-	-	-		Ledningsmatta ..... Motorrum Instrumentbräda	Kabelbaum ..... Motorraum Armaturenbrett	CALIFORNIA 1979	5
	1259445-3	1	-	-	-	-		Ledningsmatta ..... Motorrum Instrumentbräda	Kabelbaum ..... Motorraum Armaturenbrett	(USA). CALIFORNIA 1980	5
	3515314-7	1	-	-	-	-		Ledningsmatta ..... Motorrum Instrumentbräda	Kabelbaum ..... Motorraum Armaturenbrett	(USA). CALIFORNIA EXC B21FT. 1981 (3515304)	5
	3515316-2	1	-	-	-	-		Ledningsmatta ..... Motorrum Instrumentbräda	Kabelbaum ..... Motorraum Armaturenbrett	(USA). CALIFORNIA B21FT. 1981 (3515310)	5
	3515314-7	1	-	-	-	-		Ledningsmatta ..... Motorrum Instrumentbräda	Kabelbaum ..... Motorraum Armaturenbrett	(USA), CALIFORNIA K-JETRON EXC B21FT. 1982	5
	3515316-2	1	-	-	-	-		Ledningsmatta ..... Motorrum Instrumentbräda	Kabelbaum ..... Motorraum Armaturenbrett	(USA), CALIFORNIA K-JETRON B21FT. 1982	5
	3515317-0	1	-	-	-	-		Ledningsmatta ..... Motorrum Instrumentbräda	Kabelbaum ..... Motorraum Armaturenbrett	(USA), CALIFORNIA L-JETRON. 1982	5
☆	9139217-5	1	-	-	-	-		Ledningsmatta ..... Motorrum Instrumentbräda	Kabelbaum ..... Motorraum Armaturenbrett	B23F LH-JETRON. 1982 (1324497)	5
	3515320-4	1	-	-	-	-		Ledningsmatta ..... Motorrum Instrumentbräda	Kabelbaum ..... Motorraum Armaturenbrett	B21A,B21F,B23A (CDN) B23F. 1983	5
	3515351-9	1	-	-	-	-		Ledningsmatta ..... Motorrum Instrumentbräda	Kabelbaum ..... Motorraum Armaturenbrett	B23F (USA) 1984	5
	3515342-8	1	-	-	-	-		Ledningsmatta ..... Motorrum Instrumentbräda	Kabelbaum ..... Motorraum Armaturenbrett	B21A,B23F (CDN) 1984	5
☆	9139220-9	1	-	-	-	-		Ledningsmatta ..... Motorrum Instrumentbräda	Kabelbaum ..... Motorraum Armaturenbrett	B21FT. 1983 (3515337)	5
	(1343305)	1	-	-	-	-	SP	Ledningsmatta ..... Motorrum Instrumentbräda	Kabelbaum ..... Motorraum Armaturenbrett	1) B21FT. 1984 REPL 1PCS 3515348-5, 1PCS 1343300-8.	5
☆	9139220-9	1	-	-	-	-		• Ledningsmatta ..... Motorrum Instrumentbräda	• Kabelbaum ..... Motorraum Armaturenbrett	B21FT. 1984 (3515348)	5
	1343300	1	-	-	-	-	OP	• Ledningsmatta ..... Relä	• Kabelbaum ..... Relais		5
	1258226-8	1	-	-	-	-		Ledningsmatta ..... Motorrum Instrumentbräda	Kabelbaum ..... Motorraum Armaturenbrett	(CDN) B21A, B21F 1979	5
	1258227-6	1	-	-	-	-		Ledningsmatta ..... Motorrum Instrumentbräda	Kabelbaum ..... Motorraum Armaturenbrett	(CDN) B27F 1979	5
	1259444-6	1	-	-	-	-		Ledningsmatta ..... Motorrum Instrumentbräda	Kabelbaum ..... Motorraum Armaturenbrett	(CDN) B21A, B21F 1979	5
	1259445-3	1	-	-	-	-		Ledningsmatta ..... Motorrum Instrumentbräda	Kabelbaum ..... Motorraum Armaturenbrett	(CDN) B28F 1980	5
	3515303-0	1	-	-	-	-		Ledningsmatta	Kabelbaum	(CDN) B21A, B23E	5

1) Med laddluftkylare. / Mit Ladeluftkühler.

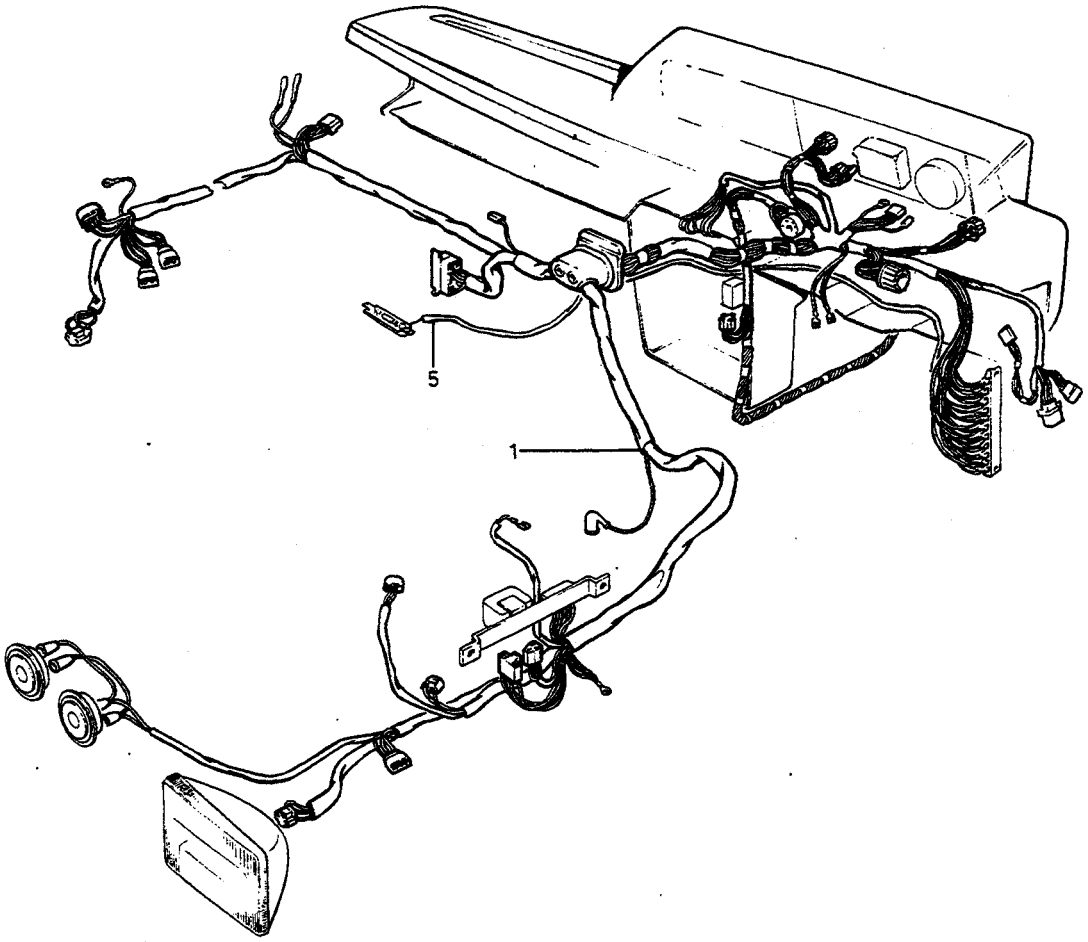
5
1

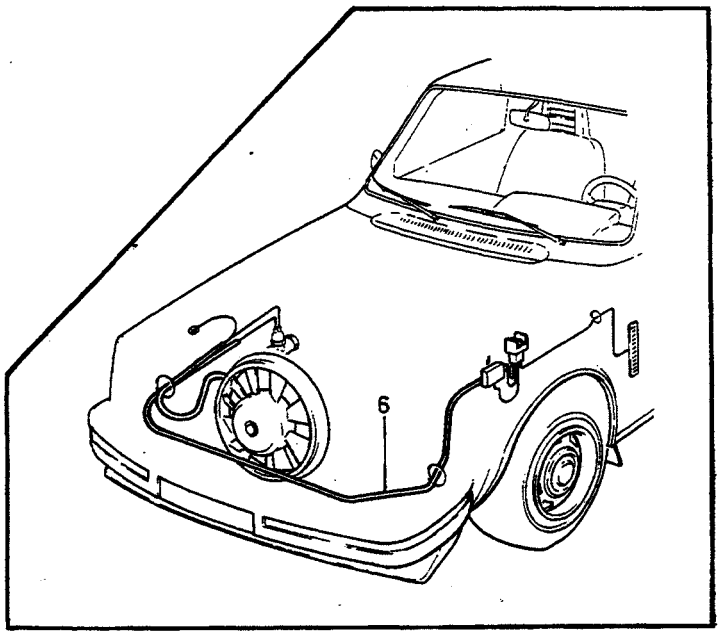
6

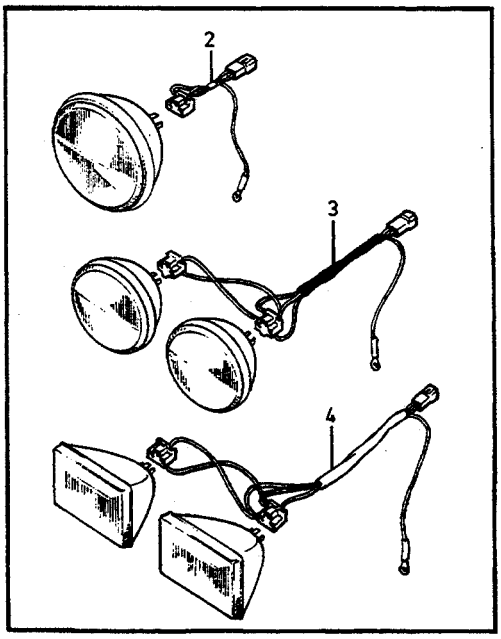
2
3
4

A
B
C
D
E

LEDNINGSMATTA, MOTORRUM-INSTRUMENTBRÄDA — KABELBAUM, MOTORRAUM-ARMATURENBRETT

(USA), (CDN) EXC DSL

Grupp Gruppe 37

Sida Seite 787

Pos	Artikel nr Artikelnr.	Antal / Anzahl A	B	C	D	E	PS	Benämning	Bezeichnung	Anmärkning Anmerkung	SR
								Motorrum Instrumentbräda	Motorraum Armaturenbrett	1981-82	
	3515314-7	1	-	-	-	-		Ledningsmatta	Kabelbaum	(CDN) B21F,B28F	5
								Motorrum Instrumentbräda	Motorraum Armaturenbrett	1981 (3515304)	
	3515316-2	1	-	-	-	-		Ledningsmatta	Kabelbaum	(CDN) B21FT	5
								Motorrum Instrumentbräda	Motorraum Armaturenbrett	1981 (3515310)	
	3515314-7	1	-	-	-	-		Ledningsmatta	Kabelbaum	(CDN) B21F,B28F	5
								Motorrum Instrumentbräda	Motorraum Armaturenbrett	1982	
	3515316-2	1	-	-	-	-		Ledningsmatta	Kabelbaum	(CDN) B21FT	5
								Motorrum Instrumentbräda	Motorraum Armaturenbrett	1982	
2	1235446-0	1	-	-	-	-		Ledningsmatta	Kabelbaum	SEAL BEAM	5
								Strålkastare	Scheinwerfer		
3	1235447-8	1	-	-	-	-		Ledningsmatta	Kabelbaum	SEAL BEAM	5
								Strålkastare	Scheinwerfer		
4	1235448-6	1	-	-	-	-		Ledningsmatta	Kabelbaum	SEAL BEAM	5
								Strålkastare	Scheinwerfer		
5		1	-	-	-	-	NS	Ledning	Leitung		
								Motorrumslampa	Motorraumleuchte		
6	8360998-2	1	-	-	-	-		Ledningsmatta kylfläkt	Kabelbaum Lüfter		3

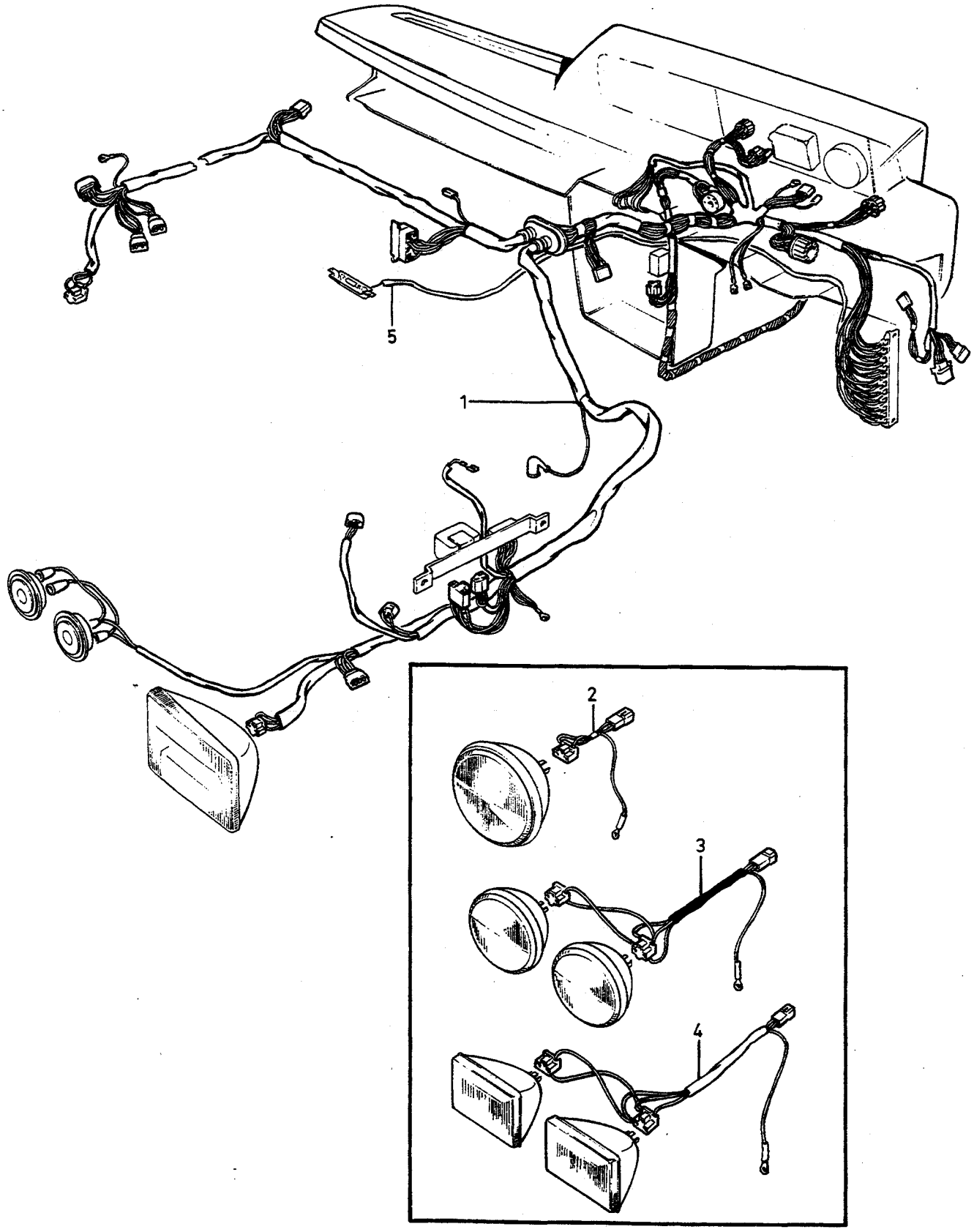

VOLVO PARTS
1 030 30276
(104:3)

A
B
C
D
E

LEDNINGSMATTA, MOTORRUM-INSTRUMENTBRÄDA
KABELBAUM, MOTORRAUM-ARMATURENBRETT

Grupp Gruppe 37
Sida Seite 789

DSL

Pos	Artikel nr Artikelnr.	Antal / Anzahl A	B	C	D	E	PS	Benämning	Bezeichnung	Anmärkning Anmerkung	SR
1	1258128-6	1	-	-	-	-		Ledningsmatta ..... Motorrum Instrumentbräda	Kabelbaum ..... Motorraum Armaturenbrett	EXC (I),(USA) 1979	5
	1259448-7	1	-	-	-	-		Ledningsmatta ..... Motorrum Instrumentbräda	Kabelbaum ..... Motorraum Armaturenbrett	EXC (I),(USA) 1980	5
	3515345-1	1	-	-	-	-		Ledningsmatta ..... Motorrum Instrumentbräda	Kabelbaum ..... Motorraum Armaturenbrett	EXC (USA) 1981-1984	5
		1	-	-	-	-	NS	Ledningsmatta ..... Motorrum Instrumentbräda	Kabelbaum ..... Motorraum Armaturenbrett	(I) 1979	
		1	-	-	-	-	NS	Ledningsmatta ..... Motorrum Instrumentbräda	Kabelbaum ..... Motorraum Armaturenbrett	(I) 1980	
	3515345-1	1	-	-	-	-		Ledningsmatta ..... Motorrum Instrumentbräda	Kabelbaum ..... Motorraum Armaturenbrett	(I) 1981-1984	5
	1259457-8	1	-	-	-	-		Ledningsmatta ..... Motorrum Instrumentbräda	Kabelbaum ..... Motorraum Armaturenbrett	(USA) 1980	5
	3515309-7	1	-	-	-	-		Ledningsmatta ..... Motorrum Instrumentbräda	Kabelbaum ..... Motorraum Armaturenbrett	(USA) 1981-83	5
	3515347-7	1	-	-	-	-		Ledningsmatta ..... Motorrum Instrumentbräda	Kabelbaum ..... Motorraum Armaturenbrett	(USA) 1984	5
2	1235446-0	1	-	-	-	-		Ledningsmatta ..... Strålkastare	Kabelbaum ..... Scheinwerfer	(USA)	5
3	1235447-8	1	-	-	-	-		Ledningsmatta ..... Strålkastare	Kabelbaum ..... Scheinwerfer	(USA)	5
4	1235448-6	1	-	-	-	-		Ledningsmatta ..... Strålkastare	Kabelbaum ..... Scheinwerfer	(USA)	5
5		1	-	-	-	-	NS	Ledning ..... Motorrumslampa	Leitung ..... Motorraumleuchte		

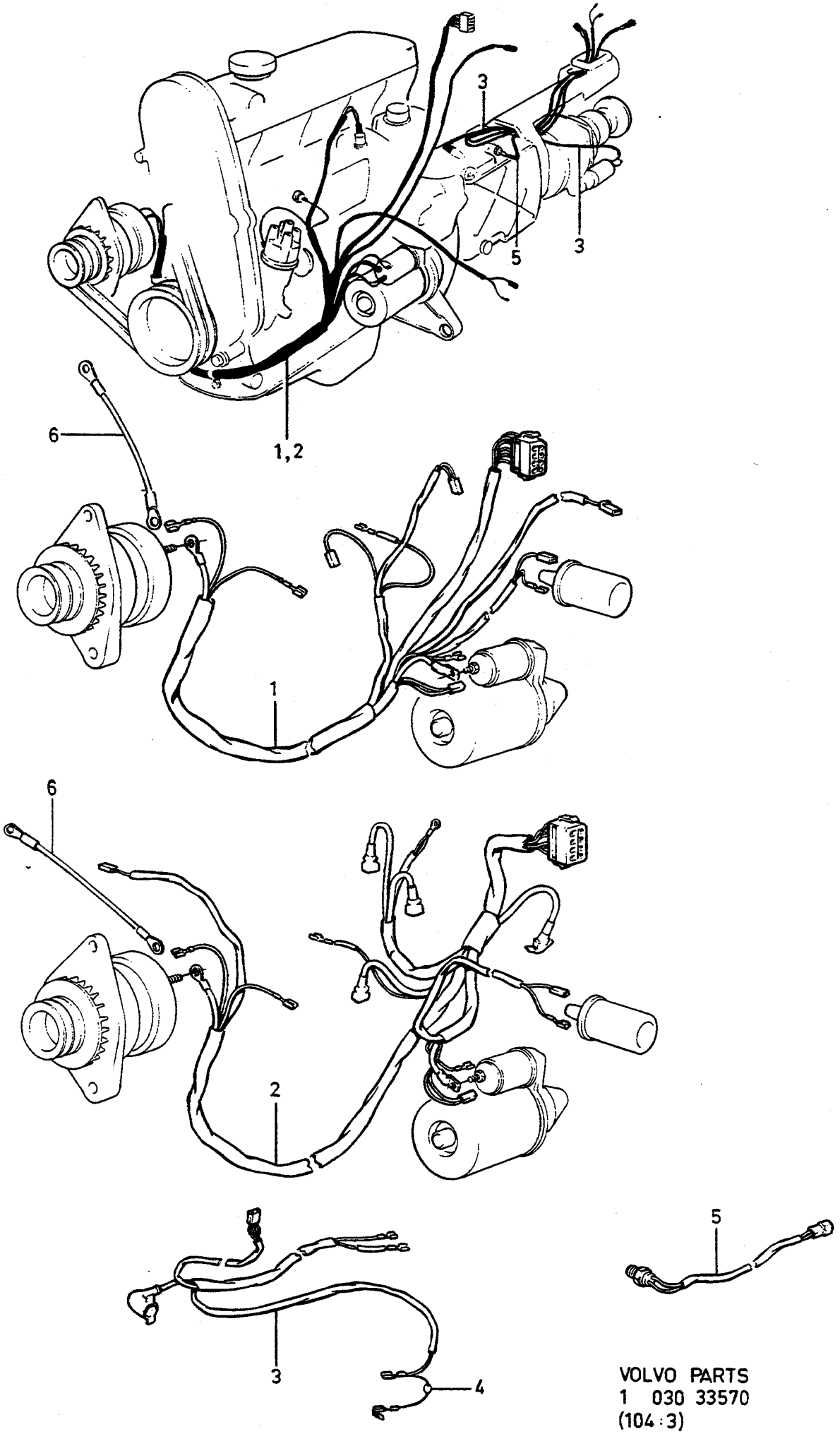

VOLVO PARTS
1 030 33570
(104:3)

A	CARB
B	B19E, B21E, B23E
C	B19ET, B21ET
D	B21F
E	B21FT

LEDNINGSMATTA, MOTOR- VÄXELLÅDA KABELBAUM, MOTOR- GETRIEBE

4CYL

Grupp Gruppe 37

Sida Seite 791

Pos	Artikel nr Artikelnr.	Antal / Anzahl A	B	C	D	E	PS	Benämning	Bezeichnung	Anmärkning Anmerkung	SR
1	1307069-3	1	-	-	-	-		Ledningsmatta ..... Motor	Kabelbaum ..... Motor	1979	5
☆	9139229-0	1	-	-	-	-		Ledningsmatta ..... Motor	Kabelbaum ..... Motor	1980 (3515459)	5
	3515392-3	1	-	-	-	-		Ledningsmatta ..... Motor	Kabelbaum ..... Motor	1981-	5
☆ 2	9139228-2	-	1	-	1	-		Ledningsmatta ..... Motor	Kabelbaum ..... Motor	(1234345)	5
☆	9139228-2	-	1	-	-	-		Ledningsmatta ..... Motor	Kabelbaum ..... Motor	1981- (3515395)(3515585)	5
	3515394-9	-	-	1	-	-		Ledningsmatta ..... Motor	Kabelbaum ..... Motor	(1323993)	5
☆	9139228-2	-	-	-	1	-		Ledningsmatta ..... Motor	Kabelbaum ..... Motor	(J) 1981-1982. (USA), EXC CALIFORNIA, EXC MPG (1323996) (3515395)	5
	3515381-6	-	-	-	1	1		Ledningsmatta ..... Motor	Kabelbaum ..... Motor	B21F CALIFORNIA 1981 B21F MPG B21F TURBO	5
	3515383-2	-	-	-	1	-		Ledningsmatta ..... Motor	Kabelbaum ..... Motor	LH-JETRONIC, L-JETRONIC 1982-1983	5
	3515383-2	-	-	-	1	-		Ledningsmatta ..... Motor	Kabelbaum ..... Motor	B21F (USA),CALIFORNIA	5
	3515397-2	-	-	-	1	-		Ledningsmatta ..... Motor	Kabelbaum ..... Verbrennungsmotor	LH-JETRONIC 1983-1984.	5
	(3515395)	-	-	-	1	-	SP	Ledningsmatta ..... Motor	Kabelbaum ..... Motor	1982-	5
	3515381-6	-	-	-	-	1		Ledningsmatta ..... Motor	Kabelbaum ..... Verbrennungsmotor	1981	5
	3515393-1	-	-	-	-	1		Ledningsmatta ..... Motor	Kabelbaum ..... Motor	1982-	5
	3515391-5	-	1	-	-	1		Ledningsmatta ..... Motor	Kabelbaum ..... Verbrennungsmotor	B23E (CDN) 1982-1983, B21FT (USA) 1982-1984.	5
3	1234411-5	1	1	-	1	-		Ledningsmatta ..... Överväxel	Kabelbaum ..... Overdrive	MAN.TRANS M46 1979-1980	5
		1	1	1	1	1	NS	Ledningsmatta ..... Överväxel	Kabelbaum ..... Overdrive	MAN.TRANS M46 1981-1982	
4	243994-1	1	1	1	1	1		• Diod	• Diode		4
5		1	-	-	-	-	NS	Ledningsmatta ..... Backljuskontakt	Kabelbaum ..... Ruckscheinwerferkontakt	MAN.TRANS M45, M46.	
☆	3544693-9	-	1	1	1	1		Ledningsmatta ..... Bränslepump	Kabelbaum ..... Kraftstoffpumpe	(3515733) B19E, B21E/F, B21FT, B23E 1981-1984.	5
☆ 6	9130251-3	1	1	1	1	1		Stomledning generator-jord ...	Masseleitung Generator-Masse	(3544341)	3

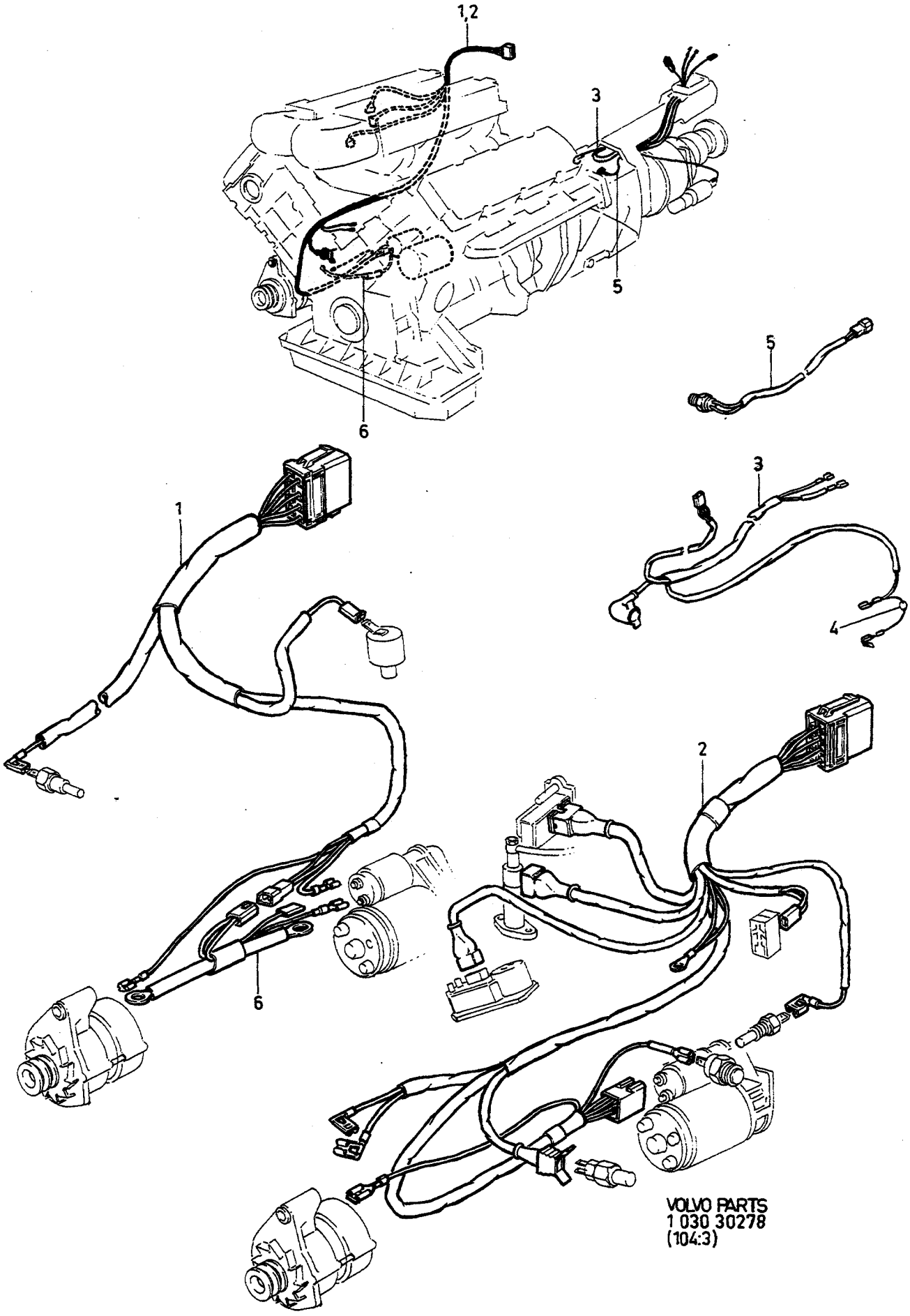

VOLVO PARTS
1 030 30278
(104:3)

A
B
C
D
E

LEDNINGSMATTA, MOTOR- VÄXELLÅDA KABELBAUM, MOTOR- GETRIEBE

6CYL

Grupp Gruppe 37

Sida Seite 793

Pos	Artikel nr Artikelnr.	Antal / Anzahl A	B	C	D	E	PS	Benämning	Bezeichnung	Anmärkning Anmerkung	SR
1	1269292-7	1	-	-	-	-		Ledningsmatta ..... Motor	Kabelbaum ..... Motor	B27A.1979	5
	3515377-4	1	-	-	-	-		Ledningsmatta ..... Motor	Kabelbaum ..... Motor	B28A.1980-	5
2	269562-5	1	-	-	-	-		Ledningsmatta ..... Motor	Kabelbaum ..... Motor	B27E.1979	5
☆	9139222-5	1	-	-	-	-		Ledningsmatta ..... Motor	Kabelbaum ..... Motor	B27E.1980 (1269417)	5
	3515374-1	1	-	-	-	-		Ledningsmatta ..... Motor	Kabelbaum ..... Motor	B28E.1981-1982.	5
☆	9139222-5	1	-	-	-	-		Ledningsmatta ..... Motor	Kabelbaum ..... Motor	B28E.1983- (3515389)	5
	1269153-1	1	-	-	-	-		Ledningsmatta ..... Motor	Kabelbaum ..... Motor	B27F.1979	5
☆	9139222-5	1	-	-	-	-		Ledningsmatta ..... Motor	Kabelbaum ..... Motor	B28F.1980 (1269418)	5
	3515376-6	1	-	-	-	-		Ledningsmatta ..... Motor	Kabelbaum ..... Motor	B28F.1981 (USA), (CDN)	5
	3515375-8	1	-	-	-	-		Ledningsmatta ..... Motor	Kabelbaum ..... Motor	B28F.1981 CALIFORNIA, (J)	5
	3515375-8	1	-	-	-	-		Ledningsmatta ..... Motor	Kabelbaum ..... Motor	B28F.1982-	5
3	1234411-5	1	-	-	-	-		Ledningsmatta ..... Överväxel	Kabelbaum ..... Overdrive	MAN.TRANS M46. -1980	5
		1	-	-	-	-	NS	Ledningsmatta ..... Överväxel	Kabelbaum ..... Overdrive	MAN.TRANS M46. 1981-	
4	243994-1	1	-	-	-	-		• Diod	• Diode		4
5		1	-	-	-	-	NS	Ledningsmatta ..... Backljuskontakt	Kabelbaum ..... Ruckscheinwerferkontakt	MAN.TRANS M45, M46	
	3523813-8	2	-	-	-	-		• Elledning	• El leitung		2
	949490-7	2	-	-	-	-		• Ledningssko	• Kabelschuh		1
6	1307847-2	1	-	-	-	-		Ledningsmatta ..... Startmotor	Kabelbaum ..... Anlasser	L.H.D (1234586)	5
	1308904-0	1	-	-	-	-		Ledningsmatta ..... Startmotor	Kabelbaum ..... Anlasser	R.H.D (1234587)	5
☆	3544693-9	1	-	-	-	-		Ledningsmatta ..... Bränslepump	Kabelbaum ..... Kraftstoffpumpe	(3515733) F.I 1981-	5

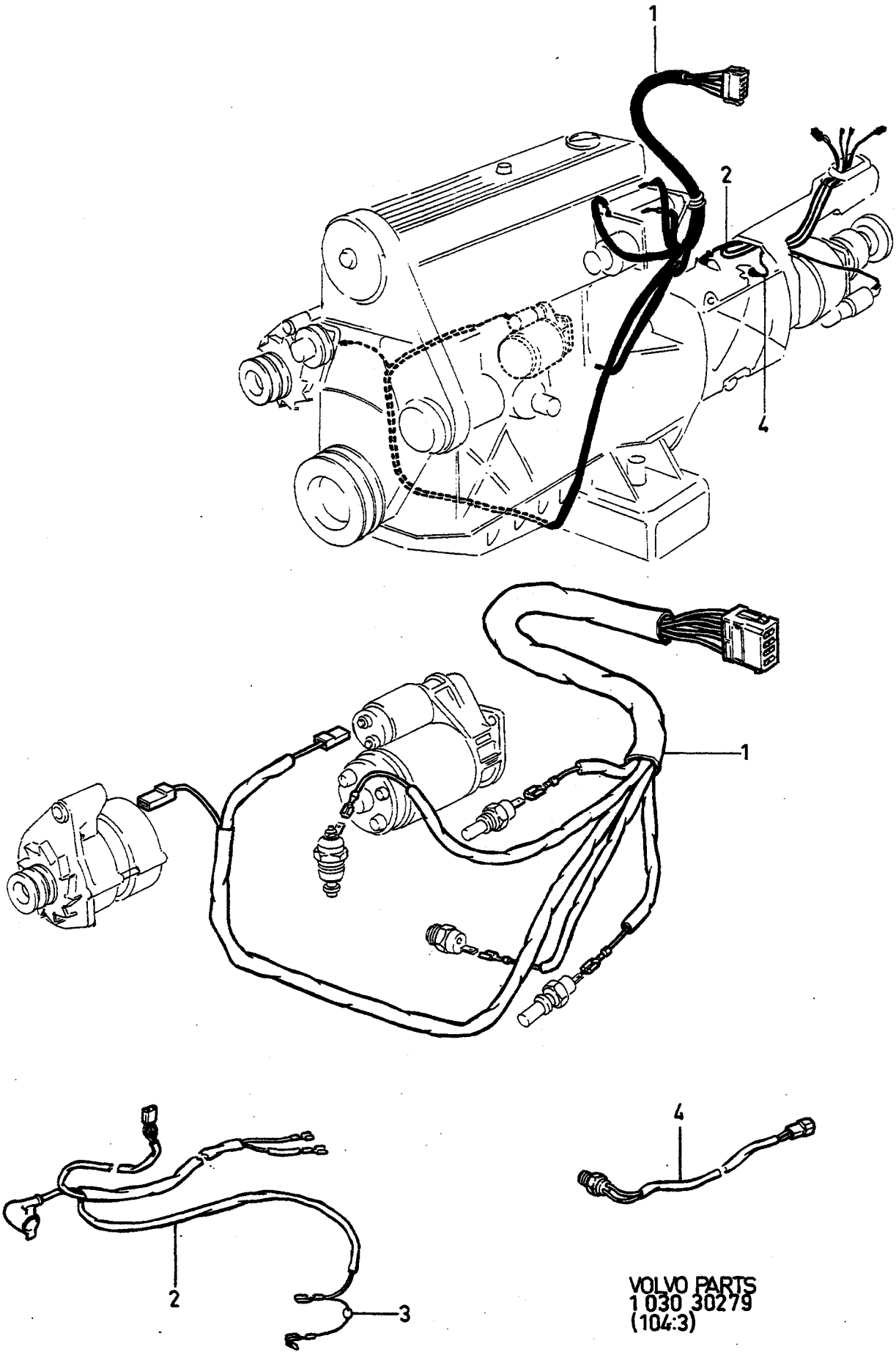

VOLVO PARTS
1 030 30279
(104:3)

A
B
C
D
E

LEDNINGSMATTA, MOTOR- VÄXELLÅDA KABELBAUM, MOTOR- GETRIEBE

Grupp Gruppe 37

Sida Seite 795

DSL

Pos	Artikel nr Artikelnr.	Antal / Anzahl A	B	C	D	E	PS	Benämning	Bezeichnung	Anmärkning Anmerkung	SR
1	1258130-2	1	-	-	-	-		Ledningsmatta ..... Motor	Kabelbaum ..... Motor	1979	5
☆	9139238-1	1	-	-	-	-		Ledningsmatta ..... Motor	Kabelbaum ..... Motor	1980- (3515388)(1324872)	5
2	1234411-5	1	-	-	-	-		Ledningsmatta ..... Överväxel	Kabelbaum ..... Overdrive	1980-	5
		1	-	-	-	-	NS	Ledningsmatta ..... Överväxel	Kabelbaum ..... Overdrive	MAN.TRANS M46	
3	243994-1	1	-	-	-	-		• Diod	• Diode		4
4		1	-	-	-	-	NS	Ledningsmatta ..... Backlampa	Kabelbaum ..... Ruckscheinwerfer		

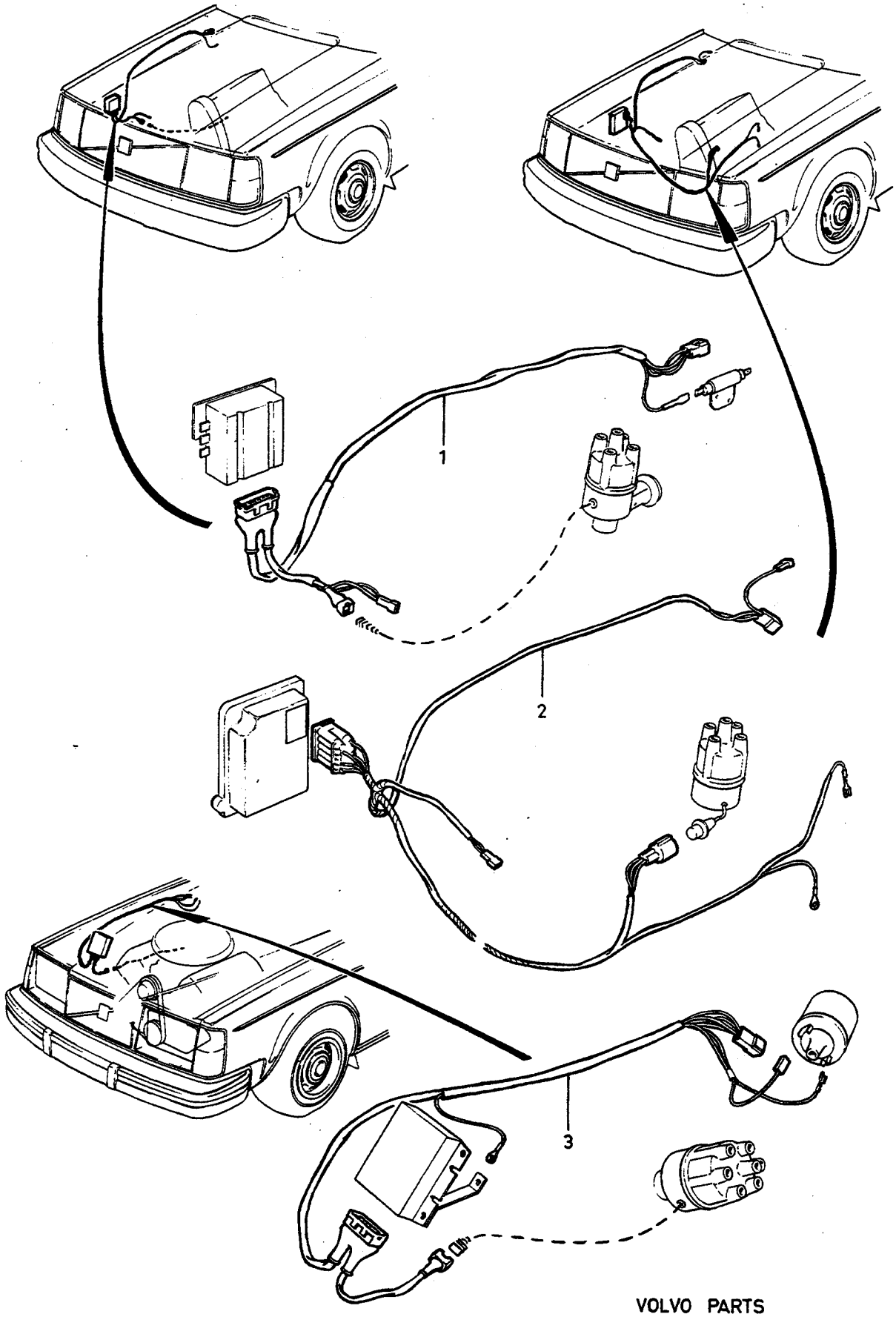

VOLVO PARTS
1 030 30280
(104:3)

A	4CYL
B	6CYL
C	
D	
E	

LEDNINGSMATTA TÄNDSYSTEM — KABELBAUM, KABELKANAL ZÜNDANLAGE

Grupp / Gruppe 37

Sida / Seite 797

Pos	Artikel nr / Artikelnr.	Antal / Anzahl A	B	C	D	E	PS	Benämning	Bezeichnung	Anmärkning / Anmerkung	SR
1	1234973-4	1	-	-	-	-		Ledningsmatta	Kabelbaum	-1980	5
	1307581-7	1	-	-	-	-		Ledningsmatta	Kabelbaum	1981-. EXC B21ET,B21FT	5
	1307582-5	1	-	-	-	-		Ledningsmatta	Kabelbaum	1981-. B21ET,B21FT	5
2	3515722-1	1	-	-	-	-		Ledningsmatta	Kabelbaum	-1983 B23F L-JETRON B21F CHRYSLER	5
	3515723-9	1	-	-	-	-		Ledningsmatta	Kabelbaum	1) 1984 B23F L-JETRON. B21F CHRYSLER	5
☆	3515885-6	1	-	-	-	-		Ledningsmatta	Kabelbaum	2) 1984 B23F L-JETRON. B21F CHRYSLER	5
3	1234975-9	-	1	-	-	-		Ledningsmatta	Kabelbaum	-1980.(1234974)	5
	1307839-9	-	1	-	-	-		Ledningsmatta	Kabelbaum	1981-	5

1) För vagnar med tändspolen på höger sida. / Für Fahrzenge mit Zündspule rechts
2) För vagnar med tändspolen på vänster sida. / Für Fahrzenge mit Zündspule links

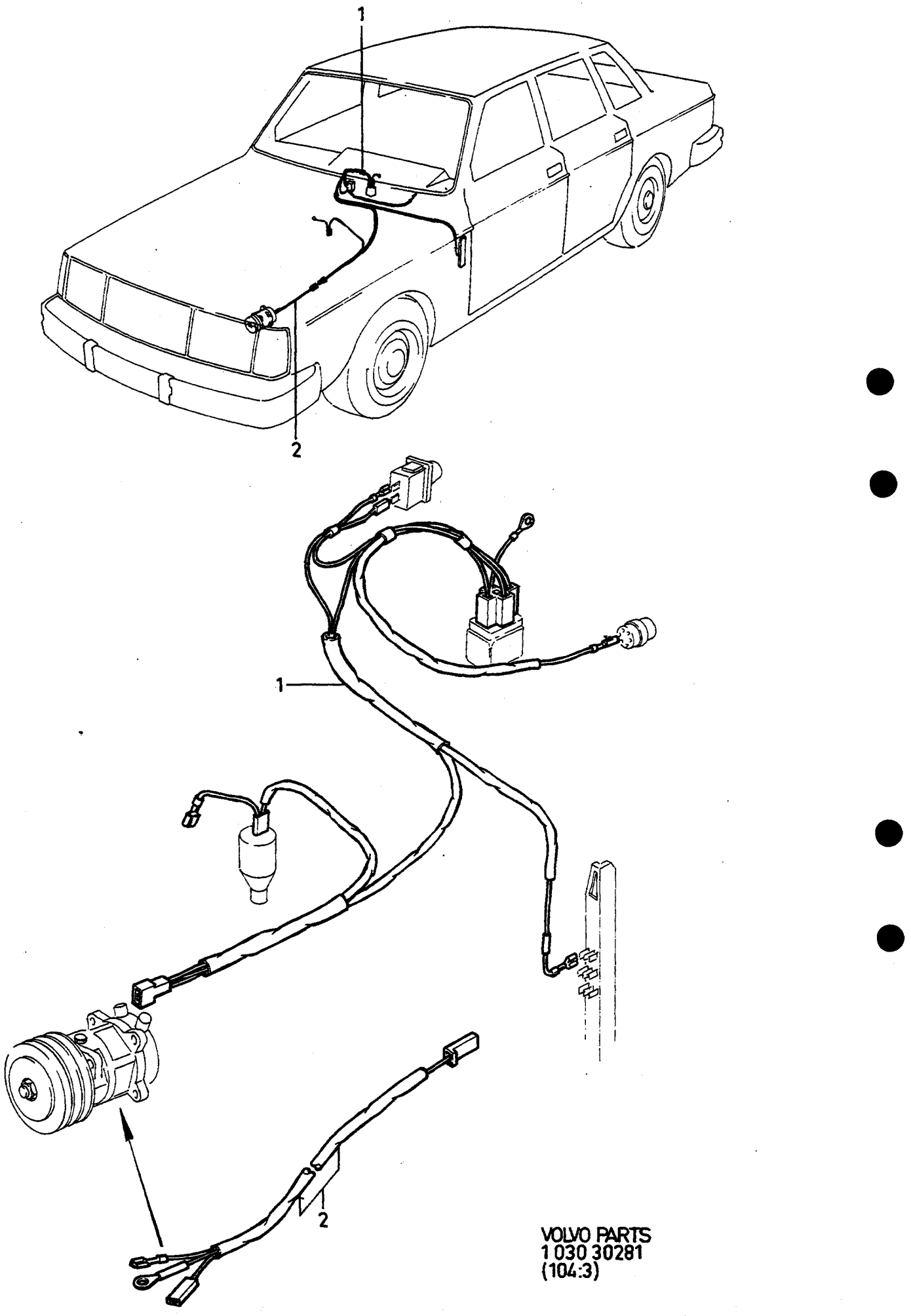

VOLVO PARTS
1 030 30281
(104:3)

A	-1980
B	1981
C	1982
D	1983-
E	

LEDNINGSMATTA LUFTKONDITIONERING KABELBAUM, KABELKANAL
KLIMAANLAGE

Grupp Gruppe 37

Sida Seite 799

Pos	Artikel nr Artikelnr.	Antal / Anzahl A	B	C	D	E	PS	Benämning	Bezeichnung	Anmärkning Anmerkung	SR
1	1258930-5	1	-	-	-	-		Ledningsmatta	Kabelbaum	240 (1258351) EXC DSL	5
	1258931-3	1	-	-	-	-		Ledningsmatta	Kabelbaum	260 (1258352)	5
	1307881-1	-	1	1	-	-		Ledningsmatta	Kabelbaum	240 EXC DSL. 260	5
	1323823-3	-	-	-	1	-		Ledningsmatta	Kabelbaum	240 EXC DSL. 260	5
	1259611	1	-	-	-	-	NS	Ledningsmatta	Kabelbaum	DSL	
	1307883-7	-	1	1	-	-		Ledningsmatta	Kabelbaum	DSL	5
	1323824-1	-	-	-	1	-		Ledningsmatta	Kabelbaum	DSL	5
2	1307882-9	-	1	-	-	-		Ledningsmatta	Kabelbaum	260	5

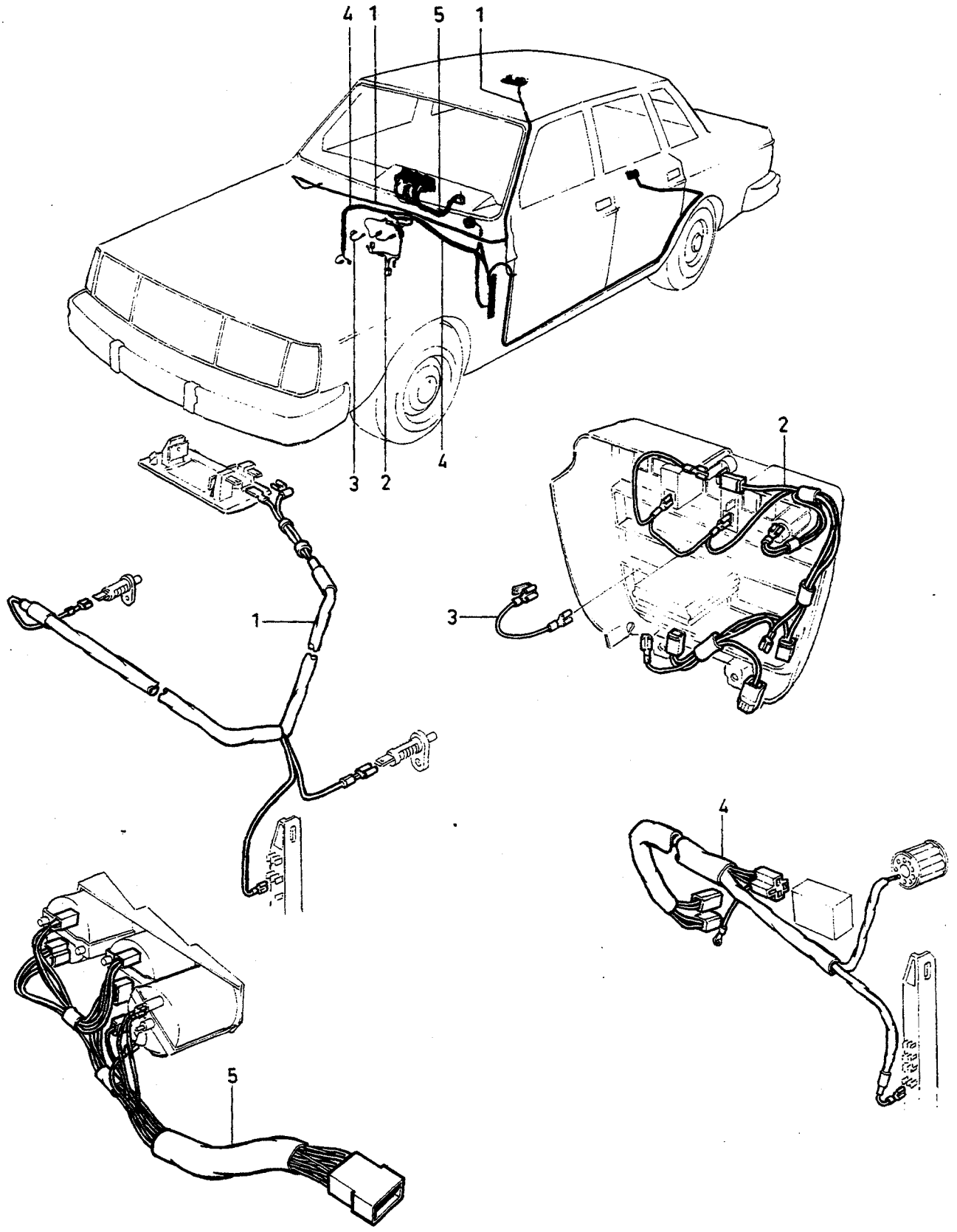

VOLVO PARTS
1 030 37409
(104:3)

A
B
C
D
E

LEDNINGSMATTA KUPE — KABELBAUM, KABELKANAL INNENRAUM

Grupp / Gruppe 37

Sida / Seite 801

Pos	Artikel nr / Artikelnr.	Antal / Anzahl A	B	C	D	E	PS	Benämning	Bezeichnung	Anmärkning / Anmerkung	SR
1	*1323826*	1	-	-	-	-	OP	Ledningsmatta ..... Innerlampa	Kabelbaum ..... Innenleuchte		5
2	1215050-4	1	-	-	-	-		Ledningsmatta ..... Reglagepanel	Kabelbaum ..... Bedienungstafel	-1980	5
	1307590-8	1	-	-	-	-		Ledningsmatta ..... Reglagepanel	Kabelbaum ..... Bedienungstafel	1981-	5
3	*1212727*	1	-	-	-	-	OP	Elledning ..... Strömställare	El leitung ..... Schalter		5
4	1347844-1	1	-	-	-	-		Ledningsmatta ..... Överväxel	Kabelbaum ..... Overdrive	MAN.TRANS M46	5
	1308725-9	1	-	-	-	-		Ledningsmatta ..... Överväxel	Kabelbaum ..... Overdrive	AUTO.TRANS AW 70/71 1982-	5
	1324896-8	1	-	-	-	-		Ledningsmatta ..... Växelindikator Kupé	Kabelbaum ..... Schaltindikator Innenraum	B23F (USA),(CDN) MAN.TRANS M46	5
	3515928-4	1	-	-	-	-		Ledningsmatta ..... Växelindikator Bakaxel	Kabelbaum ..... Schaltindikator Hinterachse	(3515242) B23F, M46, (USA),(CDN)	5
5	1307840-7	1	-	-	-	-		Ledningsmatta ..... Instrument	Kabelbaum ..... Instrument	B21FT	5
	1307841	1	-	-	-	-	NS	Ledningsmatta ..... Instrument	Kabelbaum ..... Instrument	B23 (CDN)	

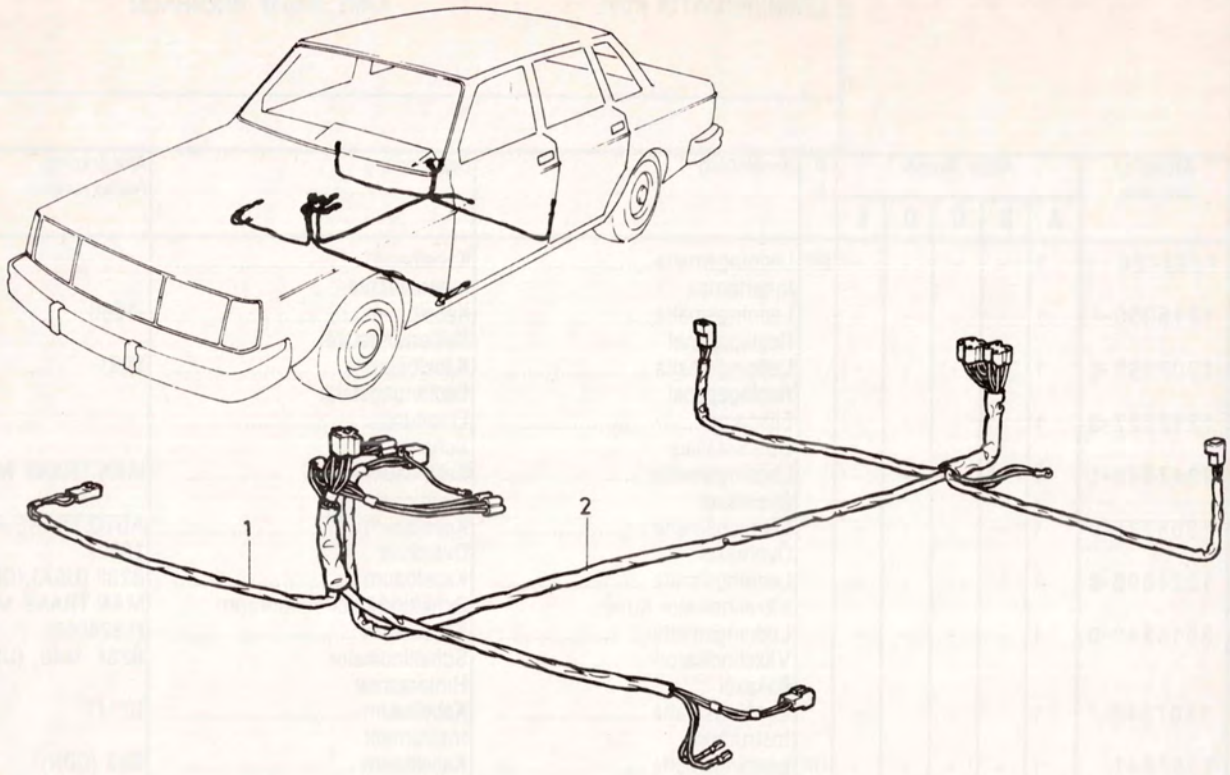

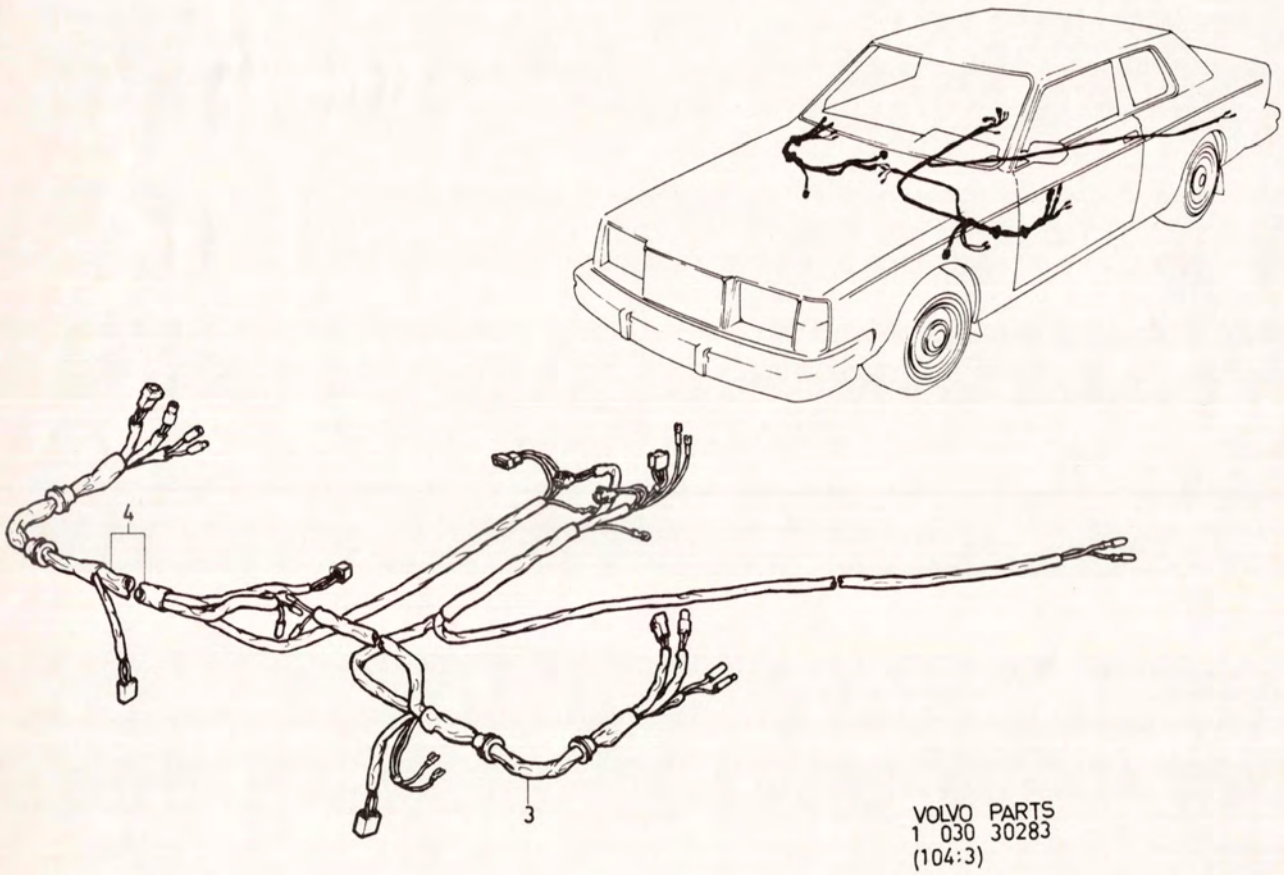

VOLVO PARTS
1 030 30283
(104:3)

A
B
C
D
E

LEDNINGSMATTA, FÖNSTERHISSAR — KABELBAUM, FENSTERHEBER

1979

Grupp / Gruppe 37

Sida / Seite 803

Pos	Artikel nr / Artikelnr.	Antal / Anzahl A	B	C	D	E	PS	Benämning	Bezeichnung	Anmärkning / Anmerkung	SR
1	1258302-7	1	-	-	-	-		Ledningsmatta främre	Kabelbaum vordere	EXC 262C	5
2	*1235894*	1	-	-	-	-	OP	Ledningsmatta bakre	Kabelbaum hintere	EXC 262C	5
3	*1258308*	1	-	-	-	-	OP	Ledningsmatta, v ..... Fönsterhiss Backspegel Dörrhögtalare	Kabelbaum, l ..... Fensterheber Ruckblickspiegel Turlautsprecher	262C	5
4	*1235890*	1	-	-	-	-	OP	Ledningsmatta, h ..... Fönsterhiss Backspegel Dörrhögtalare	Kabelbaum, r ..... Fensterheber Ruckblickspiegel Turlautsprecher	(1258309) 262C	5

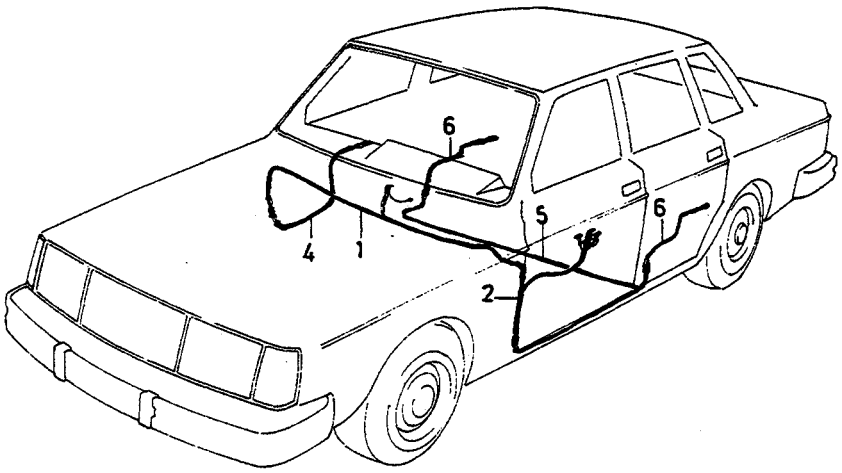

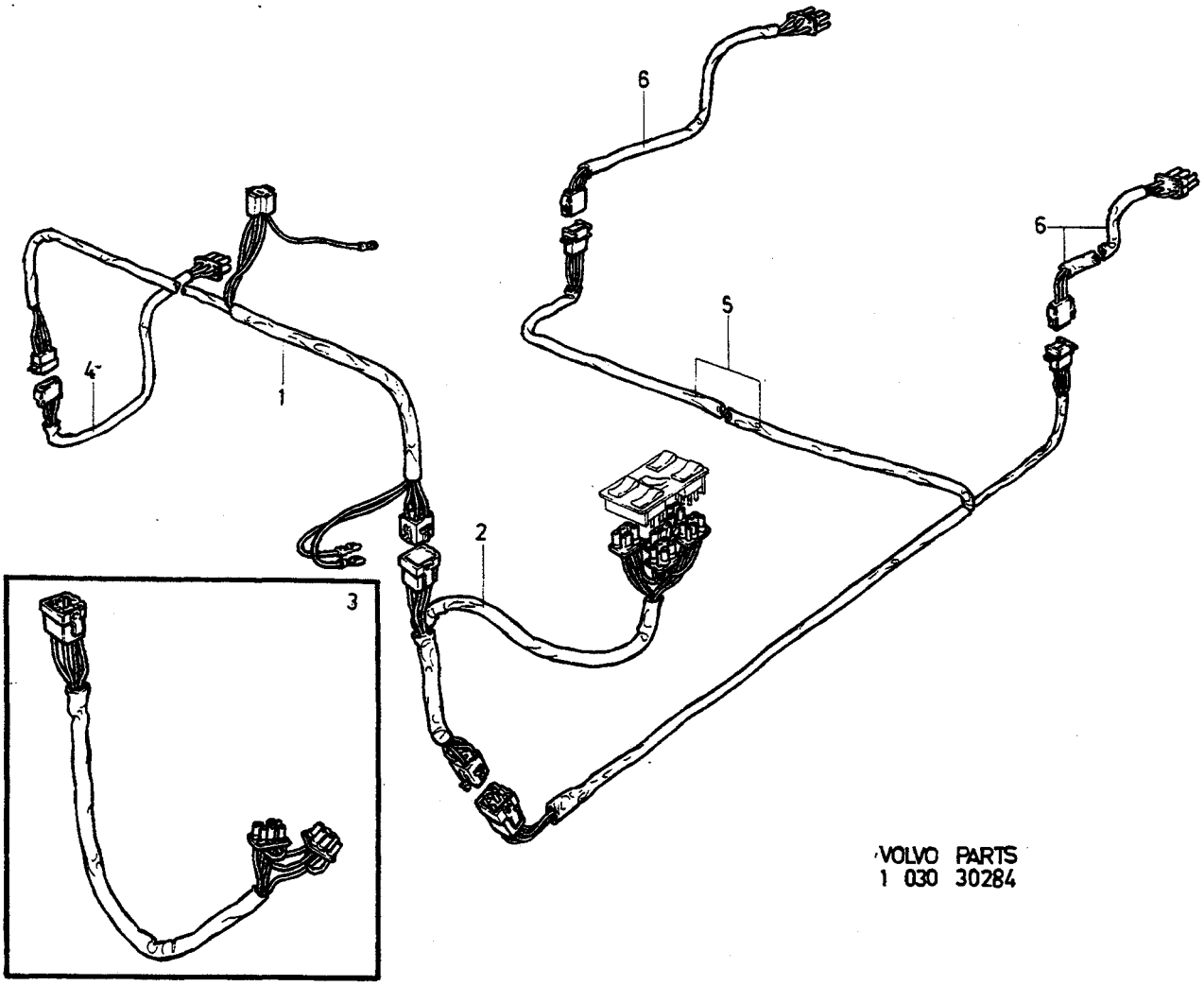

VOLVO PARTS
1 030 30284

A
B
C
D
E

LEDNINGSMATTA, FÖNSTERHISSAR KABELBAUM, FENSTERHEBER

Grupp Gruppe 37

Sida Seite 805

1980-

Pos	Artikel nr Artikelnr.	Antal / Anzahl A	B	C	D	E	PS	Benämning	Bezeichnung	Anmärkning Anmerkung	SR
1	1259472-7	1	-	-	-	-		Ledningsmatta främre	Kabelbaum vordere	L.H.D	5
	1259473-5	1	-	-	-	-		Ledningsmatta främre	Kabelbaum vordere	R.H.D	5
2	1259470-1	1	-	-	-	-		Ledningsmatta förardörr	Kabelbaum Fahrertür	EXC 242, 262	5
3	1259469-3	1	-	-	-	-		Ledningsmatta förardörr	Kabelbaum Fahrertür	242, 262	5
4	1259471-9	1	-	-	-	-		Ledningsmatta passagerardörr	Kabelbaum Beifahrertür	(1259474)	5
5	1259475-0	1	-	-	-	-		Ledningsmatta bakre	Kabelbaum hintere		5
6	1259471-9	2	-	-	-	-		Ledningsmatta ..... Bakdörr	Kabelbaum ..... Hintertür		5

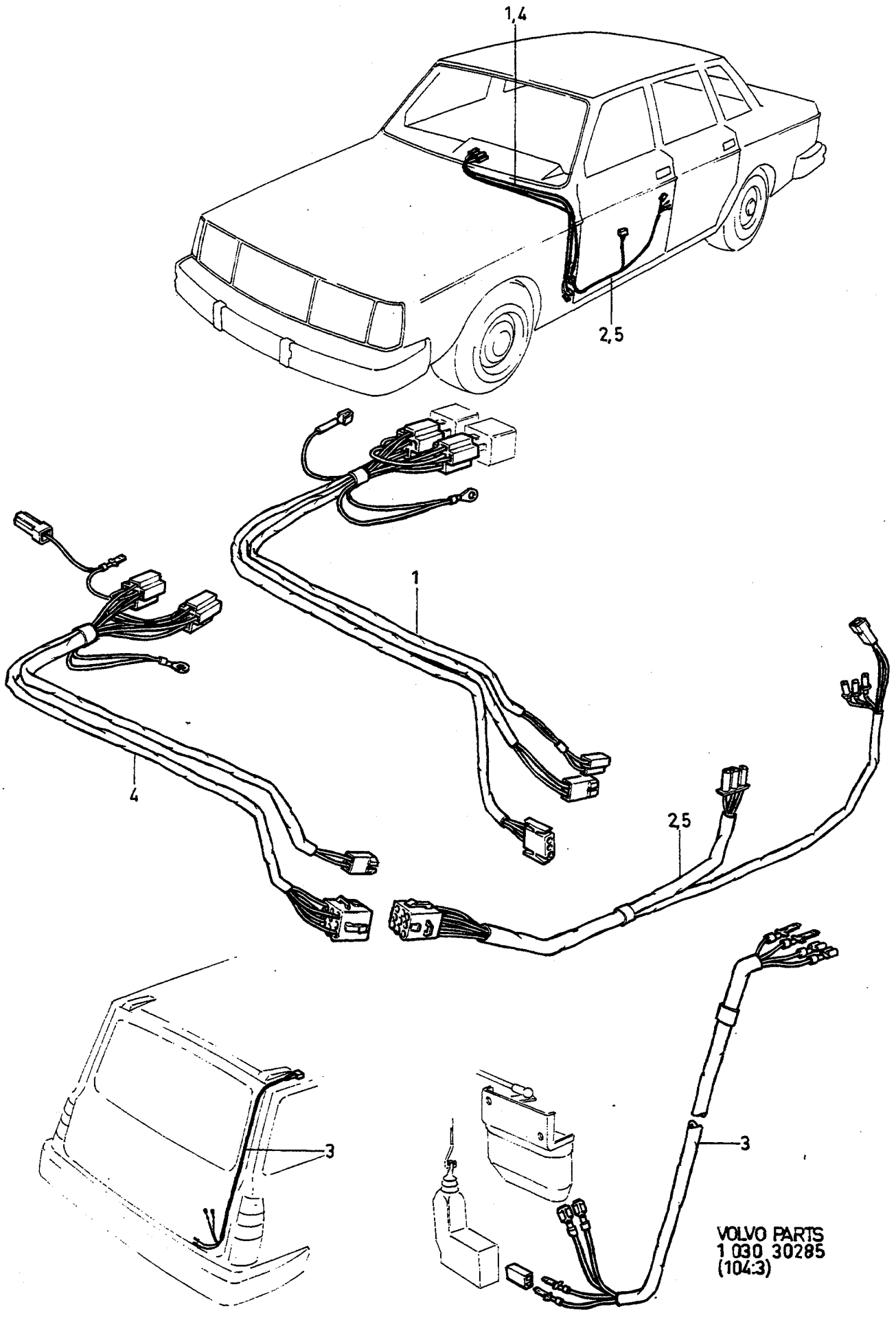
1,4
2,5
1
4
2,5
3
3
VOLVO PARTS
1 030 30285
(104:3)

A	244, 264
B	245
C	265
D	242
E	262C

LEDNINGSMATTA CENTRALLÅS — KABELBAUM, KABELKANAL ZENTRALVERRIEGELUNG

Grupp Gruppe 37

Sida Seite 807

Pos	Artikel nr Artikelnr.	Antal / Anzahl A	B	C	D	E	PS	Benämning	Bezeichnung	Anmärkning Anmerkung	SR
1	1259459-4	1	1	1	-	-		Ledningsmatta främre	Kabelbaum vordere		5
2		2	2	2	-	-	NS	Ledningsmatta ..... Framdörr	Kabelbaum ..... Vordertur		
	1324639-2	-	-	-	1	-		Ledningsmatta förardörr	Kabelbaum Fahrertür	(1307634)	5
		2	2	2	-	-	NS	Ledningsmatta ..... Bakdörr	Kabelbaum ..... Hintertür		
3	1259468-5	-	1	-	-	-		Ledningsmatta, h ..... Baklucka	Kabelbaum, r ..... Heckklappe	CH -APP 565000.	5
	1259468-5	-	-	1	-	-		Ledningsmatta, h ..... Baklucka	Kabelbaum, r ..... Heckklappe	CH -APP 34500.	5
	1348019-9	-	1	-	-	-		Ledningsmatta, h ..... Baklucka	Kabelbaum, r ..... Heckklappe	CH APP 565000-	5
	1348019-9	-	-	1	-	-		Ledningsmatta, h ..... Baklucka	Kabelbaum, r ..... Heckklappe	CH APP 34500-	5
4	1307587-4	-	-	-	-	1		Ledningsmatta Kupé	Kabelbaum Innenraum	(1259467)	5
5	1259466-9	-	-	-	-	1		Ledningsmatta förardörr	Kabelbaum Fahrertür	-1980	5

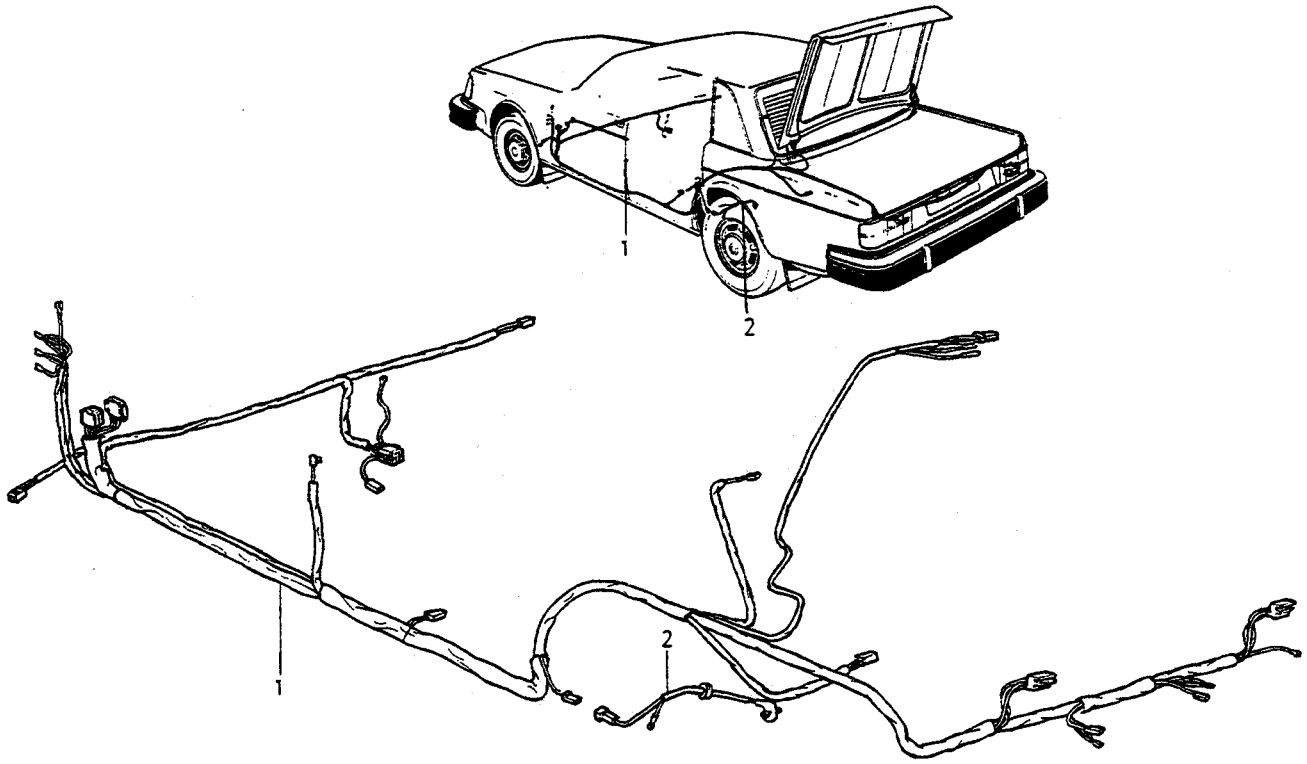

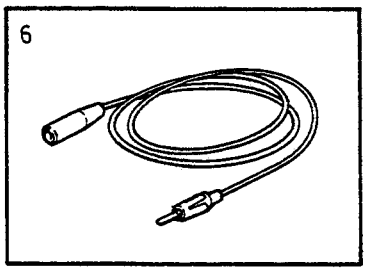

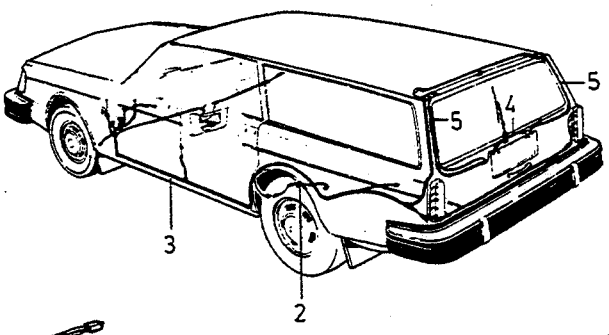

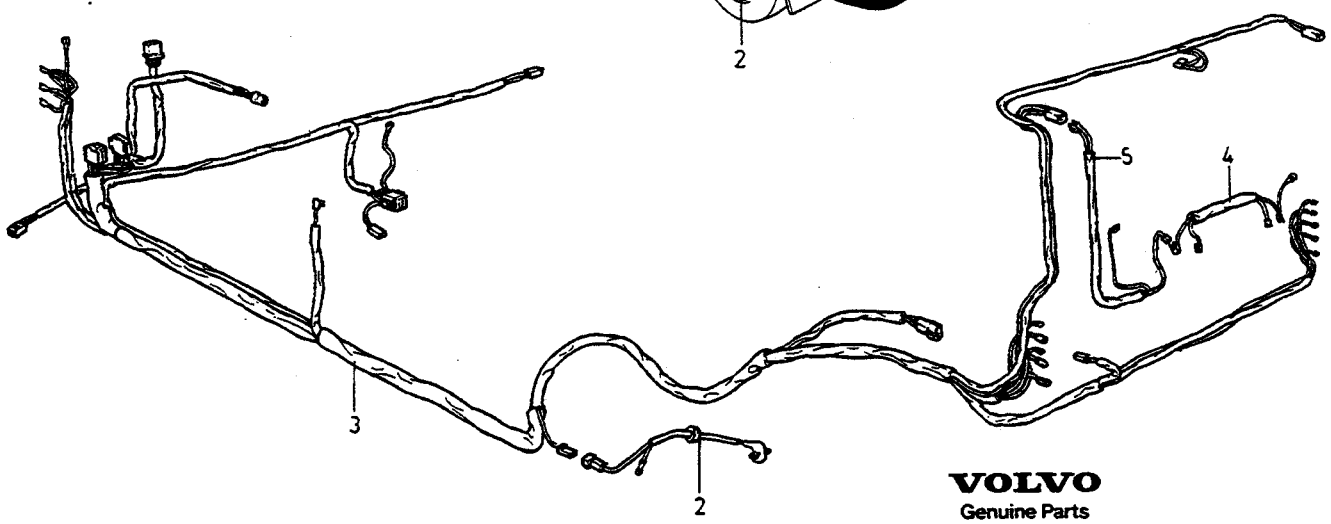

VOLVO
Genuine Parts
PV 371 65511

A	242, 244
B	245
C	262, 264
D	265
E	

LEDNINGSMATTA, BOTTEN-SVÄLLARE-BAKLUCKA
KABELBAUM, BODENSCHWELLER-HECKKLAPPE

Grupp / Gruppe 37
Sida / Seite 809

Pos	Artikel nr / Artikelnr.	Antal / Anzahl A	B	C	D	E	PS	Benämning	Bezeichnung	Anmärkning / Anmerkung	SR
1	1258899-2	1	-	1	-	-		Ledningsmatta ..... Bottensvällare	Kabelbaum ..... Bodenschweller	-1979	5
	1324917-2	1	-	1	-	-		Ledningsmatta ..... Bottensvällare	Kabelbaum ..... Bodenschweller	(1307573) 1980-1984.	5
2	1235323-1	1	1	1	1	-		Ledningsmatta ..... Bränslepump	Kabelbaum ..... Kraftstoffpumpe	-1979	5
3	1258900-8	-	1	-	1	-		Ledningsmatta ..... Bottensvällare	Kabelbaum ..... Bodenschweller	-1979	5
	1259451-1	-	1	-	1	-		Ledningsmatta ..... Bottensvällare	Kabelbaum ..... Bodenschweller	1980.	5
	1348016-5	-	1	-	1	-		Ledningsmatta ..... Bottensvällare	Kabelbaum ..... Bodenschweller	1981-83. (1324916)	5
	1348016-5	-	1	-	1	-		Ledningsmatta ..... Bottensvällare	Kabelbaum ..... Bodenschweller	1984-. (1324916)	5
4	1215351-6	1	1	1	1	-		Ledningsmatta ..... Nummerplåtlampa	Kabelbaum ..... Kennzeichenleuchte		5
5	1212563-9	2	2	2	2	-		Ledningsmatta ..... Baklucka	Kabelbaum ..... Heckklappe		5
6	1235834-7	1	1	1	1	-		Antennledning	Antennenkabel	LG 4600	6

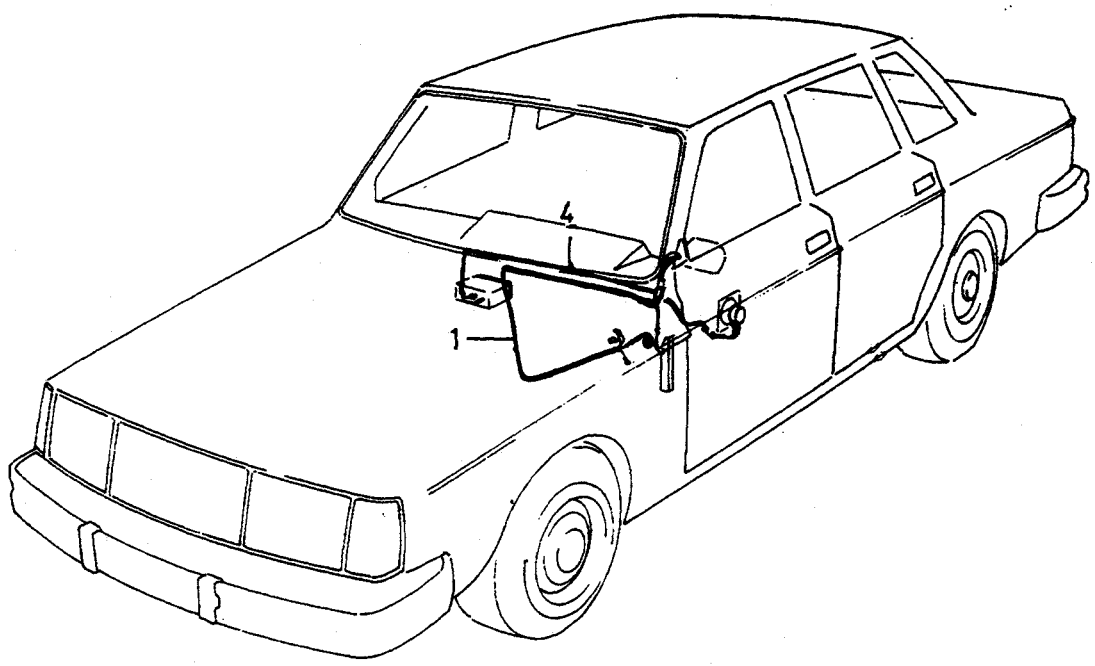

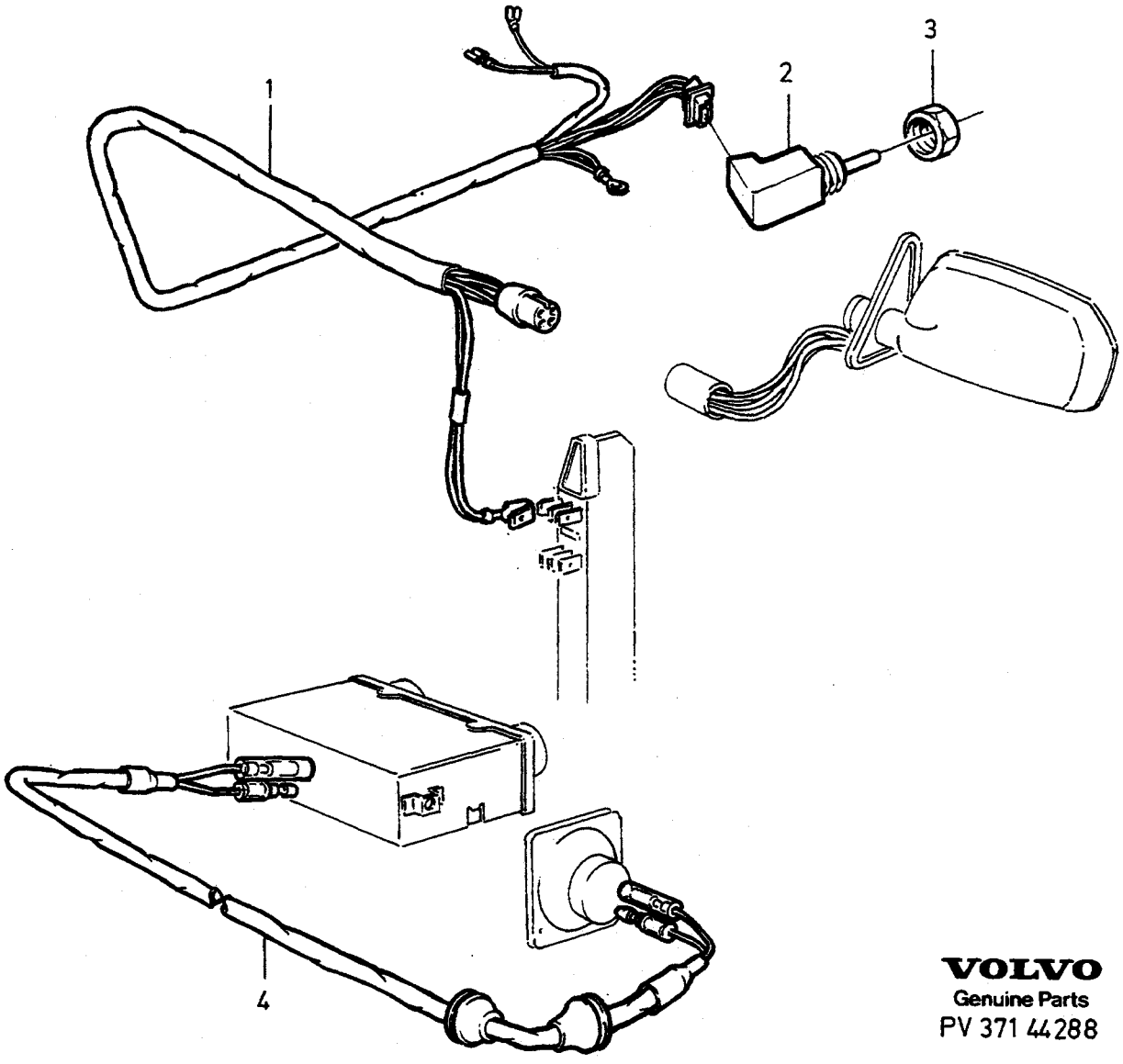

VOLVO
Genuine Parts
PV 371 44288

A		LEDNINGSMATTA, BACKSPEGLAR KABELBAUM, AUSSENRÜCKSPIEGEL	Grupp Gruppe 37
B			
C			Sida Seite 811
D			
E			

Pos	Artikel nr Artikelnr.	Antal / Anzahl A	B	C	D	E	PS	Benämning	Bezeichnung	Anmärkning Anmerkung	SR
1	1235907-1	1	-	-	-	-		Ledningsmatta, v	Kabelbaum, l	-1979. (1235076)	5
	1235906-3	1	-	-	-	-		Ledningsmatta, h	Kabelbaum, r	-1979.	5
	1259492-5	1	-	-	-	-		Ledningsmatta, v	Kabelbaum, l	1980-	5
	1259493-3	1	-	-	-	-		Ledningsmatta, h	Kabelbaum, r	1980-	5
2	1235091-4	2	-	-	-	-		Strömställare	Schalter		2
3	1235101-1	2	-	-	-	-		Mutter	Mutter		2
4		1	-	-	-	-	NS	Ledningsmatta Högtalare	Kabelbaum Lautsprecher		

1 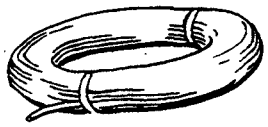	2 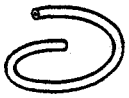	3 	4 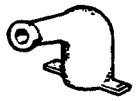
5 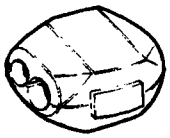	6 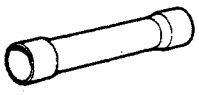	7 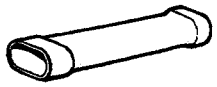	8 
9 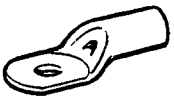	10 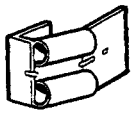	11 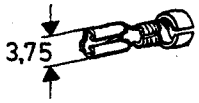	12 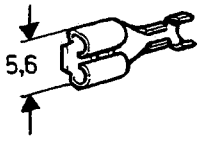
13 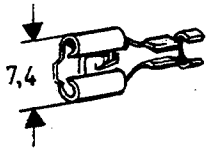	14 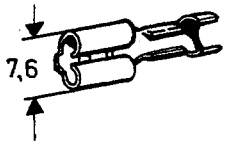	15 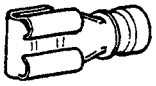	16 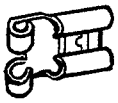
17 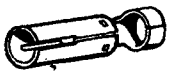	18 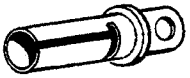	19 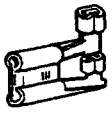	20 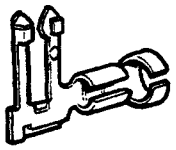
21 	22 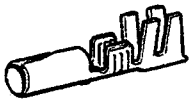	23 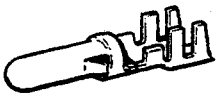	24 
25 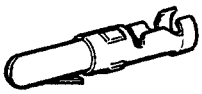	26 	27 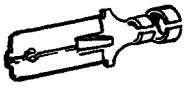	28 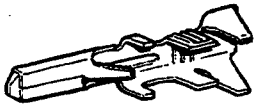
29 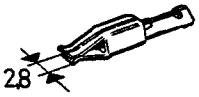	30 	31 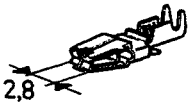	32 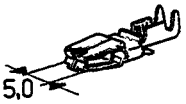

A
B
C
D
E

LEDNINGAR, LEDNINGS- SKOR, HYLSOR KABEL, KABELSCHUHE, HÜLSEN

Grupp
Gruppe
37

Sida
Seite
813

Pos	Artikel nr Artikelnr.	Antal / Anzahl A	B	C	D	E	PS	Benämning	Bezeichnung	Anmärkning Anmerkung	SR
1		-	-	-	-	-		Ledning	Leitung		
☆	970550-0	X	-	-	-	-		• Elledning svart	• El leitung schwarz	0,75mm²	2
☆	970554-2	X	-	-	-	-		• Elledning gul	• El leitung gelb	0,75mm²	2
☆	970556-7	X	-	-	-	-		• Elledning blå	• El leitung blau	0,75mm²	2
	954435-4	X	-	-	-	-		• Elledning svart	• El leitung schwarz	1,0mm²	2
☆	970589-8	X	-	-	-	-		• Elledning röd	• El leitung rot	1,0mm²	2
	970592-2	X	-	-	-	-		• Elledning grön	• El leitung grün	1,0mm²	2
	970593-0	X	-	-	-	-		• Elledning blå	• El leitung blau	1,0mm²	2
	970595-5	X	-	-	-	-		• Elledning grå	• El leitung grau	1,0mm²	2
	970596-3	X	-	-	-	-		• Elledning vit	• El leitung weiss	1,0mm²	2
☆	970624-3	X	-	-	-	-		• Elledning svart	• El leitung schwarz	1,5mm²	2
	954444-6	X	-	-	-	-		• Elledning brun	• El leitung braun	1,5mm²	2
☆	970626-8	X	-	-	-	-		• Elledning röd	• El leitung rot	1,5mm²	2
	954446-1	X	-	-	-	-		• Elledning gul	• El leitung gelb	1,5mm²	2
	(954447)	X	-	-	-	-	SP	• Elledning grön	• El leitung grün	1,5mm²	2
☆	970630-0	X	-	-	-	-		• Elledning blå	• El leitung blau	1,5mm²	2
☆	970632-6	X	-	-	-	-		• Elledning grå	• El leitung grau	1,5mm²	2
☆	970633-4	X	-	-	-	-		• Elledning vit	• El leitung weiss	1,5mm²	2
☆	970663-1	X	-	-	-	-		• Elledning röd	• El leitung rot	2,5mm²	2
	970665-6	X	-	-	-	-		• Elledning gul	• El leitung gelb	2,5mm²	2
	970700-1	X	-	-	-	-		• Elledning röd	• El leitung rot	4,0mm²	2
☆	970711-8	X	-	-	-	-		• Elledning röd	• El leitung rot	6,0mm²	2
2		-	-	-	-	-		Plastslang	Kunststoffschlauch		
	185506-3	X	-	-	-	-		• Plastslang svart	• Kunststoffschlauch schwarz	I.DIA 5mm	2
	192598-1	X	-	-	-	-		• Plastslang svart	• Kunststoffschlauch schwarz	I.DIA 7mm	3
	185501-4	X	-	-	-	-		• Plastslang svart	• Kunststoffschlauch schwarz	I.DIA 8mm	2
	185507-1	X	-	-	-	-		• Plastslang svart	• Kunststoffschlauch schwarz	I.DIA 10mm	2
3	1269755-3	X	-	-	-	-		Flatstift	Flachstecker		2
4	1215301-1	X	-	-	-	-		Gummikåpa	Gummimanschette		2
								Strömställare	Schalter		
								Växellåda	Getriebe		
	1362029-9	X	-	-	-	-		Isolatorhölje	Isolatormantel	I.DIA 7,3mm	3
5	1586597-5	X	-	-	-	-		Skarvhylsa	Verbindungsmuffe	0,5-0,75mm²	4
	944306-0	X	-	-	-	-		Skarvhylsa	Verbindungsmuffe	1,0-2,5mm²	2
6	956956-7	X	-	-	-	-		Skarvhylsa	Verbindungsmuffe	0,5-1,0mm²	2
7	956959-1	X	-	-	-	-		Skarvhylsa	Verbindungsmuffe	1,5-2,5mm²	2
8	956925-2	X	-	-	-	-		Ledningssko röd	Kabelschuh rot	0,5-1,0mm², M4.	1
	956926-0	X	-	-	-	-		Ledningssko röd	Kabelschuh rot	0,5-1,0mm², M5.	2
	958220-6	X	-	-	-	-		Ledningssko röd	Kabelschuh rot	0,5-1,0mm², M6.	2
	956928-6	X	-	-	-	-		Ledningssko blå	Kabelschuh blau	1,5-2,5mm², M4.	2
	956930-2	X	-	-	-	-		Ledningssko blå	Kabelschuh blau	1,5-2,5mm², M6.	2
9	944159-3	X	-	-	-	-		Ledningssko	Kabelschuh	25mm², M8.	1
10	943950-6	X	-	-	-	-		Ledningssko	Kabelschuh		2
11	948189-6	X	-	-	-	-		Ledningssko	Kabelschuh	0,5-1,4mm²	2
12	946787-9	X	-	-	-	-		Ledningssko	Kabelschuh	0,5-1,0mm²	2
	949404-8	X	-	-	-	-		Ledningssko	Kabelschuh	1,0-2,5mm²	1
13	949201-8	X	-	-	-	-		Ledningssko	Kabelschuh	1,0-2,5mm²	1
	949489-9	X	-	-	-	-		Ledningssko	Kabelschuh	1,0-2,5mm²	-
	949401-4	X	-	-	-	-		Ledningssko	Kabelschuh	4,0-6,0mm²	-
14	949210-9	X	-	-	-	-		Ledningssko	Kabelschuh	0,5-1,0mm²	-
	949211-7	X	-	-	-	-		Ledningssko	Kabelschuh	1,1-2,5mm²	-
	949212-5	X	-	-	-	-		Ledningssko	Kabelschuh	4,0-6,0mm²	-
15	949606-8	X	-	-	-	-		Ledningssko	Kabelschuh	0,75-2,1mm²	-
	941730-4	X	-	-	-	-		Ledningssko	Kabelschuh	1,0-2,5mm²	-
16	958202-4	X	-	-	-	-		Ledningssko	Kabelschuh	0,8-3,4mm²	1
☆ 17	978924-9	X	-	-	-	-		Ledningssko	Kabelschuh	1,0-2,5mm²	-
18	1212901-1	X	-	-	-	-		Ledningssko	Kabelschuh	3,2mm²	1
19	948673-9	X	-	-	-	-		Ledningssko	Kabelschuh	0,5-1,0mm²	1
	949598-7	X	-	-	-	-		Ledningssko	Kabelschuh	1,0-2,5mm²	1
	949219-0	X	-	-	-	-		Ledningssko	Kabelschuh	1,1-2,5mm²	1
20	949542-5	X	-	-	-	-		Ledningssko	Kabelschuh	0,5-1,0mm²	-
21	965822-0	X	-	-	-	-		Ledningssko	Kabelschuh	1,0-2,5mm²	-

1 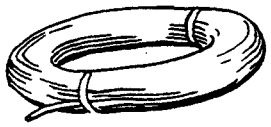	2 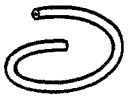	3 	4 
5 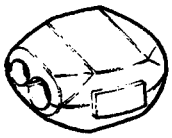	6 	7 	8 
9 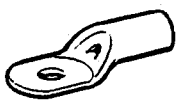	10 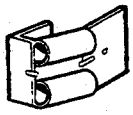	11 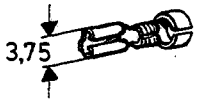	12 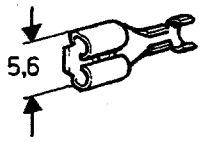
13 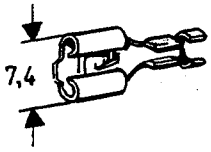	14 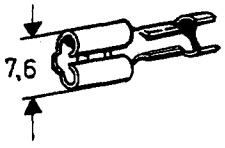	15 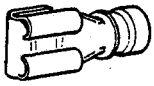	16 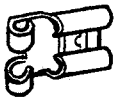
17 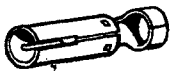	18 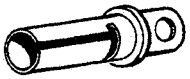	19 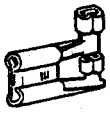	20 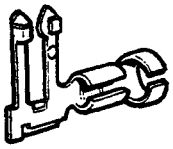
21 	22 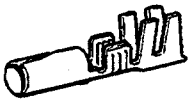	23 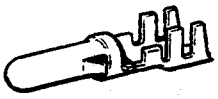	24 
25 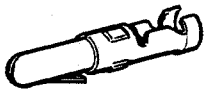	26 	27 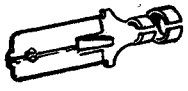	28 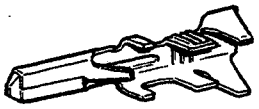
29 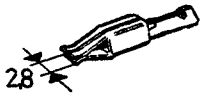	30 	31 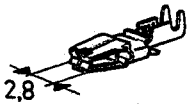	32 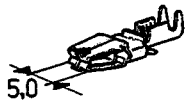

A
B
C
D
E

LEDNINGAR, LEDNINGS- SKOR, HYLSOR KABEL, KABELSCHUHE, HÜLSEN

Grupp / Gruppe 37

Sida / Seite 815

Pos	Artikel nr / Artikelnr.	Antal / Anzahl A	B	C	D	E	PS	Benämning	Bezeichnung	Anmärkning / Anmerkung	SR
22	949371-9	X	-	-	-	-		Ledningssko	Kabelschuh	0,5-2,0mm²	1
23	968016-6	X	-	-	-	-		Ledningssko	Kabelschuh	0,5-1,0mm²	2
	965824-6	X	-	-	-	-		Ledningssko	Kabelschuh	1,5-2,5mm²	1
24	946038-7	X	-	-	-	-		Ledningssko	Kabelschuh	0,5-1,0mm²	1
☆	978924-9	X	-	-	-	-		Ledningssko	Kabelschuh	1,0-2,5mm²	1
25	946040-3	X	-	-	-	-		Ledningssko	Kabelschuh	0,5-1,0mm²	1
	946041-1	X	-	-	-	-		Ledningssko	Kabelschuh	1,0-2,5mm²	1
26	967694-1	X	-	-	-	-		Ledningssko	Kabelschuh	1,0-2,0mm²	3
27	949490-7	X	-	-	-	-		Ledningssko	Kabelschuh	0,75-2,5mm²	1
28	968373-1	X	-	-	-	-		Ledningssko	Kabelschuh	0,5-1,0mm²	3
	968374-9	X	-	-	-	-		Ledningssko	Kabelschuh	1,0-3,0mm²	3
☆	978257-4	X	-	-	-	-		Ledningssko	Kabelschuh	0,5-1,5mm²	2
29	965107-6	X	-	-	-	-		Ledningssko	Kabelschuh	1,0-2,5mm²	5
30	947588-0	X	-	-	-	-		Ledningssko	Kabelschuh	0,5-1,0mm²	2
	965110-0	X	-	-	-	-		Ledningssko	Kabelschuh	1,0-2,5mm²	2
31	968069-5	X	-	-	-	-		Ledningssko	Kabelschuh	0,3-0,6mm²	5
	968070-3	X	-	-	-	-		Ledningssko	Kabelschuh	0,75-1,5mm²	2
	968071-1	X	-	-	-	-		Ledningssko	Kabelschuh	1,5-2,5mm²	5
☆	979001-5	X	-	-	-	-		Ledningssko	Kabelschuh	0,5-1,0mm²	2
32	949679-5	X	-	-	-	-		Ledningssko	Kabelschuh	1,0-2,5mm²	2
	949680-3	X	-	-	-	-		Ledningssko	Kabelschuh	2,5-4,0mm²	2
	949681-1	X	-	-	-	-		Ledningssko	Kabelschuh	4,0-6,0mm²	2

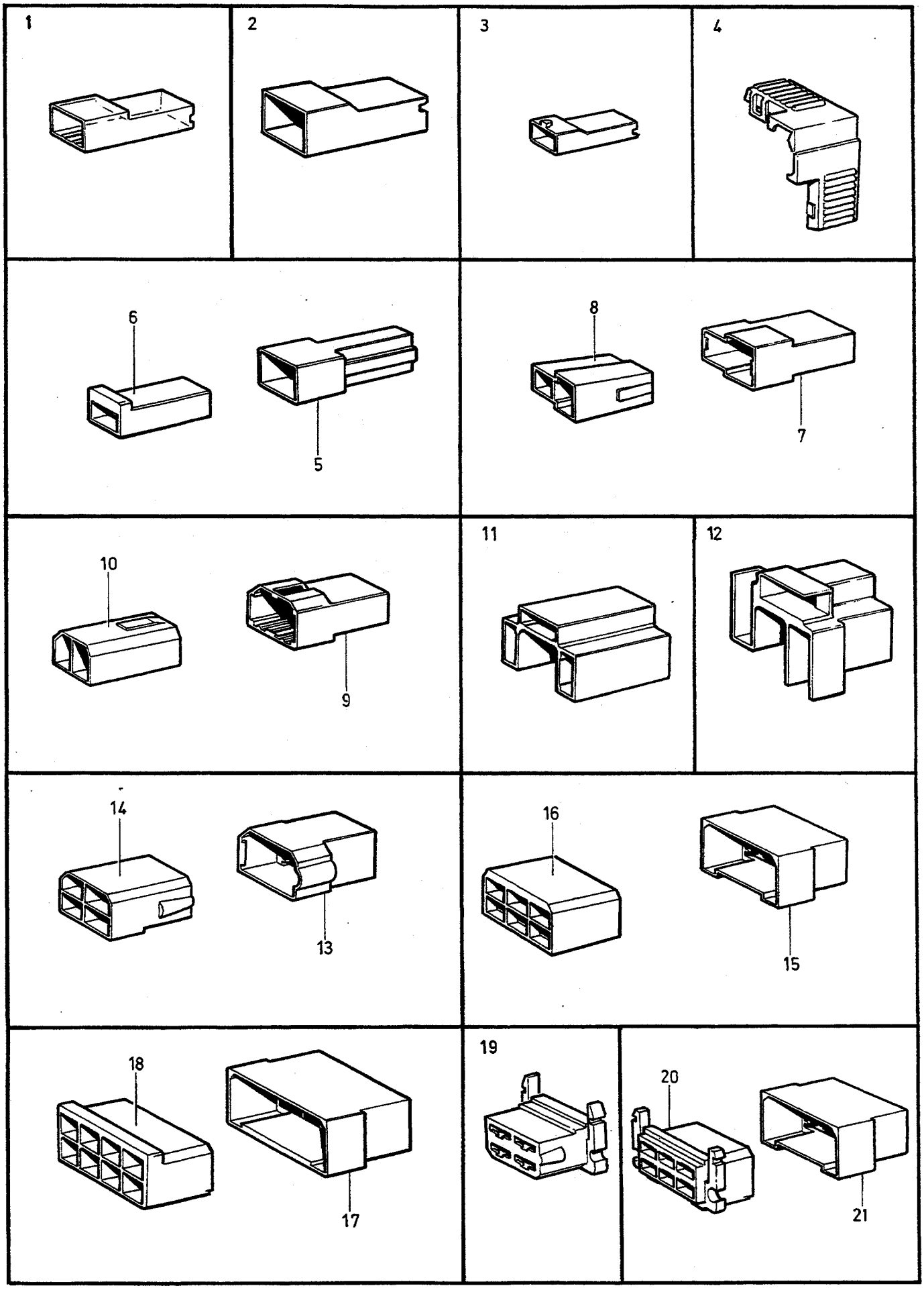

VOLVO
Genuine Parts
PV 371 53710

A
B
C
D
E

ISOLATORER FLATSTIFT — ISOLATOREN FLACHSTIFT

Grupp / Gruppe 37

Sida / Seite 817

Pos	Artikel nr / Artikelnr.	Antal / Anzahl A	B	C	D	E	PS	Benämning	Bezeichnung	Anmärkning / Anmerkung	SR
1	949597-9	X	-	-	-	-		Hylsisolator	Steckbuchse	1-POLE	1
2	943511-6	X	-	-	-	-		Hylsisolator	Steckbuchse	1-POLE	4
3	947848-8	X	-	-	-	-		Hylsisolator	Steckbuchse	1-POLE	2
4	944221-1	X	-	-	-	-		Hylsisolator	Steckbuchse	1-POLE	3
5	964195-2	X	-	-	-	-		Stiftisolator	Flachstecker	1-POLE	2
6	964196-0	X	-	-	-	-		Hylsisolator	Steckbuchse	1-POLE	2
7	964166-3	X	-	-	-	-		Stiftisolator	Flachstecker	2-POLE	2
8	964167-1	X	-	-	-	-		Hylsisolator	Steckbuchse	2-POLE	5
9	1212856-7	X	-	-	-	-		Stiftisolator	Flachstecker	2-POLE	2
10	1212857-5	X	-	-	-	-		Hylsisolator	Steckbuchse	2-POLE	2
11	958211-5	X	-	-	-	-		Hylsisolator svart	Steckbuchse schwarz	3-POLE	2
12	945759-9	X	-	-	-	-		Hylsisolator	Steckbuchse	3-POLE	3
13	948855-2	X	-	-	-	-		Stiftisolator	Flachstecker	4-POLE	3
14	948856-0	X	-	-	-	-		Hylsisolator	Steckbuchse	4-POLE	2
15	964197-8	X	-	-	-	-		Stiftisolator	Flachstecker	6-POLE	2
16	964198-6	X	-	-	-	-		Hylsisolator	Steckbuchse	6-POLE	2
17	948857-8	X	-	-	-	-		Stiftisolator	Flachstecker	8-POLE	3
18	944076-9	X	-	-	-	-		Hylsisolator	Steckbuchse	8-POLE	2
19	948305-8	X	-	-	-	-		Hylsisolator	Steckbuchse	4-POLE	2
20	975303-9	X	-	-	-	-		Hylsisolator	Steckdose	(958215) , 6-POLE	2
21	964197-8	X	-	-	-	-		Stiftisolator	Flachstecker	6-POLE	2

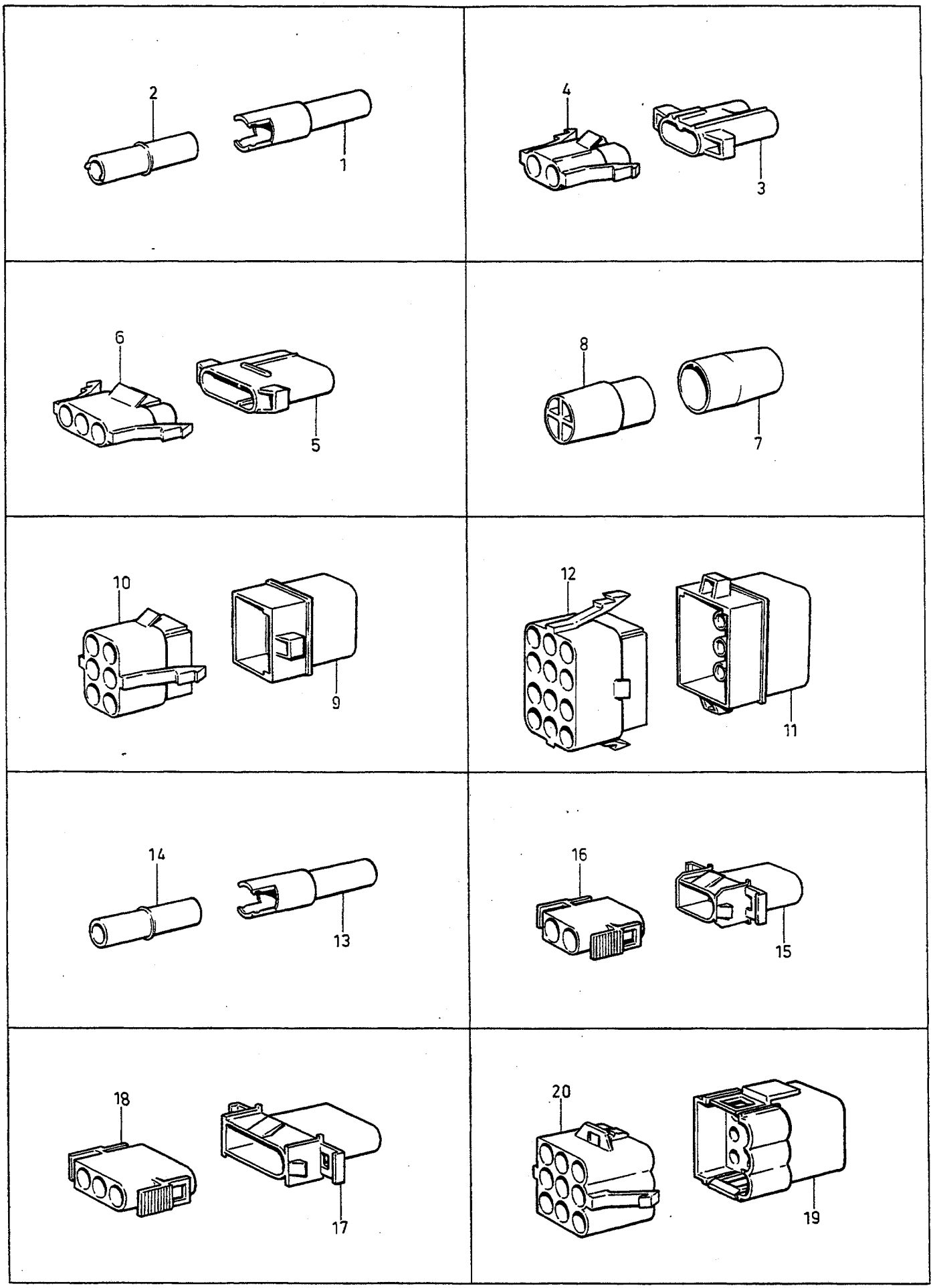
2
1
4
3
6
5
8
7
10
9
12
11
14
13
16
15
18
17
20
19

A
B
C
D
E

ISOLATORER RUNDSTIFT — ISOLATOREN RUNDSTIFT

Grupp / Gruppe 37

Sida / Seite 819

Pos	Artikel nr / Artikelnr.	Antal / Anzahl A	B	C	D	E	PS	Benämning	Bezeichnung	Anmärkning / Anmerkung	SR
		-	-	-	-	-		Isolatorer rundstift	Isolatoren Rundstift	0.DIA 2,1mm	
1	946076-7	X	-	-	-	-		Stiftisolator	Rundstecker		3
2	946077-5	X	-	-	-	-		Hylsisolator	Steckdose		2
3	944223-7	X	-	-	-	-		Stiftisolator	Rundstecker	2-POLE	3
4	944224-5	X	-	-	-	-		Hylsisolator	Steckdose	2-POLE	2
5	944225-2	X	-	-	-	-		Stiftisolator	Rundstecker	3-POLE	3
6	944226-0	X	-	-	-	-		Hylsisolator	Steckdose	3-POLE	2
7	945828-2	X	-	-	-	-		Stiftisolator	Rundstecker	4-POLE	3
8	945829-0	X	-	-	-	-		Hylsisolator	Steckdose	4-POLE	3
9	944227-8	X	-	-	-	-		Stiftisolator	Rundstecker	6-POLE	3
10	944228-6	X	-	-	-	-		Hylsisolator	Steckdose	6-POLE	2
11	944229-4	X	-	-	-	-		Stiftisolator	Rundstecker	12-POLE	3
12	944230-2	X	-	-	-	-		Hylsisolator	Steckdose	12-POLE	2
		-	-	-	-	-		Isolatorer rundstift	Isolatoren Rundstift	0.DIA 3,5mm	
13	949583-9	X	-	-	-	-		Stiftisolator	Rundstecker		3
14	949584-7	X	-	-	-	-		Hylsisolator	Steckdose		2
15	948995-6	X	-	-	-	-		Stiftisolator	Rundstecker	2-POLE	3
16	948996-4	X	-	-	-	-		Hylsisolator	Steckdose	2-POLE	2
17	948297-7	X	-	-	-	-		Stiftisolator	Rundstecker	3-POLE	3
18	948296-9	X	-	-	-	-		Hylsisolator	Steckdose	3-POLE	4
19	948295-1	X	-	-	-	-		Stiftisolator	Rundstecker	9-POLE	3
20	948294-4	X	-	-	-	-		Hylsisolator	Steckdose	9-POLE	2

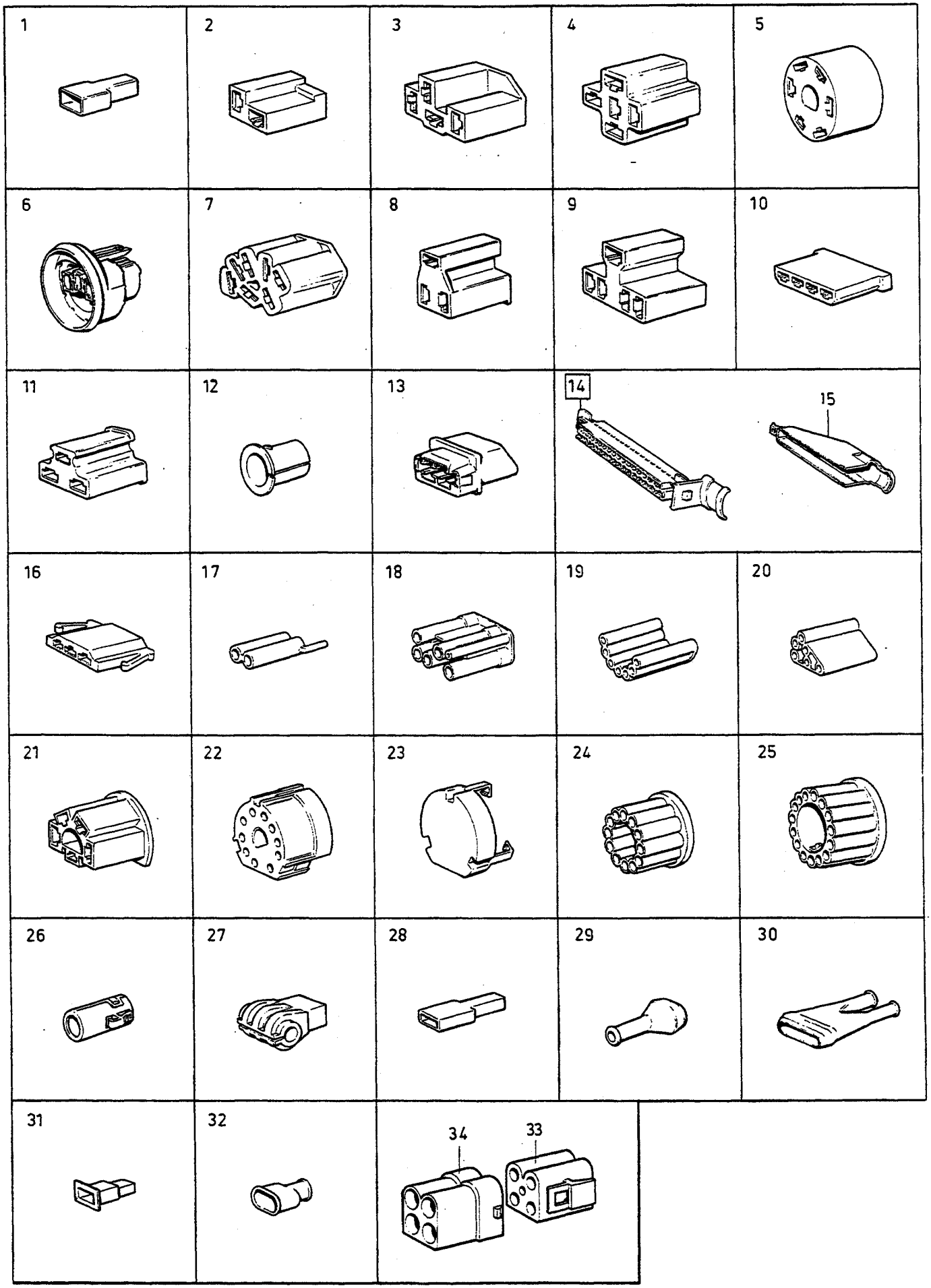

VOLVO
Genuine Parts
PV 371 63534

A
B
C
D
E

KONTAKTDON ISOLATORER — VERBINDUNGSSTELLEN ISOLATOREN

Grupp / Gruppe 37

Sida / Seite 821

Pos	Artikel nr / Artikelnr.	Antal / Anzahl A	B	C	D	E	PS	Benämning	Bezeichnung	Anmärkning / Anmerkung	SR
1	959046-4	X	-	-	-	-		Hylsisolator	Steckbuchse		2
2	1212958-1	X	-	-	-	-		Hylsisolator	Steckdose		2
3	1258183-1	X	-	-	-	-		Hylsisolator	Steckdose		2
4	1214948-0	X	-	-	-	-		Hylsisolator	Steckdose		2
5	1214500-9	X	-	-	-	-		Hylsisolator	Steckdose		2
6	1363680-8	X	-	-	-	-		Hylsisolator	Steckbuchse		3
								Värmare	Heizgerät		
7	1307600-5	X	-	-	-	-		Hylsisolator	Steckdose		3
8	1234067-5	X	-	-	-	-		Hylsisolator	Steckdose		2
9	1234066-7	X	-	-	-	-		Hylsisolator	Steckdose		2
10	943685-8	X	-	-	-	-		Hylsisolator	Steckbuchse	2-POLE	2
	943687-4	X	-	-	-	-		Hylsisolator	Steckbuchse	4-POLE	2
11	963374-4	X	-	-	-	-		Hylsisolator	Steckdose		2
12	1243657-2	X	-	-	-	-		Isolator	Isolator		2
13	949316-4	X	-	-	-	-		Hylsisolator	Steckdose		2
14	966730-4	X	-	-	-	-		Isolator svart	Isolator schwarz	25-POLE	2
								Styrenhet	Steuereinheit		
	966731-2	X	-	-	-	-		Isolator vit	Isolator weiss	35-POLE	2
								Styrenhet	Steuereinheit		
15		1	-	-	-	-	NS	• Skyddskåpa	• Schutzhaube		
16	945782-1	X	-	-	-	-		Hylsisolator	Steckdose		2
17	1212865-8	X	-	-	-	-		Hylsisolator	Steckdose		2
18	1259389-3	X	-	-	-	-		Hylsisolator	Steckdose		2
19	1235001-3	X	-	-	-	-		Hylsisolator	Steckdose		2
20	1212894-8	X	-	-	-	-		Hylsisolator	Steckdose		2
21	1215464-7	X	-	-	-	-		Hylsisolator	Steckdose		2
☆ 22	*(3523606)*	X	-	-	-	-	SP	Hylsisolator	Steckdose	(1212899)	2
								Startlås	Startschloss	REPL 1PCS 3544771-3, 1PCS 3544772-1.	
23	*(3523607)*	X	-	-	-	-	SP	Lock	Deckel	(1234568)	4
								Startlås	Startschloss	REPL 1PCS 3544771-3, 1PCS 354772-1.	
24	1212888-0	X	-	-	-	-		Hylsisolator	Steckbuchse		3
25	1235274-6	X	-	-	-	-		Hylsisolator	Steckbuchse		2
26	1307035-4	X	-	-	-	-		Hylsisolator	Steckdose		2
27	*958233*	X	-	-	-	-	OP	Hylsisolator	Steckdose		2
28	958297-4	X	-	-	-	-		Skarvhylsa	Verbindungsmuffe		4
29	967340-1	X	-	-	-	-		Isolatorhölje	Isolatorhulle	(946642), 2-POLE	4
	967337-7	X	-	-	-	-		Isolatorhölje	Isolatorhulle	(949913), 3-POLE	4
	967336-9	X	-	-	-	-		Isolatorhölje	Isolatorhulle	4-POLE	4
	967335	X	-	-	-	-	OP	Isolatorhölje	Isolatorhulle	(966652), 5-POLE	4
	967334-4	X	-	-	-	-		Isolatorhölje	Isolatorhulle	(949885), 6-POLE	4
	967333-6	X	-	-	-	-		Isolatorhölje	Isolatorhulle	(949957), 7-POLE	4
30	947590-6	X	-	-	-	-		Isolatorhölje	Isolatorhulle	6-POLE	2
	947594-8	X	-	-	-	-		Isolatorhölje	Isolatorhulle	4 + 2-POLE	2
31	946366-2	X	-	-	-	-		Isolator	Isolator		3
32	948911-3	X	-	-	-	-		Isolatorhölje	Isolatorhulle		2
								LAMBDA SOND	LAMBDA SOND		
33	1324339-9	X	-	-	-	-		Hylsisolator	Steckdose	4-POLE	2
	1307054-5	X	-	-	-	-		Hylsisolator	Steckdose	6-POLE	3
34	1307053-7	X	-	-	-	-		Stiftisolator	Rundstecker	4-POLE	2
	1307055-2	X	-	-	-	-		Stiftisolator	Rundstecker	6-POLE	3

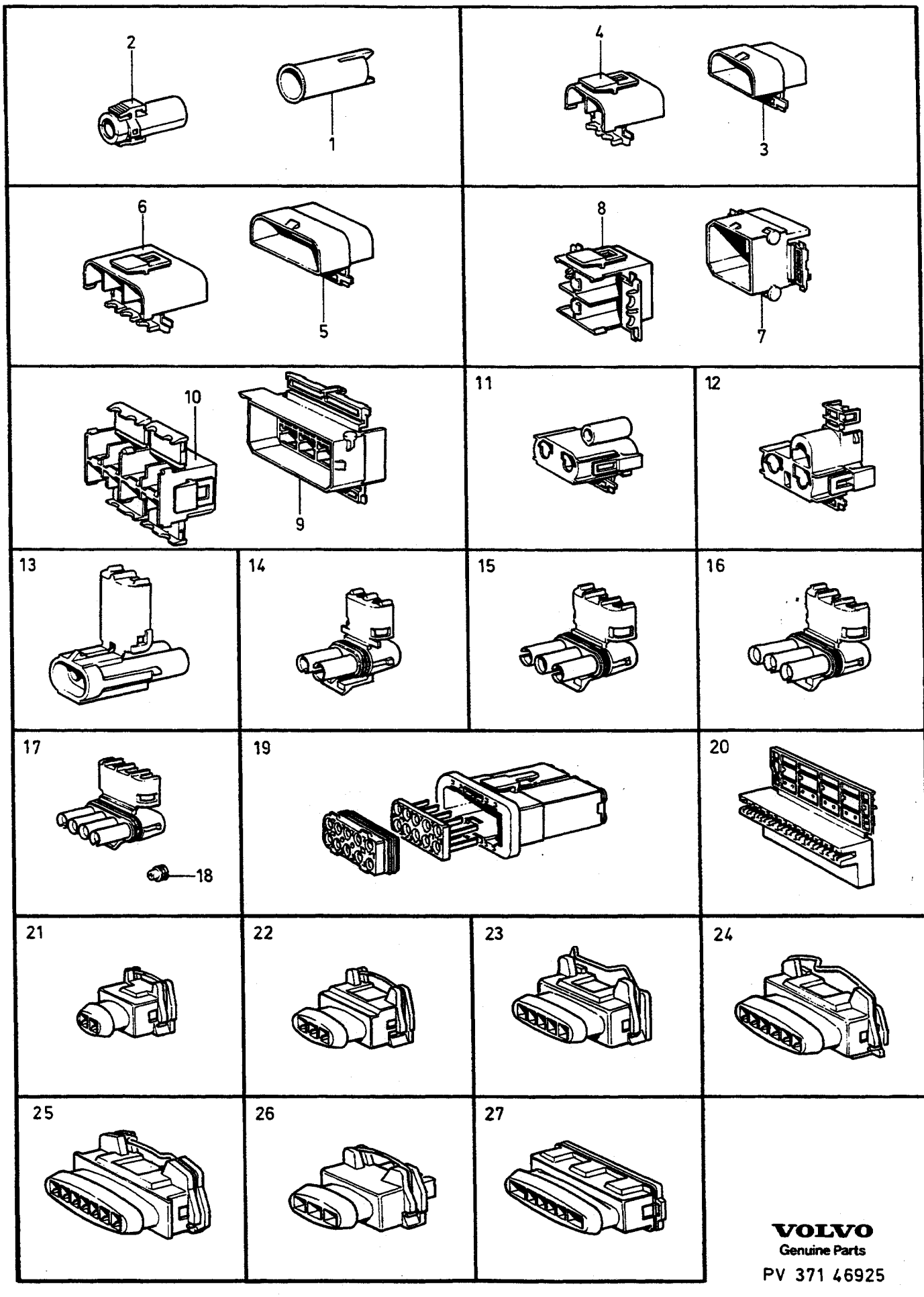

VOLVO
Genuine Parts
PV 371 46925

A
B
C
D
E

KONTAKTDON — VERBINDUNGSSTELLEN

Grupp / Gruppe 37

Sida / Seite 823

Pos	Artikel nr / Artikelnr.	Antal / Anzahl A	B	C	D	E	PS	Benämning	Bezeichnung	Anmärkning / Anmerkung	SR
1	1308436-3	X	-	-	-	-		Stiftisolator	Rundstecker		2
2	1307035-4	X	-	-	-	-		Hylsisolator	Steckdose		2
3	1307049-5	X	-	-	-	-		Stiftisolator	Rundstecker	2-POLE	2
☆ 4	9144275-6	X	-	-	-	-		Hylsisolator	Steckdose	2-POLE	2
5	3523442-6	X	-	-	-	-		Stiftisolator	Rundstecker	(1259829), 3-POLE	2
6	1259828-0	X	-	-	-	-		Hylsisolator	Steckdose	3-POLE	2
7	1259831-4	X	-	-	-	-		Stiftisolator	Rundstecker	4-POLE	2
8	1259830-6	X	-	-	-	-		Hylsisolator	Steckdose	4-POLE	4
☆ 9	967809-5	X	-	-	-	-		Stiftisolator	Rundstecker	8-POLE. (966813)	6
☆ 10	967808-7	X	-	-	-	-		Hylsisolator	Steckdose	8-POLE. (966812)	6
11	1308028-8	X	-	-	-	-		Hylsisolator	Steckdose	1+2-POLE	2
12	1362640-3	X	-	-	-	-		Hylsisolator	Steckbuchse	3-POLE	3
13	1363046-2	X	-	-	-	-		Isolator	Isolator		5
14	1348668-3	X	-	-	-	-		Stiftisolator	Flachstecker		3
15	1363045-4	X	-	-	-	-		Isolator	Isolator		3
16	1347892-0	X	-	-	-	-		Stiftisolator	Flachstecker		3
17	967693-3	X	-	-	-	-		Stiftisolator	Flachstecker		3
18	967695-8	X	-	-	-	-		Ledningstätning	Leitungsdichtung		3
19	1398082-6	X	-	-	-	-		Isolator	Isolator		5
20	1307051-1	X	-	-	-	-		Isolator	Isolatorgehäuse	3-POLE	3
	967588-5	X	-	-	-	-		Isolator	Isolatorgehäuse	4-POLE	3
	1259826-4	X	-	-	-	-		Isolator	Isolatorgehäuse	7-POLE	3
	949543-3	X	-	-	-	-		Isolator	Isolatorgehäuse	8-POLE	2
	1307050-3	X	-	-	-	-		Isolator	Isolatorgehäuse	12-POLE	3
21	967712-1	X	-	-	-	-		Hylsisolator	Steckbuchse	2-POLE	3
22	967713-9	X	-	-	-	-		Hylsisolator	Steckbuchse	3-POLE	3
☆ 23	978150-1	X	-	-	-	-		Hylsisolator	Steckbuchse	5-POLE (967714)	3
☆ 24	978151-9	X	-	-	-	-		Hylsisolator	Steckbuchse	6-POLE (967570)	3
☆ 25	978152-7	X	-	-	-	-		Hylsisolator	Steckbuchse	7-POLE (967715)	3
26	1324582-4	X	-	-	-	-		Hylsisolator med styrning	Steckbuchse mit Lenkung	3-POLE	3
27	966664-5	X	-	-	-	-		Hylsisolator	Steckbuchse	4+2-POLE	3

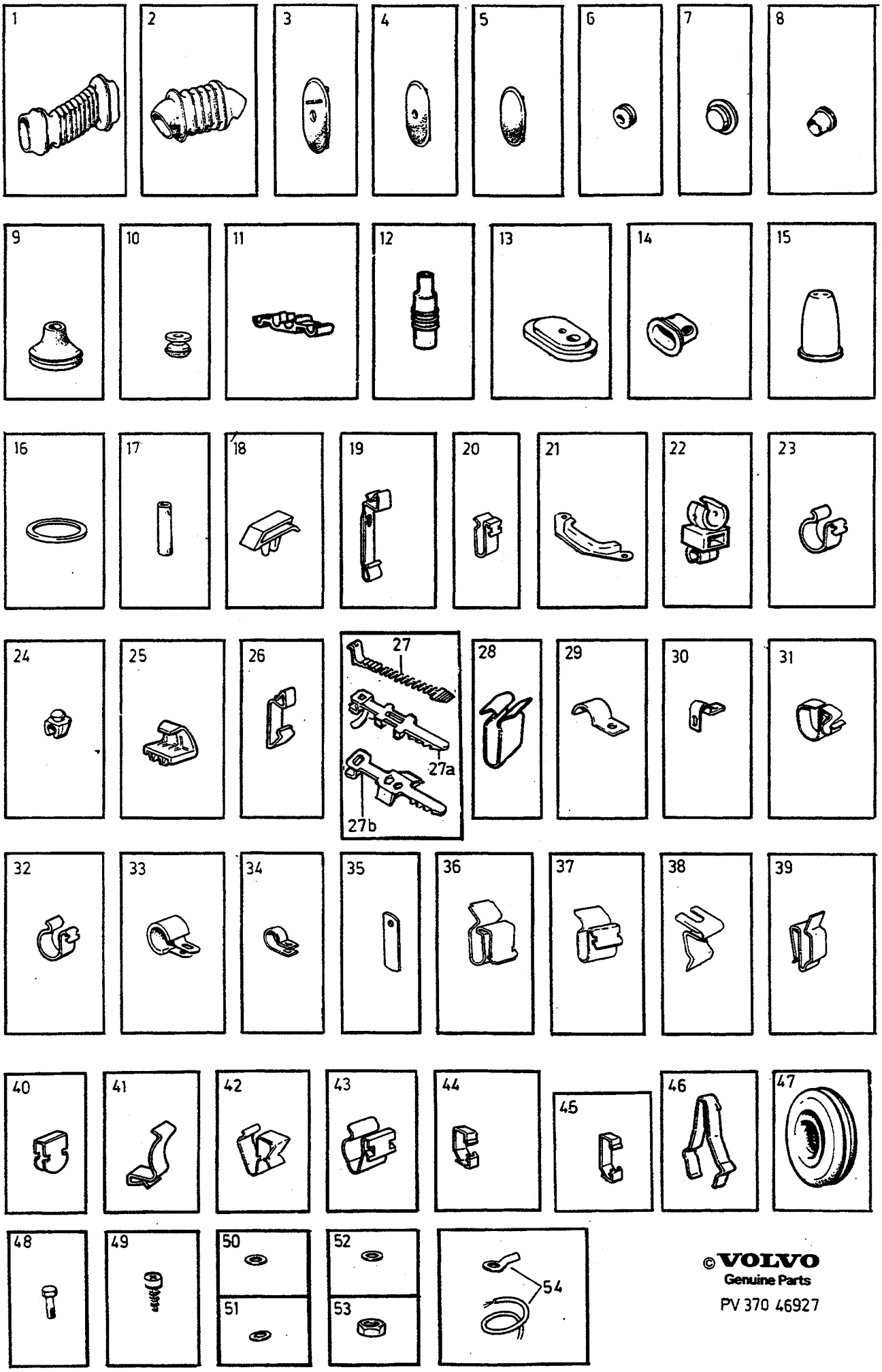

© VOLVO
Genuine Parts

PV 370 46927

A
B
C
D
E

GUMMIBUSSNINGAR, HÅLLARE, KLAMMOR, SKRUVAR, BRICKOR

GUMMIBUCHSEN, HALTERUNGEN, KLAMMERN, SCHRAUBEN, SCHEIBEN

Grupp / Gruppe 37

Sida / Seite 825

Pos	Artikel nr / Artikelnr.	Antal / Anzahl A	B	C	D	E	PS	Benämning	Bezeichnung	Anmärkning / Anmerkung	SR
1	1235627-5	2	-	-	-	-		Bälg Framdörr	Balg Vordertur		3
2	1259482-6	2	-	-	-	-		Bälg Bakdörr	Balg Hintertür		3
3	1259485-9	2	-	-	-	-		Gummipropp Framdörr	Gummistöpsel Vordertur		2
4	1259484-2	2	-	-	-	-		Gummipropp A-stolpe	Gummistöpsel A-säule		2
5	1259483-4	X	-	-	-	-		Gummipropp Bakdörr	Gummistöpsel Hintertür		2
	1259483-4	X	-	-	-	-		Gummipropp B-stolpe	Gummistöpsel B-säule		2
6	40136-4	X	-	-	-	-		Gummibussning	Gummibuchse	12x8,5mm	2
	320404-7	X	-	-	-	-		Plugg	Stopfen		4
	88273-8	X	-	-	-	-		Gummibussning	Gummibuchse		2
	1372215-2	X	-	-	-	-		Gummibussning	Gummibuchse	I.DIA 18x10mm	3
7	1211785-9	X	-	-	-	-		Plugg	Stopfen	I.DIA 9x9,5mm	2
	968540	X	-	-	-	-	OP	Gummipropp	Gummistöpsel	O.DIA 20x10mm	2
8	346509-3	X	-	-	-	-		Plugg	Stopfen	I.DIA 12x11,5mm	1
9	1215315-1	X	-	-	-	-		Skyddsbussning	Schutzhulse	I.DIA 15x20mm	5
	1234702-7	X	-	-	-	-		Gummibussning	Gummibuchse	I.DIA 25x31mm	3
10	1234518-7	X	-	-	-	-		Gummibussning	Gummibuchse	I.DIA 19x20mm	4
11	944306-0	X	-	-	-	-		Skarvhylsa	Verbindungsmuffe		2
12	967695-8	X	-	-	-	-		Ledningstätning	Leitungsdichtung		3
13	1263274-1	X	-	-	-	-		Tätning	Dichtung		3
14	1307164-2	X	-	-	-	-		Gummibussning	Gummibuchse	(1215505)	3
15	1235463-5	X	-	-	-	-		Gummibussning	Gummibuchse		2
16	1362031-5	X	-	-	-	-		Tätningsring	Dichtring	I.DIA 10x33mm	3
17	*948443*	X	-	-	-	-	OP	Slang	Schlauch	I.DIA 12mm	2
	948444-5	X	-	-	-	-		Skyddshylsa	Schutzhulle	I.DIA 8,5mm	2
	1219815-6	X	-	-	-	-		Skyddsslang	Schutzschlauch		3
	1398379	X	-	-	-	-	OP	Krympslang	Schrumpfhulle	O.DIA 19,1x100mm	2
18	947661-5	X	-	-	-	-		Hållare	Halter		4
19	1259478-4	X	-	-	-	-		Hållare	Halter		4
20	946251-6	X	-	-	-	-		Hållare	Halter		4
21	1263275-8	X	-	-	-	-		Hållare	Halteklammer		4
22	947687-0	X	-	-	-	-		Hållare	Halter		2
23	192230-1	X	-	-	-	-		Klamma	Klemme	I.DIA 17,5mm	2
	1348003-3	X	-	-	-	-		Klamma	Klemme	I.DIA 15mm	3
	942621-4	X	-	-	-	-		Klamma	Klemme	I.DIA 25,4mm	2
24	1306511-5	X	-	-	-	-		Hållare	Halter		2
25	1370396-2	X	-	-	-	-		Clips	Klemme		3
26	1234966-8	X	-	-	-	-		Hållare	Halter		4
27	949668-8	X	-	-	-	-		Bandklamma	Bandklammer	LG 375mm	2
	948702-6	X	-	-	-	-		Bandklamma	Bandklammer	LG 100mm	6
	1347569-4	X	-	-	-	-		Bandklamma	Bandklammer	LG 112mm	3
	(1308749)	X	-	-	-	-	SP	Bandklamma	Bandklammer	LG 206mm	2
	966720-5	X	-	-	-	-		Bandklamma	Bandklammer	LG 208mm	2
	948211-8	X	-	-	-	-		Bandklamma	Bandklammer	LG 280mm	2
	949902-1	X	-	-	-	-		Bandklamma	Bandklammer	LG 700mm	4
27a	969019-9	X	-	-	-	-		Bandklamma	Bandklammer	(968333), LG 200mm	2
27b	969221-1	X	-	-	-	-		Bandklamma	Bandklammer	(968334), LG 165mm	2
28	1323636-9	X	-	-	-	-		Clips	Klemme		2
29	951189-0	X	-	-	-	-		Klamma	Klemme	I.DIA 8,0mm	2
30	*948394*	X	-	-	-	-	OP	Klamma	Klemme	I.DIA 20,0mm	2
31	682101-1	X	-	-	-	-		Klamma	Klemme	I.DIA 17,0mm	2
32	192230-1	X	-	-	-	-		Klamma	Klemme	I.DIA 17,5mm	2
33	952624-5	X	-	-	-	-		Klamma	Klemme	I.DIA 7,9mm	2
	952625-2	X	-	-	-	-		Klamma	Klemme	I.DIA 9,5mm	2
	952626-0	X	-	-	-	-		Klamma	Klemme	I.DIA 11,1mm	2
	269729-0	X	-	-	-	-		Klamma	Klemme		2
	945611-2	X	-	-	-	-		Klamma	Klemme	I.DIA 9,5mm	2

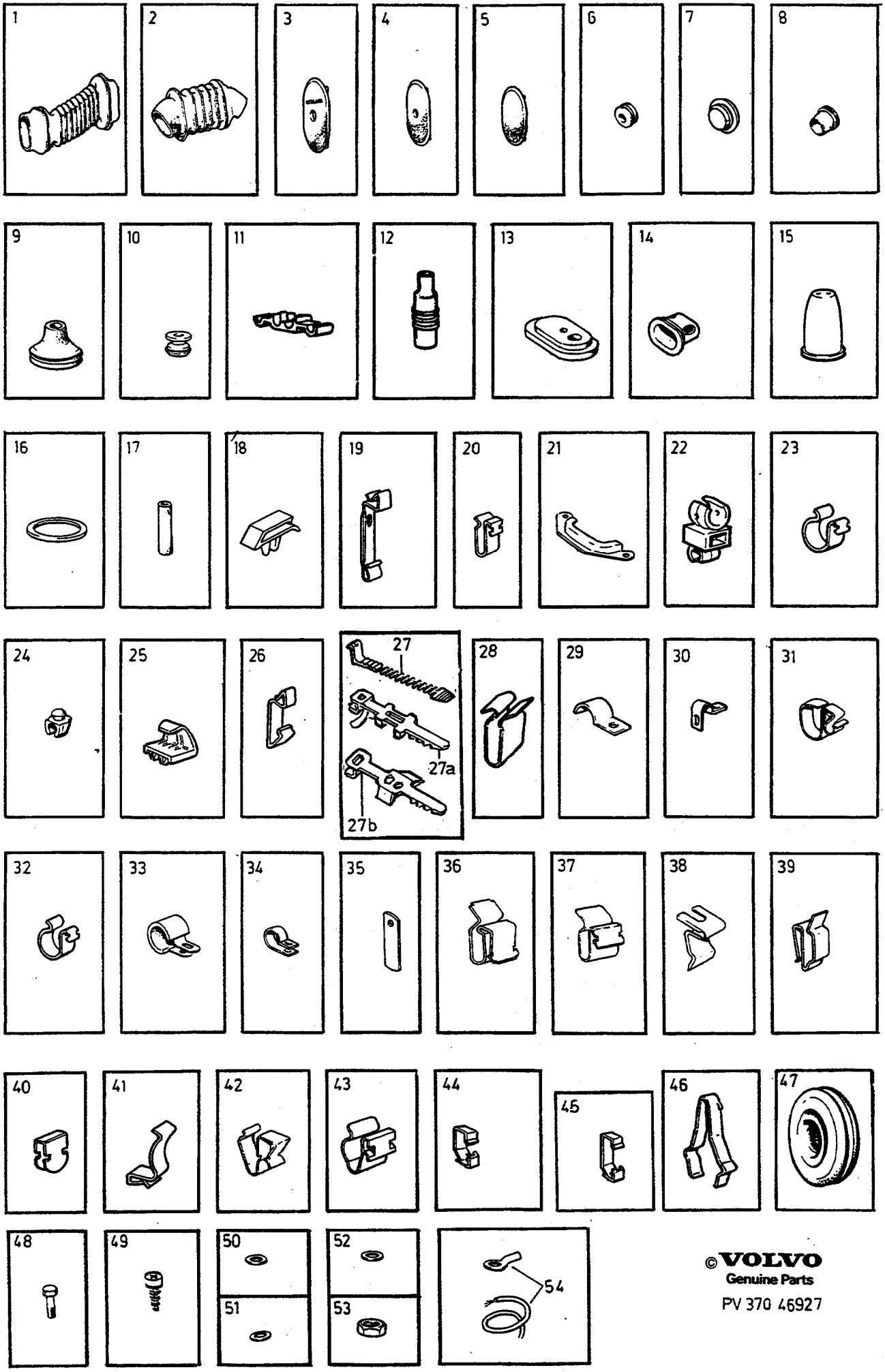

©VOLVO
Genuine Parts

PV 370 46927

A
B
C
D
E

GUMMIBUSSNINGAR, HÅLLARE, KLAMMOR, SKRUVAR, BRICKOR

GUMMIBUCHSEN, HALTERUNGEN, KLAMMERN, SCHRAUBEN, SCHEIBEN

Grupp / Gruppe 37

Sida / Seite 827

Pos	Artikel nr / Artikelnr.	Antal / Anzahl A	B	C	D	E	PS	Benämning	Bezeichnung	Anmärkning / Anmerkung	SR
	952627-8	X	-	-	-	-		Klamma	Klemme	I.DIA 12,7mm	2
	952628-6	X	-	-	-	-		Klamma	Klemme	I.DIA 14,3mm	2
	952629-4	X	-	-	-	-		Klamma	Klemme	I.DIA 15,9mm	2
	1258366	X	-	-	-	-	NS	Klamma	Klemme	O.DIA 24mm,I.DIA 15,9mm	
	1258957	X	-	-	-	-	NS	Klamma	Klemme	I.DIA 15,9mm	
	952630-2	X	-	-	-	-		Klamma	Klemme	I.DIA 17,5mm	2
	952633-6	X	-	-	-	-		Klamma	Klemme	I.DIA 22,0mm	2
	952637-7	X	-	-	-	-		Klamma	Klemme	I.DIA 30,0mm	2
34	947829-8	X	-	-	-	-		Klamma	Klemme	I.DIA 30,0mm	2
35	948524-4	X	-	-	-	-		Klamma	Klemme	LG 140mm, THK 0,6mm	2
36	943797-1	X	-	-	-	-		Klamma	Klemme		2
37	192248-3	X	-	-	-	-		Klamma	Klemme		2
	943220-4	X	-	-	-	-		Clips	Klemme		3
	1363147-8	X	-	-	-	-		Klamma	Klemme		2
38	677478-0	X	-	-	-	-		Clips	Klemme		3
39	943811-0	X	-	-	-	-		Hållare	Halter		3
40	1313440-8	X	-	-	-	-		Clips	Klemme		5
41	1235267-0	X	-	-	-	-		Clips	Klemme		2
42	1212854-2	X	-	-	-	-		Clips	Klemme		2
43	1259710-0	X	-	-	-	-		Clips	Klemme		2
44	*1234531*	X	-	-	-	-	NS	Klamma	Klemme		
45	1234532-8	X	-	-	-	-		Klamma	Klemme		2
46	1363190-8	X	-	-	-	-		Bygel	Bugel		6
47	1347889-6	X	-	-	-	-		Genomföring	Durchfuhrung	I.DIA 7,6mm	3
	961970-1	X	-	-	-	-		Skyddsplugg	Verschlusskappe	I.DIA 32mm	2
	1320163-7	X	-	-	-	-		Plugg	Stopfen	I.DIA 30mm	2
	1320164-5	X	-	-	-	-		Plugg	Stopfen	I.DIA 40mm	2
48	944926-5	X	-	-	-	-		Flänsskruv	Flanschschraube	M8x14mm	2
	970944-5	X	-	-	-	-		Skruv	Schraube	(940148) M10x16 mm	2
	948746-3	X	-	-	-	-		Flänsskruv	Flanschschraube	M6x16mm	2
	946471-0	X	-	-	-	-		Flänsskruv	Flanschschraube	M10x16mm	2
	955271-2	X	-	-	-	-		Skruv	Schraube	M6x16mm	2
	955275-3	X	-	-	-	-		Skruv	Schraube	M6x30mm	2
	960862-1	X	-	-	-	-		Skruv	Schraube	4,8x9,5mm	2
☆	979780-4	X	-	-	-	-		Flänsskruv	Flanschschraube	M6X12mm, (967552)	2
49	955125-0	X	-	-	-	-		Skruv	Schraube	4,2x8mm	2
	955126-8	X	-	-	-	-		Skruv	Schraube	4,2x9,5mm	2
	969473-8	X	-	-	-	-		Sextandhålskruv	Sechszahn-hohlschraube	(955137)	2
	969278-1	X	-	-	-	-		Sextandhålskruv	Sechszahn-hohlschraube	(955138), 4,8x13mm	2
	947493-3	X	-	-	-	-		Skruv	Schraube	4,8x16mm	2
	956076-4	X	-	-	-	-		Skruv	Schraube	M5x12mm	2
	969476-1	X	-	-	-	-		Sextandhålskruv	Sechszahn-hohlschraube	(946452), 4,8x19 mm	2
	958236-2	X	-	-	-	-		Skruv	Schraube	5,5x13mm	2
	969487-8	X	-	-	-	-		Sextandhålskruv	Sechszahn-hohlschraube	(955244), 6,8x13 mm	2
	945970-2	X	-	-	-	-		Skruv	Schraube	6,3x13mm	2
	955244-9	X	-	-	-	-		Skruv	Schraube	(955243), M5x12 mm	2
50	941905-2	X	-	-	-	-		Fjäderbricka	Federscheibe	I.DIA 5mm, O.DIA 11mm	2
	942336-9	X	-	-	-	-		Fjäderbricka	Federscheibe	I.DIA 10mm, O.DIA18mm	2
	955945-1	X	-	-	-	-		Låsbricka	Sicherungsscheibe	I.DIA 4mm, O.DIA 8mm	2
51	955946-9	X	-	-	-	-		Låsbricka	Sicherungsscheibe	I.DIA 5mm, O.DIA 9mm	2
	955948-5	X	-	-	-	-		Låsbricka	Sicherungsscheibe	I.DIA 6mm, O.DIA 11mm	2
52	955892-5	X	-	-	-	-		Bricka	Scheibe	I.DIA 6mm, O.DIA 12mm	2
	960139-4	X	-	-	-	-		Bricka	Scheibe	I.DIA 6mm, O.DIA 18mm	2
	940090-4	X	-	-	-	-		Bricka	Scheibe		2
53	955781-0	X	-	-	-	-		Mutter	Mutter	M6x5mm	2
	965483-1	X	-	-	-	-		Flänsmutter	Bundmutter	M5x5mm	2
	968760-9	1	-	-	-	-		Mutter	Mutter	M5x6,2mm	1
								DSL generator-jord	DSL Generator-Masse		
54		-	-	-	-	-		Ledningar, lednings- skor, hylsor	Kabel, Kabelschuhe, Hülsen	SEE 37 • 813	

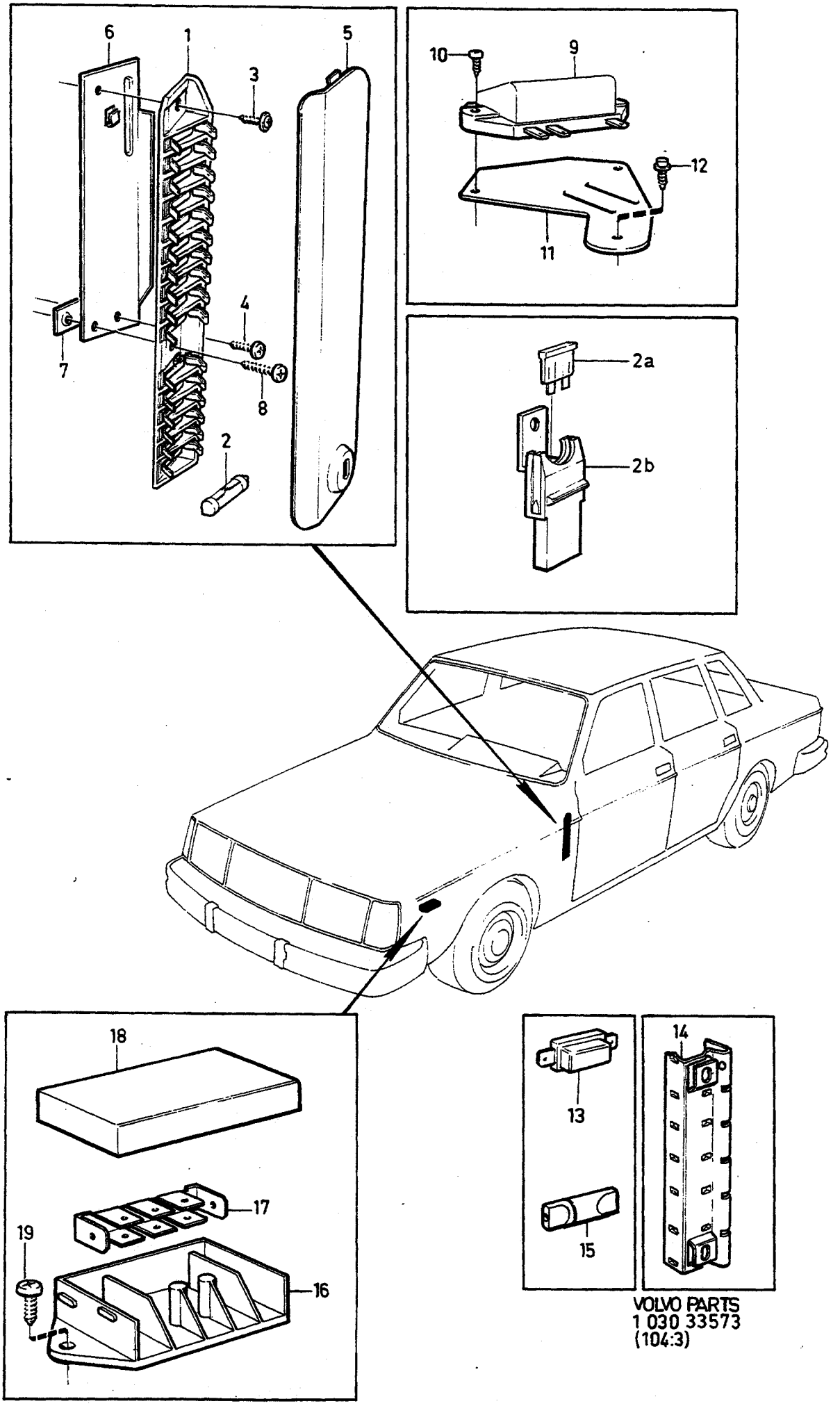

VOLVO PARTS
1 030 33573
(104:3)

A
B
C
D
E

ELCENTRAL, SÄKRINGSDOSA OCH SÄKRINGAR

ELEKTROZENTRALE, SICHERUNGSDOSE UND SICHERUNGEN

Grupp
Gruppe
37

Sida
Seite
829

Pos	Artikel nr Artikelnr.	Antal / Anzahl					PS	Benämning	Bezeichnung	Anmärkning Anmerkung	SR
		A	B	C	D	E					
1	3515987-0	1	-	-	-	-		Säkringsdosa	Sicherungsdose	(1308142)	3
2	273598-3	1	-	-	-	-		Säkringsats	Sicherungssatz	(273520)	1
	942545-5	2	-	-	-	-	IK	•Säkring	•Sicherung	5A	1
	11433-0	4	-	-	-	-	IK	•Säkring	•Sicherung	8A	1
	942785-7	1	-	-	-	-	IK	•Säkring	•Sicherung	16A	1
	943905-0	1	-	-	-	-	IK	•Säkring	•Sicherung	25A	1
	11434-8	2	-	-	-	-	IK	•Säkring	•Sicherung	25A	1
2a	969162-7	1	-	-	-	-		Bladsäkring	Blattsicherung	(966329), 15A 1983-. LAMBDA SOND	1
	969163-5	1	-	-	-	-		Bladsäkring	Blattsicherung	(966330) 1983-. 25A LAMBDA SOND	1
2b	1323312-7	1	-	-	-	-		Säkringshållare Bladsäkring	Sicherungshalter Blattsicherung	LAMBDA SOND	3
3	965394-0	1	-	-	-	-		Skruv	Schraube		2
4	955129-2	1	-	-	-	-		Skruv	Schraube		2
5		1	-	-	-	-		Lock	Deckel	SEE 85•1409	
6	1304368-2	1	-	-	-	-		Fäste	Halterung	1980-	2
7	1304398-9	1	-	-	-	-		Clips	Klemme	1980-	2
8	955131-8	1	-	-	-	-		Skruv	Schraube	1980-	2
9	1235419-7	1	-	-	-	-		Säkringsdosa hel och halvljus	Sicherungsdose Fern- und Abblendlicht	(I). 244DLS	4
10	969466-2	2	-	-	-	-		Skruv	Schraube	(955123) (I). 244DLS	2
11	1258953-7	1	-	-	-	-		Konsol	Konsole	(I). 244DLS	3
12	965354-4	1	-	-	-	-		Skruv	Schraube	(I). 244DLS	2
13	1263491-1	1	-	-	-	-		Säkringsdosa Kylskåp	Sicherungsdose Kühlschrank	264TE DDR	4
14		1	-	-	-	-	NS	Säkringshållare Fönsterhiss	Sicherungshalter Fensterheber	-1979. 264TE	
15	*1503765*	1	-	-	-	-	OP	Termosäkring Fönsterhiss	Thermosicherung Fensterheber	-1979. 264TE	1
16	1234048-5	1	-	-	-	-		Kopplingsdosa Underdel	Kupplungsdose Unterteil		3
17	1234263-0	1	-	-	-	-		Anslutningsstift	Anschlusstift		3
18	1234264-8	1	-	-	-	-		Lock Lock	Deckel Deckel		3
19	955127-6	2	-	-	-	-		Skruv	Schraube		2

A
B
C
D
E

UNDERGRUPP
INSTRUMENTERING

UNTERGRUPPE
INSTRUMENTIERUNG

Grupp
Gruppe
38

Sida
Seite
831

Pos	Artikel nr Artikelnr.	Antal / Anzahl A	B	C	D	E	PS	Benämning	Bezeichnung	Anmärkning Anmerkung	SR
		-	-	-	-	-		Instrumentering	Instrumentierung	SEE 38 • 833	
		-	-	-	-	-		Kombiinstrument 1979	Kombinationsinstrument 1979	SEE 38 • 839	
		-	-	-	-	-		Kombiinstrument 1980	Kombinationsinstrument 1980	SEE 38 • 841	
		-	-	-	-	-		Kombiinstrument 1981-	Kombinationsinstrument 1981-	SEE 38 • 845	
		-	-	-	-	-		Oljetemperaturmätare oljetrycksmätare	Ölthermometer Öldruckmesser	SEE 38 • 849	
		-	-	-	-	-		Instrumentering	Instrumentierung	SEE 38 • 851	
		-	-	-	-	-		240,260 GT.	240,260 GT.		
		-	-	-	-	-		Turbotrycksmätare tidur digital klocka	Turbodruckmesser Zeituhr, digital uhr	SEE 38 • 853	
		-	-	-	-	-		Tankarmatur	Tankarmatur	SEE 38 • 855	
		-	-	-	-	-		Kilometerräknare	Kilometerzähler	SEE 38 • 863	
		-	-	-	-	-		Temperaturvarningssystem .... (J)	Temperaturwarnsystem ..... (J)	SEE 38 • 865	

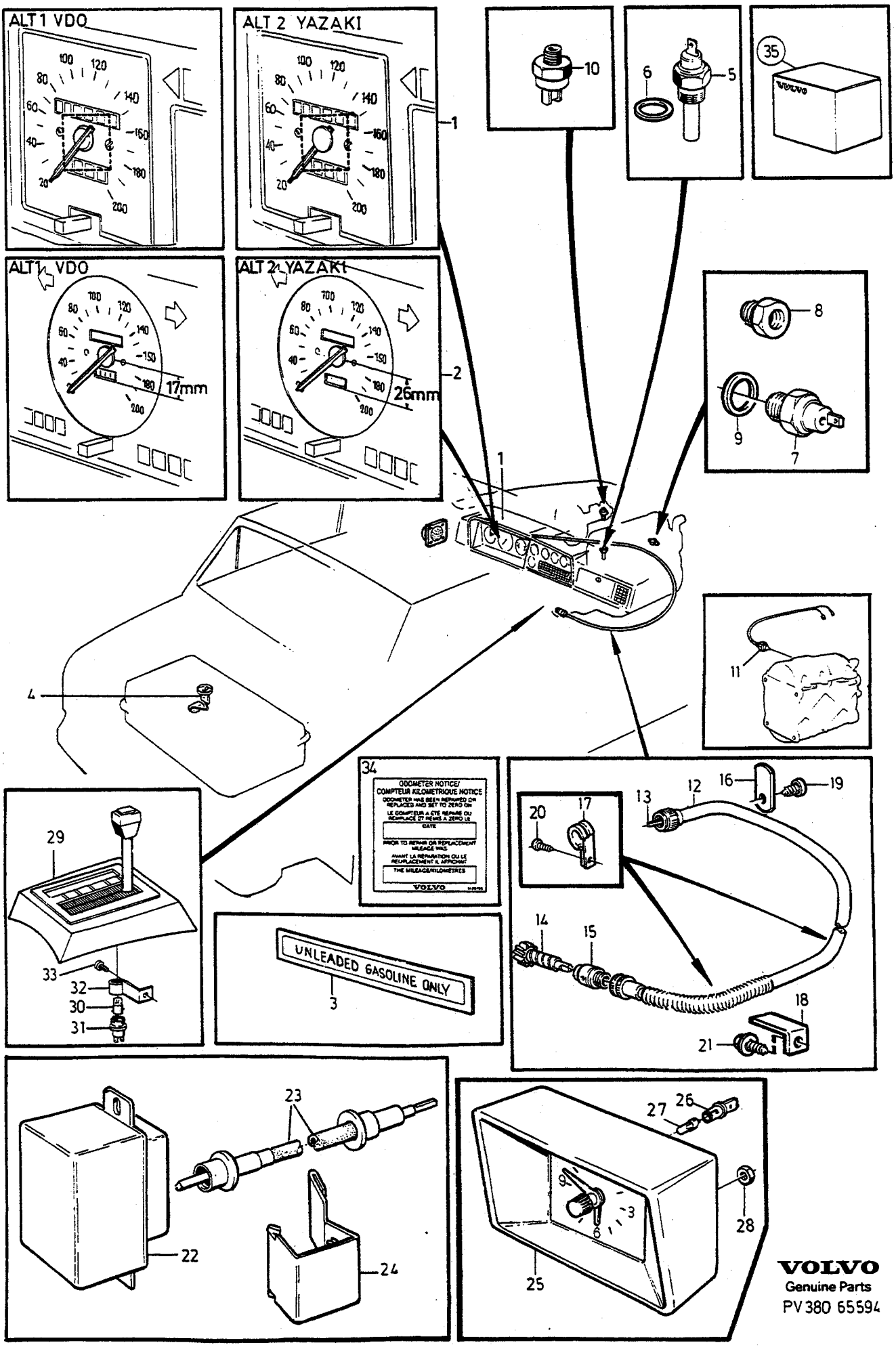

VOLVO
Genuine Parts
PV 380 65594

A	4CYL
B	6CYL
C	DSL
D	
E	

INSTRUMENTERING — INSTRUMENTIERUNG

Grupp Gruppe 38

Sida Seite 833

Pos	Artikel nr Artikelnr.	Antal / Anzahl A	B	C	D	E	PS	Benämning	Bezeichnung	Anmärkning Anmerkung	SR
1		-	-	-	-	-		Kombinationsinstrument	Kombinationsinstrument	1979-80 SEE 38•839	
2		-	-	-	-	-		Kombinationsinstrument	Kombinationsinstrument	1981- SEE 38•845	
3	1367677-0	1	1	1	-	-		Dekal ..... UNLEADED GASOLINE ONLY	Aufklebeschild ..... UNLEADED GASOLINE ONLY	(USA) (1202390)	3
	1255865-6	1	1	1	-	-		Dekal ..... UNLEADED FUEL ONLY	Aufklebeschild ..... UNLEADED FUEL ONLY	(CDN)	3
4		-	-	-	-	-		Tankarmatur	Kraftstoff-vorratsgeber		
5	460191-0	1	-	-	-	-		Temperaturgivare kylvatten	Temperaturgeber Kühlwasser .		2
	3517501-7	-	-	1	-	-		Temperaturgivare kylvatten	Temperaturgeber Kühlwasser .		2
	1328397-3	-	-	1	-	-		Temperaturgivare kylvatten	Temperaturgeber Kühlwasser .	1)	2
	269085-7	-	1	-	-	-		Temperaturgivare kylvatten	Temperaturgeber Kühlwasser .		2
6	18665-0	-	-	1	-	-		Packning	Dichtung		2
7	1606877-7	1	-	-	-	-		Oljetrycksgivare	Öldruckschalter	(1324750)	2
	1218190-5	-	1	-	-	-		Oljetrycksgivare	Öldruckschalter		2
	1257137-8	-	-	1	-	-		Oljetrycksgivare	Öldruckschalter		2
8	464592-5	-	1	-	-	-		Plugg	Stopfen		6
9	11998-2	-	1	-	-	-		Packning	Dichtung	(1218022)	1
	947281-2	-	-	1	-	-		Packning	Dichtung	(946532)	2
10	3544691-3	1	1	1	-	-		Bromsljuskontakt	Bremslichtschalter		1
11		-	-	-	-	-		Strömställare ..... Backlampa	Schalter ..... Ruckscheinwerfer	SEE 43•893	
12		-	-	-	-	-		Hastighetsmätarwire ..... L.H.D	Tachometerwelle ..... L.H.D	VDO. ALTER 1	
	1215546-1	1	-	1	-	-		••Hastighetsmätarwire vit märkning	••Tachometerwelle Weisse Kennzeichnung	LG 2000 mm. M41, M46.	1
	1215548-7	1	-	-	-	-		••Hastighetsmätarwire utan märkning	••Tachometerwelle Keine Kennzeichnung	LG 1735 mm. M40, M45.	1
	1234490-9	1	-	1	-	-		••Hastighetsmätarwire röd märkning	••Tachometerwelle Rote Kennzeichnung	LG 1875 mm. AUTO.TRANS, M47.	1
	1234254-9	-	1	-	-	-		••Hastighetsmätarwire ..... grön märkning	••Tachometerwelle ..... grüne Kennzeichnung	LG 1635 mm. AUTO.TRANS	1
	1234255-6	-	1	-	-	-		••Hastighetsmätarwire gul märkning	••Tachometerwelle gelbe Kennzeichnung	LG 1510 mm. MAN.TRANS	1
	1235804-0	-	-	1	-	-		••Hastighetsmätarwire ..... " VDO-22 "	••Tachometerwelle ..... " VDO-22 "	LG 1270 mm. M45, M46, M47, EXC (USA),(CDN).	1
	1235805-7	-	-	1	-	-		••Hastighetsmätarwire ..... " VDO-23 "	••Tachometerwelle ..... " VDO-23 "	LG 1510 mm. M46	1
	1235803-2	-	-	1	-	-		••Hastighetsmätarwire ..... " VDO-23 " R.H.D	••Tachometerwelle ..... " VDO-23 " R.H.D	LG 1400 mm. AUTO.TRANS EXC (USA,(CDN).	1
	1234254-9	1	-	-	-	-		••Hastighetsmätarwire grön märkning	••Tachometerwelle grüne Kennzeichnung	LG 1635 mm. M41, M46.	1

1) Service-alternativ. / Service-Alternative.

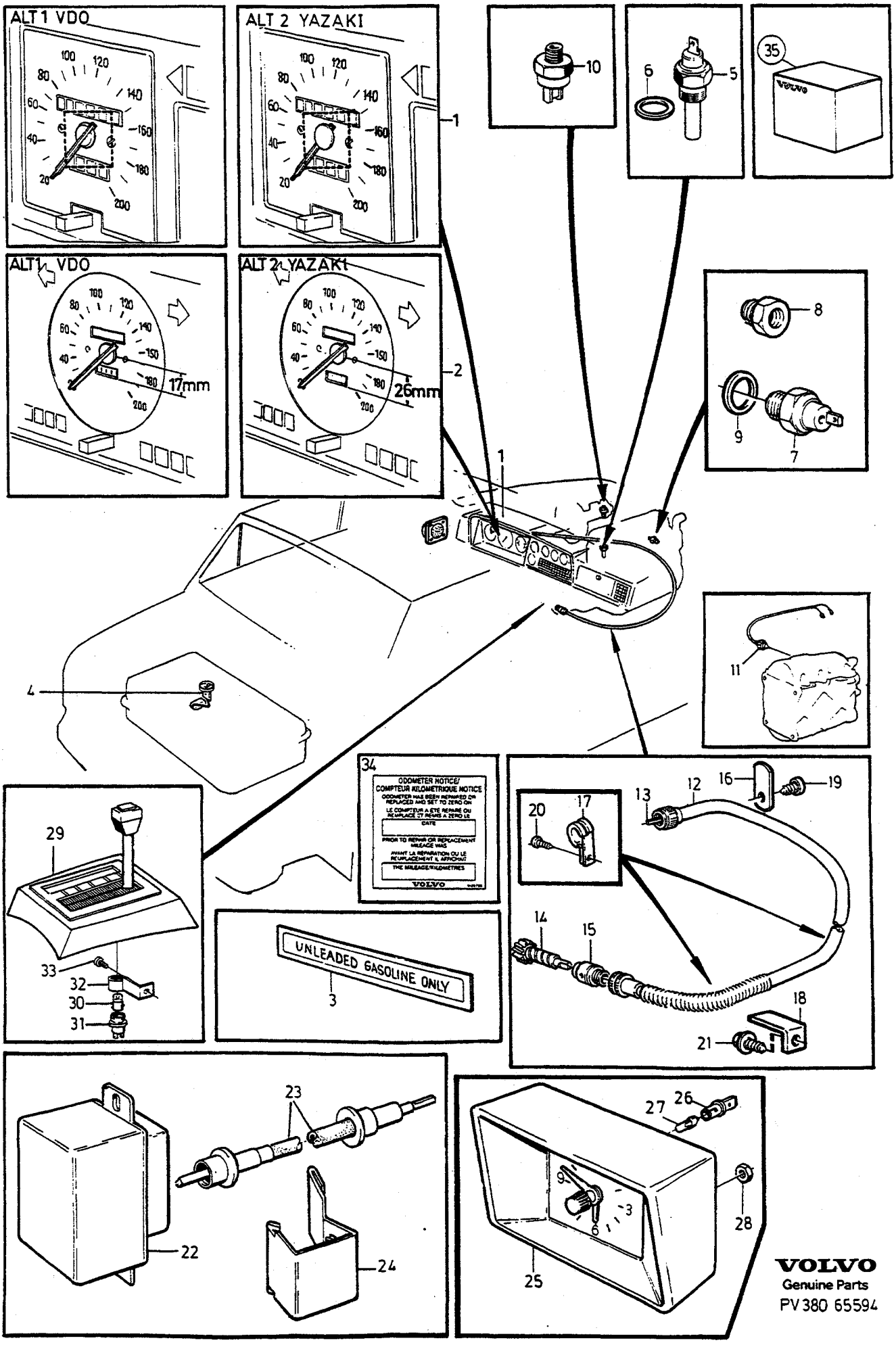

VOLVO
Genuine Parts
PV 380 65594

A	4CYL
B	6CYL
C	DSL
D	
E	

INSTRUMENTERING / INSTRUMENTIERUNG

Grupp / Gruppe 38

Sida / Seite 835

Pos	Artikel nr / Artikelnr.	Antal / Anzahl A	B	C	D	E	PS	Benämning	Bezeichnung	Anmärkning / Anmerkung	SR
	1234256-4	1	-	-	-	-		••Hastighetsmätarwire blå märkning	••Tachometerwelle Blaue Kennzeichnung	LG 1370 mm. M45.	1
	1234255-6	1	-	-	-	-		••Hastighetsmätarwire gul märkning	••Tachometerwelle gelbe Kennzeichnung	LG 1510 mm. AUTO.TRANS	1
	1214496-0	-	1	-	-	-		••Hastighetsmätarwire brun märkning	••Tachometerwelle braune Kennzeichnung	LG 1270 mm. M46, BW55.	1
	1234775	-	1	-	-	-	OP	••Hastighetsmätarwire gulgrön märkning	••Tachometerwelle gelbgrüne Markierung	LG 1000 mm. M45.	1
	1235804-0	-	-	1	-	-		••Hastighetsmätarwire ..... " VDO-22 "	••Tachometerwelle ..... " VDO-22 "	LG 1270 mm. M45, M46, M47.	1
	1235805-7	-	-	1	-	-		••Hastighetsmätarwire ..... " VDO-23 "	••Tachometerwelle ..... " VDO-23 "	LG 1510 mm. M46.	1
	1235803-2	-	-	1	-	-		••Hastighetsmätarwire ..... "VDO-21 "	••Tachometerwelle ..... "VDO-21 "	LG 1400 mm. AUTO.TRANS	1
		-	-	-	-	-		Hastighetsmätarwire ..... L.H.D	Tachometerwelle ..... L.H.D	YASAKI. ALTER 2	
	1215561-0	1	-	-	-	-		••Hastighetsmätarwire utan märkning	••Tachometerwelle Keine Kennzeichnung	M40, M45.	1
	1214859-9	1	-	-	-	-		••Hastighetsmätarwire vit märkning	••Tachometerwelle Weisse Kennzeichnung	M41, M46.	1
	1215563-6	1	-	-	-	-		••Hastighetsmätarwire röd märkning	••Tachometerwelle Rote Kennzeichnung	M47, BW35, BW55.	1
	1258620-2	-	1	-	-	-		••Hastighetsmätarwire rödbrun märkning ..... R.H.D	••Tachometerwelle Rotbraune Kennzeichnung ..... R.H.D	M45	1
	1258620-2	1	-	-	-	-		••Hastighetsmätarwire rödbrun märkning	••Tachometerwelle Rotbraune Kennzeichnung	M45, M46.	1
	1234596-3	1	-	-	-	-		••Hastighetsmätarwire rödgul märkning	••Tachometerwelle Rotgelbe Kennzeichnung	BW55	1
	1258620-2	-	1	-	-	-		••Hastighetsmätarwire rödbrun märkning	••Tachometerwelle Rotbraune Kennzeichnung	M45	1
	1234597-1		1					Hastighetsmätarwire brun märkning	Tachometerwelle Braune Kennzeichnung	M46, BW55.	1
13		1	1	1	-	-	NS	•••Drivlina	•••Kabel		
14		1	1	1	-	-		Hastighetsmätardrev	Tachometerschnecke	SEE 43•893	
15		1	1	1	-	-		Lagerhylsa	Lagerhulse	SEE 43•893	
16	948524-4	-	-	1	-	-		Klamma	Klemme	(S)	2
17	952624-5	1	1	1	-	-		Klamma	Klemme	I.DIA 7,9mm	2
	952626-0	1	1	1	-	-		Klamma	Klemme	I.DIA 11,1mm	2
	952629-4	1	1	1	-	-		Klamma	Klemme	I.DIA 15,9mm	2
18	1234773-8	1	-	1	-	-		Konsol	Konsole	BW55 4CYL BW55 DSL EXC (S)	3
19	969278-1	1	1	1	-	-		Sextandhålskruv	Sechszahn-hohlschraube	(955138)	2
20	969487-8	1	1	1	-	-		Sextandhålskruv	Sechszahn-hohlschraube	(958244)	2
21	965354-4	1	1	1	-	-		Skruv	Schraube		2

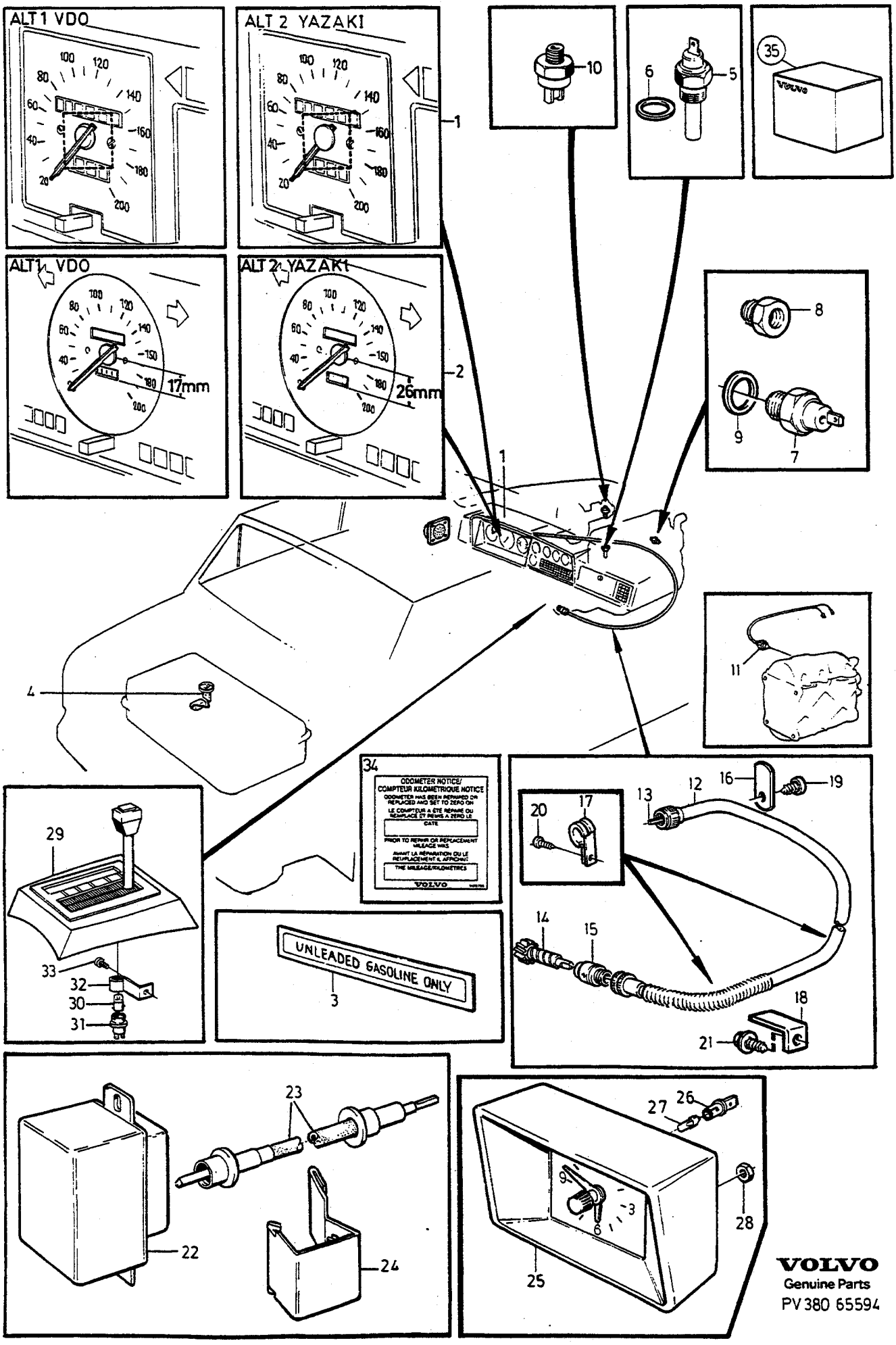

VOLVO
Genuine Parts
PV 380 65594

A	4CYL
B	6CYL
C	DSL
D	
E	

INSTRUMENTERING INSTRUMENTIERUNG

Grupp Gruppe 38

Sida Seite 837

Pos	Artikel nr Artikelnr.	Antal / Anzahl A	B	C	D	E	PS	Benämning	Bezeichnung	Anmärkning Anmerkung	SR
22		1	1	1	-	-	NS	Egr-don 30000 MILES	Abgasruckleitsystem 30000 MILES	(USA)	
23	1308309-2	1	1	1	-	-		Hastighetsmätarwire	Tachometerwelle		3
24		1	1	1	-	-	NS	Hållare	Halter		
25	1235687-9	-	1	-	-	-		Klocka	Uhr	262C	3
	1214918-3	1	1	1	-	-		Klocka	Uhr	EXC 262C	3
26	1234948-6	2	2	2	-	-		• Lamphållare	• Lampenfassung		2
27	942327-8	2	2	2	-	-		• Glödlampa	• Gluhlampe	(277747) W2,1x9,5d 1,2W	1
28	955779-4	2	2	2	-	-		Mutter	Mutter		2
29		1	1	1	-	-		Kåpa	Haube	AUTO.TRANS SEE 43•1055	
30	942327-8	1	1	1	-	-		Glödlampa	Gluhlampe	(277747) AUTO.TRANS W2,1x9,5d 1,2W	1
31	3523143-0	1	1	1	-	-		Lamphållare	Lampenfassung	AUTO.TRANS	2
☆ 32	6843107-1	1	1	1	-	-		Konsol	Konsole	(381722) AUTO.TRANS	4
33	950007-5	1	1	1	-	-		Skruv	Schraube	AUTO.TRANS	2
☆ 34	9128766-4	1	1	1	-	-		Dekal Vägmätare	Aufklebeschild Kilometerzähler	(USA)	6
35		-	-	-	-	-		Tillbehörsats	Zubehörsatz		
		1	1	1	-	-		• Oljetrycksmätare	• Öldrycksmesser	SEE 38•849	
		1	1	1	-	-		• Oljetemperaturmätare	• Ölthermometer	SEE 38•849	

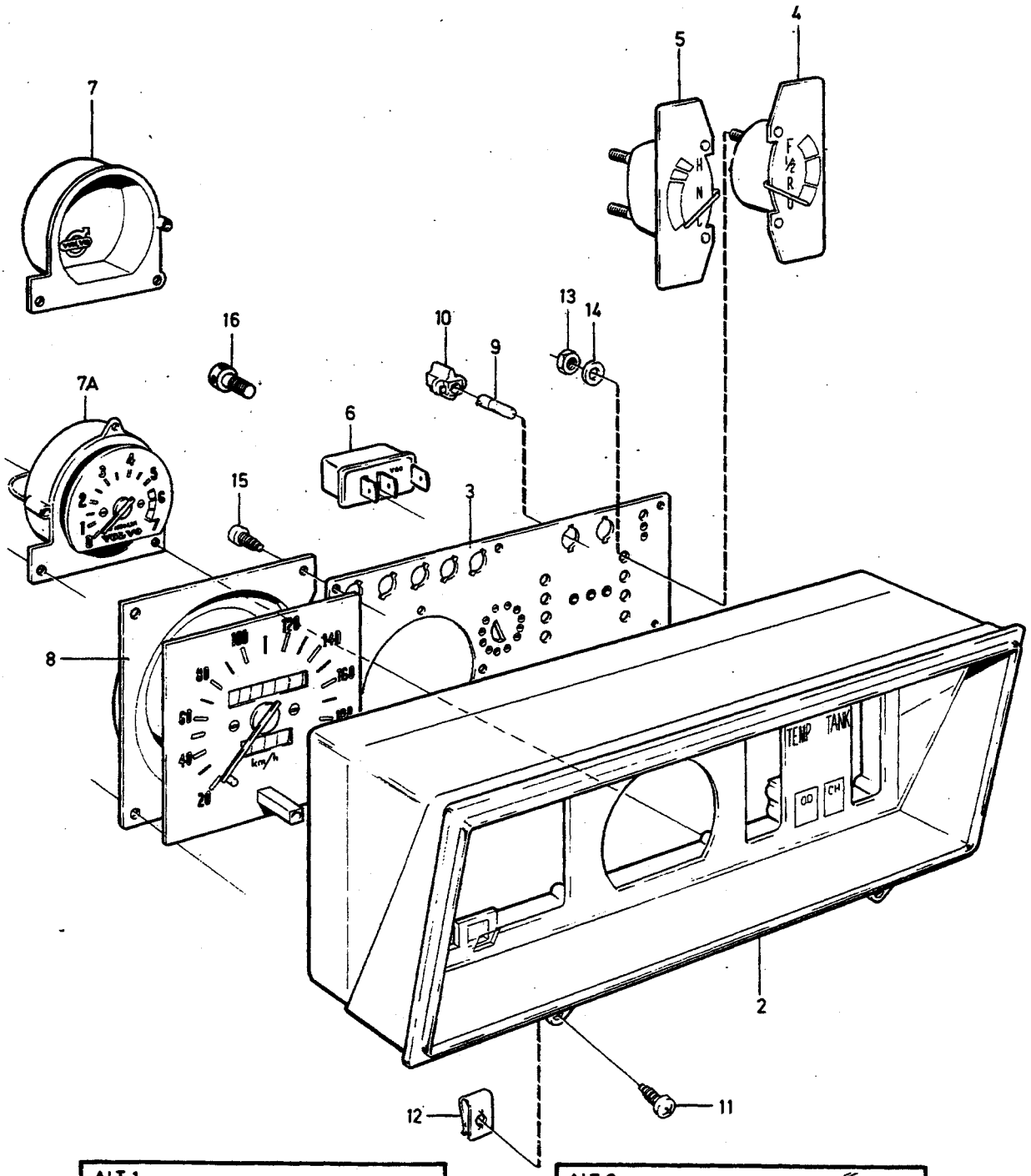

VOLVO PARTS
1030 33567
(104:2)

A	VDO
B	YAZAKI
C	
D	
E	

KOMBIINSTRUMENT — KOMBINATIONSINSTRUMENT

1979

Grupp / Gruppe 38

Sida / Seite 839

Pos	Artikel nr / Artikelnr.	Antal / Anzahl A	B	C	D	E	PS	Benämning	Bezeichnung	Anmärkning / Anmerkung	SR
1		1	-	-	-	-	NS	Kombinationsinstrument	Kombinationsinstrument	ALTER 1	
		-	1	-	-	-	NS	Kombinationsinstrument	Kombinationsinstrument	ALTER 2	
2	1234984-1	1	-	-	-	-		• Hus	• Gehäuse	EXC DSL, 262C	4
	1258335-7	1	-	-	-	-		• Hus	• Gehäuse	DSL	4
	1235773	1	-	-	-	-	NS	• Hus	• Gehäuse	262C	
	1215411-8	-	1	-	-	-		• Hus	• Gehäuse	EXC 262C (J)	4
	1235926	-	1	-	-	-	NS	• Hus	• Gehäuse	262C (J)	
3	1234991-6	1	-	-	-	-		• Kretskort	• Leiterbahnplatte	EXC DSL	3
	1258336-5	1	-	-	-	-		• Kretskort	• Leiterbahnplatte	DSL	3
	1234999-9	-	1	-	-	-		• Kretskort	• Leiterbahnplatte		3
4	1215304-5	1	-	-	-	-		• Bränslemätare	• Kraftstoffmesser		2
	1215413-4	-	1	-	-	-		• Bränslemätare	• Kraftstoffmesser		2
5	1215305-2	1	-	-	-	-		• Kylvätsketermometer	• Kuhlthermometer		2
	1215414-2	-	1	-	-	-		• Kylvätsketermometer	• Kuhlthermometer		2
6	1234971-8	1	-	-	-	-		• Spänningsstabilisator	• Spannungsstabilisator		3
7	1212529-0	1	-	-	-	-		• Lock	• Kappe	1)	3
	1214667-6	-	1	-	-	-		• Lock	• Kappe	1)	3
7a	283546-0	1	-	-	-	-		• Varvräknare	• Drehzahlmesser	240	
	283260-8	-	1	-	-	-		• Varvräknare	• Drehzahlmesser	240 EXC 244,245 (J)	
	1215405-0	-	1	-	-	-		• Varvräknare	• Drehzahlmesser	244,245 (J)	3
	283547	1	-	-	-	-	OP	• Varvräknare	• Drehzahlmesser	260	3
	1215406-8	-	1	-	-	-		• Varvräknare	• Drehzahlmesser	260	3
8	1258985-9	1	-	-	-	-		• Hastighetsmätare ..... R 0,605	• Tachometer ..... R 0,605	(1214938) KM 242, 244 EXC (J), KM 262, 264	3
	1215408-4	-	1	-	-	-		• Hastighetsmätare ..... R 0,605	• Tachometer ..... R 0,605	KM 242, 244 EXC (J) KM 262, 264	3
	1235111-0	-	1	-	-	-		• Hastighetsmätare ..... R 0,605	• Tachometer ..... R 0,605	KM 242, 244 (J)	3
	1258984-2	1	-	-	-	-		• Hastighetsmätare ..... R 0,585	• Tachometer ..... R 0,585	(1214936) KM 245, 265, EXC (J)	3
	1235577-2	-	1	-	-	-		• Hastighetsmätare ..... R 0,585	• Tachometer ..... R 0,585	KM 245 (J), KM 265,	3
	1212521-7	1	-	-	-	-		• Hastighetsmätare ..... R 0,640	• Tachometer ..... R 0,640	KM B21A	3
	1259312-5	1	-	-	-	-		• Hastighetsmätare ..... R 0,980	• Tachometer ..... R 0,980	(1259313) 120 MILES/KM 242, 244, 262, 264, EXC (USA)	3
	1258989-1	1	-	-	-	-		• Hastighetsmätare ..... R 0,980	• Tachometer ..... R 0,980	(1214939) 85 MILES/KM 242, 244, 262, 264 (USA	3
	1259311-7	1	-	-	-	-		• Hastighetsmätare ..... R 0,960	• Tachometer ..... R 0,960	(1259310) 120 MILES/KM 245, 265 EXC (USA)	3
	1258988-3	1	-	-	-	-		• Hastighetsmätare ..... R 0,960	• Tachometer ..... R 0,960	(1214937) 85 MILES/KM 245, 265, (USA)	3
9	942327-8	X	-	-	-	-		• Glödlampa	• Gluhlampe	1,2W	1
	942571-1	-	X	-	-	-		• Glödlampa	• Gluhlampe	3W	1
10	1210167-1	X	-	-	-	-		• Lamphållare	• Lampenfassung		2
	1347526-4	-	X	-	-	-		• Lamphållare	• Lampenfassung	(1214665)	2
11	945683-1	2	2	-	-	-		Skruv	Schraube		2
12	192557-7	2	2	-	-	-		Fjädermutter	Federverschlussmutter		2
13	955844-6	4	4	-	-	-		Mutter	Mutter		2
14	940090-4	4	4	-	-	-		Bricka	Scheibe		2
15	955115-1	9	9	-	-	-		Skruv	Schraube		2
16	1234823-1	1	-	-	-	-		Skruv ..... Plomb	Schraube ..... Plombe		2

1) Utan varvtalsmätare. / Ohne Drehzahlmesser.

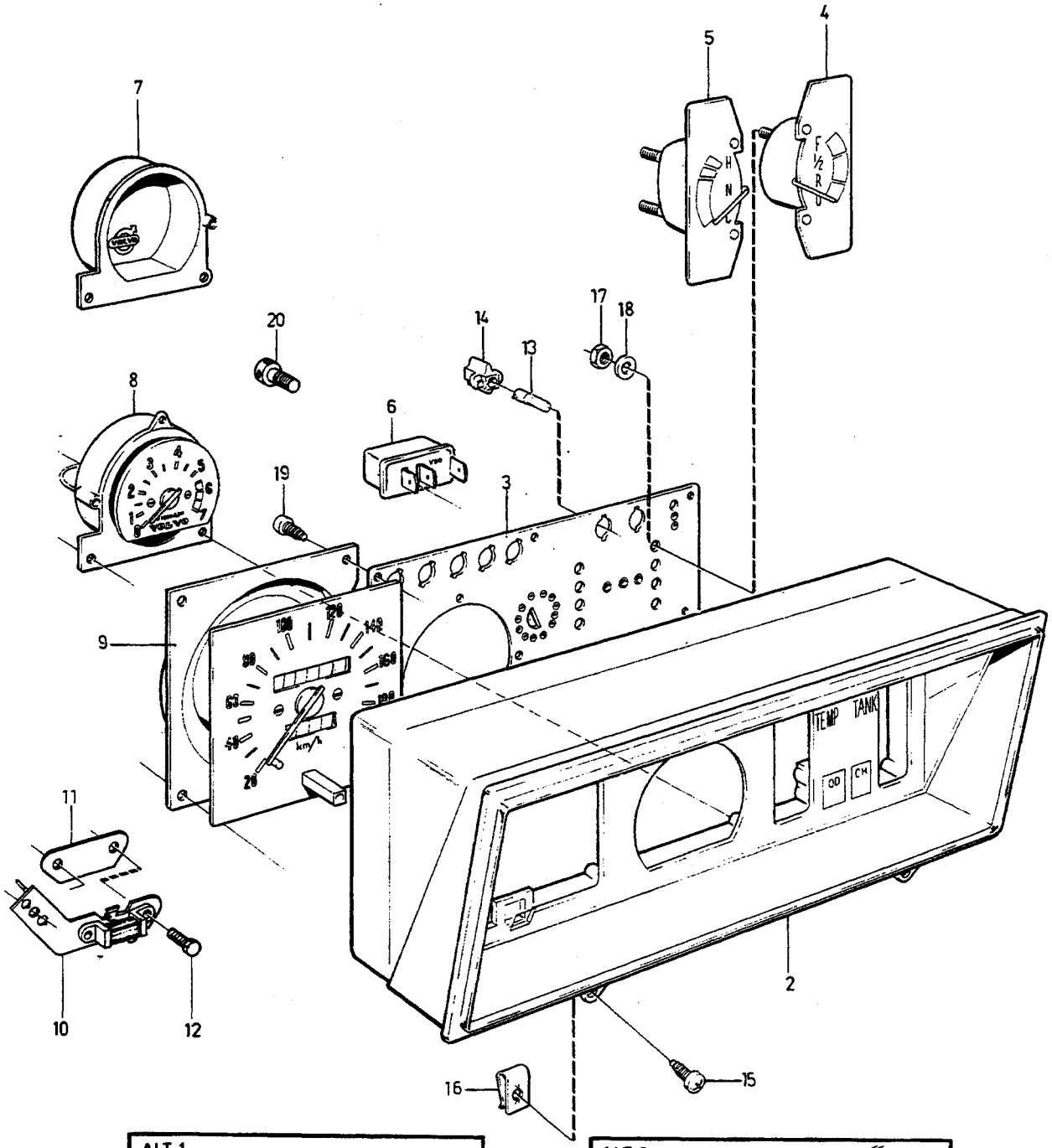

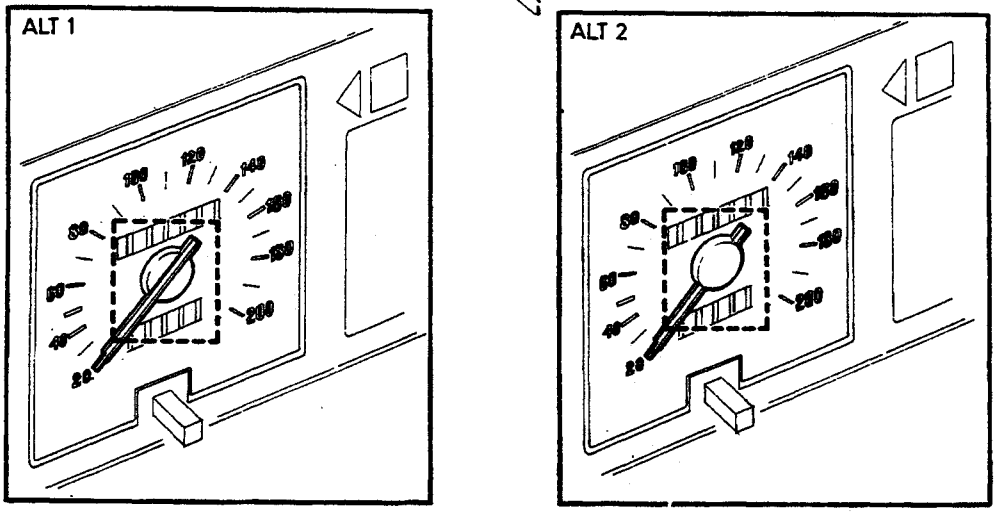

VOLVO
Genuine Parts
PV 380 44190

A	VDO
B	YAZAKI
C	
D	
E	

KOMBIINSTRUMENT — KOMBINATIONSINSTRUMENT

Grupp / Gruppe 38

Sida / Seite 841

1980

Pos	Artikel nr / Artikelnr.	Antal / Anzahl A	B	C	D	E	PS	Benämning	Bezeichnung	Anmärkning / Anmerkung	SR
1		1	-	-	-	-	NS	Kombinationsinstrument	Kombinationsinstrument	ALTER 1	
		-	1	-	-	-	NS	Kombinationsinstrument	Kombinationsinstrument	ALTER 2	
2	1259871-0	1	-	-	-	-		• Hus	• Gehäuse	EXC 85 MILES/KM, EXC 262C, EXC DSL	4
	1259872-8	1	-	-	-	-		• Hus	• Gehäuse	85 MILES/KM, EXC 262C, EXC DSL	4
	1259873-6	1	-	-	-	-		• Hus	• Gehäuse	262C 85MILES/KM, EXC 262C KM, EXC 262C 120 MILES/KM	4
	1259874-4	1	-	-	-	-		• Hus	• Gehäuse	262C KM, 120 MILES/KM	4
	1258335-7	1	-	-	-	-		• Hus	• Gehäuse	DSL	4
	1215411-8	-	1	-	-	-		• Hus	• Gehäuse	EXC 262C (J)	4
	1235926	-	1	-	-	-	NS	• Hus	• Gehäuse	262C (J)	
3	1234991-6	1	-	-	-	-		• Kretskort	• Leiterbahnplatte	EXC DSL	3
	1258336-5	1	-	-	-	-		• Kretskort	• Leiterbahnplatte	DSL	3
	1234999-9	-	1	-	-	-		• Kretskort	• Leiterbahnplatte		3
4	1215304-5	1	-	-	-	-		• Bränslemätare	• Kraftstoffmesser		2
	1215413-4	-	1	-	-	-		• Bränslemätare	• Kraftstoffmesser		2
5	1215305-2	1	-	-	-	-		• Kylvätsketermometer	• Kuhlthermometer		2
	1215414-2	-	1	-	-	-		• Kylvätsketermometer	• Kuhlthermometer		2
6	1234971-8	1	-	-	-	-		• Spänningsstabilisator	• Spannungsstabilisator		3
7	1212529-0	1	-	-	-	-		• Lock	• Kappe	1)	3
	1214667-6	-	1	-	-	-		• Lock	• Kappe	1)	3
8	283546-0	1	-	-	-	-		• Varvräknare	• Drehzahlmesser	B17, B19, B21, B23	
	283260-8	-	1	-	-	-		• Varvräknare	• Drehzahlmesser	B17, B19, B21, B23 EXC KM (J) (283545)	
	1215405-0	-	1	-	-	-		• Varvräknare	• Drehzahlmesser	B17, B19, B21, B23KM (J)	3
	283547	1	-	-	-	-	OP	• Varvräknare	• Drehzahlmesser	B27, B28	3
	1215406-8	-	1	-	-	-		• Varvräknare	• Drehzahlmesser	B27, B28	3
9	1258984-2	1	-	-	-	-		• Hastighetsmätare ..... R 0,585	• Tachometer ..... R 0,585	KM	3
	1235577-2	-	1	-	-	-		• Hastighetsmätare ..... R 0,585	• Tachometer ..... R 0,585	KM	3
	1258985-9	1	-	-	-	-		• Hastighetsmätare ..... R 0,605	• Tachometer ..... R 0,605	KM B17, B19, B21, B23, EXC (J), KM B27, B28, EXC 262C, INCL KM DSL	3
	1259393-5	1	-	-	-	-		• Hastighetsmätare ..... R 0,605	• Tachometer ..... R 0,605	KM 262C	3
	1215408-4	-	1	-	-	-		• Hastighetsmätare ..... R 0,605	• Tachometer ..... R 0,605	KM EXC (J)	3
	1235111-0	-	1	-	-	-		• Hastighetsmätare ..... R 0,605	• Tachometer ..... R 0,605	KM (J)	3
	1258990-9	1	-	-	-	-		• Hastighetsmätare ..... R 0,700	• Tachometer ..... R 0,700	KM B21A	3
	1258988-3	1	-	-	-	-		• Hastighetsmätare ..... R 0,960	• Tachometer ..... R 0,960	85 MILES/KM, EXC 262C, EXC DSL	3
	1259632-6	1	-	-	-	-		• Hastighetsmätare ..... R 0,960	• Tachometer ..... R 0,960	85 MILES/KM DSL	3
	1259311-7	1	-	-	-	-		• Hastighetsmätare ..... R 0,960	• Tachometer ..... R 0,960	120 MILES/KM	3
	1258989-1	1	-	-	-	-		• Hastighetsmätare ..... R 0,980	• Tachometer ..... R 0,980	85 MILES/KM, EXC 262C, EXC DSL	3
	1259395-0	1	-	-	-	-		• Hastighetsmätare ..... R 0,980	• Tachometer ..... R 0,980	85 MILES/KM 262C	3
	1259633	1	-	-	-	-	OP	• Hastighetsmätare ..... R 0,980	• Tachometer ..... R 0,980	85 MILES/KM DSL	3
	1259312-5	1	-	-	-	-		• Hastighetsmätare ..... R 0,980	• Tachometer ..... R 0,980	120 MILES/KM, EXC 262C, EXC DSL	3

1) Utan varvtalsmätare. / Ohne Drehzahlmesser.

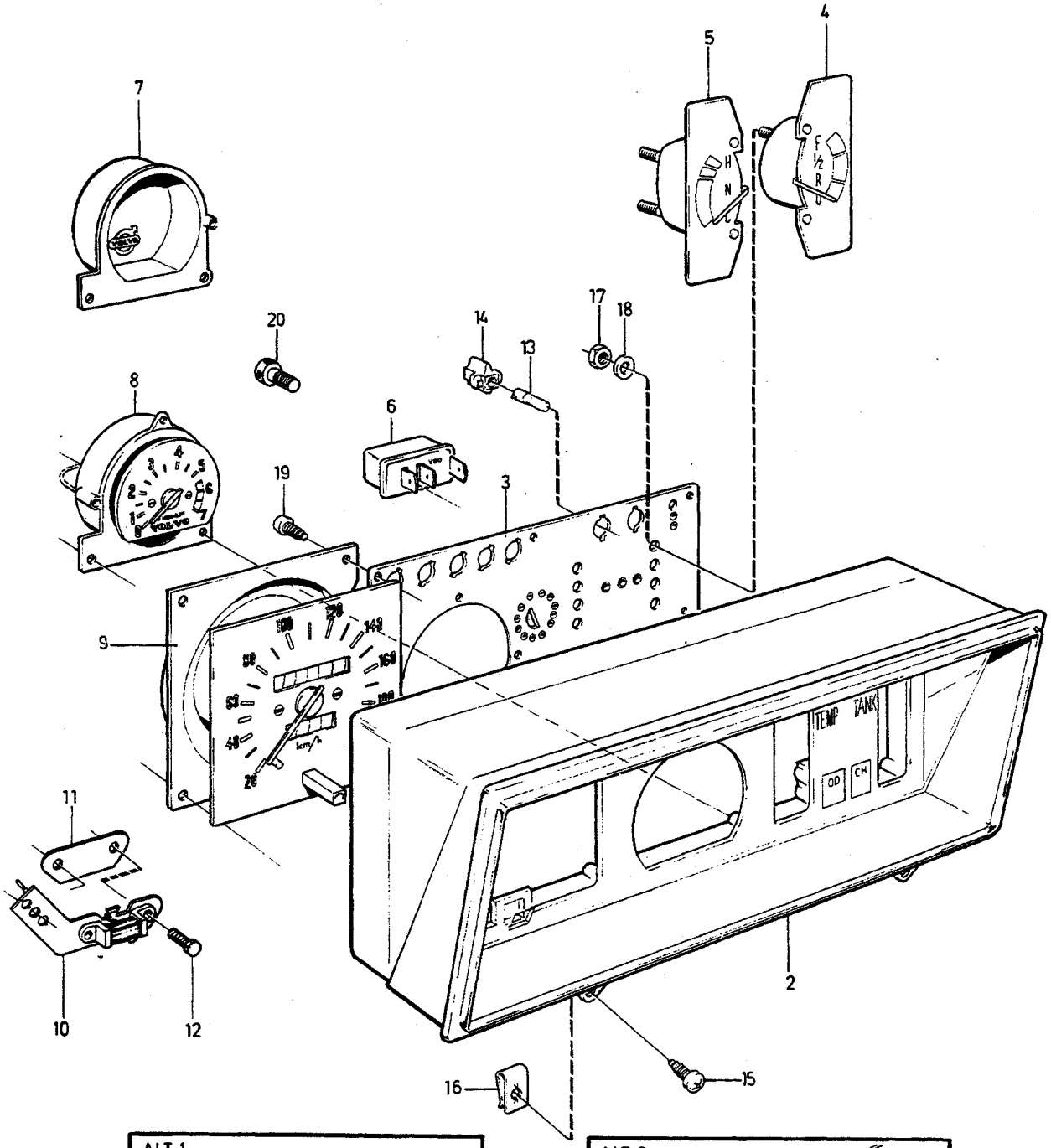

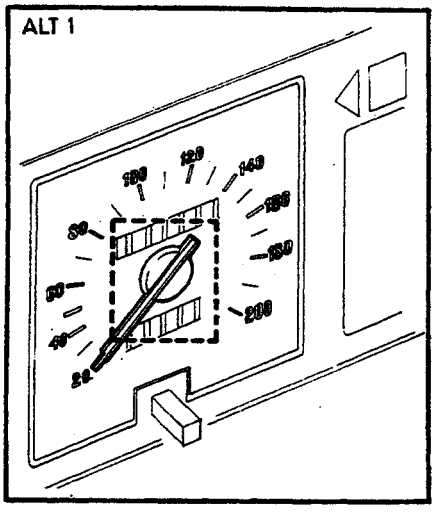

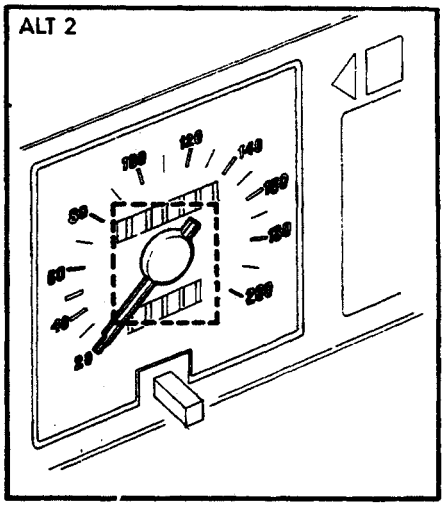

VOLVO
Genuine Parts
PV 380 44190

A	VDO	KOMBIINSTRUMENT KOMBINATIONSINSTRUMENT	Grupp Gruppe 38
B	YAZAKI		
C			Sida Seite 843
D			
E		1980	

Pos	Artikel nr Artikelnr.	Antal / Anzahl A	B	C	D	E	PS	Benämning	Bezeichnung	Anmärkning Anmerkung	SR
	1259396-8	1	-	-	-	-		• Hastighetsmätare ..... R 0,980	• Tachometer ..... R 0,980	120 MILES/KM 262C	3
10	1259264-8	1	-	-	-	-		•• Induktionsgivare	•• Induktionsgeber	262C	2
11		1	-	-	-	-	NS	•• Täcklock	•• Deckel	EXC 262C	
12	956045-9	3	-	-	-	-		•• Skruv	•• Schraube		2
13	942327-8	X	-	-	-	-		• Glödlampa	• Gluhlampe	1,2W	1
	942571-1	-	X	-	-	-		• Glödlampa	• Gluhlampe	3W	1
14	1210167-1	X	-	-	-	-		• Lamphållare	• Lampenfassung		2
	1347526-4	-	X	-	-	-		• Lamphållare	• Lampenfassung	(1214665)	2
15	945683-1	2	2	-	-	-		Skruv	Schraube		2
16	192557-7	2	2	-	-	-		Fjädermutter	Federverschlussmutter		2
17	955844-6	4	4	-	-	-		Mutter	Mutter		2
18	940090-4	4	4	-	-	-		Bricka	Scheibe		2
19	955115-1	9	9	-	-	-		Skruv	Schraube		2
20	1234823-1	1	-	-	-	-		Skruv ..... Plomb	Schraube ..... Plombe		2

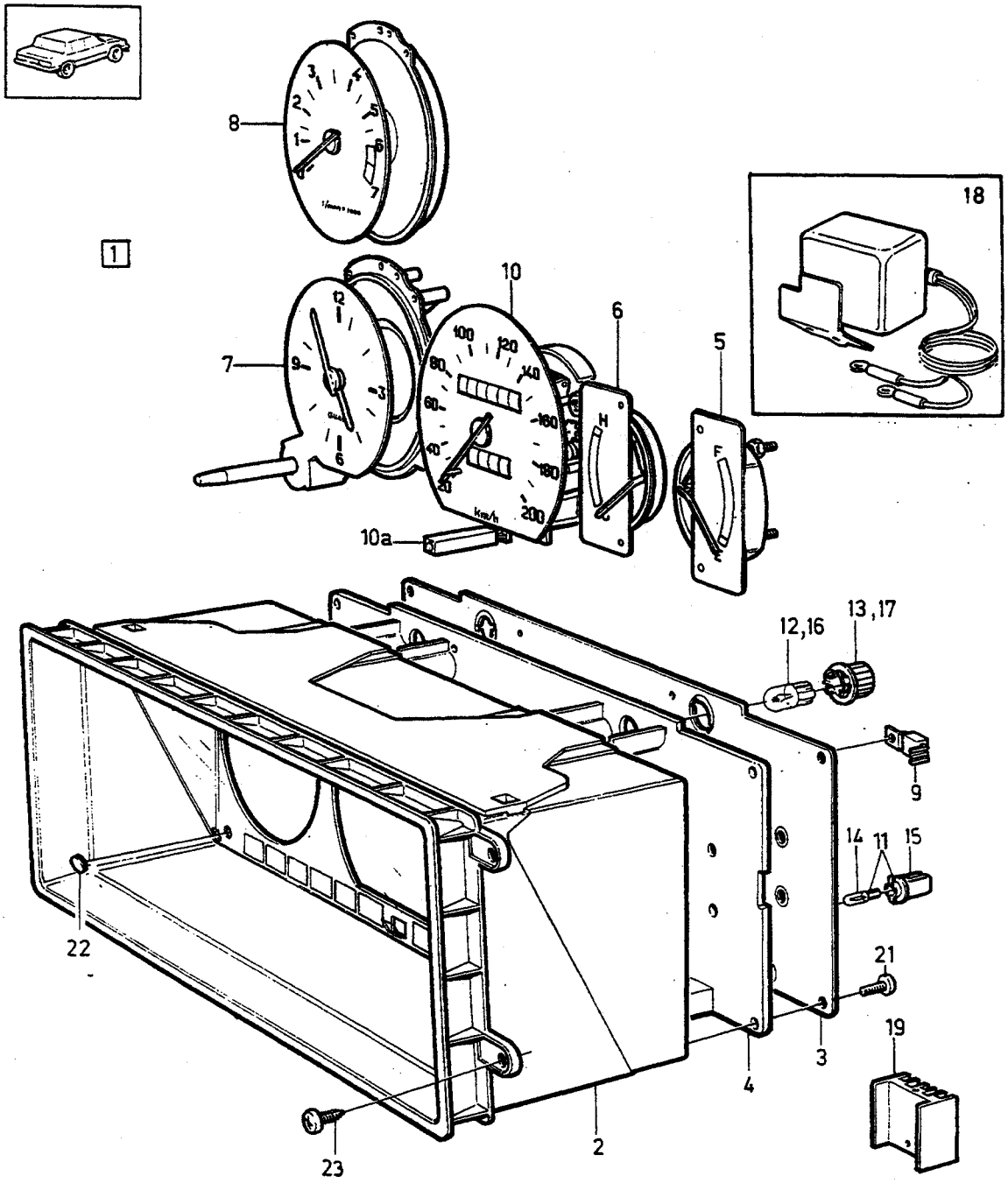

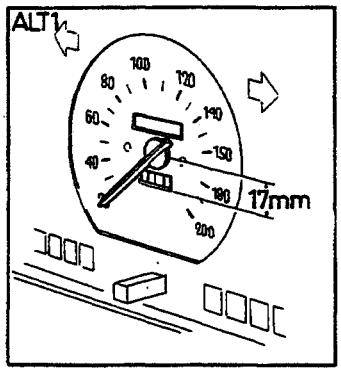

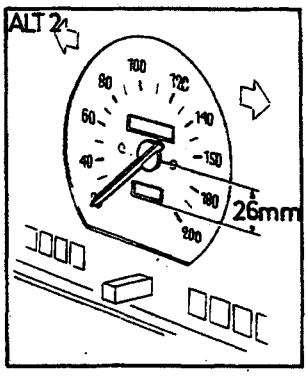

VOLVO
Genuine Parts
PV 380 51324

A	VDO
B	YAZAKI
C	
D	
E	

KOMBIINSTRUMENT — KOMBINATIONSINSTRUMENT

1981-1984

Grupp / Gruppe 38

Sida / Seite 845

Pos	Artikel nr / Artikelnr.	Antal / Anzahl A	B	C	D	E	PS	Benämning	Bezeichnung	Anmärkning / Anmerkung	SR
1		1	-	-	-	-	NS	Kombinationsinstrument	Kombinationsinstrument	ALTER 1	
		-	1	-	-	-	NS	Kombinationsinstrument	Kombinationsinstrument	ALTER 2	
2	1259751-4	1	-	-	-	-		• Hus	• Gehäuse	1) -1983, EXC TURBO	4
	1259859-5	1	-	-	-	-		• Hus	• Gehäuse	2) -1983, EXC TURBO	4
	1259751-4	1	-	-	-	-		• Hus	• Gehäuse	1984-,EXC (USA) (1324931)	4
	1324930-5	1	-	-	-	-		• Hus	• Gehäuse	1984-, (USA) EXC TURBO	4
	1308554-3	1	-	-	-	-		• Hus	• Gehäuse	TURBO	4
	1259940-3	-	1	-	-	-		• Hus	• Gehäuse		4
3	1259752-2	1	-	-	-	-		• Kretskort	• Leiterbahnplatte	EXC TURBO	3
	1308555-0	1	-	-	-	-		• Kretskort	• Leiterbahnplatte	TURBO	3
	1259941-1	-	1	-	-	-		• Kretskort	• Leiterbahnplatte		3
4	1363389-6	1	-	-	-	-		• Bottenplatta	• Bodenplatte	KM, 120 MILES/KM, INCL 85 MILES/KM DSL, TURBO (1308556)	3
	1363390-4	1	-	-	-	-		• Bottenplatta	• Bodenplatte	85 MILES/KM EXC DSL, TURBO (1308557)	3
	1323883-7	-	1	-	-	-		• Bottenplatta	• Bodenplatte		3
5	1259753-0	1	-	-	-	-		• Bränslemätare	• Kraftstoffmesser		2
	1259942-9	-	1	-	-	-		• Bränslemätare	• Kraftstoffmesser		2
6	1259754-8	1	-	-	-	-		• Kylvätsketermometer	• Kuhlthermometer		2
	1259943-7	-	1	-	-	-		• Kylvätsketermometer	• Kuhlthermometer		2
7	1259766-2	1	-	-	-	-		• Klocka	• Uhr		3
	1259946-0	-	1	-	-	-		• Klocka	• Uhr		3
8	1362537-1	1	-	-	-	-		• Varvräknare	• Drehzahlmesser	(1259767), 4CYL	3
	1129337-0	-	1	-	-	-		• Varvräknare	• Drehzahlmesser	4CYL. EXC TURBO	2
	1259768-8	1	-	-	-	-		• Varvräknare	• Drehzahlmesser	6CYL.	3
	1259948-6	-	1	-	-	-		• Varvräknare	• Drehzahlmesser	6CYL.	3
9	1259755-5	1	1	-	-	-		• Spänningsstabilisator	• Spannungsstabilisator		3
10	1259756-3	1	-	-	-	-		• Hastighetsmätare ..... R 0,585	• Tachometer ..... R 0,585	KM	3
	1259938-7	-	1	-	-	-		• Hastighetsmätare ..... R 0,585	• Tachometer ..... R 0,585	KM (J)	3
	1348259-1	-	1	-	-	-		• Hastighetsmätare ..... R 0,585	• Tachometer ..... R 0,585	KM (SA)	6
	1259757-1	1	-	-	-	-		• Hastighetsmätare ..... R 0,605	• Tachometer ..... R 0,605	KM EXC TURBO	3
	1307774-8	1	-	-	-	-		• Hastighetsmätare ..... R 0,605	• Tachometer ..... R 0,605	KM TURBO, EXC (J),(SA)	3
	1259937-9	-	1	-	-	-		• Hastighetsmätare ..... R 0,605	• Tachometer ..... R 0,605	KM EXC (J),(SA)	3
	1259939-5	-	1	-	-	-		• Hastighetsmätare ..... R 0,605	• Tachometer ..... R 0,605	KM (J)	3
	1348258-3	-	1	-	-	-		• Hastighetsmätare ..... R 0,605	• Tachometer ..... R 0,605	KM (SA)	3
	1259759-7	1	-	-	-	-		• Hastighetsmätare ..... R 0,700	• Tachometer ..... R 0,700	KM	3
	1259760-5	1	-	-	-	-		• Hastighetsmätare ..... R 0,960	• Tachometer ..... R 0,960	120 MILES/KM (GB)	3
	1324797-8	1	-	-	-	-		• Hastighetsmätare ..... R 0,960	• Tachometer ..... R 0,960	120 MILES/KM (USA)	3
	1259761-3	1	-	-	-	-		• Hastighetsmätare ..... R 0,980	• Tachometer ..... R 0,980	120 MILES/KM (GB)	3
	1324798-6	1	-	-	-	-		• Hastighetsmätare ..... R 0,980	• Tachometer ..... R 0,980	120 MILES/KM (USA)	3
	1259763-9	1	-	-	-	-		• Hastighetsmätare	• Tachometer	85 MILES/KM	3

1) Utan text / Kein Text
2) Med text "UNLEADED GASOLINE ONLY". / Mit Text "Nur Benzin"

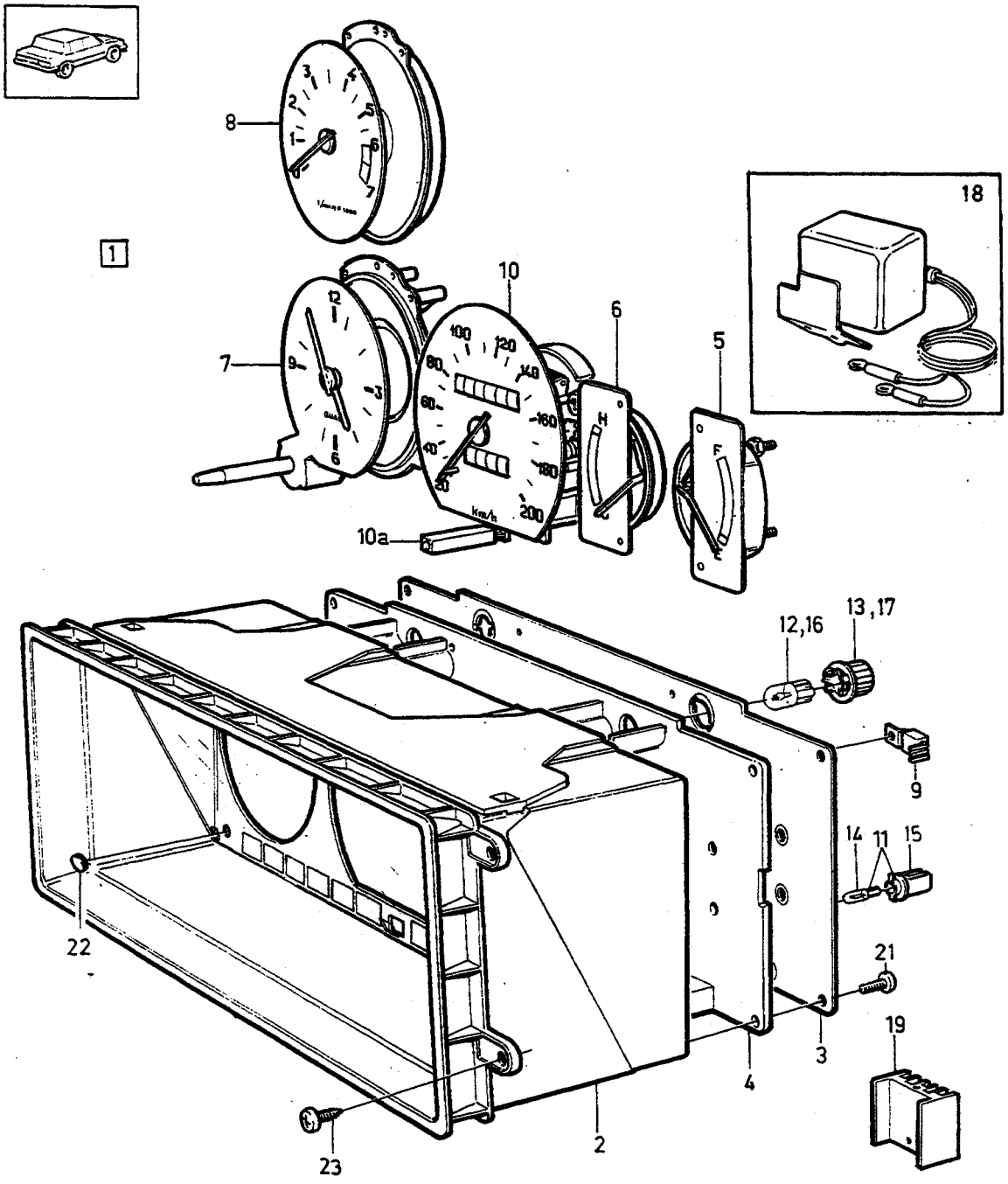

VOLVO
Genuine Parts
PV 380 51324

A	VDO	KOMBIINSTRUMENT KOMBINATIONSINSTRUMENT	Grupp Gruppe 38
B	YAZAKI		Sida Seite 847
C			
D		1981-1984	
E			

Pos	Artikel nr Artikelnr.	Antal / Anzahl A	B	C	D	E	PS	Benämning	Bezeichnung	Anmärkning Anmerkung	SR
								R 0,960	R 0,960		
	(1259764)	1	-	-	-	-	SP	• Hastighetsmätare	• Tachometer	85 MILES/KM	3
								R 0,980	R 0,980	REPL 1PCS 1324798-6.	
10a	1384775-1	1	-	-	-	-		• • Knapp	• • Knopf		3
11	966326-1	13	-	-	-	-		• Glödlampa med lamphållare .	• Gluhlampe mit Lampenhalter	1.2W	1
12	942571-1	2	-	-	-	-		• Glödlampa	• Gluhlampe	3W	1
13	1362790-6	2	-	-	-	-		• Lamphållare	• Lampenfassung	(1259770)	2
14	942327-8	-	11	-	-	-		• Glödlampa	• Gluhlampe	1,2W	1
15	1308634-3	-	12	-	-	-		• Lamphållare	• Lampenfassung		2
16	942571-1	-	3	-	-	-		• Glödlampa	• Gluhlampe	(1559950), 3W	1
17	1347526-4	-	2	-	-	-		• Lamphållare	• Lampenfassung	(1214665)	2
	1323355-6	-	1	-	-	-		• Lamphållare	• Lampenfassung		2
18	1308637-6	-	1	-	-	-		• Hastighetsvarnare	• Geschwindigkeitswarner	(J)	3
19	1259944-5	-	1	-	-	-		• Kylfläns	• Kuhlflansch		3
20	3515656-1	1	-	-	-	-		• Kylplåt	• Kuhlrippe		3
21	955122-7	13	-	-	-	-		• Skruv	• Schraube		2
22	1308558-4	1	-	-	-	-		• Propp	• Stöpsel		3
	1308636-8	-	1	-	-	-		• Propp	• Stöpsel		3
23	965268-6	4	4	-	-	-		Skruv	Schraube		2

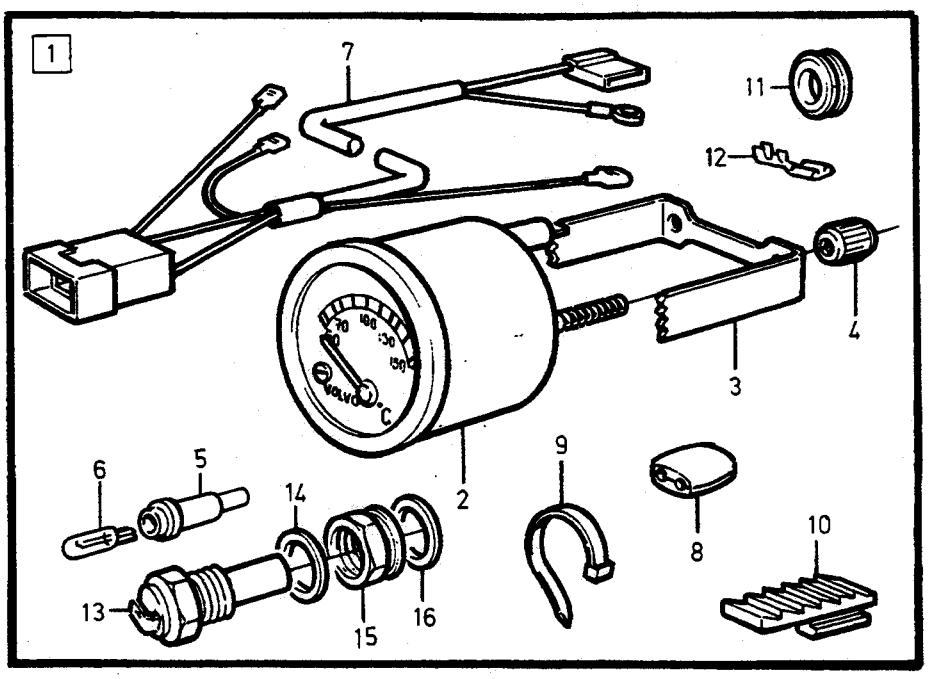
1
7
11
12
4
3
2
6
5
14
13
15
16
9
8
10

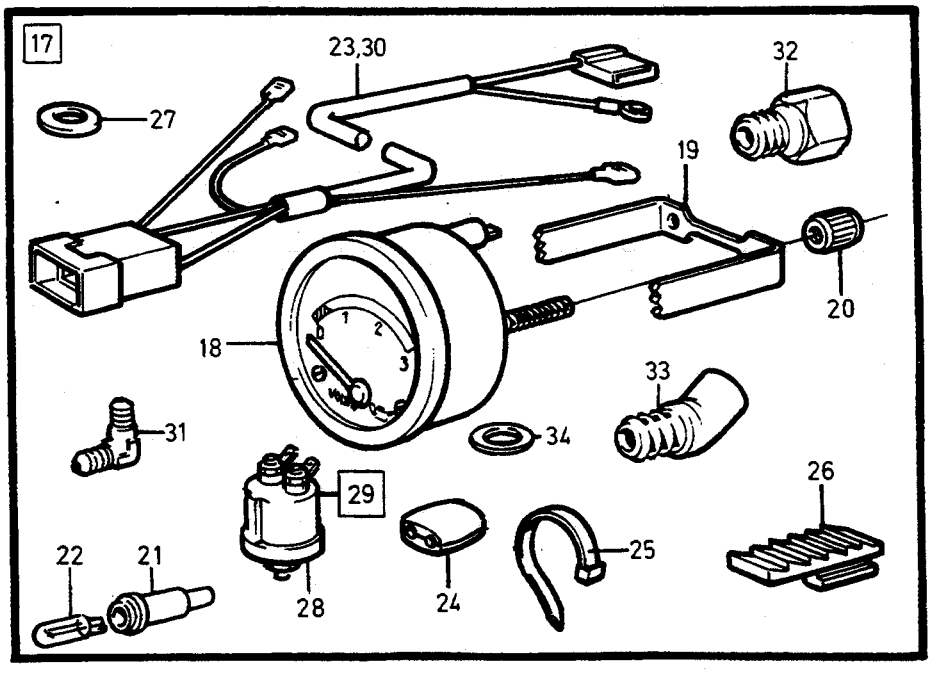
17
23,30
32
27
19
20
18
33
31
34
29
26
22
21
28
24
25

A
B
C
D
E

OLJETEMPERATURMÄTARE — ÖLTHERMOMETER
OLJETRYCKSMÄTARE — ÖLDRUCKMESSER

Grupp Gruppe 38
Sida Seite 849

240, 260

Pos	Artikel nr Artikelnr.	Antal / Anzahl A	B	C	D	E	PS	Benämning	Bezeichnung	Anmärkning Anmerkung	SR
☆ 1	1343324-8	1	-	-	-	-		Oljetemperaturmätare ..... Sats	Ölthermometer ..... Bausatz	1981- °C	2
☆	*1343323*	1	-	-	-	-	OP	Oljetemperaturmätare ..... Sats	Ölthermometer ..... Bausatz	1981- °F	2
		1	-	-	-	-	NS	• Oljetemperaturmätare komplett	• Ölthermometer komplett		
2		1	-	-	-	-	NS	•• Oljetemperaturmätare	•• Ölthermometer		
3	1234640-9	1	-	-	-	-		•• Bygel	•• Bugel		3
4	1234642-5	2	-	-	-	-		•• Mutter	•• Mutter		2
5	1324144-3	1	-	-	-	-		•• Lamphållare	•• Lampenfassung		5
☆ 6	968546-2	1	-	-	-	-		•• Glödlampa	•• Gluhlampe	2W	1
7		1	-	-	-	-	NS	• Ledningsmatta ..... Instrument	• Kabelbaum ..... Instrument		
		1	-	-	-	-	NS	• Ledning ..... Givare	• Leitung ..... Geber		
8	1586597-5	1	-	-	-	-		• Skarvhylsa	• Verbindungsmuffe		4
9	948702-6	5	-	-	-	-		• Bandklamma	• Bandklammer		6
10	1259737-3	3	-	-	-	-		• Hållare	• Halteklammer		4
11	941269-3	1	-	-	-	-		• Skyddsplugg	• Verschlusskappe		2
12	949201-8	1	-	-	-	-		• Ledningssko	• Kabelschuh		1
13	1307535-3	1	-	-	-	-		Temperaturgivare	Temperaturgeber	4CYL	2
	1324624-4	1	-	-	-	-		Temperaturgivare	Temperaturgeber	6CYL	2
	1324625-1	1	-	-	-	-		Temperaturgivare	Temperaturgeber	DSL	2
☆	271436-8	1	-	-	-	-		Adapter oil.temp.givare	Huelse	DSL (1333965)	2
14	11998-2	1	-	-	-	-		• Packning	• Dichtung	DSL	1
15		1	-	-	-	-	NS	• Nippel	• Nippel	DSL	
16	947628-4	1	-	-	-	-		• Packning	• Dichtung	DSL (1257382)	2
17	1333929-6	1	-	-	-	-		Oljetrycksmätarsats	Öldruckmessersatz	1981-	2
18		1	-	-	-	-	NS	• Oljetrycksmätare komplett	• Öldrycksmesser komplett		
		1	-	-	-	-	NS	•• Oljetrycksmätare	•• Öldrycksmesser		
19	1234640-9	1	-	-	-	-		•• Bygel	•• Bugel		3
20	1234642-5	2	-	-	-	-		•• Mutter	•• Mutter		2
21	1324144-3	1	-	-	-	-		•• Lamphållare	•• Lampenfassung		5
☆ 22	968546-2	1	-	-	-	-		•• Glödlampa	•• Gluhlampe	2W	1
23		1	-	-	-	-	NS	• Ledningsmatta ..... Instrument	• Kabelbaum ..... Instrument		
		1	-	-	-	-	NS	• Ledningsmatta ..... Givare	• Kabelbaum ..... Geber		
24	1586597-5	1	-	-	-	-		• Skarvhylsa	• Verbindungsmuffe		4
25	948702-6	5	-	-	-	-		• Bandklamma	• Bandklammer		6
26	1259737-3	3	-	-	-	-		• Hållare	• Halteklammer		4
27	941269-3	1	-	-	-	-		• Skyddsplugg	• Verschlusskappe		2
28	1308298-7	1	-	-	-	-		Oljetrycksgivare ..... 0-3 BAR	Öldruckschalter ..... 0-3 BAR	-1982, 4CYL	2
☆	1347361-6	1	-	-	-	-		Oljetrycksgivare ..... 0-5 BAR	Öldruckschalter ..... 0-5 BAR	6CYL. DSL. (1333712)	2
29	1333930-4	1	-	-	-	-		Oljetrycksgivare ..... Sats	Öldruckschalter ..... Bausatz	1983-, 4CYL	2
	1323797-9	1	-	-	-	-		• Oljetrycksgivare ..... 0-5 BAR	• Öldruckschalter ..... 0-5 BAR	1983-, 4CYL	5
30	1348644-4	1	-	-	-	-		• Ledningsmatta	• Kabelbaum		5
31	809109-2	1	-	-	-	-		• Vinkelnippel	• Winkelnippel		6
32	813615-2	1	-	-	-	-		• Nippel	• Nippel		2
33	1348991-9	1	-	-	-	-		• Vinkelnippel	• Winkelnippel		2
34	18671-8	1	-	-	-	-		• Packning	• Dichtung		2
	947281-2	1	-	-	-	-		Packning	Dichtung	6CYL. DSL.	2

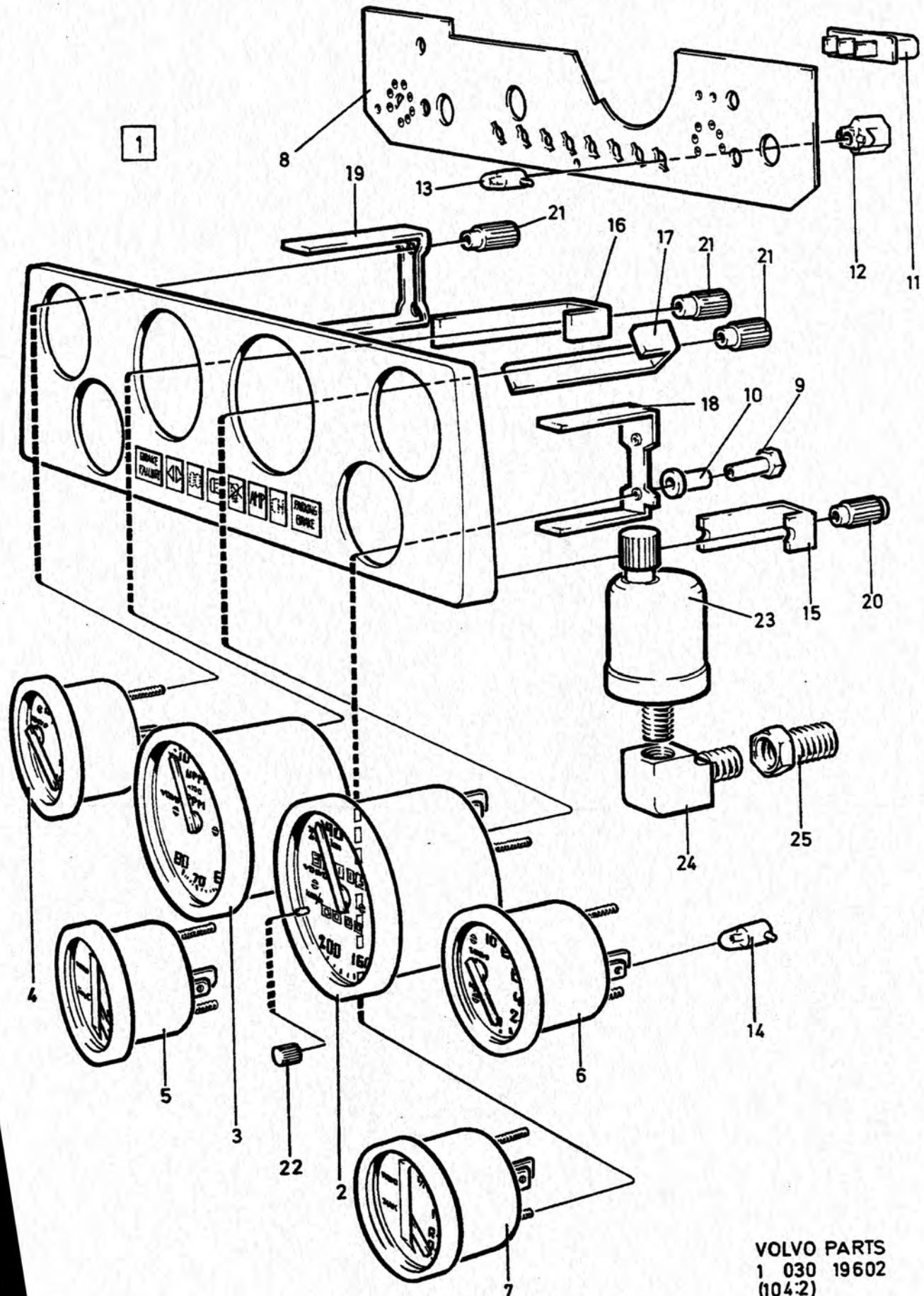

VOLVO PARTS
1 030 19602
(104:2)

A
B
C
D
E

INSTRUMENTERING INSTRUMENTIERUNG

240,260 GT.

Grupp Gruppe 38
Sida Seite 851

Pos	Artikel nr Artikelnr.	Antal / Anzahl A	B	C	D	E	PS	Benämning	Bezeichnung	Anmärkning Anmerkung	SR
1		1	-	-	-	-	NS	Instrument ..... GT	Instrument ..... GT		
2	1234623-5	1	-	-	-	-		• Hastighetsmätare ..... vägvarvtal 0,585	• Tachometer ..... Strassendrehzahl 0,585	KM, 5DRS	3
	1234620-1	1	-	-	-	-		• Hastighetsmätare ..... vägvarvtal 0,960	• Tachometer ..... Strassendrehzahl 0,960	MILES, 5DRS	3
	1234624-3	1	-	-	-	-		• Hastighetsmätare ..... vägvarvtal 0,605	• Tachometer ..... Strassendrehzahl 0,605	KM, 2DRS, 4DRS	3
	1234621-9	1	-	-	-	-		• Hastighetsmätare ..... vägvarvtal 0,980	• Tachometer ..... Strassendrehzahl 0,980	MILES, 2DRS, 4DRS	3
3	1234629-2	1	-	-	-	-		• Varvräknare	• Drehzahlmesser	240	3
	1234628-4	1	-	-	-	-		• Varvräknare	• Drehzahlmesser	260	3
4	1234630-0	1	-	-	-	-		• Voltmeter	• Voltmeter		3
5	1234631-8	1	-	-	-	-		• Kylvätsketermometer	• Kuhlthermometer		2
6	1234632-6	1	-	-	-	-		• Instrument	• Instrument		2
7	1234633-4	1	-	-	-	-		• Bränslemätare	• Kraftstoffmesser		2
☆ 8	*1234634*	1	-	-	-	-	OP	• Ledningsplatta	• Leiterbahnplatte		2
	1235016-1	1	-	-	-	-		• Ledningsplatta	• Leiterbahnplatte		3
9	1234643-3	4	-	-	-	-		• Mutter	• Mutter		2
10	1234644-1	4	-	-	-	-		• Distanshylsa	• Abstandhulse		3
11	1234971-8	1	-	-	-	-		• Spänningsstabilisator	• Spannungsstabilisator		3
12	1210167-1	8	-	-	-	-		• Lamphållare	• Lampenfassung		2
13	942327-8	8	-	-	-	-		• Glödlampa	• Gluhlampe		1
14	182055-4	7	-	-	-	-		• Glödlampa	• Gluhlampe		1
15	1234636-7	2	-	-	-	-		• Bygel	• Bugel		3
16	1234637-5	2	-	-	-	-		• Bygel	• Bugel		3
17	1234638-3	2	-	-	-	-		• Bygel	• Bugel		3
18	1234639-1	2	-	-	-	-		• Bygel	• Bugel		3
19	1234640-9	2	-	-	-	-		• Bygel	• Bugel		3
20	1234641-7	2	-	-	-	-		• Mutter	• Mutter		2
21	1234642-5	8	-	-	-	-		• Mutter	• Mutter		2
22		1	-	-	-	-	NS	• Knopp	• Knauf		
23	283591-6	1	-	-	-	-		• Oljetrycksgivare	• Öldruckschalter		6
☆ 24	16218-0	1	-	-	-	-		• Vinkelnippel	• Winkelnippel	B20	2
	809109-2	1	-	-	-	-		• Vinkelnippel	• Winkelnippel	B19, B21	6
25	464592-5	1	-	-	-	-		• Plugg	• Stopfen	B27	6

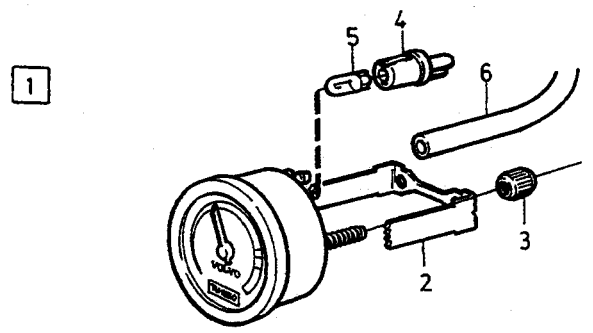
1
2
3
4
5
6

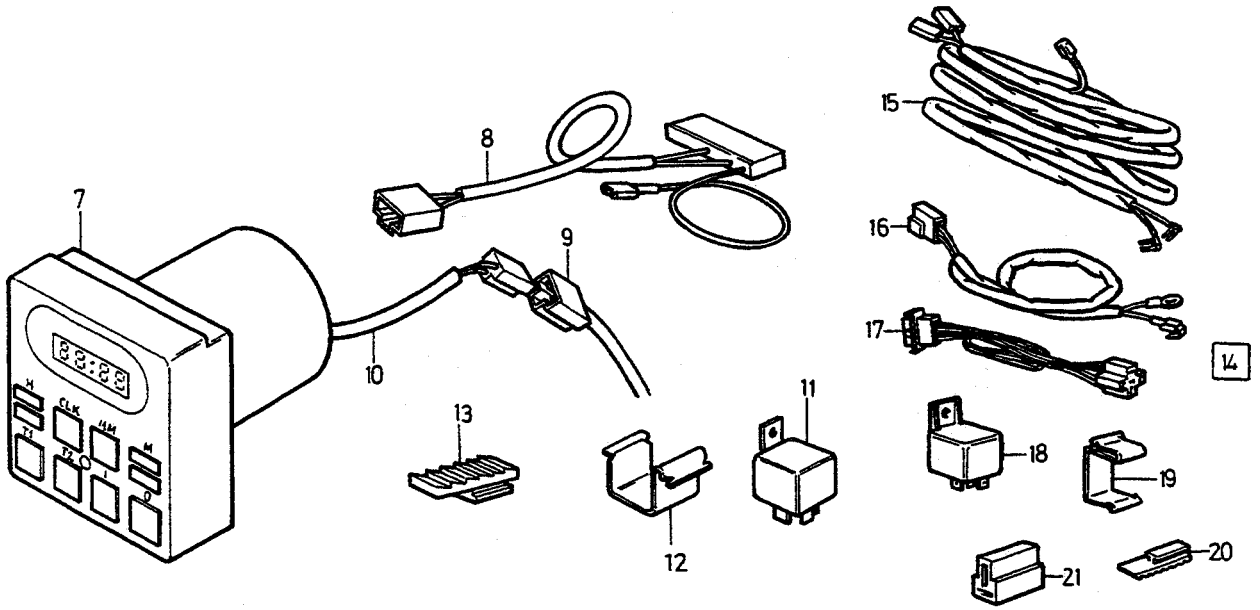
7
8
9
10
11
12
13
14
15
16
17
18
19
20
21

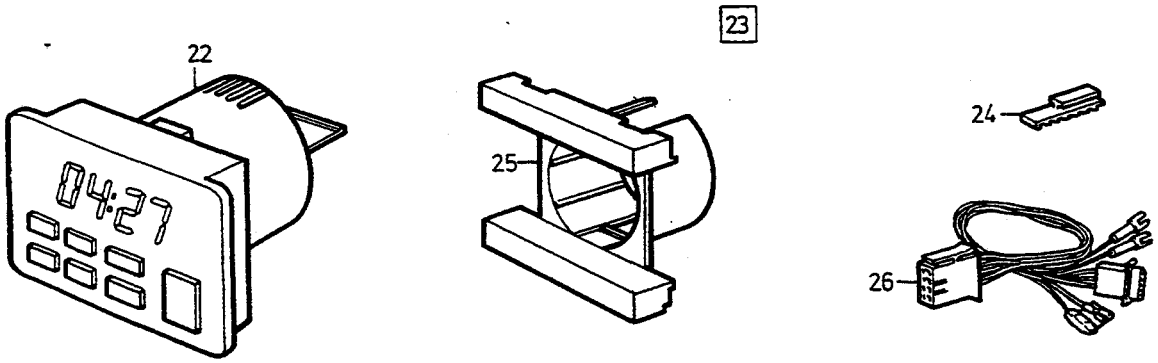
22
23
24
25
26

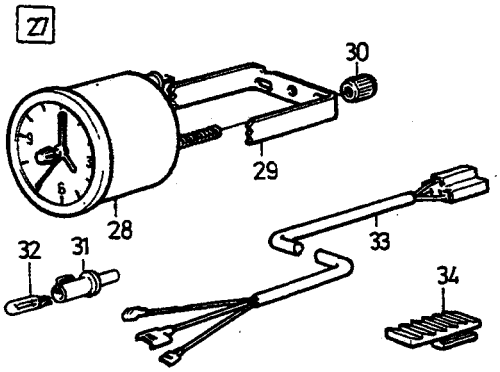
27
28
29
30
31
32
33
34

A
B
C
D
E

TURBOTRYCKSMÄTARE TIDUR DIGITAL KLOCKA
TURBODRUCKMESSER ZEITUHR, DIGITAL UHR

Grupp / Gruppe 38
Sida / Seite 853

Pos	Artikel nr / Artikelnr.	Antal / Anzahl A	B	C	D	E	PS	Benämning	Bezeichnung	Anmärkning / Anmerkung	SR
1	1307513-0	1	-	-	-	-		Laddtryckmätare komplett	Ladedruckmesser komplett	4DRS CH -983072 5DRS CH -532438	3
	1323506-4	1	-	-	-	-		Laddtryckmätare komplett	Ladedruckmesser komplett	2DRS CH -244008 4DRS CH 983073-31965 5DRS CH 532439-563847	3
	1347821-9	1	-	-	-	-		Laddtryckmätare komplett	Ladedruckmesser komplett	2DRS CH 244009- 4DRS CH 31966- 5DRS CH 563848-	3
2	1307958-7	1	-	-	-	-		• Bygel	• Bugel		3
3	1234642-5	2	-	-	-	-		• Mutter	• Mutter		2
4	1324145-0	1	-	-	-	-		• Lamphållare	• Lampenfassung		5
5	942327-8	1	-	-	-	-		• Glödlampa	• Gluhlampe	1,2W	1
6	976734-4	X	-	-	-	-		• Slang metervara	• Schlauch Meterware	(1306703) LG 1400 mm	2
7	*(1347001)*	1	-	-	-	-	SP	Digitalur	Digitaluhr	REPL 1PCS 1362230-3, 1PCS 1343959-1.	2
8	1308688-9	1	-	-	-	-		Ledningsmatta	Kabelbaum		5
9	3712175-3	1	-	-	-	-		Ledningsmatta	Kabelbaum		3
10		1	-	-	-	-	NS	• Ledningsmatta	• Kabelbaum		
11	1214764-1	1	-	-	-	-		• Relä	• Relais		2
12	1212957-3	1	-	-	-	-		• Clips	• Klemme		2
13	1259737-3	3	-	-	-	-		Hållare	Halteklammer		4
14	*1333619*	1	-	-	-	-	OP	Monteringssats	Einbausatz	ALTER	2
15		1	-	-	-	-	NS	• Ledningsmatta	• Kabelbaum		
16		1	-	-	-	-	NS	• Ledningsmatta	• Kabelbaum		
17		1	-	-	-	-	NS	• Ledningsmatta	• Kabelbaum		
18	1214764-1	1	-	-	-	-		• Relä	• Relais		2
☆	1259926-2	1	-	-	-	-		• Relä	• Relais	(1504952)	2
19	1277898-1	1	-	-	-	-		• Clips	• Klemme		2
20	1259737-3	3	-	-	-	-		• Hållare	• Halteklammer		4
21	964167-1	1	-	-	-	-		• Hylsisolator	• Steckbuchse		5
22	3544082-5	1	-	-	-	-		Digitalur	Digitaluhr	(1362230)	5
23	1343959-1	1	-	-	-	-		Monteringssats	Einbausatz		5
24	1259737-3	3	-	-	-	-		• Hållare	• Halteklammer		4
25	1362229-5	1	-	-	-	-		• Hållare	• Halter		5
26	1343435-2	1	-	-	-	-		• Ledningsmatta	• Kabelbaum		5
27	1188269-3	1	-	-	-	-		Klocka	Uhr		2
								Sats	Satz		
28		1	-	-	-	-	NS	• Klocka komplett	• Uhr komplett		
29	1307516-3	1	-	-	-	-		• • Bygel	• • Bugel		3
30	1234642-5	2	-	-	-	-		• • Mutter	• • Mutter		2
31	1324145-0	1	-	-	-	-		• • Lamphållare	• • Lampenfassung		5
32	942327-8	1	-	-	-	-		• • Glödlampa	• • Gluhlampe	1,2W	1
33		1	-	-	-	-	NS	• • Ledningsmatta	• • Kabelbaum		
34	1259737-3	3	-	-	-	-		• Hållare	• Halteklammer		4

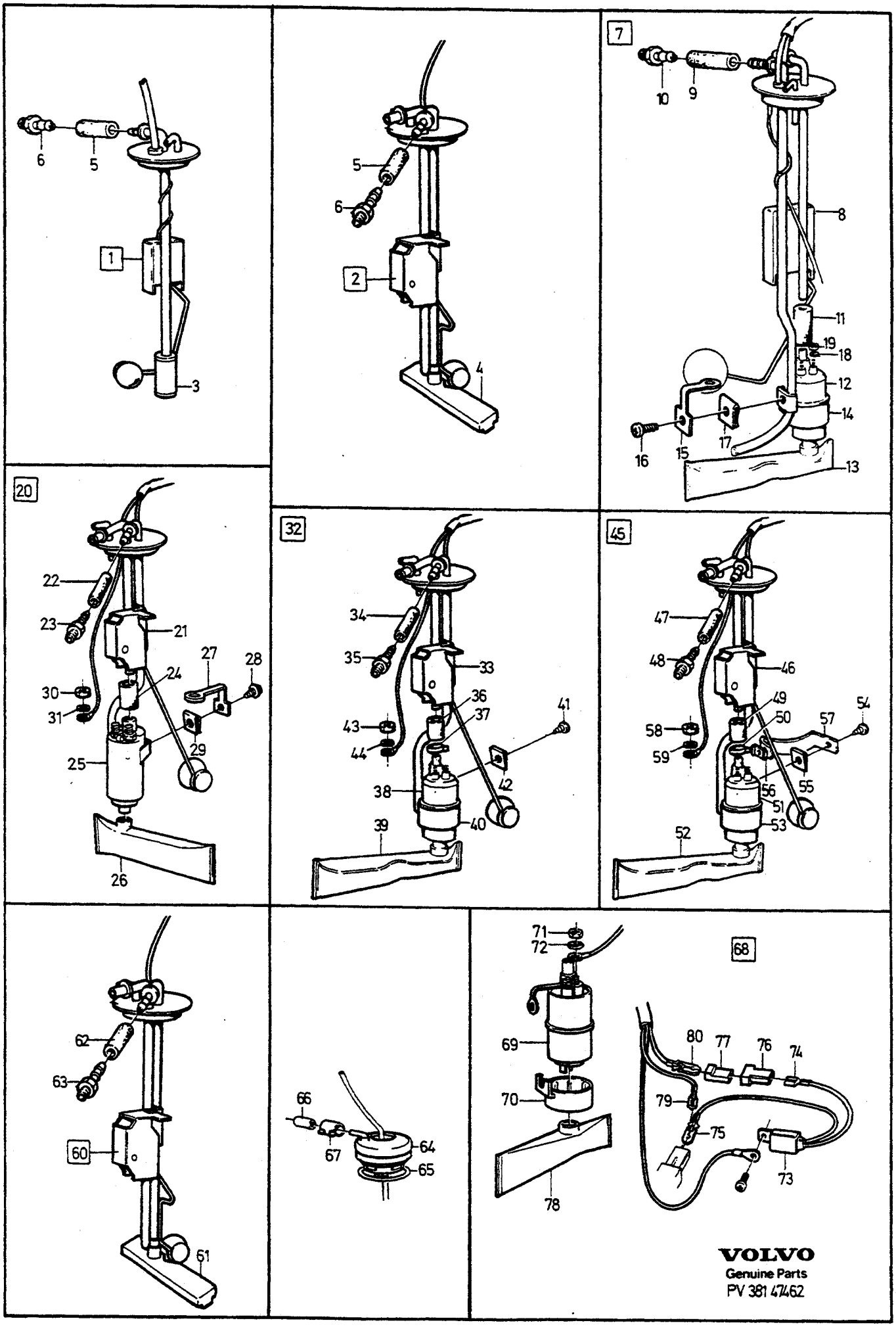

VOLVO
Genuine Parts
PV 381 47462

A	CARB	TANKARMATUR TANKARMATUR	Grupp Gruppe 38
B	F.I		
C	DIESEL		Sida Seite 855
D			
E			

Pos	Artikel nr Artikelnr.	Antal / Anzahl A	B	C	D	E	PS	Benämning	Bezeichnung	Anmärkning Anmerkung	SR
1	*(1235333)*	1	-	-	-	-	SP	Tankarmatur	Kraftstoff-vorratsgeber	1) REPL 1 PCS 1367254-8	4
2	*(1258752)*	1	-	-	-	-	SP	Tankarmatur	Kraftstoff-vorratsgeber	2) 3) REPL 1 PCS 1367254-8	4
	(1312396)	1	-	-	-	-	SP	Tankarmatur	Kraftstoff-vorratsgeber	4) REPL 1 PCS 1367254-8.	4
	1367254-8	-	-	-	-	-		Tankarmatur	Kraftstoff-vorratsgeber	SEE 38•861	3
3	1211175-3	1	-	-	-	-		•Filter	•Filter	1)	2
4	1258751-5	1	-	-	-	-		•Filter	•Filter	2)	2
☆ 5	271785-8	1	-	-	-	-		•Bränsleslangsats	•Draftstoffschlauchesatz	(1228910)	3
6	948199-5	1	-	-	-	-		••Nippel	••Nippel		2
7		-	1	-	-	-	NS	Tankarmatur	Kraftstoff-vorratsgeber	1)	
8	*(1235332)*	-	1	-	-	-	SP	•Tankarmatur	•Kraftstoff-vorratsgeber	REPL 1 PCS 1367253-0	2
	(1258854)	-	1	-	-	-	SP	•Tankarmatur	•Kraftstoff-vorratsgeber	REPL 1 PCS 1367253-0	2
	1367253-0	-	-	-	-	-		Tankarmatur	Kraftstoff-vorratsgeber	SEE 38•861	3
☆ 9	271785-8	-	1	-	-	-		••Bränsleslangsats	••Draftstoffschlauchesatz	(1228910)	3
10	948199-5	-	1	-	-	-		•••Nippel	•••Nippel		2
11	1235388-4	-	1	-	-	-		•Gummislang	•Gummischlauch		3
12	1276330-6	-	1	-	-	-		•Bränslepump	•Kraftstoffpumpe	(1266357)	3
13	1274817-4	-	1	-	-	-		•Filter	•Filter	(1266822)	1
14	1312390-6	-	1	-	-	-		•Konsol	•Konsole	(1235444)	4
15	1235480-9	-	1	-	-	-		•Jordförbindning	•Masseanschluss		3
16	947279-6	-	1	-	-	-		•Skruv	•Schraube		2
17	942866-5	-	1	-	-	-		•Fjädermutter	•Federverschlussmutter		2
18	940121-7	-	2	-	-	-		•Låsbricka	•Sicherungsscheibe		2
19	1266390-2	-	2	-	-	-		•Mutter	•Mutter		2
20		-	1	-	-	-	NS	Tankarmatur	Kraftstoff-vorratsgeber	5) B19E,B21E,B23E, B28E	
21	*1258947*	-	1	-	-	-	NS	•Tankarmatur	•Kraftstoff-vorratsgeber	REPL 1PCS 1258854-7.	
☆ 22	271785-8	-	1	-	-	-		••Bränsleslangsats	••Draftstoffschlauchesatz	(1228910)	3
23	948199-5	-	1	-	-	-		•••Nippel	•••Nippel		2
24	3514604-2	-	1	-	-	-		•Gummislang metervara	•Gummischlauch Meterware	LG 60mm	2
25	*(1276515)*	-	1	-	-	-	SP	•Bränslepump	•Kraftstoffpumpe	EXC (USA),(CDN) REPL 1PCS 271119-0.	2
	(1276515)	-	1	-	-	-	SP	•Bränslepump	•Kraftstoffpumpe	(GB) REPL 1PCS 271119-0.	2
	271119-0							Reparationssats	Reparatursatz	SEE FIG. 68	1
26	1276565-7	-	1	-	-	-		•Filter	•Filter		2
27	1235480-9	-	1	-	-	-		•Jordförbindning	•Masseanschluss		3
28	947279-6	-	1	-	-	-		•Skruv	•Schraube		2
29	942866-5	-	1	-	-	-		•Fjädermutter	•Federverschlussmutter		2
30	955779-4	-	2	-	-	-		•Mutter	•Mutter		2
31	941904-5	-	2	-	-	-		•Fjäderbricka	•Federscheibe		2
32		-	1	-	-	-	NS	Tankarmatur	Kraftstoff-vorratsgeber	6) B19E,B21E,B23E, B28E	
		-	1	-	-	-	NS	Tankarmatur	Kraftstoff-vorratsgeber	7) B21F,B23F,B27F, B28F	
33	*(1258854)*	-	1	-	-	-	SP	•Tankarmatur	•Kraftstoff-vorratsgeber	REPL 1 PCS 1367253-0	2
	1367253-0	-	-	-	-	-		Tankarmatur	Kraftstoff-vorratsgeber	SEE 38•861	3

1) 242 CH APP -147832, 244 CH APP -398246, 245 CH APP -227871, 262 CH APP -5210, 264 CH APP -67629, 265 265 CH APP -17332.
2) 242 CH APP 147833-, 244 CH APP 398247-, 245 CH APP 227872-, 262 CH APP 5211-, 264 CH APP 67630-, 265 CH APP 17333-.
3) 242 CH-237369, 244 CH-939339, 245 CH-506269, 265 CH-34029.
4) 242 CH 237370-, 244 CH 939340-, 245 CH 506270-, 265 CH 34030-
5) 242 CH APP 147833-192989, 244 CH APP 398247-615694, 245 CH APP 227872-329900, 262 CH APP 5211-9124, 264 CH APP 67630-110950, 265 CH APP 17333-29271.
6) 242 CH APP 292990-237369,244 CH APP 615695-939339,245 CH APP 329901-506269,262 CH APP 9125-,264 CH APP- 110951-,265 CH APP 29272-34029.
7) 242 CH APP 147833-237369,244 CH APP 398247-939339,245 CH APP 227872-506269,262 CH APP 5211-,264 CH APP- 67630-,265 CH APP 17333-34029.

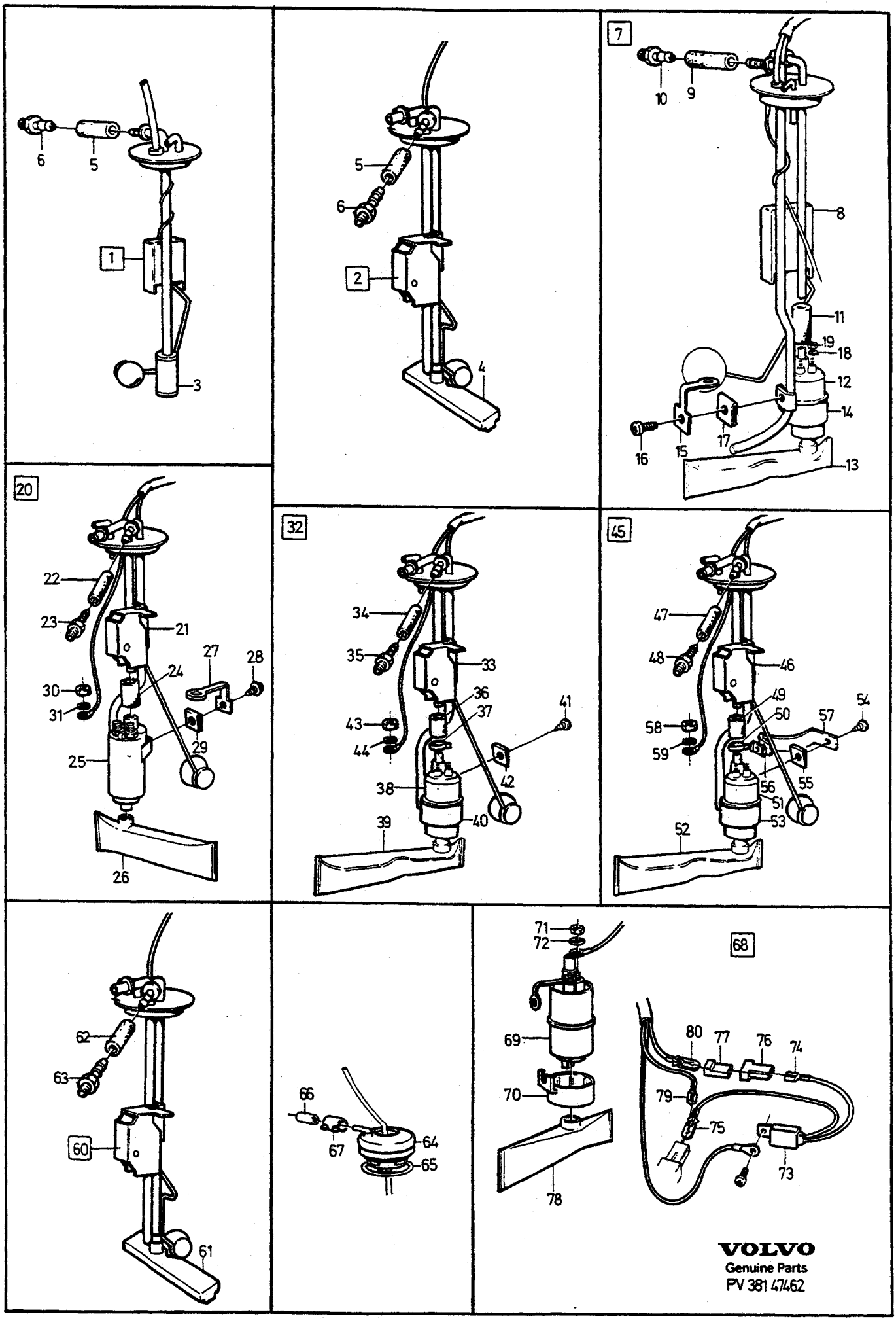

VOLVO
Genuine Parts
PV 381 47462

A	CARB
B	F.I
C	DIESEL
D	
E	

TANKARMATUR — TANKARMATUR

Grupp / Gruppe 38

Sida / Seite 857

Pos	Artikel nr / Artikelnr.	Antal / Anzahl A	B	C	D	E	PS	Benämning	Bezeichnung	Anmärkning / Anmerkung	SR
☆ 34	271785-8	-	1	-	-	-		••Bränsleslangsats	••Draftstoffschlauchesatz	(1228910)	3
35	948199-5	-	1	-	-	-		•••Nippel	•••Nippel		2
36	3514604-2	-	1	-	-	-		•Gummislang metervara	•Gummischlauch Meterware	LG 60mm	2
37	975269-2	-	1	-	-	-		•Slangklämma	•Schlauchklemme	(945650) ALTER	2
38	1276330-6	-	1	-	-	-		•Bränslepump	•Kraftstoffpumpe	(USA),(CDN).	3
	(1276515)	-	1	-	-	-	SP	•Bränslepump	•Kraftstoffpumpe	R.H.D EXC (GB). L.H.D EXC (USA),(CDN).	3
	(1276515)	-	1	-	-	-	SP	•Bränslepump	•Kraftstoffpumpe	REPL 1 PCS 271119-0. (GB)	3
	271119-0							Reparationssats	Reparatursatz	REPL 1 PCS 271119-0. SEE FIG. 68	1
39	1274817-4	-	1	-	-	-		•Filter	•Filter	(1266822)	1
40	1312390-6	-	1	-	-	-		•Konsol	•Konsole	(1235444)	4
41	947279-6	-	1	-	-	-		•Skruv	•Schraube		2
42	942866-5	-	1	-	-	-		•Fjädermutter	•Federverschlussmutter		2
43	1266390-2	-	2	-	-	-		•Mutter	•Mutter		2
44	940121-7	-	2	-	-	-		•Låsbricka	•Sicherungsscheibe		2
45		-	1	-	-	-	NS	Tankarmatur	Kraftstoff-vorratsgeber	4) B19,B21E,B21F, B23E,B23F,B28E	
46	*(1312395)*	-	1	-	-	-	SP	•Tankarmatur	•Kraftstoff-vorratsgeber	8) REPL 1 PCS 1367253-0	2
	(1312419)	-	1	-	-	-	SP	•Tankarmatur	•Kraftstoff-vorratsgeber	9) REPL 1 PCS 1367253-0	2
	1367253-0	-	-	-	-	-		Tankarmatur	Kraftstoff-vorratsgeber	SEE 38•861	3
☆ 47	271785-8	-	1	-	-	-		••Bränsleslangsats	••Draftstoffschlauchesatz	(1228910)	3
48	948199-5	-	1	-	-	-		•••Nippel	•••Nippel		2
49	1235299-3	-	1	-	-	-		•Gummislang	•Gummischlauch	8)	3
	3514604-2	-	1	-	-	-		•Gummislang metervara	•Gummischlauch Meterware	9) LG 60mm	2
50	967919-2	-	1	-	-	-		•Slangklamma	•Schlauchschelle	8) (966825)	2
	975269-2	-	2	-	-	-		•Slangklämma	•Schlauchklemme	9) (945650)	2
51	1276330-6	-	1	-	-	-		•Bränslepump	•Kraftstoffpumpe	8)	3
☆	3507436-8	-	1	-	-	-		•Förpump	•Vorförderpumpe	9) (1317671)(1389721)	1
52	1274817-4	-	1	-	-	-		•Filter	•Filter	8) (1266822)	1
	1274817-4	-	1	-	-	-		•Filter	•Filter	9)	1
53	1312390-6	-	1	-	-	-		•Konsol	•Konsole	8) (1235444)	4
	1312390-6	-	1	-	-	-		•Konsol	•Konsole	9)	4
54	947279-6	-	X	-	-	-		•Skruv	•Schraube		2
55	942866-5	-	1	-	-	-		•Fjädermutter	•Federverschlussmutter		2
56	967770-9	-	1	-	-	-		•Fjädermutter	•Federverschlussmutter	9)	2
57	1312388-0	-	1	-	-	-		•Fjäder	•Feder	9)	2
58	1266390-2	-	2	-	-	-		•Mutter	•Mutter		2
59	940121-7	-	2	-	-	-		•Låsbricka	•Sicherungsscheibe		2
60	*(1235913)*	-	-	1	-	-	SP	Tankarmatur	Kraftstoff-vorratsgeber	3) REPL 1 PCS 1312397-1	2
	(1312397)	-	-	1	-	-	SP	Tankarmatur	Kraftstoff-vorratsgeber	4) REPL 1 PCS 1367255-5	2
	1367255-5	-	-	-	-	-		Nivågivare	Fullstandgeber	SEE 38•861	3
61	1235912-1	-	-	1	-	-		•Filter	•Filter		2
☆ 62	271785-8	-	-	1	-	-		•Bränsleslangsats	•Draftstoffschlauchesatz	(1228910)	3
63	948199-5	-	-	1	-	-		••Nippel	••Nippel		2
64	1235324-9	1	1	1	-	-		Spårring	Nutring		3
65	949276-0	1	1	1	-	-		O-ring	O-ring		2
66	687245-1	1	1	1	-	-		Tätningshylsa	Dichthulse		2
67	943469-7	1	1	1	-	-		Slangklamma	Schlauchschelle	(946709)	2
68	271119-0	1	-	-	-	-		Reparationssats	Reparatursatz		1
69	1276330-6	1	-	-	-	-		•Bränslepump	•Kraftstoffpumpe		3
70	1312390-6	1	-	-	-	-		•Konsol	•Konsole	(1235444)	4
71	1266390-2	2	-	-	-	-		•Mutter	•Mutter		2
72	940121-7	2	-	-	-	-		•Låsbricka	•Sicherungsscheibe		2
73	1235204-3	1	-	-	-	-		•Kondensator	•Kondensator		1

4) 242 CH 237370-, 244 CH 939340-, 245 CH 506270-, 265 CH 34030-
8) 242CH 237370-240946, 244CH 939340-990337, 245CH 506270-536921, 265CH 34030-.
9) 242CH 240947-, 244CH 990338-, 245CH 536921-.
3) 242 CH-237369, 244 CH-939339, 245 CH-506269, 265 CH-34029.

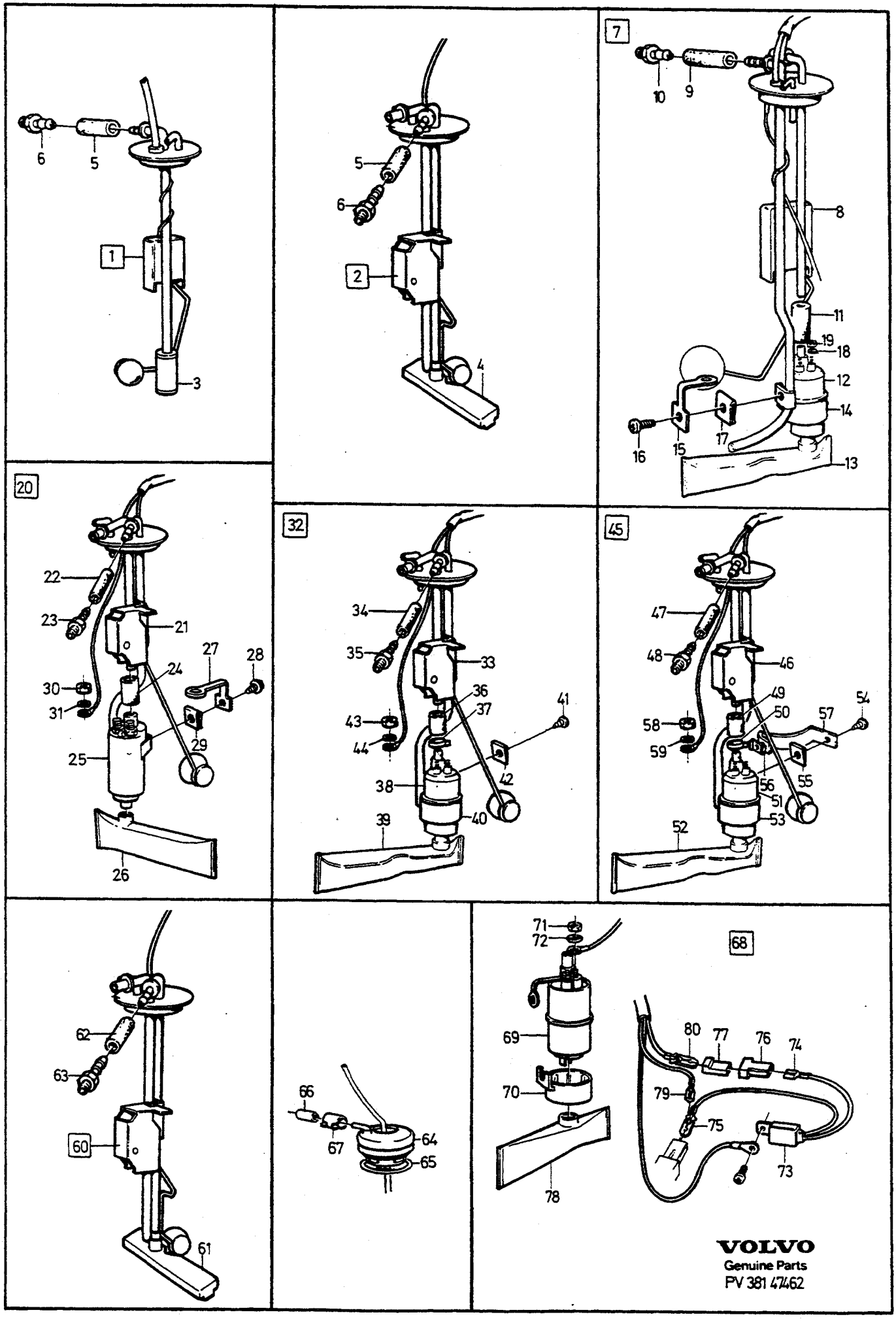
6
5
1
3
5
6
2
4
7
10
9
8
11
19
18
12
14
16
15
17
13
20
22
23
21
27
28
24
30
31
29
25
26
32
34
35
33
36
41
37
43
44
42
38
40
39
45
47
48
46
49
54
50
57
58
59
56
55
51
53
52
62
63
60
61
66
67
64
65
71
72
68
69
70
78
80
77
76
74
79
75
73
VOLVO
Genuine Parts
PV 381 47462

A	CARB	TANKARMATUR TANKARMATUR	Grupp Gruppe 38
B	F.I		
C	DIESEL		Sida Seite 859
D			
E			

Pos	Artikel nr Artikelnr.	Antal / Anzahl A	B	C	D	E	PS	Benämning	Bezeichnung	Anmärkning Anmerkung	SR
74	949211-7	1	-	-	-	-		••Ledningssko	••Kabelschuh		1
75	949490-7	1	-	-	-	-		••Ledningssko	••Kabelschuh		1
76	964195-2	1	-	-	-	-		•Stiftisolator	•Flachstecker	(958207)	2
77	964196-0	1	-	-	-	-		•Hylsisolator	•Steckbuchse	(958108)	2
78	1274818-2	1	-	-	-	-		•Filter	•Filter		3
79	949472-5	2	-	-	-	-		•Ledningssko	•Kabelschuh		1
80	949490-7	1	-	-	-	-		•Ledningssko	•Kabelschuh		1

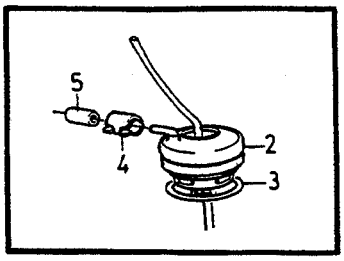

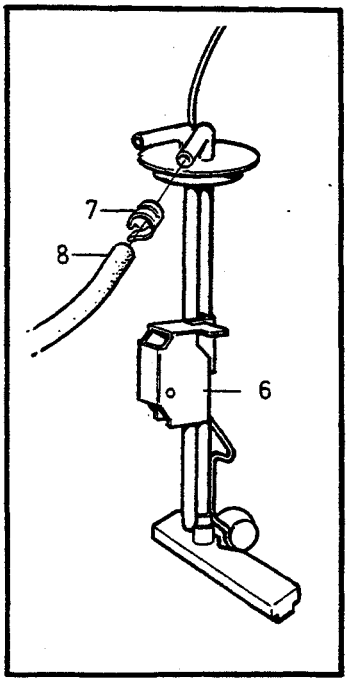

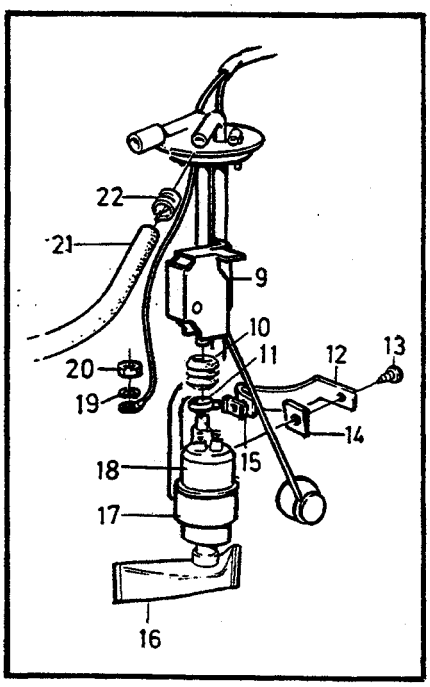

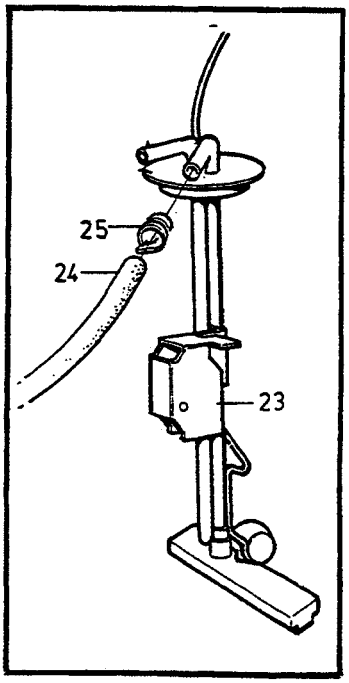

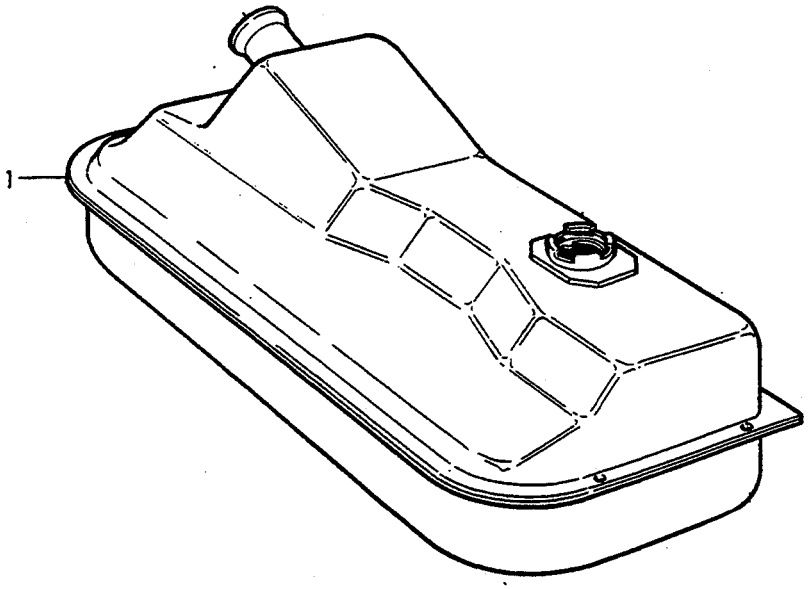

VOLVO
Genuine Parts
PV 381 46 898

A	CARB
B	F.I
C	DSL
D	
E	

TANKARMATUR TANKARMATUR

Grupp / Gruppe 38

Sida / Seite 861

Pos	Artikel nr / Artikelnr.	Antal / Anzahl A	B	C	D	E	PS	Benämning	Bezeichnung	Anmärkning / Anmerkung	SR
1		1	1	1	-	-		Bränsletank	Kraftstofftank	SEE 23-369	
2	1235324-9	1	1	1	-	-		Spårring	Nutring		3
3	949276-0	1	1	1	-	-		O-ring	O-ring		2
4	943469-7	1	1	1	-	-		Slangklamma	Schlauchschelle	(946709)	2
5	687245-1	1	1	1	-	-		Tätningshylsa	Dichthulse		2
6	1367254-8	1	-	-	-	-		Tankarmatur	Kraftstoff-vorratsgeber		3
7	1321719-5	2	-	-	-	-		Klamma	Klemme		2
8	1266500-6	X	-	-	-	-		Bränsleslang	Kraftstoffschlauch	LG 460mm	2
9	1367253-0	-	1	-	-	-		Tankarmatur	Kraftstoff-vorratsgeber		3
10	3514604-2	-	1	-	-	-		Gummislang metervara	Gummischlauch Meterware	LG 60mm	2
11	967919-2	-	2	-	-	-		Slangklamma	Schlauchschelle	(945651)	2
12	1312388-0	-	1	-	-	-		Fjäder	Feder		2
13	947279-6	-	2	-	-	-		Skruv	Schraube		2
14	942866-5	-	1	-	-	-		Fjädermutter	Federverschlussmutter		2
15	967770-9	-	1	-	-	-		Fjädermutter	Federverschlussmutter		2
16	1274817-4	-	1	-	-	-		Filter	Filter		1
17	1312390-6	-	1	-	-	-		Konsol	Konsole		4
☆ 18	3507436-8	-	1	-	-	-		Förpump	Vorförderpumpe	(1389721)	1
19	940121-7	-	2	-	-	-		Låsbricka	Sicherungsscheibe		2
20	1266390-2	-	2	-	-	-		Mutter	Mutter		2
21	1266500-6	-	X	-	-	-		Bränsleslang	Kraftstoffschlauch	LG 460mm	2
22	1321719-5	-	2	-	-	-		Klamma	Klemme		2
23	1367255-5	-	-	1	-	-		Nivågivare	Fullstandgeber		3
24	1266500-6	-	-	X	-	-		Bränsleslang	Kraftstoffschlauch	LG 460mm	2
25	1321719-5	-	-	2	-	-		Klamma	Klemme		2

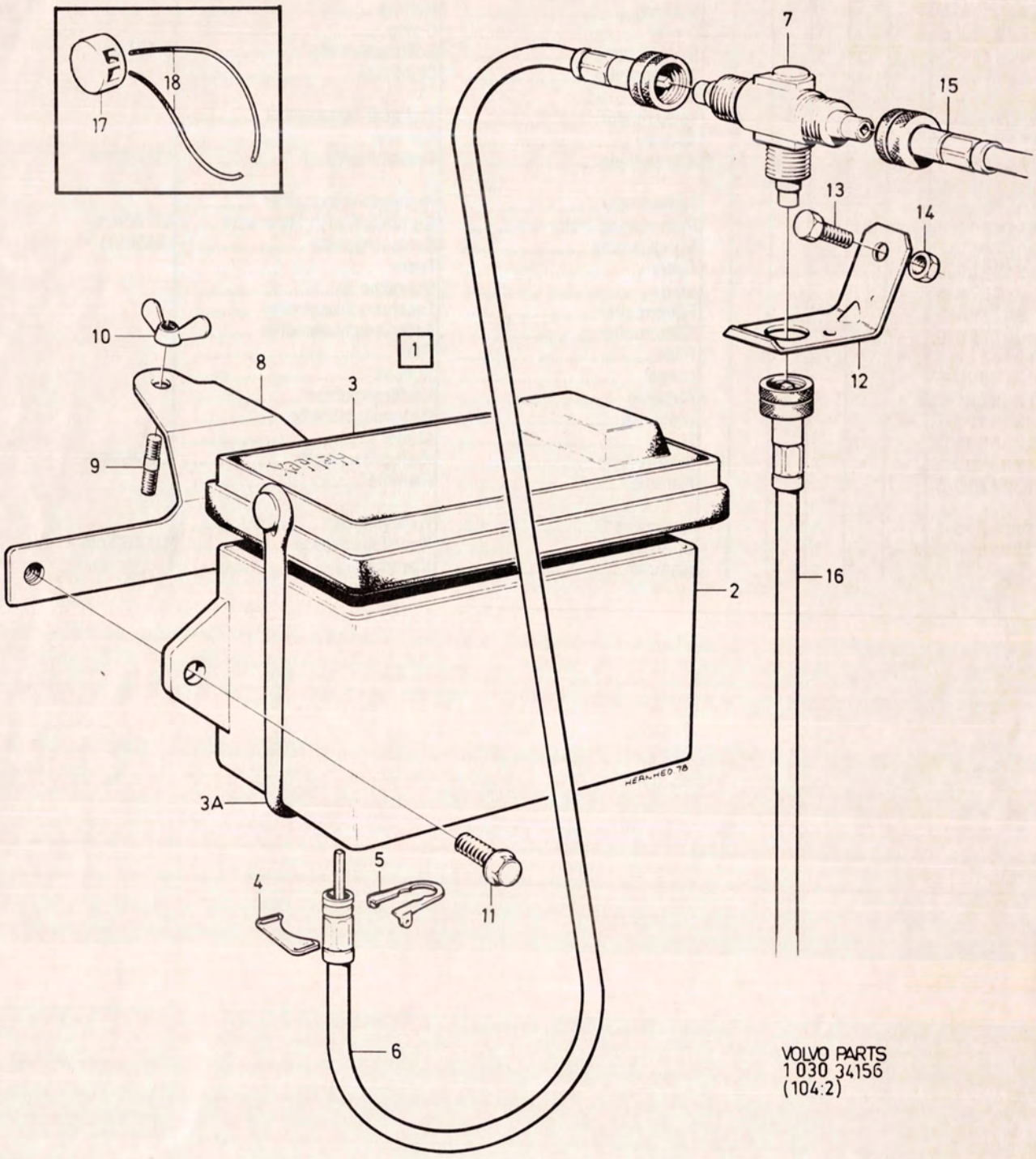

VOLVO PARTS
1 030 34156
(104:2)

A
B
C
D
E

KILOMETERRÄKNARE — KILOMETERZÄHLER

Grupp Gruppe 38
Sida Seite 863

Pos	Artikel nr Artikelnr.	Antal / Anzahl A	B	C	D	E	PS	Benämning	Bezeichnung	Anmärkning Anmerkung	SR
1	*(1258338)*	1	-	-	-	-	SP	Kilometerräknare komplett	Kilometerzähler komplett	REPL 1 PCS 1258325-8, 1 PCS 1258326-6, 1 PCS 1258327-4, 1 PCS 1258328-2, 1 PCS 1258329-0	2
2	1258325-8	1	-	-	-	-		• Kilometerräknare	• Kilometerzähler		3
3	1258326-6	1	-	-	-	-		• Skyddslock	• Schutzdeckel		3
3a	1323126-1	1	-	-	-	-		• • Gummiband	• • Gummiband		3
4	1258328-2	1	-	-	-	-		• Plomberingsplåt	• Verschlussblech		3
5	1258329-0	1	-	-	-	-		• Clips	• Klemme		3
6	1258327-4	1	-	-	-	-		• Hastighetsmätarwire	• Tachometerwelle		1
7	1258330-8	1	-	-	-	-		Hastighetsmätarväxel	Tachometerantrieb		3
8	1258940-4	1	-	-	-	-		Konsol	Konsole		3
9	924060-7	1	-	-	-	-		Pinnskruv	Stiftschraube		2
10	192354-9	1	-	-	-	-		Vingmutter	Flugelmutter		2
11	944926-5	2	-	-	-	-		Flänsskruv	Flanschschraube		2
12	1258943-8	1	-	-	-	-		Konsol	Konsole		3
13	945970-2	1	-	-	-	-		Skruv	Schraube		2
14	1258948-7	1	-	-	-	-		Mutter	Mutter		2
15	1235806-5	1	-	-	-	-		Hastighetsmätarwire ..... " VDO-900 " Fördelningsväxel Kombinationsinstrument	Tachometerwelle ..... " VDO-900 " Verteilergetriebe Kombinationsinstrument		1
16		-	-	-	-	-		Drivaxel ..... Fördelningsväxel Växellåda	Antriebswelle ..... Verteilergetriebe Getriebe	SEE 38 • 833	
17	9985962-1	4	-	-	-	-		Plomb	Plombe		6
18	9985963-9	X	-	-	-	-		Plomberingstråd	Plombierdraht	LG 430mm	6

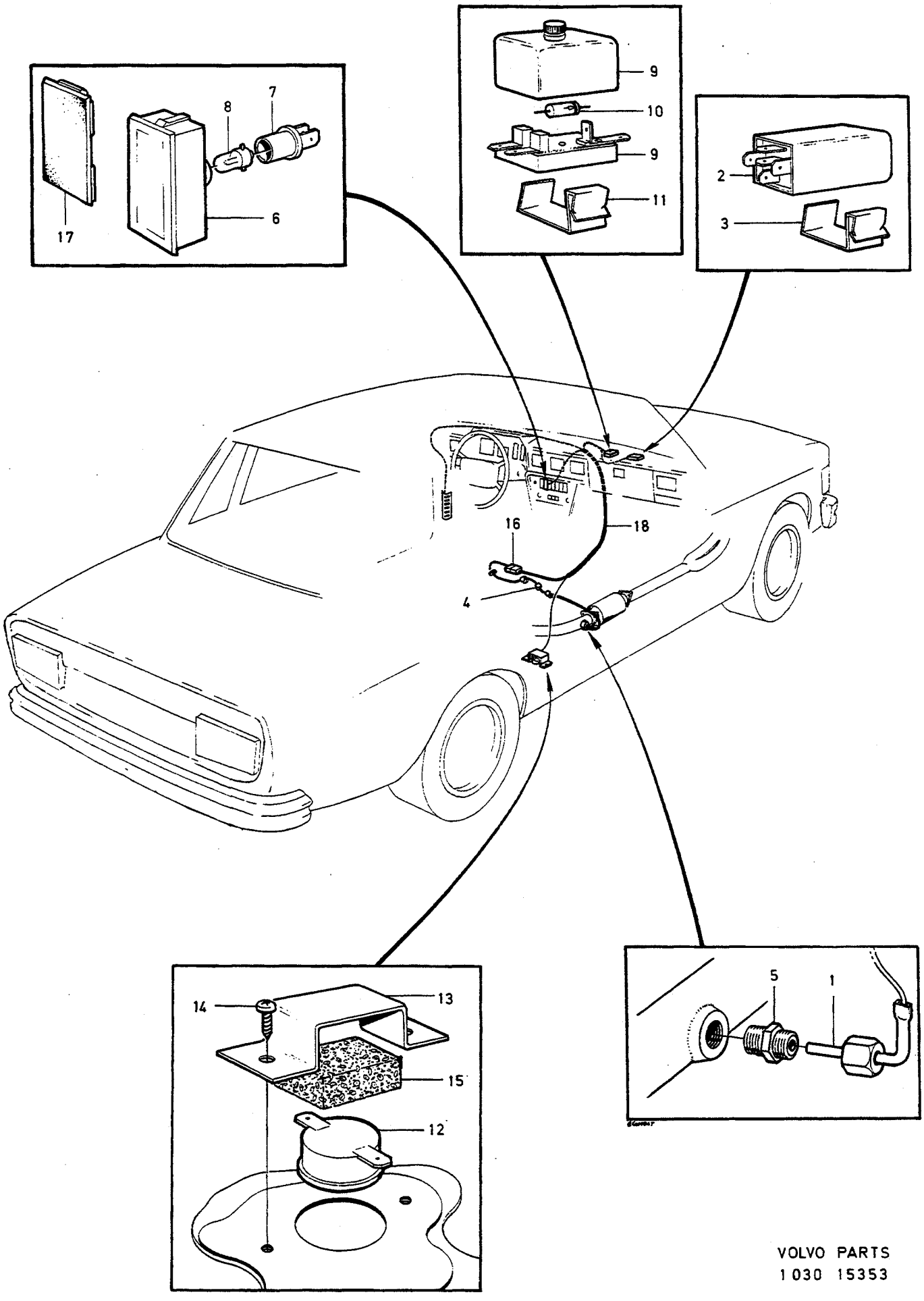

VOLVO PARTS
1 030 15353

A B C D E

TEMPERATURVARNINGSSYSTEM TEMPERATURWARNSYSTEM

(J)

Grupp Gruppe 38

Sida Seite 865

Pos	Artikel nr Artikelnr.	Antal / Anzahl A	B	C	D	E	PS	Benämning	Bezeichnung	Anmärkning Anmerkung	SR
1	1219780-2	1	-	-	-	-		Givare	Geber	-1979	2
	1219780-2	1	-	-	-	-		Givare	Geber	1980- B21F	2
	1274255-7	1	-	-	-	-		Temperaturgivare	Temperaturgeber	1980- B28F	2
☆ 2	9128846-4	1	-	-	-	-		Relä	Relais	(1219779)	3
3	1234599-7	1	-	-	-	-		Clips	Klemme		2
4	*1211598*	X	-	-	-	-	NS	Hållare	Halter		
	951186-6	3	-	-	-	-		Klamma	Klemme	1980- B28F	2
	969473-8	3	-	-	-	-		Sextandhålskruv	Sechszahn-hohlschraube	1980- B28F (955137)	2
5	941748-6	1	-	-	-	-		Nippel	Nippel		2
6	1234822-3	1	-	-	-	-		Kontrollampa	Kontrolleuchte		3
7	663095-8	1	-	-	-	-		Lamphållare	Lampenfassung		2
8	182055-4	1	-	-	-	-		Glödlampa	Gluhlampe	BA9S 12V 2W	1
9	686066-2	1	-	-	-	-		Säkringsdosa	Sicherungsdose		4
10	6772374-2	1	-	-	-	-		Diod	Diode	(1506069)	3
11	1234599-7	1	-	-	-	-		Clips	Klemme		2
12	*1234786*	1	-	-	-	-	OP	Termostat	Thermostat	-1979 (1258263)	1
13	*1234776*	1	-	-	-	-	OP	Skyddsplåt	Schutzblech	-1979	3
14	969473-8	2	-	-	-	-		Sextandhålskruv	Sechszahn-hohlschraube	-1979 (955137)	2
15	*1214722*	1	-	-	-	-	NS	Stötskydd	Stosskissen	-1979	
16	1212856-7	1	-	-	-	-		Stiftisolator	Flachstecker	(947780)	2
17	1210690-2	1	-	-	-	-		Lock	Kappe	EXC (J)	4
18	1259279-6	1	-	-	-	-		Ledningsmatta	Kabelbaum	(1235435)	5

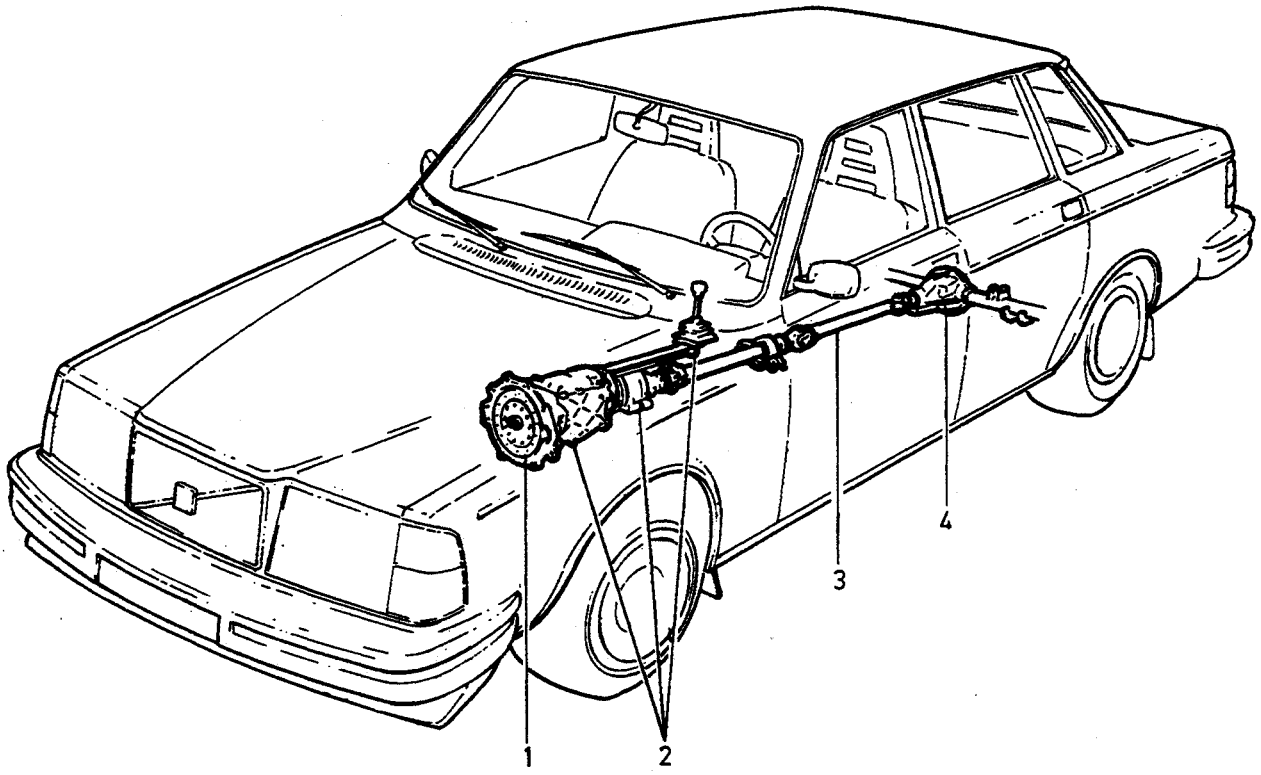

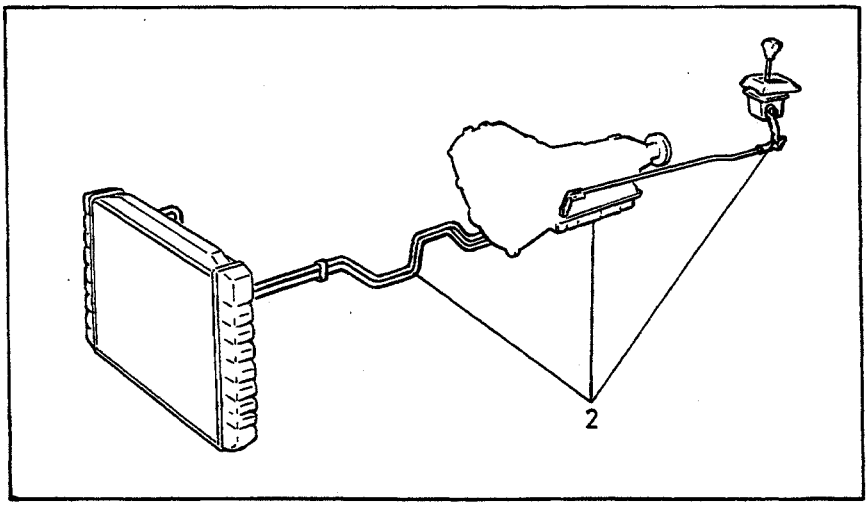

©VOLVO
Genuine Parts

GRUPP INDEX
KRAFTÖVERFÖRING

GRUPPENINDEX
KRAFTÜBERTRAGUNG

Pos	Benämning	Bezeichnung	Anmärkning Anmerkung
	UNDERGRUPP 41	**UNTERGRUPPE 41**	
1	Koppling	Kupplung	SEE 41 • 871
	UNDERGRUPP 43	**UNTERGRUPPE 43**	
2	Växellåda	Getriebe	SEE 43 • 893
	UNDERGRUPP 45	**UNTERGRUPPE 45**	
3	Kardanaxel	Kardanwelle	SEE 45 • 1071
	UNDERGRUPP 46	**UNTERGRUPPE 46**	
4	Bakaxel	Hinterachse	SEE 46 • 1087

A		UNDERGRUPP KOPPLING	UNTERGRUPPE KUPPLUNG	Grupp Gruppe 41
B				
C				
D				Sida Seite 871
E				

Pos	Artikel nr Artikelnr.	Antal / Anzahl A	B	C	D	E	P S	Benämning	Bezeichnung	Anmärkning Anmerkung	S R
		-	-	-	-	-		Koppling kopplingsreglage	Kupplung Kupplungspedal		
		-	-	-	-	-		•L.H.D. 4CYL, DSL.	•L.H.D. 4CYL, DSL.	SEE 41•873	
		-	-	-	-	-		•R.H.D 4CYL.	•R.H.D 4CYL.	SEE 41•877	
		-	-	-	-	-		•6CYL.	•6CYL.	SEE 41•881	
		-	-	-	-	-		Reparationssats huvudcylinder manövercylinder	Reparatursätze Hauptzylinder Steuerzylinder	SEE 41•889	
		-	-	-	-	-		Reparationssats koppling	Reparatursätze Kupplung	SEE 41•891	

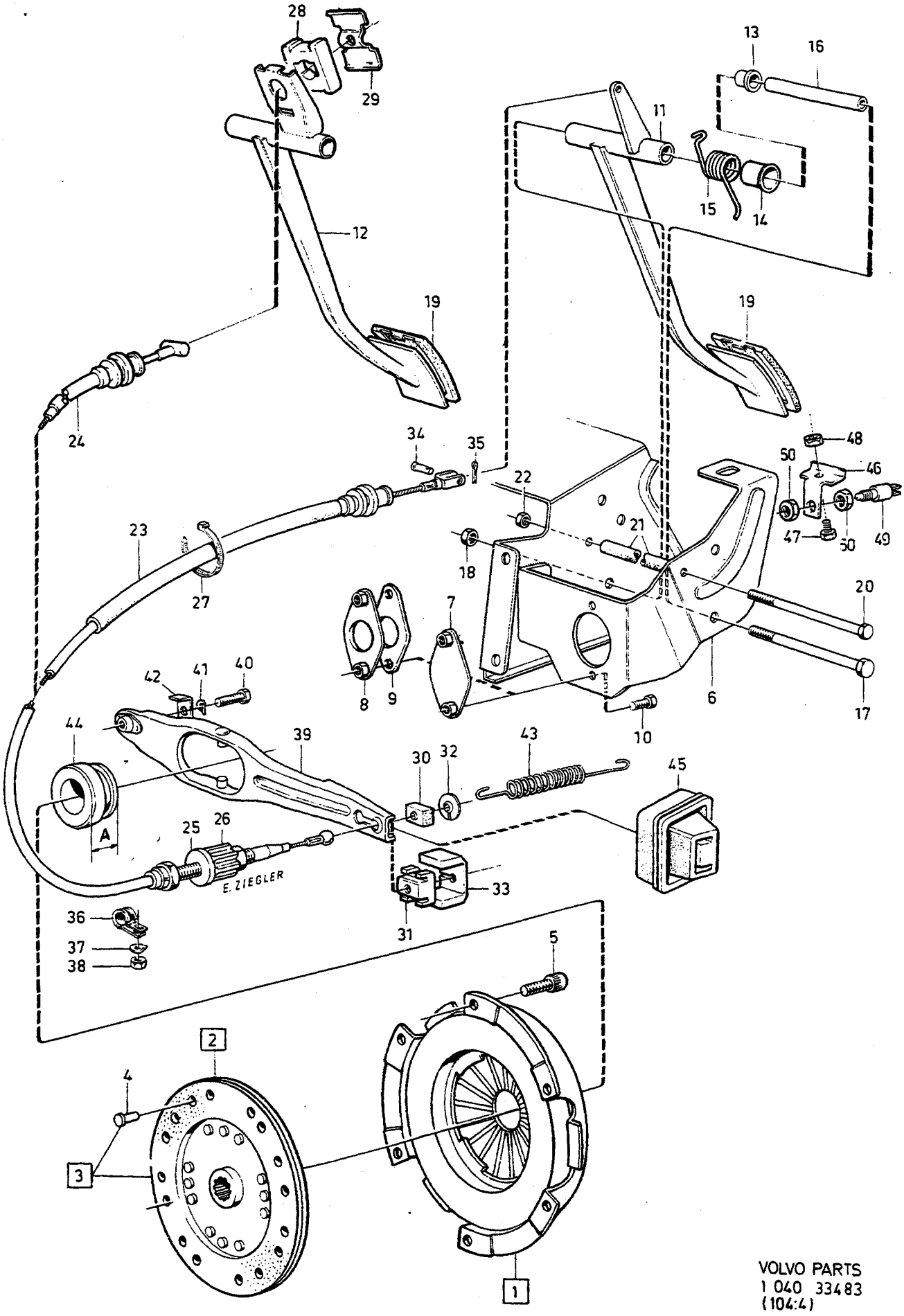

VOLVO PARTS
1 040 33483
(104:4)

A	M45
B	M46
C	M47
D	
E	

KOPPLING
KOPPLINGSREGLAGE

KUPPLUNG
KUPPLUNGSPEDAL

L.H.D

Grupp / Gruppe 41

Sida / Seite 873

Pos	Artikel nr / Artikelnr.	Antal / Anzahl A	B	C	D	E	PS	Benämning	Bezeichnung	Anmärkning / Anmerkung	SR
1	1340758-0	1	1	-	-	-		Koppling	Kupplung	B19A,B21A,B23A,B19E, B21E,B23E,B21F,B23F. (1220731), (1209884).	2
	1220795-7	1	1	-	-	-		Koppling	Kupplung	B19ET,B21ET, B21FT W/O INTERCOOLER	2
	271265-1	1	1	-	-	-		Kopplingsats	Kupplungssatz	D20, D24 (1232220)	2
	(1209874)	-	1	-	-	-	SP	Koppling	Kupplung	B21FT INTERCOOLER REPL 1PCS 3520553-3, 1PCS 9143473-8.	2
	(1340549)	-	-	1	-	-	SP	Koppling	Kupplung	B21A, B23A. REPL 1 PCS 6814585-3, 1 PCS 3549537-3.	2
☆	6814585-3	-	-	1	-	-		Koppling	Kupplung	B21A,B23A.	2
☆	3520553-3	-	1	-	-	-		Koppling	Kupplung	B21FT INTERCOOLER	2
☆ 2	9143473-8	-	1	-	-	-		Lamell	Lamelle	B21FT INTERCOOLER	2
	1377563-0	1	1	-	-	-		Lamell	Lamelle	B19ET, B21ET (1209714)	2
	3549537-3	1	1	1	-	-		Lamell	Lamelle	(6814692) B19A/E,B21A/E,B23E	2
	1377559-8	1	1	-	-	-		Lamell	Lamelle	B21FT W/O INTERCOOLER	2
	1377559-8	1	1	1	-	-		Lamell	Lamelle	B23F,B21F. (1209660)	2
	6843623-7	-	-	1	-	-		Lamell	Lamelle	(1340636) B23A	2
	1377559-8	1	1	-	-	-		Lamell	Lamelle	D20, D24. (1232601)	2
3		2	2	2	-	-	KN	• Belägg	• Belag		
4		18	18	18	-	-	KN	• Nit	• Niet		
5	959220-5	6	6	6	-	-		Insexskruv	Inbusschraube		2
6		1	1	1	-	-		Pedalkåpa	Pedalgehäuse	SEE 52•1141	
7	*(1205727)*	1	1	1	-	-	SP	Mutterplatta	Gewindeplatte	EXC TURBO REPL 1 PCS 1272393-8, 2 PCS 948645-7.	2
8	1273344-0	1	1	1	-	-		Mutterplatta	Gewindeplatte	TURBO	
9	3540030-8	1	1	1	-	-		Packning	Dichtung		
10	955293-6	2	2	2	-	-		Skruv	Schraube		
11	1272673-3	1	1	1	-	-		Kopplingspedal	Kupplungspedal	4CYL	
12	1272225-2	-	-	1	-	-		Kopplingspedal	Kupplungspedal	DSL.	
13	675555-7	2	2	2	-	-		Bussning	Buchse		
14	1272822-6	1	1	1	-	-		Hylsa	Hulse		
15	1272821-8	1	1	-	-	-		Fjäder	Feder	4CYL TURBO.	
	1330532-1	1	1	1	-	-		Fjäder	Feder	4CYL W/O TURBO.	
16	1206770-8	1	1	1	-	-		Axel	Welle		
17	970963-5	1	1	1	-	-		Skruv	Schraube	(955333)	
18	971083-1	1	1	1	-	-		Låsmutter	Sicherungsmutter	(945654)	
19	1272021-5	1	1	1	-	-		Pedalskoning	Pedalbeschlag		
20	955289-4	1	1	1	-	-		Skruv	Schraube		
21	944574-3	X	X	X	-	-		Gummislang	Gummischlauch	LG 110 mm	

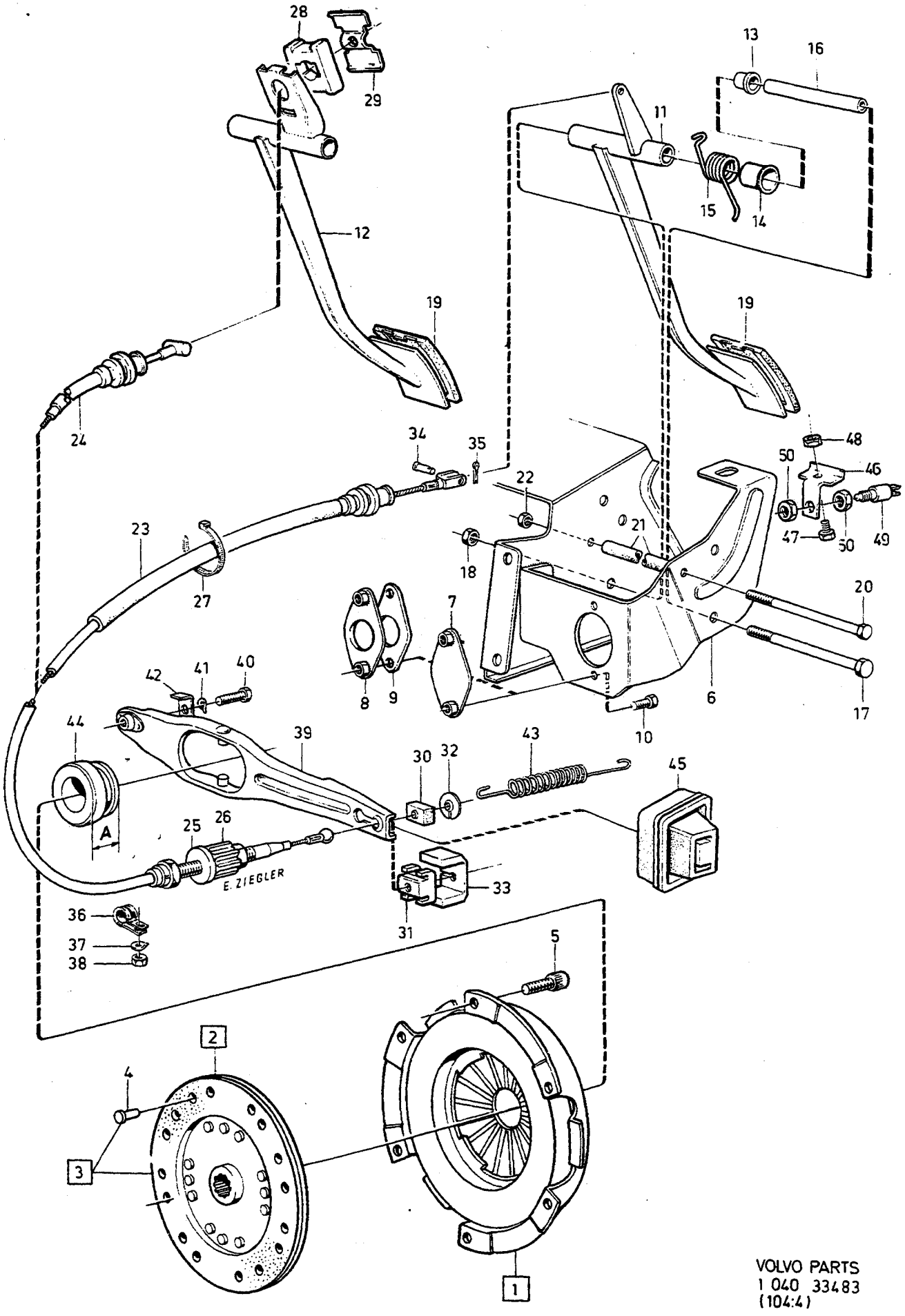

VOLVO PARTS
1 040 33483
(104:4)

A	M45
B	M46
C	M47
D	
E	

KOPPLING — KUPPLUNG
KOPPLINGSREGLAGE — KUPPLUNGSPEDAL

L.H.D

Grupp / Gruppe 41

Sida / Seite 875

Pos	Artikel nr / Artikelnr.	Antal / Anzahl A	B	C	D	E	PS	Benämning	Bezeichnung	Anmärkning / Anmerkung	SR
22	963105-2	1	1	1	-	-		Låsmutter	Sicherungsmutter		2
23	1377669-5	1	1	1	-	-		Kopplingswire	Kupplungsseil	4CYL W/O TURBO	1
	1377669-5	1	1	-	-	-		Kopplingswire	Kupplungsseil	4CYL TURBO. (1359076)	1
24	*6814279*	1	1	1	-	-	NS	Kopplingswire	Kupplungsseil	(1272229) DSL.	1
25	1228913-8	1	1	1	-	-		• Justermutter	• Stellmutter		2
26	1228901-3	1	1	1	-	-		• Gummibussning	• Gummibuchse		2
27	949668-8	1	1	1	-	-		Bandklamma	Bandklammer	F.I	2
28	1272228-6	1	1	1	-	-		Gummiklots	Gummiklotz	DSL	2
29	1272227-8	1	1	1	-	-		Bricka	Scheibe	DSL	2
30	1228902-1	1	1	1	-	-		Gummiklots	Gummiklotz	EXC 4CYL TURBO, DSL.	2
31	1272307-8	1	1	1	-	-		Gummiklots	Gummiklotz	4CYL TURBO,DSL	2
32	1228903-9	1	1	1	-	-		Bricka	Scheibe	EXC B21ET, B21FT	2
33	1273675-7	1	1	1	-	-		Svängningsdämpare	Schwingungsdämpfer		2
☆ 34	977252-6	1	1	1	-	-		Bult	Bolzen	(944730)	2
35	944729-3	1	1	1	-	-		Säkringsbygel	Sicherungsbugel		2
36	952630-2	1	1	1	-	-		Klamma	Klemme	W/O P.S	2
37	941906-0	1	1	1	-	-		Fjäderbricka	Federscheibe		2
38	*955871*	1	1	1	-	-	NS	Mutter	Mutter		
39	1212189-3	1	1	1	-	-		Kopplingsgaffel	Ausruckgabel		3
40	940135-7	1	1	1	-	-		Skruv	Schraube		2
41	941907-8	1	1	1	-	-		Fjäderbricka	Federscheibe		2
42	1232003-2	1	1	1	-	-		Bricka	Scheibe		2
43	677531-6	1	1	-	-	-		Returfjäder	Ruckholfeder	EXC 4CYL TURBO, DSL.	2
	1329545-6	-	-	1	-	-		Returfjäder	Ruckholfeder		2
	1229969-9	-	-	1	-	-		Returfjäder	Ruckholfeder	DSL	2
44	672122-9	1	1	-	-	-		Urkopplingslager	Ausrucklager	A = 43mm	2
	3549881-5	1	1	1	-	-	IK	Urkopplingslager	Ausrucklager	(1220955) A = 36,5mm	2
45	1220759-3	1	1	1	-	-		Gummikåpa	Gummimantel	(381298)	3
46	1272254-2	1	1	1	-	-		Konsol	Konsole		5
47	949734-8	1	1	1	-	-		Skruv	Schraube	(955294)	2
48	955782-8	1	1	1	-	-		Mutter	Mutter		2
49	1235238-1	1	1	1	-	-		Brytkontakt	Ausschalter		3
50	1235237-3	2	2	2	-	-		Mutter	Mutter		2
	271266-9	1	1	-	-	-		Kopplingsats	Kupplungssatz	(270506)	
										SEE 41 • 891	2
		-	-	-	-	-		.....	.....	4CYL EXC TURBO	
	271265-1	1	1	1	-	-		Kopplingsats	Kupplungssatz	(270508) D24.	
										SEE 41 • 891	2

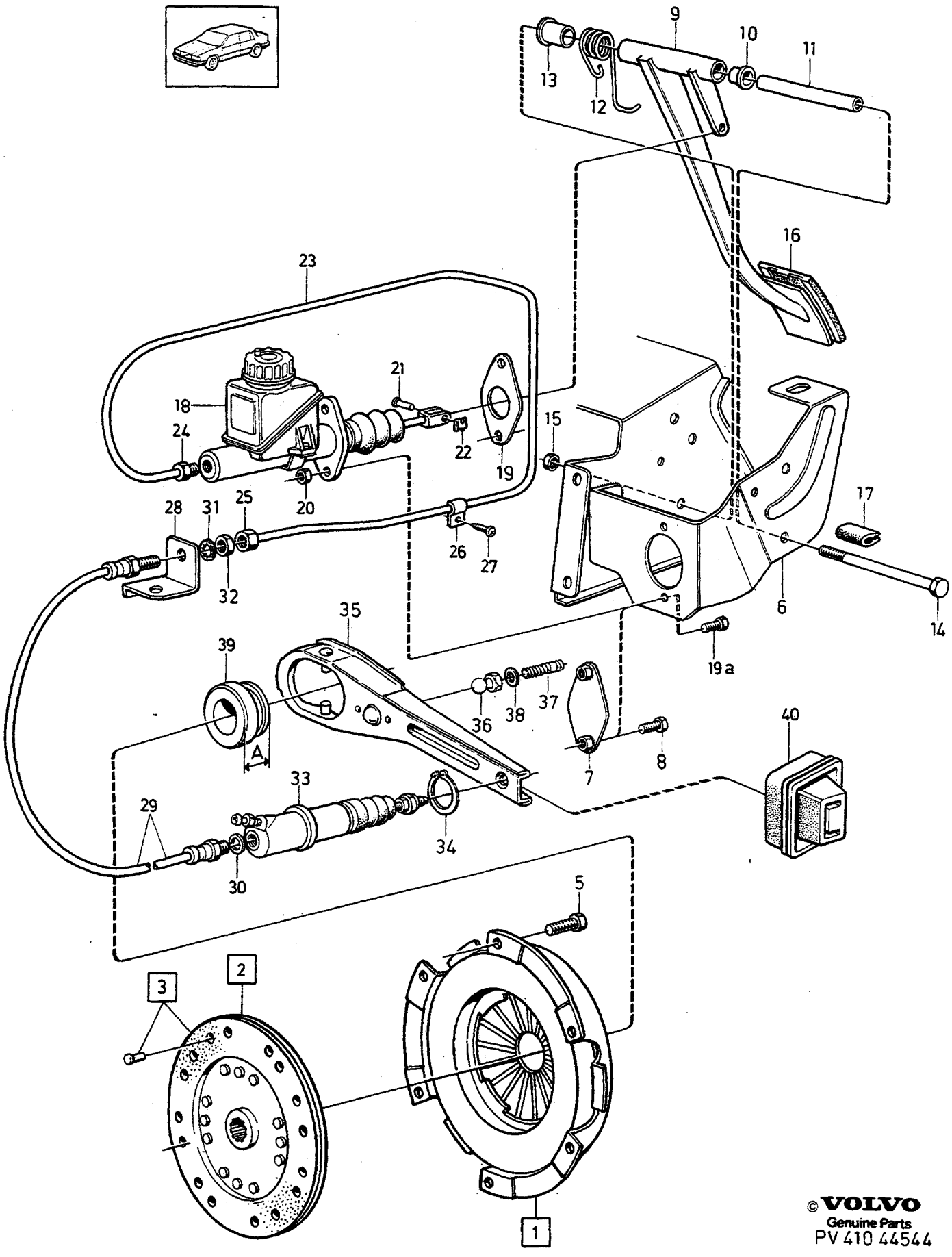

©VOLVO
Genuine Parts
PV 410 44544

A
B
C
D
E

KOPPLING
KOPPLINGSREGLAGE

KUPPLUNG
KUPPLUNGSPEDAL

Grupp
Gruppe
41

Sida
Seite
877

R.H.D. 4CYL.

Pos	Artikel nr Artikelnr.	Antal / Anzahl A	B	C	D	E	PS	Benämning	Bezeichnung	Anmärkning Anmerkung	SR
1	1340758-0	1	-	-	-	-		Koppling	Kupplung	B19A, B19E, B21A, M45, M46. (1209884) (1220731)	2
	1340758-0	1	-	-	-	-		Koppling	Kupplung	B21E, B21F, M45, M46. (1209884) (381249)	2
	1340758-0	1	-	-	-	-		Koppling	Kupplung	B23A, B23E, B23F, M46 (1209884) (1232539)	2
	1220795-7	1	-	-	-	-		Koppling	Kupplung	B19ET, B21ET, B21FT, M46	2
	(1340549)	1	-	-	-	-	SP	Koppling	Kupplung	B21A, B23A, M47. REPL 1 PCS 6814585-3, 1 PCS 3549537-3.	2
2	3549537-3	1	-	-	-	-		Lamell	Lamelle	B19A, B19E, B21E, B21F, M45, M46. (6814692)	2
	3549537-3	1	-	-	-	-		Lamell	Lamelle	B21A, B23E, M45, M46, M47. (6814692)	2
	1377563-0	1	-	-	-	-		Lamell	Lamelle	B19ET, B21ET, M45, M46. (1209714)	2
3		1	-	-	-	-	NS	•Lamellbeläggsats	•Lamellenbelagsatz		
4		18	-	-	-	-	NS	••Nit	••Niet		
5	959220-5	6	-	-	-	-		Insexskruv	Inbusschraube		2
6		-	-	-	-	-		Pedalkåpa	Pedalgehäuse	SEE 52•1141	
7	*(1205727)*	1	-	-	-	-	SP	Mutterplatta	Gewindeplatte	AUTO.TRANS REPL 1 PCS 1272393-8, 1 PCS 948645-7.	2
8	955293-6	2	-	-	-	-		Skruv	Schraube	AUTO.TRANS	2
9	1205721-2	1	-	-	-	-		Kopplingspedal	Kupplungspedal		5
10	675555-7	2	-	-	-	-		Bussning	Buchse		4
11	1206770-8	1	-	-	-	-		Axel	Welle		4
12	1205725-3	1	-	-	-	-		Returfjäder	Ruckholfeder		2
13	1229285-0	1	-	-	-	-		Hylsa	Hulse		3
14	970963-5	1	-	-	-	-		Skruv	Schraube	(955333)	2
15	971083-1	1	-	-	-	-		Låsmutter	Sicherungsmutter	(945654)	2
16	1272021-5	1	-	-	-	-		Pedalskoning	Pedalbeschlag		3
17	699856-1	X	-	-	-	-		Kantskyddslist	Schonleiste	LG 20 mm (672172)	2
18	1229929-3	1	-	-	-	-		Huvudcylinder •SEE 41•883	Hauptzylinder •SEE 41•883		2
19	3540030-8	1	-	-	-	-		Packning	Dichtung		2
19a	946440-5	2	-	-	-	-		Flänsskruv	Flanschschraube		2
20	955782-8	2	-	-	-	-		Mutter	Mutter		2
21	964843-7	1	-	-	-	-		Saxpinnebult	Splintbolzen		2
22	664822-4	1	-	-	-	-		Låsfjäder	Sperrfeder		1
23	946814-1	X	-	-	-	-		Bundyrör	Bundy-rohr	LG 1500 mm	2
24	946816-6	1	-	-	-	-		Skruv	Schraube		2
25	946815-8	1	-	-	-	-		Mutter	Mutter		2

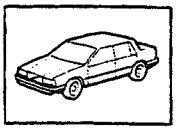

©VOLVO
Genuine Parts
PV 410 44544

A
B
C
D
E

KOPPLING — KUPPLUNG
KOPPLINGSREGLAGE — KUPPLUNGSPEDAL

R.H.D. 4CYL.

Grupp / Gruppe 41
Sida / Seite 879

Pos	Artikel nr / Artikelnr.	Antal / Anzahl A	B	C	D	E	PS	Benämning	Bezeichnung	Anmärkning / Anmerkung	SR
26	951188-2	3	-	-	-	-		Klamma	Klemme		2
27	955140-9	3	-	-	-	-		Skruv	Schraube		2
28	1228785-0	1	-	-	-	-		Konsol	Konsole		4
29	1206840-9	1	-	-	-	-		Slang	Schlauch		3
30	11994-1	1	-	-	-	-		Packning	Dichtung		2
31	940143-1	1	-	-	-	-		Låsbricka	Sicherungsscheibe		2
32	946830-7	1	-	-	-	-		Mutter	Mutter		2
33	*(1205733)*	1	-	-	-	-	SP	Manövercylinder •SEE 41•887	Steuerzylinder •SEE 41•887	REPL 1PCS 1273681-5.	2
	(1273681)	1	-	-	-	-	SP	Manövercylinder	Steuerzylinder	1) REPL 1PCS 6843913-2	2
	6843913-2	1	-	-	-	-		Manövercylinder	Steuerzylinder	1)	2
34	914463-5	1	-	-	-	-		Spårring	Nutring		2
35		1	-	-	-	-	NS	Urkopplingsgaffel komplett	Ausruckgabel komplett		
	1232052-9	1	-	-	-	-		•Urkopplingsgaffel	•Ausruckgabel		3
36	*(381269)*	1	-	-	-	-	SP	•Ledtapp	•Drehzapfen	EXC M47 REPL 1 PCS 1377143-1, 1 PCS 120265-4	3
	6814409-6	1	-	-	-	-		•Ledtapp	•Drehzapfen	M47 (1220806)	3
37	953046-0	1	-	-	-	-		Pinnskruv	Stiftschraube		2
38	955782-8	1	-	-	-	-		Mutter	Mutter		2
39	672122-9	1	-	-	-	-		Urkopplingslager	Ausrucklager	A=43mm	2
	3549881-5	1	-	-	-	-	IK	Urkopplingslager	Ausrucklager	(1220955) A=36,5mm	2
40	1220759-3	1	-	-	-	-		Gummikåpa	Gummimantel	(381298)	3
	271266-9	1	-	-	-	-		Kopplingsats	Kupplungssatz	(270506) M45, M46 SEE 41•891	2

1) För ingående detaljer hänvisas via MASTERREGISTRET till annan katalog. / Bauteile im anderen Katalog anhand des HAUPTINDEX nachschlagen

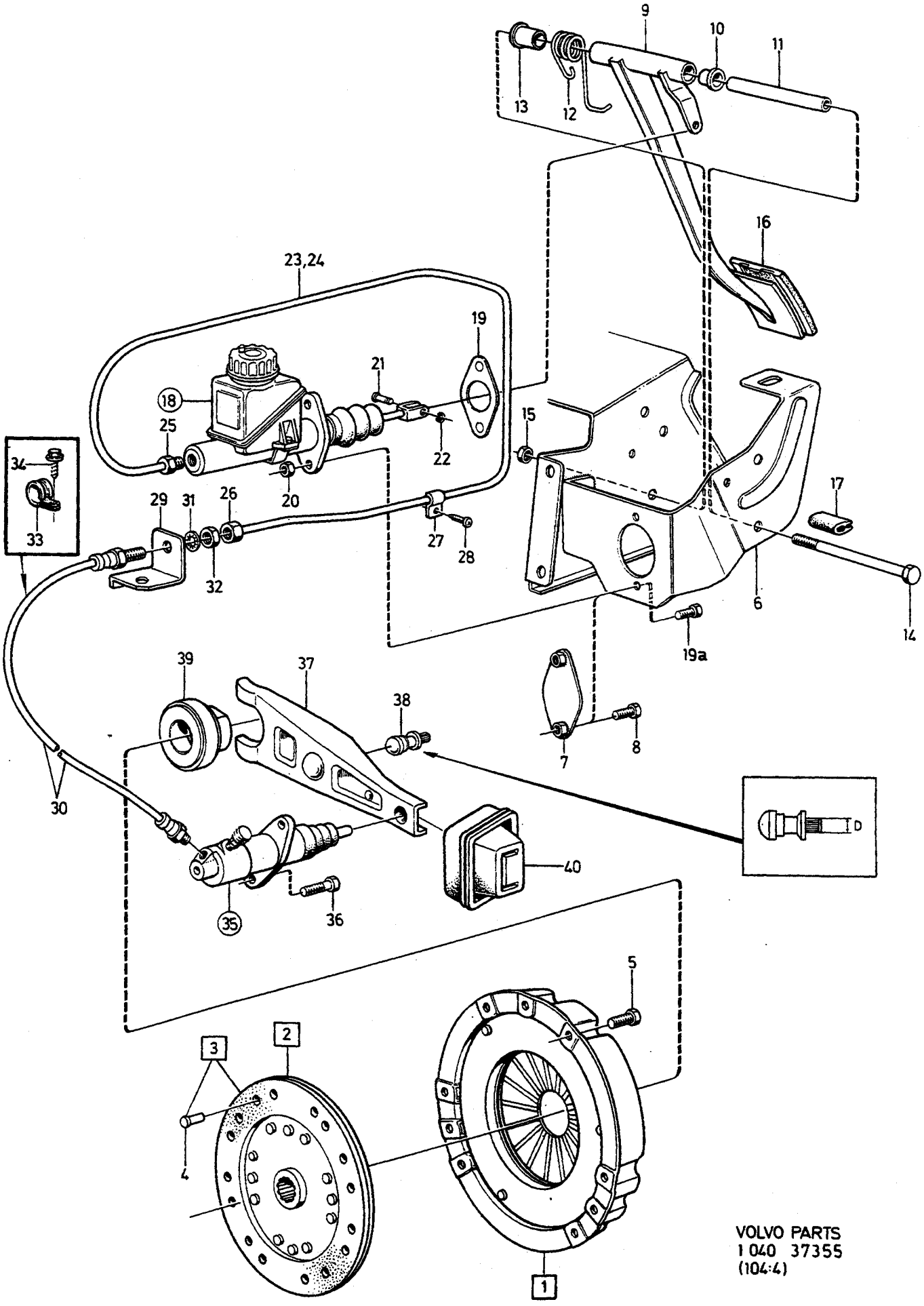

VOLVO PARTS
1 040 37355
(104:4)

A
B
C
D
E

KOPPLING — KUPPLUNG
KOPPLINGSREGLAGE — KUPPLUNGSPEDAL

Grupp / Gruppe 41

Sida / Seite 881

6CYL.

Pos	Artikel nr / Artikelnr.	Antal / Anzahl A	B	C	D	E	PS	Benämning	Bezeichnung	Anmärkning / Anmerkung	SR
1	1232912-4	1	-	-	-	-		Koppling	Kupplung	(381207)	2
2	1377561-4	1	-	-	-	-		Lamell	Lamelle	(1232649) (1232546)	2
3	*275930*	1	-	-	-	-	OP	•Lamellbeläggsats	•Lamellenbelagsatz	SEE 41•891	2
		2	-	-	-	-	KN	••Belägg	••Belag		
4		32	-	-	-	-	KN	••Nit	••Niet		
5	959220-5	6	-	-	-	-		Insexskruv	Inbusschraube		2
6		1	-	-	-	-		Pedalkåpa	Pedalgehäuse	SEE 52•1141	
7	*(1205727)*	1	-	-	-	-	SP	Mutterplatta	Gewindeplatte	AUTO.TRANS REPL 1 PCS 1272393-8, 1 PCS 948645-7	2
8	955293-6	2	-	-	-	-		Skruv	Schraube	AUTO.TRANS	2
9	1272895-2	1	-	-	-	-		Kopplingspedal	Kupplungspedal	L.H.D.	5
	1272893-7	1	-	-	-	-		Kopplingspedal	Kupplungspedal	R.H.D.	5
10	675555-7	2	-	-	-	-		Bussning	Buchse		4
11	1206770-8	1	-	-	-	-		Axel	Welle		4
12	1205725-3	1	-	-	-	-		Returfjäder	Ruckholfeder		2
13	1229285-0	1	-	-	-	-		Hylsa	Hulse		3
14	970963-5	1	-	-	-	-		Skruv	Schraube	(955333)	2
15	971083-1	1	-	-	-	-		Låsmutter	Sicherungsmutter	(945654)	2
16	1272021-5	1	-	-	-	-		Pedalskoning	Pedalbeschlag		3
17	699856-1	X	-	-	-	-		Kantskyddslist	Schonleiste	LG 20 mm (672172)	2
18	1205729-5	1	-	-	-	-		Huvudcylinder •SEE 41•885	Hauptzylinder •SEE 41•885		3
19	3540030-8	1	-	-	-	-		Packning	Dichtung		2
19a	946440-5	2	-	-	-	-		Flänsskruv	Flanschschraube		2
20	955782-8	2	-	-	-	-		Mutter	Mutter		2
21	964843-7	1	-	-	-	-		Saxpinnebult	Splintbolzen		2
22	664822-4	1	-	-	-	-		Låsfjäder	Sperrfeder		1
23	1205730-3	1	-	-	-	-		Rör	Rohrleitung	L.H.D.	3
24	946814-1	X	-	-	-	-		Bundyrör	Bundy-rohr	LG 1500 mm R.H.D.	2
25	946816-6	1	-	-	-	-		Skruv	Schraube	R.H.D.	2
26	946815-8	1	-	-	-	-		Mutter	Mutter	R.H.D.	2
27	951188-2	2	-	-	-	-		Klamma	Klemme	R.H.D.	2
28	955140-9	2	-	-	-	-		Skruv	Schraube	R.H.D.	2
29	1228785-0	1	-	-	-	-		Konsol	Konsole		4
30	1206840-9	1	-	-	-	-		Slang	Schlauch		3
31	940143-1	1	-	-	-	-		Låsbricka	Sicherungsscheibe		2
32	946830-7	1	-	-	-	-		Mutter	Mutter		2
33	952629-4	1	-	-	-	-		Klamma	Klemme		2
34	947243-2	1	-	-	-	-		Skruv	Schraube		2
35	*(1206239)*	1	-	-	-	-	SP	Manövercylinder •SEE 41•887	Steuerzylinder •SEE 41•887	REPL 1 PCS 1272370-6	2
	1272370-6	1	-	-	-	-		Manövercylinder •SEE 41•887	Steuerzylinder •SEE 41•887		2
36	940142-3	2	-	-	-	-		Skruv	Schraube		2
37	381274-0	1	-	-	-	-		Urkopplingsgaffel	Ausruckgabel		3
38	381686-5	1	-	-	-	-		Ledkula	Gelenkkugel	STD.DIM,O.DIA 7.5mm	4
	381280-7	1	-	-	-	-		Ledkula Splinestapp	Gelenkkugel Keilzapfen	O.S DIM,O.DIA 10mm	4
39	381213-8	1	-	-	-	-		Urkopplingslager	Ausrucklager		2
40	381288-0	1	-	-	-	-		Gummikåpa	Gummimanschette		3

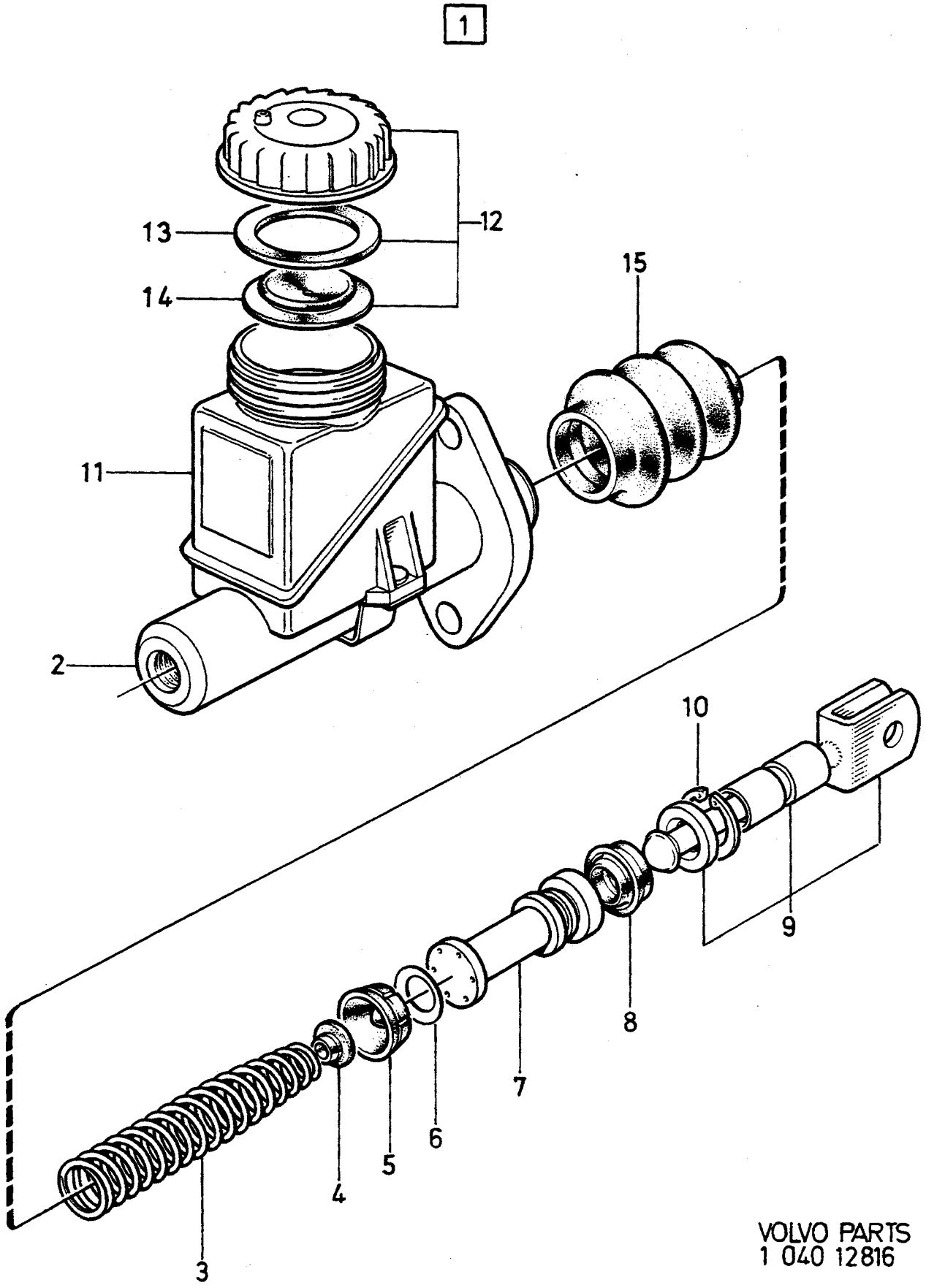
1
13
12
14
15
11
2
10
9
8
7
6
5
4
3
VOLVO PARTS
1 040 12816

A		HUVUDCYLINDER HAUPTZYLINDER	Grupp Gruppe 41
B			
C			Sida Seite 883
D			
E		1229929	

Pos	Artikel nr Artikelnr.	Antal / Anzahl A	B	C	D	E	PS	Benämning	Bezeichnung	Anmärkning Anmerkung	SR
1	1229929-3	1	-	-	-	-		Huvudcylinder	Hauptzylinder		2
2		1	-	-	-	-	NS	• Hus	• Gehäuse		
3	1272247-6	1	-	-	-	-		• Fjäder	• Feder		2
4	1272248-4	1	-	-	-	-		• Fjädersäte	• Federsitz		2
5		1	-	-	-	-	KN	• Packning	• Dichtung		
6		1	-	-	-	-	KN	• Bricka	• Scheibe		
7	1272251-8	1	-	-	-	-		• Kolv	• Kolben		3
8		1	-	-	-	-	KN	• Packning	• Dichtung		
9	1207369-8	1	-	-	-	-		• Tryckstång	• Druckstange		4
10	3103364-0	1	-	-	-	-		• Spårring	• Nutring		2
11		1	-	-	-	-	NS	• Oljebehållare	• Ölvorratsbehälter		
12	1207364-9	1	-	-	-	-		• Påfyllningslock	• Tankverschluss		4
13		1	-	-	-	-	NS	• • Packning	• • Dichtung		
14		1	-	-	-	-	NS	• • Tätning	• • Dichtung		
15		1	-	-	-	-	KN	• Gummikåpa	• Gummimantel		
	273696-5	1	-	-	-	-		Reparationssats	Reparatursatz	SEE 41 • 889	2

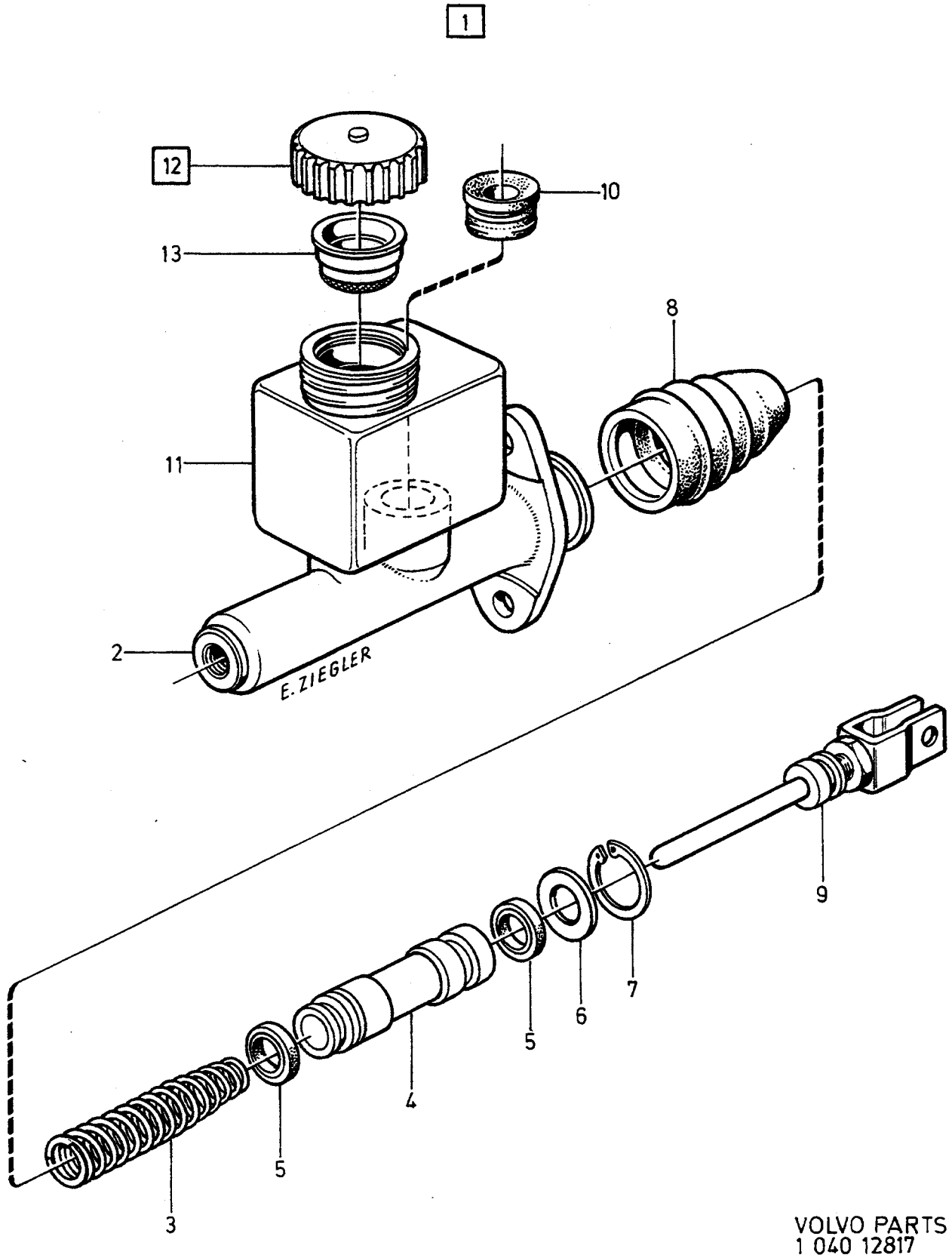

VOLVO PARTS
1 040 12817

A		HUVUDCYLINDER HAUPTZYLINDER	Grupp Gruppe 41
B			
C			Sida Seite 885
D			
E		1205729	

Pos	Artikel nr Artikelnr.	Antal / Anzahl A	B	C	D	E	PS	Benämning	Bezeichnung	Anmärkning Anmerkung	SR
1	1205729-5	1	-	-	-	-		Huvudcylinder	Hauptzylinder		3
2		1	-	-	-	-	NS	• Hus	• Gehäuse		
3	1221927-5	1	-	-	-	-		• Fjäder	• Feder		2
4		1	-	-	-	-	NS	• Kolv	• Kolben		
5		2	-	-	-	-	KN	• Tätningsring	• Dichtring		
6	*1221929*	1	-	-	-	-	OP	• Bricka	• Scheibe		2
7		1	-	-	-	-	KN	• Låsring	• Schlossring		
8		1	-	-	-	-	KN	• Gummikåpa	• Gummimantel		
9	1221932-5	1	-	-	-	-		• Kolvstång	• Kolbenstange		4
10		1	-	-	-	-	KN	• Gummipropp	• Gummistöpsel		
11	1221933-3	1	-	-	-	-		• Oljebehållare	• Ölvorratsbehälter		3
12	667360-2	1	-	-	-	-		• Lock	• Deckel		3
13	667359-4	1	-	-	-	-		• • Sil	• • Sieb		3
	273345-9	1	-	-	-	-		Reparationssats	Reparatursatz	SEE 41 • 889	2

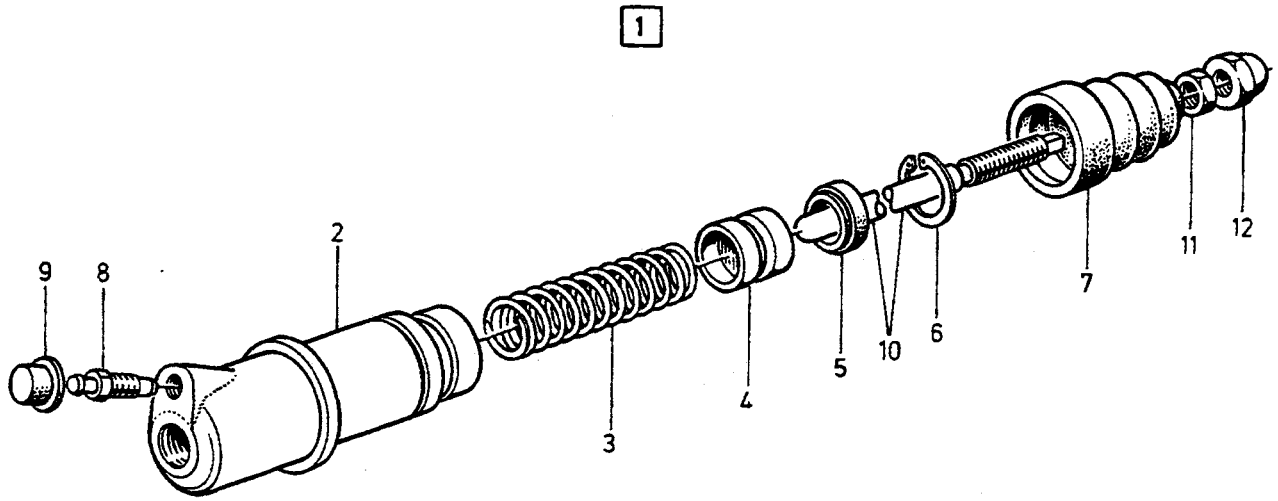

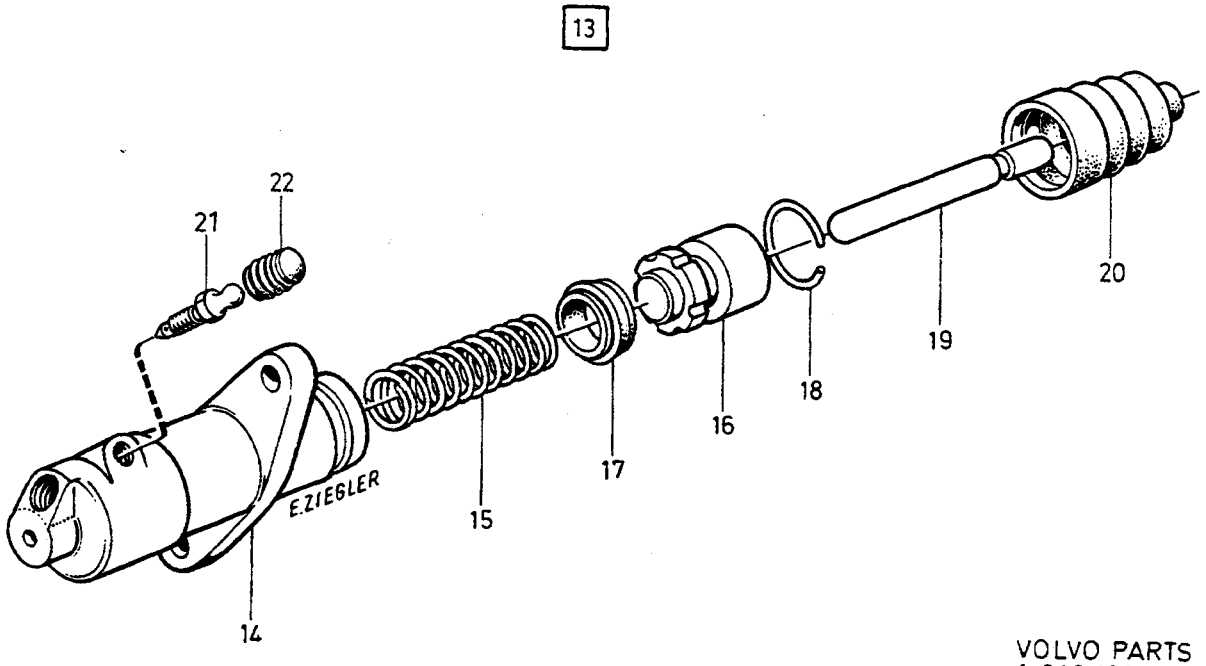

VOLVO PARTS
1 040 12813

A	1205733
B	1206239
C	1272370
D	
E	

MANÖVERCYLINDER — STEUERZYLINDER

Grupp / Gruppe 41

Sida / Seite 887

Pos	Artikel nr / Artikelnr.	Antal / Anzahl A	B	C	D	E	PS	Benämning	Bezeichnung	Anmärkning / Anmerkung	SR
1	*(1205733)*	1	-	-	-	-	SP	Manövercylinder	Steuerzylinder		2
2		1	-	-	-	-	NS	• Hus	• Gehäuse		
3	1207371-4	1	-	-	-	-		• Fjäder	• Feder		2
4	1207372-2	1	-	-	-	-		• Kolv	• Kolben		2
5		1	-	-	-	-	KN	• Packning	• Dichtung		
6	1207374-8	1	-	-	-	-		• Spårring	• Nutring		2
7		1	-	-	-	-	KN	• Gummikåpa	• Gummimantel		
8	3100966-5	1	-	-	-	-		• Avluftningsskruv	• Entluftungsrohr		2
9	1228388-3	1	-	-	-	-		• Skyddskåpa	• Schutzhaube		2
10	1207376-3	1	-	-	-	-		• Tryckstång	• Druckstange		2
11	1207377-1	1	-	-	-	-		• Mutter	• Mutter		2
12	1207378-9	1	-	-	-	-		• Mutter	• Mutter		2
	273357-4	1	-	-	-	-		Reparationssats	Reparatursatz		2
13	*(1206239)*	-	1	-	-	-	SP	Manövercylinder	Steuerzylinder		2
	1272370-6	-	-	1	-	-		Manövercylinder	Steuerzylinder		2
14		-	1	1	-	-	NS	• Hus	• Gehäuse		
15	1221935-8	-	1	1	-	-		• Tryckfjäder	• Druckfeder		2
16		-	1	-	-	-	NS	• Kolv	• Kolben		
		-	-	1	-	-	NS	• Kolv	• Kolben		
17		-	1	1	-	-	KN	• Packning	• Dichtung		
18	1221937-4	-	1	1	-	-		• Spårring	• Nutring		2
19	1221939-0	-	1	1	-	-		• Tryckstång	• Druckstange		2
20		-	1	1	-	-	KN	• Gummikåpa	• Gummimantel		
21	1221940-8	-	1	1	-	-		• Avluftningsnippel	• Entluftungsnippel		3
22	656456-1	-	1	1	-	-		• Gummihatt	• Gummikappe	(1221941)	2
	273733-6	-	1	1	-	-		Reparationssats	Reparatursatz	SEE 41 • 889	2

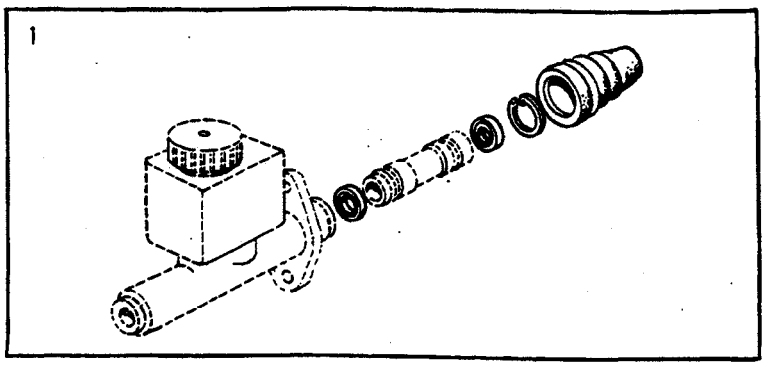

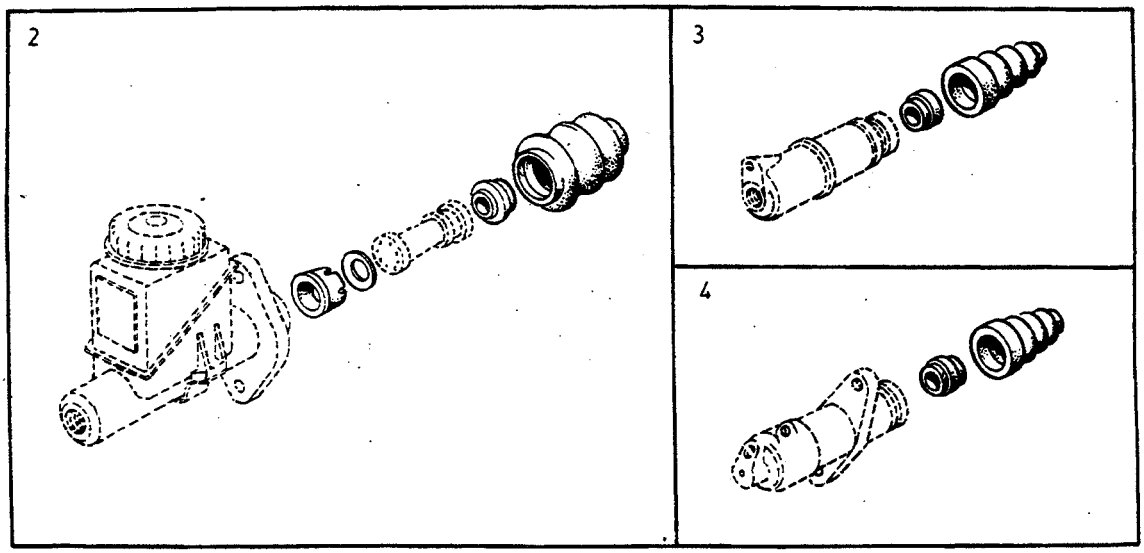

©VOLVO
Genuine Parts

A
B
C
D
E

REPARATIONSSATS
HUVUDCYLINDER
MANÖVERCYLINDER

REPARATURSÄTZE
HAUPTZYLINDER
STEUERZYLINDER

Pos	Artikel nr Artikelnr.	Antal / Anzahl A	B	C	D	E	PS	Benämning	Bezeichnung	Anmärkning Anmerkung	SR
1	273696-5	1	-	-	-	-		Reparationssats ..... Huvudcylinder	Reparatursatz ..... Hauptzylinder	R.H.D. B19, B21, B23	2
2	273345-9	1	-	-	-	-		Reparationssats ..... Huvudcylinder	Reparatursatz ..... Hauptzylinder	B27, B28	2
3	273357-4	1	-	-	-	-		Reparationssats ..... Manövercylinder	Reparatursatz ..... Steuerzylinder	R.H.D. B19, B21, B23	2
4	273733-6	1	-	-	-	-		Reparationssats ..... Manövercylinder	Reparatursatz ..... Steuerzylinder	B27, B28	2

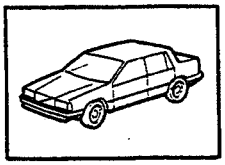

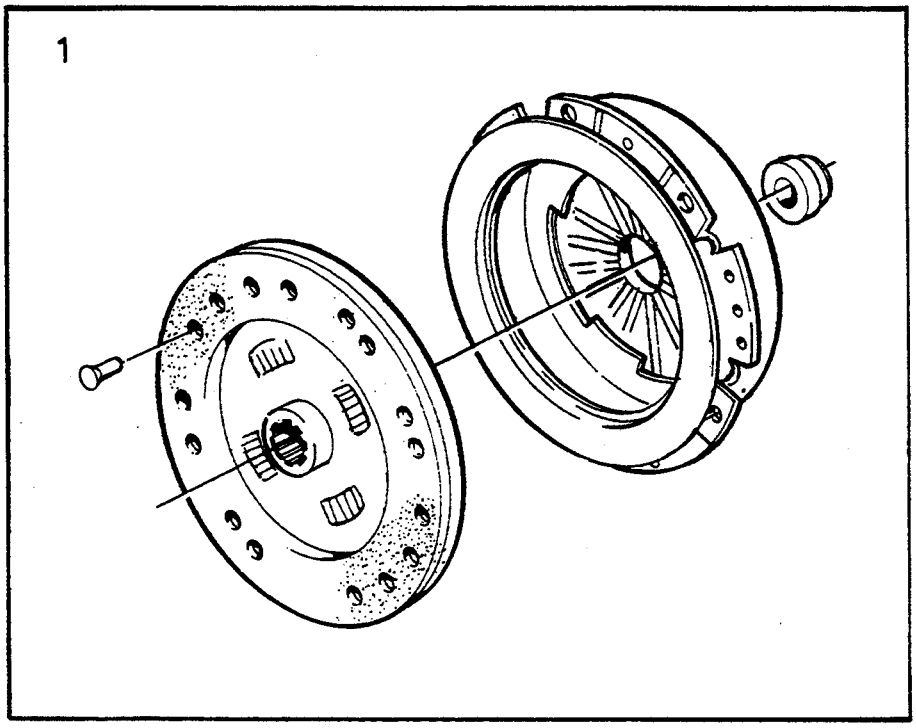

VOLVO
Genuine Parts
PV 410 61484

A		KOPPLING REPARATIONSSATS KUPPLUNG REPARATURSÄTZE	Grupp Gruppe 41
B			
C			
D			Sida Seite 891
E			

Pos	Artikel nr Artikelnr.	Antal / Anzahl A	B	C	D	E	PS	Benämning	Bezeichnung	Anmärkning Anmerkung	SR
1	271266-9	1	-	-	-	-		Kopplingsats	Kupplungssatz	(270506) M45/46,4CYL EXC TURBO	2
	271265-1	1	-	-	-	-		Kopplingsats	Kupplungssatz	(270508) DSL.	2

A
B
C
D
E

UNDERGRUPP
VÄXELLÅDA

UNTERGRUPPE
GETRIEBE

Grupp
Gruppe
43

Sida
Seite
893

Pos	Artikel nr Artikelnr.	Antal / Anzahl A	B	C	D	E	PS	Benämning	Bezeichnung	Anmärkning Anmerkung	SR
		-	-	-	-	-		Växellåda, manuell	Schaltgetriebe		
		-	-	-	-	-		•M45, M46	•M45, M46	SEE 43•895	
		-	-	-	-	-		•M47	•M47	SEE 43•903	
		-	-	-	-	-		Växelreglage	Schaltgestänge		
		-	-	-	-	-		•M45, M46	•M45, M46	SEE 43•923	
		-	-	-	-	-		•M47	•M47	SEE 43•927	
		-	-	-	-	-		Växellådsupphängning	Getriebeaufhängung		
		-	-	-	-	-		•4CYL, 6CYL. EXC USA	•4CYL, 6CYL. EXC USA	SEE 43•929	
		-	-	-	-	-		••M45, M46, M47	••M45, M46, M47		
		-	-	-	-	-		•4CYL, 6CYL. USA	•4CYL, 6CYL. USA	SEE 43•931	
		-	-	-	-	-		••M45, M46	••M45, M46		
		-	-	-	-	-		•DSL. M45, M46	•DSL. M45, M46	SEE 43•933	
		-	-	-	-	-		Reparationssats överväxel M46	Reparatursätze Overdrive M46	SEE 43•935	
		-	-	-	-	-		Växellåda, manuell reparationssats	Schaltgetriebe Reparatursätze .	SEE 43•937	
		-	-	-	-	-		Automatväxellåda ..... Växellådsupphängning BW55, AW55, AW70, AW71	Automatisches Getriebe ..... Getriebeaufhängung BW55, AW55, AW70, AW71	SEE 43•947	
		-	-	-	-	-		Växelreglage	Schaltgestänge	SEE 43•1055	
		-	-	-	-	-		BW55, AW55, AW70, AW71	BW55, AW55, AW70, AW71		
		-	-	-	-	-		Växellådskylning BW55, AW55, AW70, AW71	Getriebekühlung BW55, AW55, AW70, AW71	SEE 43•1059	
		-	-	-	-	-		Reparationssats	Reparatursätze		
		-	-	-	-	-		•BW55, AW55	•BW55, AW55	SEE 43•1063 SEE 43•1065	
		-	-	-	-	-		•AW70, AW71	•AW70, AW71	SEE 43•1067 SEE 43•1069	

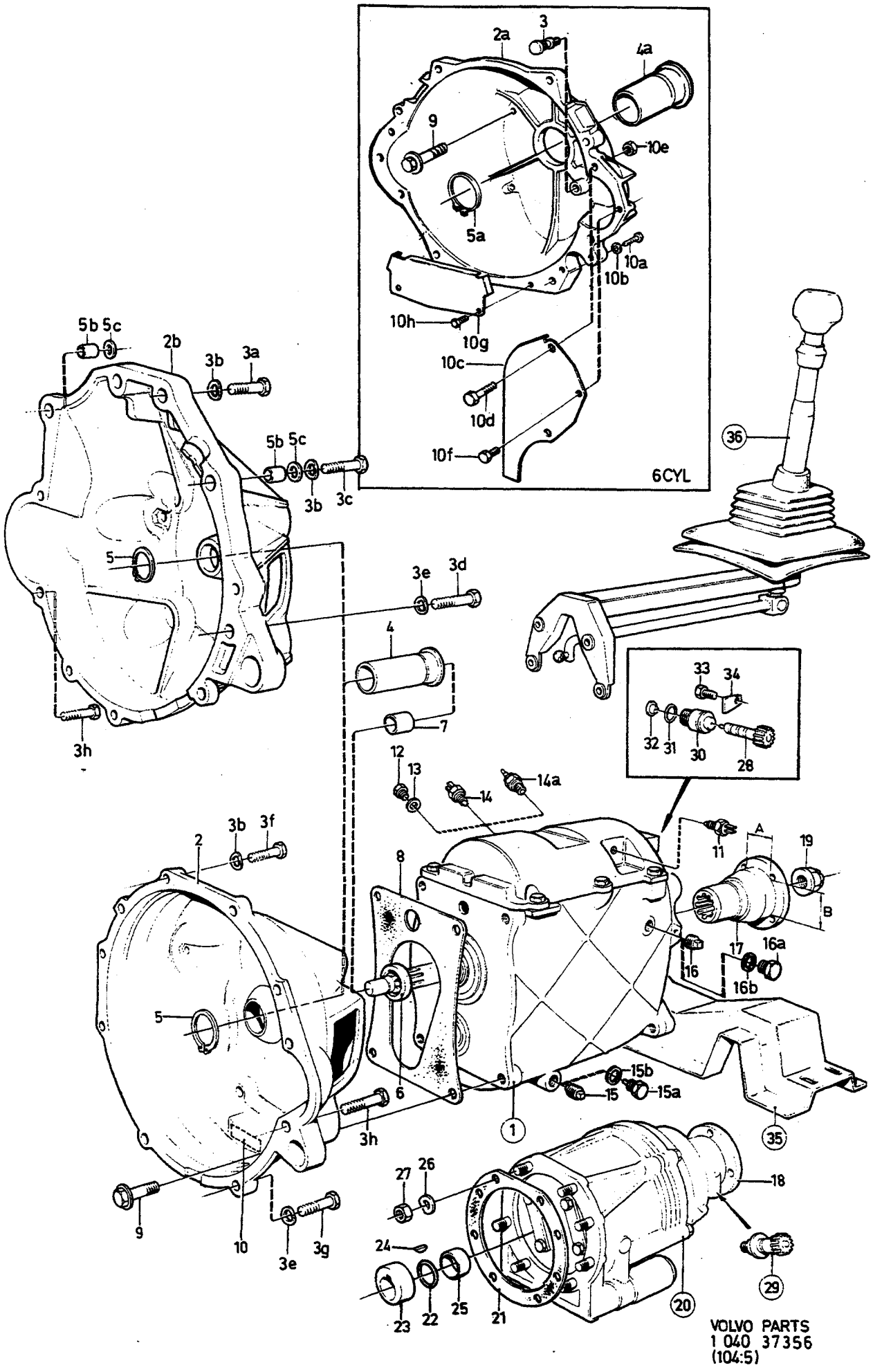
6CYL
VOLVO PARTS
1 040 37356
(104:5)

A	M45
B	M46
C	
D	
E	

VÄXELLÅDA, MANUELL — SCHALTGETRIEBE

M45, M46

Grupp / Gruppe 43

Sida / Seite 895

Pos	Artikel nr / Artikelnr.	Antal / Anzahl A	B	C	D	E	PS	Benämning	Bezeichnung	Anmärkning / Anmerkung	SR
1	*(1208144)*	1	-	-	-	-	SP	Växellåda	Getriebe	RATIO 3.71/1	2
		-	-	-	-	-		•SEE 43•905	•SEE 43•905	TRANS MARKED 1208119, 1208121,1208140, 1208142, 1208144, 1208151 REPL 1 PCS 1208160-0	
	(1208145)	-	1	-	-	-	SP	Växellåda	Getriebe	RATIO 3.71/1	2
		-	-	-	-	-		•SEE 43•905	•SEE 43•905	TRANS MARKED 1208120, 1208122,1208141 1208143, 1208145, 1208211. REPL 1 PCS 1208289-7	
☆	1208444-8	-	1	-	-	-		Växellåda	Getriebe	RATIO 3.71/1 TRANS MARKED 1208444,	5
	(1208160)	1	-	-	-	-	SP	Växellåda	Getriebe	RATIO 4.03/1	5
		-	-	-	-	-		•SEE 43•905	•SEE 43•905	TRANS MARKED 1208134, 1208160, 1208199, 1208225, 1208257. REPL 1 PCS 1208611-2.	
	(1208161)	-	1	-	-	-	SP	Växellåda	Getriebe	RATIO 4.03/1	5
		-	-	-	-	-		•SEE 43•905	•SEE 43•905	TRANS MARKED 1208136, 1208161, 1208226, 1208230, 1208258, 1208330. REPL 1 PCS 1208444-8	
	(1208289)	-	1	-	-	-	SP	Växellåda	Getriebe	RATIO 4.03/1	5
		-	-	-	-	-		•SEE 43•905	•SEE 43•905	REPL 1 PCS 1208444-8	
	(1208216)	1	-	-	-	-	SP	Växellåda	Getriebe	RATIO 3.71/1	5
		-	-	-	-	-		•SEE 43•905	•SEE 43•905	TRANS MARKED 1208176, 1208216. REPL 1 PCS 1208160-0	
	(1208217)	-	1	-	-	-	SP	Växellåda	Getriebe	RATIO 3.71/1	5
		-	-	-	-	-		•SEE 43•905	•SEE 43•905	TRANS MARKED 1208177, 1208192, 1208217. REPL 1 PCS 1208444-8	
	(1208259)	-	1	-	-	-	SP	Växellåda	Getriebe	RATIO 4.03/1	5
		-	-	-	-	-		•SEE 43•905	•SEE 43•905	TRANS MARKED 1208256, 1208259, 1208270. REPL 1 PCS 1208289-7	
	(1208355)	1	-	-	-	-	SP	Växellåda	Getriebe	RATIO 4.33/1	5
		-	-	-	-	-		•SEE 43•905	•SEE 43•905	TRANS MARKED 1208354, 1208355. REPL 1 PCS 1208611-2.	
	1208611-2	1	-	-	-	-		Växellåda	Getriebe	1) RATIO 4.03/1	5
		-	-	-	-	-		•SEE 43•905	•SEE 43•905	TRANS MARKED 1208611	
2	3549350-1	1	1	-	-	-		•Kopplingskåpa	•Kupplungsdeckel	(1220769), 4CYL	5
2a	1232625-2	1	1	-	-	-		•Kopplingskåpa	•Kupplungsdeckel	6CYL	5
2b	1340634-3	1	1	-	-	-		•Kopplingskåpa	•Kupplungsdeckel	(1232176), DSL	5

1) Reservdelsutförande. / Ersatzteilausführung.

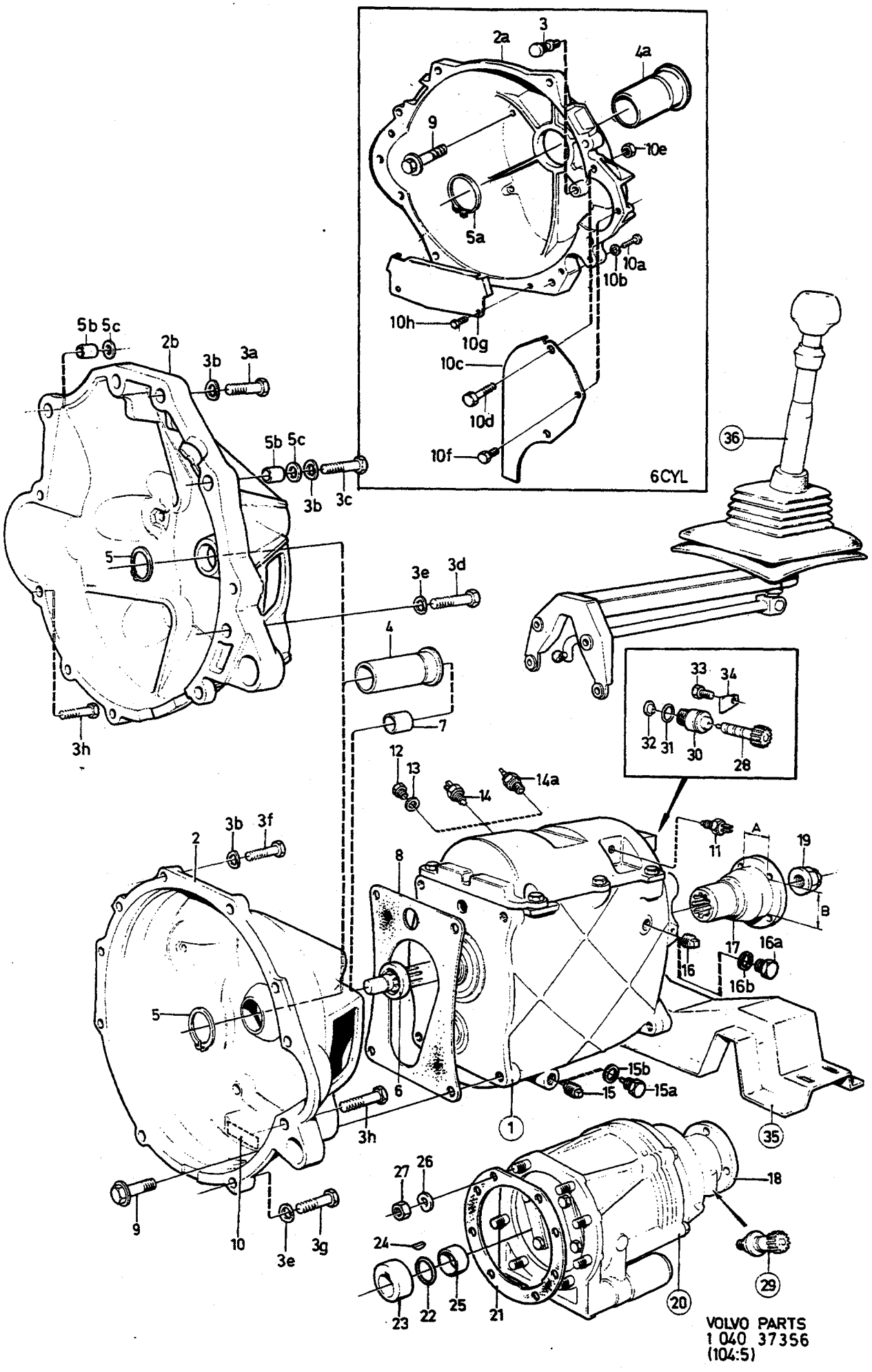
6CYL
VOLVO PARTS
1 040 37356
(104:5)

A	M45
B	M46
C	
D	
E	

VÄXELLÅDA, MANUELL — SCHALTGETRIEBE

M45, M46

Grupp / Gruppe 43

Sida / Seite 897

Pos	Artikel nr / Artikelnr.	Antal / Anzahl A	B	C	D	E	PS	Benämning	Bezeichnung	Anmärkning / Anmerkung	SR
3		1	1	-	-	-		••Ledkula	••Gelenkkugel	B27. SEE 41•881	
3a	970974-2	4	4	-	-	-		•Skruv	•Schraube	(955344)	2
3b	940280-1	X	X	-	-	-		•Fjäderbricka	•Federscheibe	I.DIA 13,5 mm	2
3c	970982-5	1	1	-	-	-		•Skruv	•Schraube	(955352)	2
3d	970955-1	4	4	-	-	-		•Skruv	•Schraube	(955325)	2
☆	973246-2	4	4	-	-	-		•Skruv	•Schraube	D24. ENG-CW001171. (955326)(949366),D20	2
3e	941908-6	X	X	-	-	-		•Fjäderbricka	•Federscheibe	D24. ENG CW001171-. I.DIA 10,5 mm	2
3f	970972-6	4	4	-	-	-		•Skruv	•Schraube	(955342)	2
3g	970950-2	4	4	-	-	-		•Skruv	•Schraube	(955320)	2
3h		2	2	-	-	-		•Skruv	•Schraube	SEE 33•685	
4	1220376-6	1	1	-	-	-		•Hylsa	•Hulse	4CYL, DSL	3
4a	1209257-3	1	1	-	-	-		•Hylsa	•Hulse	6CYL	3
5	914463-5	1	1	-	-	-		•Spårring	•Nutring	4CYL. TRANS MARKED 1208230 NO-156204, 1208256 NO-122224, 1208258 NO-182430, 1208330 NO-114390.	2
	914463-5	1	1	-	-	-		•Spårring	•Nutring	DSL	2
5a	945497-6	1	1	-	-	-		•Spårring	•Nutring	6CYL.	2
5b	1232637-7	2	2	-	-	-		•Styrhylsa	•Fuhrungshulse	DSL	3
5c	1232411-7	2	2	-	-	-		•Bricka	•Scheibe	DSL	3
6	1377748-7	1	1	-	-	-		•Tätningsring	•Dichtring	(191685)	2
7	1232398-6	1	1	-	-	-		•Hylsa	•Hulse	DSL	3
8	1340989-1	1	1	-	-	-		•Packning	•Dichtung	(1209700)	2
9	965185-2	4	4	-	-	-		•Flänsskruv	•Flanschschraube	LG 40 mm	2
10		-	-	-	-	-	NS	•Skylt	•Schild		
10a	970950-2	4	4	-	-	-		•Skruv	•Schraube	(955320)	2
10b	941908-6	4	4	-	-	-		•Fjäderbricka	•Federscheibe		2
10c	1232090-9	1	1	-	-	-		•Täckplåt, v	•Abdeckblech, l	L.H.D B28	4
	1232091-7	1	1	-	-	-		•Täckplåt, h	•Abdeckblech, r	L.H.D B28	4
	1232092-5	1	1	-	-	-		•Täckplåt, v	•Abdeckblech, l	R.H.D B28	4
	1232093-3	1	1	-	-	-		•Täckplåt, h	•Abdeckblech, r	R.H.D B28	4
10d	959224-7	4	4	-	-	-		•Skruv	•Schraube		2
10e	955782-8	4	4	-	-	-		•Mutter	•Mutter		2
10f	955274-6	2	2	-	-	-		•Skruv	•Schraube		2
10g	1232094-1	1	1	-	-	-		•Täckplåt	•Abdeckblech		4
10h	955271-2	2	2	-	-	-		•Skruv	•Schraube	(955270)	2
11	1235036-9	1	1	-	-	-		•Backljuskontakt	•Ruckscheinwerferkontakt	2)	2
	1307086-7	1	1	-	-	-		•Backljuskontakt	•Ruckscheinwerferkontakt	3)	2
12	960630-2	1	-	-	-	-		•Propp	•Stöpsel		2
13	957178-7	1	-	-	-	-		•Packning	•Dichtung		2
14	1235353-8	-	1	-	-	-		•Kontakt Överväxel	•Kontakt Overdrive	2)	2
14a	1324496-7	-	1	-	-	-		•Kontakt Överväxel	•Kontakt Overdrive	3)	2
15	951901-8	1	1	-	-	-		•Plugg	•Stopfen	4)	2
☆	15a 1381498-3	1	1	-	-	-		•Magnetpropp	•Magnetstopfen	5) (1209293)(1377334)M18	2
15b	957181-1	1	1	-	-	-		•Packning	•Dichtung	5)	2
16	952358-0	1	1	-	-	-		•Plugg	•Stopfen	4)	2
16a	960632-8	1	1	-	-	-		•Plugg	•Stopfen	5) M18	2
16b	957181-1	1	1	-	-	-		•Packning	•Dichtung	5)	2

2) 242 CH -189179, 244 CH -592109, 245 CH -317939, 262 CH -8374, 264 CH -107609, 265 CH -28319.
3) 242 CH 189180-, 244 CH 592110-, 245 CH 317940-, 262 CH8375-, 264 CH 107610-, 265 CH 28320-.
4) 242 CH -206790, 244 CH -686099, 245 CH -368309, 264 CH -125109, 265 CH -30679.
5) 242 CH 206791-, 244 CH 686100-, 245 CH 368310-, 264 CH 125110-, 265 CH 30680-.

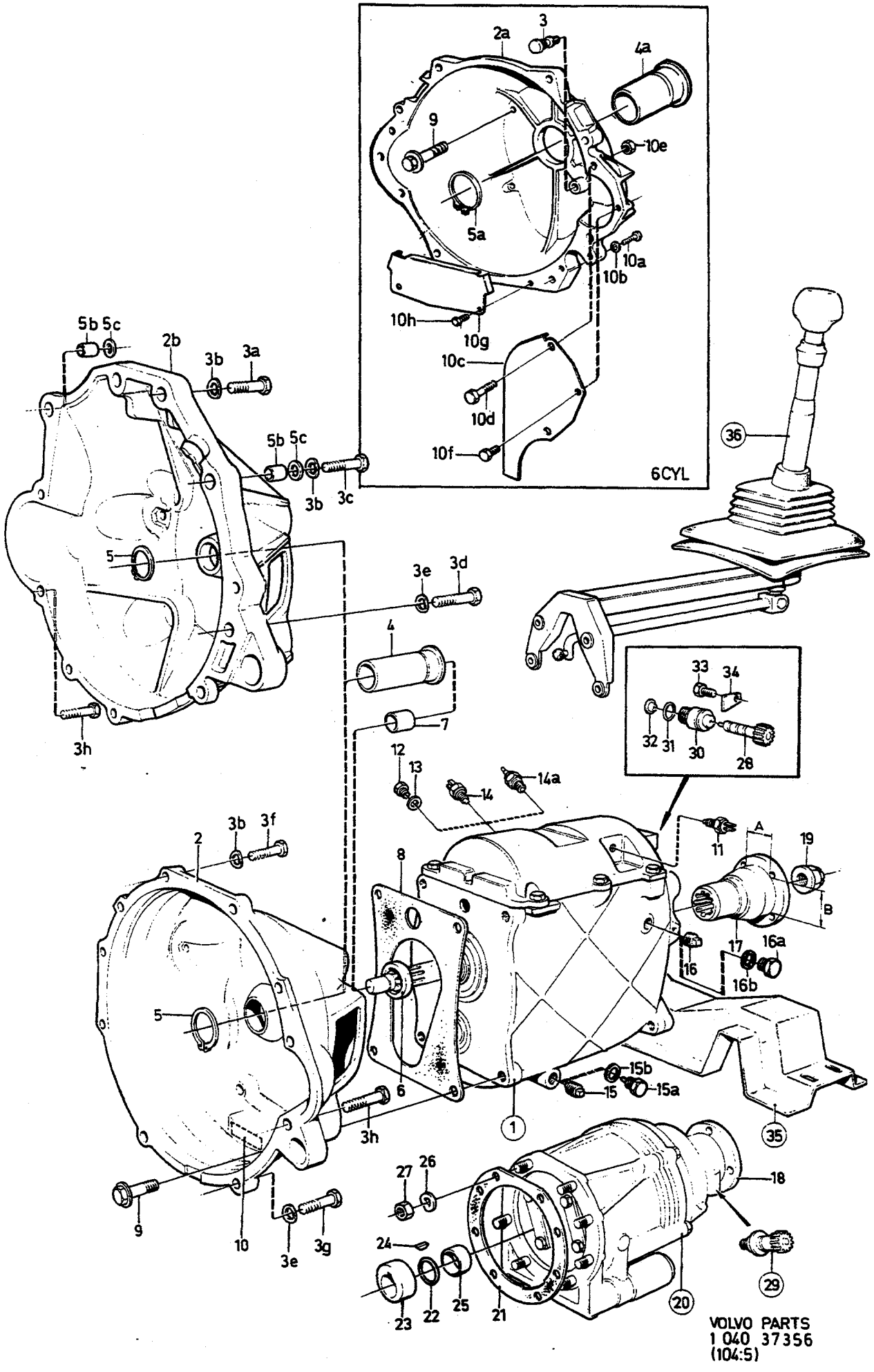
6CYL
VOLVO PARTS
1 040 37356
(104:5)

A	M45
B	M46
C	
D	
E	

VÄXELLÅDA, MANUELL — SCHALTGETRIEBE

M45, M46

Grupp / Gruppe 43

Sida / Seite 899

Pos	Artikel nr / Artikelnr.	Antal / Anzahl A	B	C	D	E	PS	Benämning	Bezeichnung	Anmärkning / Anmerkung	SR
17	1209247-4	1	-	-	-	-		•Medbringare	•Antriebsflansch	A = 36,7 mm Wl = 45,4 mm	4
								1100	1100	(384281)	
	384720-9	1	-	-	-	-		•Medbringare	•Antriebsflansch	A = 41,3 mm, W1 = 51,1 mm	3
								1300	1300		
18		-	1	-	-	-		•Medbringare	•Antriebsflansch	SEE 43•943	
19	947855-3	1	-	-	-	-		•Mutter	•Mutter		2
20	*(1208110)*	-	1	-	-	-	SP	•Överväxel	•Overdrive	MARKED LAYCOCK 115660	2
		-	-	-	-	-		••SEE 43•939	••SEE 43•939	B19A, B19E, B23A, B23E, B21A, B21E.	
		-	-	-	-	-		.....	.....	TRANS MARKED 1208120, 1208141, 1208230.	
		-	-	-	-	-		.....	.....	REPL 1 PCS 1208695-5, 1 PCS 1209348-0.	
		-	-	-	-	-		.....	.....		
		-	-	-	-	-		.....	.....		
	(1208109)	-	1	-	-	-	SP	•Överväxel	•Overdrive	MARKED LAYCOCK 115659	2
		-	-	-	-	-		••SEE 43•939	••SEE 43•939	B27A, B27E, B28A, B28F. TRANS MARKED 1208122, 1208143, 1208211, 1208226, 1208256, 1208258. REPL 1 PCS 1208695-5.	
	(1208327)	-	1	-	-	-	SP	•Överväxel	•Overdrive	MARKED LAYCOCK 115940	2
		-	-	-	-	-		••SEE 43•939	••SEE 43•939	B23F. TRANS MARKED 1208330 REPL 1 PCS 1208698-9.	
	(1208283)	-	1	-	-	-	SP	•Överväxel	•Overdrive	MARKED LAYCOCK 115928	2
		-	-	-	-	-		••SEE 43•939	••SEE 43•939	B21ET, B28E. TRANS MARKED 1208177, TRANS MARKED 1208192. REPL 1 PCS 1208695-5.	
	(1208292)	-	1	-	-	-	SP	•Överväxel	•Overdrive	MARKED LAYCOCK 115933	2
		-	-	-	-	-		••SEE 43•939	••SEE 43•939	B21ET. TRANS MARKED 1208192, 1208256. REPL 1 PCS 1208695-5.	
	(1208191)	-	1	-	-	-	SP	•Överväxel	•Overdrive	MARKED LAYCOCK 115895	2
		-	-	-	-	-		••SEE 43•939	••SEE 43•939	D20, D24 TRANS MARKED 1208136 REPL 1 PCS 1208695-5, 1 PCS 1209348-0.	
	(1208282)	-	1	-	-	-	SP	•Överväxel	•Overdrive	MARKED LAYCOCK 115925	2
		-	-	-	-	-		••SEE 43•939	••SEE 43•939	REPL 1 PCS 1208695-5. TRANS MARKED 1208422, 1208405.	
	(1208627)	-	1	-	-	-	SP	•Överväxel	•Overdrive	1) MARKED LAYCOCK 119036	5
		-	-	-	-	-		••SEE 43•939	••SEE 43•939	B23F REPL 1 PCS 1208698-9.	

1) Reservdelsutförande. / Ersatzteilausführung.

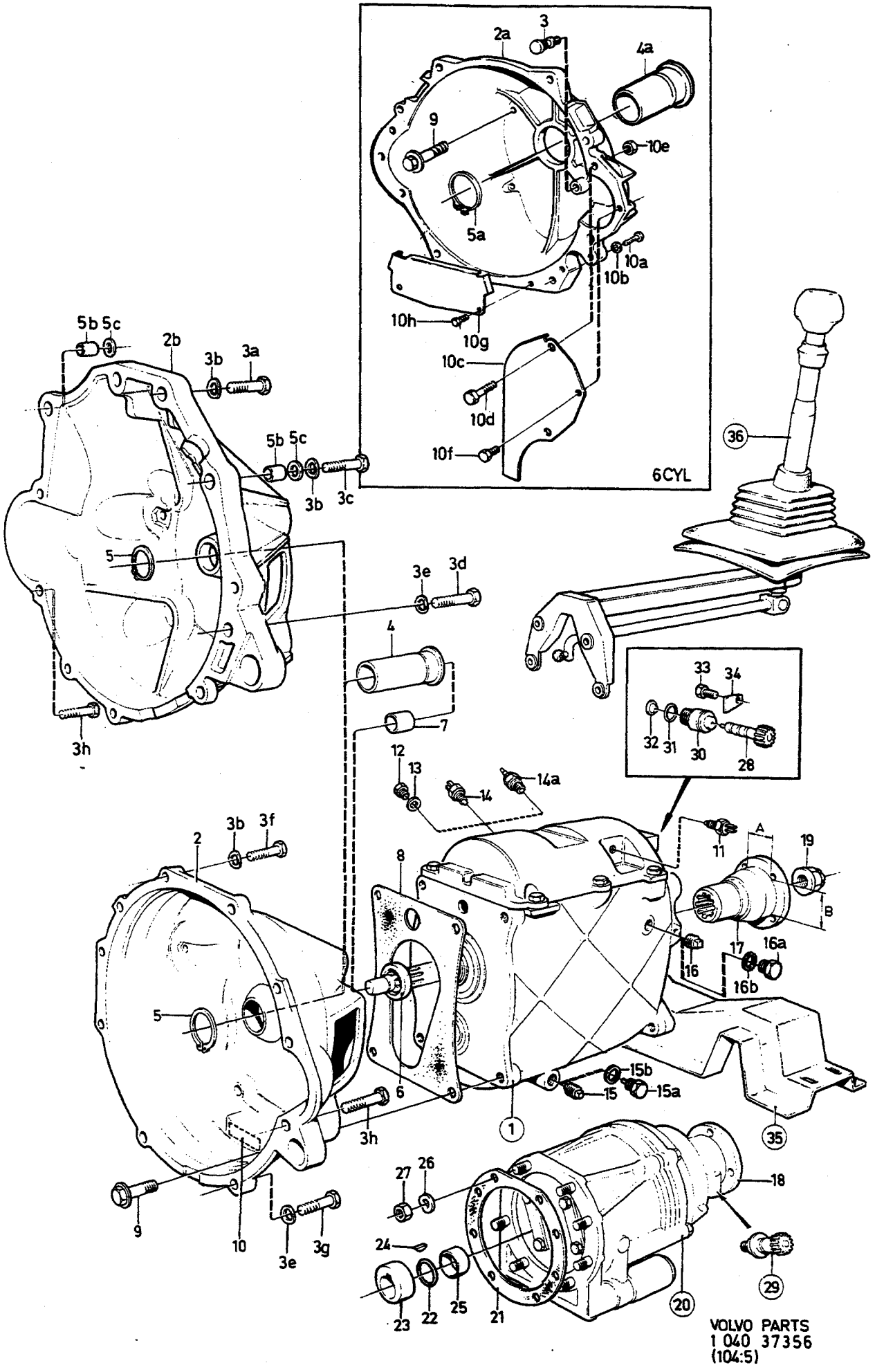
6CYL
VOLVO PARTS
1 040 37356
(104:5)

A	M45	VÄXELLÅDA, MANUELL SCHALTGETRIEBE	Grupp Gruppe 43
B	M46		Sida Seite 901
C			
D		M45, M46	
E			

Pos	Artikel nr Artikelnr.	Antal / Anzahl A	B	C	D	E	PS	Benämning	Bezeichnung	Anmärkning Anmerkung	SR
	(1208626)	-	1	-	-	-	SP	•Överväxel	•Overdrive	6) MARKED LAYCOCK 119035	5
		-	-	-	-	-		••SEE 43•939	••SEE 43•939	B19ET, B21ET, B21FT REPL 1 PCS 1208695-5	
	(1208695)	-	1	-	-	-	SP	•Överväxel	•Overdrive	1) MARKED LAYCOCK 119205	5
		-	-	-	-	-		••SEE 43•939	••SEE 43•939	B19ET, B21ET, B21FT REPL 1PCS 5003895-9	
	5003895-9	-	1	-	-	-	EU	Överväxel, bytes	Overdrive, at	MARKED LAYCOCK 119205	5
21	380618-9	-	1	-	-	-		•Packning	•Dichtung		2
22	380653-6	-	1	-	-	-		•Spårring	•Nutring		3
23	380652-8	-	1	-	-	-		•Kam	•Nocken		3
24	191882-0	-	1	-	-	-		•Kil	•Keil		2
25	380654-4	-	1	-	-	-		•Fjäderring	•Federring		3
26	955920-4	-	8	-	-	-		•Fjäderbricka	•Federscheibe		2
27	955846-1	-	8	-	-	-		•Mutter	•Mutter		2
28	1220257-8	1	-	-	-	-		Hastighetsmätarhjul 16 kuggar	Tachometerritzel 16 Zähne	R.AX RATIO 3.15:1	3
	380978-7	1	-	-	-	-		Hastighetsmätarhjul 17 kuggar	Tachometerritzel 17 Zähne	R.AX RATIO 3.31:1	3
	380979-5	1	-	-	-	-		Hastighetsmätarhjul 18 kuggar	Tachometerritzel 18 Zähne	R.AX RATIO 3.54:1	3
	380980-3	1	-	-	-	-		Hastighetsmätarhjul 19 kuggar	Tachometerritzel 19 Zähne	R.AX RATIO 3.73:1	3
	1220484-8	1	-	-	-	-		Hastighetsmätarhjul 20 kuggar	Tachometerritzel 20 Zähne	R.AX RATIO 3.91:1 R.AX RATIO 4.56:1	3
29		-	1	-	-	-		Hastighetsmätardrev Överväxel	Tachometerschnecke Overdrive	SEE 43•939	
30	381608-9	1	-	-	-	-		Lagerhylsa stål	Lagerhulse Stahl		3
31	949656-3	1	-	-	-	-		O-ring	O-ring	(925059)	2
32	380192-5	1	-	-	-	-		Tätningsring	Dichtring		2
33	944054-6	1	-	-	-	-		Skruv Plomb	Schraube Plombe		2
34	381385-4	1	-	-	-	-		Låsbricka	Sicherungsscheibe		3
35		-	-	-	-	-		Växellådsupphängning	Getriebeaufhängung	SEE 43•929	
		-	-	-	-	-		B17, B19, B21, B23,	B17, B19, B21, B23,		
		-	-	-	-	-		B27, B28.	B27, B28.		
		-	-	-	-	-		Växellådsupphängning	Getriebeaufhängung	SEE 43•933	
		-	-	-	-	-		D20, D24.	D20, D24.		
36		-	-	-	-	-		Växelreglage	Schaltgestänge	SEE 43•923	

6) 242 CH 189180-,244 CH 592110-,245 CH 317940-, 262 CH 8375-,264 CH 107609-,265 CH 28320-.
1) Reservdelsutförande. / Ersatzteilausführung.

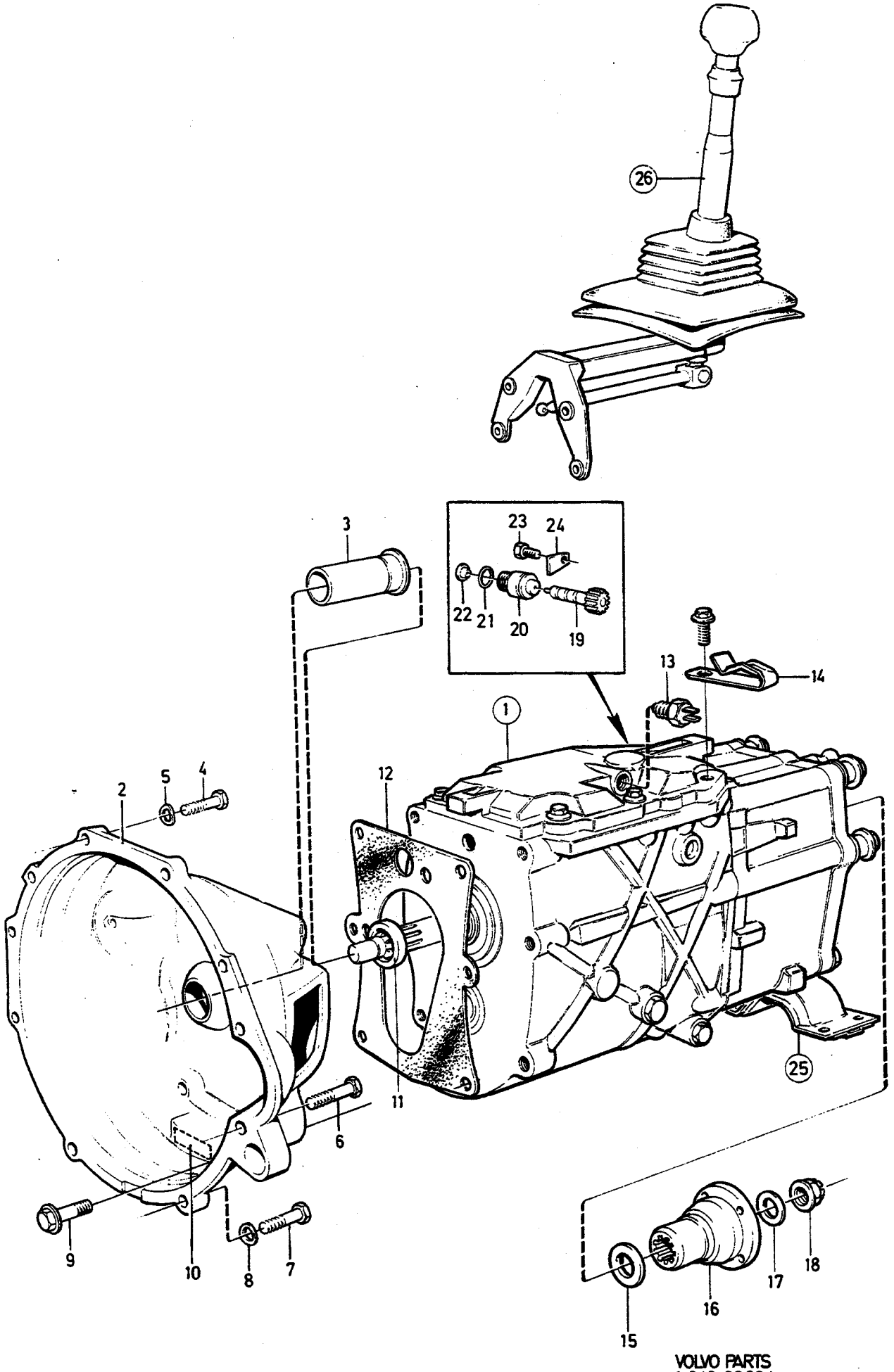

VOLVO PARTS
1 040 32804
(104:5)

A
B
C
D
E

VÄXELLÅDA, MANUELL — SCHALTGETRIEBE

Grupp / Gruppe 43

Sida / Seite 903

M47

Pos	Artikel nr / Artikelnr.	Antal / Anzahl A	B	C	D	E	PS	Benämning	Bezeichnung	Anmärkning / Anmerkung	SR
1	*(1208311)*	1	-	-	-	-	SP	Växellåda ..... SEE 43•913	Getriebe ..... SEE 43•913	4CYL REPL 1 PCS 1208491-9.	3
	(1208312)	1	-	-	-	-	SP	Växellåda ..... SEE 43•913	Getriebe ..... SEE 43•913	4CYL REPL 1PCS 1208382-0	3
	(1208369)	1	-	-	-	-	SP	Växellåda ..... SEE 43•913	Getriebe ..... SEE 43•913	4CYL REPL 1 PCS 1208491-9.	3
	(1208377)	1	-	-	-	-	SP	Växellåda ..... SEE 43•913	Getriebe ..... SEE 43•913	4CYL REPL 1 PCS 1208491-9.	3
	(1208491)	1	-	-	-	-	SP	Växellåda •SEE 43•919	Getriebe •SEE 43•919	1) 4CYL REPL 1 PCS 1208615-3.	3
	(1208382)	1	-	-	-	-	SP	Växellåda ..... SEE 43•913	Getriebe ..... SEE 43•913	1) 4CYL REPL 1 PCS 1208491-9.	3
	(1208326)	1	-	-	-	-	SP	Växellåda ..... SEE 43•913	Getriebe ..... SEE 43•913	1) 4CYL REPL 1 PCS 1208382-0.	3
	1208615-3	1	-	-	-	-		Växellåda •SEE 43•919	Getriebe •SEE 43•919	1) 4CYL	5
2	3549350-1	1	-	-	-	-		•Kopplingskåpa	•Kupplungsdeckel	(1220769), 4CYL	5
3	1220376-6	1	-	-	-	-		•Hylsa	•Hulse	4CYL	3
4	970972-6	4	-	-	-	-		•Skruv	•Schraube	(955342)	2
5	940280-1	4	-	-	-	-		•Fjäderbricka	•Federscheibe		2
6		2	-	-	-	-		•Skruv	•Schraube	SEE 33•685	
7	970950-2	4	-	-	-	-		•Skruv	•Schraube	(955320)	2
8	941908-6	4	-	-	-	-		•Fjäderbricka	•Federscheibe		2
9	965185-2	4	-	-	-	-		•Flänsskruv	•Flanschschraube	LG 40 mm	2
10		1	-	-	-	-	NS	•Skylt	•Schild		
11	1377748-7	1	-	-	-	-		•Tätningsring	•Dichtring	(191685)	2
12	1340989-1	1	-	-	-	-		•Packning	•Dichtung	(1209700)	2
13	1307086-7	1	-	-	-	-		•Backljuskontakt	•Ruckscheinwerferkontakt		2
14	1233372-0	1	-	-	-	-		•Klamma	•Klemme		2
15	1209646-7	1	-	-	-	-		•Distansbricka	•Abstandscheibe	EXC TRANS 1208491, EXC TRANS 1208615.	3
	1340629-3	1	-	-	-	-		•Distansbricka	•Abstandscheibe	TRANS 1208491/1208615	3
16	1220741-1	1	-	-	-	-		•Medbringare	•Antriebsflansch	B23	4
	1232971-0	1	-	-	-	-		•Medbringare	•Antriebsflansch	B19, B21	4
17	955900-6	1	-	-	-	-		•Bricka	•Scheibe	TRANS MARKED 1208326	2
18	945988-4	1	-	-	-	-		•Låsmutter	•Sicherungsmutter	TRANS MARKED 1208326	2
	947855-3	1	-	-	-	-		•Mutter	•Mutter	TRANS MARKED 1208382	2
19	380979-5	1	-	-	-	-		Hastighetsmätarhjul 18 kuggar	Tachometerritzel 18 Zähne	R.AX RATIO 3.54/1	3
	380980-3	1	-	-	-	-		Hastighetsmätarhjul 19 kuggar	Tachometerritzel 19 Zähne	R.AX RATIO 3.73/1	3
	1220484-8	1	-	-	-	-		Hastighetsmätarhjul 20 kuggar	Tachometerritzel 20 Zähne	R.AX RATIO 3.91/1 R.AX RATIO 4.56/1	3
20	381608-9	1	-	-	-	-		Lagerhylsa	Lagerhulse		3
21	949656-3	1	-	-	-	-		O-ring	O-ring	(925059)	2
22	380192-5	1	-	-	-	-		Tätningsring	Dichtring		2
23	944054-6	1	-	-	-	-		Skruv ..... Plomb	Schraube ..... Plombe		2
24	381385-4	1	-	-	-	-		Låsbricka	Sicherungsscheibe		3
25		-	-	-	-	-		Växellådsupphängning	Getriebeaufhängung	SEE 43•929	
26		-	-	-	-	-		Växelreglage	Schaltgestänge	SEE 43•927	

1) Reservdelsutförande. / Ersatzteilausführung.

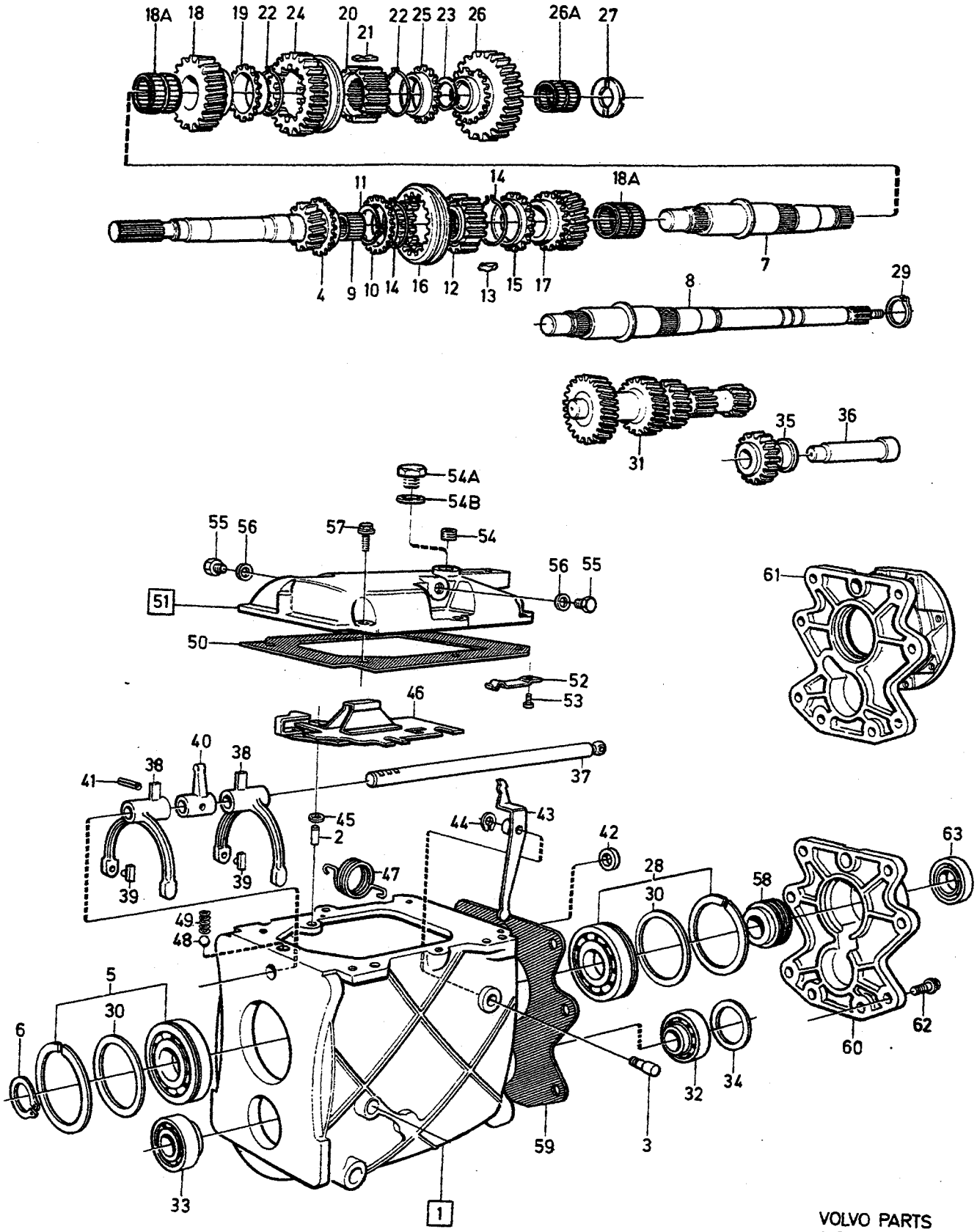

VOLVO PARTS
1 040 29034
(104:7)

A
B
C
D
E

VÄXELLÅDA — GETRIEBE

M45, M46

Grupp / Gruppe 43

Sida / Seite 905

Pos	Artikel nr / Artikelnr.	Antal / Anzahl A	B	C	D	E	PS	Benämning	Bezeichnung	Anmärkning / Anmerkung	SR
	(1208144)	1	-	-	-	-	SP	Växellåda	Getriebe	M45 RATIO 3.71/1	3
	(1208145)	1	-	-	-	-	SP	Växellåda	Getriebe	M46 RATIO 3.71/1	3
	(1208160)	1	-	-	-	-	SP	Växellåda	Getriebe	M45 RATIO 4.03/1	3
	(1208161)	1	-	-	-	-	SP	Växellåda	Getriebe	M46 RATIO 4.03/1	3
	(1208216)	1	-	-	-	-	SP	Växellåda	Getriebe	M45 RATIO 3.71/1	3
	(1208217)	1	-	-	-	-	SP	Växellåda	Getriebe	M46 RATIO 3.71/1	3
	(1208259)	1	-	-	-	-	SP	Växellåda	Getriebe	M46 RATIO 4.03/1	3
	(1208289)	1	-	-	-	-	SP	Växellåda	Getriebe	M46 RATIO 4.03/1	3
	(1208355)	1	-	-	-	-	SP	Växellåda	Getriebe	M45 RATIO 4.33/1	3
										REPL 1 PCS 1208611-2.	
	1208611-2	1	-	-	-	-		Växellåda	Getriebe	1) M45 RATIO 4.03/1	5
1	*(1232273)*	1	-	-	-	-	SP	• Växellådshus	• Getriebegehäuse	2) REPL 1 PCS 1209489-2, 1 PCS 960632-8, 1 PCS 1209293-8, 2 PCS 957181-1.	5
	1209489-2	1	-	-	-	-		• Växellådshus	• Getriebegehäuse	3)	5
2		3	-	-	-	-	NS	• • Pinne	• • Stift		
3		1	-	-	-	-	NS	• • Lagertapp	• • Lagerzapfen		
4	1209296-1	1	-	-	-	-		• Ingående axel	• Antriebswelle	(1232389) RATIO 3.71/1, RATIO 4.03/1	3
	1209780-4	1	-	-	-	-		• Ingående axel	• Antriebswelle	RATIO 4.33/1	3
5	183827-5	1	-	-	-	-		• Kullager	• Kugellager		2
6	914462-7	1	-	-	-	-		• Spårring	• Nutring		2
7	1220336-0	1	-	-	-	-		• Huvudaxel	• Hauptwelle	M45.	3
8	1220309-7	1	-	-	-	-		• Huvudaxel	• Hauptwelle	M46.	3
9	183829-1	1	-	-	-	-		• Nållager	• Nadellager		2
10	1232616-1	1	-	-	-	-		• Synkroniseringskona	• Synchronkegel		2
11	945497-6	1	-	-	-	-		• Spårring	• Nutring		2
	3520465-0	1	-	-	-	-		• Spårring	• Nutring	(968700) TRANS 1208611	2
12	1220350-1	1	-	-	-	-		• Synkroniseringsnav	• Synchronkörper		2
13	1220325-3	3	-	-	-	-		• Medbringare	• Fuhrungsnocke	(1232383)	2
14	1232740-9	2	-	-	-	-		• Fjäderring	• Federring	(1232303)	3
15	1232616-1	1	-	-	-	-		• Synkroniseringskona	• Synchronkegel		2
16	1232598-1	1	-	-	-	-		• Kopplingshylsa	• Kupplungsmuffe		3
17	*(1232402)*	1	-	-	-	-	SP	• Kugghjul 3:an	• Zahnrad 3.	TRANS MARKED 1208144, 1208335. REPL 1 PCS 1220838-5, 1 PCS 1340649-1.	3
	1220838-5	1	-	-	-	-		• Kugghjul 3:an	• Zahnrad 3.	TRANS MARKED 1208216, 1208217, 1208254, 1208259, 1208611, 1208160, 1208161, 1208289. (1232748)	3
18	*(1232401)*	1	-	-	-	-	SP	• Kugghjul 2:an	• Zahnrad 2.	TRANS MARKED 1208144, 1208330. REPL 1 PCS 1232747-4, 1 PCS 1340649-1.	3
	1232747-4	1	-	-	-	-		• Kugghjul 2:an	• Zahnrad 2.	TRANS MARKED 1208216, 1208217,1208256.	3
	1377668-7	1	-	-	-	-		Kugghjul	Zahnrad	TRANS MARKED 1208611, 1208160, 1208161, 1208259, 1208289, 1208335.	3

1) Reservdelsutförande. / Ersatzteilausführung.
2) 242 CH -206790, 244 CH -686099, 245 CH -368309, 264 CH -125109, 265 CH -30679.
3) 242 CH 206791-, 244 CH 686100-, 245 CH 368310-, 264 CH 125110-, 265 CH 30680-.

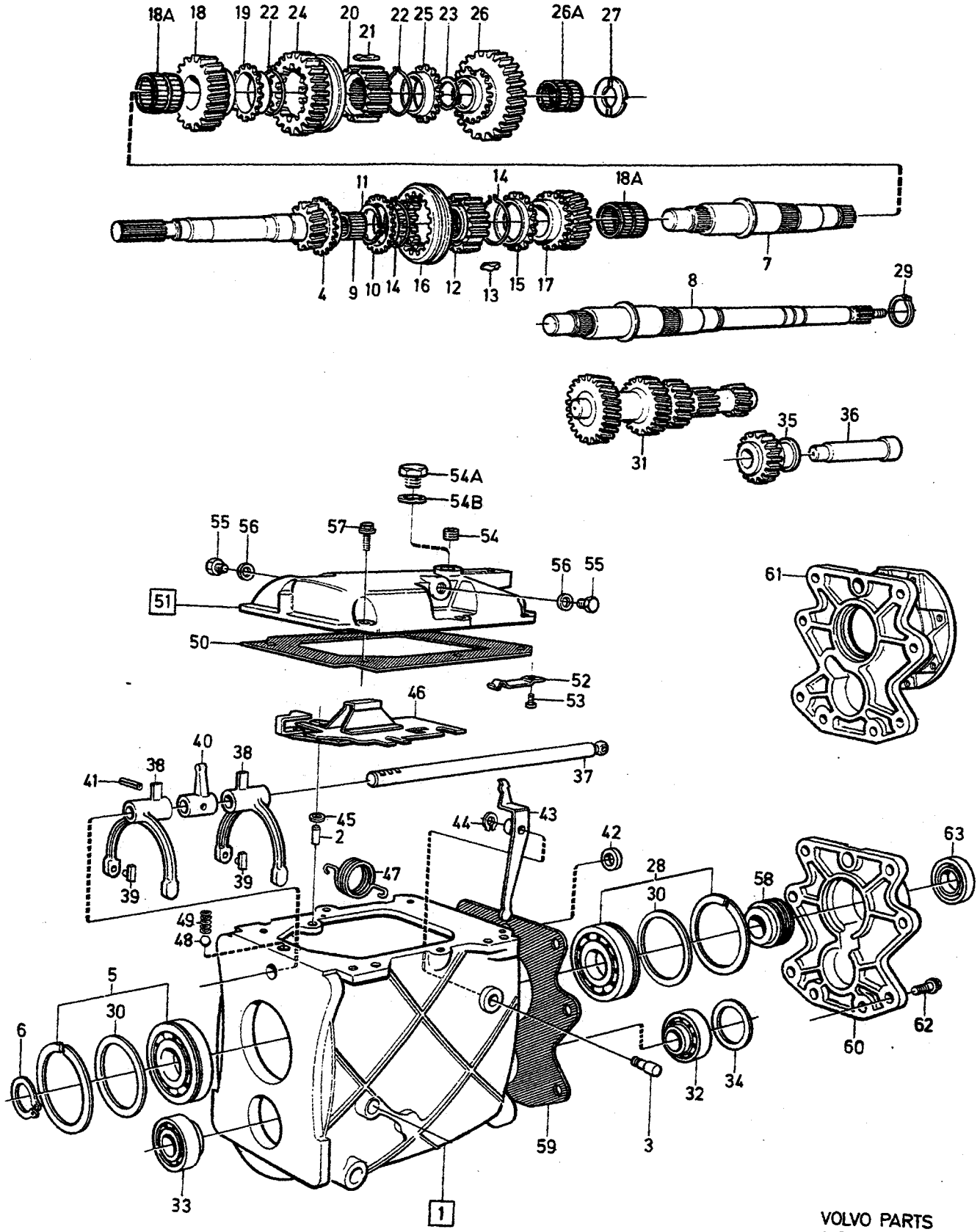

VOLVO PARTS
1 040 29034
(104:7)

A
B
C
D
E

VÄXELLÅDA — GETRIEBE — Grupp Gruppe 43 — Sida Seite 907

M45, M46

Pos	Artikel nr Artikelnr.	Antal / Anzahl A	B	C	D	E	PS	Benämning	Bezeichnung	Anmärkning Anmerkung	SR
18a	1340649-1	1	-	-	-	-		•Nållager	•Nadellager	(1232743)	2
19	1232616-1	1	-	-	-	-		•Synkroniseringskona	•Synchronkegel		2
20	*(1220337)*	1	-	-	-	-	SP	•Synkroniseringsnav	•Synchronkörper	REPL 1 PCS 1220976-3, 1 PCS 1220977-1.	2
21	1220326-1	3	-	-	-	-		•Medbringare	•Fuhrungsnocke	(1232384)	2
22	1232740-9	4	-	-	-	-		•Fjäderring	•Federring		3
23	945497-6	1	-	-	-	-		•Spårring	•Nutring		2
	3520465-0	1	-	-	-	-		•Spårring	•Nutring	(968700) TRANS 1208611	2
☆ 24	6843411-7	1	-	-	-	-		•Kopplingshylsa 1-2	•Kupplungsmuffe 1-2	(1209876)	2
25	1232616-1	1	-	-	-	-		•Synkroniseringskona	•Synchronkegel		2
26	*(1232400)*	1	-	-	-	-	SP	•Kugghjul 1:an	•Zahnrad 1.	TRANS MARKED 1208144, 1208143,1208145. REPL 1PCS 1232746-6, 1PCS1381565-9.	3
	1232746-6	1	-	-	-	-		•Kugghjul 1:an	•Zahnrad 1.	TRANS MARKED 1208216, 1208217.	3
	1340494-2	1	-	-	-	-		•Kugghjul 1:an	•Zahnrad 1.	TRANS MARKED 1208611, 1208160, 1208161, 1208259, 1208289, 1208355,1208136. (1232996)	2
26a	1381565-9	1	-	-	-	-		•Nållager	•Nadellager	TRANS MARKED 1208289, 1208259, 1208217, 1208216, 1208611, 1208355, 1208161, 120160, 1208145, 1208144,1208136. (1232742)	2
27	1220333-7	1	-	-	-	-		•Tryckbricka	•Druckscheibe		3
28	183827-5	1	-	-	-	-		•Kullager	•Kugellager		2
29	190684-1	1	-	-	-	-		•Spårring	•Nutring	M46.	2
30	948008-8	X	-	-	-	-		•Justerbleck	•Nachstellblech	THK 0,60 mm	2
	948009-6	X	-	-	-	-		•Justerbleck	•Nachstellblech	THK 0,75 mm	2
	948010-4	X	-	-	-	-		•Justerbleck	•Nachstellblech	THK 0,90 mm	2
	948011-2	X	-	-	-	-		•Justerbleck	•Nachstellblech	THK 1,00 mm	2
31	*(1232099)*	1	-	-	-	-	SP	•Mellanaxel	•Vorgelegewelle	TRANS MARKED 1208217, 1208144, 1208145. REPL 1PCS 1377664-6, 1PCS 183834-1, 1PCS 1377668-7, 1PCS 1340649-1.	3
☆	1377664-6	1	-	-	-	-		Mellanaxel	Vorgelegewelle	TRANS MARKED 1208217, 1208144,1208145.	3
	(1220837)	1	-	-	-	-	SP	•Mellanaxel	•Vorgelegewelle	TRANS MARKED 1208160, 1208161, 1208216, 1208289. REPL 1 PCS 1340683-0, 1 PCS 183834-1.	3
	(1209779)	1	-	-	-	-	SP	•Mellanaxel	•Vorgelegewelle	TRANS MARKED 1208355. REPL 1 PCS 1340684-8, 1 PCS 183834-1.	3

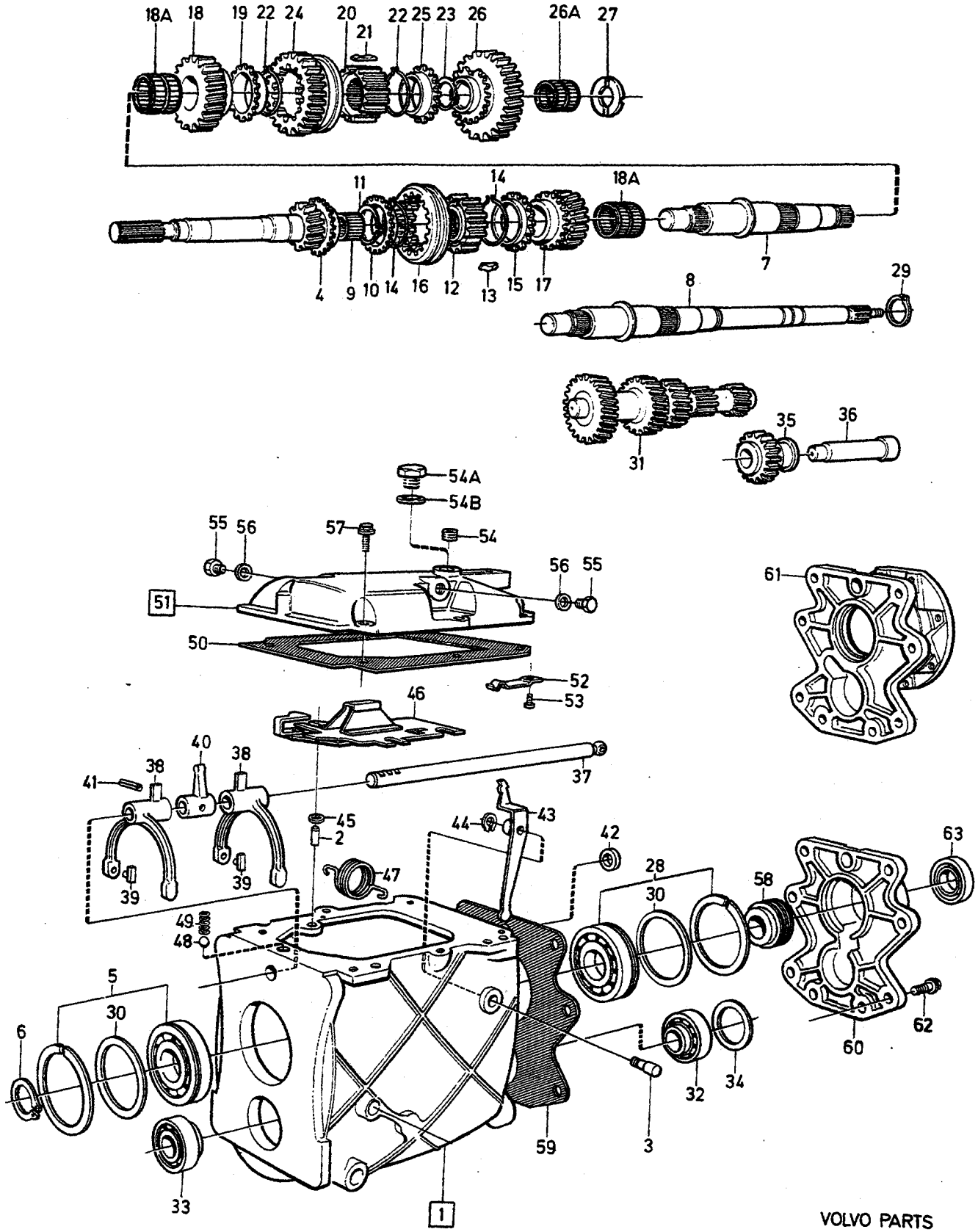

VOLVO PARTS
1 040 29034
(104:7)

A
B
C
D
E

VÄXELLÅDA — GETRIEBE — Grupp / Gruppe 43 — Sida / Seite 909

M45, M46

Pos	Artikel nr / Artikelnr.	Antal / Anzahl A	B	C	D	E	PS	Benämning	Bezeichnung	Anmärkning / Anmerkung	SR
☆	*(1340684)*	1	-	-	-	-	SP	Mellanaxel	Vorgelegewelle	TRANS MARKED 1208355. REPL 1PCS 1377666-1, 1PCS 1377668-7,1PCS 1340649-1.	3
☆	1377666-1	1	-	-	-	-		Mellanaxel	Vorgelegewelle	TRANS MARKED 1208355.	5
	(1340683)	1	-	-	-	-	SP	• Mellanaxel	• Vorgelegewelle	TRANS MARKED 1208611. REPL 1 PCS 1377667-9, 1 PCS 1377668-7.	5
☆	1377667-9	1	-	-	-	-		Mellanaxel	Vorgelegewelle	TRANS MARKED 1208611, 1208160,-161,-216.	3
32	183833-3	1	-	-	-	-		• Rullager	• Rollenlager	EXC TRANS MARKED 1208611. (1232604)	2
	183834-1	1	-	-	-	-		• Rullager	• Rollenlager	TRANS MARKED 1208611.	2
33	183834-1	1	-	-	-	-		• Rullager	• Rollenlager		2
34	949048-3	X	-	-	-	-		• Justerbleck	• Nachstellblech	THK 0,05 mm	2
	948298-5	X	-	-	-	-		• Justerbleck	• Nachstellblech	THK 0,10 mm	2
	948299-3	X	-	-	-	-		• Justerbleck	• Nachstellblech	THK 0,15 mm	2
	948300-9	X	-	-	-	-		• Justerbleck	• Nachstellblech	THK 0,35 mm	2
	948301-7	X	-	-	-	-		• Justerbleck	• Nachstellblech	THK 0,50 mm	2
	948302-5	X	-	-	-	-		• Justerbleck	• Nachstellblech	THK 0,70 mm	2
	948303-3	X	-	-	-	-		• Justerbleck	• Nachstellblech	THK 1,00 mm	2
☆ 35	6843413-3	1	-	-	-	-		• Backkugghjul	• Rucklaufzahnrad	(1232247)	3
36	1220324-6	1	-	-	-	-		• Axel	• Welle		3
37	1232096-6	1	-	-	-	-		• Skiftaxel	• Schaltschiene		3
38	1209477-7	2	-	-	-	-		• Skiftgaffel	• Schaltgabel	(1232118)	3
39	1232119-6	4	-	-	-	-		• Glidsko	• Gleitschuh		3
40	1232067-7	1	-	-	-	-		• Växelpinne	• Schaltfinger		3
41	1232645-0	1	-	-	-	-		• Rörpinne	• Spannstift		2
42	947705-0	1	-	-	-	-		• Tätningsring	• Dichtring		2
43	1232068-5	1	-	-	-	-		• Hävarm	• Hebel		3
44	951671-7	1	-	-	-	-		• Spårryttare	• Nutenläufer		2
45	955894-1	3	-	-	-	-		• Bricka	• Scheibe	THK 1,5 mm	2
	120265-4	3	-	-	-	-		• Bricka	• Scheibe	THK 2,5 mm	2
	3520218-3	3	-	-	-	-		• Bricka	• Scheibe	TRANS MARKED 1208611.	2
46	1232086-7	1	-	-	-	-		• Växelkuliss	• Schaltkulisse		3
47	1232426-5	1	-	-	-	-		• Fjäder	• Feder		3
48	67089-3	1	-	-	-	-		• Kula	• Kugel		2
49	1220431-9	1	-	-	-	-		• Fjäder	• Feder		3
50	1340988-3	1	-	-	-	-		• Packning	• Dichtung	(1232063)	2
51	1209310-0	1	-	-	-	-		• Växellådslock	• Getriebegehäusedeckel	(1232363)	4
52	1232080-0	1	-	-	-	-		• • Bladfjäder	• • Blattfeder		3
53	955126-8	1	-	-	-	-		• • Skruv	• • Schraube		2
54	952077-6	1	-	-	-	-		• • Propp	• • Stöpsel		2
	3549308-9	1	-	-	-	-		• • Plugg	• • Stopfen	TRANS MARKED 1208611. (1381504)	2
54a	960632-8	1	-	-	-	-		• • Plugg	• • Stopfen	M18 X 12 mm	2
54b	957181-1	1	-	-	-	-		Packning	Dichtung	18 X 22 mm	2
	11998-2	1	-	-	-	-		• • Packning	• • Dichtung	TRANS MARKED 1208611.	1
55	960630-2	2	-	-	-	-		• • Propp	• • Stöpsel	M14 X 12	2
56	957178-7	2	-	-	-	-		• • Packning	• • Dichtung		2
57	945444-8	6	-	-	-	-		• Flänsskruv	• Flanschschraube		2

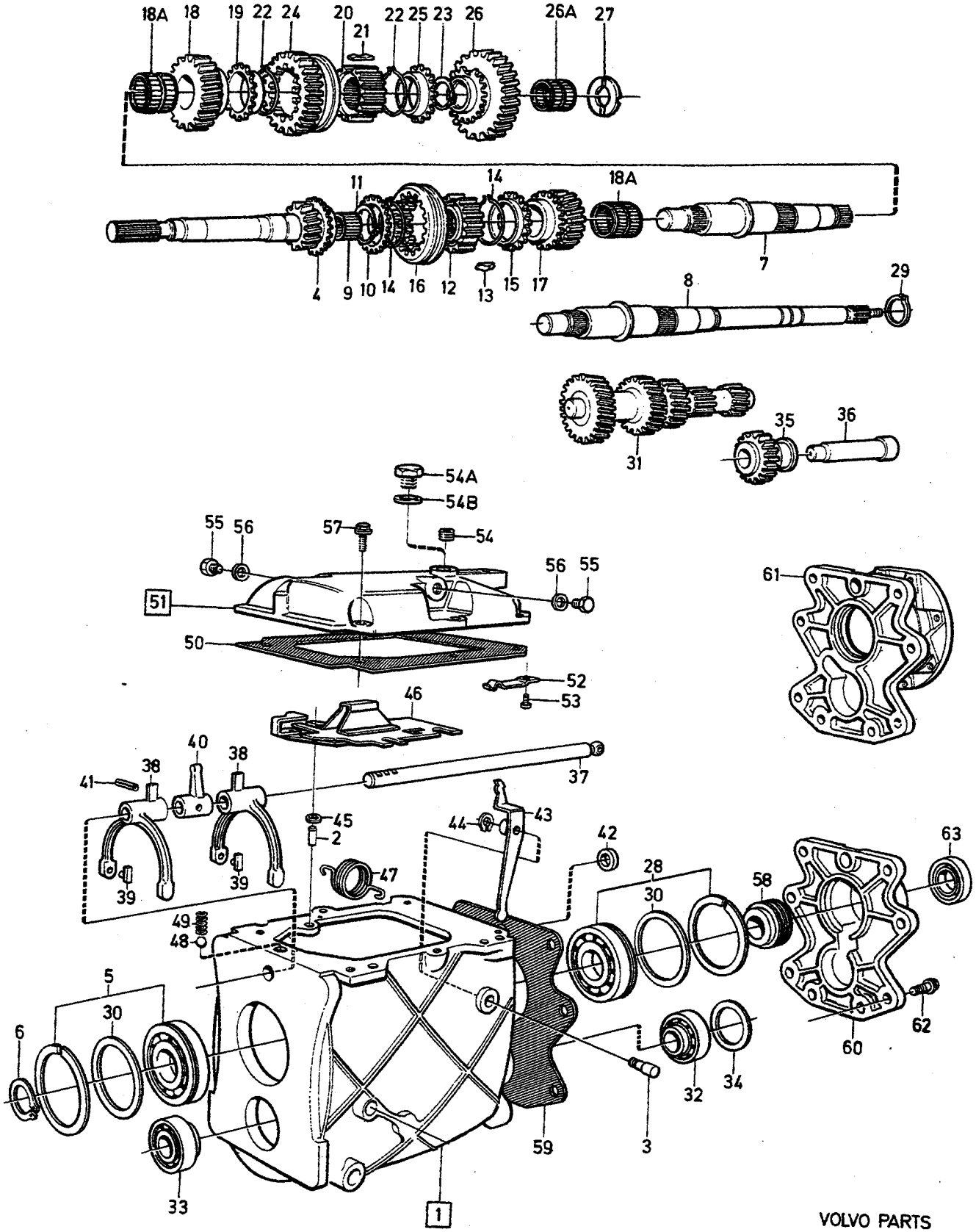

VOLVO PARTS
1 040 29034
(104:7)

A		VÄXELLÅDA GETRIEBE	Grupp Gruppe 43
B			
C			Sida Seite 911
D			
E		M45, M46	

Pos	Artikel nr Artikelnr.	Antal / Anzahl A	B	C	D	E	PS	Benämning	Bezeichnung	Anmärkning Anmerkung	SR
58	380977-9	1	-	-	-	-		• Hastighetsmätarhjul	• Tachometerritzel	M45.	3
		1	-	-	-	-		• Hastighetsmätarhjul	• Tachometerritzel	M46.	
59	1340990-9	1	-	-	-	-		• Packning	• Dichtung	(1340926)	2
60	1232079-2	1	-	-	-	-		• Lock	• Deckel	M45.	4
61	1220945-8	1	-	-	-	-		• Mellanfläns	• Zwischenflansch	(1220756) M46.	4
62	946752-3	4	-	-	-	-		• Flänsskruv	• Flanschschraube	LG 35 mm	2
63	1233756-4	1	-	-	-	-		• Tätningsring	• Dichtring	(946341) M45	2
	1233756-4	1	-	-	-	-		• Tätningsring	• Dichtring	TRANS MARKED 1208611.	2

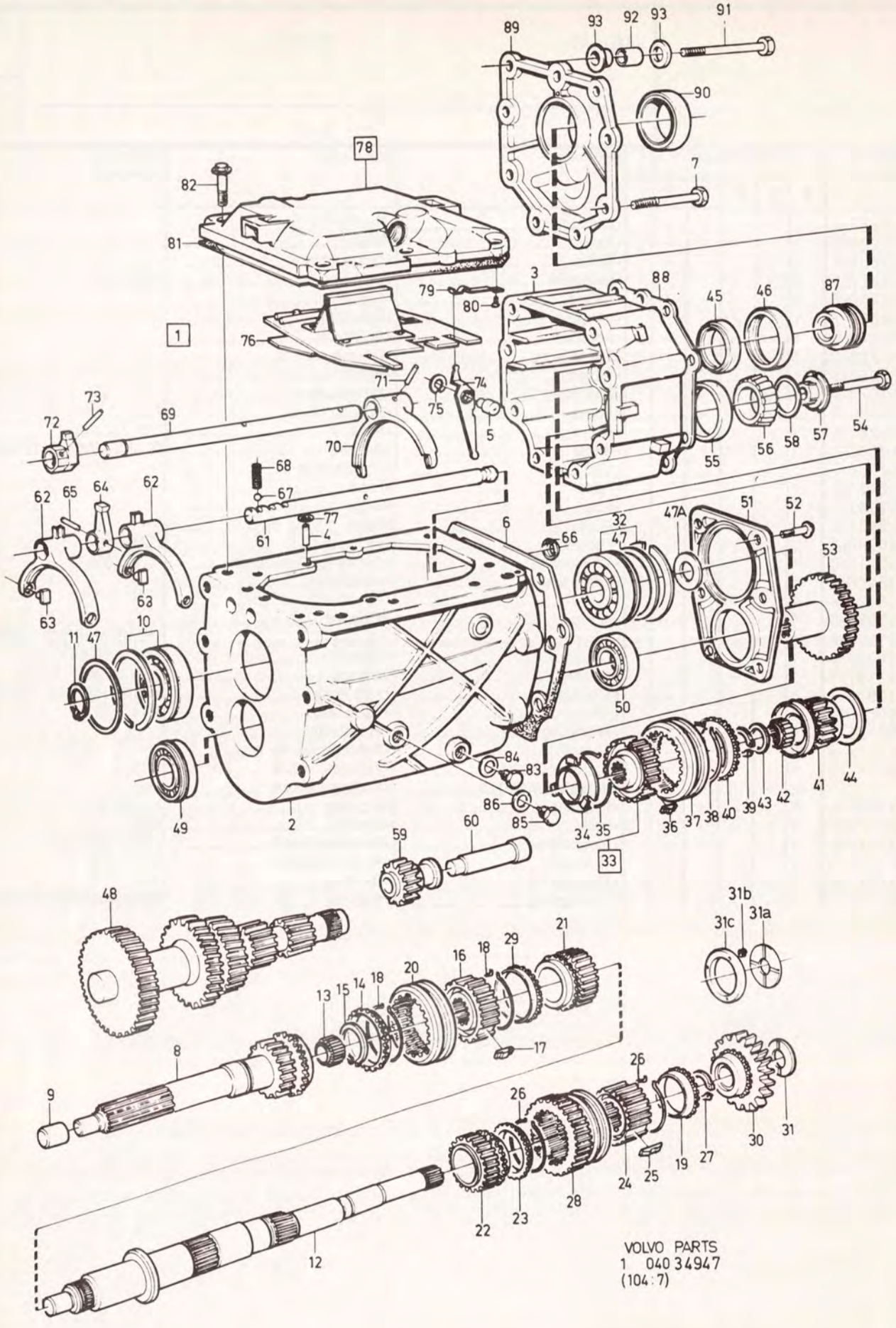

VOLVO PARTS
1 040 34947
(104:7)

A	1208326, 1208311, 1208312
B	1208382, 1208369, 1208377
C	
D	
E	

VÄXELLÅDA — GETRIEBE

M47

Grupp / Gruppe 43

Sida / Seite 913

Pos	Artikel nr / Artikelnr.	Antal / Anzahl A	B	C	D	E	PS	Benämning	Bezeichnung	Anmärkning / Anmerkung	SR
	(1208326)	1	-	-	-	-	SP	Växellåda	Getriebe		2
	(1208382)	-	1	-	-	-	SP	Växellåda	Getriebe		2
	(1208311)	1	-	-	-	-	SP	Växellåda	Getriebe		2
	(1208312)	1	-	-	-	-	SP	Växellåda	Getriebe		2
	(1208369)	-	1	-	-	-	SP	Växellåda	Getriebe		2
	(1208377)	-	1	-	-	-	SP	Växellåda	Getriebe		2
1	1209378-7	1	1	-	-	-		• Växellådshus	• Getriebegehäuse		5
2		1	1	-	-	-	NS	• • Hus, främre	• • Gehäuse, v		
3		1	1	-	-	-	NS	• • Hus, bakre	• • Gehäuse, h		
4		2	2	-	-	-	NS	• • Styrtapp	• • Fuhrungszapfen		
5		1	1	-	-	-	NS	• • Lagertapp	• • Lagerzapfen		
6	1340992-5	1	1	-	-	-		• Packning	• Dichtung	(1232955)	2
7	970963-5	4	4	-	-	-		• Skruv	• Schraube	(955333)	2
8	1209296-1	1	1	-	-	-		• Ingående axel	• Antriebswelle		3
9	1232398-6	1	1	-	-	-		• Hylsa	• Hulse	DSL	3
10	1377098-7	1	1	-	-	-		• Kullager	• Kugellager	(1209385)	3
11	914462-7	1	1	-	-	-		• Spårring	• Nutring		2
12	*(1209458)*	1	-	-	-	-	SP	• Huvudaxel	• Hauptwelle	REPL 1 PCS 1220993-8, 1 PCS 947855-3	2
	1220993-8	-	1	-	-	-		• Huvudaxel	• Hauptwelle		3
13	183829-1	1	1	-	-	-		• Nållager	• Nadellager		2
14	1232616-1	1	1	-	-	-		• Synkroniseringskona	• Synchronkegel		2
15	945497-6	1	1	-	-	-		• Spårring	• Nutring		2
16	1220350-1	1	1	-	-	-		• Synkroniseringsnav	• Synchronkörper		2
17	1220325-3	3	1	-	-	-		• Medbringare	• Fuhrungsnocke	(1232383)	2
18	1232740-9	2	1	-	-	-		• Fjäderring	• Federring		3
19	1232616-1	1	1	-	-	-		• Synkroniseringskona	• Synchronkegel		2
20	1232598-1	1	1	-	-	-		• Kopplingshylsa	• Kupplungsmuffe		3
21	*(1232402)*	1	1	-	-	-	SP	• Kugghjul 3:an	• Zahnrad 3.	REPL 1 PCS 1220838-5, 1 PCS 1340649-1.	3
22	*(1232401)*	1	1	-	-	-	SP	• Kugghjul 2:an	• Zahnrad 2.	REPL 1 PCS 1232747-4, 1 PCS 1340649-1.	3
23	1232616-1	1	1	-	-	-		• Synkroniseringskona	• Synchronkegel		2
24	*(1220337)*	1	1	-	-	-	SP	• Synkroniseringsnav	• Synchronkörper	REPL 1 PCS 1220976-3, 1 PCS 1220977-1.	2
25	1220326-1	3	3	-	-	-		• Medbringare	• Fuhrungsnocke	(1232384)	2
26	1232740-9	2	2	-	-	-		• Fjäderring	• Federring		3
27	945497-6	1	1	-	-	-		• Spårring	• Nutring		2
☆ 28	6843411-7	1	1	-	-	-		• Kopplingshylsa	• Kupplungsmuffe	(1282597)(1209876)	2
29	1232616-1	1	-	-	-	-		• Synkroniseringskona	• Synchronkegel		2
30	*(1220895)*	1	1	-	-	-	SP	• Kugghjul 1:an	• Zahnrad 1.	REPL 1 PCS 1340494-2, 1 PCS 1381565-9.	2
	1340494-2	1	1	-	-	-		• Kugghjul	• Zahnrad		2
31	1220333-7	1	-	-	-	-		• Tryckbricka	• Druckscheibe		3
31a	1220849-2	-	1	-	-	-		• Bricka	• Scheibe		2
31b	3502569-1	-	3	-	-	-		• Fjäder	• Feder		2
31c	1340757-2	-	1	-	-	-		• Kona	• Kegelstuck		2
32	183827-5	1	1	-	-	-		• Kullager	• Kugellager		2
33	1209727-5	1	1	-	-	-		• Synkroniseringsnav komplett	• Synchronkörper komplett		3
34	1209332-4	1	1	-	-	-		• • Plåt	• • Blech		3
35	1232740-9	1	1	-	-	-		• • Fjäderring	• • Federring		3
36	1220325-3	3	3	-	-	-		• Medbringare	• Fuhrungsnocke	(1232383)	2
37	1232598-1	1	1	-	-	-		• Kopplingshylsa	• Kupplungsmuffe		3
38	1232740-9	1	1	-	-	-		• Fjäderring	• Federring		3
39	949865-0	1	1	-	-	-		• Spårring	• Nutring		2
40	1232616-1	1	1	-	-	-		• Synkroniseringskona	• Synchronkegel		2
41	1209388-6	1	1	-	-	-		• Kugghjul 5:AN	• Zahnrad 5.		3
42	1209530-3	1	1	-	-	-		• Nållager	• Nadellager		2
43	1209230-0	1	1	-	-	-		• Distansbricka	• Abstandscheibe		3
44	1232990-0	1	1	-	-	-		• Mellanlägg	• Beilegscheibe		4
45	1232993-4	1	1	-	-	-		• Rullager	• Rollenlager		2
46	1232899-3	1	1	-	-	-		• Ring	• Ring		3

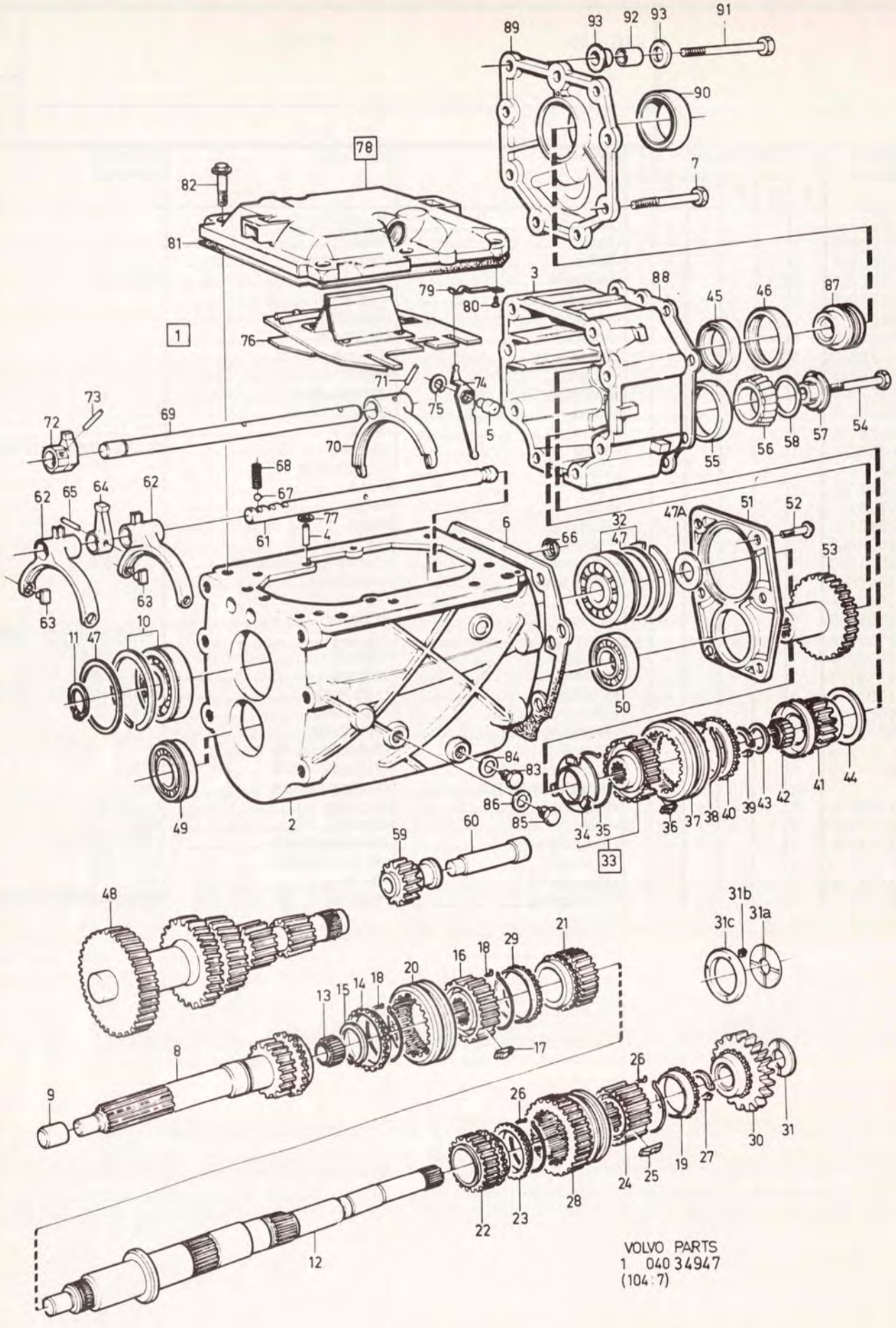

VOLVO PARTS
1 040 34947
(104:7)

A	1208326, 1208311, 1208312
B	1208382, 1208369, 1208377
C	
D	
E	

VÄXELLÅDA — GETRIEBE

M47

Grupp Gruppe 43

Sida Seite 915

Pos	Artikel nr Artikelnr.	Antal / Anzahl A	B	C	D	E	PS	Benämning	Bezeichnung	Anmärkning Anmerkung	SR
47	948008-8	X	X	-	-	-		• Justerbleck	• Nachstellblech	THK 0.60 mm, O.DIA 71.5 mm	2
	948009-6	X	X	-	-	-		• Justerbleck	• Nachstellblech	THK 0.75 mm, O.DIA 71,5 mm	2
	948010-4	X	X	-	-	-		• Justerbleck	• Nachstellblech	THK 0.90mm, O.DIA 71.5 mm	2
	948011-2	X	X	-	-	-		• Justerbleck	• Nachstellblech	THK 1.00 mm, O.DIA 71.5 mm	2
47a	34615-5	X	X	-	-	-		• Justerbleck	• Nachstellblech	THK 0.10 mm, O.DIA 40 mm	3
	120116-9	X	X	-	-	-		• Justerbleck	• Nachstellblech	THK 0.15 mm, O.DIA 40 mm	2
	34614-8	X	X	-	-	-		• Justerbleck	• Nachstellblech	THK 0.35 mm, O.DIA 40 mm	3
	947120-2	X	X	-	-	-		• Justerbleck	• Nachstellblech	THK 0.50 mm, O.DIA 40 mm	2
48	*(1209386)*	1	1	-	-	-	SP	• Mellanaxel	• Vorgelegewelle	REPL 1 PCS 1377665-3, 1 PCS 1377715-6.	2
49	1209392-8	1	1	-	-	-		• Rullager	• Rollenlager		2
50	183834-1	1	1	-	-	-		• Rullager	• Rollenlager		2
51	1340628-5	1	1	-	-	-		• Hållare	• Träger	(1232978)	3
52	966378-2	6	6	-	-	-		• Skruv	• Schraube		5
53	1209767-1	1	1	-	-	-		• Drivhjul	• Triebrad		3
54	1209535-2	1	1	-	-	-		• Skruv	• Schraube		2
55	183577-6	1	1	-	-	-		• Ytterring	• Aussenring		2
56	183576-8	1	1	-	-	-		• Innerring	• Innenring		2
57	1232992-6	1	1	-	-	-		• Bricka	• Scheibe		3
58	3294334-2	X	X	-	-	-		• Justerbleck	• Nachstellblech	THK 0.10 mm	3
	3294335-9	X	X	-	-	-		• Justerbleck	• Nachstellblech	THK 0.15 mm	3
	3294336-7	X	X	-	-	-		• Justerbleck	• Nachstellblech	THK 0.25 mm	3
	3204069-3	X	X	-	-	-		• Justerbleck	• Nachstellblech	THK 0.55 mm	2
	3204070-1	X	X	-	-	-		• Justerbleck	• Nachstellblech	THK 0.75 mm	2
☆ 59	6843413-3	1	1	-	-	-		• Backkugghjul	• Rücklaufzahnrad	(1232247)	3
60	1220324-6	1	1	-	-	-		• Axel	• Welle		3
61	1232892-8	1	1	-	-	-		• Skiftaxel	• Schaltschiene		3
62	1209477-7	2	2	-	-	-		• Skiftgaffel	• Schaltgabel		3
63	1232119-6	4	4	-	-	-		• Glidsko	• Gleitschuh		3
64	1232067-7	1	1	-	-	-		• Växelpinne	• Schaltfinger		3
65	1232645-0	1	1	-	-	-		• Rörpinne	• Spannstift		2
66	947705-0	1	1	-	-	-		• Tätningsring	• Dichtring		2
67	67089-3	1	1	-	-	-		• Kula	• Kugel		2
68	1220431-9	1	1	-	-	-		• Fjäder	• Feder		3
69	1232973-6	1	1	-	-	-		• Skiftaxel	• Schaltschiene		3
70	1232975-1	1	1	-	-	-		• Skiftgaffel	• Schaltgabel		3
71	1232645-0	1	1	-	-	-		• Rörpinne	• Spannstift		2
72	1232974-4	1	1	-	-	-		• Växelpinne	• Schaltfinger		3
73	1232645-0	1	1	-	-	-		• Rörpinne	• Spannstift		2
74	1232976-9	1	1	-	-	-		• Hävarm	• Hebel		3
75	951671-7	1	1	-	-	-		• Spårryttare	• Nutenläufer		2
76	1377620-8	1	1	-	-	-		• Växelkuliss	• Schaltkulisse		3
77	955894-1	3	1	-	-	-		• Bricka	• Scheibe		2
78	1232951-2	1	1	-	-	-		• Växellådslock	• Getriebegehäusedeckel		4
79	1232080-0	1	1	-	-	-		• • Bladfjäder	• • Blattfeder		3
80	955126-8	1	1	-	-	-		• • Skruv	• • Schraube		2
81	1340991-7	1	1	-	-	-		• Packning	• Dichtung	(1232952)	2
82	945444-8	6	6	-	-	-		• Flänsskruv	• Flanschschraube		2
☆ 83	1381498-3	1	1	-	-	-		• Magnetpropp	• Magnetstopfen	(1209293)(1377334)	2
84	957181-1	1	1	-	-	-		• Packning	• Dichtung		2
85	960632-8	1	1	-	-	-		• Plugg	• Stopfen		2
86	957181-1	1	1	-	-	-		• Packning	• Dichtung		2
87	1209475-1	1	1	-	-	-		• Hastighetsmätarhjul	• Tachometerritzel		3
88	1340993-3	1	1	-	-	-		• Packning	• Dichtung	(1232898) ALTER	2

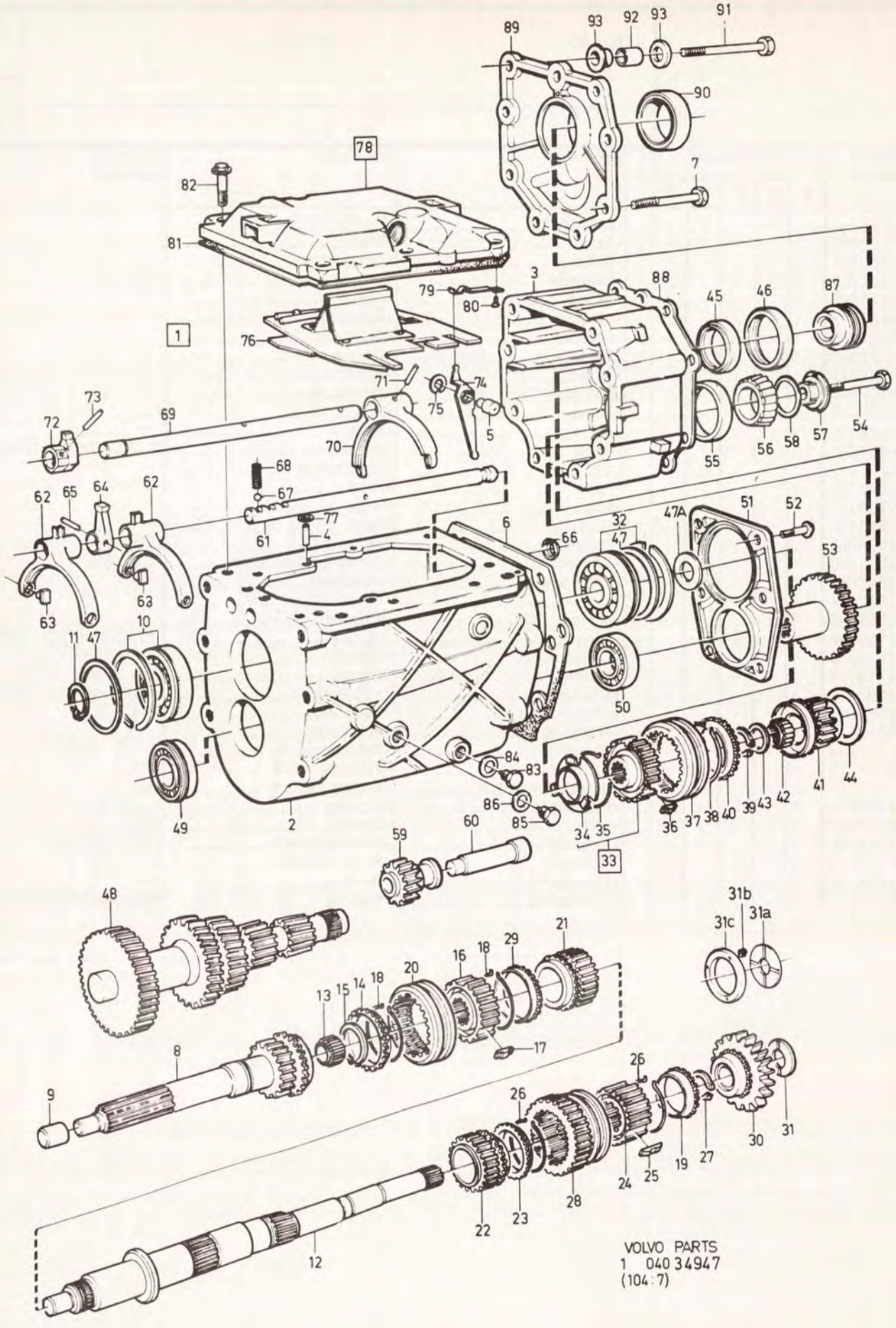

VOLVO PARTS
1 040 34947
(104:7)

A	1208326, 1208311, 1208312	VÄXELLÅDA GETRIEBE	Grupp Gruppe 43
B	1208382, 1208369, 1208377		
C			Sida Seite 917
D			
E		M47	

Pos	Artikel nr Artikelnr.	Antal / Anzahl A	B	C	D	E	PS	Benämning	Bezeichnung	Anmärkning Anmerkung	SR
	1340993-3	1	1	-	-	-		• Packning asbestfri	• Dichtung asbestfrei	ALTER	2
89	1209457-9	1	1	-	-	-		• Lock	• Deckel		4
90	1233756-4	1	1	-	-	-		• Tätningsring	• Dichtring	(946341)	2
91	955335-5	4	4	-	-	-		• Skruv	• Schraube		2
92	1220879-9	4	4	-	-	-		• Hylsa	• Hulse		3
93	948823-0	8	8	-	-	-		• Bricka	• Scheibe		2

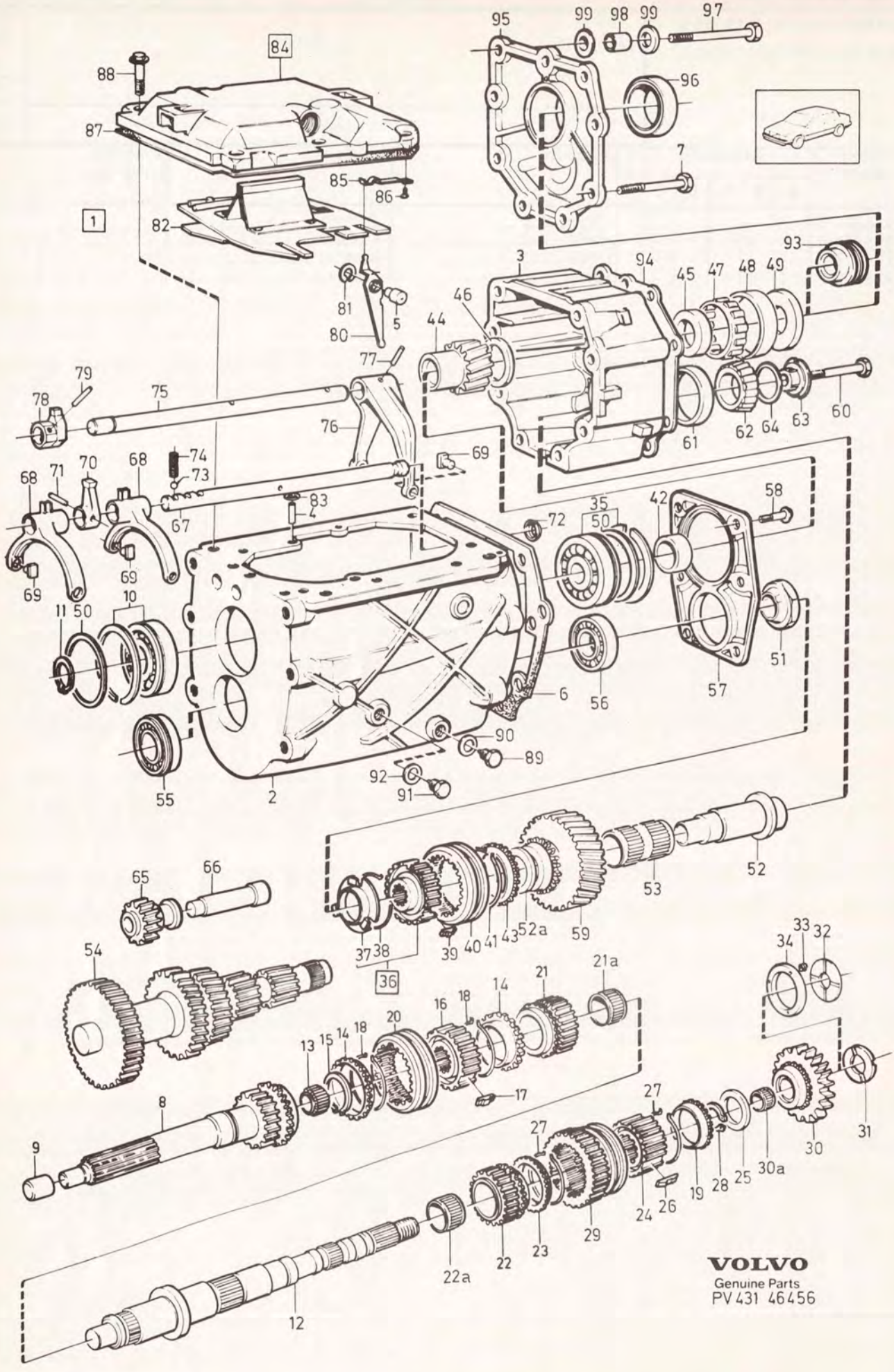
VOLVO
Genuine Parts
PV 431 46456

A	1208491
B	1208615
C	
D	
E	

VÄXELLÅDA — GETRIEBE

Grupp / Gruppe 43

Sida / Seite 919

M47

Pos	Artikel nr / Artikelnr.	Antal / Anzahl A	B	C	D	E	PS	Benämning	Bezeichnung	Anmärkning / Anmerkung	SR
	(1208491)	1	-	-	-	-	SP	Växellåda	Getriebe		2
	1208615-3	-	1	-	-	-		Växellåda	Getriebe		5
1	1209378-7	1	1	-	-	-		• Växellådshus	• Getriebegehäuse		5
2		1	1	-	-	-	NS	• • Hus, främre	• • Gehäuse, v		
3		1	1	-	-	-	NS	• • Hus, bakre	• • Gehäuse, h		
4		2	2	-	-	-	NS	• • Styrtapp	• • Fuhrungszapfen		
5		1	1	-	-	-	NS	• • Lagertapp	• • Lagerzapfen		
6	1340992-5	1	1	-	-	-		• Packning	• Dichtung		2
7	970963-5	4	4	-	-	-		• Skruv	• Schraube	(955333)	2
8	1209296-1	1	-	-	-	-		• Ingående axel	• Antriebswelle		3
9	1232398-6	-	1	-	-	-		Hylsa	Hulse		3
10	1377098-7	1	1	-	-	-		• Kullager	• Kugellager		3
11	914462-7	1	1	-	-	-		• Spårring	• Nutring		2
12	1340328-2	1	1	-	-	-		• Huvudaxel	• Hauptwelle		3
13	183829-1	1	1	-	-	-		• Nållager	• Nadellager		2
14	1232616-1	2	2	-	-	-		• Synkroniseringskona	• Synchronkegel		2
15	3520465-0	1	1	-	-	-		• Spårring	• Nutring	34 X 1.75 ALTER	2
	945497-6	1	1	-	-	-		• Spårring	• Nutring	34 X 1.50 ALTER	2
16	1220350-1	1	1	-	-	-		• Synkroniseringsnav	• Synchronkörper		2
17	1220325-3	3	3	-	-	-		• Medbringare	• Fuhrungsnocke	(1232383)	2
18	1232740-9	2	2	-	-	-		• Fjäderring	• Federring		3
19	1232616-1	1	1	-	-	-		• Synkroniseringskona	• Synchronkegel		2
20	1232598-1	1	1	-	-	-		• Kopplingshylsa	• Kupplungsmuffe		3
21	*(1232402)*	1	1	-	-	-	SP	• Kugghjul 3:an	• Zahnrad 3.	REPL 1 PCS 1220838-5, 1 PCS 1340649-1.	3
21a	1340649-1	-	1	-	-	-		Nållager	Nadellager		2
22	*(1232401)*	1	1	-	-	-	SP	• Kugghjul 2:an	• Zahnrad 2.	REPL 1 PCS 1232747-4, 1 PCS 1340649-1.	2
22a	1340649-1	-	1	-	-	-		Nållager	Nadellager		2
23	1232616-1	1	1	-	-	-		• Synkroniseringskona	• Synchronkegel		2
24	1220976-3	1	1	-	-	-		• Synkroniseringsnav	• Synchronkörper		3
25	1220977-1	1	1	-	-	-		• Bricka	• Scheibe		2
26	1220326-1	3	3	-	-	-		• Medbringare	• Fuhrungsnocke		2
27	1232740-9	2	2	-	-	-		• Fjäderring	• Federring		3
28	3520465-0	1	1	-	-	-		• Spårring	• Nutring	34 X 1.75 ALTER	2
	945497-6	1	1	-	-	-		• Spårring	• Nutring	34 X 1.50 ALTER	2
☆ 29	6843411-7	1	1	-	-	-		• Kopplingshylsa	• Kupplungsmuffe	(1209876)	2
30	*(1220895)*	1	-	-	-	-	SP	• Kugghjul 1:an	• Zahnrad 1.	REPL 1 PCS 1340494-2, 1 PCS 1381565-9.	2
	1340494-2	-	1	-	-	-		• Kugghjul	• Zahnrad		2
30a	1381565-9	-	1	-	-	-		• Nållager	• Nadellager		2
31	1220333-7	-	1	-	-	-		• Tryckbricka	• Druckscheibe		3
32	1220849-2	1	-	-	-	-		• Bricka	• Scheibe		2
33	3502569-1	3	-	-	-	-		• Fjäder	• Feder		2
34	1340757-2	1	-	-	-	-		• Kona	• Kegelstuck		2
35	183827-5	1	1	-	-	-		• Kullager	• Kugellager		2
36	1340651-7	1	1	-	-	-		• Synkroniseringsnav	• Synchronkörper		3
37	1340495-9	1	1	-	-	-		• • Plåt	• • Blech		4
38	1232740-9	1	1	-	-	-		• • Fjäderring	• • Federring		3
39	1220325-3	3	3	-	-	-		• Medbringare	• Fuhrungsnocke	(1232383)	2
40	1232598-1	1	1	-	-	-		• Kopplingshylsa	• Kupplungsmuffe		3
41	1232740-9	1	1	-	-	-		• Fjäderring	• Federring		3
42	1340588-1	1	1	-	-	-		• Distanshylsa	• Abstandhulse		4
43	1232616-1	1	1	-	-	-		• Synkroniseringskona	• Synchronkegel		2
44	1340898-4	1	1	-	-	-		• Kugghjul	• Zahnrad		3
45	1340405-8	1	1	-	-	-		• Lagerring	• Lagerring		3
46	1232990-0	1	1	-	-	-		Mellanlägg	Beilegscheibe		4
47	1232993-4	1	1	-	-	-		• Rullager	• Rollenlager		2
48	1232899-3	1	1	-	-	-		• Ring	• Ring		3
49	1340629-3	1	1	-	-	-		• Distansbricka	• Abstandscheibe		3
50	948008-8	X	X	-	-	-		• Justerbleck	• Nachstellblech	THK 0,60 mm, O.DIA 71.5 mm	2

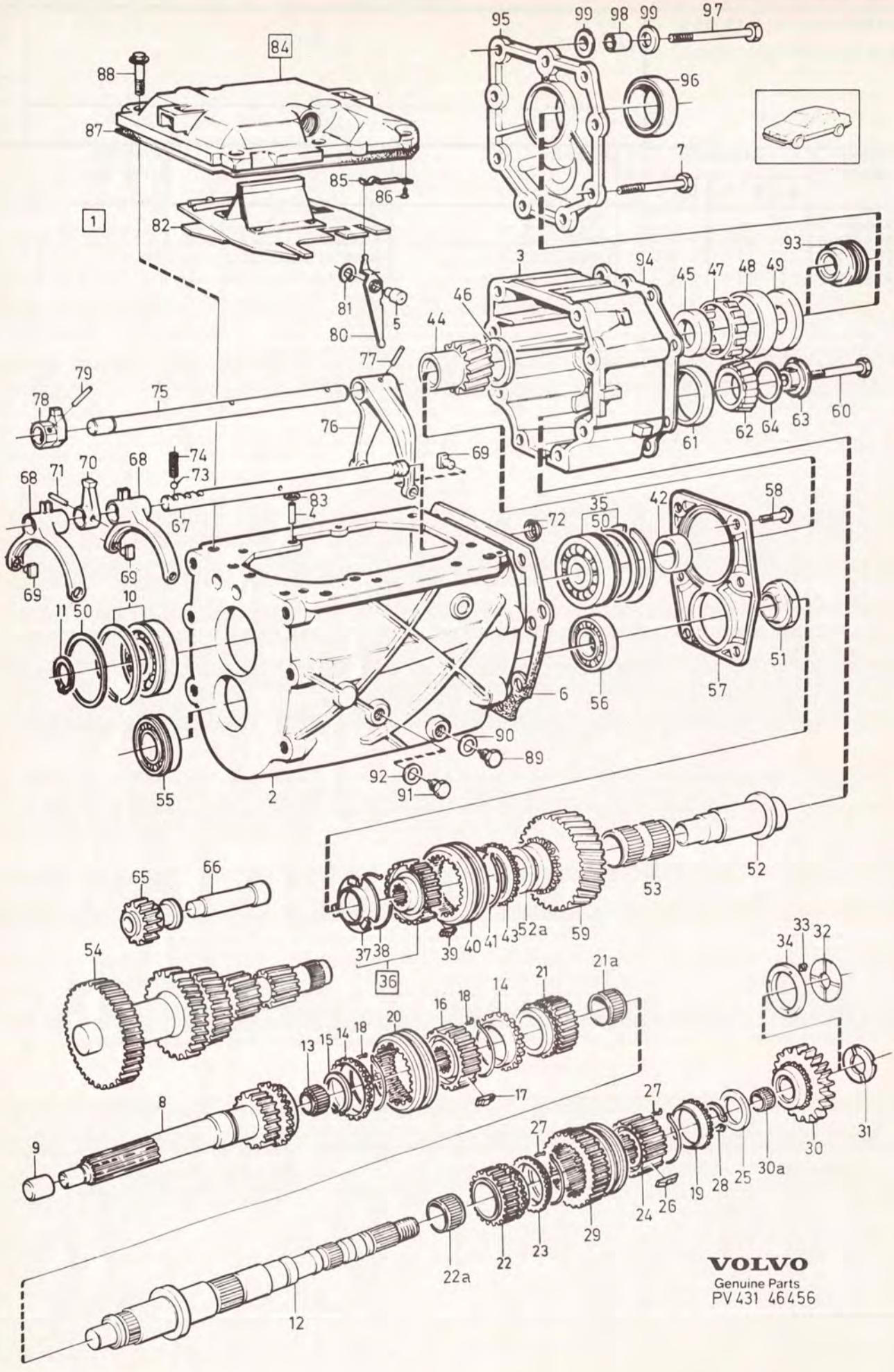
VOLVO
Genuine Parts
PV 431 46456

A	1208491
B	1208615
C	
D	
E	

VÄXELLÅDA — GETRIEBE

Grupp / Gruppe 43

Sida / Seite 921

M47

Pos	Artikel nr / Artikelnr.	Antal / Anzahl A	B	C	D	E	PS	Benämning	Bezeichnung	Anmärkning / Anmerkung	SR
	948009-6	X	X	-	-	-		• Justerbleck	• Nachstellblech	THK 0,75 mm, O.DIA 71.5 mm	2
	948010-4	X	X	-	-	-		• Justerbleck	• Nachstellblech	THK 0.90 mm, O.DIA 71.5 mm	2
	948011-2	X	X	-	-	-		• Justerbleck	• Nachstellblech	THK 1.00 mm, O.DIA 71.5 mm	2
51	1340627-7	1	1	-	-	-		• Mutter	• Mutter		3
52	1340329-0	1	1	-	-	-		• Lagerhylsa	• Lagerhulse		3
52a	1340904-0	1	1	-	-	-		• Bricka	• Scheibe		3
53	1340649-1	1	1	-	-	-		• Nållager	• Nadellager		2
54	1377665-3	1	1	-	-	-		• Mellanaxel	• Vorgelegewelle		3
55	1209392-8	1	1	-	-	-		• Rullager	• Rollenlager		2
56	183834-1	1	1	-	-	-		• Rullager	• Rollenlager		2
57	1340628-5	1	1	-	-	-		• Hållare	• Träger		3
58	966378-2	6	6	-	-	-		• Skruv	• Schraube		5
59	1340897-6	1	1	-	-	-		• Kugghjul	• Zahnrad		3
60	1209535-2	1	1	-	-	-		• Skruv	• Schraube		2
61	183577-6	1	1	-	-	-		• Ytterring	• Aussenring		2
62	183576-8	1	1	-	-	-		• Innerring	• Innenring		2
63	1232992-6	1	1	-	-	-		• Bricka	• Scheibe		3
64	3294334-2	X	X	-	-	-		• Justerbleck	• Nachstellblech	THK 0.10 mm	3
	3294335-9	X	X	-	-	-		• Justerbleck	• Nachstellblech	THK 0.15 mm	3
	3294336-7	X	X	-	-	-		• Justerbleck	• Nachstellblech	THK 0.25 mm	3
	3204069-3	X	X	-	-	-		• Justerbleck	• Nachstellblech	THK 0.55 mm	2
	3204070-1	X	X	-	-	-		• Justerbleck	• Nachstellblech	THK 0.75 mm	2
☆ 65	6843413-3	1	1	-	-	-		• Backkugghjul	• Rücklaufzahnrad	(1232247)	3
66	1220324-6	1	1	-	-	-		• Axel	• Welle		3
67	1232892-8	1	1	-	-	-		• Skiftaxel	• Schaltschiene		3
68	1209477-7	2	2	-	-	-		• Skiftgaffel	• Schaltgabel		3
69	1232119-6	6	6	-	-	-		• Glidsko	• Gleitschuh		3
70	1232067-7	1	1	-	-	-		• Växelpinne	• Schaltfinger		3
71	1232645-0	1	1	-	-	-		• Rörpinne	• Spannstift		2
72	947705-0	1	1	-	-	-		• Tätningsring	• Dichtring		2
73	67089-3	1	1	-	-	-		• Kula	• Kugel		2
74	1220431-9	1	1	-	-	-		• Fjäder	• Feder		3
75	1232973-6	1	1	-	-	-		• Skiftaxel	• Schaltschiene		3
☆ 76	1381861-2	1	1	-	-	-		• Skiftgaffel	• Schaltgabel	(1340619)	3
77	1232645-0	1	1	-	-	-		• Rörpinne	• Spannstift		2
78	1232974-4	1	1	-	-	-		• Växelpinne	• Schaltfinger		3
79	1232645-0	1	1	-	-	-		• Rörpinne	• Spannstift		2
80	1232976-9	1	1	-	-	-		• Hävarm	• Hebel		3
81	951671-7	1	1	-	-	-		• Spårryttare	• Nutenläufer		2
82	1377620-8	1	1	-	-	-		• Växelkuliss	• Schaltkulisse		3
83	3520218-3	3	3	-	-	-		• Bricka	• Scheibe		2
84	1232951-2	1	1	-	-	-		• Växellådslock	• Getriebegehäusedeckel		4
85	1232080-0	1	1	-	-	-		•• Bladfjäder	•• Blattfeder		3
86	960859-7	1	1	-	-	-		•• Skruv	•• Schraube		6
87	1340991-7	1	1	-	-	-		• Packning	• Dichtung		2
88	945444-8	6	6	-	-	-		• Flänsskruv	• Flanschschraube		2
☆ 89	1381498-3	1	1	-	-	-		• Magnetpropp	• Magnetstopfen	(1377334)	2
90	957181-1	1	1	-	-	-		• Packning	• Dichtung		2
91	3549308-9	1	1	-	-	-		• Plugg	• Stopfen	(1381504)	2
92	957181-1	1	1	-	-	-		• Packning	• Dichtung		2
93	1209475-1	1	1	-	-	-		• Hastighetsmätarhjul	• Tachometerritzel		3
94	1340993-3	1	1	-	-	-		• Packning	• Dichtung		2
95	1209457-9	1	1	-	-	-		• Lock	• Deckel		4
96	1233756-4	1	1	-	-	-		• Tätningsring	• Dichtring		2
97	955335-5	4	4	-	-	-		• Skruv	• Schraube		2
98	1232175-8	4	4	-	-	-		• Hylsa	• Hulse		3
99	948823-0	8	8	-	-	-		• Bricka	• Scheibe		2

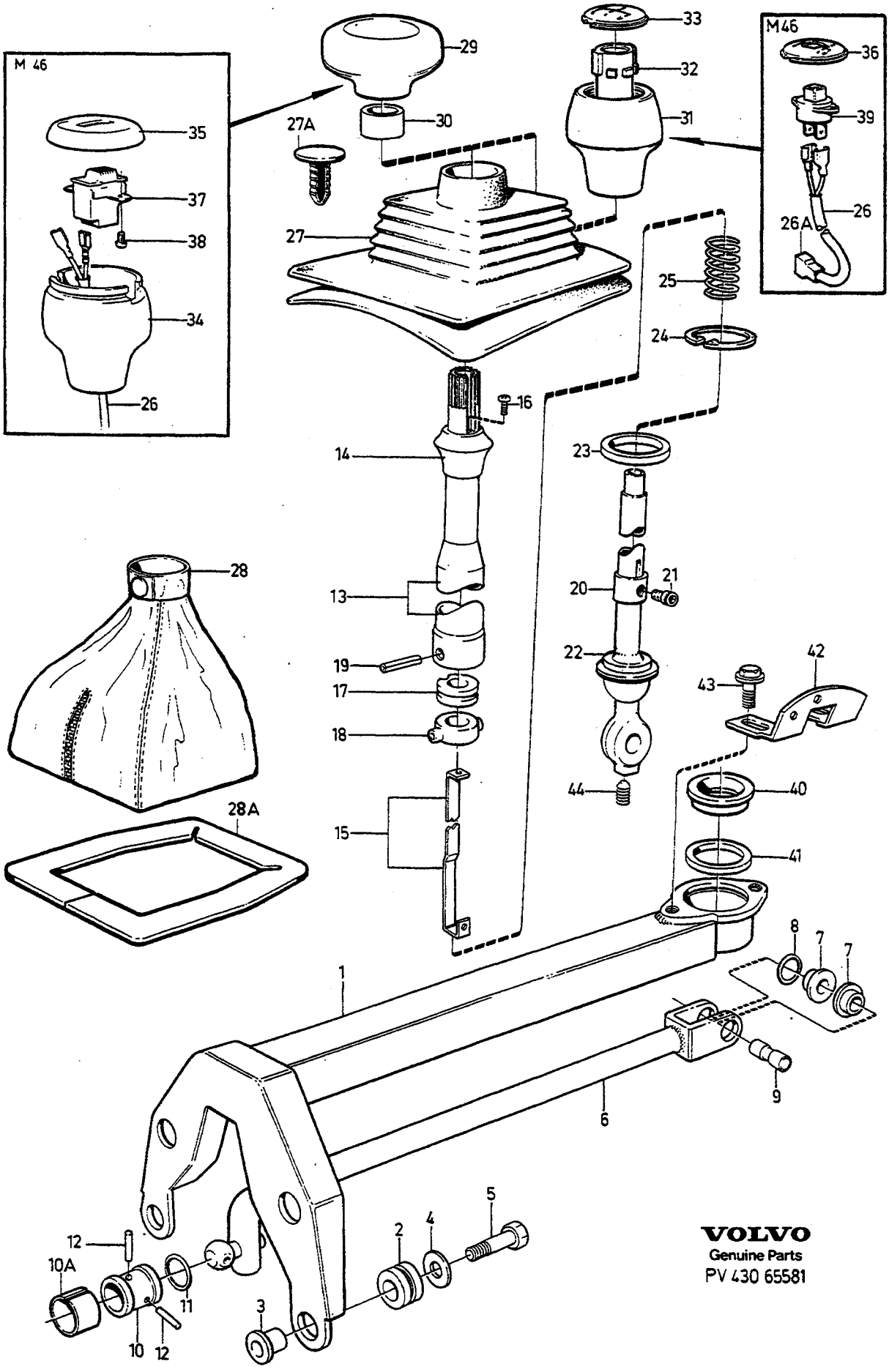

VOLVO
Genuine Parts
PV 430 65581

A	1) M45
B	1) M46
C	2) M45
D	2) M46
E	

VÄXELREGLAGE SCHALTGESTÄNGE

Grupp Gruppe 43

Sida Seite 923

M45. M46.

Pos	Artikel nr Artikelnr.	Antal / Anzahl A	B	C	D	E	PS	Benämning	Bezeichnung	Anmärkning Anmerkung	SR
1	1232157-6	1	1	1	1	-		Konsol	Konsole	4CYL	4
	1232164-2	1	1	1	1	-		Konsol	Konsole	6CYL	4
	1232189-9	1	1	1	1	-		Konsol	Konsole	DSL	4
2	1232377-0	2	2	2	2	-		Gummibussning övre, grå	Gummibuchse oben, grau	4CYL, DSL.	2
	1232165-9	2	2	-	-	-		Gummibussning nedre, ljusgrå	Gummibuchse unten, hellgrau	4CYL, DSL.	2
	1232158-4	-	-	2	2	-		Gummibussning nedre, svart	Gummibuchse unten, Schwarz	4CYL	2
	1232165-9	-	-	2	2	-		Gummibussning nedre, ljusgrå	Gummibuchse unten, hellgrau	DSL	2
	1232158-4	4	4	4	4	-		Gummibussning svart	Gummibuchse schwarz	6CYL	2
3	1232175-8	4	4	4	4	-		Hylsa	Hulse		3
4	948823-0	4	4	4	4	-		Bricka	Scheibe		2
5	970953-6	4	4	4	4	-		Skruv	Schraube	(955323)	2
6	1232159-2	1	-	1	-	-		Växelförare	Schaltwelle	3) 4CYL	3
	1232159-2	-	1	-	1	-		Växelförare	Schaltwelle	4CYL	3
	1232194-9	1	1	1	1	-		Växelförare	Schaltwelle	DSL	3
	1232166-7	1	1	1	1	-		Växelförare	Schaltwelle	6CYL	3
7	1209638-4	2	2	2	2	-		•Bussning	•Buchse	(381525)	2
8	1232595-7	1	1	1	1	-		•O-ring	•O-ring		2
9	1232457-0	1	1	1	1	-		Axeltapp	Spindelzapfen		3
10	381526-3	1	1	1	1	-		Växelförarknut	Schaltwellengelenk		3
10a	381527-1	1	1	1	1	-		Säkringsmuff	Arretiermuffe		3
11	947113-7	1	1	1	1	-		O-ring	O-ring		2
12	381528-9	2	2	2	2	-		Pinne	Stift		3
13	*(1209750)*	-	-	1	-	-	SP	Växelspak	Schalthebel	4)	3
										REPL 1 PCS 1340638-4, 1 PCS 948995-6	
	(1209750)	-	-	-	1	-	SP	Växelspak	Schalthebel	5)	3
										REPL 1 PCS 1340638-4, 1 PCS 948995-6	
		-	-	-	-	-		•SEE 43•927	•SEE 43•927		
	(1209750)	1	-	-	-	-	SP	Växelspak	Schalthebel	REPL 1 PCS 1340638-4, 1 PCS 948995-6.	3
	(1232301)	-	1	-	-	-	SP	Växelspak	Schalthebel	REPL 1 PCS 1340638-4, 1 PCS 948995-6.	3
	(1209750)	-	-	1	-	-	SP	Växelspak	Schalthebel	6) REPL 1 PCS 1340638-4, 1 PCS 948995-6.	3
	(1209750)	-	-	-	1	-	SP	Växelspak	Schalthebel	7) REPL 1 PCS 1340638-4, 1 PCS 948995-6.	3
14	*(1232931)*	1	-	-	-	-	SP	Knopp backspärr	Knauf Rückfahrsperre	REPL 1 PCS 1220803-9, 1 PCS 1220943-3, 1 PCS 1209674-9.	3
	(1232931)	-	1	1	1	-	SP	•Knopp backspärr	•Knauf Rückfahrsperre	REPL 1 PCS 1220894-8, 1 PCS 1220943-3, 1 PCS 1209674-9.	3
15	*(1232202)*	1	-	-	-	-	SP	•Dragstång	•Zugstange	REPL 1 PCS 1220943-3,	3
		-	-	-	-	-		.....	.....	1 PCS 1220803-9,	
		-	-	-	-	-		.....	.....	1 PCS 1209674-9	
		-	-	-	-	-		.....	.....		

1) 242 CH -189179, 244 CH -592109, 245 CH -317939, 262 CH -8374, 264 CH -107609, 265 CH -28319.
2) 242 CH 189180-, 244 CH 592110-, 245 CH 317940-, 262 CH8375-, 264 CH 107610-, 265 CH 28320-.
3) Reservdelsutförande. / Ersatzteilausführung.
4) 244 CH 869197 - 904732, APP 912700-. 245 CH 466430 - 486917, APP 490200-.
5) 244 CH 873145-, 245 CH 468952-.
6) 242 CH 189180-. 244 CH 592110 - 869196, 904733 - APP 912700. 245 CH 317940 - 466430, 486918 - APP 490200. 262 CH 8375-. 264 CH 107610-. 265 CH 28320-.
7) 242 CH 189180-, 244 CH 592110-873145. 245 CH 317940-468951262 CH 8375-, 264 CH 107610-, 265 CH 28320-.

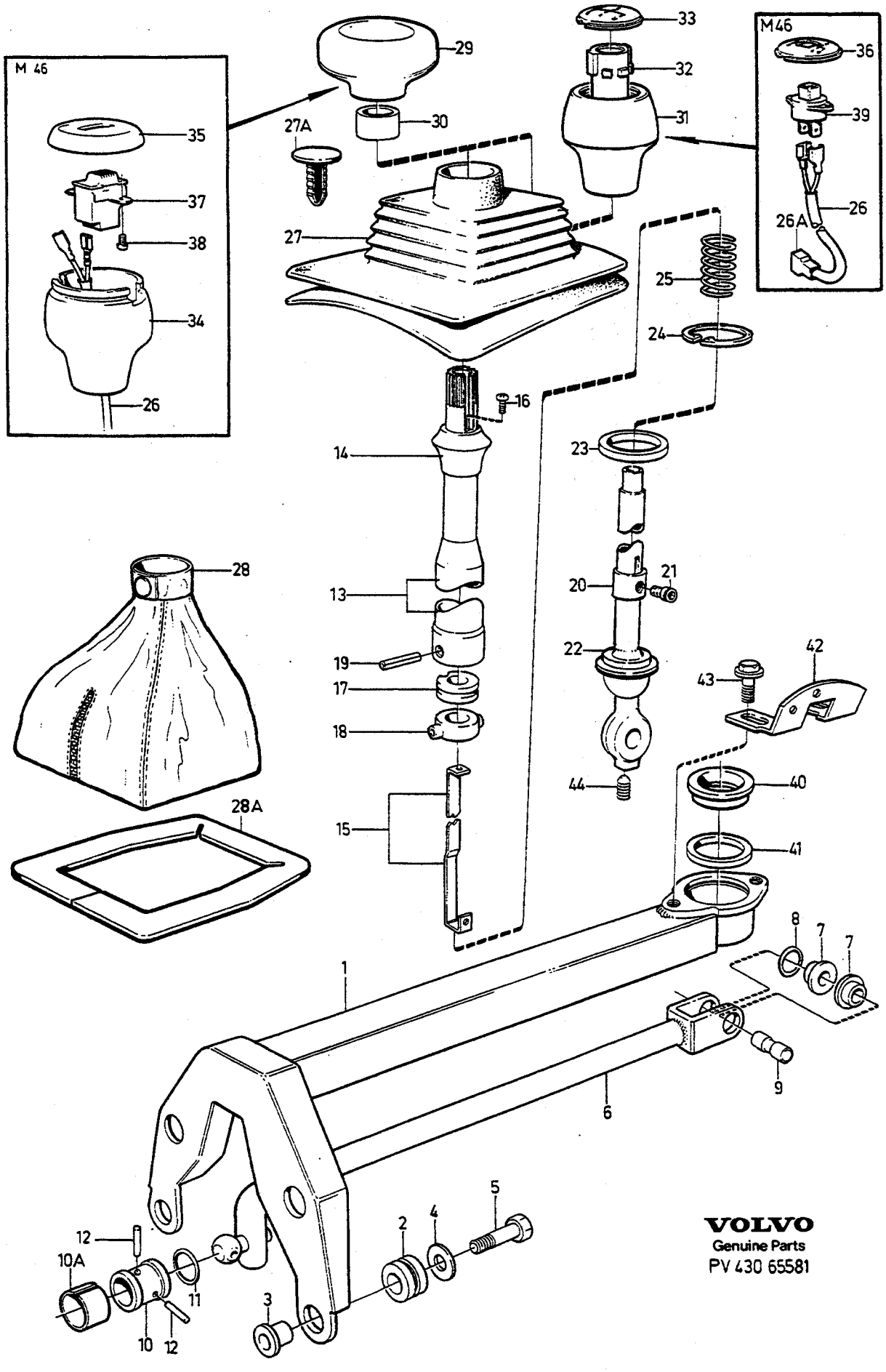

VOLVO
Genuine Parts
PV 430 65581

A	1) M45
B	1) M46
C	2) M45
D	2) M46
E	

VÄXELREGLAGE — SCHALTGESTÄNGE

M45. M46.

Grupp / Gruppe 43

Sida / Seite 925

Pos	Artikel nr / Artikelnr.	Antal / Anzahl A	B	C	D	E	PS	Benämning	Bezeichnung	Anmärkning / Anmerkung	SR
	(1232276)	-	1	1	1	-	SP	•Dragstång	•Zugstange	REPL 1 PCS 1220943-3, 1 PCS 1220894-8, 1 PCS 1209674-9	3
16	1232375-4	1	1	1	1	-		•Skruv	•Schraube		3
17	1381967-7	1	1	1	1	-		•Genomföring	•Durchfuhrung		2
18	1381966-9	1	1	1	1	-		•Genomföring	•Durchfuhrung		2
19	949650-6	1	1	1	1	-		•Rörpinne	•Spannstift		2
20	*(1232687)*	1	-	-	-	-	SP	•Spärrhylsa	•Sperrhulse	REPL 1 PCS 1220803-9, 1 PCS 1220943-3, 1 PCS 1209674-9.	2
	(1232687)	-	1	1	1	-	SP	•Spärrhylsa	•Sperrhulse	REPL 1 PCS 1220894-8, 1 PCS 1220943-3, 1 PCS 1209674-9.	2
21	969526-3	1	1	1	1	-		•Skruv	•Schraube	(1232688)	3
22	1232173-3	1	1	1	1	-		•Kulskål	•Kugelschale		3
23	1232605-4	1	1	1	1	-		•Gummidämpare	•Gummidämpfer		3
24	949595-3	1	1	1	1	-		•Spårring	•Nutring		2
25	3286433-2	1	1	1	1	-		•Fjäder	•Feder	(1232720)	3
26	1235955-0	-	1	-	-	-		•Ledningsmatta	•Kabelbaum		5
☆	9122565-6	-	-	-	1	-		•Ledningsmatta	•Kabelbaum	(1259931)	5
26a	1212856-7	-	-	-	1	-		••Stiftisolator	••Flachstecker	(947780)	2
27	1264859-8	1	1	1	1	-		Damask gummi	Manschette Gummi	ALTER 1	3
27a	1264792-1	4	4	4	4	-		Plugg	Stopfen		3
☆ 28	3540600-8	1	1	1	1	-		Damask svart läder	Manschette schwarzes leder	(1264664) ALTER 2	4
	3540638-8	1	1	1	1	-		Damask beige läder	Manschette beigefarbenes Leder	(1295553) EXC 262C	4
		-	1	-	1	-	NS	Bälg beige läder	Balg beigefarbenes Leder	262C	
28a	1264819-2	-	1	-	1	-		Sarg	Zarge	262C	6
29	1232735-9	1	-	-	-	-		Växelspaksknopp	Schaltknauf		2
30		1	-	-	-	-	NS	•Bussning	•Buchse		
31	3520179-7	-	-	1	1	-		Växelspaksknopp	Schaltknauf		2
32		-	-	1	1	-	NS	•Insats	•Einsatz		
33	1232683-1	-	-	1	-	-		Symbolskiva	Symbolreihe		2
34	1232734-2	-	1	-	-	-		Växelspaksknopp	Schaltknauf		2
35	1220494-7	-	1	-	-	-		Symbolskiva	Symbolreihe		2
36	1232682-3	-	-	-	1	-		Symbolskiva	Symbolreihe		2
37	1234508-8	-	1	-	-	-		Strömställare Överväxel	Schalter Overdrive		2
38	948120-1	-	2	-	-	-		Skruv	Schraube		2
39	1362693-2	-	-	-	1	-		Strömställare Överväxel	Schalter Overdrive	(1258505)	2
40	1232173-3	1	1	1	1	-		Kulskål	Kugelschale		3
41	1232605-4	1	1	1	1	-		Gummidämpare	Gummidämpfer	(1232174)	3
42	1232148-5	1	1	1	1	-		Spärrplåt	Sperrblech		3
43	948663-0	2	2	2	2	-		Flänsskruv	Flanschschraube		2
44	1220802-1	1	1	1	1	-		Låsskruv	Sicherungsschraube		2

1) 242 CH -189179, 244 CH -592109, 245 CH -317939, 262 CH -8374, 264 CH -107609, 265 CH -28319.
2) 242 CH 189180-, 244 CH 592110-, 245 CH 317940-, 262 CH8375-, 264 CH 107610-, 265 CH 28320-.

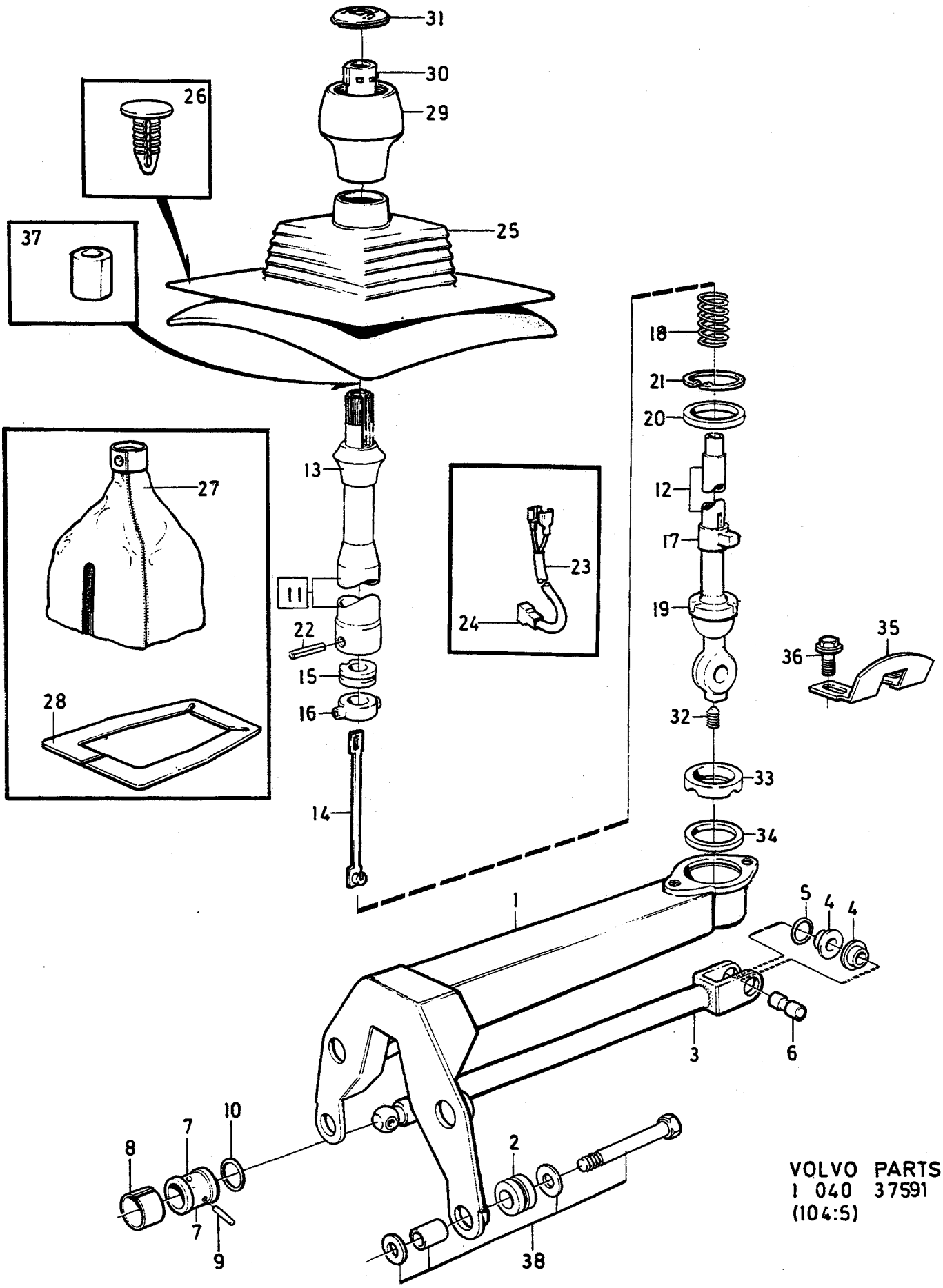

VOLVO PARTS
1 040 37591
(104:5)

A
B
C
D
E

VÄXELREGLAGE — SCHALTGESTÄNGE

Grupp / Gruppe 43

Sida / Seite 927

M47

Pos	Artikel nr / Artikelnr.	Antal / Anzahl A	B	C	D	E	PS	Benämning	Bezeichnung	Anmärkning / Anmerkung	SR
1	1209678-0	1	-	-	-	-		Konsol	Konsole	4CYL	4
2	1232165-9	4	-	-	-	-		Gummibussning	Gummibuchse		2
3	*(1220781)*	1	-	-	-	-	SP	Växellörare	Schaltwelle	4CYL REPL 1 PCS 1377766-9	2
4	1209638-4	2	-	-	-	-		•Bussning	•Buchse		2
5	1232595-7	1	-	-	-	-		•O-ring	•O-ring		2
6	1232457-0	1	-	-	-	-		Axeltapp	Spindelzapfen		3
7	381526-3	1	-	-	-	-		Växellörarknut	Schaltwellengelenk		3
8	381527-1	1	-	-	-	-		Säkringsmuff	Arretiermuffe		3
9	381528-9	2	-	-	-	-		Pinne	Stift		3
10	947113-7	1	-	-	-	-		O-ring	O-ring		2
11	*(1209750)*	1	-	-	-	-	SP	Växelspak	Schalthebel	REPL 1 PCS 1340638-4, 1 PCS 948995-6	2
12		1	-	-	-	-	NS	•Växelspak	•Schalthebel		
13	1220943-3	1	-	-	-	-		•Knopp backspärr	•Knauf Rückfahrsperre		2
14	1220894-8	1	-	-	-	-		•Dragstång	•Zugstange		3
15	1381967-7	1	-	-	-	-		•Genomföring övre	•Durchfuhrung oben		2
16	1381966-9	1	-	-	-	-		•Genomföring nedre	•Durchfuhrung unten		2
17	1209674-9	1	-	-	-	-		•Spärrhylsa	•Sperrhulse		3
18	3286433-2	1	-	-	-	-		•Fjäder	•Feder	(1232720)	3
19	1232173-3	1	-	-	-	-		•Kulskål	•Kugelschale		3
20	1232605-4	1	-	-	-	-		•Gummidämpare	•Gummidämpfer		3
21	949595-3	1	-	-	-	-		•Spårring	•Nutring		2
22	966810-4	1	-	-	-	-		•Rörpinne	•Spannstift		2
☆ 23	9122565-6	1	-	-	-	-		•Ledningsmatta	•Kabelbaum	(1259931)	5
24	1212856-7	1	-	-	-	-		••Stiftisolator	••Flachstecker	(947780)	2
25	1264859-8	1	-	-	-	-		Damask gummi	Manschette Gummi		3
26	1264792-1	4	-	-	-	-		Plugg	Stopfen		3
☆ 27	3540600-8	1	-	-	-	-		Damask svart läder	Manschette schwarzes leder	(1264664)	4
	3540638-8	1	-	-	-	-		Damask beige läder	Manschette beigefarbenes Leder	(1295553)	4
28	1264819-2	1	-	-	-	-		•Sarg	•Zarge		6
29	3520179-7	1	-	-	-	-		Växelspaksknopp	Schaltknauf		2
30		1	-	-	-	-	NS	•Insats	•Einsatz		
31	1209361-3	1	-	-	-	-		Symbolskiva	Symbolreihe		2
32	1220802-1	1	-	-	-	-		Låsskruv	Sicherungsschraube		2
33	1232173-3	1	-	-	-	-		Kulskål	Kugelschale		3
34	1232605-4	1	-	-	-	-		Gummidämpare	Gummidämpfer		3
35	1209802-6	1	-	-	-	-		Spärrplåt	Sperrblech		3
36	948663-0	2	-	-	-	-		Flänsskruv	Flanschschraube		2
37	1340499-1	1	-	-	-	-		Propp	Stöpsel		3
38		1	-	-	-	-	NS	Monteringssats	Einbausatz	SEE FIG 91-93 SEE 43•917	
	955335-5	4	-	-	-	-		•Skruv	•Schraube		2
	948823-0	8	-	-	-	-		•Bricka	•Scheibe		2
	1220879-9	4	-	-	-	-		•Hylsa	•Hulse		3

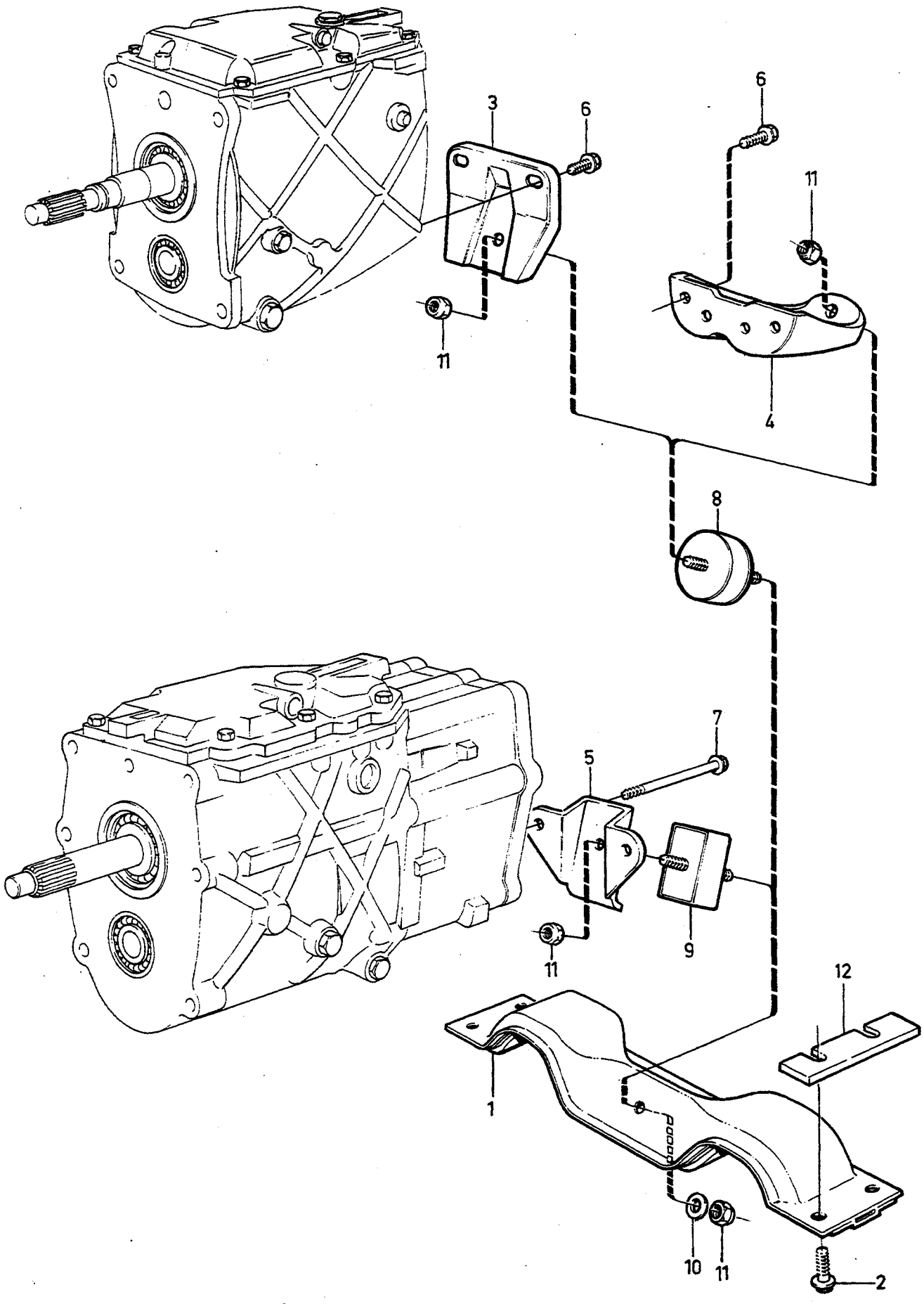

VOLVO PARTS
1 040 32806
(104:5)

A	M45	VÄXELLÅDSUPPHÄNGNING GETRIEBEAUFHÄNGUNG	Grupp Gruppe 43
B	M46		
C	M47		Sida Seite 929
D			
E		4CYL, 6CYL. EXC (USA)	

Pos	Artikel nr Artikelnr.	Antal / Anzahl A	B	C	D	E	PS	Benämning	Bezeichnung	Anmärkning Anmerkung	SR
1	1228712-4	1	1	1	-	-		Balk	Träger	4CYL	4
	1228712-4	1	1	-	-	-		Balk	Träger	6CYL	4
2	946329-0	4	4	4	-	-		Flänsskruv	Flanschschraube		2
3	1229162-1	1	1	-	-	-		Konsol	Konsole	4CYL	5
4	1228313-1	1	1	-	-	-		Konsol	Konsole	6CYL	5
5	1329591-0	-	-	1	-	-		Konsol	Konsole		5
6	946472-8	2	2	-	-	-		Flänsskruv	Flanschschraube	4CYL	2
	946472-8	4	4	-	-	-		Flänsskruv	Flanschschraube	6CYL	2
7	970963-5	-	-	2	-	-		Skruv	Schraube	(955333)	
										SEE 43-913	2
8	1359138-3	1	-	-	-	-		Gummikudde	Gummikissen	(1229652)	2
	1221967-1	-	1	-	-	-		Gummikudde	Gummikissen		2
9	1273714-4	-	-	1	-	-		Gummikudde	Gummikissen	4CYL	2
10	960148-5	1	1	1	-	-		Bricka	Scheibe		2
11	971083-1	2	2	2	-	-		Låsmutter	Sicherungsmutter	(945654)	2
12	1273105-5	-	-	2	-	-		Mellanlägg	Beilegscheibe		3

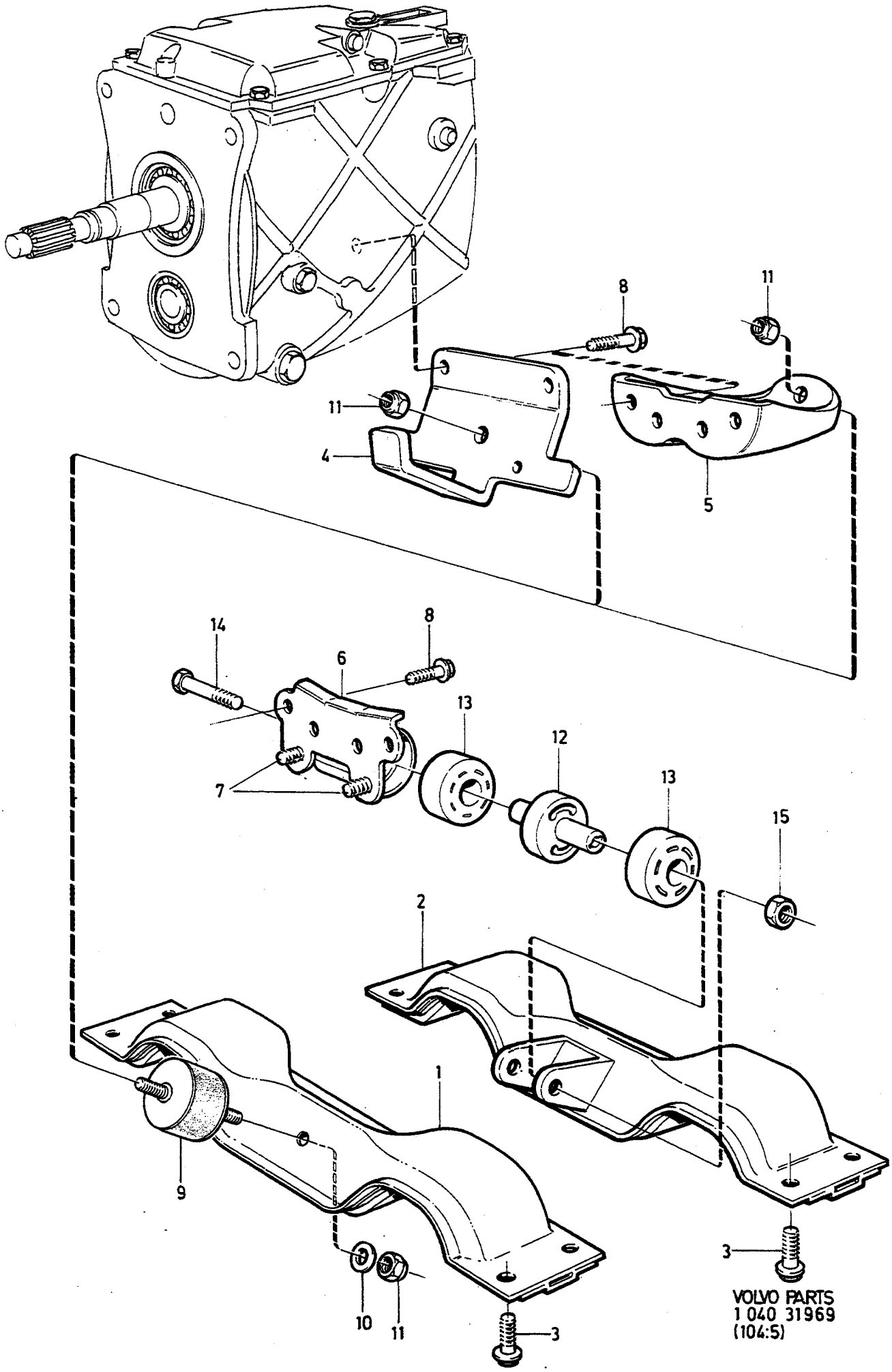

VOLVO PARTS
1 040 31969
(104:5)

A	M45	VÄXELLÅDSUPPHÄNGNING GETRIEBEAUFHÄNGUNG	Grupp Gruppe 43
B	M46		
C			Sida Seite
D			
E		4CYL, 6CYL. (USA)	931

Pos	Artikel nr Artikelnr.	Antal / Anzahl A	B	C	D	E	PS	Benämning	Bezeichnung	Anmärkning Anmerkung	SR
1	1229585-3	1	1	-	-	-		Balk	Träger	4CYL	4
	1228712-4	1	1	-	-	-		Balk	Träger	1) 6CYL	4
2	*1229952*	1	1	-	-	-	OP	Balk	Träger	2) 6CYL	4
3	946329-0	4	4	-	-	-		Flänsskruv	Flanschschraube		2
4	1229599-4	1	1	-	-	-		Konsol	Konsole	4CYL	5
5	1228313-1	1	1	-	-	-		Konsol	Konsole	1) 6CYL	5
6	*1229953*	1	1	-	-	-	OP	Konsol	Konsole	2) 6CYL	5
7	955295-1	2	2	-	-	-		•Skruv	•Schraube	3)	2
8	946472-8	2	2	-	-	-		Flänsskruv	Flanschschraube	4CYL	2
	946472-8	4	4	-	-	-		Flänsskruv	Flanschschraube	6CYL	2
9	1359138-3	1	-	-	-	-		Gummikudde	Gummikissen	(1229652) 4CYL	2
	1221967-1	-	1	-	-	-		Gummikudde	Gummikissen	4CYL	2
	1221967-1	1	1	-	-	-		Gummikudde	Gummikissen	1) 6CYL	2
10	960148-5	1	1	-	-	-		Bricka	Scheibe		2
11	971083-1	2	2	-	-	-		Låsmutter	Sicherungsmutter	(945654)	2
12	1273130-3	1	1	-	-	-		Bussning	Buchse	2) (1272113) 6CYL	2
13	1272114-8	2	2	-	-	-		Bussning	Buchse	2) 6CYL	2
14	947564-1	1	1	-	-	-		Skruv	Schraube		2
15	971085-6	1	1	-	-	-		Låsmutter	Sicherungsmutter	(945879)	2

1) 262 CH -4970, 264 CH -66393, 265 CH -16957.
2) 262 CH 4971-. 264 CH 66394-. 265 CH 16958-.
3) Reservdelsutförande. / Ersatzteilausführung.

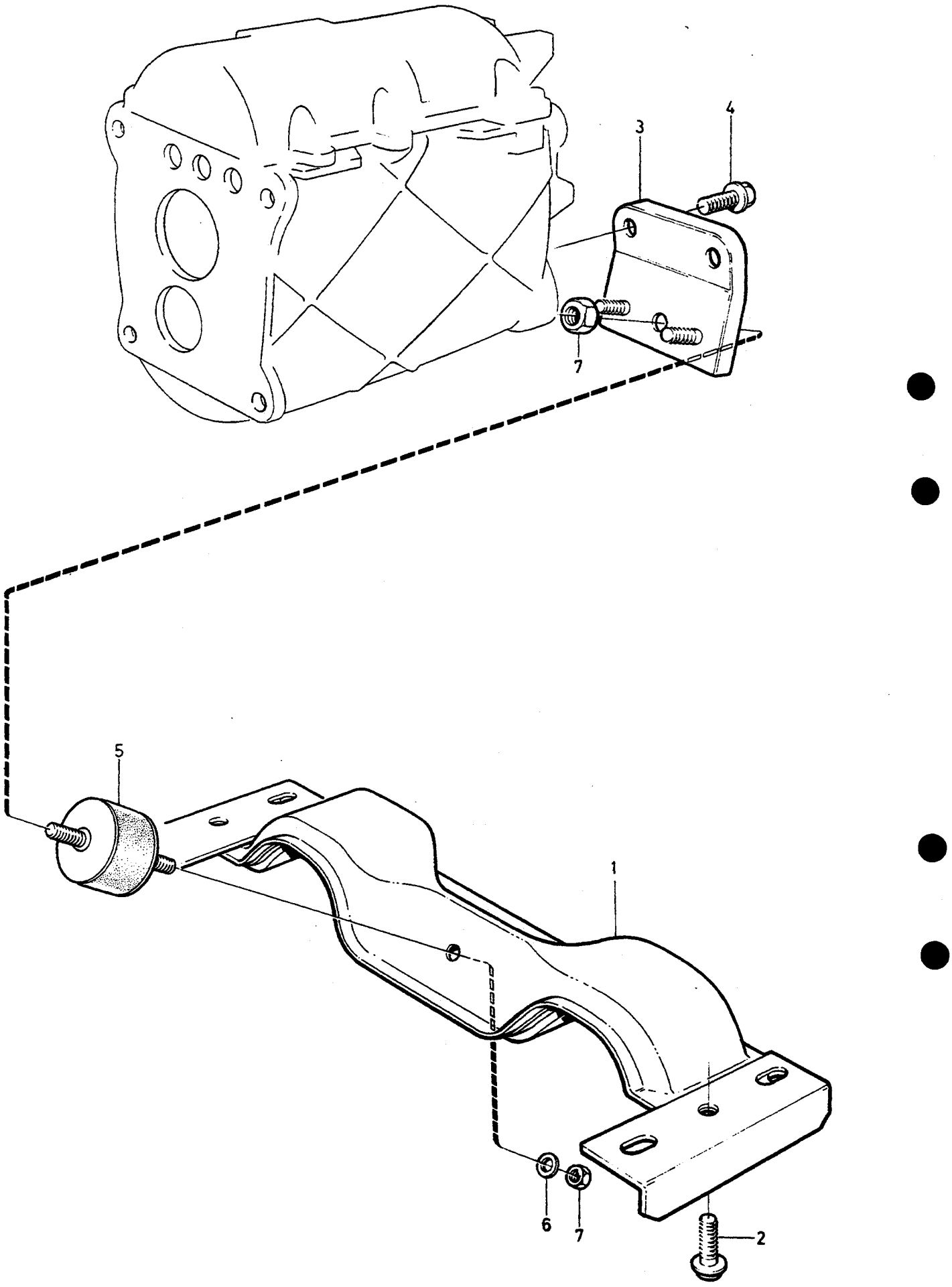

VOLVO PARTS
1 040 24045
(104:5)

A
B
C
D
E

VÄXELLÅDSUPPHÄNGNING GETRIEBEAUFHÄNGUNG

DSL. M45, M46

Grupp Gruppe 43

Sida Seite 933

Pos	Artikel nr Artikelnr.	Antal / Anzahl A	B	C	D	E	PS	Benämning	Bezeichnung	Anmärkning Anmerkung	SR
1	1273112-1	1	-	-	-	-		Balk	Träger	(1229707)	4
2	946329-0	4	-	-	-	-		Flänsskruv	Flanschschraube		2
3	1229709-9	1	-	-	-	-		Konsol	Konsole		5
4	946472-8	2	-	-	-	-		Flänsskruv	Flanschschraube		2
5	1221967-1	1	-	-	-	-		Gummikudde	Gummikissen		2
6	960148-5	1	-	-	-	-		Bricka	Scheibe		2
7	971083-1	2	-	-	-	-		Låsmutter	Sicherungsmutter	(945654)	2

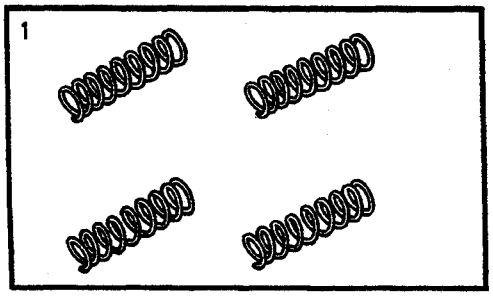
1

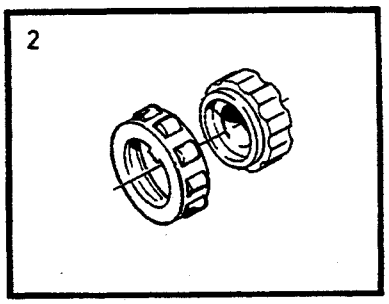
2

A		REPARATIONSSATS ÖVERVÄXEL	REPARATURSÄTZE OVERDRIVE	Grupp Gruppe 43
B				
C				
D				Sida Seite
E		M46		935

Pos	Artikel nr Artikelnr.	Antal / Anzahl					PS	Benämning	Bezeichnung	Anmärkning Anmerkung	SR
		A	B	C	D	E					
1	*(273659)*	1	-	-	-	-	SP	Fjädersats	Federsatz	REPL 4PCS 3502774-7.	2
2	274043-9	1	-	-	-	-		Reparationssats	Reparatursatz		3

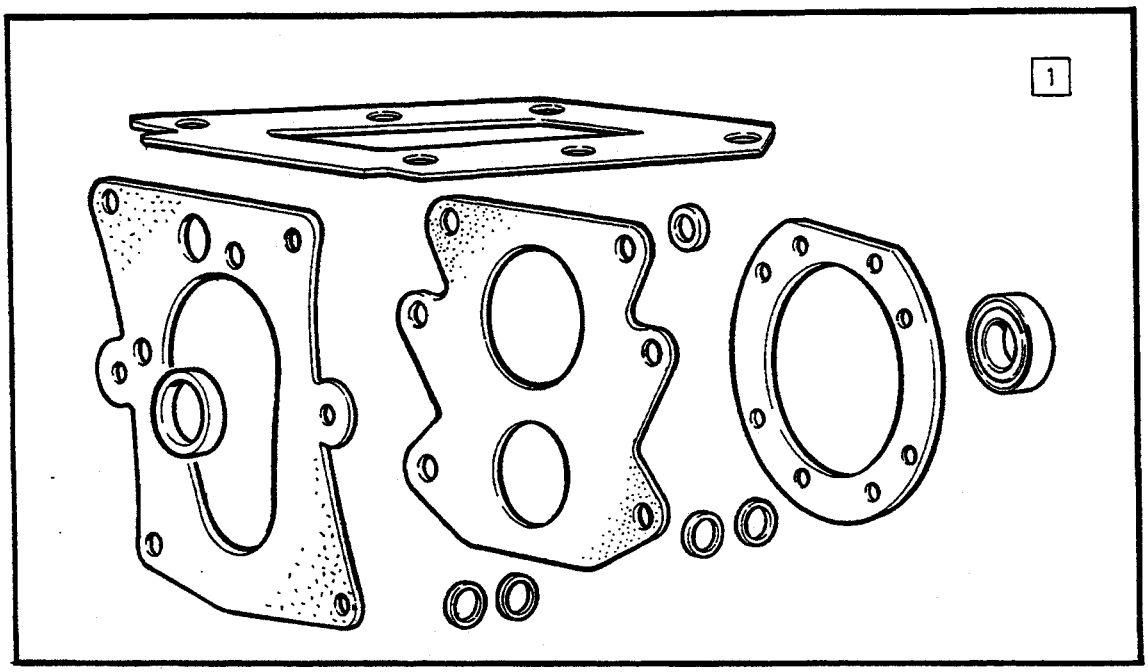
1

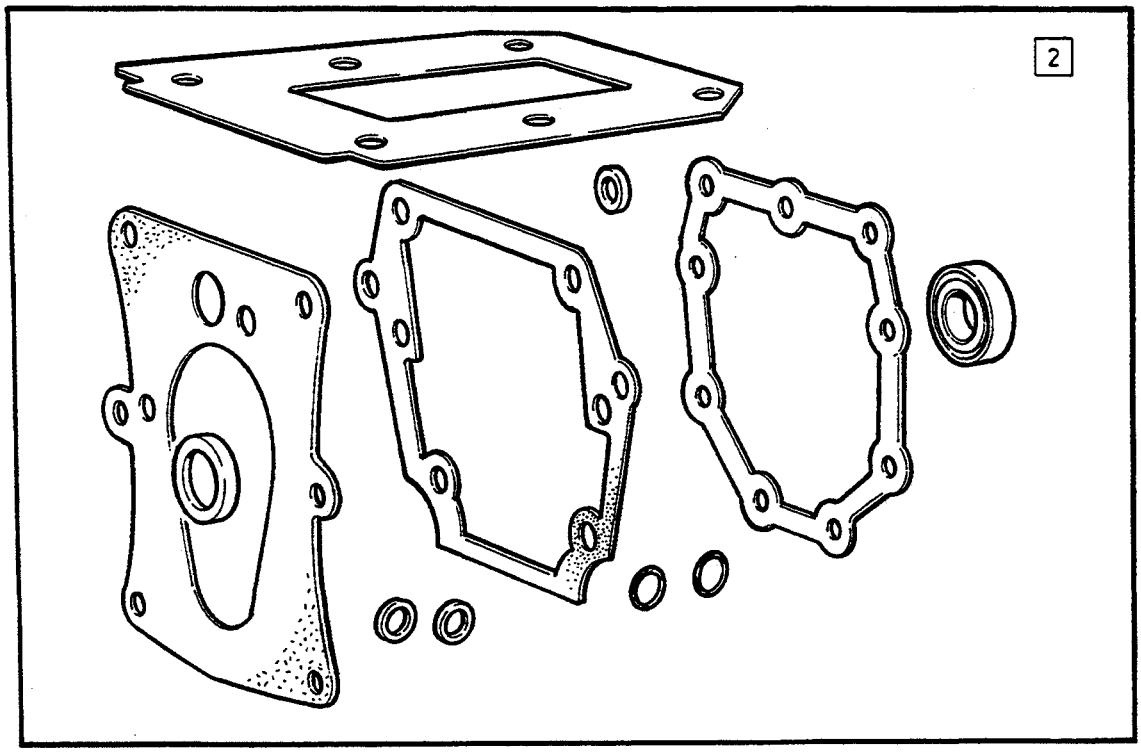
2

A	M46	VÄXELLÅDA, MANUELL REPARATIONSSATS	SCHALTGETRIEBE REPARATURSÄTZE
B	M47		
C			
D			
E			

Grupp / Gruppe: 43

Sida / Seite: 937

	Pos	Artikel nr Artikelnr.	Antal / Anzahl					PS	Benämning	Bezeichnung	Anmärkning Anmerkung	SR
			A	B	C	D	E					
☆	1	271574-6	1	-	-	-	-		Packningsats	Dichtungssatz		2
☆	2	271575-3	-	1	-	-	-		Packningsats	Dichtungssatz		2

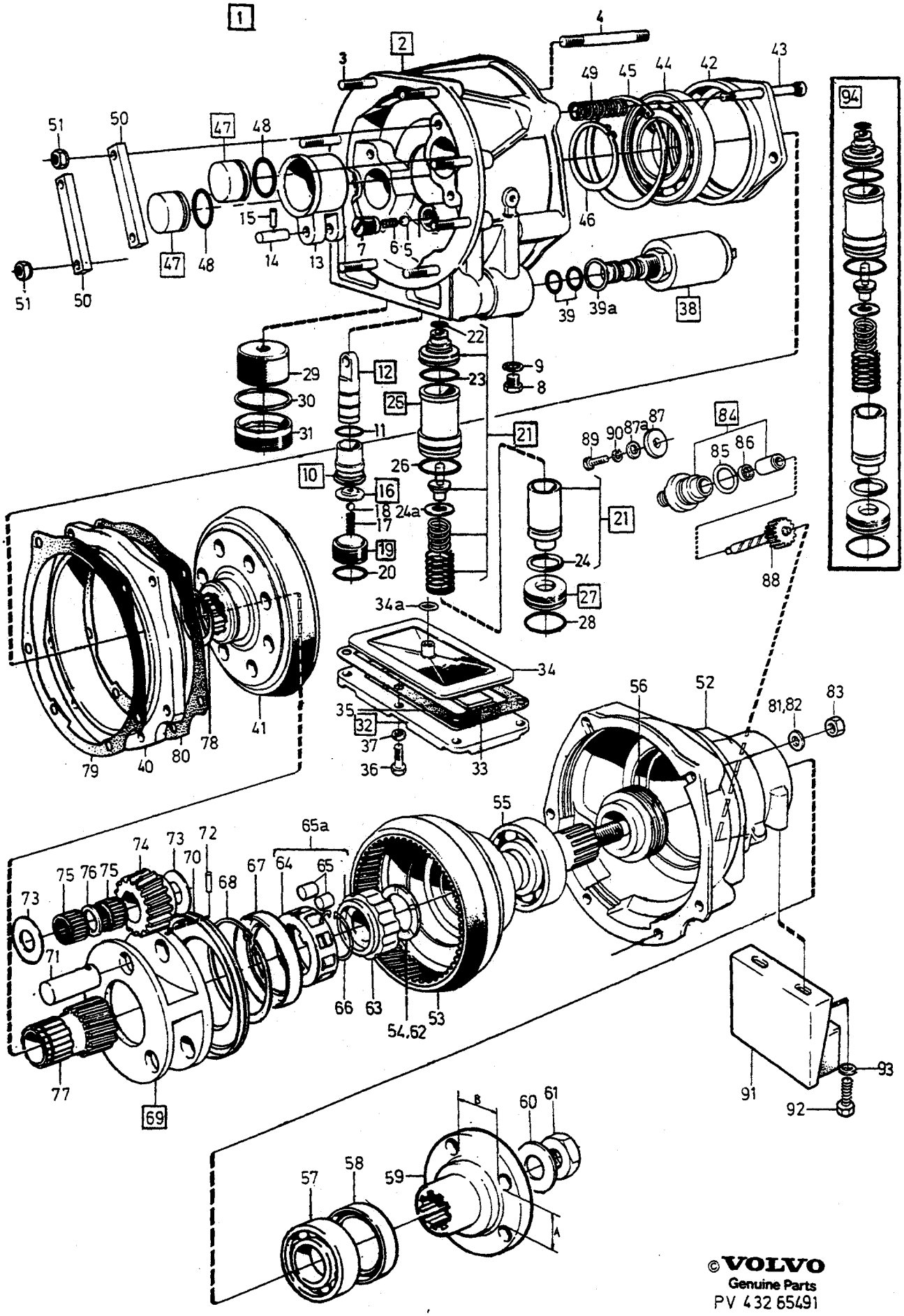

©VOLVO
Genuine Parts
PV 432 65491

A
B
C
D
E

ÖVERVÄXEL — OVERDRIVE

Grupp / Gruppe 43

Sida / Seite 939

Pos	Artikel nr / Artikelnr.	Antal / Anzahl A	B	C	D	E	PS	Benämning	Bezeichnung	Anmärkning / Anmerkung	SR
1	*(1208109)*	1	-	-	-	-	SP	Överväxel	Overdrive	MARKED LAYCOCK 115659 REPL 1 PCS 1208695-5.	2
	(1208110)	1	-	-	-	-	SP	Överväxel	Overdrive	MARKED LAYCOCK 115660 REPL 1 PCS 1208695-5, 1 PCS 1209348-0.	2
	(1208191)	1	-	-	-	-	SP	Överväxel	Overdrive	MARKED LAYCOCK 115895 REPL 1 PCS 1208695-5, 1 PCS 1209348-0.	2
	(1208283)	1	-	-	-	-	SP	Överväxel	Overdrive	MARKED LAYCOCK 115928 REPL 1 PCS 1208695-5.	2
	(1208292)	1	-	-	-	-	SP	Överväxel	Overdrive	MARKED LAYCOCK 115933 REPL 1 PCS 1208695-5.	2
	(1208327)	1	-	-	-	-	SP	Överväxel	Overdrive	MARKED LAYCOCK 115940 REPL 1 PCS 1208698-9.	2
	(1208282)	1	-	-	-	-	SP	Överväxel	Overdrive	MARKED LAYCOCK 115925 REPL 1 PCS 1208695-5.	2
	(1208626)	1	-	-	-	-	SP	Överväxel	Overdrive	MARKED LAYCOCK 119035 REPL 1 PCS 1208695-5.	2
	(1208627)	1	-	-	-	-	SP	Överväxel	Overdrive	MARKED LAYCOCK 119036 REPL 1 PCS 1208698-9.	5
	(1208695)	-	1	-	-	-	SP	Överväxel	Overdrive	REPL 1PCS 5003895-9	5
	5003895-9	-	1	-	-	-	EU	Överväxel, bytes	Overdrive, at		5
2	273133-9	1	1	-	-	-		• Hus	• Gehäuse		5
3	380777-3	8	8	-	-	-		•• Pinnskruv	•• Stiftschraube		3
4	1209720-0	4	4	-	-	-		•• Pinnskruv	•• Stiftschraube	LG 66 mm	2
	380670-0	2	2	-	-	-		•• Pinnskruv	•• Stiftschraube	LG 80 mm	3
5	61177-2	1	1	-	-	-		• Kula	• Kugel		2
6	380750-0	1	1	-	-	-		• Fjäder	• Feder		3
7	380749-2	1	1	-	-	-		• Propp	• Stöpsel		4
8	380672-6	1	1	-	-	-		• Propp	• Stöpsel		4
9	1220889-8	1	1	-	-	-		• Packning	• Dichtung		2
10	380725-2	1	1	-	-	-		• Hylsa	• Hulse		4
11	380766-6	1	1	-	-	-		•• O-ring	•• O-ring		2
12	380721-1	1	1	-	-	-		• Kolv	• Kolben		4
13		1	1	-	-	-	NS	•• Slid	•• Schieber		
14		1	1	-	-	-	NS	•• Tapp	•• Zapfen		
15	951932-3	1	1	-	-	-		•• Låspinne	•• Sicherungsstift		2
16	273134-7	1	1	-	-	-		• Säte	• Sitz		4
17		1	1	-	-	-	NS	•• Fjäder	•• Feder		
18	190611-4	1	1	-	-	-		•• Kula	•• Kugel	O.DIA 5.56 mm	2
19	380726-0	1	1	-	-	-		• Propp	• Stöpsel		4
20	380767-4	1	1	-	-	-		•• O-ring	•• O-ring		2
21	*(3502652)*	1	-	-	-	-	SP	• Reducerventil	• Reduzierventil	REPL 1PCS 271454-1.	2
	3549047-3	-	1	-	-	-		• Reducerventil	• Reduzierventil		3
22	380769-0	1	1	-	-	-		•• O-ring	•• O-ring		2
23	380768-2	1	1	-	-	-		•• O-ring	•• O-ring		2
24	1232507-2	1	1	-	-	-		•• O-ring	•• O-ring		2
24a	1209450-4	X	X	-	-	-		•• Bricka tryckjustering	•• Scheibe Druckeinstellung	THK 0.05 mm	3
	1209451-2	X	X	-	-	-		•• Bricka tryckjustering	•• Scheibe Druckeinstellung	THK 0.13 mm	3
	1209452-0	X	X	-	-	-		•• Bricka tryckjustering	•• Scheibe Druckeinstellung	THK 0.25 mm	3
	1209453-8	X	X	-	-	-		•• Bricka tryckjustering	•• Scheibe Druckeinstellung	THK 0.76 mm	3
25	*(380747)*	1	-	-	-	-	SP	• Hylsa	• Hulse	REPL 1PCS 271454-1.	3
	3549049-9	-	1	-	-	-		• Hylsa	• Hulse		4
26	380768-2	1	1	-	-	-		•• O-ring	•• O-ring		2
27	*(380748)*	1	-	-	-	-	SP	• Propp	• Stöpsel	REPL 1PCS 271454-1.	4
	3549050-7	-	1	-	-	-		• Propp	• Stöpsel		4
28	380770-8	1	1	-	-	-		•• O-ring	•• O-ring		2
29	380729-4	1	1	-	-	-		• Oljefilter	• Ölfilter		2
30	6814456-7	1	1	-	-	-		• Bricka	• Scheibe		3
31	380731-0	1	1	-	-	-		• Propp	• Stöpsel		4
32	380716-1	1	1	-	-	-		• Oljesump	• Ölwanne		3
33		1	1	-	-	-	NS	•• Magnet	•• Magnet		

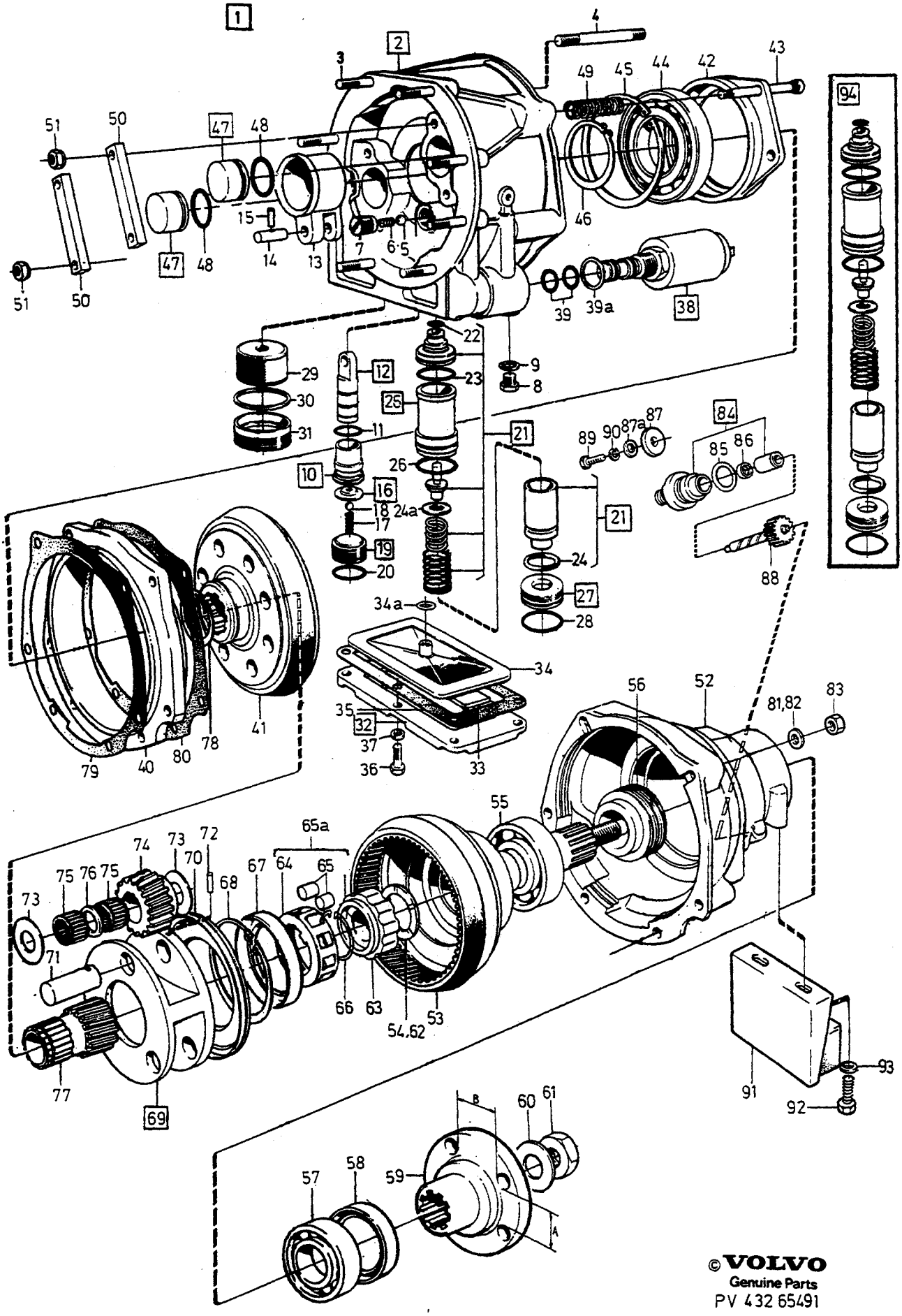

©VOLVO
Genuine Parts
PV 432 65491

A
B
C
D
E

ÖVERVÄXEL — OVERDRIVE

Grupp / Gruppe 43

Sida / Seite 941

Pos	Artikel nr / Artikelnr.	Antal / Anzahl A	B	C	D	E	PS	Benämning	Bezeichnung	Anmärkning / Anmerkung	SR
34	380719-5	1	-	-	-	-		• Filter	• Filter	LAYCOCK 115659	3
	380719-5	1	-	-	-	-		• Filter	• Filter	LAYCOCK 115660 NO -70411	3
	1220774-2	1	-	-	-	-		• Filter	• Filter	LAYCOCK 115660 NO 70412-	3
	380719-5	1	-	-	-	-		• Filter	• Filter	LAYCOCK 115895 NO -67214	3
	1220774-2	1	-	-	-	-		• Filter	• Filter	LAYCOCK 115895 NO 67215-	3
	380719-5	1	-	-	-	-		• Filter	• Filter	LAYCOCK 115928 NO -74672	3
	1220774-2	1	-	-	-	-		• Filter	• Filter	LAYCOCK 115928 NO 74673-	3
	380719-5	1	-	-	-	-		• Filter	• Filter	LAYCOCK 115933 NO -19708	3
	1220774-2	1	-	-	-	-		• Filter	• Filter	LAYCOCK 115933 NO 19709-	3
	380719-5	1	-	-	-	-		• Filter	• Filter	LAYCOCK 115940 NO -15352	3
	1220774-2	1	-	-	-	-		• Filter	• Filter	LAYCOCK 115940 NO 15353-	3
	380719-5	1	-	-	-	-		• Filter	• Filter	LAYCOCK 115925 NO -11515	3
	1220774-2	1	-	-	-	-		• Filter	• Filter	LAYCOCK 115925 NO 11516-	3
	1220774-2	1	-	-	-	-		• Filter	• Filter	LAYCOCK 119035, 119036	3
	1220774-2	-	1	-	-	-		• Filter	• Filter		3
34a	6814458-3	1	1	-	-	-		• Tätningsring	• Dichtring		2
35	3502464-5	1	1	-	-	-		• Packning	• Dichtung	(1340966)	2
36	955638-2	6	6	-	-	-		• Skruv	• Schraube		2
37	955920-4	6	6	-	-	-		• Fjäderbricka	• Federscheibe		2
38	1232101-4	1	-	-	-	-		• Solenoid	• Solenoid		3
	3520568-1	-	1	-	-	-		• Solenoid	• Solenoid		3
39	380772-4	2	2	-	-	-		• • O-ring	• • O-ring		2
39a	1220890-6	1	1	-	-	-		• • Plomberingsbricka	• • Verschlussring	(380773)	2
40	3520567-3	1	1	-	-	-		• Bromstrumma	• Bremstrommel	(380910)	4
41	3502761-4	1	1	-	-	-		• Kopplingslamell med asbestfria belägg	• Kupplungslamelle mit asbestfrein Belägen	(1340514)	3
42	380694-0	1	1	-	-	-		• Lagerhållare	• Lagerhalter		4
43	6814042-5	4	4	-	-	-		• Skruv	• Schraube	(380695)	3
44	380693-2	1	1	-	-	-		• Kullager	• Kugellager		4
45	380764-1	1	1	-	-	-		• Spårring	• Nutring		3
46	380765-8	1	1	-	-	-		• Spårring	• Nutring		3
47	*(1377041)*	2	-	-	-	-	SP	• Kolv	• Kolben	REPL 1 PCS 6814454-2, 1 PCS 6814455-9.	3
	6814454-2	-	2	-	-	-		• Kolv	• Kolben		3
48	*1377043*	1	-	-	-	-	OP	• • O-ring	• • O-ring		3
	6814455-9	-	2	-	-	-		• O-ring	• O-ring		2
49	*(273659)*	1	1	-	-	-	SP	• Fjädersats	• Federsatz	REPL 4PCS 3502774-7	2
50	380697-3	2	2	-	-	-		• Tryckplatta	• Druckplatte		4
51	380887-0	4	4	-	-	-		• Mutter	• Mutter		2
52	*(1232501)*	1	-	-	-	-	SP	• Hus, bakre	• Gehäuse, h	REPL 1PCS 3549040-8, 1PCS 3549038-2,1PCS 11014-8.(1377007)	4
	3549040-8	-	1	-	-	-		• Hus, bakre	• Gehäuse, h		5
53	*(1232646)*	1	-	-	-	-	SP	• Ringhjul	• Hohlrad	1)	5
	3549038-2	-	1	-	-	-		• Ringhjul	• Hohlrad		5
54	1232644-3	1	1	-	-	-		• Tryckbricka	• Druckscheibe	ALTER 1. THK 3.8 mm	4
55	181092-8	1	-	-	-	-		• Kullager	• Kugellager		2

1) REPL 1PCS 3549038-2, 1PCS 3549040-8, 1PCS 11014-8.

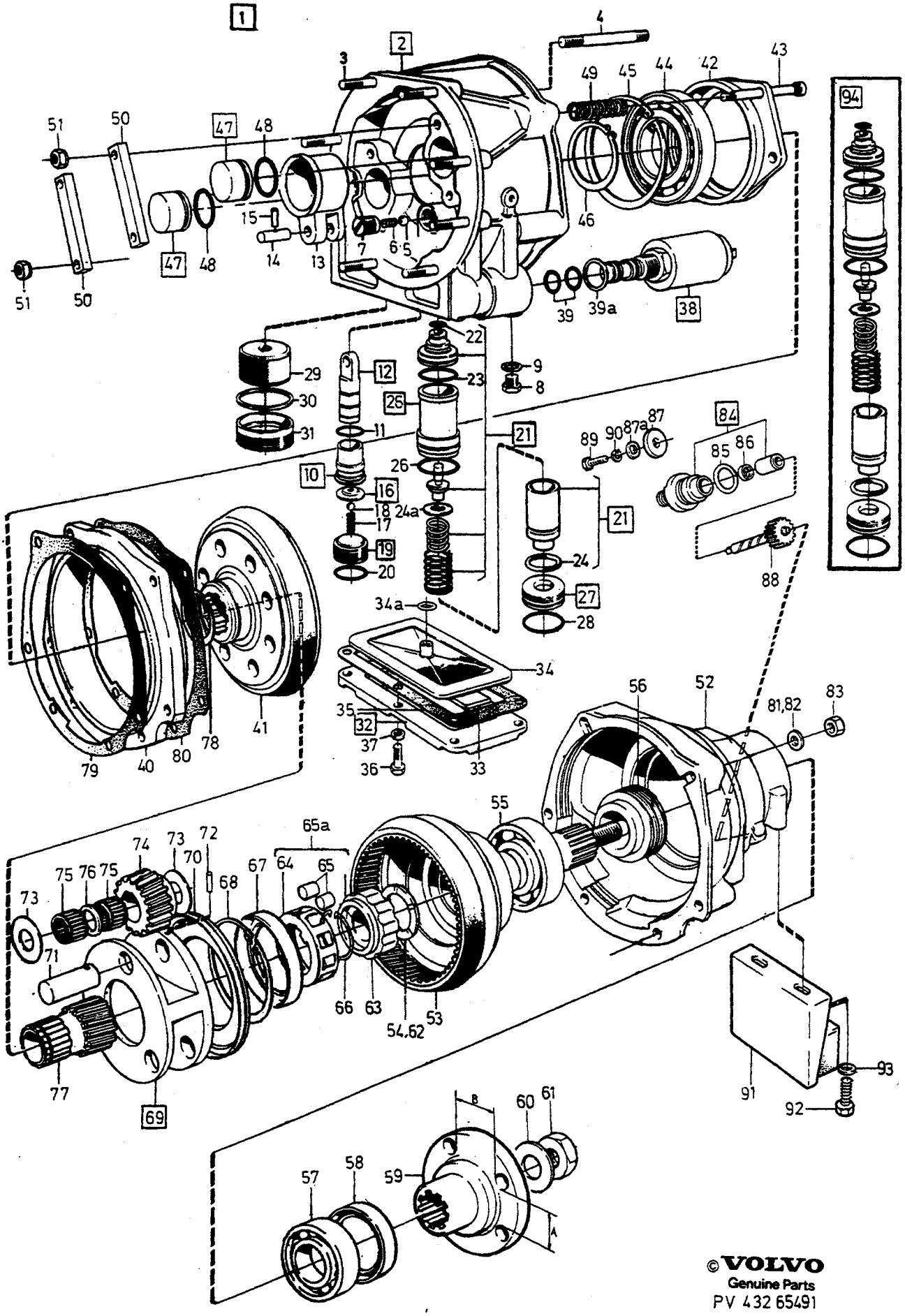

©VOLVO
Genuine Parts
PV 432 65491

A
B
C
D
E

ÖVERVÄXEL — OVERDRIVE

Grupp / Gruppe 43

Sida / Seite 943

Pos	Artikel nr / Artikelnr.	Antal / Anzahl A	B	C	D	E	PS	Benämning	Bezeichnung	Anmärkning / Anmerkung	SR
	11014-8	-	1	-	-	-		• Kullager	• Kugellager		2
56	6814572-1	1	-	-	-	-		• Hastighetsmätarhjul 6 kuggar	• Tachometerritzel 6 Zähne	EXC LAYCOCK MARKED 115940, 119035, 119036. (1232575)	3
		-	-	-	-	-		.....	.....		
	6814572-1	-	1	-	-	-		• Hastighetsmätarhjul 6 kuggar	• Tachometerritzel 6 Zähne		3
	1209882-8	1	-	-	-	-		• Hastighetsmätarhjul 7 Kuggar	• Tachometerritzel 7 Zähne	LAYCOCK MARKED 115940, 119035, 119036.	4
57	11013-0	1	1	-	-	-		• Kullager	• Kugellager		2
58	1232013-1	1	1	-	-	-		• Tätningsring	• Dichtring		3
59	380686-6	1	-	-	-	-		• Medbringare	• Antriebsflansch	A = 41.3 mm, B = 51.1 mm. LAYCOCK 115659, 115928, 115933, 115940, 119035, 119036.	4
	380686-6	-	1	-	-	-		• Medbringare	• Antriebsflansch	A = 41.3 mm, B = 51.1 mm.	4
	1209348-0	1	-	-	-	-		• Medbringare	• Antriebsflansch	A = 36.7 mm, B = 54.4 mm. LAYCOCK 115660, 115895. (380685)	4
60	380688-2	1	1	-	-	-		• Bricka	• Scheibe		3
61	380687-4	1	1	-	-	-		• Mutter	• Mutter		3
62	380715-3	1	-	-	-	-		• Tryckbricka	• Druckscheibe	ALTER 2. LAYCOCK 115659 NO-5083 LAYCOCK 115660, NO-30801 LAYCOCK 115895 NO-12	4
	380715-3	-	1	-	-	-		• Tryckbricka	• Druckscheibe	ALTER 2	4
63	*(1209484)*	1	1	-	-	-	SP	• Innerring	• Innenring	REPL 1PCS 274043-9	4
64	*(1209726)*	1	-	-	-	-	SP	• Hållare	• Halteklammer	2) REPL 1 PCS 274043-9	4
		12	-	-	-	-	NS	• • Rulle	• • Rolle		
65	274043-9	1	1	-	-	-		• Reparationssats	• Reparatursatz	(273152) (273969)	3
		12	12	-	-	-	KN	• • Rulle	• • Rolle		
65a	274043-9	1	1	-	-	-		• Reparationssats	• Reparatursatz		3
66		1	1	-	-	-	NS	• Låsring	• Schlossring		
67	380713-8	1	1	-	-	-		• Oljeavkastare	• Ölschleuder		4
68	380414-3	1	1	-	-	-		• Spårring	• Nutring		3
69	1209467-8	1	1	-	-	-		• Planethjul	• Planetenrad	(1232106)	4
70	380704-7	1	1	-	-	-		• • Oljefångare	• • Ölfänger		3
71	380709-6	3	3	-	-	-		• • Lagertapp	• • Lagerhals		4
72	380763-3	3	3	-	-	-		• • Låspinne	• • Sicherungsstift		3
73	1209466-0	6	6	-	-	-		• • Tryckbricka	• • Druckscheibe	(1232233)	4
74		3	3	-	-	-	NS	• • Kugghjul	• • Zahnrad		
75	380707-0	6	6	-	-	-		• • Nållager	• • Nadellager		3
76	380710-4	3	3	-	-	-		• • Distansbricka	• • Abstandscheibe		3
77	1232042-0	1	1	-	-	-		• Solhjul	• Sonnenrad		4
78	380762-5	1	1	-	-	-		• Spårring	• Nutring		3
79	3502462-9	1	1	-	-	-		• Packning	• Dichtung	(1340965)	2
80	3502463-7	1	1	-	-	-		• Packning	• Dichtung	(1340964)	2
81	955921-2	4	4	-	-	-		• Fjäderbricka	• Federscheibe		2
82	1232520-5	2	2	-	-	-		• Tätningsbricka	• Dichtscheibe		3
83	955847-9	6	6	-	-	-		• Mutter	• Mutter		2
84	1232153-5	1	1	-	-	-		Lagerhylsa	Lagerhulse		3
85	380757-5	1	1	-	-	-		• O-ring	• O-ring		2
86	380752-6	1	1	-	-	-		• Tätningsring	• Dichtring		3
87	948602-8	1	1	-	-	-		Bricka	Scheibe	6,7 X 22 X 3 mm	2
87a	948315-7	1	1	-	-	-		Bricka	Scheibe	6,7 X 14 X 3 mm	2

2) Reservdelsutförande. / Ersatzteilausführung.

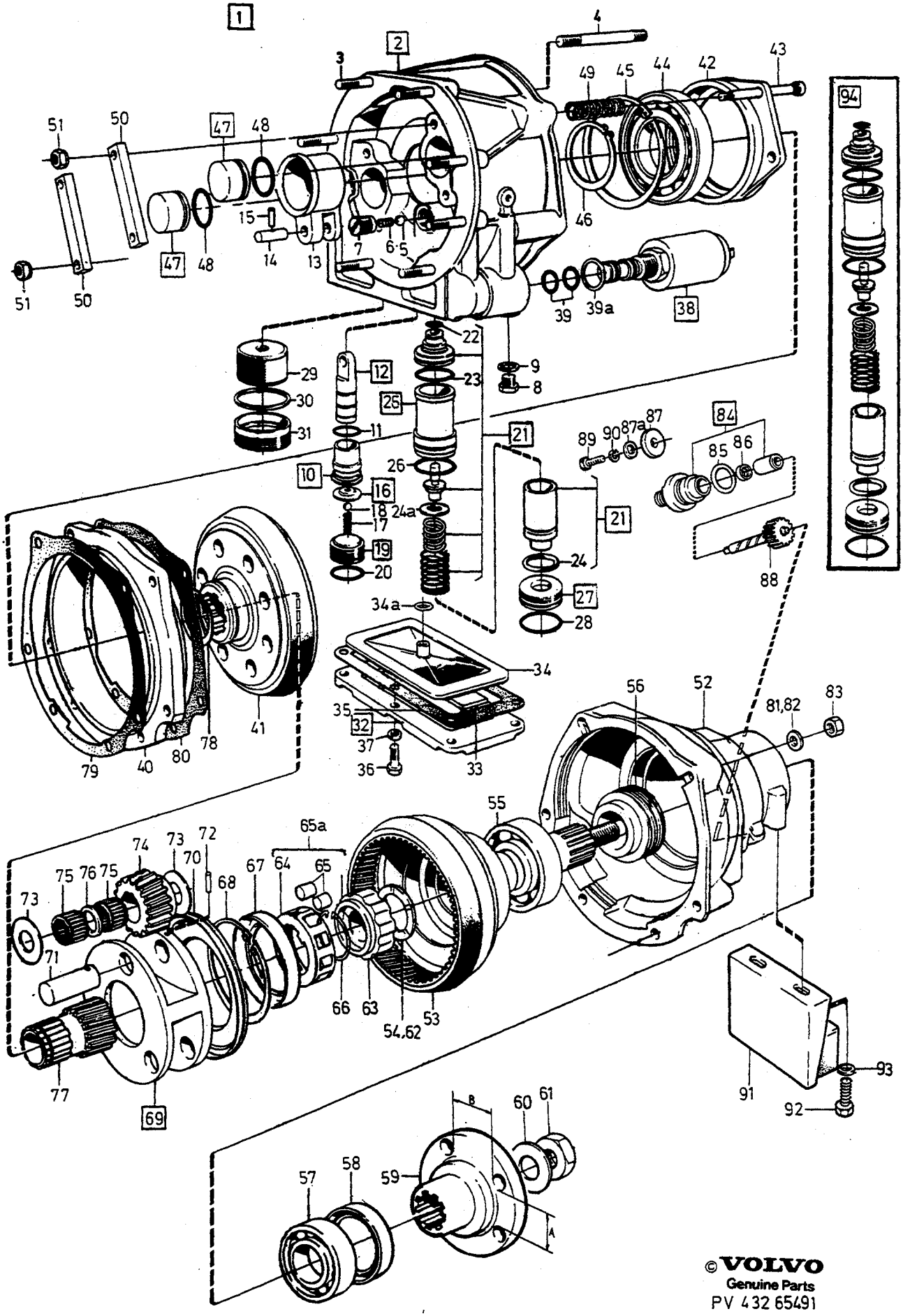

©VOLVO
Genuine Parts
PV 432 65491

A B C D E

ÖVERVÄXEL OVERDRIVE

Grupp Gruppe 43

Sida Seite 945

Pos	Artikel nr Artikelnr.	Antal / Anzahl A	B	C	D	E	PS	Benämning	Bezeichnung	Anmärkning Anmerkung	SR
88	380753-4	1	1	-	-	-		Hastighetsmätarhjul 20 kuggar	Tachometerritzel 20 Zähne	R.AX RATIO 3.31/1	3
	380754-2	1	1	-	-	-		Hastighetsmätarhjul 18 kuggar	Tachometerritzel 18 Zähne	R.AX RATIO 3.54/1	3
	381681-6	1	1	-	-	-		Hastighetsmätarhjul 19 kuggar	Tachometerritzel 19 Zähne	R.AX RATIO 3.73/1	3
	380753-4	1	1	-	-	-		Hastighetsmätarhjul 20 kuggar	Tachometerritzel 20 Zähne	R.AX RATIO 3.91/1	3
89	946245-8	1	1	-	-	-		Skruv	Schraube		2
								Plomb	Plombe		
90	955920-4	1	1	-	-	-		Fjäderbricka	Federscheibe		2
91	1232226-9	1	1	-	-	-		Dämpare	Dämpfer	ALTER. B27, B28	4
	1232582-5	1	1	-	-	-		Dämpare	Dämpfer	D20, D24	3
92	*(944209)*	2	2	-	-	-	SP	Skruv	Schraube	REPL 1PCS 955534-3, 1PCS 940097-9.	2
	955534-3	2	2	-	-	-		Skruv	Schraube		2
93	940097-9	2	2	-	-	-		Bricka	Scheibe		2
94	271454-1	1	1	-	-	-		Reparationssats reduceringsventil	Reparatursatz Reduzierventil ...		3

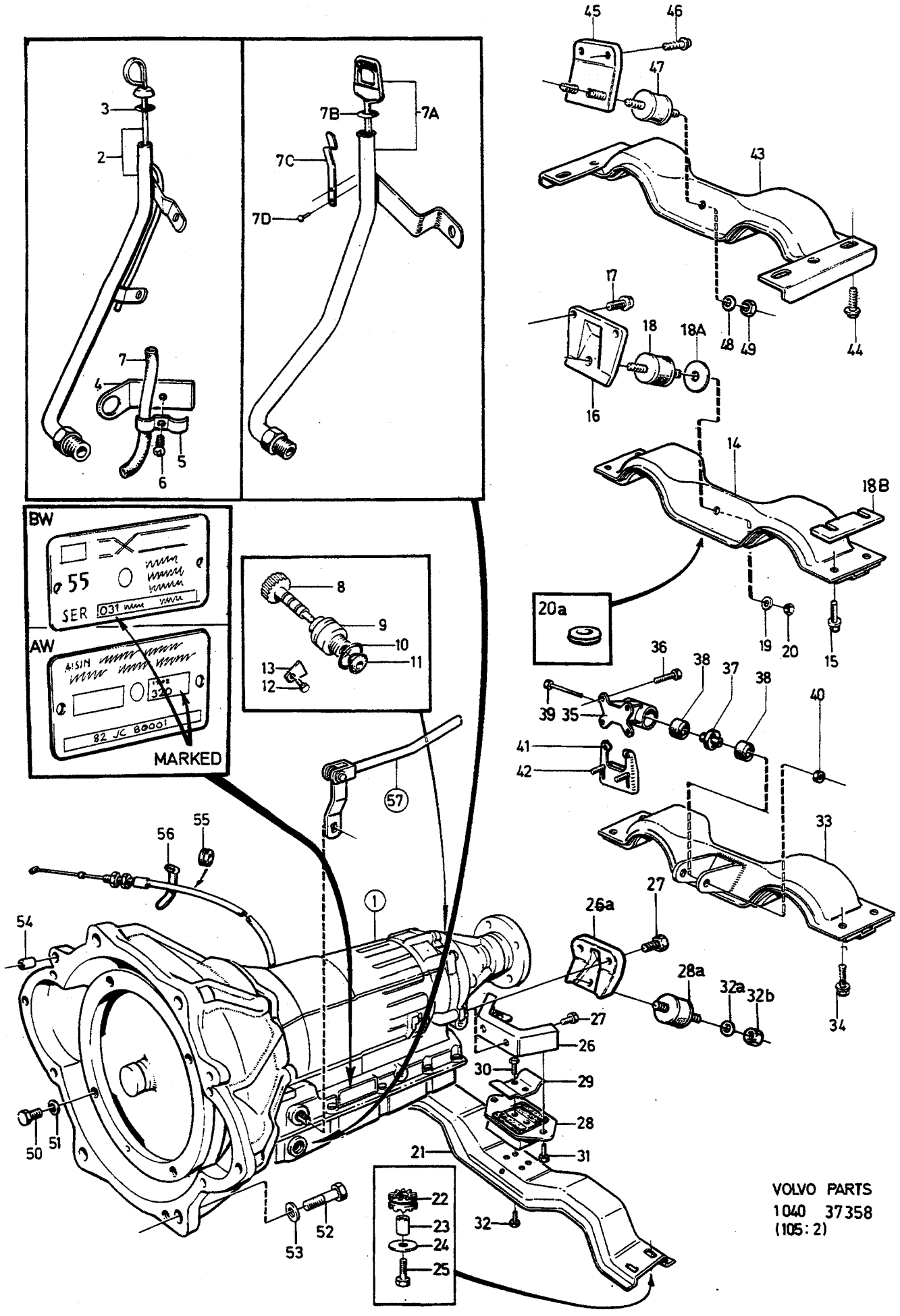
BW
AW
MARKED
SER
AISIN
82 VC 80001
20a
VOLVO PARTS
1040 37358
(105:2)

A
B
C
D
E

VÄXELLÅDA, AUTOMAT
VÄXELLÅDSUPPHÄNGNING

AUTOMATGETRIEBE
GETRIEBEAUFHÄNGUNG

Grupp
Gruppe
43

Sida
Seite
947

BW55, AW55, AW70, AW71

Pos	Artikel nr Artikelnr.	Antal / Anzahl A	B	C	D	E	PS	Benämning	Bezeichnung	Anmärkning Anmerkung	SR
1	*(1208198)*	1	-	-	-	-	SP	Automatväxellåda BW55	Automatisches getriebe BW55	B17A MARKED PP22,	3
		-	-	-	-	-		•SEE 43•981	•SEE 43•981	REPL 1 PCS 1208197-2, 1 PCS 1220100-0.	
	(1208197)	1	-	-	-	-	SP	Automatväxellåda BW55	Automatisches getriebe BW55	B17A MARKED 022,	3
		-	-	-	-	-		•SEE 43•981	•SEE 43•981	REPL 1 PCS 5001968-6.	
	5001968-6	1	-	-	-	-	EU	Automatväxellåda, bytes	Autom. getriebe, at	TRANS 1208197, 1208198	5
	(254718)	1	-	-	-	-	SP	Automatväxellåda BW55	Automatisches getriebe BW55	B19A, B21A MARKED 003,	5
		-	-	-	-	-		•SEE 43•961	•SEE 43•961	REPL 1 PCS 1208165-9, 1 PCS 1220100-0.	
	5001588-2	1	-	-	-	-	EU	Automatväxellåda, bytes	Autom. getriebe, at	TRANS 254718	5
	(1208165)	1	-	-	-	-	SP	Automatväxellåda BW55	Automatisches getriebe BW55	B19A, B21A MARKED 014, REPL 1 PCS 5001789-6	5
		-	-	-	-	-		•SEE 43•971	•SEE 43•971		
	5001789-6	1	-	-	-	-	EU	Automatväxellåda, bytes	Autom. getriebe, at	TRANS 1208165	5
	(1208066)	1	-	-	-	-	SP	Automatväxellåda BW55	Automatisches getriebe BW55	B19E, B21E MARKED 008,	5
		-	-	-	-	-		•SEE 43•961	•SEE 43•961	REPL 1 PCS 1208166-7, 1 PCS 1220100-0.	
	5001589-0	1	-	-	-	-	EU	Automatväxellåda, bytes	Autom. getriebe, at	TRANS 1208066	5
	(1208166)	1	-	-	-	-	SP	Automatväxellåda BW55	Automatisches getriebe BW55	B19E, B21E MARKED 015	5
		-	-	-	-	-		•SEE 43•971	•SEE 43•971	REPL 1 PCS 5001788-8.	
	5001788-8	1	-	-	-	-	EU	Automatväxellåda, bytes	Autom. getriebe, at	TRANS 1208166	5
	(1208356)	1	-	-	-	-	SP	Automatväxellåda AW70	Automatisches getriebe AW70	B19E. MARKED 1208356	5
		-	-	-	-	-		•SEE 43•1011	•SEE 43•1011	REPL 1 PCS 1208411-7, 1 PCS 1233406-6.	
	5002784-6	1	-	-	-	-	EU	Automatväxellåda, bytes	Autom. getriebe, at	TRANS 1208356	5
	(1208162)	1	-	-	-	-	SP	Automatväxellåda BW55	Automatisches getriebe BW55	B21F MARKED 019,	5
		-	-	-	-	-		•SEE 43•965	•SEE 43•965	REPL 1 PCS 1208253-3, 1 PCS 1219822-2, 1 PCS 1219823-0, 1 PCS 1220293-3.	
	5001751	1	-	-	-	-	OP	Automatväxellåda, bytes	Autom. getriebe, at	TRANS 1208162	5

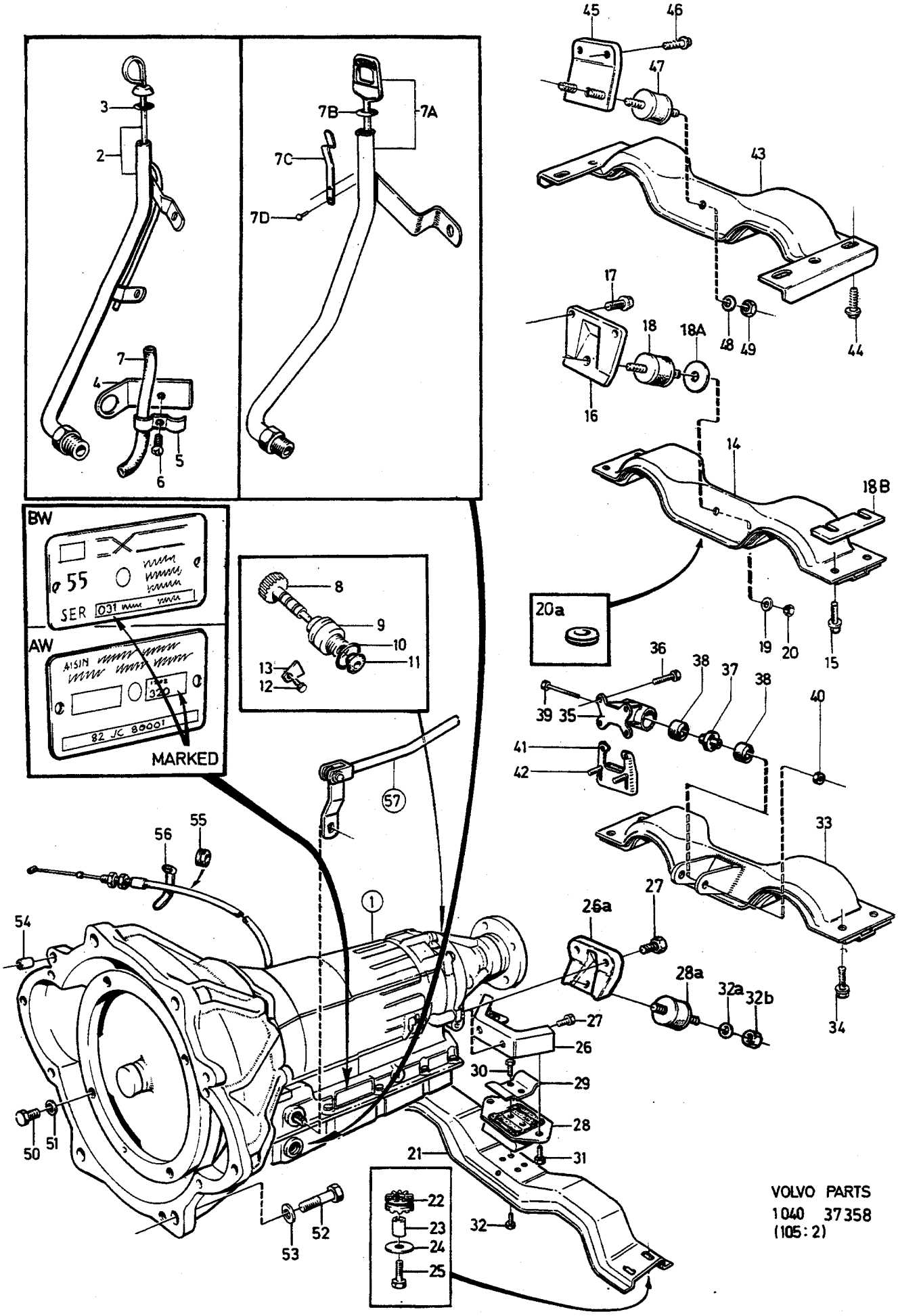

VOLVO PARTS
1040 37358
(105:2)

A
B
C
D
E

VÄXELLÅDA, AUTOMAT
VÄXELLÅDSUPPHÄNGNING
AUTOMATGETRIEBE
GETRIEBEAUFHÄNGUNG

Grupp
Gruppe
43

Sida
Seite
949

BW55, AW55, AW70, AW71

Pos	Artikel nr Artikelnr.	Antal / Anzahl A	B	C	D	E	PS	Benämning	Bezeichnung	Anmärkning Anmerkung	SR
	(1208167)	1	-	-	-	-	SP	Automatväxellåda ..... BW55 SEE 43•971	Automatisches getriebe ..... BW55 SEE 43•971	B21F. MARKED 019, REPL 1 PCS 1208193-1, 1 PCS 1219822-2, 1 PCS 1219823-0.	5
	(1208163)	1	-	-	-	-	SP	Automatväxellåda AW55	Automatisches getriebe AW55	B21F. MARKED 250	5
		-	-	-	-	-		•SEE 43•989	•SEE 43•989	REPL 1 PCS 1208253-3, 1 PCS 1220293-3.	
	(5001792)	1	-	-	-	-	SP	Automatväxellåda, bytes	Autom. getriebe, at	TRANS 1208163 REPL 1 PCS 5001917-3, 1 PCS 1220293-3.	5
	(1208193)	1	-	-	-	-	SP	Automatväxellåda AW55	Automatisches getriebe AW55	MARKED 320, REPL 1 PCS 1208253-3	5
		-	-	-	-	-		•SEE 43•989	•SEE 43•989		
	5001873	1	-	-	-	-	OP	Automatväxellåda, bytes	Autom. getriebe, at	TRANS 1208193	5
	1208253-3	1	-	-	-	-		Automatväxellåda AW55	Automatisches getriebe AW55	B19A, B21A, B21F. MARKED 1208253,	5
		-	-	-	-	-		•SEE 43•989	•SEE 43•989		
	(1208254)	1	-	-	-	-	SP	Automatväxellåda BW55	Automatisches getriebe BW55	B21F MARKED 027,	5
		-	-	-	-	-		•SEE 43•965	•SEE 43•965	REPL 1 PCS 1208253-3, 1 PCS 1219822-2, 1 PCS 1219823-0.	
	(1208220)	1	-	-	-	-	SP	Automatväxellåda AW70	Automatisches getriebe AW70	B21F MARKED 220	5
		-	-	-	-	-		•SEE 43•1011	•SEE 43•1011	REPL 1 PCS 5002042-9	
	5002042-9	1	-	-	-	-	EU	Automatväxellåda, bytes	Autom. getriebe, at	TRANS 1208220	5
	(1208284)	1	-	-	-	-	SP	Automatväxellåda AW70	Automatisches getriebe AW70	B21F MARKED 284	5
		-	-	-	-	-		•SEE 43•1011	•SEE 43•1011	REPL 1 PCS 1208220-2, 1 PCS 1239681-8.	
	(1208320)	1	-	-	-	-	SP	Automatväxellåda AW70	Automatisches getriebe AW70	B23F MARKED 1208320,	5
		-	-	-	-	-		•SEE 43•1011	•SEE 43•1011	REPL 1 PCS 1208418-2, 1 PCS 1233406-6.	
	5002265-6	1	-	-	-	-	EU	Automatväxellåda, bytes	Autom. getriebe, at	TRANS 1208320	5
	(1208222)	1	-	-	-	-	SP	Automatväxellåda AW71	Automatisches getriebe AW71	B21F TURBO MARKED 222	5
		-	-	-	-	-		•SEE 43•1015	•SEE 43•1015	REPL 1 PCS 1208319-2	
	1208319-2	1	-	-	-	-		Automatväxellåda AW71	Automatisches getriebe AW71	1) B21F TURBO MARKED 1208319,	5
		-	-	-	-	-		•SEE 43•1015	•SEE 43•1015		
	5002043	1	-	-	-	-	OP	Automatväxellåda, bytes	Autom. getriebe, at	TRANS 1208319	5

1) Utan laddluftkylare. / Ohne Ladeluftkühler.

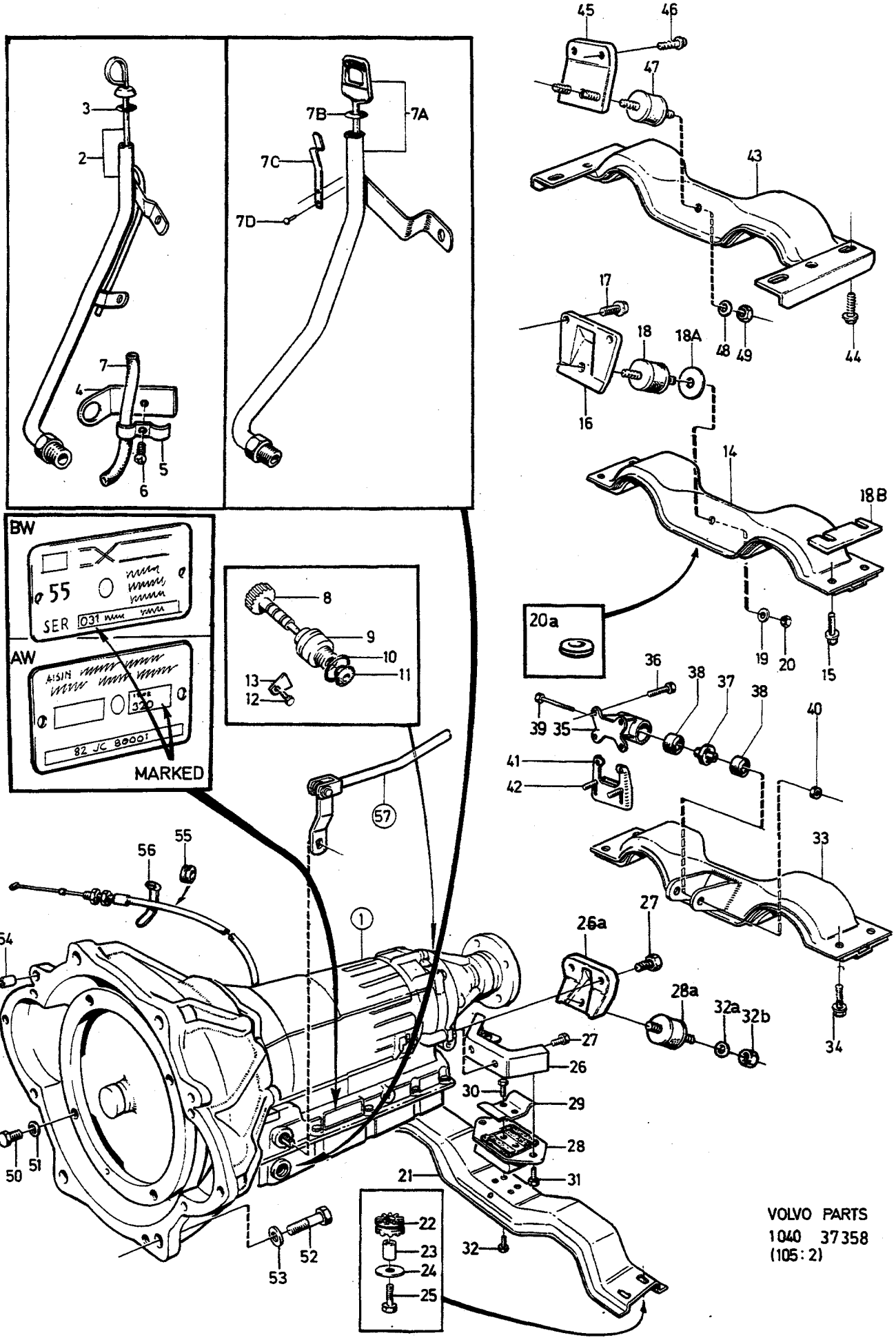

VOLVO PARTS
1040 37358
(105:2)

A
B
C
D
E

VÄXELLÅDA, AUTOMAT
VÄXELLÅDSUPPHÄNGNING

AUTOMATGETRIEBE
GETRIEBEAUFHÄNGUNG

Grupp
Gruppe
43

Sida
Seite
951

BW55, AW55, AW70, AW71

Pos	Artikel nr Artikelnr.	Antal / Anzahl A	B	C	D	E	PS	Benämning	Bezeichnung	Anmärkning Anmerkung	SR
	(1208378)	1	-	-	-	-	SP	Automatväxellåda AW71	Automatisches getriebe AW71	2) B21F TURBO MARKED 1208378	5
		-	-	-	-	-		•SEE 43•1021	•SEE 43•1021	REPL 1 PCS 1208414-1, 1 PCS 235876-0.	
☆	1208414-1	1	-	-	-	-		Automatväxellåda	Automatisches getriebe	2) 3) B21F TURBO	5
	5002894-3	1	-	-	-	-	EU	Automatväxellåda, bytes	Autom. getriebe, at	TRANS 1208378	5
	(1208262)	1	-	-	-	-	SP	Automatväxellåda BW55	Automatisches getriebe BW55	B23A MARKED 031	5
		-	-	-	-	-		•SEE 43•977	•SEE 43•977	REPL 1 PCS 5001918-1	
	5001918-1	1	-	-	-	-	EU	Automatväxellåda, bytes	Autom. getriebe, at	TRANS 1208262	5
	(1208357)	1	-	-	-	-	SP	Automatväxellåda AW71	Automatisches getriebe AW71	B23A. MARKED 1208357	5
		-	-	-	-	-		•SEE 43•1015	•SEE 43•1015	REPL 1 PCS 1208412-5, 1 PCS 235876-0.	
	5002785-3	1	-	-	-	-	EU	Automatväxellåda, bytes	Autom. getriebe, at	TRANS 1208357	5
	(1208207)	1	-	-	-	-	SP	Automatväxellåda BW55	Automatisches getriebe BW55	B23E MARKED 030	5
		-	-	-	-	-		•SEE 43•961	•SEE 43•961	REPL 1 PCS 5001916-5.	
	5001916-5	1	-	-	-	-	EU	Automatväxellåda, bytes	Autom. getriebe, at	TRANS 1208207	5
	(1208358)	1	-	-	-	-	SP	Automatväxellåda AW71	Automatisches getriebe AW71	B23E. MARKED 1208358	5
		-	-	-	-	-		•SEE 43•1015	•SEE 43•1015	REPL 1 PCS 1208413-3, 1 PCS 235876-0.	
	5002786-1	1	-	-	-	-	EU	Automatväxellåda, bytes	Autom. getriebe, at	TRANS 1208358	5
	(254720)	1	-	-	-	-	SP	Automatväxellåda BW55	Automatisches getriebe BW55	B27A. MARKED 001,	5
		-	-	-	-	-		•SEE 43•961	•SEE 43•961	REPL 1 PCS 5001969-4, 1 PCS 1233069-2, 1 PCS 1220115-8.	
	5001529-6	1	-	-	-	-	EU	Automatväxellåda, bytes	Autom. getriebe, at	TRANS 254720	5
	(1208168)	1	-	-	-	-	SP	Automatväxellåda ..... SEE 43•977	Automatisches getriebe ..... SEE 43•977	B27A. MARKED 013, REPL 1 PCS 5001969-4, 1 PCS 1233069-2.	5
	5001790-4	1	-	-	-	-	EU	Automatväxellåda, bytes	Autom. getriebe, at	TRANS 1208168	5
	(1208218)	1	-	-	-	-	SP	Automatväxellåda BW55	Automatisches getriebe BW55	B28A MARKED 025	5
		-	-	-	-	-		•SEE 43•981	•SEE 43•981	REPL 1 PCS 5001969-4	
	5001969-4	1	-	-	-	-	EU	Automatväxellåda, bytes	Autom. getriebe, at	TRANS 1208218	5

2) Med laddluftkylare. / Mit Ladeluftkühler.
3) För ingående detaljer hänvisas via MASTERREGISTRET till annan katalog. / Bauteile im anderen Katalog anhand des HAUPTINDEX nachschlagen

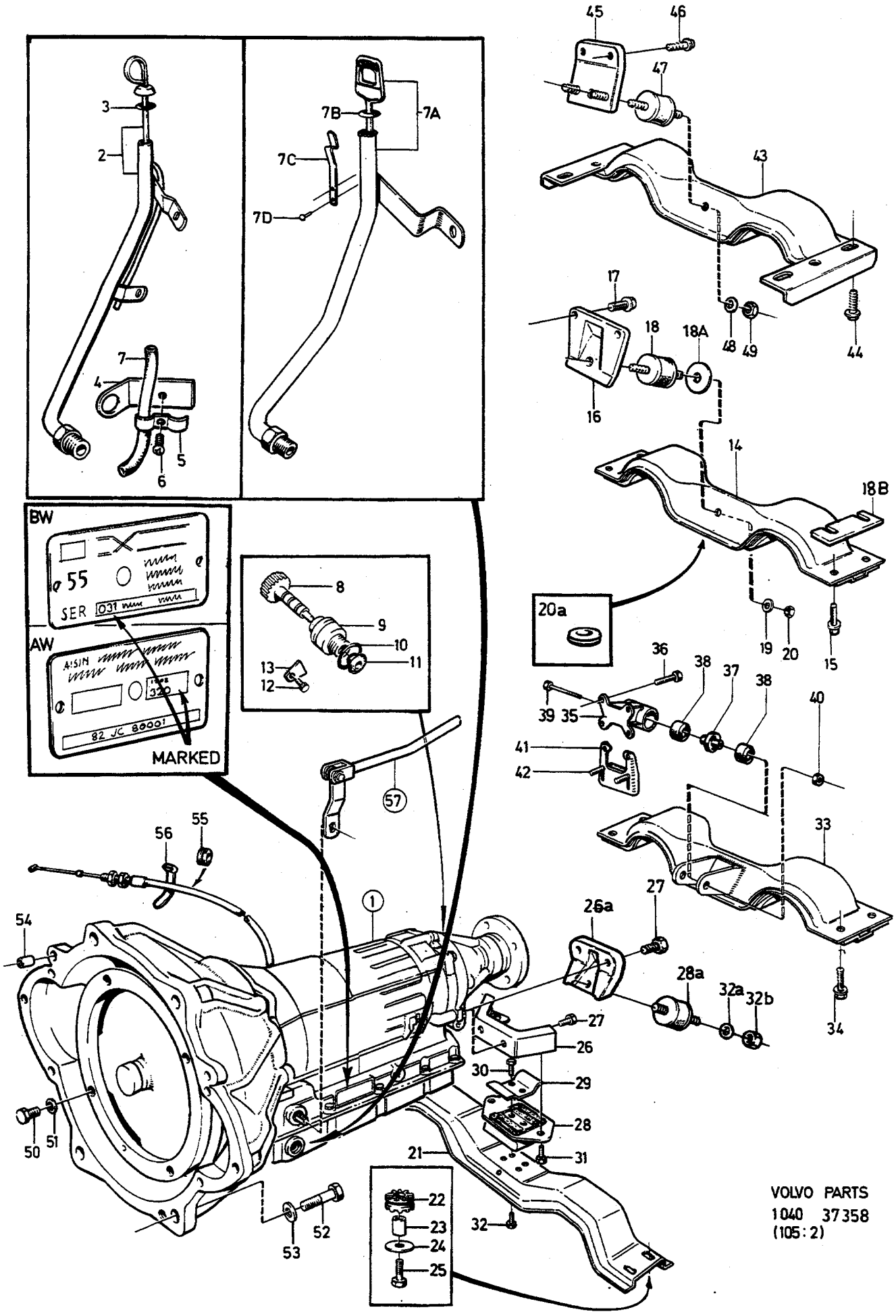

VOLVO PARTS
1040 37358
(105:2)

A
B
C
D
E

VÄXELLÅDA, AUTOMAT
VÄXELLÅDSUPPHÄNGNING
AUTOMATGETRIEBE
GETRIEBEAUFHÄNGUNG

Grupp
Gruppe
43

Sida
Seite
953

BW55, AW55, AW70, AW71

Pos	Artikel nr Artikelnr.	Antal / Anzahl A	B	C	D	E	PS	Benämning	Bezeichnung	Anmärkning Anmerkung	SR
	(1208128)	1	-	-	-	-	SP	Automatväxellåda BW55	Automatisches getriebe BW55	B27E, B27F. MARKED 011,	5
		-	-	-	-	-		•SEE 43•965	•SEE 43•965	REPL 1 PCS 1208189-9, 1 PCS 1233309-2, 1 PCS 1233069-2, 1 PCS 1220115-8.	
	(5001657)	1	-	-	-	-	SP	Automatväxellåda, bytes	Autom. getriebe, at	TRANS 1208128 REPL 1 PCS 5001527-0	5
	(1208164)	1	-	-	-	-	SP	Automatväxellåda BW55	Automatisches getriebe BW55	B27E, B27F. MARKED 021,	5
		-	-	-	-	-		•SEE 43•971	•SEE 43•971	REPL 1 PCS 1208170-3, 1 PCS 1220115-8.	
	(1208170)	1	-	-	-	-	SP	Automatväxellåda BW55	Automatisches getriebe BW55	B27E, B27F MARKED 018,	5
		-	-	-	-	-		•SEE 43•977	•SEE 43•977	REPL 1 PCS 1208189-9, 1 PCS 1233309-2, 1 PCS 1233069-2.	
	5001791-2	1	-	-	-	-	EU	Automatväxellåda, bytes	Autom. getriebe, at	TRANS 1208170	5
	(1208189)	1	-	-	-	-	SP	Automatväxellåda	Automatisches getriebe	B27E, B28E, B28F	5
		-	-	-	-	-		BW55	BW55	MARKED 023,	
		-	-	-	-	-		•SEE 43•981	•SEE 43•981	REPL 1 PCS 5001851-4	
	5001851-4	1	-	-	-	-	EU	Automatväxellåda, bytes	Autom. getriebe, at	TRANS 1208189	5
	(1208173)	1	-	-	-	-	SP	Automatväxellåda BW55	Automatisches getriebe BW55	DSL MARKED 020	5
		-	-	-	-	-		•SEE 43•965	•SEE 43•965	REPL 1 PCS 5001872-0.	
	5001872-0	1	-	-	-	-	EU	Automatväxellåda, bytes	Autom. getriebe, at	TRANS 1208173	5
	(1208171)	1	-	-	-	-	SP	Automatväxellåda BW55	Automatisches getriebe BW55	MARKED 016 SPCL	5
		-	-	-	-	-		•SEE 43•985	•SEE 43•985	REPL 1 PCS 1208165-9, 1 PCS 235876-0.	
	1208172	1	-	-	-	-	OP	Automatväxellåda BW55	Automatisches getriebe BW55	MARKED 017 SPCL	5
		-	-	-	-	-		•SEE 43•985	•SEE 43•985		
2	1220056-4	1	-	-	-	-		Mätstickerör	Messtabrohr	4CYL BW55,AW55 TRANS MARKED 003,008, 012,PP22,250.	3
	1220060-6	1	-	-	-	-		Mätstickerör	Messtabrohr	B27A,TRANS MARKED 001.	3
	1220065-5	1	-	-	-	-		Mätstickerör	Messtabrohr	B27E, B27F, TRANS MARKED 011.	3
	1220067-1	1	-	-	-	-		Mätstickerör	Messtabrohr	DSL TRANS MARKED 020.	3
☆ 3	976033-1	1	-	-	-	-		•O-ring	•O-ring	(925054)	3
4		1	-	-	-	-	NS	Konsol	Konsole	B27, TRANS MARKED 001,011.	
5	18962-1	4	-	-	-	-		Klamma	Klemme		2
6	960862-1	4	-	-	-	-		Skruv	Schraube		2
7	976735-1	X	-	-	-	-		Slang	Schlauch	(1336649)	2
	976735-1	X	-	-	-	-		Slang	Schlauch	(1336649)	2

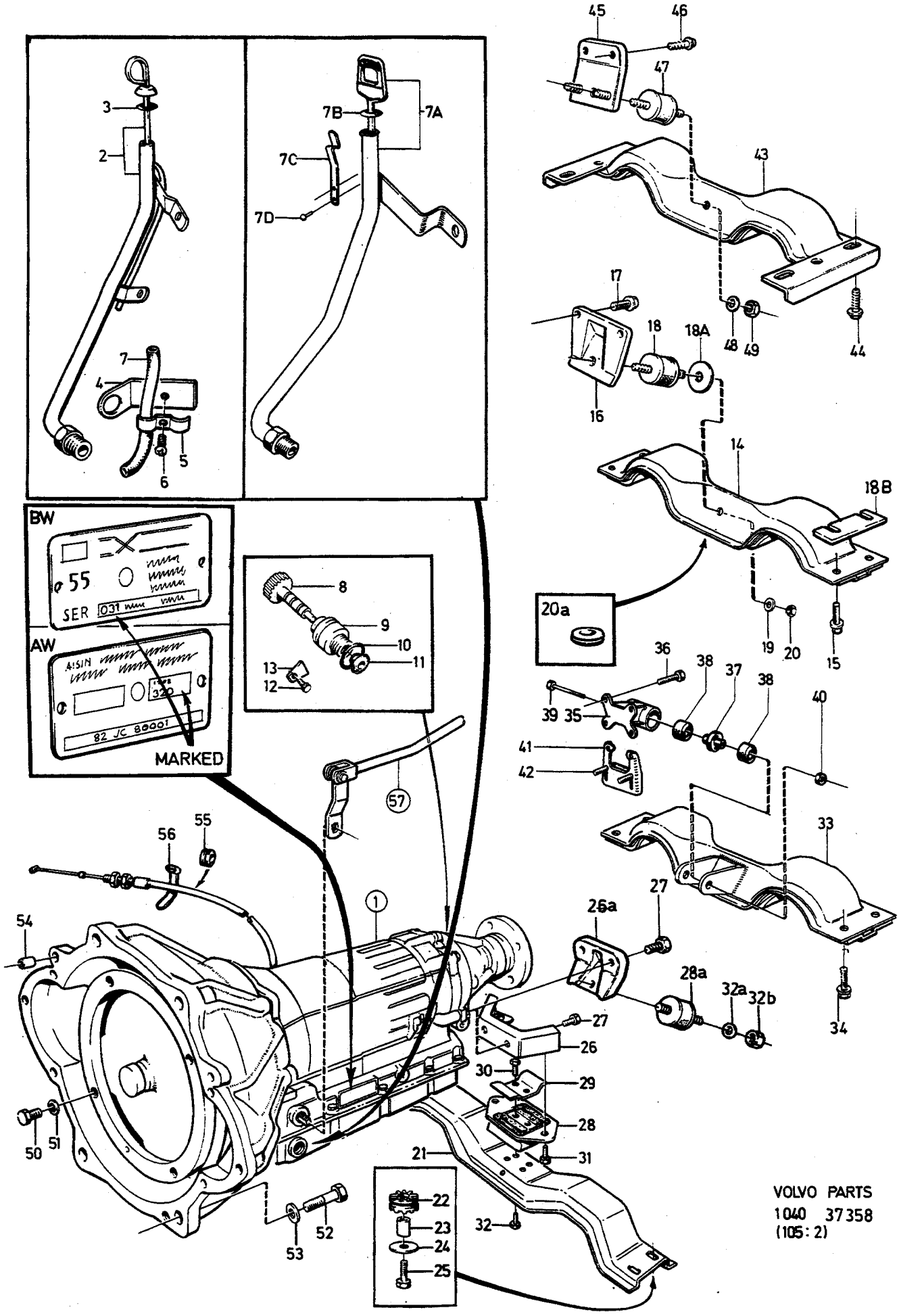
BW
AW
MARKED
SER
AISIN
82 JC 80001
20a
VOLVO PARTS
1040 37358
(105:2)

A
B
C
D
E

VÄXELLÅDA, AUTOMAT
VÄXELLÅDSUPPHÄNGNING

AUTOMATGETRIEBE
GETRIEBEAUFHÄNGUNG

Grupp
Gruppe
43

Sida
Seite
955

BW55, AW55, AW70, AW71

Pos	Artikel nr Artikelnr.	Antal / Anzahl A	B	C	D	E	PS	Benämning	Bezeichnung	Anmärkning Anmerkung	SR
7a	1220115-8	1	-	-	-	-		Mätstickerör	Messtabrohr	4) B27A, E, F. B28A. TRANS MARKED 013,018 021, 023, 025.	3
	1220129-9	1	-	-	-	-		Mätstickerör	Messtabrohr	4) B28F. TRANS MARKED 018,021, 023.	3
	1220129-9	1	-	-	-	-		Mätstickerör	Messtabrohr	5) B28A, E, F. TRANS MARKED 023,025.	3
	1220293-3	1	-	-	-	-		Mätstickerör	Messtabrohr	4CYL AW55, BW55 TRANS MARKED 014,015, 019, 022, 027, 030 031, 320, 376. (1220100)	3
	1220295-8	1	-	-	-	-		Mätstickerör	Messtabrohr	4CYL AW70, AW71 TRANS MARKED 220,222, 284, 319, 320, 357. (1220151)	3
☆ 7b	976033-1	1	-	-	-	-		•O-ring	•O-ring	(925054)	3
7c		1	-	-	-	-	NS	•Spärrfjäder	•Sperrfeder		
7d	664639-2	2	-	-	-	-		•Blindnit	•Blindniet		2
8	380978-7	1	-	-	-	-		Hastighetsmätarhjul 17 kuggar	Tachometerritzel 17 Zähne	R.AX RATIO 3.31/1	3
	380979-5	1	-	-	-	-		Hastighetsmätarhjul 18 kuggar	Tachometerritzel 18 Zähne	R.AX RATIO 3.54/1.	3
	380980-3	1	-	-	-	-		Hastighetsmätarhjul 19 kuggar	Tachometerritzel 19 Zähne	R.AX RATIO 3.73/1.	3
	380981-1	1	-	-	-	-		Hastighetsmätarhjul 20 kuggar	Tachometerritzel 20 Zähne	B21F R.AX RATIO 3.91/1.	3
	1220484-8	1	-	-	-	-		Hastighetsmätarhjul 20 kuggar	Tachometerritzel 20 Zähne	EXC B21F. R.AX RATIO 3.91/1.	3
	1220484-8	1	-	-	-	-		Hastighetsmätarhjul 20 kuggar	Tachometerritzel 20 Zähne	R.AX RATIO 4.56/1.	3
9		1	-	-	-	-	NS	Lagerhylsa plast	Lagerhulse Kunstoff		
	381608-9	1	-	-	-	-		Lagerhylsa stål	Lagerhulse Stahl		3
10	949656-3	1	-	-	-	-		O-ring	O-ring	(925059)	2
11	380192-5	1	-	-	-	-		Tätningsring	Dichtring		2
12	944054-6	1	-	-	-	-		Skruv	Schraube		2
								Plomb	Plombe		
13	381385-4	1	-	-	-	-		Låsbricka	Sicherungsscheibe		3
								Balk	Träger	4CYL BW55, AW55	
								Med upphängningsdetaljer	Mit Aufhängungsteilen	W/O COMBU 242 CH -192119, 223005- 244 CH-612027, 802289- 245 CH-326957, 428701-	
		-	-	-	-	-		Balk	Träger	4CYL BW55, AW55	
								Med upphängningsdetaljer	Mit Aufhängungsteilen	COMBU 242 CH 173276-, 244 CH 517782-, 245 CH 280355-, 264 CH 88767-.	
		-	-	-	-	-		Balk	Träger	4CYL AW70, AW71	
								Med upphängningsdetaljer	Mit Aufhängungsteilen	242 CH-242110 244 CH-12150 245 CH-550100	
		-	-	-	-	-		Balk	Träger	4CYL AW70, AW71	
								Med upphängningsdetaljer	Mit Aufhängungsteilen	W/O A.C 242 CH 242110- 244 CH 12150- 245 CH 550100-	

4) 242 CH -189179, 244 CH -592109, 245 CH -317939, 262 CH -8374, 264 CH -107609, 265 CH -28319.
5) 242 CH 189180-, 244 CH 592110-, 245 CH 317940-, 262 CH8375-, 264 CH 107610-, 265 CH 28320-.

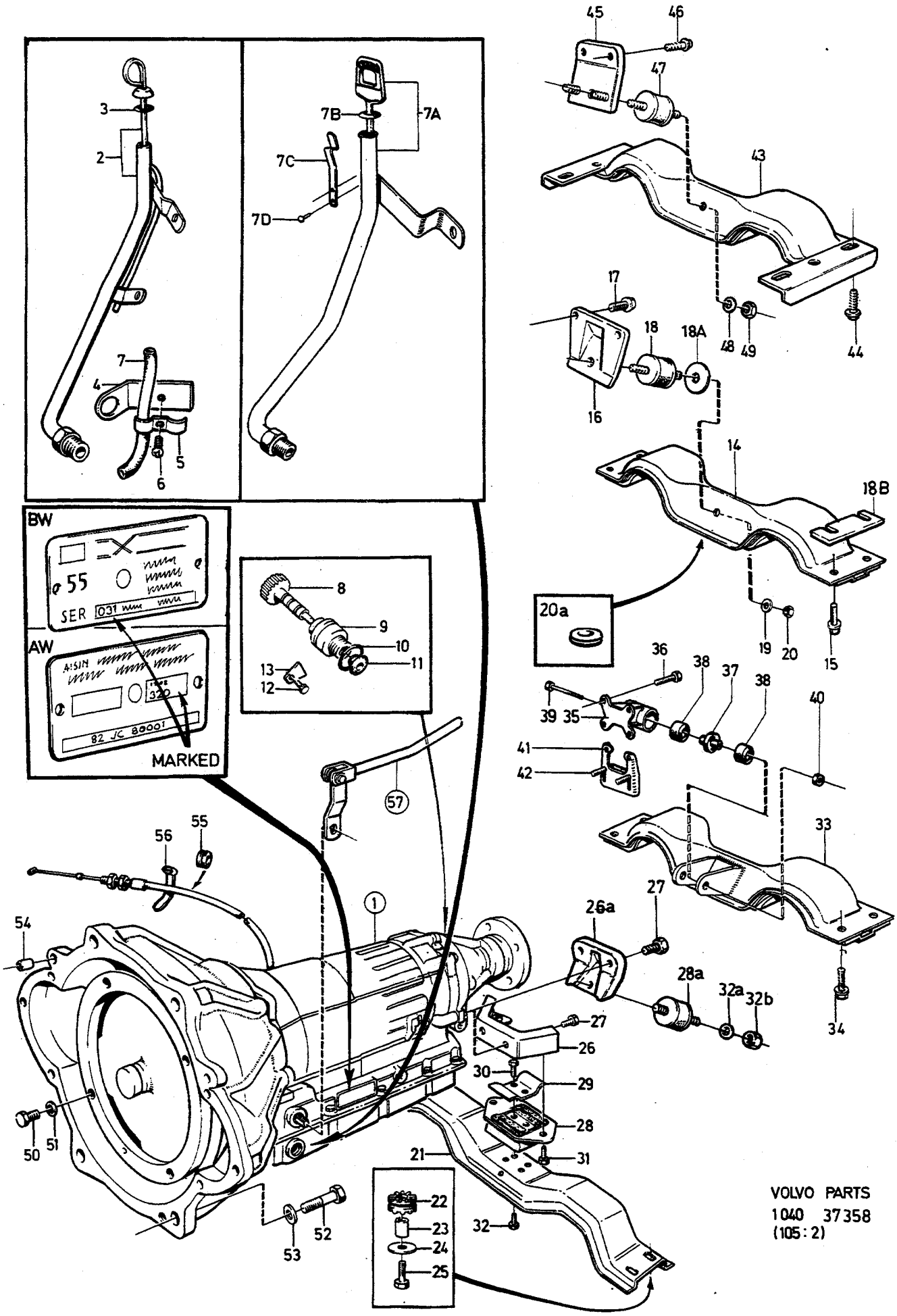
BW
55
SER 031
AW
AISIN
320
82 JC 80001
MARKED
VOLVO PARTS
1040 37358
(105:2)

A
B
C
D
E

VÄXELLÅDA, AUTOMAT
VÄXELLÅDSUPPHÄNGNING

AUTOMATGETRIEBE
GETRIEBEAUFHÄNGUNG

Grupp
Gruppe
43

Sida
Seite
957

BW55, AW55, AW70, AW71

Pos	Artikel nr Artikelnr.	Antal / Anzahl A	B	C	D	E	PS	Benämning	Bezeichnung	Anmärkning Anmerkung	SR
14	1228712-4	1	-	-	-	-		• Balk	• Träger		4
15	946329-0	4	-	-	-	-		• Flänsskruv	• Flanschschraube		2
16	1221778-2	1	-	-	-	-		• Konsol	• Konsole	BW55, AW55	5
	1229162-1	1	-	-	-	-		• Konsol	• Konsole	AW70, AW71	5
17	946329-0	2	-	-	-	-		• Flänsskruv	• Flanschschraube		2
18	1359138-3	1	-	-	-	-		• Gummikudde	• Gummikissen	(1229652)	2
18a		1	-	-	-	-	NS	• Mellanlägg	• Beilegscheibe	BW55, AW55 COMBU	
18b	1273105-5	2	-	-	-	-		• Mellanlägg	• Beilegscheibe	AW70, AW71	3
19	960148-5	2	-	-	-	-		• Bricka	• Scheibe		2
20	971083-1	2	-	-	-	-		• Låsmutter	• Sicherungsmutter	(945654)	2
20a	943920-9	1	-	-	-	-		• Skyddsplugg	• Verschlusskappe	AW70, AW71	2
		-	-	-	-	-		Balk	Träger	B27A, E. B28A, E.	
								Med upphängningsdetaljer	Mit Aufhängungsteilen	262 B27F (USA) CH-4970, 264 B27F (USA) CH-66393 265 B27F (USA) CH-16957	
		-	-	-	-	-		Balk	Träger	4CYL BW55,AW55 COMBU	
								Med upphängningsdetaljer	Mit Aufhängungsteilen	242 CH-173275, 244 CH-517782, 245 CH-280354, 264 CH-88766.	
		-	-	-	-	-		Balk	Träger	4CYL BW55, AW55	
								Med upphängningsdetaljer	Mit Aufhängungsteilen	W/O COMBU 242 CH 192120-223004. 244 CH 612027-802288. 245 CH 326957-428700.	
		-	-	-	-	-		Balk	Träger	4CYL AW70, AW71. A.C	
								Med upphängningsdetaljer	Mit Aufhängungsteilen	242 CH 242110- 244 CH 12150- 245 CH 550100-	
21	1221954-9	1	-	-	-	-		• Balk	• Träger		4
22	1228512-8	4	-	-	-	-		• Gummibussning	• Gummibuchse		3
23	1228514-4	4	-	-	-	-		• Distanshylsa	• Abstandhulse		3
24	948087-2	4	-	-	-	-		• Bricka	• Scheibe		2
25	970950-2	4	-	-	-	-		• Skruv	• Schraube	(955320)	2
26	1206726-0	1	-	-	-	-		• Konsol	• Konsole	BW55, AW55	5
26a	1330854-9	1	-	-	-	-		• Konsol	• Konsole	AW70, AW71	5
27	946329-0	2	-	-	-	-		• Flänsskruv	• Flanschschraube		2
28	1206217-0	1	-	-	-	-		• Motorkudde	• Motorkissen	BW55, AW55	2
28a	1359138-3	1	-	-	-	-		• Gummikudde	• Gummikissen	(1229652) AW70, AW71	2
29	1206303-8	1	-	-	-	-		• Stoppbricka	• Anschlagscheibe	BW55, AW55	3
30	946471-0	2	-	-	-	-		• Flänsskruv	• Flanschschraube	BW55, AW55	2
31	946471-0	2	-	-	-	-		• Flänsskruv	• Flanschschraube	BW55, AW55	2
32	946471-0	2	-	-	-	-		• Flänsskruv	• Flanschschraube	BW55, AW55	2
32a	960148-5	X	-	-	-	-		• Bricka	• Scheibe	AW70, AW71	2
32b	971083-1	X	-	-	-	-		• Låsmutter	• Sicherungsmutter	(945654), AW70/71	2
		-	-	-	-	-		Balk	Träger	B28F.	
		-	-	-	-	-		Med upphängningsdetaljer	Mit Aufhängungsteilen	262 B27F (USA) CH 4971- 264 B27F(USA)CH 66394 265 B27F(USA)CH 16958	
33	*1229952*	1	-	-	-	-	OP	• Balk	• Träger		4
34	946329-0	4	-	-	-	-		• Flänsskruv	• Flanschschraube		2
35	1272269-0	1	-	-	-	-		• Konsol	• Konsole		5
36	946329-0	4	-	-	-	-		• Flänsskruv	• Flanschschraube		2
37	1273130-3	1	-	-	-	-		• Bussning	• Buchse	(1272113)	2
38	1272114-8	2	-	-	-	-		• Bussning	• Buchse		2

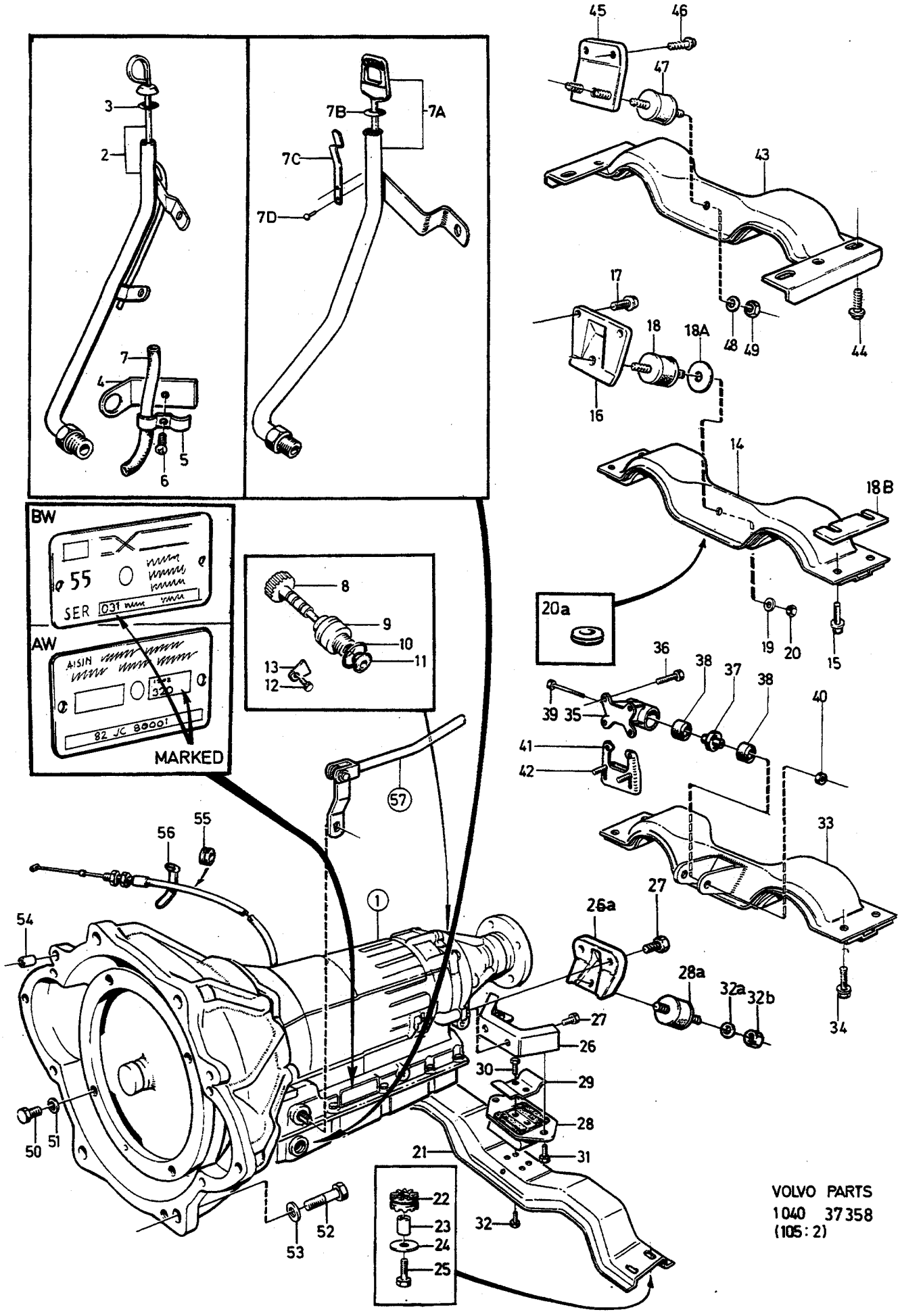

VOLVO PARTS
1040 37358
(105 : 2)

A
B
C
D
E

VÄXELLÅDA, AUTOMAT
VÄXELLÅDSUPPHÄNGNING

AUTOMATGETRIEBE
GETRIEBEAUFHÄNGUNG

Grupp
Gruppe
43

Sida
Seite
959

BW55, AW55, AW70, AW71

Pos	Artikel nr Artikelnr.	Antal / Anzahl A	B	C	D	E	PS	Benämning	Bezeichnung	Anmärkning Anmerkung	SR
39	947564-1	1	-	-	-	-		• Skruv	• Schraube		2
40	971085-6	1	-	-	-	-		• Låsmutter	• Sicherungsmutter	(945879)	2
41		1	-	-	-	-	NS	• Svängningsdämpare	• Schwingungsdämpfer		
42		2	-	-	-	-	NS	• • Presskruv	• • Presspindel	REPL 2 PCS 940142-3	
		-	-	-	-	-		Balk Med upphängningsdetaljer	Träger Mit Aufhängungsteilen	DSL	
43	1273112-1	1	-	-	-	-		• Balk	• Träger		4
44	946329-0	4	-	-	-	-		• Flänsskruv	• Flanschschraube		2
45	1229810-5	1	-	-	-	-		• Konsol	• Konsole	D24.	5
	1272620	1	-	-	-	-	OP	• Konsol	• Konsole	D20.	5
46	946472-8	2	-	-	-	-		• Flänsskruv	• Flanschschraube	LG 30 mm	2
47	1221967-1	1	-	-	-	-		• Gummikudde	• Gummikissen	D24	2
	1359138-3	1	-	-	-	-		• Gummikudde	• Gummikissen	(1229652)D20	2
48	960148-5	1	-	-	-	-		• Bricka	• Scheibe		2
49	971083-1	2	-	-	-	-		• Låsmutter	• Sicherungsmutter	(945654)	2
50	974589-4	4	-	-	-	-		Sexkantsskruv	Sechskantschraube	(949698), EXC DSL	2
	946173-2	3	-	-	-	-		Flänsskruv	Flanschschraube	DSL	2
51	941908-6	4	-	-	-	-		Fjäderbricka	Federscheibe	EXC DSL	2
52	970950-2	4	-	-	-	-		Skruv	Schraube	(955320), EXC DSL	2
☆	973246-2	4	-	-	-	-		Skruv	Schraube	DSL,(955326)(949366)	2
	970974-2	3	-	-	-	-		Skruv	Schraube	(955344)	2
	955349-6	2	-	-	-	-		Skruv	Schraube	DSL	2
53	941908-6	4	-	-	-	-		Fjäderbricka	Federscheibe	I.DIA 10,5 mm	2
	940280-1	5	-	-	-	-		Fjäderbricka	Federscheibe	I.DIA 13,5 mm	2
54	1232637-7	2	-	-	-	-		Styrhylsa	Fuhrungshulse	DSL	3
55	1220036-6	1	-	-	-	-		Gummibussning	Gummibuchse		4
56	948211-8	1	-	-	-	-		Bandklamma	Bandklammer		2
57		-	-	-	-	-		Växelreglage	Schaltgestänge	SEE 43 • 1055	

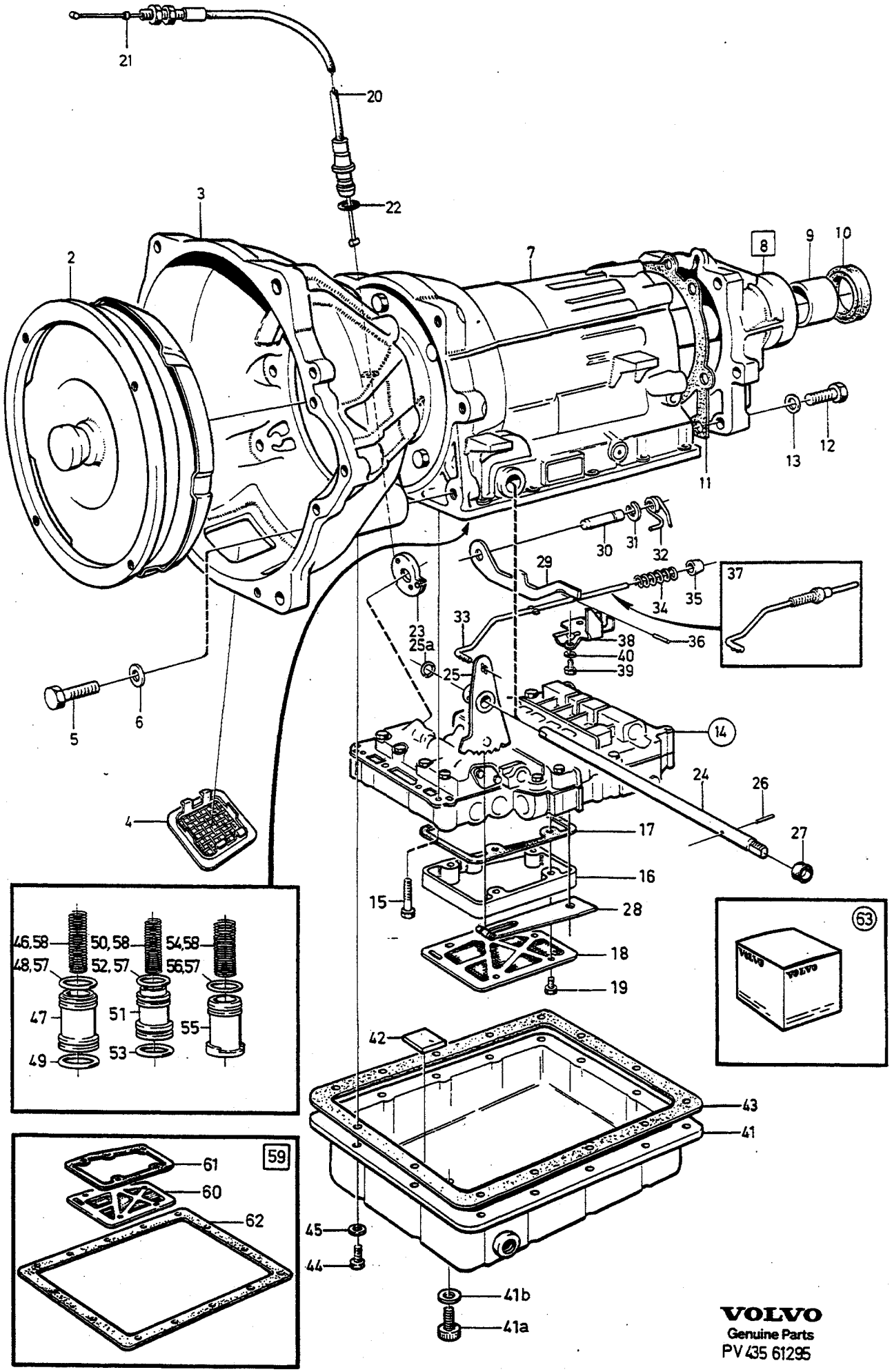

VOLVO
Genuine Parts
PV 435 61295

A	254718, 1208111
B	254720
C	1208066
D	1208207
E	

AUTOMATVÄXELLÅDA — AUTOMATISCHES GETRIEBE

BW55

Grupp / Gruppe 43

Sida / Seite 961

Pos	Artikel nr / Artikelnr.	Antal / Anzahl A	B	C	D	E	PS	Benämning	Bezeichnung	Anmärkning / Anmerkung	SR
1	*(254718)*	1	-	-	-	-	SP	Automatväxellåda	Automatisches getriebe	MARKED 003	2
	(1208111)	1	-	-	-	-	SP	Automatväxellåda	Automatisches getriebe	MARKED 009	2
	(254720)	-	1	-	-	-	SP	Automatväxellåda	Automatisches getriebe	MARKED 001	2
	(1208066)	-	-	1	-	-	SP	Automatväxellåda	Automatisches getriebe	MARKED 008.	2
	(1208207)	-	-	-	1	-	SP	Automatväxellåda	Automatisches getriebe	MARKED 030	2
										REPL 1 PCS 5001916-5.	
2	1239663-6	1	-	-	1	-		•Momentomvandlare	•Drehmomentwandler	(1233378)	4
	5003558-3	-	1	-	-	-	EU	•Momentomvandlare, bytes ...	•Drehmomentwandler, at	(1233391)	5
	1239641-2	-	-	1	-	-		•Momentomvandlare	•Drehmomentwandler	(1233379)	4
3	1239640-4	1	-	1	1	-		•Momentomvandlarkåpa	•Wandlerglocke	(1233330)	5
	1233001-5	-	1	-	-	-		•Momentomvandlarkåpa	•Wandlerglocke		5
4	1233328-2	1	-	1	1	-		•Skyddsnät	•Fangnetz		5
	1233328-2	-	2	-	-	-		•Skyddsnät	•Fangnetz		5
5	946752-3	4	4	4	4	-		•Flänsskruv	•Flanschschraube	(955319)	2
	970973-4	2	2	2	2	-		•Skruv	•Schraube	(955343)	2
6	941908-6	4	4	4	4	-		•Fjäderbricka	•Federscheibe		2
7		-	-	-	-	-		•Mellangavel- planetväxel-utgående axel	•Zwischenwand-Planetengetriebe- Abtriebwelle	SEE 43•993	
		-	-	-	-	-		•Pumphus- kopplingshus	•Pumpengehäuse-Kuppl.-Gehäuse	SEE 43•1003	
8	*(1233374)*	1	1	1	1	-	SP	•Hus, bakre	•Gehäuse, h	REPL 1PCS 1239637-0, 4PCS 1239883-0, 2PCS 1239884-8.	2
☆	*(1239637)*	1	1	1	1	-	SP	•Hus, bakre	•Gehäuse, h	REPL 1PCS 1340097-3	2
☆	1340097-3	1	1	1	1	-		•Hus, bakre	•Gehäuse, h		5
9	235878-6	1	1	1	1	-		••Bussning	••Buchse		3
10	235728-3	1	1	1	1	-	IK	•Tätningsring	•Dichtring		3
11	3520331-4	1	1	1	1	-	IK	•Packning	•Dichtung	(1233137)	3
12	1233138-5	6	6	6	6	-		•Skruv	•Schraube		3
13	1233139-3	6	6	6	6	-		•Låsbricka	•Sicherungsscheibe		3
14	*(1233296)*	1	-	1	-	-	SP	•Kontrollsystem	•Kontrollsystem	REPL 1 PCS 5003562-5	3
								••SEE 43•1035	••SEE 43•1035		
	(1233297)	-	1	-	-	-	SP	•Kontrollsystem	•Kontrollsystem	REPL 1 PCS 5003561-7	3
								••SEE 43•1035	••SEE 43•1035		
	(1233371)	-	-	-	1	-	SP	•Kontrollsystem	•Kontrollsystem	NO-8601	3
								••SEE 43•1035	••SEE 43•1035		
										REPL 1 PCS 5003562-5	
	(1233389)	-	-	-	1	-	SP	•Kontrollsystem	•Kontrollsystem	NO 8602-.	3
								••SEE 43•1035	••SEE 43•1035		
										REPL 1 PCS 5003562-5	
	5003562	-	-	-	1	-	OP	•Kontrollsystem, bytes	•Kontrollsystem, at	NO 8602-.	5
15	955278-7	1	-	1	1	-		•Skruv	•Schraube	LG 50 mm	2
	940101-9	-	1	-	-	-		•Skruv	•Schraube	LG 40 mm	2
	955276-1	3	4	3	3	-		•Skruv	•Schraube	LG 35 mm	2
	955275-3	11	9	11	11	-		•Skruv	•Schraube	LG 30 mm	2
	955274-6	2	2	2	2	-		•Skruv	•Schraube	LG 26 mm	2
	955272-0	-	1	-	-	-		•Skruv	•Schraube	LG 20 mm	2
16	1233336-5	-	-	-	1	-		•Mellanfläns	•Zwischenflansch		4
17	1233337-3	-	-	-	1	-		•Packning	•Dichtung		3
18	1233394-4	1	1	1	1	-		•Oljesil	•Ölsieb	(1233211)	4
19	955244-9	5	5	5	-	-		•Skruv	•Schraube	LG 12 mm	2
	955250-6	-	-	-	5	-		•Skruv	•Schraube	LG 35 mm	2
19	941906-0	X	-	-	-	-		•Fjäderbricka	•Federscheibe	EXC BW55.	2
20	1233390-2	1	1	-	-	-		•Reglagewire	•Regelzug	(1233217)	3
	1239929-1	-	-	1	1	-		•Reglagewire	•Regelzug	(1233224)	3
21	1220513-4	1	1	1	1	-		•Wirestopp	•Seilanschlag		4
22	1233141-9	1	1	1	1	-		•O-ring	•O-ring		3
23		1	1	1	1	-		•Kam	•Nocken	SEE 43•1039	

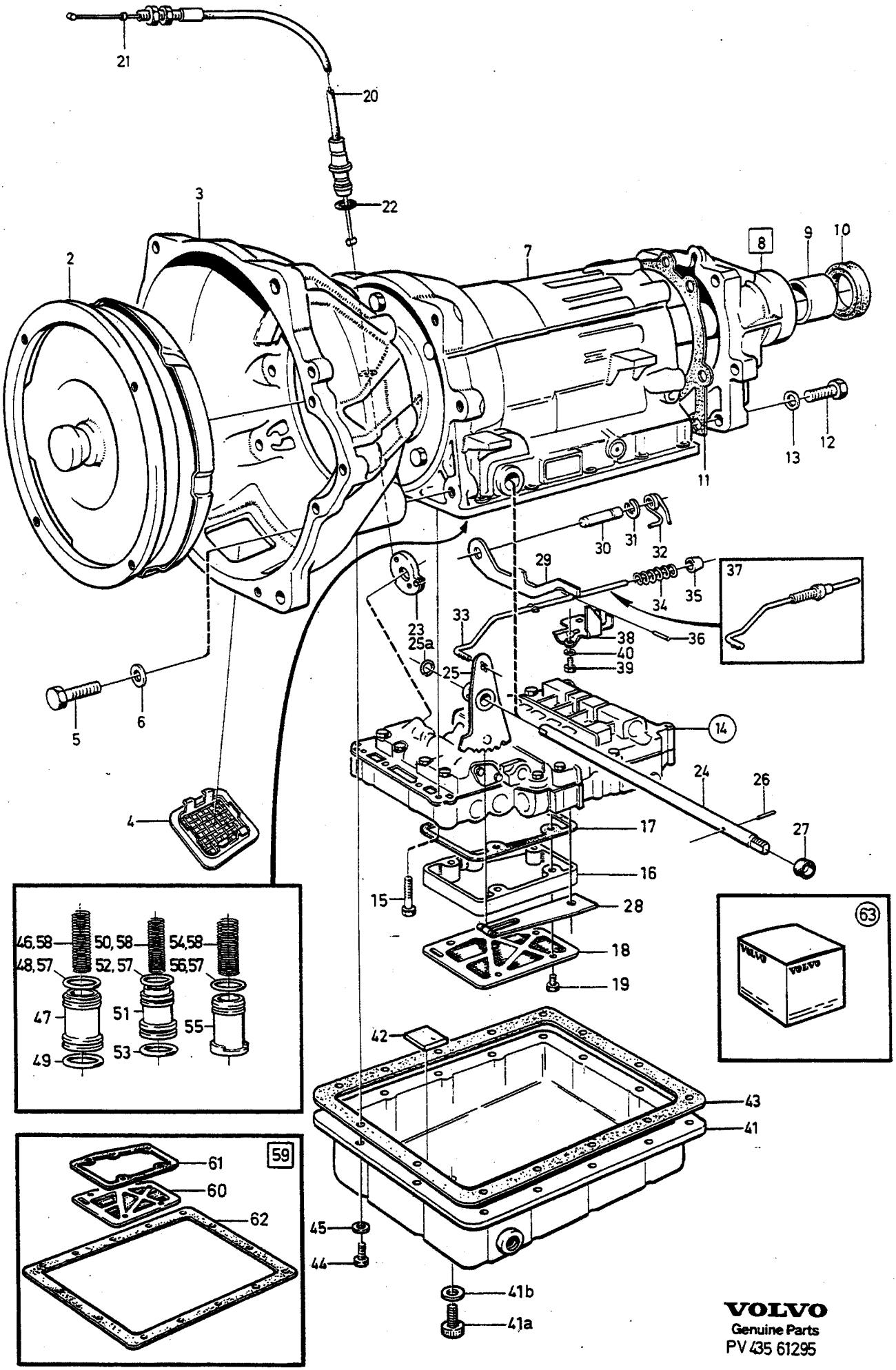

VOLVO
Genuine Parts
PV 435 61295

A	254718, 1208111
B	254720
C	1208066
D	1208207
E	

AUTOMATVÄXELLÅDA — AUTOMATISCHES GETRIEBE

BW55

Grupp / Gruppe 43

Sida / Seite 963

Pos	Artikel nr / Artikelnr.	Antal / Anzahl A	B	C	D	E	PS	Benämning	Bezeichnung	Anmärkning / Anmerkung	SR
24	*(1233322)*	-	-	-	1	-	SP	• Axel	• Welle	REPL 1 PCS 1233321-7, 1 PCS 1233376-1, 1 PCS 1233384-5, 1 PCS 381879-6.	3
	1233321-7	1	1	1	-	-		• Axel	• Welle		4
25	1233376-1	1	1	1	1	-		• Växelväljarkam	• Umsteuernocken		3
25a	1233098-1	1	1	1	1	-		• • Spårring	• • Nutring	(1233377)	3
26	1233384-5	1	1	1	1	-		• Låspinne	• Sicherungsstift	(1233318)	3
☆ 27	3549669-4	2	2	2	2	-	IK	• Tätningsring	• Dichtring	(1233064)	3
28		1	1	1	1	-		• Fjäderspärr	• Federhemmer	SEE 43 • 1039	
29	1233294-6	1	1	1	1	-		• Parkeringsspärr	• Handbremssperre		3
30	1233116-1	1	1	1	1	-		• Lagerbult	• Lagerbolzen		3
31	1233117-9	1	1	1	1	-		• Spårring	• Nutring		3
32	1233403-3	1	1	1	1	-		• Vridfjäder	• Drehstabfeder		3
33	1233404-1	1	1	1	1	-		• Tryckstång	• Druckstange	(1233292)	4
34	1233121-1	1	1	1	1	-		• • Fjäder	• • Feder		4
35		1	1	1	1	-	NS	• • Tryckhylsa	• • Druckhulse		
36	951932-3	1	1	1	1	-		• • Låspinne	• • Sicherungsstift		2
37	1233404-1	1	1	1	1	-		• Tryckstång	• Druckstange		4
38	1233124-5	1	1	1	1	-		• Låsplatta	• Verschlussplatte		3
39	955271-2	2	2	2	2	-		• Skruv	• Schraube		2
40	941906-0	2	2	2	2	-		• Fjäderbricka	• Federscheibe		2
41	*(1277798)*	1	1	1	-	-	SP	• Oljesump	• Ölwanne	1) 4CYL(1233212) 2) EXC 4CYL(1233212)	4
	(1233333)	-	-	-	1	-	SP	• Oljesump	• Ölwanne	3) REPL 1233415-7	4
	1233415-7	-	-	-	1	-		• Oljesump	• Ölwanne	4)	4
41a	1239961-4	-	-	-	1	-		• • Plugg	• • Stopfen	4) (1233417)	2
41b	1239960-6	-	-	-	1	-		• • Tätningsring	• • Dichtring	4)	2
42	235739-0	1	1	1	1	-		• Magnet	• Magnet		4
43	1239683-4	1	1	1	1	-	IK	• Packning	• Dichtung	(1233383)	5
44	955271-2	14	14	14	14	-		• Skruv	• Schraube	(955270)	2
45	941906-0	14	14	14	14	-		• Fjäderbricka	• Federscheibe		2
46		1	1	1	-	-	KN	• Fjäder 2:an, B2	• Feder 2., B2		
		-	-	-	1	-	NS	• Fjäder 2:an, B2	• Feder 2., B2	NO-4951	
	1233393-6	-	-	-	1	-		• Fjäder 2:an, B2	• Feder 2., B2	NO 4952-	3
47	1233313-4	1	1	1	1	-		• Kolv 2:an, B2	• Kolben 2., B2		3
48	1233223-5	1	1	1	1	-		• Kolvring	• Kolbenring		3
49	1233221-9	1	1	1	1	-		• Kolvring	• Kolbenring		3
50		-	1	-	-	-	NS	• Fjäder	• Feder		
51	1233314-2	1	1	1	1	-		• Kolv 3:an, C2	• Kolben 3., C2		3
52	1233312-6	1	1	1	1	-	IK	• O-ring	• O-ring		3
53	1239582-8	1	1	1	1	-	IK	• O-ring	• O-ring	(1233220)	3
54		1	1	1	1	-	KN	• Fjäder	• Feder		
55	1233380-3	1	1	1	1	-		• Kolv 1:an, C1	• Kolben 1., C1		4
56	1239578-6	1	1	1	1	-		• O-ring	• O-ring	(1233222)	3
57	273730-2	1	1	1	1	-		Tätningsringsats	Dichtringsatz		3
58		-	1	-	-	-	NS	Fjädersats	Federsatz		
	273689-0	1	-	-	-	-		Fjädersats	Federsatz		4
	273690-8	-	-	1	1	-		Fjädersats	Federsatz		4
59	271695-9	1	1	1	1	-		Reparationssats Oljesil	Reparatursatz Ölsieb		3
60	1233394-4	1	1	1	1	-		• Oljesil	• Ölsieb		4
61	1233337-3	1	1	1	1	-		• Packning	• Dichtung		3
62	1239683-4	1	1	1	1	-		• Packning	• Dichtung		5
63		1	1	1	1	-		Reparationssats	Reparatursatz	SEE 43 • 1063	

1) REPL 1 PCS 1233415-7, 1 PCS 1233336-5, 1 PCS 1220293-3, 1 PCS 955250-6.
2) REPL 1 PCS 1233415-7, 1 PCS 1233336-5, 1 PCS 1220115-8, 1 PCS 955250-6.
3) 242 CH-223939, 244 CH-812609, 245 CH-434459, 264 CH-131509, 265 CH-33009.
4) 242 CH 223940-, 244 CH 812610-, 245 CH 434460-, 264 CH 131510-, 265 CH 33010-.

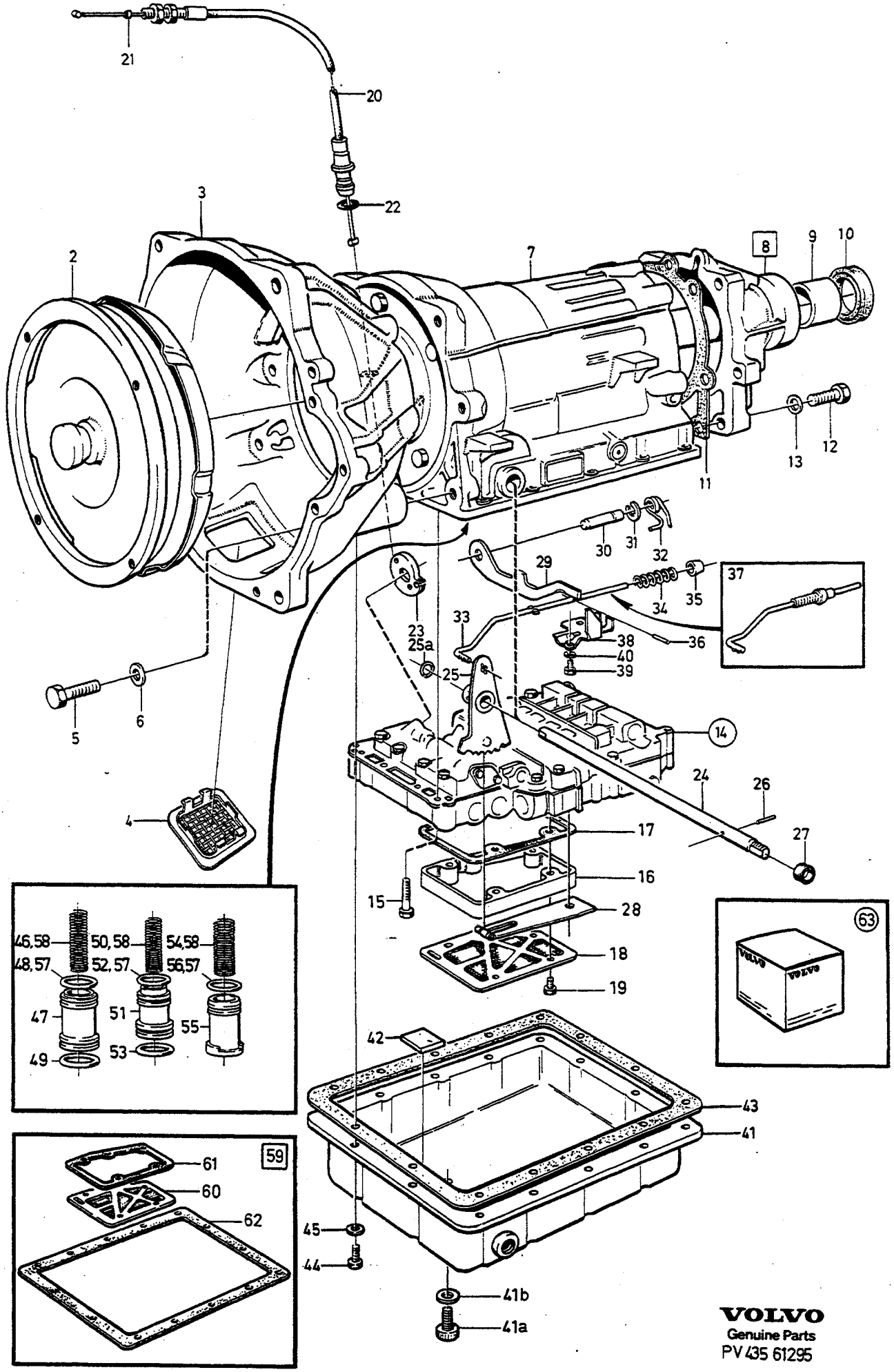

VOLVO
Genuine Parts
PV 435 61295

A	1208128
B	1208162
C	1208173, 1208227
D	1208254
E	

AUTOMATVÄXELLÅDA — AUTOMATISCHES GETRIEBE

BW55

Grupp / Gruppe 43

Sida / Seite 965

Pos	Artikel nr / Artikelnr.	Antal / Anzahl A	B	C	D	E	PS	Benämning	Bezeichnung	Anmärkning / Anmerkung	SR
1	*(1208128)*	1	-	-	-	-	SP	Automatväxellåda	Automatisches getriebe	MARKED 011.	5
	(1208162)	-	1	-	-	-	SP	Automatväxellåda	Automatisches getriebe	MARKED 012.	5
	(1208173)	-	-	1	-	-	SP	Automatväxellåda	Automatisches getriebe	MARKED 020 REPL 1 PCS 5001872-0.	5
	(1208227)	-	-	1	-	-	SP	Automatväxellåda	Automatisches getriebe	MARKED 026.	5
	(1208254)	-	-	-	1	-	SP	Automatväxellåda	Automatisches getriebe	MARKED 027	5
2	5003558-3	1	-	-	-	-	EU	• Momentomvandlare, bytes ...	• Drehmomentwandler, at	(1233391)	5
	1239641-2	-	1	-	-	-		• Momentomvandlare	• Drehmomentwandler	(1233379)	4
	(1233341)	-	-	1	-	-	SP	• Momentomvandlare	• Drehmomentwandler	TRANS MARKED 020 REPL 1 PCS 1233410-8	4
	(1233410)	-	-	1	-	-	SP	• Momentomvandlare	• Drehmomentwandler	TRANS MARKED 026 REPL 1 PCS 5003559-1.	4
	5003559-1	-	-	1	-	-	EU	• Momentomvandlare, bytes ...	• Drehmomentwandler, at	TRANS MARKED 026	5
	1239663-6	-	-	-	1	-		• Momentomvandlare	• Drehmomentwandler	(1233378)	4
3	1233001-5	1	-	-	-	-		• Momentomvandlarkåpa	• Wandlerglocke		5
	1239640-4	-	1	-	1	-		• Momentomvandlarkåpa	• Wandlerglocke	(1233330)	5
	1233342-3	-	-	1	-	-		• Momentomvandlarkåpa	• Wandlerglocke		5
4	1233328-2	2	1	-	1	-		• Skyddsnät	• Fangnetz		5
	235814-1	-	-	1	-	-		• Skyddsnät	• Fangnetz		5
5	946752-3	4	4	4	4	-		• Flänsskruv	• Flanschschraube	(955319)	2
	970973-4	2	2	3	2	-		• Skruv	• Schraube	(955343)	2
6	941908-6	4	4	4	4	-		• Fjäderbricka	• Federscheibe	I.DIA 10.5 mm I.DIA 13.5 mm	2
7		-	-	-	-	-		• Mellangavel- planetväxel-utgående axel	• Zwischenwand-Planetengetriebe- Abtriebwelle	SEE 43 • 993	
		-	-	-	-	-		• Pumphus- kopplingshus	• Pumpengehäuse-Kuppl.-Gehäuse	SEE 43 • 1003	
8	*(1233374)*	-	1	1	1	-	SP	• Hus, bakre	• Gehäuse, h	REPL 1PCS 1239637-0, 4 PCS 1239883-0, 2 PCS 1239884-8.	2
☆	*(1239637)*	-	1	1	1	-	SP	• Hus, bakre	• Gehäuse, h	REPL 1PCS 1340097-3.	2
☆	1340097-3	-	1	1	1	-		• Hus, bakre	• Gehäuse, h		5
9	235878-6	1	1	1	1	-		• • Bussning	• • Buchse		3
10	235728-3	1	1	1	1	-	IK	• Tätningsring	• Dichtring		3
11	3520331-4	1	1	1	1	-	IK	• Packning	• Dichtung	(1233137)	3
12	1233138-5	6	6	4	6	-		• Skruv	• Schraube		3
	1239884-8	-	-	2	-	-		• Skruv	• Schraube		4
13	1233139-3	6	6	6	6	-		• Låsbricka	• Sicherungsscheibe		3
14	*(1233295)*	1	-	-	-	-	SP	• Kontrollsystem	• Kontrollsystem	REPL 1 PCS 5003562-5	3
	(1233296)	-	1	-	-	-	SP	• Kontrollsystem	• Kontrollsystem	REPL 1 PCS 5003562-5	3
	(1233371)	-	-	-	1	-	SP	• Kontrollsystem	• Kontrollsystem	TRANS NO-9071. REPL 1 PCS 5003562-5	3
	(1233389)	-	-	-	1	-	SP	• Kontrollsystem	• Kontrollsystem	TRANS NO 9072-. REPL 1 PCS 5003562-5	3
		-	-	-	1	-	NS	• Kontrollsystem	• Kontrollsystem		
	(1233349)	-	-	1	-	-	SP	• Kontrollsystem	• Kontrollsystem	TRANS MARKED 020 NO-10810. REPL PCS 5003560-9	3
	(1233349)	-	-	1	-	-	SP	• Kontrollsystem	• Kontrollsystem	TRANS MARKED 026 NO-166 REPL 1 PCS 5003560-9	3
	(1233387)	-	-	1	-	-	SP	• Kontrollsystem	• Kontrollsystem	TRANS MARKED 020 NO 10811- REPL 1 PCS 5003560-9	3
		-	-	1	-	-	NS	• Kontrollsystem	• Kontrollsystem		

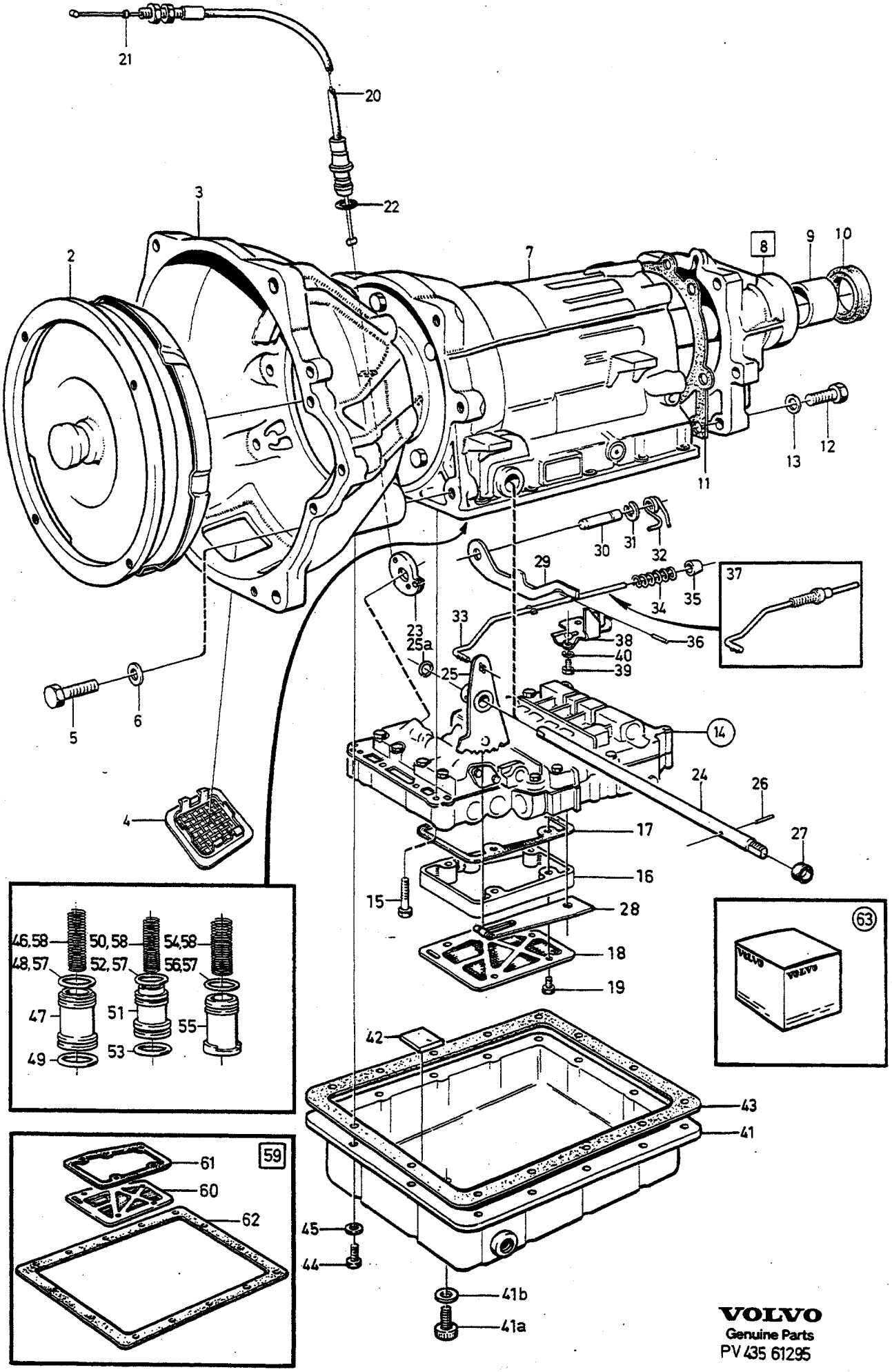

VOLVO
Genuine Parts
PV 435 61295

A	1208128
B	1208162
C	1208173, 1208227
D	1208254
E	

AUTOMATVÄXELLÅDA — AUTOMATISCHES GETRIEBE

BW55

Grupp / Gruppe 43

Sida / Seite 967

Pos	Artikel nr / Artikelnr.	Antal / Anzahl A	B	C	D	E	PS	Benämning	Bezeichnung	Anmärkning / Anmerkung	SR
	(1233387)	-	-	1	-	-	SP	•Kontrollsystem	•Kontrollsystem	TRANS MARKED 026 NO 1669- REPL 1 PCS 5003560-9	3
		-	-	-	-	-		••SEE 43•1035	••SEE 43•1035		
15	955278-7	1	1	1	1	-		•Skruv	•Schraube	LG 50 mm	2
	955276-1	3	3	3	3	-		•Skruv	•Schraube	LG 35 mm	2
	955275-3	11	11	11	11	-		•Skruv	•Schraube	LG 30 mm	2
	955274-6	2	2	2	2	-		•Skruv	•Schraube	LG 25 mm	2
16	1233336-5	-	-	1	1	-		•Mellanfläns	•Zwischenflansch		4
17	1233337-3	-	-	1	1	-		•Packning	•Dichtung		3
18	1233394-4	1	1	1	1	-		•Oljesil	•Ölsieb	(1233211)	4
19	955244-9	5	5	-	-	-		•Skruv	•Schraube		2
	955250-6	-	-	5	5	-		•Skruv	•Schraube		2
20	1233309-2	1	-	-	-	-		•Reglagewire	•Regelzug		3
	1239929-1	-	1	-	1	-		•Reglagewire	•Regelzug	(1233224)	3
	1233414-0	-	-	1	-	-		•Reglagewire	•Regelzug	(1233329)	3
21	1220513-4	1	1	1	1	-		•Wirestopp	•Seilanschlag		4
22	1233141-9	1	1	1	1	-		•O-ring	•O-ring		3
23		1	1	1	1	-		•Kam	•Nocken	SEE 43•1039	
24	1233321-7	1	1	1	-	-		•Axel	•Welle		4
	(1233322)	-	-	-	1	-	SP	•Axel	•Welle	REPL 1 PCS 1233321-7, 1 PCS 1233376-1, 1 PCS 1233384-5. 1 PCS 381879-6.	4
25	1233376-1	1	1	1	1	-		•Växelväljarkam	•Umsteuernocken		3
25a	1233098-1	1	1	1	1	-		••Spårring	••Nutring	(1233377)	3
26	1233384-5	1	1	1	1	-		•Låspinne	•Sicherungsstift	(1233318) O.DIA 5 mm	3
☆ 27	3549669-4	2	2	2	2	-	IK	•Tätningsring	•Dichtring	(1233064)	3
28		1	1	1	1	-		•Fjäderspärr	•Federhemmer	SEE 43•1039	
29	1233294-6	1	1	1	1	-		•Parkeringsspärr	•Handbremssperre		3
30	1233116-1	1	1	1	1	-		•Lagerbult	•Lagerbolzen		3
31	1233117-9	1	1	1	1	-		•Spårring	•Nutring		3
32	1233403-3	1	1	1	1	-		•Vridfjäder	•Drehstabfeder		3
33	1233404-1	1	1	-	1	-		•Tryckstång	•Druckstange	(1233292)	4
34	1233121-1	1	1	1	1	-		••Fjäder	••Feder		4
35		1	1	1	1	-	NS	••Tryckhylsa	••Druckhulse		
36	951932-3	1	1	1	1	-		••Låspinne	••Sicherungsstift		2
37	1233404-1	1	1	1	1	-		•Tryckstång	•Druckstange	ALTER 2.	4
38	1233124-5	1	1	1	1	-		•Låsplatta	•Verschlussplatte		3
39	955271-2	2	2	2	2	-		•Skruv	•Schraube		2
40	941906-0	2	2	2	2	-		•Fjäderbricka	•Federscheibe		2
41	*(1277798)*	1	1	-	-	-	SP	•Oljesump	•Ölwanne	1) 4CYL(1233212) 2) EXC 4CYL(1233212)	4
	(1233333)	-	-	1	1	-	SP	•Oljesump	•Ölwanne	3) REPL 1 PCS 1233415-7	4
	1233415-7	-	-	1	1	-		•Oljesump	•Ölwanne	4)	4
41a	1239961-4	-	-	1	1	-		••Plugg	••Stopfen	4) (1233417)	2
41b	1239960-6	-	-	1	1	-		••Tätningsring	••Dichtring	4)	2
42	235739-0	1	1	1	1	-		•Magnet	•Magnet		4
43	1239683-4	1	1	1	1	-	IK	•Packning	•Dichtung	(1233383)	5
44	955271-2	14	14	14	14	-		•Skruv	•Schraube	(955270)	2
45	941906-0	14	14	14	14	-		•Fjäderbricka	•Federscheibe		2
46		1	1	1	1	-	KN	•Fjäder 2:an, B2	•Feder 2., B2		
47	1233313-4	1	1	1	1	-		•Kolv 2:an, B2	•Kolben 2., B2		3
48	1233223-5	1	1	1	1	-	IK	•Kolvring	•Kolbenring		3
49	1233221-9	1	1	1	1	-	IK	•Kolvring	•Kolbenring		3
50		1	-	1	-	-	KN	•Fjäder 3:an, C2	•Feder 3., C2		
		-	-	-	1	-	NS	•Fjäder 3:an, C2	•Feder 3., C2		

1) REPL 1PCS 1233415-7, 1PCS 1233336-5, 1PCS 1220293-3, 1PCS 955250-6.
2) REPL 1PCS 1233415-7, 1PCS 1233336-5, 1PCS 1220115-8, 1PCS 955250-6.
3) 242 CH-223939, 244 CH-812609, 245 CH-434459, 264 CH-131509, 265 CH-33009.
4) 242 CH 223940-, 244 CH 812610-, 245 CH 434460-, 264 CH 131510-, 265 CH 33010-.

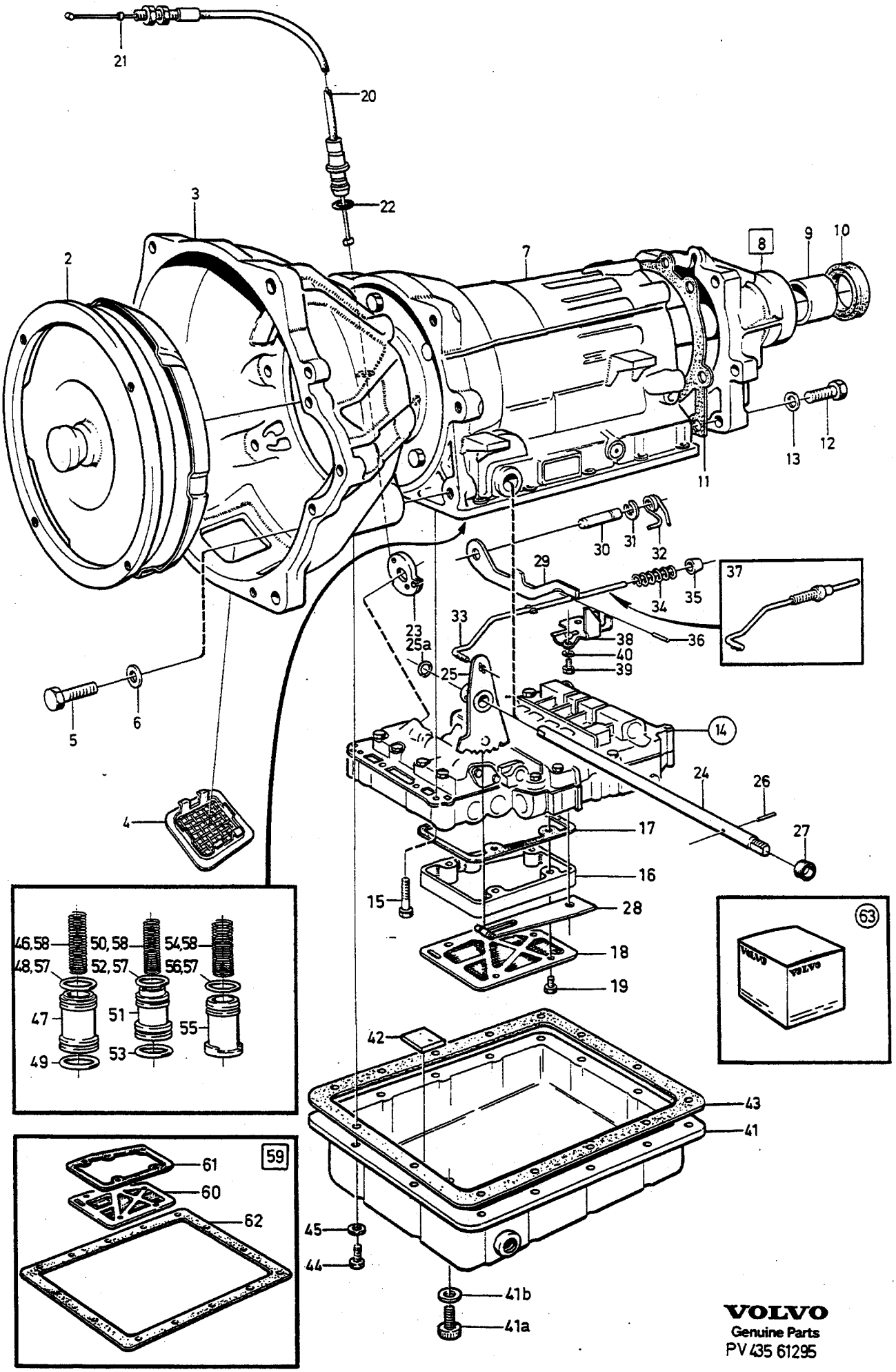

VOLVO
Genuine Parts
PV 435 61295

A	1208128
B	1208162
C	1208173, 1208227
D	1208254
E	

AUTOMATVÄXELLÅDA — AUTOMATISCHES GETRIEBE

BW55

Grupp Gruppe 43

Sida Seite 969

Pos	Artikel nr Artikelnr.	Antal / Anzahl A	B	C	D	E	PS	Benämning	Bezeichnung	Anmärkning Anmerkung	SR
51	1233314-2	1	1	1	1	-		• Kolv 3:an, C2	• Kolben 3., C2		3
52	1233312-6	1	1	1	1	-	IK	• O-ring	• O-ring		3
53	1239582-8	1	1	1	1	-	IK	• O-ring	• O-ring	(1233220)	3
54		1	1	1	1	-	KN	• Fjäder 1:an, C1	• Feder 1., C1		
55	1233380-3	1	1	1	1	-		• Kolv 1:an, C1	• Kolben 1., C1		4
56	1239578-6	1	1	1	1	-	IK	• O-ring	• O-ring	(1233222)	3
57	273730-2	1	1	1	1	-		Tätningsringsats	Dichtringsatz		3
58	*273611*	1	1	-	1	-	OP	Fjädersats	Federsatz		3
	273690-8	-	-	1	-	-		Fjädersats	Federsatz		4
59	271695-9	1	1	1	1	-		Reparationssats	Reparatursatz		3
								Oljesil	Ölsieb		
60	1233394-4	1	1	1	1	-		• Oljesil	• Ölsieb		4
61	1233337-3	1	1	1	1	-		• Packning	• Dichtung		3
62	1239683-4	1	1	1	1	-		• Packning	• Dichtung		5
63		1	1	1	1	-		Reparationssats	Reparatursatz	SEE 43 • 1063	

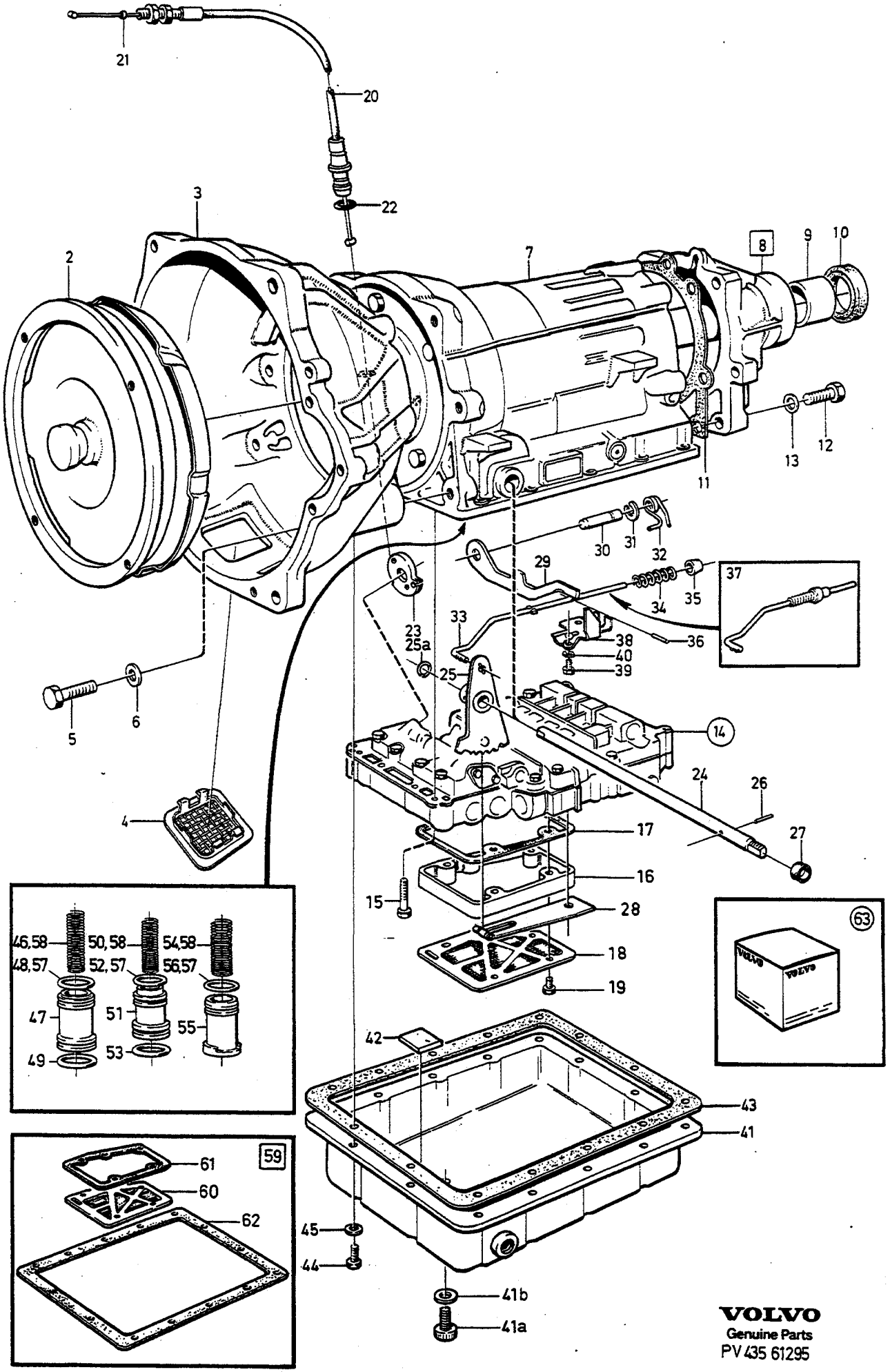

VOLVO
Genuine Parts
PV 435 61295

A	1208164
B	1208165
C	1208166
D	1208167
E	

AUTOMATVÄXELLÅDA — AUTOMATISCHES GETRIEBE

BW55

Grupp / Gruppe 43

Sida / Seite 971

Pos	Artikel nr / Artikelnr.	Antal / Anzahl A	B	C	D	E	PS	Benämning	Bezeichnung	Anmärkning / Anmerkung	SR
1	*(1208164)*	1	-	-	-	-	SP	Automatväxellåda	Automatisches getriebe	MARKED 021.	5
	(1208165)	-	1	-	-	-	SP	Automatväxellåda	Automatisches getriebe	MARKED 014	5
	(1208166)	-	-	1	-	-	SP	Automatväxellåda	Automatisches getriebe	MARKED 015	5
	(1208167)	-	-	-	1	-	SP	Automatväxellåda	Automatisches getriebe	MARKED 019.	5
2	5003558-3	1	-	-	-	-	EU	• Momentomvandlare, bytes ...	• Drehmomentwandler, at	(1233391)	5
	1239663-6	-	1	-	-	-		• Momentomvandlare	• Drehmomentwandler	(1233378)	4
	1239641-2	-	-	1	1	-		• Momentomvandlare	• Drehmomentwandler	(1233379)	4
3	1233001-5	1	-	-	-	-		• Momentomvandlarkåpa	• Wandlerglocke		5
	1239640-4	-	1	1	1	-		• Momentomvandlarkåpa	• Wandlerglocke	(1233330)	5
4	1233328-2	2	1	1	1	-		• Skyddsnät	• Fangnetz		5
5	970948-6	4	-	-	-	-		• Skruv	• Schraube	(955318)	2
	946752-3	-	4	4	4	-		• Flänsskruv	• Flanschschraube	(955319)	2
	970972-6	2	-	-	-	-		• Skruv	• Schraube	(955342)	2
	970973-4	-	2	2	2	-		• Skruv	• Schraube	(955343)	2
6	941908-6	4	4	4	4	-		• Fjäderbricka	• Federscheibe		2
	940280-1	2	2	2	2	-		• Fjäderbricka	• Federscheibe		2
7		-	-	-	-	-		• Mellangavel- planetväxel-utgående axel	• Zwischenwand-Planetengetriebe- Abtriebwelle	SEE 43 • 993	
		-	-	-	-	-		• Pumphus- kopplingshus	• Pumpengehäuse-Kuppl.-Gehäuse	SEE 43 • 1003	
8	*(1233374)*	-	1	1	1	-	SP	• Hus, bakre	• Gehäuse, h	REPL 1PCS 1239637-0, 4PCS 1239883-0, 2PCS 1239884-8.	2
☆	*(1239637)*	-	1	1	1	-	SP	• Hus, bakre	• Gehäuse, h	REPL 1PCS 1340097-3.	2
☆	1340097-3	-	1	1	1	-		• Hus, bakre	• Gehäuse, h		5
9	235878-6	1	1	1	1	-		• • Bussning	• • Buchse		3
10	235728-3	1	1	1	1	-	IK	• Tätningsring	• Dichtring		3
11	3520331-4	1	1	1	1	-	IK	• Packning	• Dichtung	(1233137)	3
12	1233138-5	6	6	6	6	-		• Skruv	• Schraube		3
13	1233139-3	6	6	6	6	-		• Låsbricka	• Sicherungsscheibe		3
14	*(1233295)*	1	-	-	-	-	SP	• Kontrollsystem	• Kontrollsystem	REPL 1 PCS 5003562-5	3
	(1233296)	-	1	-	-	-	SP	• Kontrollsystem	• Kontrollsystem	REPL 1 PCS 5003562-5	3
	(1233371)	-	1	-	-	-	SP	• Kontrollsystem	• Kontrollsystem	TRANS NO 10517-49595 REPL 1 PCS 5003562-5	3
	(1233389)	-	1	-	-	-	SP	• Kontrollsystem	• Kontrollsystem	TRANS NO 49596- REPL 1 PCS 5003562-5	3
	5003562	-	1	-	-	-	OP	• Kontrollsystem, bytes	• Kontrollsystem, at	TRANS NO 49596-	5
	(1233296)	-	-	1	-	-	SP	• Kontrollsystem	• Kontrollsystem	TRANS NO-4763 REPL 1 PCS 5003562-5	5
	(1233371)	-	-	1	-	-	SP	• Kontrollsystem	• Kontrollsystem	TRANS NO 4764-14477 REPL 1 PCS 5003562-5	5
	(1233389)	-	-	1	-	-	SP	• Kontrollsystem	• Kontrollsystem	TRANS NO 14478- REPL 1 PCS 5003562-5	5
	(1233296)	-	-	-	1	-	SP	• Kontrollsystem	• Kontrollsystem	TRANS NO-2702 REPL 1 PCS 5003562-5	5
	(1233371)	-	-	-	1	-	SP	• Kontrollsystem	• Kontrollsystem	TRANS NO 2703- REPL 1 PCS 5003562-5	5
		-	-	-	-	-		• • SEE 43 • 1035	• • SEE 43 • 1035		
15	955278-7	1	1	1	1	-		• Skruv	• Schraube	LG 50 mm	2
	955276-1	3	3	3	3	-		• Skruv	• Schraube	LG 35 mm	2
	955275-3	11	11	11	11	-		• Skruv	• Schraube	LG 30 mm	2
	955274-6	2	2	2	2	-		• Skruv	• Schraube	LG 26 mm	2
16	1233336-5	-	1	1	1	-		• Mellanfläns	• Zwischenflansch		4
17	1233337-3	-	1	1	1	-		• Packning	• Dichtung		3
18	1233394-4	1	1	1	1	-		• Oljesil	• Ölsieb	(1233211)	4
19	955244-9	5	-	-	-	-		• Skruv	• Schraube		2
	955250-6	-	5	5	5	-		• Skruv	• Schraube		2
19	941906-0	X	-	-	-	-		• Fjäderbricka	• Federscheibe	EXC BW55.	2
20	1233309-2	1	-	-	-	-		• Reglagewire	• Regelzug		3
	1233390-2	-	1	-	-	-		• Reglagewire	• Regelzug	(1233217)	3
	1239929-1	-	-	1	1	-		• Reglagewire	• Regelzug	(1233224)	3
21	1220513-4	1	1	1	1	-		• Wirestopp	• Seilanschlag		4

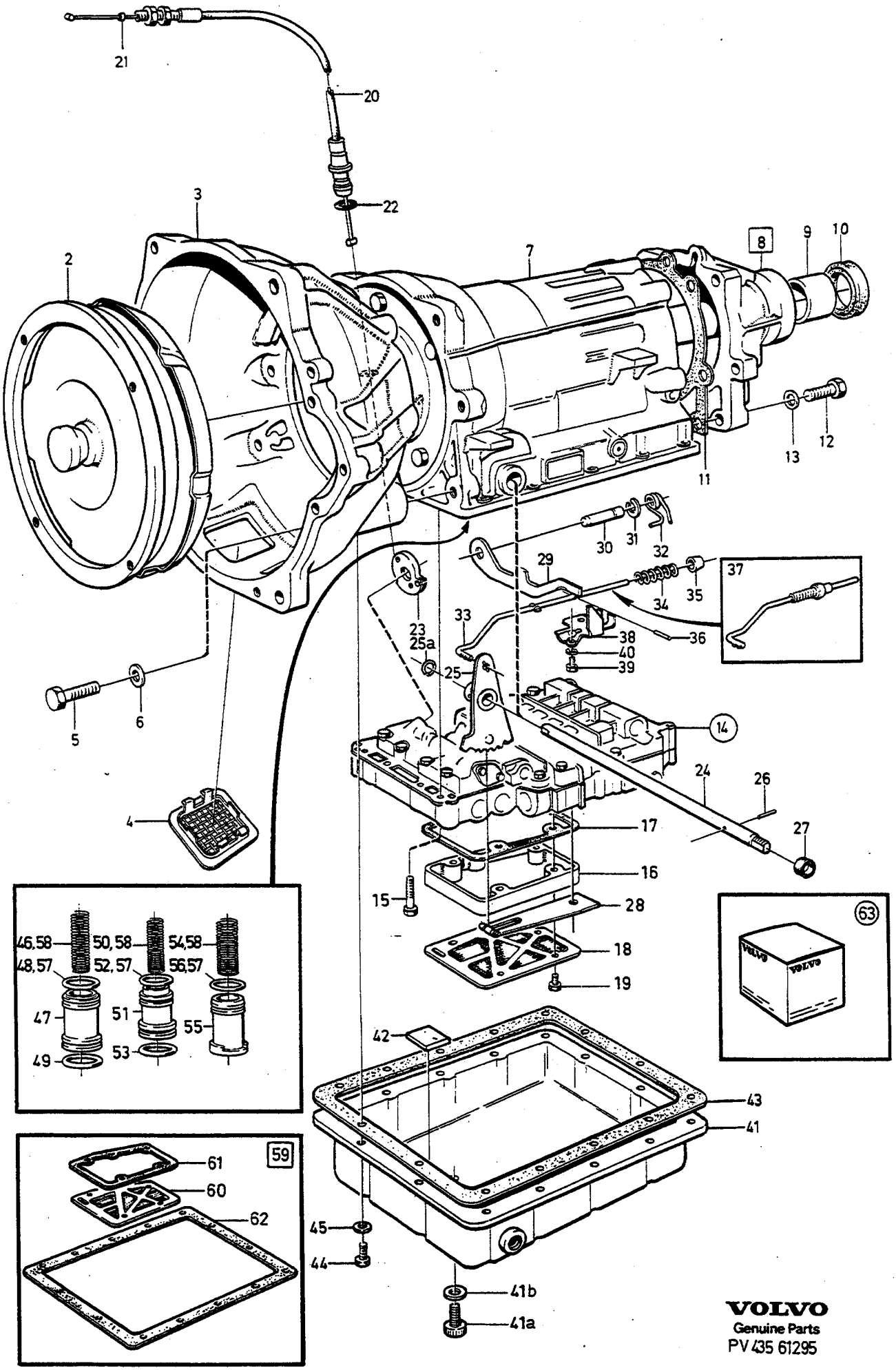

VOLVO
Genuine Parts
PV 435 61295

A	1208164
B	1208165
C	1208166
D	1208167
E	

AUTOMATVÄXELLÅDA — AUTOMATISCHES GETRIEBE

BW55

Grupp Gruppe 43

Sida Seite 973

Pos	Artikel nr Artikelnr.	Antal / Anzahl A	B	C	D	E	PS	Benämning	Bezeichnung	Anmärkning Anmerkung	SR
22	1233141-9	1	1	1	1	-		• O-ring	• O-ring		3
23		1	1	1	1	-		• Kam	• Nocken	SEE 43 • 1039	
24	*(1233322)*	-	1	1	1	-	SP	• Axel	• Welle	REPL 1 PCS 1233321-7, 1 PCS 1233376-1, 1 PCS 1233384-5, 1 PCS 381879-6.	3
25	*(1233112)*	1	-	-	-	-	SP	• Växelväljarkam	• Umsteuernocken	REPL 1 PCS 1233376-1, 1 PCS 1233321-7, 1 PCS 1233384-5, 1 PCS 381882-0.	3
	1233376-1	-	1	1	1	-		• Växelväljarkam	• Umsteuernocken		3
25a	1233098-1	-	1	1	1	-		• • Spårring	• • Nutring	(1233377)	3
26	1239660-2	1	-	-	-	-		• Låspinne	• Sicherungsstift	(1233114) O.DIA 3 mm	3
	1233384-5	-	1	1	1	-		• Låspinne	• Sicherungsstift	O.DIA 5 mm	3
☆ 27	3549669-4	2	2	2	2	-	IK	• Tätningsring	• Dichtring	(1233064)	3
28		1	1	1	1	-		• Fjäderspärr	• Federhemmer	SEE 43 • 1039	
29	1233294-6	1	1	1	1	-		• Parkeringsspärr	• Handbremssperre		3
30	1233116-1	1	1	1	1	-		• Lagerbult	• Lagerbolzen		3
31	1233117-9	1	1	1	1	-		• Spårring	• Nutring		3
32	1233403-3	1	1	1	1	-		• Vridfjäder	• Drehstabfeder		3
33	1233404-1	1	-	-	-	-		• Tryckstång	• Druckstange	(1233292)	4
34	1233121-1	1	1	1	1	-		• • Fjäder	• • Feder		4
35		1	1	1	1	-	NS	• • Tryckhylsa	• • Druckhulse		
36	951932-3	1	1	1	1	-		• • Låspinne	• • Sicherungsstift		2
37	1233404-1	1	1	1	1	-		• Tryckstång	• Druckstange		4
38	1233124-5	1	1	1	1	-		• Låsplatta	• Verschlussplatte		3
39	955271-2	2	2	2	2	-		• Skruv	• Schraube		2
40	941906-0	2	2	2	2	-		• Fjäderbricka	• Federscheibe		2
41	*(1277798)*	1	-	-	-	-	SP	• Oljesump	• Ölwanne	1) 4CYL(1233212) 2) EXC 4CYL(1233212)	4
	(1233333)	-	1	1	1	-	SP	• Oljesump	• Ölwanne	3) REPL 1 PCS 1233415-7	4
	1233415-7	-	1	1	1	-		• Oljesump	• Ölwanne	4)	4
41a	1239961-4	-	1	1	1	-		• • Plugg	• • Stopfen	4) (1233417)	2
41b	1239960-6	-	1	1	1	-		• • Tätningsring	• • Dichtring	4)	2
42	235739-0	1	1	1	1	-		• Magnet	• Magnet		4
43	1239683-4	1	1	1	1	-	IK	• Packning	• Dichtung	(1233383)	5
44	955271-2	14	14	14	14	-		• Skruv	• Schraube	(955271)	2
45	941906-0	14	14	14	14	-		• Fjäderbricka	• Federscheibe		2
46		1	1	1	1	-	KN	• Fjäder 2:an, B2	• Feder 2., B2		
47	1233313-4	1	1	1	1	-		• Kolv 2:an, B2	• Kolben 2., B2		3
48	1233223-5	1	1	1	1	-	IK	• Kolvring	• Kolbenring		3
49	1233221-9	1	1	1	1	-	IK	• Kolvring	• Kolbenring		3
50		1	-	-	1	-	NS	• Fjäder 3:an, C2	• Feder 3., C2		
51	1233314-2	1	1	1	1	-		• Kolv 3:an, C2	• Kolben 3., C2		3
52	1233312-6	1	1	1	1	-	IK	• O-ring	• O-ring		3
53	1239582-8	1	1	1	1	-	IK	• O-ring	• O-ring	(1233220)	3
54		1	1	1	1	-	KN	• Fjäder 1:an, C1	• Feder 1., C1		
55	1233380-3	1	1	1	1	-		• Kolv 1:an, C1	• Kolben 1., C1		4
56	1239578-6	1	1	1	1	-	IK	• O-ring	• O-ring	(1233222)	3
57	273730-2	1	1	1	1	-		Tätningsringsats	Dichtringsatz		3
58	*273611*	1	-	-	1	-	OP	Fjädersats	Federsatz		3
	273689-0	-	1	-	-	-		Fjädersats	Federsatz		4
	273690-8	-	-	1	-	-		Fjädersats	Federsatz		4

1) REPL 1PCS 1233415-7, 1PCS 1233336-5, 1PCS 1220293-3, 1PCS 955250-6.
2) REPL 1PCS 1233415-7, 1PCS 1233336-5, 1PCS 1220115-8, 1PCS 955250-6.
3) 242 CH-223939, 244 CH-812609, 245 CH-434459, 264 CH-131509, 265 CH-33009.
4) 242 CH 223940-, 244 CH 812610-, 245 CH 434460-, 264 CH 131510-, 265 CH 33010-.

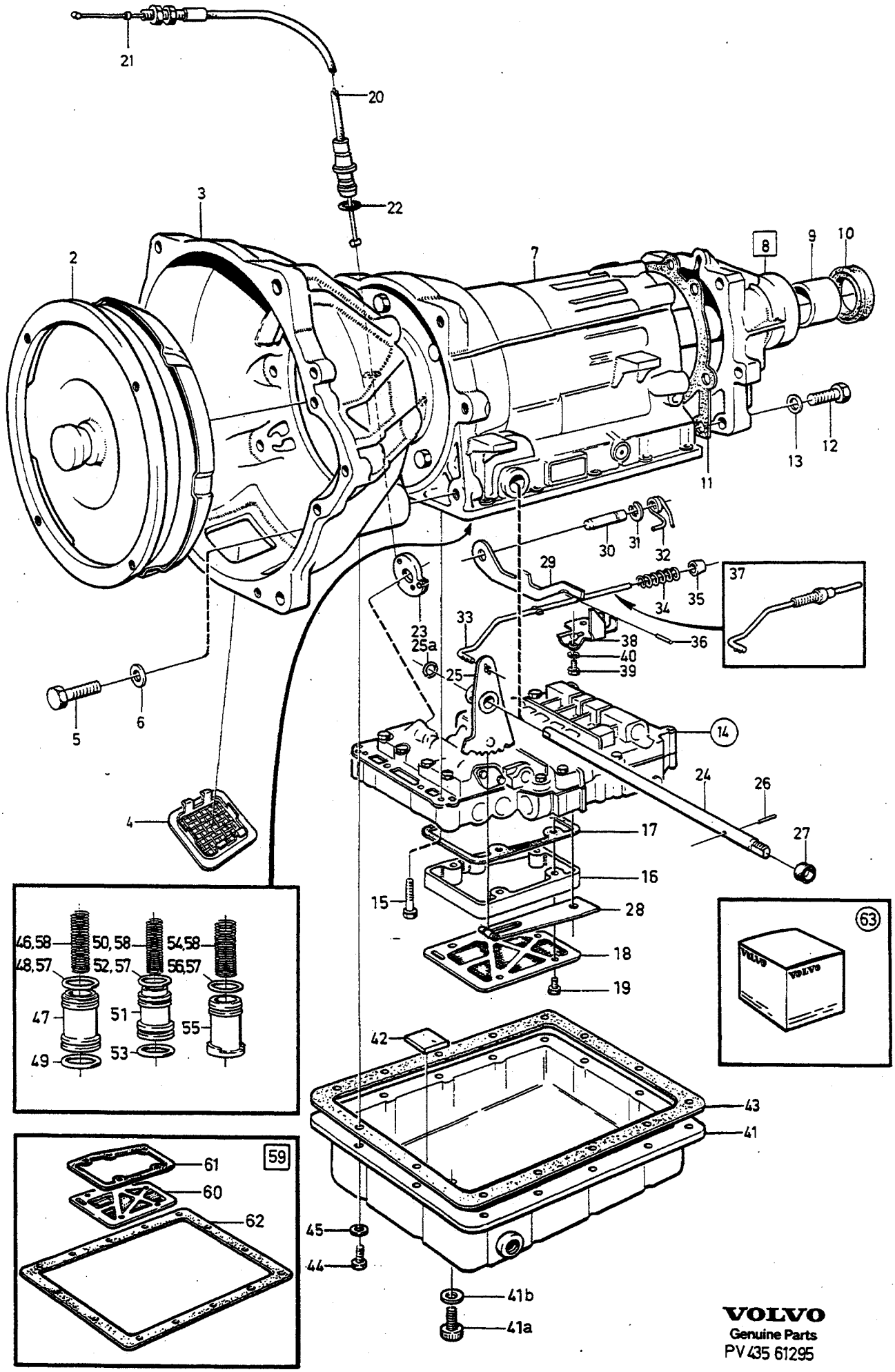

VOLVO
Genuine Parts
PV 435 61295

A	1208164
B	1208165
C	1208166
D	1208167
E	

AUTOMATVÄXELLÅDA — AUTOMATISCHES GETRIEBE

BW55

Grupp / Gruppe 43

Sida / Seite 975

Pos	Artikel nr / Artikelnr.	Antal / Anzahl A	B	C	D	E	PS	Benämning	Bezeichnung	Anmärkning / Anmerkung	SR
59	271695-9	1	1	1	1	-		Reparationssats Oljesil	Reparatursatz Ölsieb		3
60	1233394-4	1	1	1	1	-		• Oljesil	• Ölsieb		4
61	1233337-3	1	1	1	1	-		• Packning	• Dichtung		3
62	1239683-4	1	1	1	1	-		• Packning	• Dichtung		5
63		1	1	1	1	-		Reparationssats	Reparatursatz	SEE 43 • 1063	

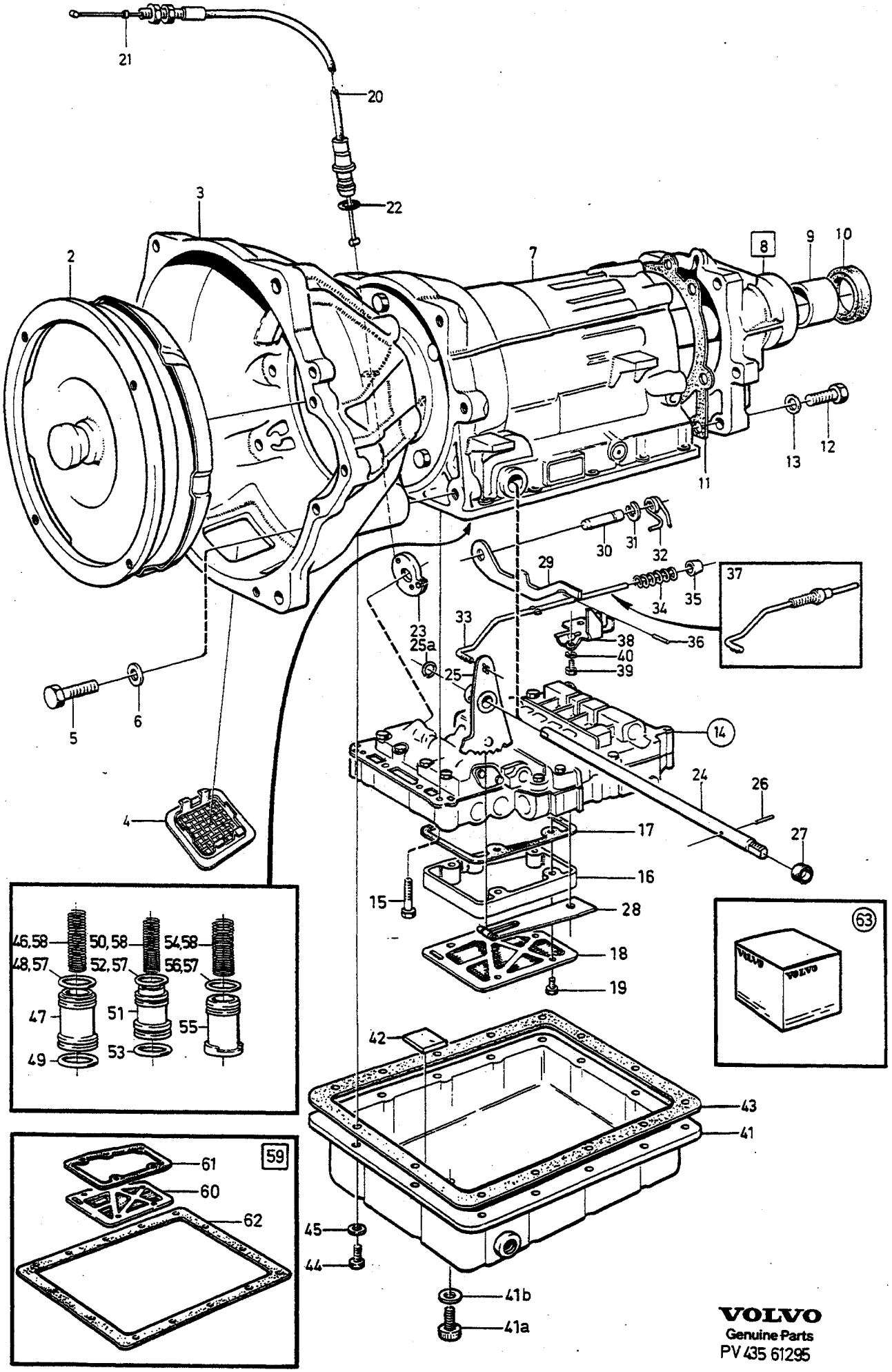

VOLVO
Genuine Parts
PV 435 61295

A	1208168
B	1208170
C	1208262
D	
E	

AUTOMATVÄXELLÅDA — AUTOMATISCHES GETRIEBE

BW55

Grupp Gruppe 43

Sida Seite 977

Pos	Artikel nr Artikelnr.	Antal / Anzahl A	B	C	D	E	PS	Benämning	Bezeichnung	Anmärkning Anmerkung	SR
1	*(1208168)*	1	-	-	-	-	SP	Automatväxellåda	Automatisches getriebe	MARKED 013	5
	(1208170)	-	1	-	-	-	SP	Automatväxellåda	Automatisches getriebe	MARKED 018.	5
	(1208262)	-	-	1	-	-	SP	Automatväxellåda	Automatisches getriebe	MARKED 031	5
2	5003558-3	1	1	-	-	-	EU	• Momentomvandlare, bytes ...	• Drehmomentwandler, at	(1233391)	5
	1239663-6	-	-	1	-	-		• Momentomvandlare	• Drehmomentwandler	(1233378)	4
3	1233001-5	1	1	-	-	-		• Momentomvandlarkåpa	• Wandlerglocke		5
	1239640-4	-	-	1	-	-		• Momentomvandlarkåpa	• Wandlerglocke	(1233330)	5
4	1233328-2	2	2	1	-	-		• Skyddsnät	• Fangnetz		5
5	970948-6	-	4	-	-	-		• Skruv	• Schraube	(955318)	2
	946752-3	4	-	4	-	-		• Flänsskruv	• Flanschschraube	(955319)	2
	970972-6	-	2	-	-	-		• Skruv	• Schraube	(955342)	2
	970973-4	2	-	2	-	-		• Skruv	• Schraube	(955343)	2
6	941908-6	4	4	4	-	-		• Fjäderbricka	• Federscheibe		2
	940280-1	2	2	2	-	-		• Fjäderbricka	• Federscheibe		2
7		-	-	-	-	-		• Mellangavel- planetväxel-utgående axel	• Zwischenwand-Planetengetriebe- Abtriebwelle	SEE 43 • 993	
		-	-	-	-	-		• Pumphus- kopplingshus	• Pumpengehäuse-Kuppl.-Gehäuse	SEE 43 • 1003	
8	*(1233374)*	-	-	1	-	-	SP	• Hus, bakre	• Gehäuse, h	REPL 1 PCS 1239637-0, 4PCS 1239883-0, 2PCS 1239884-8.	2
☆	*(1239637)*	-	-	1	-	-	SP	• Hus, bakre	• Gehäuse, h	REPL 1PCS 1340097-3.	2
☆	1340097-3	-	-	1	-	-		• Hus, bakre	• Gehäuse, h		5
9	235878-6	1	1	1	-	-		• • Bussning	• • Buchse		3
10	235728-3	1	1	1	-	-	IK	• Tätningsring	• Dichtring		3
11	3520331-4	1	1	1	-	-	IK	• Packning	• Dichtung	(1233331)	3
12	1233138-5	6	6	6	-	-		• Skruv	• Schraube		3
13	1233139-3	6	6	6	-	-		• Låsbricka	• Sicherungsscheibe		3
14	*(1233297)*	1	-	-	-	-	SP	• Kontrollsystem	• Kontrollsystem	TRANS NO-1537 REPL 1 PCS 5003561-7	3
	(1233370)	1	-	-	-	-	SP	• Kontrollsystem	• Kontrollsystem	TRANS NO 1538- REPL 1 PCS 5003561-7	3
	(1233295)	-	1	-	-	-	SP	• Kontrollsystem	• Kontrollsystem	TRANS NO-12401 REPL 1 PCS 5003562-5	3
	(1233371)	-	1	-	-	-	SP	• Kontrollsystem	• Kontrollsystem	TRANS NO 12402- REPL 1 PCS 5003562-5	3
	(1233371)	-	-	1	-	-	SP	• Kontrollsystem	• Kontrollsystem	TRANS NO-6405 REPL 1 PCS 5003562-5	3
	(1233389)	-	-	1	-	-	SP	• Kontrollsystem	• Kontrollsystem	TRANS NO 6406- REPL 1 PCS 5003562-5	3
		-	-	-	-	-		• • SEE 43 • 1035	• • SEE 43 • 1035		
	5003562	-	-	1	-	-	OP	• Kontrollsystem, bytes	• Kontrollsystem, at	TRANS NO 6406-	5
15	955278-7	1	1	1	-	-		• Skruv	• Schraube	LG 50 mm	2
	955276-1	3	3	3	-	-		• Skruv	• Schraube	LG 35 mm	2
	955275-3	11	11	11	-	-		• Skruv	• Schraube	LG 30 mm	2
	955274-6	2	2	2	-	-		• Skruv	• Schraube	LG 26 mm	2
16	1233336-5	1	1	1	-	-		• Mellanfläns	• Zwischenflansch		4
17	1233337-3	1	1	1	-	-		• Packning	• Dichtung		3
18	1233394-4	1	1	1	-	-		• Oljesil	• Ölsieb	(1233211)	4
19	955250-6	5	5	5	-	-		• Skruv	• Schraube		2
20	1233390-2	1	-	1	-	-		• Reglagewire	• Regelzug	(1233217)	3
	1233309-2	-	1	-	-	-		• Reglagewire	• Regelzug		3
21	1220513-4	1	1	1	-	-		• Wirestopp	• Seilanschlag		4
22	1233141-9	1	1	1	-	-		• O-ring	• O-ring		3
23		1	1	1	-	-		• Kam	• Nocken	SEE 43 • 1039	

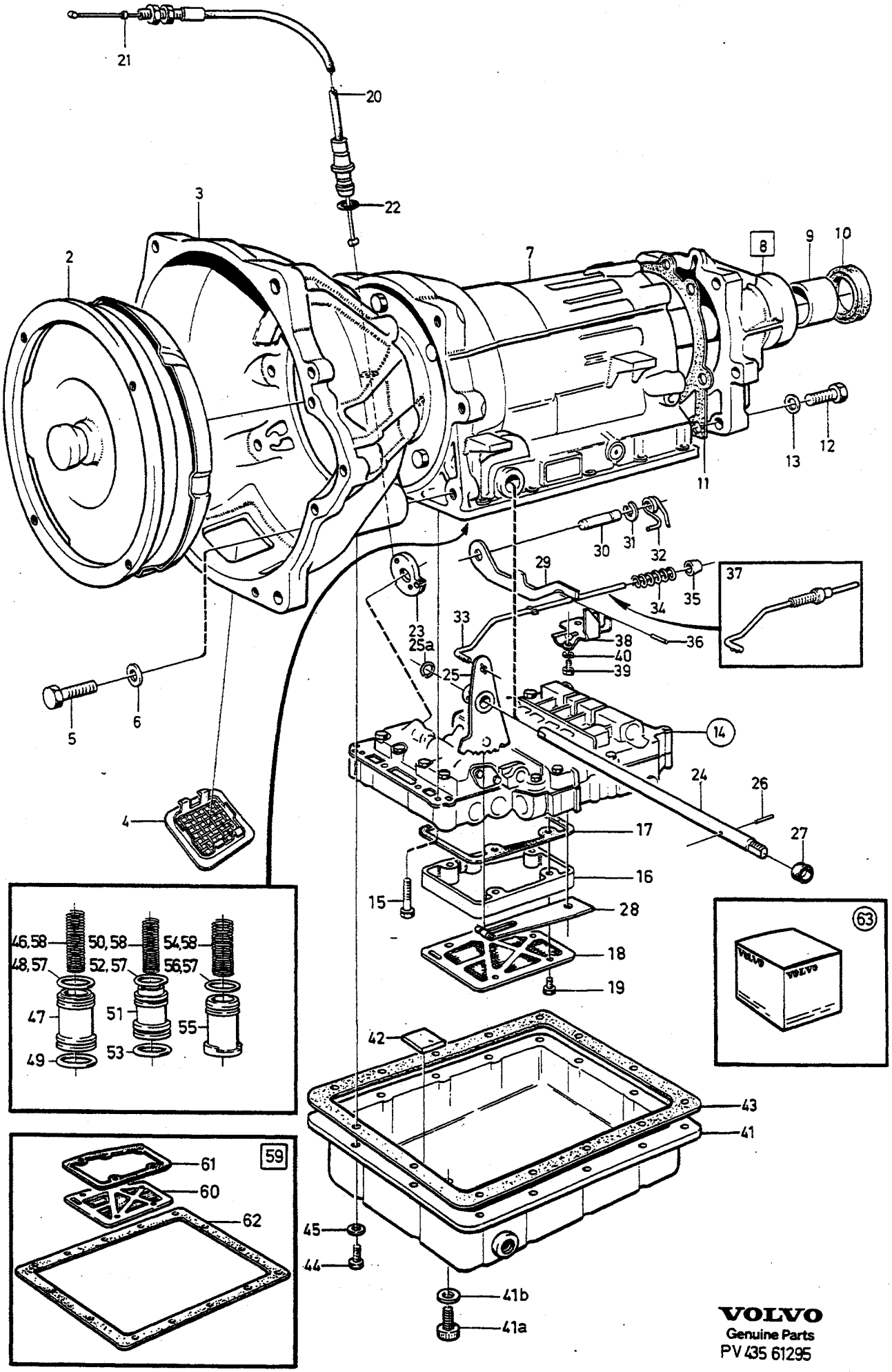

VOLVO
Genuine Parts
PV 435 61295

A	1208168
B	1208170
C	1208262
D	
E	

AUTOMATVÄXELLÅDA — AUTOMATISCHES GETRIEBE

BW55

Grupp / Gruppe 43

Sida / Seite 979

Pos	Artikel nr / Artikelnr.	Antal / Anzahl A	B	C	D	E	PS	Benämning	Bezeichnung	Anmärkning / Anmerkung	SR
24	*(1233322)*	1	1	-	-	-	SP	• Axel	• Welle	REPL 1 PCS 1233321-7, 1 PCS 1233376-1, 1 PCS 1233384-5, 1 PCS 381882-0.	3
	(1233322)	-	-	1	-	-	SP	• Axel	• Welle	REPL 1 PCS 1233321-7, 1 PCS 1233376-1, 1 PCS 1233384-5, 1 PCS 381879-6.	3
25	*(1233112)*	-	1	-	-	-	SP	• Växelväljarkam	• Umsteuernocken	REPL 1 PCS 1233376-1, 1 PCS 1233321-7, 1 PCS 1233384-5, 1 PCS 381882-0.	3
	1233376-1	1	-	1	-	-		• Växelväljarkam	• Umsteuernocken		3
25a	1233098-1	1	-	1	-	-		• • Spårring	• • Nutring	(1233377)	3
26	1233384-5	1	-	1	-	-		• Låspinne	• Sicherungsstift	(1233318) O.DIA 5 mm	3
	1239660-2	-	1	-	-	-		• Låspinne	• Sicherungsstift	(1233114) O.DIA 3 mm	3
☆ 27	3549669-4	2	2	2	-	-	IK	• Tätningsring	• Dichtring	(1233064)	3
28		1	1	1	-	-		• Fjäderspärr	• Federhemmer	SEE 43 • 1039	
29	1233294-6	1	1	1	-	-		• Parkeringsspärr	• Handbremssperre		3
30	1233116-1	1	1	1	-	-		• Lagerbult	• Lagerbolzen		3
31	1233117-9	1	1	1	-	-		• Spårring	• Nutring		3
32	1233403-3	1	1	1	-	-		• Vridfjäder	• Drehstabfeder		3
33	1233404-1	1	1	1	-	-		• Tryckstång	• Druckstange	(1233292)	4
34	1233121-1	1	1	1	-	-		• • Fjäder	• • Feder		4
35		1	1	1	-	-	NS	• • Tryckhylsa	• • Druckhulse		
36	951932-3	1	1	1	-	-		• • Låspinne	• • Sicherungsstift		2
37	1233404-1	1	1	1	-	-		• Tryckstång	• Druckstange		4
38	1233124-5	1	1	1	-	-		• Låsplatta	• Verschlussplatte		3
39	955271-2	2	2	2	-	-		• Skruv	• Schraube		2
40	941906-0	2	2	2	-	-		• Fjäderbricka	• Federscheibe		2
41	*(1233333)*	1	1	1	-	-	SP	• Oljesump	• Ölwanne	1) REPL 1233415-7	2
	1233415-7	1	1	1	-	-		• Oljesump	• Ölwanne	2)	4
41a	1239961-4	1	1	1	-	-		• • Plugg	• • Stopfen	2) (1233417)	2
41b	1239960-6	1	1	1	-	-		• • Tätningsring	• • Dichtring	2)	2
42	235739-0	1	1	1	-	-		• Magnet	• Magnet		4
43	1239683-4	1	1	1	-	-	IK	• Packning	• Dichtung	(1233383)	5
44	955271-2	14	14	14	-	-		• Skruv	• Schraube	(955271)	2
45	941906-0	14	14	14	-	-		• Fjäderbricka	• Federscheibe		2
46		1	1	1	-	-	KN	• Fjäder 2:an, B2	• Feder 2., B2		
47	1233313-4	1	1	1	-	-		• Kolv 2:an, B2	• Kolben 2., B2		3
48	1233223-5	1	1	1	-	-	IK	• Kolvring	• Kolbenring		3
49	1233221-9	1	1	1	-	-	IK	• Kolvring	• Kolbenring		3
50		1	1	-	-	-	NS	• Fjäder 3:an, C2	• Feder 3., C2		
51	1233314-2	1	1	1	-	-		• Kolv 3:an, C2	• Kolben 3., C2		3
52	1233312-6	1	1	1	-	-	IK	• O-ring	• O-ring		3
53	1239582-8	1	1	1	-	-	IK	• O-ring	• O-ring	(1233220)	3
54		1	1	1	-	-	KN	• Fjäder 1:an, C1	• Feder 1., C1		
55	1233380-3	1	1	1	-	-		• Kolv 1:an, C1	• Kolben 1., C1		4
56	1239578-6	1	1	1	-	-	IK	• O-ring	• O-ring	(1233222)	3
57	273730-2	1	1	1	-	-		Tätningsringsats	Dichtringsatz		3
58	*273611*	1	1	-	-	-	OP	Fjädersats	Federsatz		3
	273689-0	-	-	1	-	-		Fjädersats	Federsatz		4
59	271695-9	1	1	1	-	-		Reparationssats Oljesil	Reparatursatz Ölsieb		3
60	1233394-4	1	1	1	-	-		• Oljesil	• Ölsieb		4
61	1233337-3	1	1	1	-	-		• Packning	• Dichtung		3
62	1239683-4	1	1	1	-	-		• Packning	• Dichtung		5
63		1	1	1	-	-		Reparationssats	Reparatursatz	SEE 43 • 1063	

1) 242 CH-223939, 244 CH-812609, 245 CH-434459, 264 CH-131509, 265 CH-33009.
2) 242 CH 223940-, 244 CH 812610-, 245 CH 434460-, 264 CH 131510-, 265 CH 33010-.

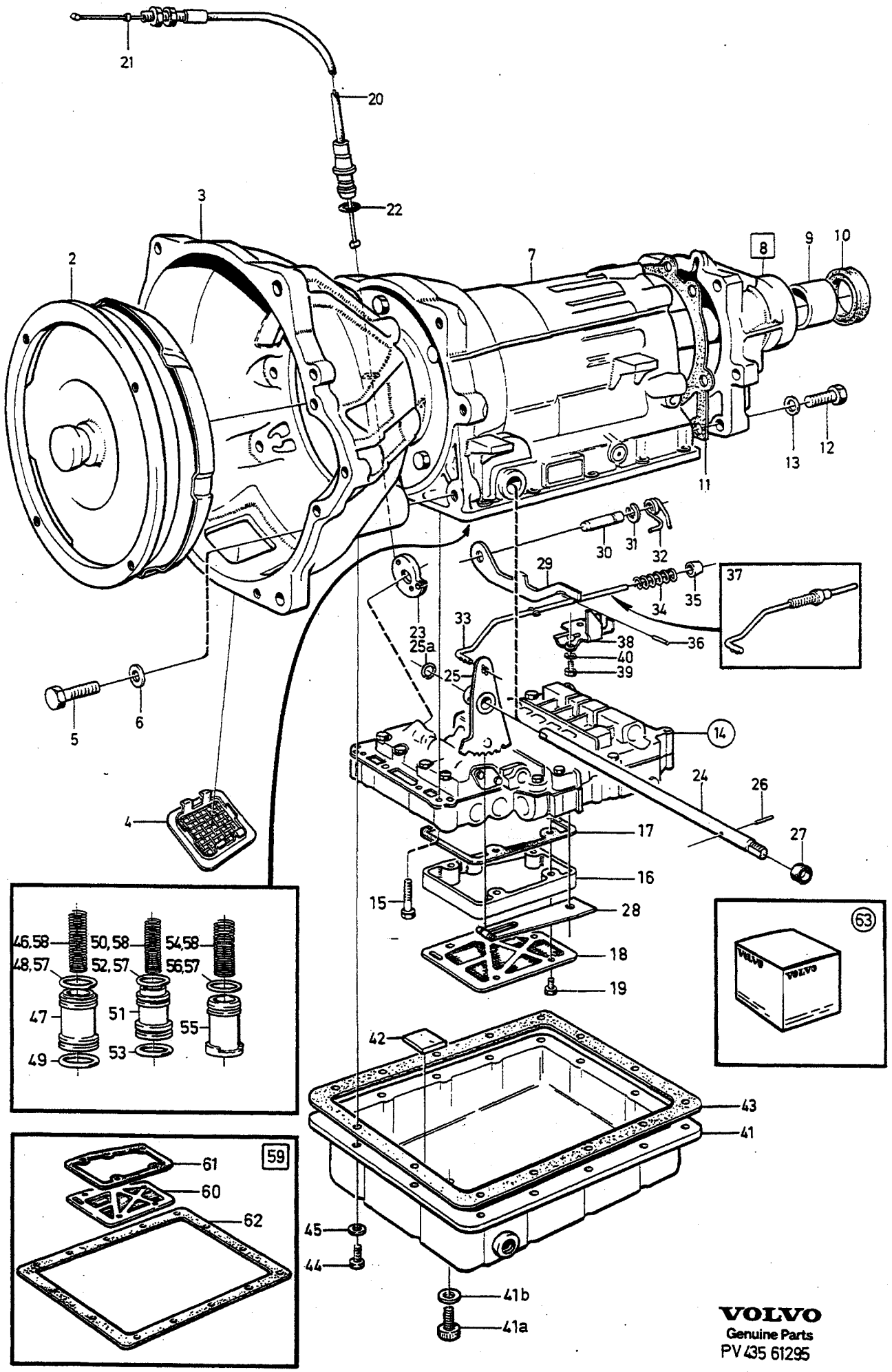

VOLVO
Genuine Parts
PV 435 61295

A	1208189
B	1208197
C	1208198
D	1208218
E	

AUTOMATVÄXELLÅDA — AUTOMATISCHES GETRIEBE

BW55

Grupp / Gruppe 43

Sida / Seite 981

Pos	Artikel nr / Artikelnr.	Antal / Anzahl A	B	C	D	E	PS	Benämning	Bezeichnung	Anmärkning / Anmerkung	SR
1	*(1208189)*	1	-	-	-	-	SP	Automatväxellåda	Automatisches getriebe	MARKED 023	5
	(1208197)	-	1	-	-	-	SP	Automatväxellåda	Automatisches getriebe	MARKED 022	5
										REPL 1 PCS 5001968-6.	
	(1208198)	-	-	1	-	-	SP	Automatväxellåda	Automatisches getriebe	MARKED PP22	5
	(1208218)	-	-	-	1	-	SP	Automatväxellåda	Automatisches getriebe	MARKED 025	5
2	5003558-3	1	-	-	1	-	EU	• Momentomvandlare, bytes ...	• Drehmomentwandler, at	(1233391)	5
	1239641-2	-	1	1	-	-		• Momentomvandlare	• Drehmomentwandler	(1233379)	4
3	1233001-5	1	-	-	1	-		• Momentomvandlarkåpa	• Wandlerglocke		5
	1239640-4	-	1	1	-	-		• Momentomvandlarkåpa	• Wandlerglocke	(1233330)	5
4	1233328-2	2	1	1	2	-		• Skyddsnät	• Fangnetz		5
5	970948-6	4	-	-	-	-		• Skruv	• Schraube	(955318)	2
	946752-3	-	4	4	4	-		• Flänsskruv	• Flanschschraube	(955319)	2
	970972-6	2	-	-	-	-		• Skruv	• Schraube	(955342)	2
	970973-4	-	2	2	2	-		• Skruv	• Schraube	(955343)	2
6	941908-6	4	4	4	4	-		• Fjäderbricka	• Federscheibe		2
	940280-1	2	2	2	2	-		• Fjäderbricka	• Federscheibe		2
7		-	-	-	-	-		• Mellangavel- planetväxel- utgående axel	• Zwischenwand- Planetengetriebe- Abtriebwelle	SEE 43 • 993	
		-	-	-	-	-		• Pumphus- kopplingshus	• Pumpengehäuse- Kuppl.-Gehäuse	SEE 43 • 1003	
8	*(1233374)*	1	1	1	1	-	SP	• Hus, bakre	• Gehäuse, h	REPL 1 PCS 1239637-0, 4PCS 1239883-0, 2PCS 1239884-8.	2
☆	*(1239637)*	1	1	1	1	-	SP	• Hus, bakre	• Gehäuse, h	REPL 1PCS 1340097-3.	2
☆	1340097-3	1	1	1	1	-		• Hus, bakre	• Gehäuse, h		5
9	235878-6	1	1	1	1	-		• • Bussning	• • Buchse		3
10	235728-3	1	1	1	1	-	IK	• Tätningsring	• Dichtring		3
11	3520331-4	1	1	1	1	-	IK	• Packning	• Dichtung	(1233137)	3
12	1233138-5	6	6	6	6	-		• Skruv	• Schraube		3
13	1233139-3	6	6	6	6	-		• Låsbricka	• Sicherungsscheibe		3
14	*(1233295)*	1	-	-	-	-	SP	• Kontrollsystem	• Kontrollsystem	TRANS NO-1038	3
										REPL 1 PCS 5003562-5	
	(1233371)	1	-	-	-	-	SP	• Kontrollsystem	• Kontrollsystem	TRANS NO 1039-28661	3
										REPL 1 PCS 5003562-5	
	(1233389)	1	-	-	-	-	SP	• Kontrollsystem	• Kontrollsystem	TRANS NO 28662-	3
										REPL 1 PCS 5003562-5	
	(1233296)	-	1	-	-	-	SP	• Kontrollsystem	• Kontrollsystem	TRANS NO-1354	3
										REPL 1 PCS 5003562-5	
	(1233371)	-	1	-	-	-	SP	• Kontrollsystem	• Kontrollsystem	TRANS NO 1355-1955	3
										REPL 1 PCS 5003562-5	
	(1233389)	-	1	-	-	-	SP	• Kontrollsystem	• Kontrollsystem	TRANS NO 1956-	3
										REPL 1 PCS 5003562-5	
	(1233296)	-	-	1	-	-	SP	• Kontrollsystem	• Kontrollsystem	REPL 1 PCS 5003562-5	3
	(1233297)				1		SP	Kontrollsystem	Kontrollsystem	TRANS NO APP-2000	3
										REPL 1 PCS 5003561-7	
	(1233370)	-	-	-	1	-	SP	• Kontrollsystem	• Kontrollsystem	TRANS NO 2000-2515	3
										REPL 1 PCS 5003561-7	
	(1233388)	-	-	-	1	-	SP	• Kontrollsystem	• Kontrollsystem	TRANS NO 2516-.	4
										REPL 1 PCS 5003561-7	
		-	-	-	-	-		• • SEE 43 • 1035	• • SEE 43 • 1035		
	5003562	1	1	1	-	-	OP	Kontrollsystem, bytes	Kontrollsystem, at		5
	5003561	-	-	-	1	-	OP	Kontrollsystem, bytes	Kontrollsystem, at		5
15	955278-7	1	1	1	1	-		• Skruv	• Schraube	LG 50 mm	2
	955276-1	3	3	3	3	-		• Skruv	• Schraube	LG 35 mm	2
	955275-3	11	11	11	11	-		• Skruv	• Schraube	LG 30 mm	2
	955274-6	2	2	2	2	-		• Skruv	• Schraube	LG 26 mm	2
16	1233336-5	1	1	1	1	-		• Mellanfläns	• Zwischenflansch		4
17	1233337-3	1	1	1	1	-		• Packning	• Dichtung		3
18	1233394-4	1	1	1	1	-		• Oljesil	• Ölsieb	(1233211)	4
19	955250-6	5	5	5	5	-		• Skruv	• Schraube		2

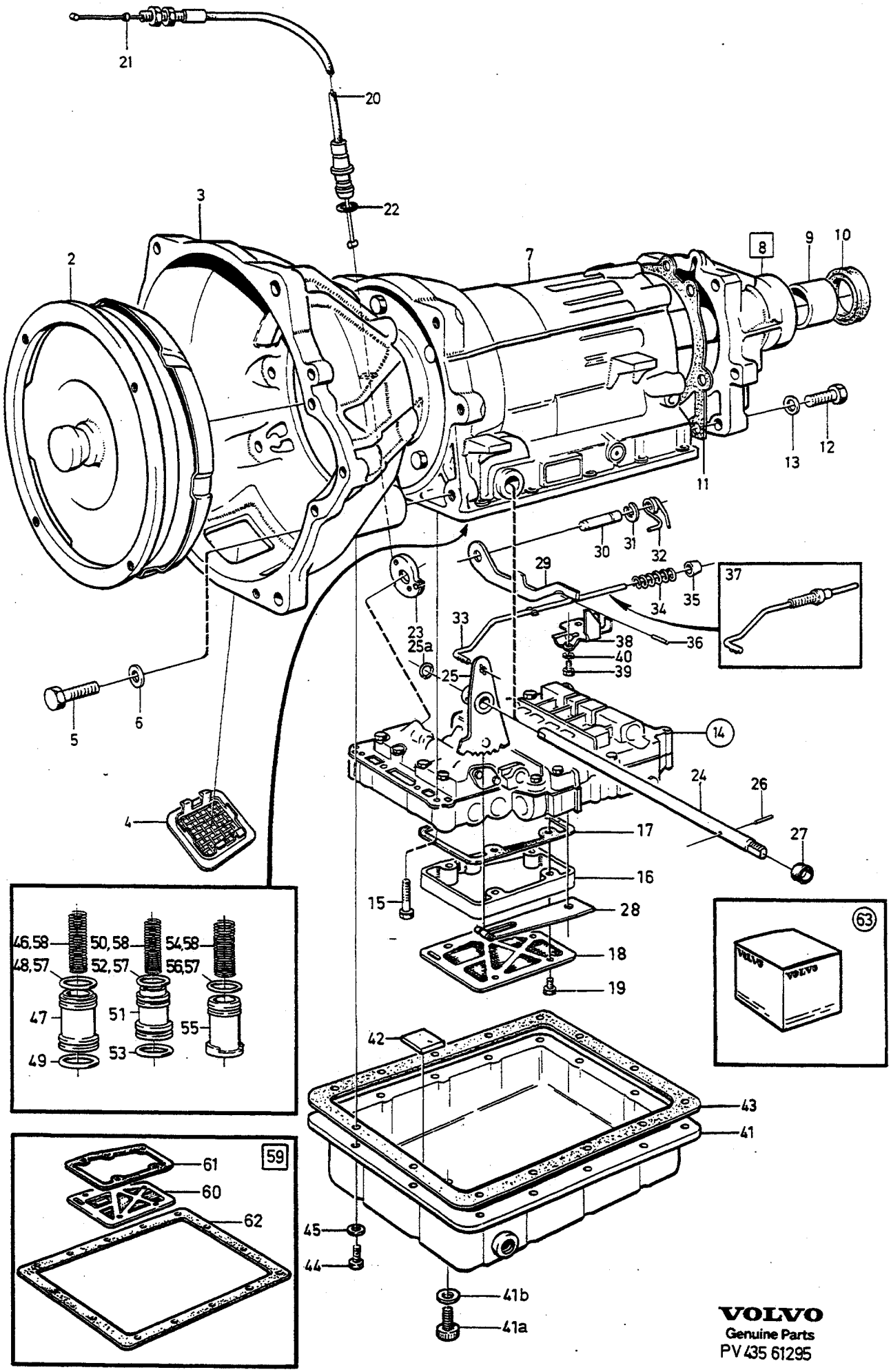

VOLVO
Genuine Parts
PV 435 61295

A	1208189
B	1208197
C	1208198
D	1208218
E	

AUTOMATVÄXELLÅDA — AUTOMATISCHES GETRIEBE

BW55

Grupp Gruppe 43

Sida Seite 983

Pos	Artikel nr Artikelnr.	Antal / Anzahl A	B	C	D	E	PS	Benämning	Bezeichnung	Anmärkning Anmerkung	SR
20	1239933-3	1	-	-	-	-		• Reglagewire	• Regelzug	(1233359)	4
	1233390-2	-	1	1	1	-		• Reglagewire	• Regelzug	(1233217)	3
21	1220513-4	1	1	1	1	-		• Wirestopp	• Seilanschlag		4
22	1233141-9	1	1	1	1	-		• O-ring	• O-ring		3
23		1	1	1	1	-		• Kam	• Nocken	SEE 43 • 1039	
24	*(1233322)*	1	-	-	1	-	SP	• Axel	• Welle	REPL 1 PCS 1233321-7, 1 PCS 1233376-1, 1 PCS 1233384-5, 1 PCS 381882-0.	3
	1233321-7	-	1	1	-	-		• Axel	• Welle		4
25	*(1233112)*	1	-	-	-	-	SP	• Växelväljarkam	• Umsteuernocken	REPL 1 PCS 1233376-1, 1 PCS 1233321-7, 1 PCS 1233384-5, 1 PCS 381882-0.	4
	1233376-1	-	1	1	1	-		• Växelväljarkam	• Umsteuernocken		3
25a	1233098-1	-	1	1	1	-		• • Spårring	• • Nutring	(1233377)	3
26	1233384-5	1	1	1	1	-		• Låspinne	• Sicherungsstift	(1233318) 0.DIA 5 mm	3
☆ 27	3549669-4	2	2	2	2	-	IK	• Tätningsring	• Dichtring	(1233064)	3
28		1	1	1	1	-		• Fjäderspärr	• Federhemmer	SEE 43 • 1039	
29	1233294-6	1	1	1	1	-		• Parkeringsspärr	• Handbremssperre		3
30	1233116-1	1	1	1	1	-		• Lagerbult	• Lagerbolzen		3
31	1233117-9	1	1	1	1	-		• Spårring	• Nutring		3
32	1233403-3	1	1	1	1	-		• Vridfjäder	• Drehstabfeder		3
33	1233404-1	1	1	1	1	-		• Tryckstång	• Druckstange	(1233292)	4
34	1233121-1	1	1	1	1	-		• • Fjäder	• • Feder		4
35		1	1	1	1	-	NS	• • Tryckhylsa	• • Druckhulse		
36	951932-3	1	1	1	1	-		• • Låspinne	• • Sicherungsstift		2
37	1233404-1	1	1	1	1	-		• Tryckstång	• Druckstange		4
38	1233124-5	1	1	1	1	-		• Låsplatta	• Verschlussplatte		3
39	955271-2	2	2	2	2	-		• Skruv	• Schraube		2
40	941906-0	2	2	2	2	-		• Fjäderbricka	• Federscheibe		2
41	*(1233333)*	1	1	1	1	-	SP	• Oljesump	• Ölwanne	1) REPL 1233415-7	2
	1233415-7	1	1	-	1	-		• Oljesump	• Ölwanne	2)	4
41a	1239961-4	1	1	-	1	-		• • Plugg	• • Stopfen	2) (1233417)	2
41b	1239960-6	1	1	-	1	-		• • Tätningsring	• • Dichtring	2)	2
42	235739-0	1	1	1	1	-		• Magnet	• Magnet		4
43	1239683-4	1	1	1	1	-	IK	• Packning	• Dichtung	(1233383)	5
44	955271-2	14	14	14	14	-		• Skruv	• Schraube	(955270)	2
45	941906-0	14	14	14	14	-		• Fjäderbricka	• Federscheibe		2
46		1	1	1	1	-	KN	• Fjäder 2:an, B2	• Feder 2., B2		
47	1233313-4	1	1	1	1	-		• Kolv 2:an, B2	• Kolben 2., B2		3
48	1233223-5	1	1	1	1	-	IK	• Kolvring	• Kolbenring		3
49	1233221-9	1	1	1	1	-	IK	• Kolvring	• Kolbenring		3
50		1	-	-	1	-	NS	• Fjäder 3:an, C2	• Feder 3., C2		
51	1233314-2	1	1	1	1	-		• Kolv 3:an, C2	• Kolben 3., C2		3
52	1233312-6	1	1	1	1	-	IK	• O-ring	• O-ring		3
53	1239582-8	1	1	1	1	-	IK	• O-ring	• O-ring		3
54		1	1	1	1	-	KN	• Fjäder 1:an, C1	• Feder 1., C1		
55	1233380-3	1	1	1	1	-		• Kolv 1:an, C1	• Kolben 1., C1		4
56	1239578-6	1	1	1	1	-	IK	• O-ring	• O-ring	(1233222)	3
57	273730-2	1	1	1	1	-		Tätningsringsats	Dichtringsatz		3
58	*273611*	1	-	-	1	-	OP	Fjädersats	Federsatz		3
	273690-8	-	1	1	-	-		Fjädersats	Federsatz		4
59	271695-9	1	1	1	1	-		Reparationssats	Reparatursatz		3
								Oljesil	Ölsieb		
60	1233394-4	1	1	1	1	-		• Oljesil	• Ölsieb		4
61	1233337-3	1	1	1	1	-		• Packning	• Dichtung		3
62	1239683-4	1	1	1	1	-		• Packning	• Dichtung		5
63		1	1	1	1	-		Reparationssats	Reparatursatz	SEE 43 • 1063	

1) 242 CH-223939, 244 CH-812609, 245 CH-434459, 264 CH-131509, 265 CH-33009.
2) 242 CH 223940-, 244 CH 812610-, 245 CH 434460-, 264 CH 131510-, 265 CH 33010-.

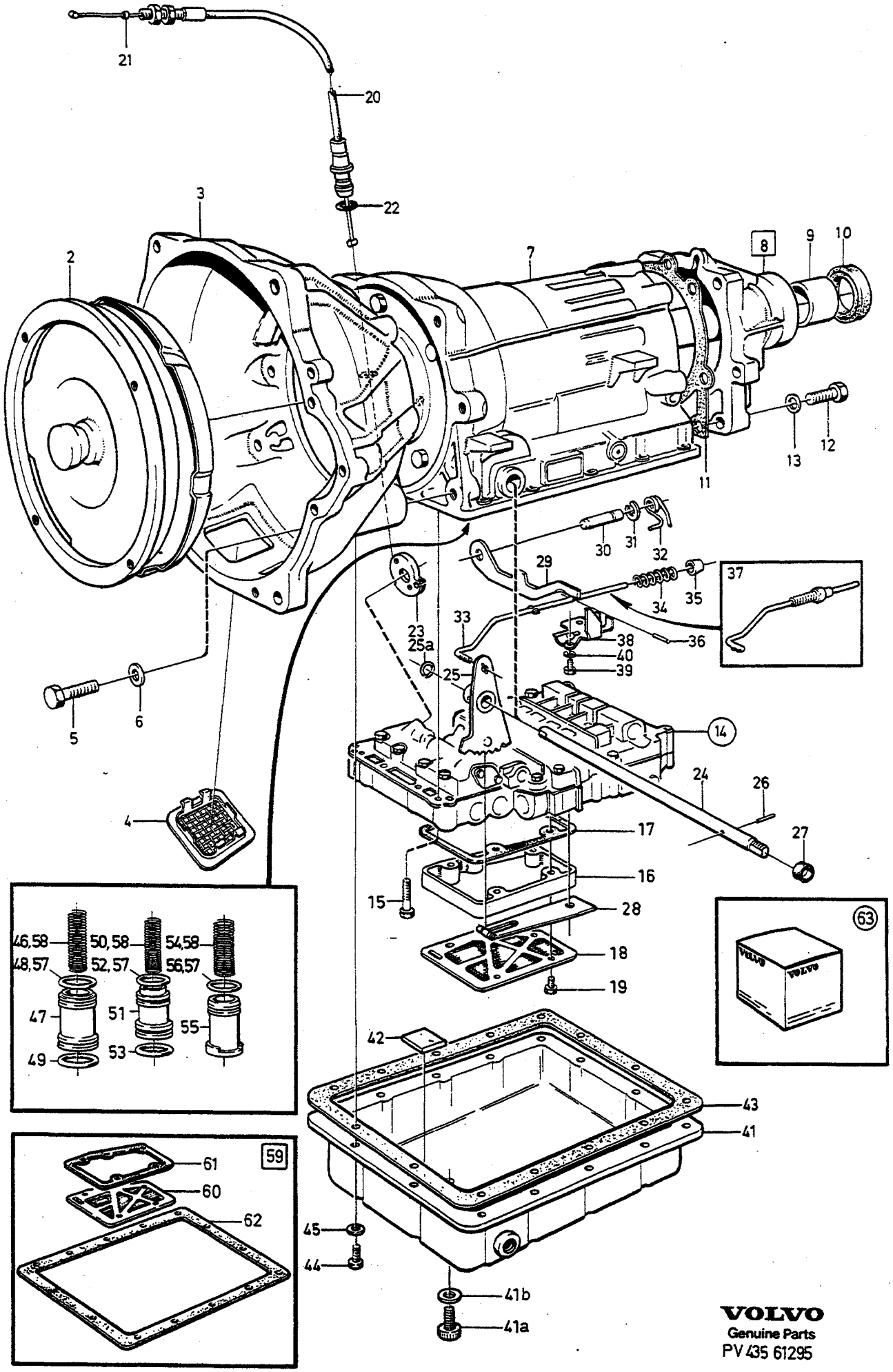

VOLVO
Genuine Parts
PV 435 61295

A	1208171
B	1208172
C	
D	
E	

AUTOMATVÄXELLÅDA . AUTOMATISCHES GETRIEBE

Grupp Gruppe 43

Sida Seite 985

BW55

Pos	Artikel nr Artikelnr.	Antal / Anzahl A	B	C	D	E	PS	Benämning	Bezeichnung	Anmärkning Anmerkung	SR
1	*(1208171)*	1	-	-	-	-	SP	Automatväxellåda	Automatisches getriebe	MARKED 016.	5
	1208172	-	1	-	-	-	OP	Automatväxellåda	Automatisches getriebe	MARKED 017	5
2	1239663-6	1	-	-	-	-		• Momentomvandlare	• Drehmomentwandler	(1233378)	4
	1239641-2	-	1	-	-	-		• Momentomvandlare	• Drehmomentwandler	(1233379)	4
3	1239640-4	1	1	-	-	-		• Momentomvandlarkåpa	• Wandlerglocke	(1233330)	5
4	1233328-2	1	1	-	-	-		• Skyddsnät	• Fangnetz		5
5	946752-3	4	4	-	-	-		• Flänsskruv	• Flanschschraube	(955319)	2
	970973-4	2	2	-	-	-		• Skruv	• Schraube	(955343)	2
6	941908-6	4	4	-	-	-		• Fjäderbricka	• Federscheibe	D1 10.5 mm	2
	940280-1	2	2	-	-	-		• Fjäderbricka	• Federscheibe	D1 13.5 mm	2
7		-	-	-	-	-		• Mellangavel- planetväxel-utgående axel	• Zwischenwand-Planetengetriebe- Abtriebwelle	SEE 43 • 993	
		-	-	-	-	-		• Pumphus- kopplingshus	• Pumpengehäuse-Kuppl.-Gehäuse	SEE 43 • 1003	
8	*(1233374)*	1	1	-	-	-	SP	• Hus, bakre	• Gehäuse, h	REPL 1 PCS 1239637-0, 4PCS 1239883-0, 2PCS 1239884-8.	2
☆	*(1239637)*	1	1	-	-	-	SP	• Hus, bakre	• Gehäuse, h	REPL 1PCS 1340097-3	2
☆	1340097-3	1	1	-	-	-		• Hus, bakre	• Gehäuse, h		5
9	235878-6	1	1	-	-	-		• • Bussning	• • Buchse		3
10	235728-3	1	1	-	-	-	IK	• Tätningsring	• Dichtring		3
11	3520331-4	1	1	-	-	-	IK	• Packning	• Dichtung	(1233137)	3
12	1233138-5	6	6	-	-	-		• Skruv	• Schraube		3
13	1233139-3	6	6	-	-	-		• Låsbricka	• Sicherungsscheibe		3
14	*(1233296)*	1	-	-	-	-	SP	• Kontrollsystem	• Kontrollsystem	TRANS NO-1246 REPL 1 PCS 5003562-5	3
	(1233371)	1	-	-	-	-	SP	• Kontrollsystem	• Kontrollsystem	TRANS NO 1247- REPL 1 PCS 5003562-5	3
	(1233296)	-	1	-	-	-	SP	• Kontrollsystem	• Kontrollsystem	TRANS NO-1134 REPL 1 PCS 5003562-5	3
	(1233371)	-	1	-	-	-	SP	• Kontrollsystem	• Kontrollsystem	TRANS NO 1135-1305 REPL 1 PCS 5003562-5	3
	(1233389)	-	1	-	-	-	SP	• Kontrollsystem	• Kontrollsystem	TRANS NO 1306- REPL 1 PCS 5003562-5	3
		-	-	-	-	-		• • SEE 43 • 1035	• • SEE 43 • 1035		
	5003562	-	1	-	-	-	OP	• Kontrollsystem, bytes	• Kontrollsystem, at	TRANS NO 1306-	5
15	955276-1	3	3	-	-	-		• Skruv	• Schraube	LG 35 mm	2
	955275-3	11	11	-	-	-		• Skruv	• Schraube	LG 30 mm	2
	955274-6	2	2	-	-	-		• Skruv	• Schraube	LG 25 mm	2
	955278-7	1	1	-	-	-		• Skruv	• Schraube	LG 50 mm	2
16	1233336-5	1	1	-	-	-		• Mellanfläns	• Zwischenflansch		4
17	1233337-3	1	1	-	-	-		• Packning	• Dichtung		3
18	1233394-4	1	1	-	-	-		• Oljesil	• Ölsieb	(1233211)	4
19	955250-6	5	5	-	-	-		• Skruv	• Schraube		2
20	1233390-2	1	-	-	-	-		• Reglagewire	• Regelzug	(1233217)	3
	1239929-1	-	1	-	-	-		• Reglagewire	• Regelzug	(1233224)	3
21	1220513-4	1	1	-	-	-		• Wirestopp	• Seilanschlag		4
22	1233141-9	1	1	-	-	-		• O-ring	• O-ring		3
23		1	-	-	-	-		• Kam	• Nocken	SEE 43 • 1039	
24	*(1233322)*	1	1	-	-	-	SP	• Axel	• Welle	REPL 1 PCS 1233321-7, 1 PCS 1233376-1, 1 PCS 1233384-5, 1 PCS 381879-6.	3
25	1233376-1	1	1	-	-	-		• Växelväljarkam	• Umsteuernocken		3
25a	1233098-1	1	1	-	-	-		• • Spårring	• • Nutring	(1233377)	3
26	1233384-5	1	1	-	-	-		• Låspinne	• Sicherungsstift	O.DIA 5 mm	3
☆ 27	3549669-4	2	2	-	-	-	IK	• Tätningsring	• Dichtring	(1233064)	3
28		1	1	-	-	-		• Spärrfjäder	• Sperrfeder	SEE 43 • 1039	
29	1233294-6	1	1	-	-	-		• Parkeringsspärr	• Handbremssperre		3
30	1233116-1	1	1	-	-	-		• Lagerbult	• Lagerbolzen		3
31	1233117-9	1	1	-	-	-		• Spårring	• Nutring		3

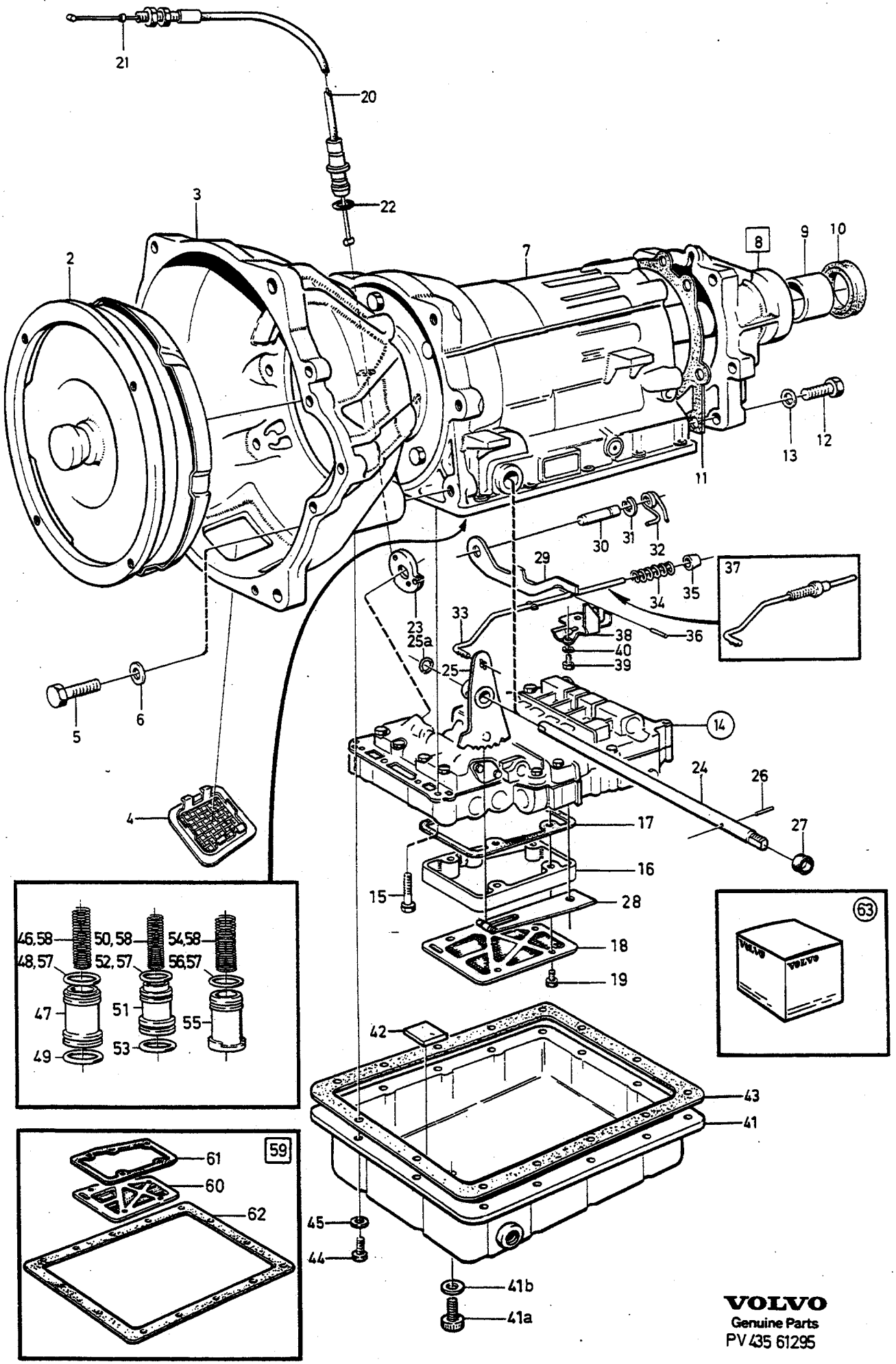

VOLVO
Genuine Parts
PV 435 61295

A	1208171	AUTOMATVÄXELLÅDA AUTOMATISCHES GETRIEBE	Grupp Gruppe 43
B	1208172		
C			Sida Seite 987
D			
E		BW55	

Pos	Artikel nr Artikelnr.	Antal / Anzahl A	B	C	D	E	PS	Benämning	Bezeichnung	Anmärkning Anmerkung	SR
32	1233403-3	1	1	-	-	-		•Vridfjäder	•Drehstabfeder		3
33	1233404-1	1	1	-	-	-		•Tryckstång	•Druckstange	(1233292)	4
34	1233121-1	1	1	-	-	-		••Fjäder	••Feder		4
35		1	1	-	-	-	NS	••Tryckhylsa	••Druckhulse		
36	951932-3	1	1	-	-	-		••Låspinne	••Sicherungsstift		2
37	1233404-1	1	1	-	-	-		•Tryckstång	•Druckstange		4
38	1233124-5	1	1	-	-	-		•Låsplatta	•Verschlussplatte		3
39	955271-2	2	2	-	-	-		•Skruv	•Schraube		2
40	941906-0	2	2	-	-	-		•Fjäderbricka	•Federscheibe		2
41	*(1233333)*	1	1	-	-	-	SP	•Oljesump	•Ölwanne	1) REPL 1 PCS 1233415-7	2
	1233415-7	1	1	-	-	-		•Oljesump	•Ölwanne	2)	4
41a	1239961-4	1	1	-	-	-		••Plugg	••Stopfen	2) (1233417)	2
41b	1239960-6	1	1	-	-	-		••Tätningsring	••Dichtring	2)	2
42	235739-0	1	1	-	-	-		•Magnet	•Magnet		4
43	1239683-4	1	1	-	-	-	IK	•Packning	•Dichtung	(1233383)	5
44	955271-2	14	14	-	-	-		•Skruv	•Schraube	(955270)	2
45	941906-0	14	14	-	-	-		•Fjäderbricka	•Federscheibe		2
46		1	1	-	-	-	KN	•Fjäder 2:an, B2	•Feder 2., B2		
47	1233313-4	1	1	-	-	-		•Kolv 2:an, B2	•Kolben 2., B2		3
48	1233223-5	1	1	-	-	-	IK	•Kolvring	•Kolbenring		3
49	1233221-9	1	1	-	-	-	IK	•Kolvring	•Kolbenring		3
50		-	1	-	-	-	NS	•Fjäder 3:an, C2	•Feder 3., C2		
51	1233314-2	1	1	-	-	-		•Kolv 3:an, C2	•Kolben 3., C2		3
52	1233312-6	1	1	-	-	-	IK	•O-ring	•O-ring		3
53	1239582-8	1	1	-	-	-	IK	•O-ring	•O-ring	(1233220)	3
54		1	1	-	-	-	KN	•Fjäder 1:an, C1	•Feder 1., C1		
55	1233380-3	1	1	-	-	-		•Kolv 1:an, C1	•Kolben 1., C1		4
56	1239578-6	1	1	-	-	-	IK	•O-ring	•O-ring	(1233222)	3
57	273730-2	1	1	-	-	-		Tätningsringsats	Dichtringsatz		3
58	273689-0	1	-	-	-	-		Fjädersats	Federsatz		4
	273611	-	1	-	-	-	OP	Fjädersats	Federsatz		3
59	271695-9	1	1	-	-	-		Reparationssats Oljesil	Reparatursatz Ölsieb		3
60	1233394-4	1	1	-	-	-		•Oljesil	•Ölsieb		4
61	1233337-3	1	1	-	-	-		•Packning	•Dichtung		3
62	1239683-4	1	1	-	-	-		•Packning	•Dichtung		5
63		1	1	-	-	-		Reparationssats	Reparatursatz	SEE 43•1063	

1) 242 CH-223939, 244 CH-812609, 245 CH-434459, 264 CH-131509, 265 CH-33009.
2) 242 CH 223940-, 244 CH 812610-, 245 CH 434460-, 264 CH 131510-, 265 CH 33010-.

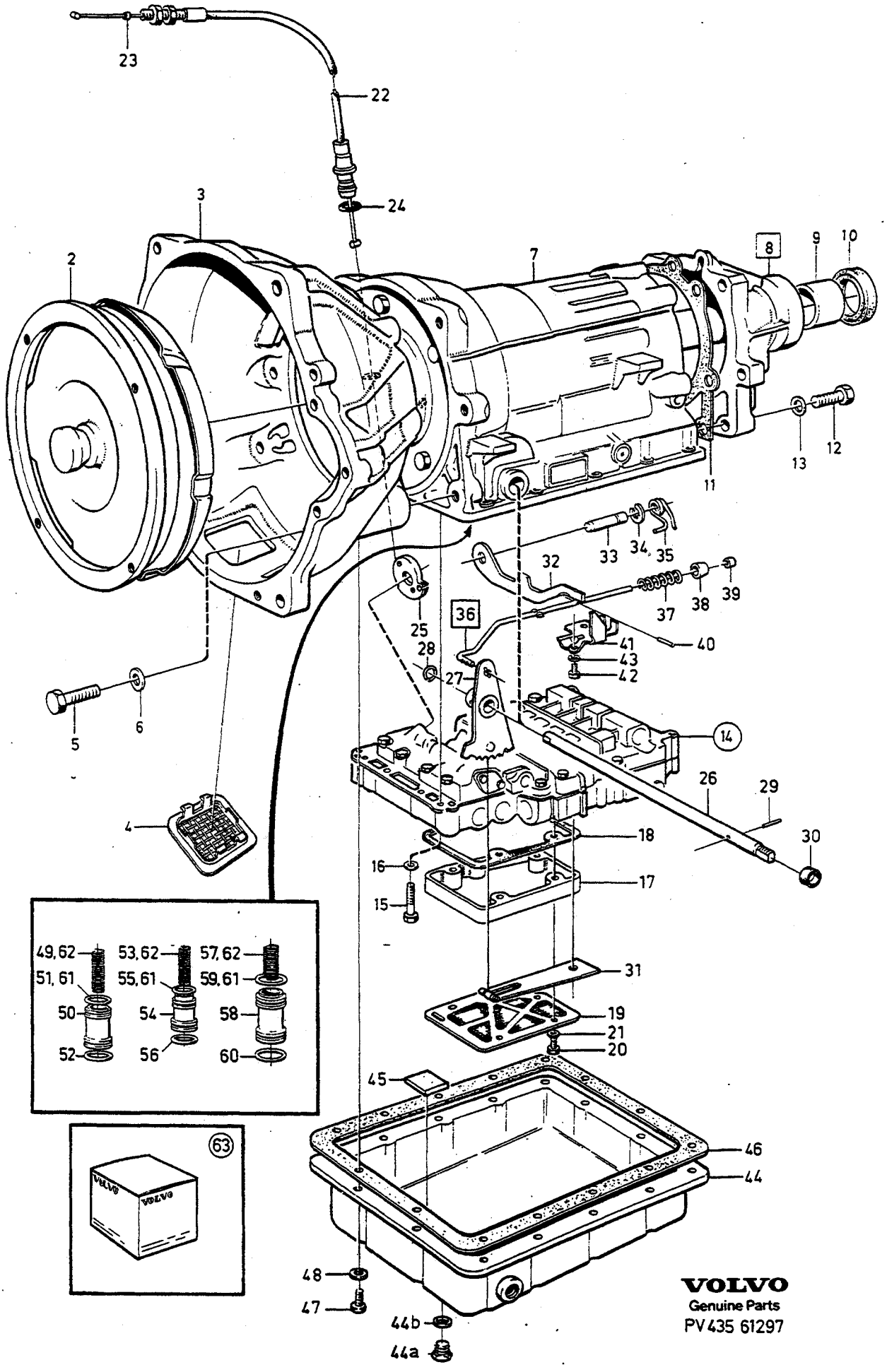
23
22
24
3
2
7
8
9
10
12
13
11
33
34
35
32
37
38
39
36
25
28
27
41
40
43
42
5
6
4
14
26
29
30
18
16
17
15
49,62
51,61
50
52
53,62
55,61
54
56
57,62
59,61
58
60
31
19
21
20
45
46
44
48
47
44b
44a
63
VOLVO
Genuine Parts
PV435 61297

A	1208163
B	1208193
C	1208253
D	
E	

AUTOMATVÄXELLÅDA — AUTOMATISCHES GETRIEBE

AW55

Grupp Gruppe 43

Sida Seite 989

Pos	Artikel nr Artikelnr.	Antal / Anzahl A	B	C	D	E	PS	Benämning	Bezeichnung	Anmärkning Anmerkung	SR
1	*(1208163)*	1	-	-	-	-	SP	Automatväxellåda	Automatisches getriebe	MARKED 250.	5
	(1208193)	-	1	-	-	-	SP	Automatväxellåda	Automatisches getriebe	MARKED 320.	5
	1208253-3	-	-	1	-	-		Automatväxellåda	Automatisches getriebe	MARKED 376	5
2	1239641-2	1	1	-	-	-		• Momentomvandlare	• Drehmomentwandler	(1233379)	4
	1239663-6	-	-	1	-	-		• Momentomvandlare	• Drehmomentwandler	(1233378)	4
3	1239640-4	1	1	1	-	-		• Momentomvandlarkåpa	• Wandlerglocke	(1233330)	5
4	1233328-2	1	2	2	-	-		• Skyddsnät	• Fangnetz		5
5	970948-6	4	4	4	-	-		• Skruv	• Schraube	(955318)	2
	970972-6	2	2	2	-	-		• Skruv	• Schraube	(955342)	2
	970973-4	4	4	4	-	-		• Skruv	• Schraube	(955343)	2
6	940280-1	2	2	2	-	-		• Fjäderbricka	• Federscheibe		2
7		-	-	-	-	-		• Mellangavel- planetväxel-utgående axel	• Zwischenwand-Planetengetriebe- Abtriebwelle	SEE 43 • 993	
		-	-	-	-	-		• Pumphus- kopplingshus	• Pumpengehäuse-Kuppl.-Gehäuse	SEE 43 • 1003	
8	*(1233374)*	1	1	1	-	-	SP	• Hus, bakre	• Gehäuse, h	REPL 1 PCS 1239637-0, 4PCS 1239883-0 2PCS 1239884-8.	2
☆	*(1239637)*	1	1	1	-	-	SP	• Hus, bakre	• Gehäuse, h	REPL 1PCS 1340097-3.	2
☆	1340097-3	1	1	1	-	-		• Hus, bakre	• Gehäuse, h		5
9	235878-6	1	1	1	-	-		• • Bussning	• • Buchse		3
10	235728-3	1	1	1	-	-	IK	• Tätningsring	• Dichtring		3
11	3520331-4	1	1	1	-	-	IK	• Packning	• Dichtung	(1233137)	3
12	1239884-8	2	2	2	-	-		• Skruv	• Schraube	LG 35 mm	4
	1239883-0	4	4	4	-	-		• Skruv	• Schraube	LG 45 mm (1239639)	4
13	1233139-3	4	4	4	-	-		• Låsbricka	• Sicherungsscheibe		3
14	1239646-1	1	1	1	-	-		• Kontrollsystem • • SEE 43 • 1035	• Kontrollsystem • • SEE 43 • 1035		3
15	955272-0	1	1	1	-	-		• Skruv	• Schraube	LG 20 mm	2
	955274-6	2	2	2	-	-		• Skruv	• Schraube	LG 25 mm	2
	955275-3	9	9	9	-	-		• Skruv	• Schraube	LG 30 mm	2
	955276-1	3	3	3	-	-		• Skruv	• Schraube	LG 35 mm	2
	940101-9	2	2	2	-	-		• Skruv	• Schraube	LG 40 mm	2
16	941906-0	17	17	17	-	-		• Fjäderbricka	• Federscheibe		2
17	1239654-5	-	1	1	-	-		• Mellanfläns	• Zwischenflansch		4
18		-	1	1	-	-	KN	• Packning	• Dichtung		
19	1233394-4	1	1	1	-	-		• Oljesil	• Ölsieb	(1233211)	4
20	955251-4	-	5	5	-	-		• Skruv	• Schraube	LG 40 mm	2
	955244-9	5	-	-	-	-		• Skruv	• Schraube		2
21	941905-2	5	5	5	-	-		• Fjäderbricka	• Federscheibe		2
22	1239929-1	1	1	1	-	-		• Reglagewire	• Regelzug	(1233224)	3
23	1220513-4	1	1	1	-	-		• Wirestopp	• Seilanschlag		4
24	1233141-9	1	1	1	-	-		• O-ring	• O-ring		3
25		1	1	1	-	-		• Kam	• Nocken	SEE 43 • 1039	
26	*(1233246)*	1	1	1	-	-	SP	• Växelväljaraxel	• Wählhebelwelle	REPL 1 PCS 1233321-7, 1 PCS 1233376-1, 1 PCS 1233384-5 1 PCS 381879-6.	3
27	*(1239661)*	1	1	1	-	-	SP	• Växelväljarkam	• Umsteuernocken	REPL 1 PCS 1233376-1, 1 PCS 1233321-7, 1 PCS 1233384-5.	3
28	1233098-1	1	1	1	-	-		• • Spårring	• • Nutring	(1233377)	3
29	1239660-2	1	1	1	-	-		• Låspinne	• Sicherungsstift	O.DIA 3 mm	3
	1239832-7	-	-	1	-	-		• Låspinne	• Sicherungsstift	1) O.DIA 4 mm	3
	1233384-5	-	1	1	-	-		• Låspinne	• Sicherungsstift	(1233318) O.DIA 5 mm	3
☆ 30	3549669-4	2	2	2	-	-	IK	• Tätningsring	• Dichtring	(1233064)	3
	1239658-6	1	1	1	-	-		• Hylsa	• Hulse		4
31		1	1	1	-	-		• Spärrfjäder	• Sperrfeder	SEE 43 • 1039	
32	*1233243*	1	1	1	-	-	OP	• Parkeringsspärr	• Handbremssperre		3

1) Tillfälligt utförande. / Provisorische Ausführung.

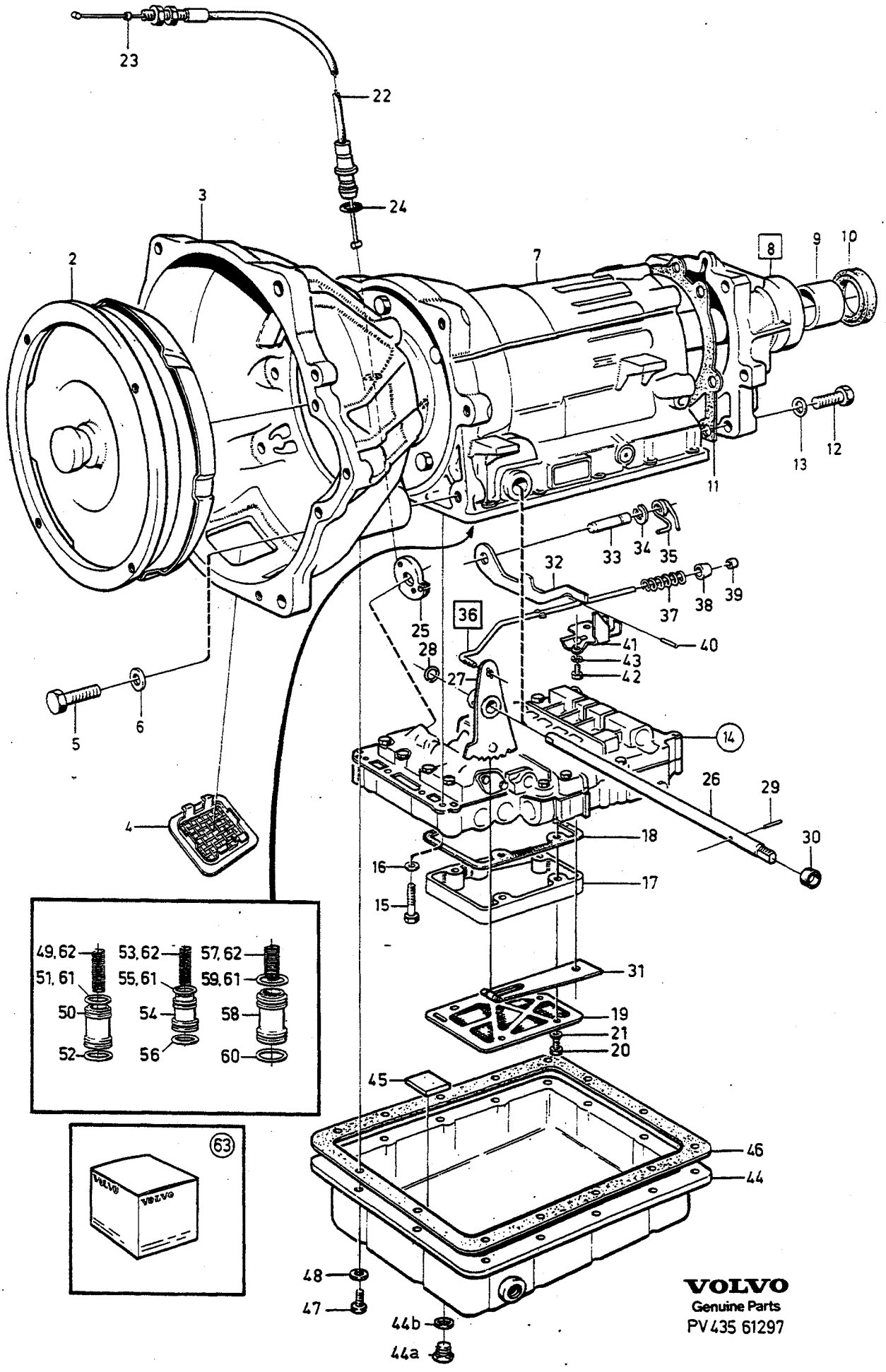

VOLVO
Genuine Parts
PV 435 61297

A	1208163
B	1208193
C	1208253
D	
E	

AUTOMATVÄXELLÅDA — AUTOMATISCHES GETRIEBE

AW55

Grupp / Gruppe 43

Sida / Seite 991

Pos	Artikel nr / Artikelnr.	Antal / Anzahl A	B	C	D	E	PS	Benämning	Bezeichnung	Anmärkning / Anmerkung	SR
33	1233116-1	1	1	1	-	-		•Lagerbult	•Lagerbolzen		3
34	1233117-9	1	1	1	-	-		•Spårring	•Nutring		3
35	1233403-3	1	1	1	-	-		•Vridfjäder	•Drehstabfeder		3
36	1239662-8	1	1	-	-	-		•Tryckstång	•Druckstange	(1239592)	4
	1239662-8	-	-	1	-	-		•Tryckstång	•Druckstange		4
37	1233121-1	1	1	1	-	-		••Fjäder	••Feder		4
38		1	1	1	-	-	NS	••Tryckhylsa	••Druckhulse		
39		1	1	-	-	-	NS	••Anslagsring	••Anschlagring	ALTER 2. NO 9AA/80001-	
		-	-	1	-	-	NS	••Anslagsring	••Anschlagring		
40	951932-3	1	1	-	-	-		••Låspinne	••Sicherungsstift		2
41	1233124-5	1	1	-	-	-		•Låsplatta	•Verschlussplatte		3
	1239885-5	-	-	1	-	-		•Låsplatta	•Verschlussplatte		4
42		2	2	2	-	-	NS	•Skruv	•Schraube		
43	941906-0	2	2	2	-	-		•Fjäderbricka	•Federscheibe		2
44	*(1277798)*	1	-	-	-	-	SP	•Oljesump	•Ölwanne	2) 4CYL(1233212) 3) EXC 4CYL(1233212)	4
	(1233333)	-	1	1	-	-	SP	•Oljesump	•Ölwanne	NO-82GA/89999. REPL 1 PCS 1233415-7	4
	1233415-7	-	1	1	-	-		•Oljesump	•Ölwanne	NO 82HA/80001-	4
44a	1239961-4	-	1	1	-	-		••Plugg	••Stopfen	NO 82HA/80001-	2
44b	1239960-6	-	1	1	-	-		••Tätningsring	••Dichtring	NO 82HA/80001-	2
45	235739-0	1	1	1	-	-		•Magnet	•Magnet		4
46	1239683-4	1	1	1	-	-	IK	•Packning	•Dichtung	(1233383)	5
47	955271-2	14	14	14	-	-		•Skruv	•Schraube	(955270)	2
48	941906-0	14	14	14	-	-		•Fjäderbricka	•Federscheibe		2
49		1	1	-	-	-	KN	•Fjäder 2:an, B2	•Feder 2., B2		
		-	-	1	-	-	KN	•Fjäder 2:an, B2	•Feder 2., B2	4)	
	1239876-4	-	-	1	-	-		•Fjäder 2:an, B2	•Feder 2., B2	5)	4
50	1239576-0	1	1	1	-	-		•Kolv 2:an, B2	•Kolben 2., B2		3
51	1239578-6	1	1	1	-	-	IK	•O-ring	•O-ring		3
52	1239577-8	1	1	1	-	-	IK	•O-ring	•O-ring		3
53		1	1	1	-	-	KN	•Fjäder 3:an, C2	•Feder 3., C2		
54	*1239580*	1	1	1	-	-	OP	•Kolv 3:an, C2	•Kolben 3., C2		4
55	1239581-0	1	1	1	-	-	IK	•O-ring	•O-ring		3
56	1239582-8	1	1	1	-	-	IK	•O-ring	•O-ring		3
57		1	1	1	-	-	KN	•Fjäder 1:an, C1	•Feder 1., C1		
58	1239584-4	1	1	1	-	-		•Kolv 1:an, C1	•Kolben 1., C1		4
59	1239585-1	1	1	1	-	-	IK	•O-ring	•O-ring		3
60	1239582-8	1	1	1	-	-	IK	•O-ring	•O-ring		3
61	273494-5	1	1	1	-	-		Tätningsringsats	Dichtringsatz		3
62	273495-2	1	-	-	-	-		Fjädersats	Federsatz		4
	273611	-	1	1	-	-	OP	Fjädersats	Federsatz	B21F	3
	273689-0	-	-	1	-	-		Fjädersats	Federsatz	B19A, B21A	4
63		1	1	1	-	-		Reparationssats	Reparatursatz	SEE 43•1063	

2) REPL 1PCS 1233415-7, 1PCS 1233336-5, 1PCS 1220293-3, 1PCS 955250-6.
3) REPL 1PCS 1233415-7, 1PCS 1233336-5, 1PCS 1220115-8, 1PCS 955250-6.
4) TRANS 1208253 MARKED 376 NO-1GA89999.
5) TRANS 1208253 MARKED 376 NO 1HA80001-.

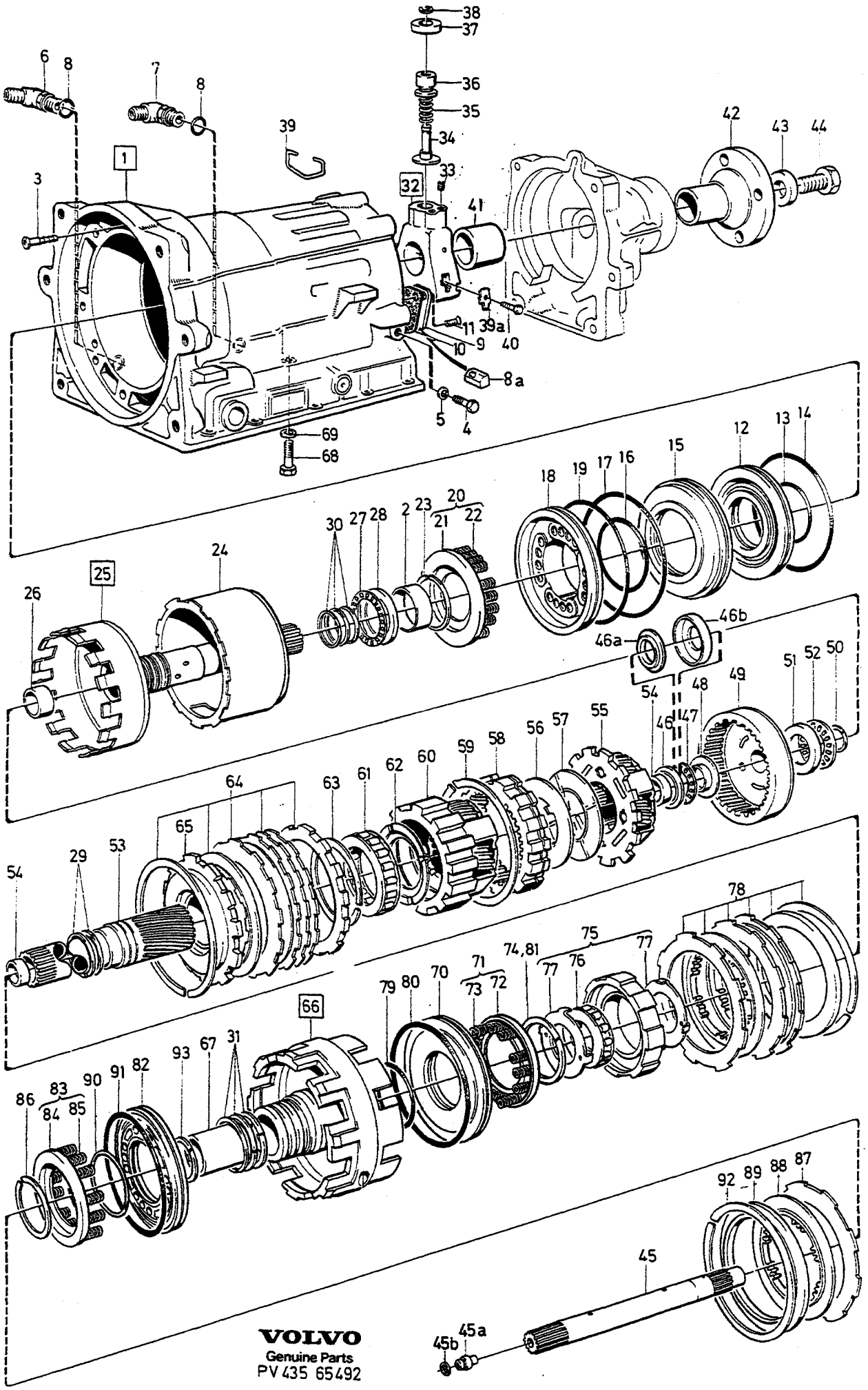

VOLVO
Genuine Parts
PV 435 65492

A	BW
B	AW
C	
D	
E	

AUTOMATVÄXELLÅDA, HUS MED PLANETVÄXEL, MELLANGAVEL-UTGÅENDE AXEL

AUTOMATISCHES GETRIEBE, GEHÄUSE MIT PLANETENGETRIEBE, ZWISCHENWAND- ABTRIEBWELLE

BW55, AW55, AW70, AW71

Grupp Gruppe 43

Sida Seite 993

Pos	Artikel nr Artikelnr.	Antal / Anzahl A	B	C	D	E	PS	Benämning	Bezeichnung	Anmärkning Anmerkung	SR
1	1233397-7	1	-	-	-	-		Hus	Gehäuse	(1233062)	5
	1239642	-	1	-	-	-	OP	Hus	Gehäuse	AW55 NO-2AA89999	5
		-	1	-	-	-	NS	Hus	Gehäuse	AW55 NO 2BA80001-	
	1239741-0	-	1	-	-	-		Hus	Gehäuse	AW70, AW71	5
2		1	-	-	-	-	NS	•Bussning	•Buchse		
		-	1	-	-	-	NS	•Bussning	•Buchse		
3	1239745-1	1	1	-	-	-		Nippel	Nippel	(1233360) AW55	3
	1239745-1	-	1	-	-	-		Nippel	Nippel	AW70, AW71	3
4	1233066-8	2	2	-	-	-		Propp	Stöpsel		3
5	1233068-4	2	2	-	-	-	IK	•O-ring	•O-ring		3
6	1233069-2	1	1	-	-	-		Anslutning	Anschluss	AW55. BW55 EXC	4
										TRANS MARKED 023, 025	
	1239669-3	-	1	-	-	-		Anslutning	Anschluss	AW70, AW71.	4
	1239669-3	1	-	-	-	-		Anslutning	Anschluss	TRANS MARKED 023, 025	4
7	1239669-3	1	1	-	-	-		Anslutning	Anschluss	(1233072) AW55, BW55.	4
	1239669-3	-	1	-	-	-		Anslutning	Anschluss	AW70, AW71	4
8	1233071-8	2	2	-	-	-	IK	•O-ring	•O-ring		3
8a	1239831-9	-	1	-	-	-		Oljesil	Ölsieb	AW70, AW71.	3
										AW55 NO 2BA80001-	
9	1233074-2	1	1	-	-	-		Täckplåt	Abdeckblech		4
10	271293-3	1	1	-	-	-	IK	Tätningssats	Dichtungssatz	(270151) AW/BW55.	3
		-	1	-	-	-	KN	Packning	Dichtung	AW70, AW71	
11	969737-6	3	3	-	-	-		Skruv	Schraube	(956203)	2
12	1233105-4	1	1	-	-	-		Kolv, bakre B3	Kolben, h B3		4
13	1233024-7	1	1	-	-	-	IK	O-ring inre	O-ring innere		3
14	1233106-2	1	1	-	-	-	IK	O-ring yttre	O-ring äussere		3
15	1233107-0	1	1	-	-	-		Hylsa	Hulse		4
16	1233108-8	1	1	-	-	-	IK	O-ring inre	O-ring innere		3
17	1233109-6	1	1	-	-	-	IK	O-ring yttre	O-ring äussere		3
18	1233110-4	1	1	-	-	-		Kolv, främre B3	Kolben, v B3		4
19	1233025-4	1	1	-	-	-	IK	O-ring yttre	O-ring äussere		3
20	1233306-8	1	-	-	-	-		Fjäderhållare B3	Federlager B3		4
	273489-5	-	1	-	-	-		Fjädersats B3	Federsatz B3		4
21		1	-	-	-	-	NS	•Hållare	•Halter		
	1233049-4	-	1	-	-	-	IK	•Hållare	•Halteklammer		4
22		16	-	-	-	-	NS	•Returfjäder	•Ruckholfeder		
	1233026-2	-	16	-	-	-	IK	•Returfjäder	•Ruckholfeder		3
23	1233050-2	1	-	-	-	-		Spårring	Nutring		3
	1233050-2	-	1	-	-	-	IK	Spårring	Nutring		3
24	1233260-7	1	-	-	-	-		Ansättningshylsa	Ansetzhulse	TRANS MARKED 003,008,	4
										009, 012, 014, 015,	
										016, 019, 020, 022,	
										PP22, 026, 027.	
	1233111	1	-	-	-	-	OP	Ansättningshylsa	Ansetzhulse	TRANS MARKED 001,010,	4
										011, 013, 017, 018,	
										021, 023, 025, 030,	
										031.	
	1239550-5	-	1	-	-	-		Ansättningshylsa	Ansetzhulse	AW55, AW70	4
	1239784-0	-	1	-	-	-		Ansättningshylsa	Ansetzhulse	AW71	4
25	1233240-9	1	-	-	-	-		Tertiäraxel	Abtriebswelle		5
	(1239548)	-	1	-	-	-	SP	Utgående axel	Abtriebswelle	AW55 NO-2AA89999	5
										REPL 1 PCS 1239937-4	
	(1239548)	-	1	-	-	-	SP	Utgående axel	Abtriebswelle	AW70 NO-1LC86636	5
										REPL 1 PCS 1239937-4	
	1239937-4	-	1	-	-	-		Tertiäraxel	Abtriebswelle	AW55 NO 2BA80001-	5
	1239937-4	-	1	-	-	-		Tertiäraxel	Abtriebswelle	AW70 NO 1LC86637-	5
	1239782-4	-	1	-	-	-		Tertiäraxel	Abtriebswelle	AW71	5
26		1	1	-	-	-	NS	•Bussning	•Buchse		
27	1233103-9	1	1	-	-	-	IK	Nållager	Nadellager	BW55, AW55	3
	1233103-9	-	1	-	-	-		Nållager	Nadellager	AW70, AW71	3
28	1233104-7	1	1	-	-	-	IK	Lagerbricka	Lageranlaufscheibe	AW55, BW55	3
	1233104-7	-	1	-	-	-		Lagerbricka	Lageranlaufscheibe	AW70, AW71	3

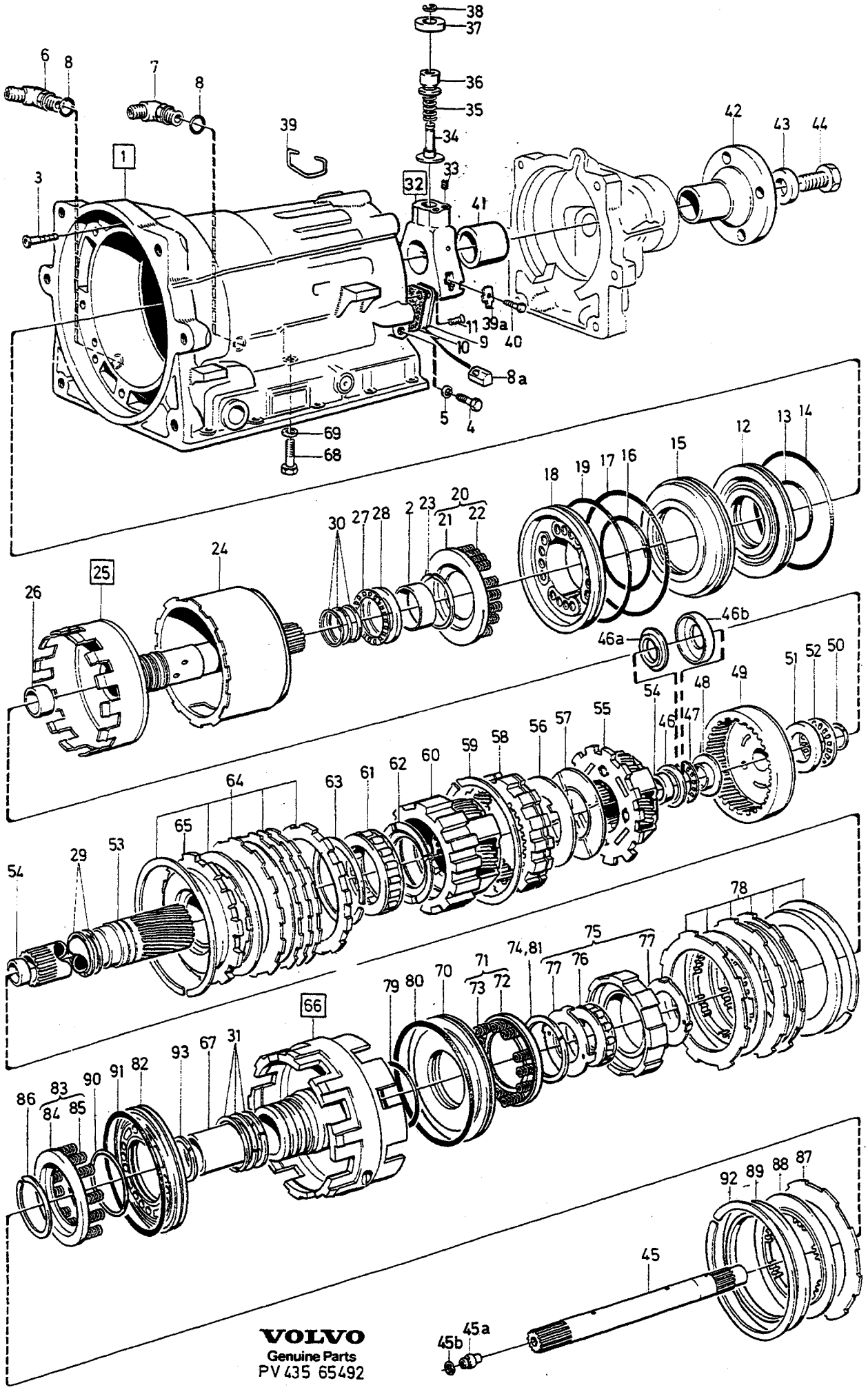

VOLVO
Genuine Parts
PV 435 65492

A BW
B AW
C
D
E

AUTOMATVÄXELLÅDA, HUS MED PLANETVÄXEL, MELLANGAVEL-UTGÅENDE AXEL

AUTOMATISCHES GETRIEBE, GEHÄUSE MIT PLANETENGETRIEBE, ZWISCHENWAND- ABTRIEBWELLE

BW55, AW55, AW70, AW71

Grupp Gruppe 43
Sida Seite 995

Pos	Artikel nr Artikelnr.	Antal / Anzahl A	B	C	D	E	P S	Benämning	Bezeichnung	Anmärkning Anmerkung	S R
29	1233060-1	2	-	-	-	-	IK	Tätningsring	Dichtring		3
	1239534-9	-	2	-	-	-	IK	Tätningsring	Dichtring	AW55, AW70	3
	1239770-9	-	2	-	-	-	IK	Tätningsring	Dichtring	AW71	3
30	1233102-1	3	3	-	-	-	IK	Tätningsring	Dichtring		3
31	1233247-4	3	-	-	-	-	IK	Tätningsring	Dichtring		3
	1233247-4	-	3	-	-	-	IK	Tätningsring	Dichtring	1)	3
	1233247-4	-	3	-	-	-	IK	Tätningsring	Dichtring	2) 3)	3
	3549632-2	-	3	-	-	-		Tätningsring	Dichtring	4) (1239898)	3
	3549632-2	3	3	-	-	-		Tätningsring	Dichtring	5) 6) (1239898)	3
32	1233275-5	1	-	-	-	-		Regulator	Regler	TRANS MARKED 011, 018,021,023.	4
	1233276-3	1	-	-	-	-		Regulator	Regler	TRANS MARKED 008, 010,015,017,030.	4
	1233274-8	1	-	-	-	-		Regulator	Regler	TRANS MARKED 001, 003, 009, 012, 013, 014, 016, 019, 022, PP22, 025, 027, 031.	4
	1233344-9	1	-	-	-	-		Regulator	Regler	TRANS MARKED 020,026.	4
	(1239867)	-	1	-	-	-	SP	Regulator	Regler	AW70 NO-1LC86636 REPL 1 PCS 1239785-7	4
	1239785-7	-	1	-	-	-		Regulator	Regler	AW55	4
	1239785-7	-	1	-	-	-		Regulator	Regler	AW70 NO 1LC86637-	4
	1239785-7	-	1	-	-	-		Regulator	Regler	AW71	4
		1	1	-	-	-	NS	• Regulatorhus	• Reglergehäuse		
33		2	2	-	-	-	NS	• Propp	• Stöpsel		
34		1	1	-	-	-	NS	• Skaft	• Zugschaft		
35	1233129-4	1	-	-	-	-		• Fjäder	• Feder		3
	1233355-5	1	-	-	-	-		• Fjäder	• Feder	TRANS MARKED 020, 026	5
	1239554	-	1	-	-	-	OP	• Fjäder	• Feder		3
36		1	1	-	-	-	NS	• Ventil	• Ventil		
37		1	1	-	-	-	NS	• Vikt	• Gewicht		
38	1233132-8	1	1	-	-	-		• Spårring	• Nutring		3
39	1233245-8	1	-	-	-	-		• Låsfjäder	• Sperrfeder		3
39a	1239555-4	-	1	-	-	-		• Låsfjäder	• Sperrfeder		3
39b	1239788-1	-	1	-	-	-		Bricka	Scheibe	AW55 NO 2BA80001- AW70 NO 1LC86637- AW71	4
39c	955248-0	-	1	-	-	-		Skruv	Schraube	AW55 NO 2BA80001- AW70 NO 1LC86637- AW71	2
40	1233134-4	1	1	-	-	-		Distansbricka	Abstandscheibe		4
41	380977-9	1	1	-	-	-		Hastighetsmätarhjul	Tachometerritzel		3
42	235876-0	1	-	-	-	-		Medbringare 1310	Antriebsflansch 1310	TRANS MARKED 001,009, 010, 011, 013, 016, 017, 018, 021, 023, 025, 026, 030, 031.	4
	(235877)	1	-	-	-	-	SP	Medbringare 1140	Antriebsflansch 1140	TRANS MARKED 003,008, 012, 014, 015, 019, PP22, 022, 027. REPL 1 PCS 1233406-6	4
	(235877)	-	1	-	-	-	SP	Medbringare	Antriebsflansch	AW55, AW70 REPL 1 PCS 1233406-6	4
	235876-0	-	1	-	-	-		Medbringare	Antriebsflansch	AW71	4

1) TRANS 1208222 MARKED 222 NO 03711 HF80292.
2) TRANS 1208253 MARKED 376 NO-1GA89999.
3) TRANS 1208220 MARKED 220, 1208284 MARKED 284 NO-03701 HC81084
4) TRANS 1208253 MARKED 376 NO 1HA80001-.
5) TRANS 1208220 MARKED 220, 1208284 MARKED 284 NO 03701 HC81085-. TRANS 1208320 MARKED 320. TRANS 1208356 MARKED 356.
6) TRANS 1208222 MARKED 222 NO 03711 HF80293-. TRANS 1208319 MARKED 319. TRANS 1208357 MARKED 357. TRANS 1208358 MARKED 358.

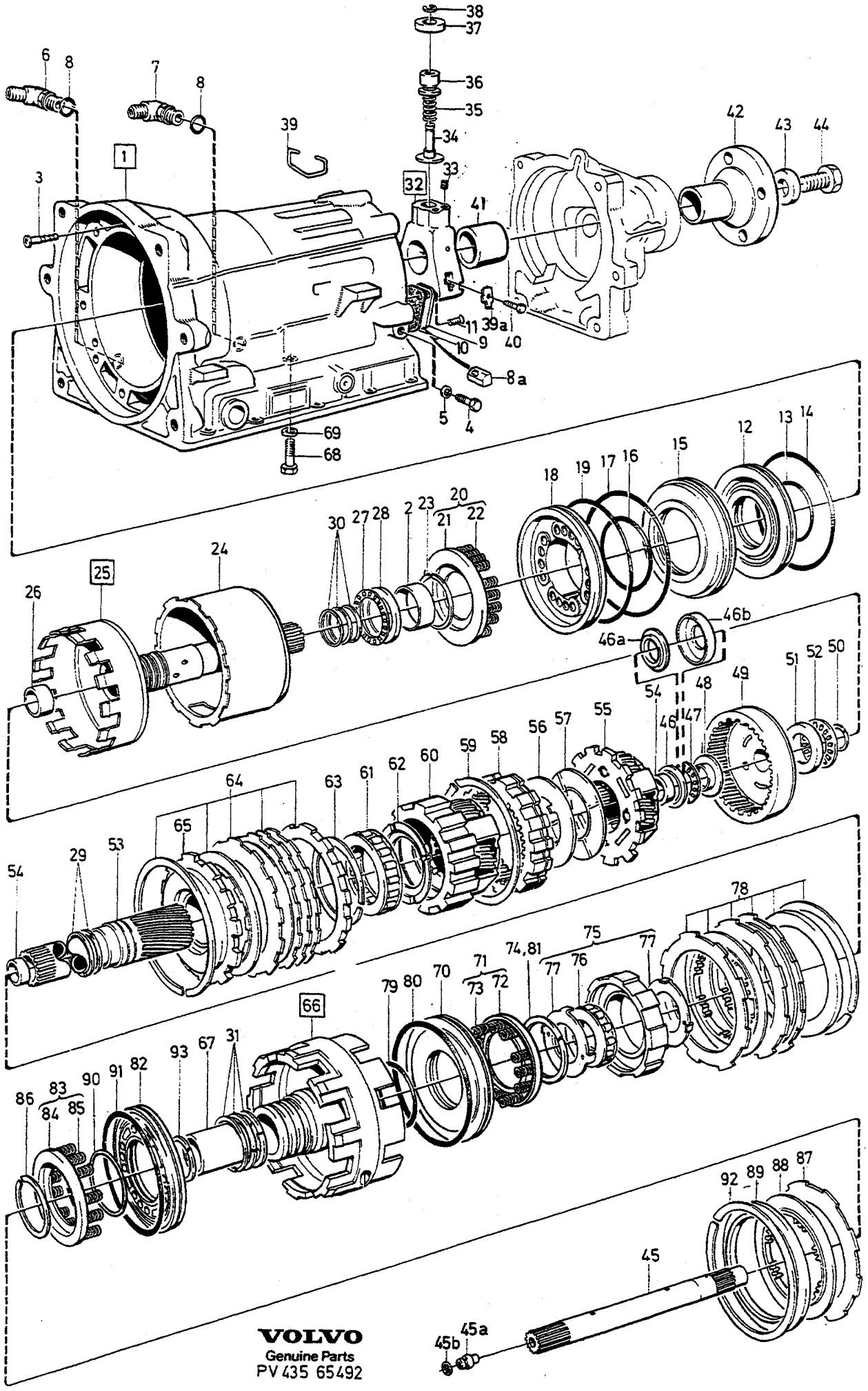

VOLVO
Genuine Parts
PV 435 65492

A	BW
B	AW
C	
D	
E	

AUTOMATVÄXELLÅDA, HUS MED PLANETVÄXEL, MELLANGAVEL-UTGÅENDE AXEL

AUTOMATISCHES GETRIEBE, GEHÄUSE MIT PLANETENGETRIEBE, ZWISCHENWAND- ABTRIEBWELLE

BW55, AW55, AW70, AW71

Grupp Gruppe 43

Sida Seite 997

Pos	Artikel nr Artikelnr.	Antal / Anzahl A	B	C	D	E	P S	Benämning	Bezeichnung	Anmärkning Anmerkung	S R
43	190772-4	1	1	-	-	-		Bricka	Scheibe		2
44	970970-0	1	1	-	-	-		Skruv	Schraube	(955340)	2
45	1239546-3	1	-	-	-	-		Mellanaxel	Vorgelegewelle	(1233290) REPL 1 PCS 1239546-3	4
	1239546-3	-	1	-	-	-		Mellanaxel	Vorgelegewelle	AW55	4
	1239866-5	-	1	-	-	-		Mellanaxel	Vorgelegewelle	AW70	4
	1239779-0	-	1	-	-	-		Mellanaxel	Vorgelegewelle	AW71 MARKED 222 AW71 MARKED 319 NO-82HF89999.	4
	1239970-5	-	1	-	-	-		Mellanaxel	Vorgelegewelle	AW71 MARKED 319 NO 82JF80001-.	4
45a		-	1	-	-	-	NS	• Plugg	• Stopfen	AW70, AW71	
45b	1239780-8	-	1	-	-	-	IK	• Tätningsring	• Dichtring	AW70, AW71	3
46	1233018-9	1	1	-	-	-	IK	Lagerbricka	Lageranlaufscheibe	REPL 1PCS 1239915-0, 1PCS 1239916-8.	3
46a	1239915-0	1	1	-	-	-		Nållager	Nadellager		3
46b	1239916-8	1	1	-	-	-		Lagerbricka	Lageranlaufscheibe		3
47	1233019-7	1	1	-	-	-	IK	Nållager	Nadellager	AW55, BW55	3
	1233019-7	-	1	-	-	-		Nållager	Nadellager	AW70, AW71	3
48	1233031-2	1	1	-	-	-	IK	Lagerbricka	Lageranlaufscheibe	AW55, BW55	3
	1233031-2	-	1	-	-	-		Lagerbricka	Lageranlaufscheibe	AW70, AW71	3
49	1239781-6	1	-	-	-	-		Ringhjul	Hohlrad	(1233239)	4
	1239881-4	-	1	-	-	-		Ringhjul	Hohlrad	(1239547) AW55, AW70	4
	1239781-6	-	1	-	-	-		Ringhjul	Hohlrad	AW71	4
50	1233098-1	1	1	-	-	-		Spårring	Nutring	AW55, BW55	3
	1233098-1	-	1	-	-	-	IK	Spårring	Nutring	AW70, AW71	3
51	1233035-3	1	1	-	-	-	IK	Lagerbricka	Lageranlaufscheibe	AW55, BW55	3
	1233035-3	-	1	-	-	-		Lagerbricka	Lageranlaufscheibe	AW70, AW71	3
52	1233036-1	1	1	-	-	-	IK	Nållager	Nadellager	AW55, BW55	3
	1233036-1	-	1	-	-	-		Nållager	Nadellager	AW70, AW71	3
53	1239767-5	1	-	-	-	-		Solhjulsaxel	Sonnenradwelle	(1233237) REPL 1 PCS 1239767-5	4
	1239532-3	-	1	-	-	-		Solhjulsaxel	Sonnenradwelle	AW55, AW70	4
	1239767-5	-	1	-	-	-		Solhjulsaxel	Sonnenradwelle	AW71	4
54		2	2	-	-	-	NS	• Bussning	• Buchse		
55	1233364-7	1	-	-	-	-		Planetväxel, bakre	Planetengetriebe, h		4
	1239865-7	-	1	-	-	-		Planetväxel, bakre	Planetengetriebe, h	(1239645) AW55	4
	1239865-7	-	1	-	-	-		Planetväxel, bakre	Planetengetriebe, h	AW70 MARKED 220, 284	4
	1239946-5	-	1	-	-	-		Planetväxel, bakre	Planetengetriebe, h	AW70 MARKED 320	4
	1239778-2	-	1	-	-	-		Planetväxel, bakre	Planetengetriebe, h	AW71	4
56	1233092-4	1	-	-	-	-	IK	Tryckbricka	Druckscheibe		3
	1239541-4	-	1	-	-	-	IK	Tryckbricka	Druckscheibe	AW55	3
	1239541-4	-	1	-	-	-		Tryckbricka	Druckscheibe	AW70	3
	1239776-6	-	1	-	-	-	IK	Tryckbricka nylon	Druckscheibe nylon	AW71	3
57	1233093-2	1	-	-	-	-	IK	Tryckbricka	Druckscheibe		3
	1239542-2	-	1	-	-	-	IK	Tryckbricka	Druckscheibe	AW55, AW70	3
	1239775-8	-	1	-	-	-		Tryckbricka stål	Druckscheibe Stahl	AW71	3
58	1239777-4	1	-	-	-	-		Ringhjul	Hohlrad	(1233090)	4
	1239543-0	-	1	-	-	-		Ringhjul	Hohlrad	AW55	4
	1239864-0	-	1	-	-	-		Ringhjul	Hohlrad	AW70	4
	1239777-4	-	1	-	-	-		Ringhjul	Hohlrad	AW71	4
59	1233091-6	1	1	-	-	-		Spårring	Nutring		3
60	1233363-9	1	-	-	-	-		Planetväxel, främre	Planetengetriebe, v	(1233086)	4
	1239539	-	1	-	-	-	NS	Planetväxel	Planetengetriebe	AW55	
		-	1	-	-	-	NS	Planetväxel mittre	Planetengetriebe mitte	AW70 MARKED 320	
	1239863-2	-	1	-	-	-		Planetväxel mittre	Planetengetriebe mitte	AW70 MARKED 220, 284	4
	1239772-5	-	1	-	-	-		Planetväxel, främre mittre	Planetengetriebe, v mitte	AW71	4
61		1	1	-	-	-	KN	Frihjul	Freilauf	AW55, BW55.	
		-	1	-	-	-	KN	Frihjul	Freilauf	AW70 MARKED 220, 284	
	1239945-7	-	1	-	-	-		Frihjul	Freilauf	AW70 MARKED 320	4
	1239774-1	-	1	-	-	-		Frihjul	Freilauf	AW71	4

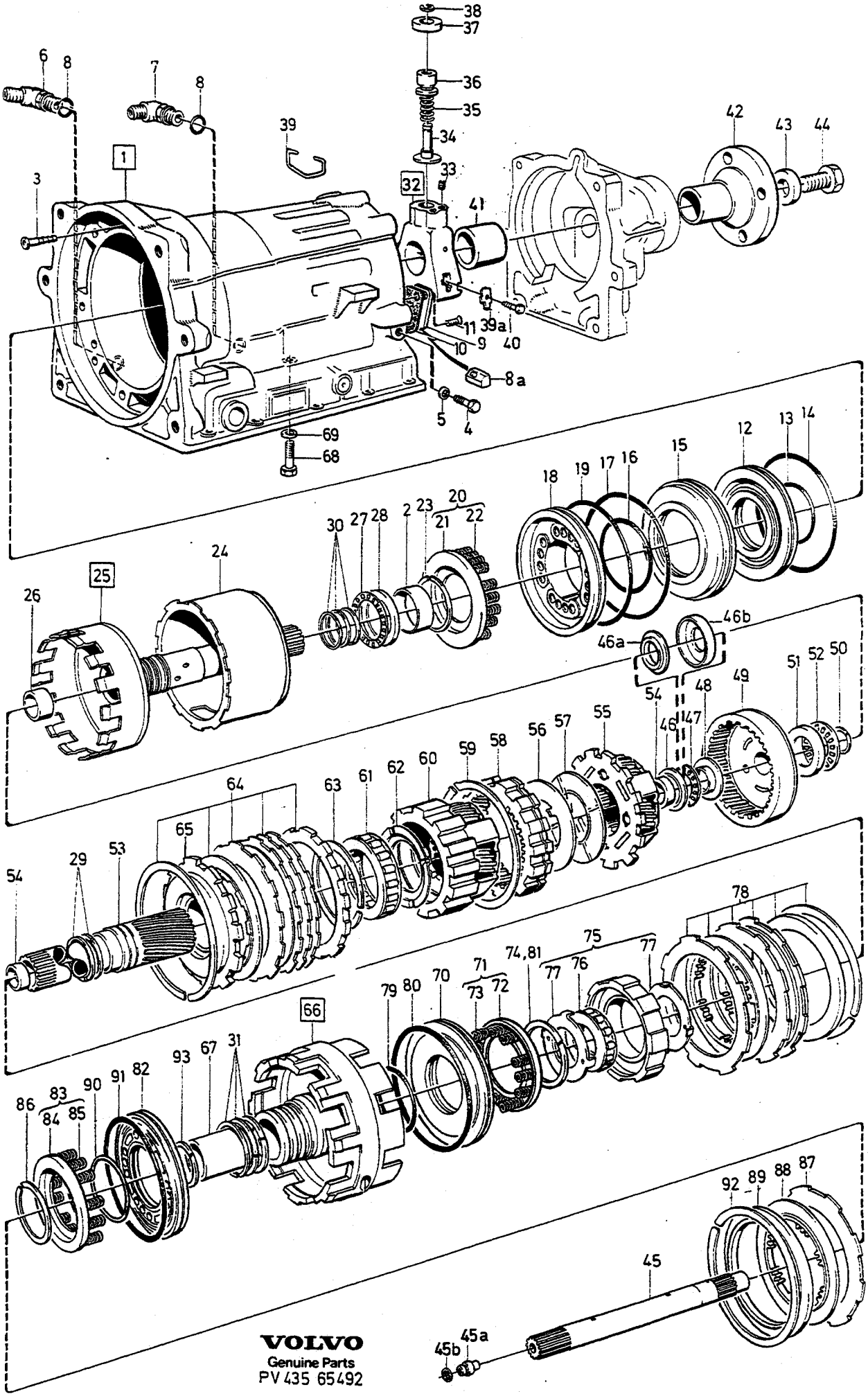
VOLVO
Genuine Parts
PV 435 65492

A	BW
B	AW
C	
D	
E	

AUTOMATVÄXELLÅDA, HUS MED PLANETVÄXEL, MELLANGAVEL-UTGÅENDE AXEL

AUTOMATISCHES GETRIEBE, GEHÄUSE MIT PLANETENGETRIEBE, ZWISCHENWAND- ABTRIEBWELLE

BW55, AW55, AW70, AW71

Grupp / Gruppe 43

Sida / Seite 999

Pos	Artikel nr / Artikelnr.	Antal / Anzahl A	B	C	D	E	PS	Benämning	Bezeichnung	Anmärkning / Anmerkung	SR
62	1233087-4	1	-	-	-	-	IK	Tryckbricka	Druckscheibe		3
	1239540-6	-	1	-	-	-	IK	Tryckbricka	Druckscheibe	AW55, AW70	3
	1239773-3	-	1	-	-	-	IK	Tryckbricka nylon	Druckscheibe nylon	AW71	3
63	1233089-0	1	1	-	-	-	IK	Spårring	Nutring	AW55, BW55, AW70	3
	1233089-0	-	1	-	-	-		Spårring	Nutring	AW71	3
64		1	-	-	-	-	KN	Tryckplatta B3	Druckplatte B3	B23, B27, B28.	
		2	-	-	-	-	KN	Tryckplatta B3	Druckplatte B3	B17,B19,B21, D20,D24	
		-	1	-	-	-	KN	Tryckplatta B3	Druckplatte B3		
		4	-	-	-	-	KN	Stållamell B3	Stahllamelle B3	B23, B27, B28	
		3	-	-	-	-	KN	Stållamell B3	Stahllamelle B3	B17,B19,B21, D20,D24	
		-	4	-	-	-	KN	Stållamell B3	Stahllamelle B3		
		5	-	-	-	-	KN	Friktionslamell	Reibkupplungslamelle	B23, B27, B28	
		4	-	-	-	-	KN	Friktionslamell	Reibkupplungslamelle	B17,B19,B21, D20,D24	
		-	4	-	-	-	KN	Friktionslamell	Reibkupplungslamelle	AW55, AW70	
		-	5	-	-	-	KN	Friktionslamell	Reibkupplungslamelle	AW71	
	1233084-1	1	1	-	-	-	IK	Spårring	Nutring	AW55, BW55	3
	1233084-1	-	1	-	-	-		Spårring	Nutring	AW70, AW71	3
65	1239771-7	1	-	-	-	-		Innerring	Innenring	(1233083)	3
	1239535-6	-	1	-	-	-		Innerring	Innenring	AW55, AW70	4
	1239771-7	-	1	-	-	-		Innerring	Innenring	AW71	3
66	*1233259*	1	-	-	-	-	OP	Kopplingshus	Kupplungskörper	TRANS MARKED 012, 019,027.	4
	1233234-2	1	-	-	-	-		Kopplingshus	Kupplungskörper	TRANS MARKED 001,003, 008, 009, 010, 011, 013, 014, 015, 016, 017, 018, 020, 021, 022, PP22, 023, 025, 026, 030, 031	4
	1239526	-	1	-	-	-	NS	Kopplingshus	Kupplungskörper	2) AW55	
	1239896-2	-	1	-	-	-		Kopplingshus	Kupplungskörper	4) AW55	4
	1239873-1	-	1	-	-	-		Kopplingshus	Kupplungskörper	3) AW70	4
	1239896-2	-	1	-	-	-		Kopplingshus	Kupplungskörper	5) AW70	4
	1239757-6	-	1	-	-	-		Kopplingshus	Kupplungskörper	1) AW71	4
	1239920-0	-	1	-	-	-		Kopplingshus	Kupplungskörper	6) AW71	4
67		1	1	-	-	-	NS	• Bussning	• Buchse		
68	955299-3	-	2	-	-	-		Skruv	Schraube		2
	1233226	2	-	-	-	-	NS	Skruv	Schraube		
69	1233227-6	2	2	-	-	-		Låsbricka	Sicherungsscheibe		3
70	1233053-6	1	-	-	-	-		Kolv B2	Kolben B2		4
	1239528-1	-	1	-	-	-		Kolv B2	Kolben B2	2) AW55	4
	1239759-2	-	1	-	-	-		Kolv B2	Kolben B2	4) AW55	4
	1239759-2	-	1	-	-	-		Kolv B2	Kolben B2	AW70, AW71	4
71	1233305-0	1	-	-	-	-		Fjäderhållare B2	Federlager B2		4
	273489-5	-	1	-	-	-		Fjädersats B2	Federsatz B2		4
72		1	-	-	-	-		• Hållare	• Halter		
	1233049-4	-	1	-	-	-	IK	• Hållare	• Halteklammer		4
73		12	-	-	-	-	NS	• Returfjäder	• Ruckholfeder		
	1233026-2	-	12	-	-	-	IK	• Returfjäder	• Ruckholfeder		3
74	1233050-2	1	-	-	-	-		Spårring	Nutring		3
	1233050-2	-	1	-	-	-	IK	Spårring	Nutring		3
75	1239764-2	1	-	-	-	-		Bromsnav	Bremsnabe	(1233076)	4
	1239764-2	-	1	-	-	-		Bromsnav B2	Bremsnabe B2		4
76		1	1	-	-	-	NS	• Frihjul	• Freilauf		

2) TRANS 1208253 MARKED 376 NO-1GA89999.
4) TRANS 1208253 MARKED 376 NO 1HA80001-.
3) TRANS 1208220 MARKED 220, 1208284 MARKED 284 NO-03701 HC81084
5) TRANS 1208220 MARKED 220, 1208284 MARKED 284 NO 03701 HC81085-. TRANS 1208320 MARKED 320. TRANS 1208356 MARKED 356.
1) TRANS 1208222 MARKED 222 NO 03711 HF80292.
6) TRANS 1208222 MARKED 222 NO 03711 HF80293-. TRANS 1208319 MARKED 319. TRANS 1208357 MARKED 357. TRANS 1208358 MARKED 358.

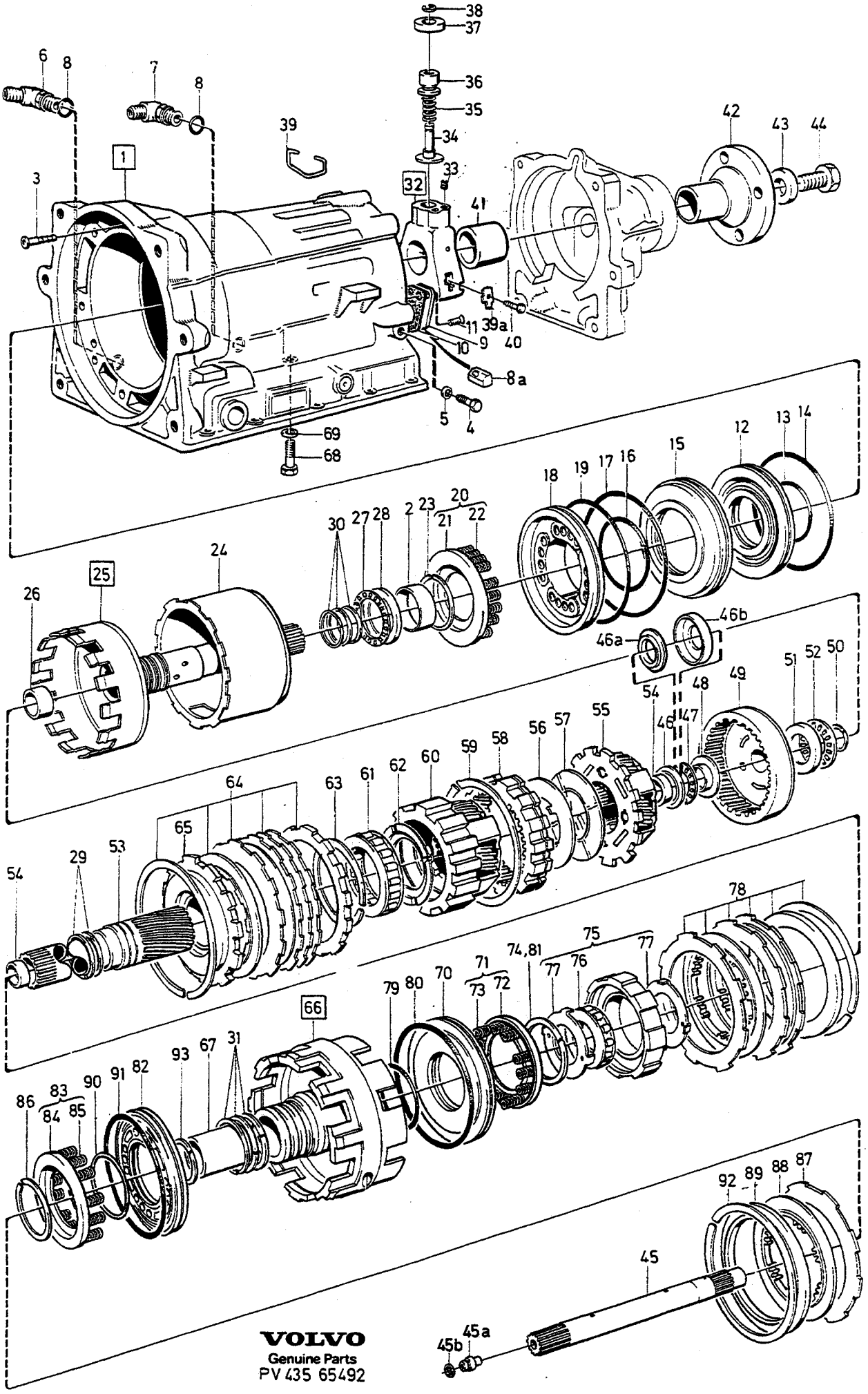
VOLVO
Genuine Parts
PV 435 65492

A	BW
B	AW
C	
D	
E	

AUTOMATVÄXELLÅDA, HUS MED PLANETVÄXEL, MELLANGAVEL-UTGÅENDE AXEL

AUTOMATISCHES GETRIEBE, GEHÄUSE MIT PLANETENGETRIEBE, ZWISCHENWAND- ABTRIEBWELLE

BW55, AW55, AW70, AW71

Pos	Artikel nr Artikelnr.	Antal / Anzahl A	B	C	D	E	PS	Benämning	Bezeichnung	Anmärkning Anmerkung	SR
77		2	2	-	-	-	NS	•Hållare	•Halter		
78		3	-	-	-	-	KN	Stållamell	Stahllamelle	EXC TRANS MARKED 019, 027, 012. ALTER 1.	
		1	-	-	-	-	KN	Stållamell	Stahllamelle	TRANS MARKED 019, 027,012.ALTER 1.	
		-	3	-	-	-	KN	Stållamell	Stahllamelle		
		3	-	-	-	-	KN	Friktionslamell	Reibkupplungslamelle	EXC TRANS MARKED 019, 027, 012. ALTER 1.	
		2	-	-	-	-	KN	Friktionslamell	Reibkupplungslamelle	TRANS MARKED 019, 027, 012. ALTER 1.	
		-	3	-	-	-	KN	Friktionslamell	Reibkupplungslamelle		
		2	1	-	-	-	KN	Tryckplatta	Druckplatte		
	1233232-6	1	-	-	-	-	IK	Spårring	Nutring		3
	1239519-0	-	1	-	-	-	IK	Spårring	Nutring	AW55	3
		-	1	-	-	-	NS	Låsring	Schlossring	AW70, AW71	
79	1233024-7	1	1	-	-	-	IK	O-ring inre	O-ring innere		3
80	1233025-4	1	-	-	-	-	IK	O-ring yttre	O-ring äussere		3
	1233025-4	-	1	-	-	-	IK	O-ring yttre	O-ring äussere	2) AW55	3
	1239760-0	-	1	-	-	-		O-ring yttre	O-ring äussere	4) AW55	3
	1239760-0	-	1	-	-	-	IK	O-ring yttre	O-ring äussere	AW70, AW71	3
81	1233050-2	1	1	-	-	-	IK	Spårring	Nutring	BW55, AW55	3
	1233050-2	-	1	-	-	-		Spårring	Nutring	AW70, AW71	3
82	1233053-6	1	-	-	-	-		Kolv B1	Kolben B1		4
	1239528-1	-	1	-	-	-		Kolv B1	Kolben B1		4
83	1233305-0	1	-	-	-	-		Fjäderhållare B1	Federlager B1		4
	273489-5	-	1	-	-	-		Fjädersats B1	Federsatz B1		4
84		1	-	-	-	-	NS	•Hållare	•Halter		
	1233049-4	-	1	-	-	-	IK	•Hållare	•Halteklammer		4
85		12	-	-	-	-	NS	•Returfjäder	•Ruckholfeder		
	1233026-2	-	12	-	-	-	IK	•Returfjäder	•Ruckholfeder		3
86	1233050-2	1	-	-	-	-		Spårring	Nutring		3
	1233050-2	-	1	-	-	-	IK	Spårring	Nutring		3
87		1	1	-	-	-	KN	Stållamell B1	Stahllamelle B1		
88		1	-	-	-	-	KN	Friktionslamell	Reibkupplungslamelle		
		-	1	-	-	-	KN	Friktionslamell	Reibkupplungslamelle		
89		1	-	-	-	-	KN	Tryckplatta B1	Druckplatte B1		
		-	1	-	-	-	KN	Tryckplatta B1	Druckplatte B1		
90	1233024-7	1	1	-	-	-	IK	O-ring inre	O-ring innere		3
91	1233025-4	1	1	-	-	-	IK	O-ring yttre	O-ring äussere		3
92	1233232-6	1	-	-	-	-	IK	Spårring	Nutring		3
	1239519-0	-	1	-	-	-	IK	Spårring	Nutring	AW55	3
		-	1	-	-	-	NS	Låsring	Schlossring	AW70, AW71	
93	1233061-9	1	1	-	-	-		Spårring	Nutring	BW55, AW55, AW70	3
	1239763-4	-	1	-	-	-		Spårring	Nutring	AW71	5

2) TRANS 1208253 MARKED 376 NO-1GA89999.
4) TRANS 1208253 MARKED 376 NO 1HA80001-.

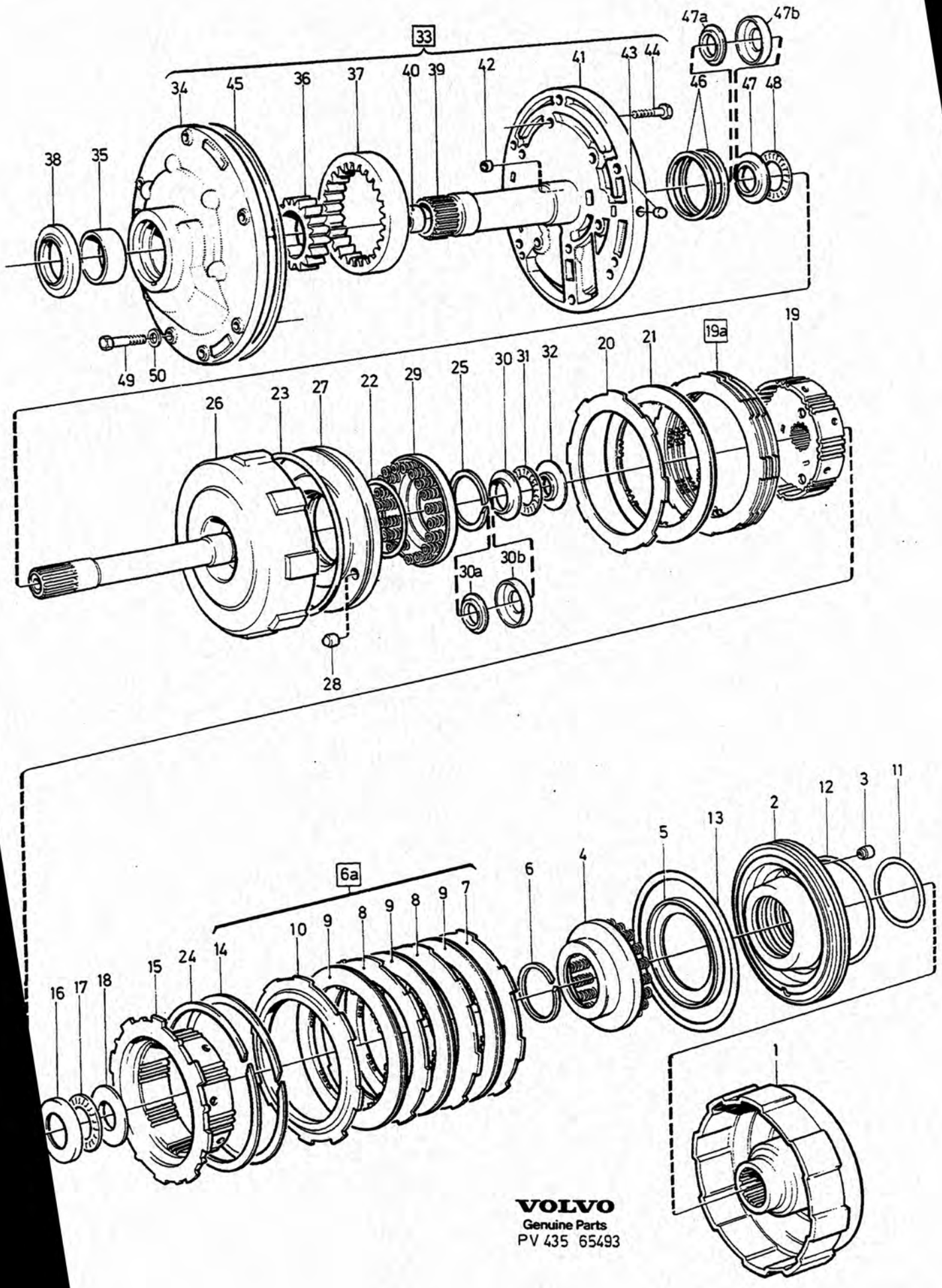

VOLVO
Genuine Parts
PV 435 65493

A
B
C
D
E

AUTOMATVÄXELLÅDA
PUMPHUS- KOPPLINGSHUS

AUTOMATISCHES GETRIEBE
PUMPENGEHÄUSE- KUPPL.-GEHÄUSE

BW55

Pos	Artikel nr Artikelnr.	Antal / Anzahl A	B	C	D	E	PS	Benämning	Bezeichnung	Anmärkning Anmerkung	SR
1	1233233-4	1	-	-	-	-		Kopplingshus C2	Kupplungskörper C2		5
2	1233303-5	1	-	-	-	-		Kolv, bakre	Kolben, h		4
3		2	-	-	-	-	NS	• Kulventil	• Kugelventil		
4	1233301-9	1	-	-	-	-		Fjäderhållare	Federlager		4
		1	-	-	-	-	NS	• Hållare	• Halter		
		18	-	-	-	-	NS	• Returfjäder	• Ruckholfeder		
5	1233302-7	1	-	-	-	-		Fjädersäte	Federsitz		4
6	1233028-8	1	-	-	-	-		Spårring	Nutring		3
6a	273415-0	1	-	-	-	-		Lamellsats C2	Lamellensatz C2		3
7		1	-	-	-	-	KN	• Stållamell	• Stahllamelle		
8		2	-	-	-	-	KN	• Stållamell	• Stahllamelle		
9		3	-	-	-	-	KN	• Friktionslamell	• Reibkupplungslamelle		
10		1	-	-	-	-	KN	• Tryckplatta	• Druckplatte		
11	1233024-7	2	-	-	-	-	IK	• O-ring	• O-ring		3
12	1233041-1	1	-	-	-	-	IK	• O-ring	• O-ring		3
13	1233025-4	1	-	-	-	-	IK	• O-ring	• O-ring		3
14	1233232-6	1	-	-	-	-	IK	• Spårring	• Nutring		3
15	1233231-8	1	-	-	-	-		Kopplingsnav C2	Kupplungsnabe C2		4
16	1233035-3	1	-	-	-	-	IK	Lagerbricka	Lageranlaufscheibe		3
17	1233036-1	1	-	-	-	-	IK	Nållager	Nadellager		3
18	1233037-9	1	-	-	-	-	IK	Lagerbricka	Lageranlaufscheibe		3
19	1340047-8	1	-	-	-	-		Kopplingsnav C1	Kupplungsnabe C1	(1233327)	4
19a	274045-4	1	-	-	-	-		Lamellsats C1	Lamellensatz C1	B23, B27, B28. (273414)	3
	273649-4	1	-	-	-	-		Lamellsats C1	Lamellensatz C1	B17, B19, B21, D20, D24.	3
20		4	-	-	-	-	KN	• Stållamell	• Stahllamelle	B23, B27, B28.	
		3	-	-	-	-	KN	• Stållamell	• Stahllamelle	B17, B19, B21, D20, D24.	
21		4	-	-	-	-	KN	• Friktionslamell	• Reibkupplungslamelle	B23, B27, B28.	
		3	-	-	-	-	KN	• Friktionslamell	• Reibkupplungslamelle	B17, B19, B21, D20, D24.	
22	1233024-7	1	-	-	-	-	IK	• O-ring inre	• O-ring innere		3
23	1233025-4	1	-	-	-	-	IK	• O-ring yttre	• O-ring äussere		3
24	1233232-6	1	-	-	-	-	IK	• Spårring	• Nutring		3
25	1233028-8	1	-	-	-	-	IK	• Spårring	• Nutring	B17, B19, B21.	3
	1233028-8	1	-	-	-	-		Spårring	Nutring	B23, B27, B28.	3
26	1233248-2	1	-	-	-	-		Axel C1	Welle C1		4
								Kopplingslåda	Kupplungsgehäuse		
27	1233021-3	1	-	-	-	-		Kolv främre	Kolben vordere	TRANS MARKED 001,010, 011, 013, 017, 018, 021, 023, 025, 030, 031.	4
	1233255-7	1	-	-	-	-		Kolv, främre	Kolben, v	TRANS MARKED 003,008, 009, 012, 014, 015, 016, 019, 020, 022, PP22, 026, 027.	4
28		1	-	-	-	-	NS	• Kulventil	• Kugelventil		
29	1233301-9	1	-	-	-	-		Fjäderhållare	Federlager		4
		1	-	-	-	-	NS	• Hållare	• Halter		
		18	-	-	-	-	NS	• Fjäder	• Feder		
30	1233018-9	1	-	-	-	-	IK	Lagerbricka	Lageranlaufscheibe	REPL 1PCS 1239915-0, 1PCS 1239916-8.	3
30a	1239915-0	1	-	-	-	-		Nållager	Nadellager		3
30b	1239916-8	1	-	-	-	-		Lagerbricka	Lageranlaufscheibe		3
31	1233019-7	1	-	-	-	-	IK	Nållager	Nadellager		3
32	1233031-2	1	-	-	-	-	IK	Lagerbricka	Lageranlaufscheibe		3

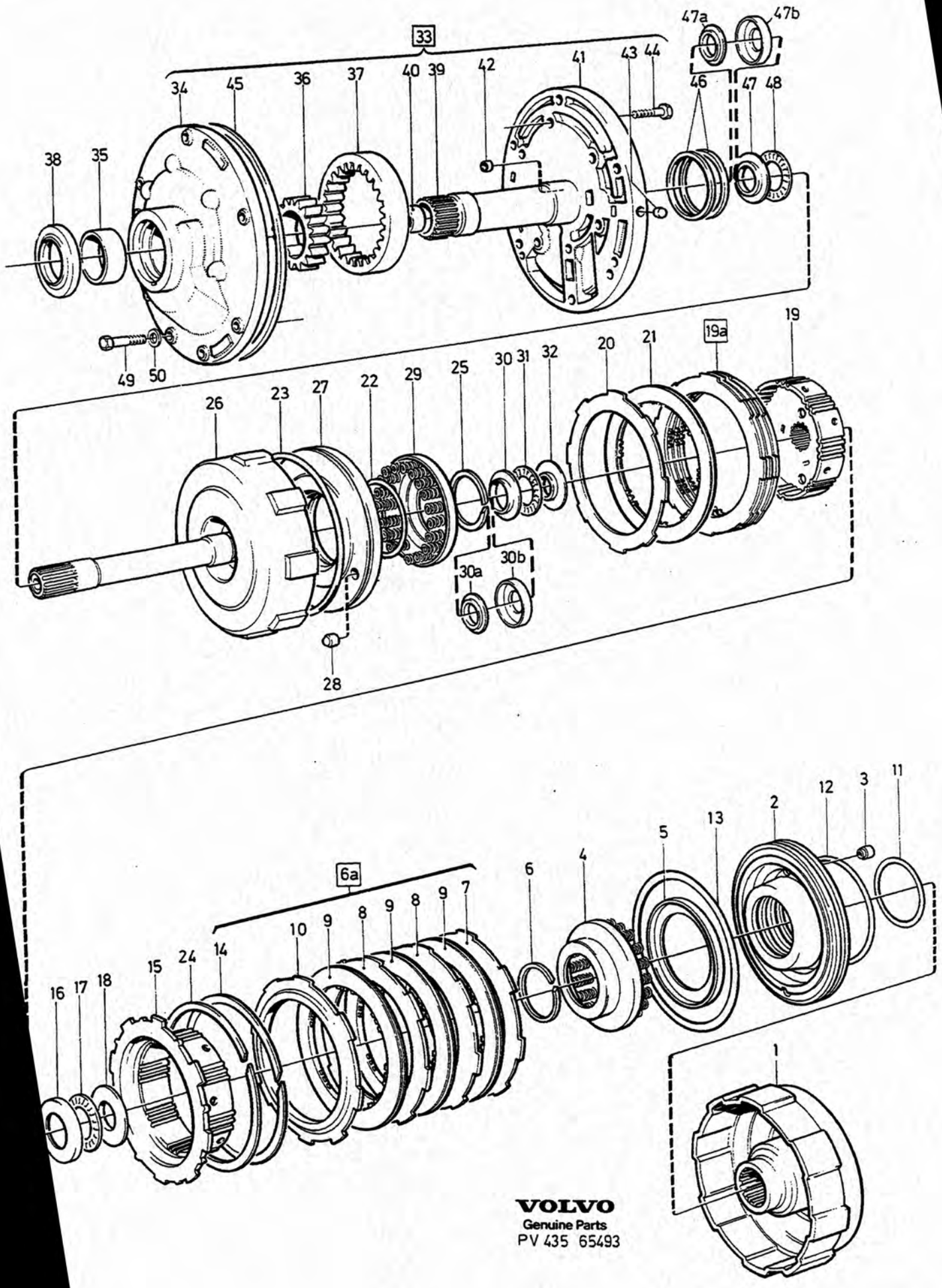

VOLVO
Genuine Parts
PV 435 65493

A
B
C
D
E

AUTOMATVÄXELLÅDA
PUMPHUS- KOPPLINGSHUS

AUTOMATISCHES GETRIEBE
PUMPENGEHÄUSE- KUPPL.-GEHÄUSE

BW55

Grupp / Gruppe 43

Sida / Seite 1005

Pos	Artikel nr / Artikelnr.	Antal / Anzahl A	B	C	D	E	PS	Benämning	Bezeichnung	Anmärkning / Anmerkung	SR
33	1233411-6	1	-	-	-	-		Pump	Pumpe	D20, D24	5
	(1233300)	1	-	-	-	-	SP	Pump	Pumpe	B17, B19, B21, B23, B27, B28. REPL 1 PCS 1239674-3, 1 PCS 955298-5, 1 PCS 1239673-5.	5
34		1	-	-	-	-	NS	• Pumphus	• Pumpengehäuse		
35		1	-	-	-	-	NS	• Bussning	• Buchse		
36		1	-	-	-	-	NS	• Drivhjul	• Triebrad		
37		1	-	-	-	-	NS	• Löphjul	• Schlepprad		
38	1340096-5	1	-	-	-	-	IK	• Tätningsring	• Dichtring	(1233009)	3
39		1	-	-	-	-	NS	• Statoraxel	• Ständermitte		
40		2	-	-	-	-	NS	• Bussning	• Buchse		
41		1	-	-	-	-	NS	• Lock	• Deckel		
42		1	-	-	-	-	NS	• Propp	• Stöpsel		
43		3	-	-	-	-	NS	• Propp	• Stöpsel		
44	955272-0	6	-	-	-	-		• Skruv	• Schraube		2
45	1233016-3	1	-	-	-	-		Tätningsring	Dichtring		3
46	1233247-4	2	-	-	-	-	IK	Tätningsring	Dichtring		3
47	1233018-9	1	-	-	-	-	IK	Lagerbricka	Lageranlaufscheibe	REPL 1PCS 1239915-0, 1PCS 1239916-8.	3
47a	1239915-0	1	-	-	-	-		Nållager	Nadellager		3
47b	1239916-8	1	-	-	-	-		Lagerbricka	Lageranlaufscheibe		3
48	1233019-7	1	-	-	-	-	IK	Nållager	Nadellager		3
49	*1233226*	7	-	-	-	-	NS	Skruv	Schraube		
50	1233270-6	7	-	-	-	-		Bricka	Scheibe		4

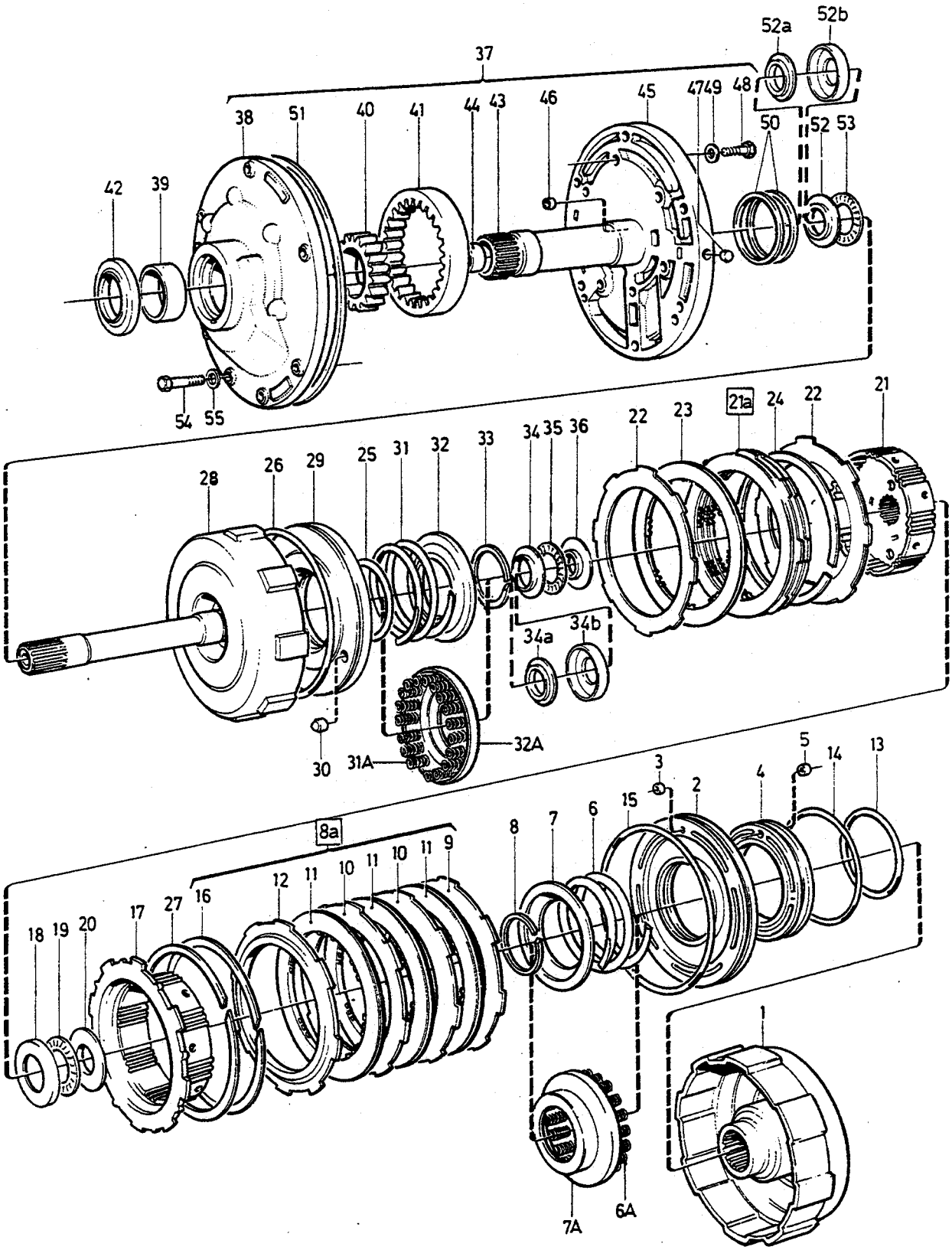

VOLVO
Genuine Parts
PV 435 65494

A	TRANS MARKED 250
B	TRANS MARKED 320
C	1) TRANS MARKED 376
D	2) TRANS MARKED 376
E	

AUTOMATVÄXELLÅDA
PUMPHUS- KOPPLINGSHUS

AUTOMATISCHES GETRIEBE
PUMPENGEHÄUSE- KUPPL.-GEHÄUSE

AW55

Grupp
Gruppe
43

Sida
Seite
1007

Pos	Artikel nr Artikelnr.	Antal / Anzahl					PS	Benämning	Bezeichnung	Anmärkning Anmerkung	SR
		A	B	C	D	E					
1	1239753-5	1	1	1	-	-		Kopplingslåda C2	Kupplungsgehäuse C2	(1239520)	5
	1239895-4	-	-	-	1	-		Kopplingshus C2	Kupplungskörper C2		4
2	*1239523*	1	1	1	-	-	OP	Kolv, främre C2	Kolben, v C2		4
	1239901-0	-	-	-	1	-		Kolv C2, främre	Kolben C2, vorn		4
3		2	2	2	2	-		• Kulventil	• Kugelventil		
4	1239521-6	1	1	1	1	-		Kolv, bakre C2	Kolben, h C2		4
5		1	1	1	1	-		• Kulventil	• Kugelventil		
6	273488-7	1	1	1	-	-		Fjädersats	Federsatz		4
		-	-	-	1	-	NS	Fjädersats	Federsatz		
	1239513-3	1	1	1	-	-	IK	• Returfjäder	• Ruckholfeder		3
6a	1233026-2	-	-	-	18	-		• Returfjäder	• Ruckholfeder		3
7	*1239514*	1	1	1	-	-	KN	• Hållare	• Halter		
7a	1239894-7	-	-	-	1	-		• Hållare	• Halteklammer		4
8	1233028-8	1	1	1	1	-	IK	• Spårring	• Nutring		3
8a	273482-0	1	1	1	1	-		Lamellsats C2	Lamellensatz C2		3
9		1	1	1	1	-	KN	• Stållamell	• Stahllamelle		
10		2	2	2	2	-	KN	• Stållamell	• Stahllamelle		
11		3	3	3	3	-	KN	• Friktionslamell	• Reibkupplungslamelle		
12		1	1	1	1	-	KN	• Tryckplatta	• Druckplatte		
13	1233024-7	2	2	2	2	-	IK	• O-ring	• O-ring		3
14	1233041-1	1	1	1	1	-	IK	• O-ring	• O-ring		3
15	1233025-4	1	1	1	-	-	IK	• O-ring	• O-ring		3
	1239892-1	-	-	-	1	-		• O-ring	• O-ring		3
16	1239519-0	1	1	1	1	-	IK	• Spårring	• Nutring		3
17	1239518-2	1	1	1	1	-		Kopplingsnav C2	Kupplungsnabe C2		4
18	1233035-3	1	1	1	1	-	IK	Lagerbricka	Lageranlaufscheibe		3
19	1233036-1	1	1	1	1	-	IK	Nållager	Nadellager		3
20	1233037-9	1	1	1	1	-	IK	Lagerbricka	Lageranlaufscheibe		3
21	1239516-6	1	1	1	1	-		Kopplingsnav C1	Kupplungsnabe C1		4
21a	273481-2	1	1	1	1	-		Lamellsats C1	Lamellensatz C1		3
22		4	4	4	4	-	KN	• Stållamell	• Stahllamelle		
23		3	3	3	3	-	KN	• Friktionslamell	• Reibkupplungslamelle		
24	1239517-4	1	1	1	1	-	IK	• Spårring	• Nutring		3
25	1233024-7	1	1	1	1	-	IK	• O-ring	• O-ring		3
26	1233025-4	1	1	1	-	-	IK	• O-ring	• O-ring		3
	1239892-1	-	-	-	1	-		• O-ring	• O-ring		3
27	1239519-0	1	1	1	1	-	IK	• Spårring	• Nutring		3
28	*1239510*	1	1	1	-	-	OP	Axel	Welle		4
	1239889-7	-	-	-	1	-		Axel	Welle		4
29	*1239511*	1	1	-	-	-	NS	Kolv C1	Kolben C1		
	1239890-5	-	-	-	1	-		Kolv C1	Kolben C1		4
30		1	1	1	1	-	NS	• Kulventil	• Kugelventil		
31	273488-7	1	1	1	-	-		Fjädersats	Federsatz		4
		-	-	-	1	-	NS	Fjädersats	Federsatz		
	1239513-3	1	1	1	-	-	IK	• Returfjäder	• Ruckholfeder		3
31a	1233026-2	-	-	-	18	-		• Returfjäder	• Ruckholfeder		3
32	*1239514*	1	1	1	-	-	KN	• Hållare	• Halter		
32a	1239894-7	-	-	-	1	-		• Hållare	• Halteklammer		4
33	1233028-8	1	1	1	1	-	IK	• Spårring	• Nutring		3
34	1233018-9	1	1	1	1	-	IK	Lagerbricka	Lageranlaufscheibe	REPL 1PCS 1239915-0, 1PCS 1239916-8.	3
34a	1239915-0	1	1	1	1	-		Nållager	Nadellager		3
34b	1239916-8	1	1	1	1	-		Lagerbricka	Lageranlaufscheibe		3
35	1233019-7	1	1	1	1	-	IK	Nållager	Nadellager		3
36	1233031-2	1	1	1	1	-	IK	Lagerbricka	Lageranlaufscheibe		3

1) TRANS 1208253 MARKED 376 NO-1GA89999.
2) TRANS 1208253 MARKED 376 NO 1HA80001-.

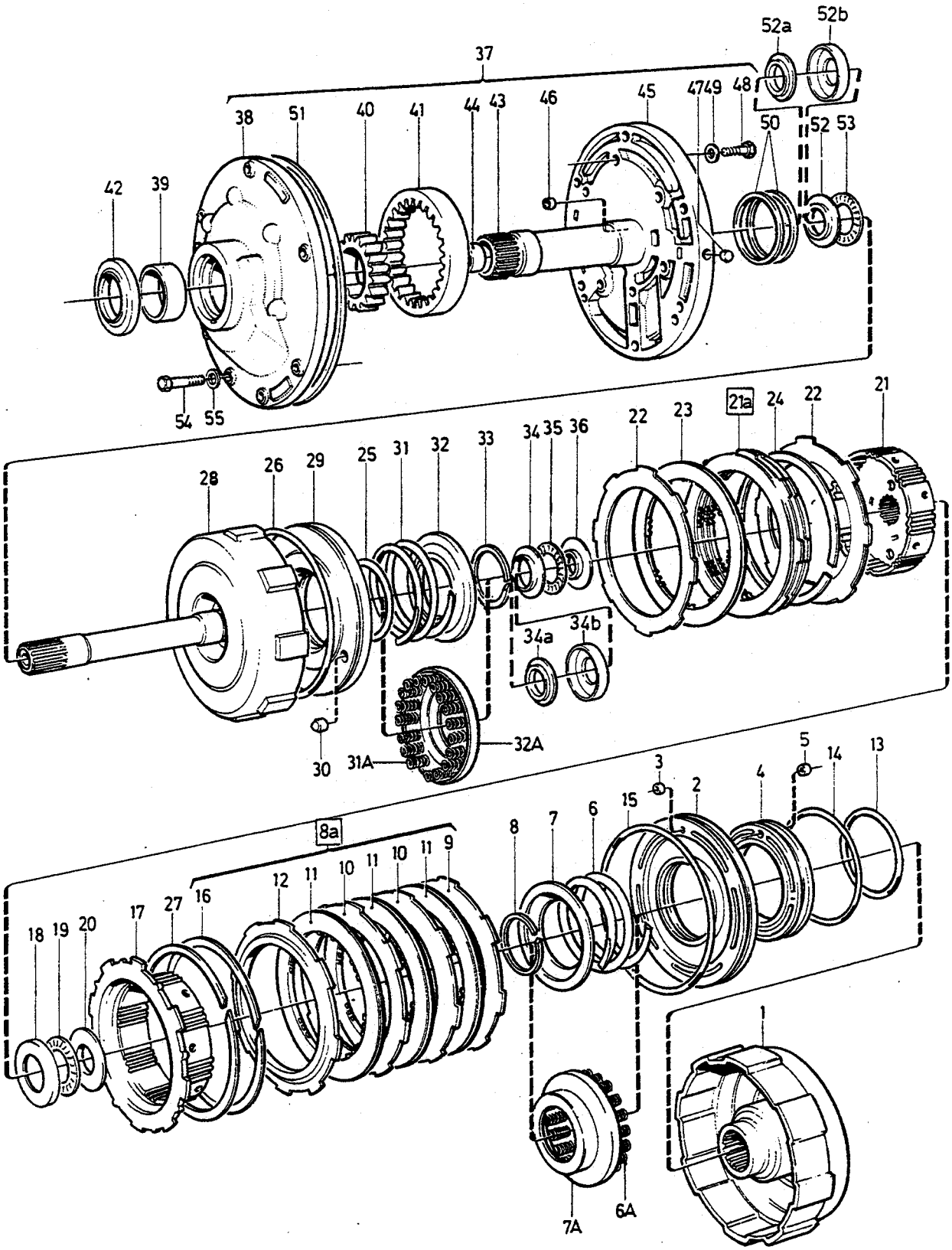

VOLVO
Genuine Parts
PV 435 65494

A	TRANS MARKED 250
B	TRANS MARKED 320
C	1) TRANS MARKED 376
D	2) TRANS MARKED 376
E	

AUTOMATVÄXELLÅDA
PUMPHUS- KOPPLINGSHUS

AUTOMATISCHES GETRIEBE
PUMPENGEHÄUSE- KUPPL.-GEHÄUSE

AW55

Grupp / Gruppe 43

Sida / Seite 1009

Pos	Artikel nr / Artikelnr.	Antal / Anzahl A	B	C	D	E	PS	Benämning	Bezeichnung	Anmärkning / Anmerkung	SR
37	*(1239502)*	1	-	-	-	-	SP	Pump	Pumpe	REPL 1 PCS 1239674-3, 1 PCS 1239673-5, 7 PCS 955298-5.	3
	(1239502)	-	1	-	-	-	SP	Pump	Pumpe	NO-9HA80050 REPL 1 PCS 1239674-3, 1 PCS 1239673-5, 7 PCS 955298-5.	3
	(1239674)	-	1	1	-	-	SP	Pump	Pumpe	3) NO 9HA80051-	5
	1233411-6	-	1	1	-	-		Pump	Pumpe	NO 9HA80051-	5
	1239886-3	-	-	-	1	-		Pump	Pumpe		5
38		1	1	1	1	-	NS	•Pumphus	•Pumpengehäuse		
39		1	1	1	1	-	NS	••Bussning	••Buchse		
40		1	1	1	1	-	NS	•Drivhjul	•Triebrad		
41		1	1	1	1	-	NS	•Löphjul	•Schlepprad		
42	1340096-5	1	1	1	1	-	IK	•Tätningsring	•Dichtring	(1233009)	3
43		1	1	1	-	-	NS	•Pumphållare	•Pumpenhalter		
		-	-	-	1	-	NS	•Pumphållare	•Pumpenhalter		
		1	1	1	1	-	NS	••Statoraxel	••Ständermitte		
44		2	2	2	2	-	NS	••Bussning	••Buchse		
45		1	1	1	1	-	NS	••Lock	••Deckel		
46		1	1	1	1	-	NS	•Propp	•Stöpsel		
47		3	3	3	3	-	NS	•Propp	•Stöpsel		
48	955271-2	6	-	6	6	-		•Skruv	•Schraube	LG 16 mm	2
	955272-0	-	6	-	-	-		•Skruv	•Schraube	LG 20 mm	2
	955271-2	-	6	-	-	-		•Skruv	•Schraube	NO-9HA80050 NO 9HA80051-.	2
49	941906-0	6	6	6	6	-		•Fjäderbricka	•Federscheibe		2
50	1239888-9	-	-	-	2	-		•Tätningsring	•Dichtring		3
	1239509-1	-	-	2	-	-		Tätningsring	Dichtring		3
	1239509-1	2	2	-	-	-		Tätningsring	Dichtring		3
51	1233016-3	1	-	-	-	-		Tätningsring	Dichtring		3
	1233016-3	-	1	-	-	-		Tätningsring	Dichtring	NO-9HA80050.	3
	1239673-5	-	1	-	-	-		O-ring	O-ring	NO 9HA80051-.	3
	1239673-5	-	-	1	1	-		O-ring	O-ring		3
52	1233018-9	1	1	1	1	-	IK	Lagerbricka	Lageranlaufscheibe	REPL 1PCS 1239915-0, 1PCS 1239916-8.	3
52a	1239915-0	1	1	1	1	-		Nållager	Nadellager		3
52b	1239916-8	1	1	1	1	-		Lagerbricka	Lageranlaufscheibe		3
53	1233019-7	1	1	1	1	-	IK	Nållager	Nadellager		3
54	955299-3	7	-	-	-	-		Skruv	Schraube	LG 45 mm	2
	955299-3	-	7	-	-	-		Skruv	Schraube	NO -9HA80050	2
	948069-0	-	7	-	-	-		Sexkantsskruv	Sechskantschraube	(955298) LG 40 mm. NO 9HA80051-.	2
	948069-0	-	-	7	7	-		Sexkantsskruv	Sechskantschraube	(955298)	2
55	1233270-6	7	7	7	7	-		Bricka	Scheibe		4

1) TRANS 1208253 MARKED 376 NO-1GA89999.
2) TRANS 1208253 MARKED 376 NO 1HA80001-.
3) REPL 1PCS 1233411-6,7PCS 955299-3.

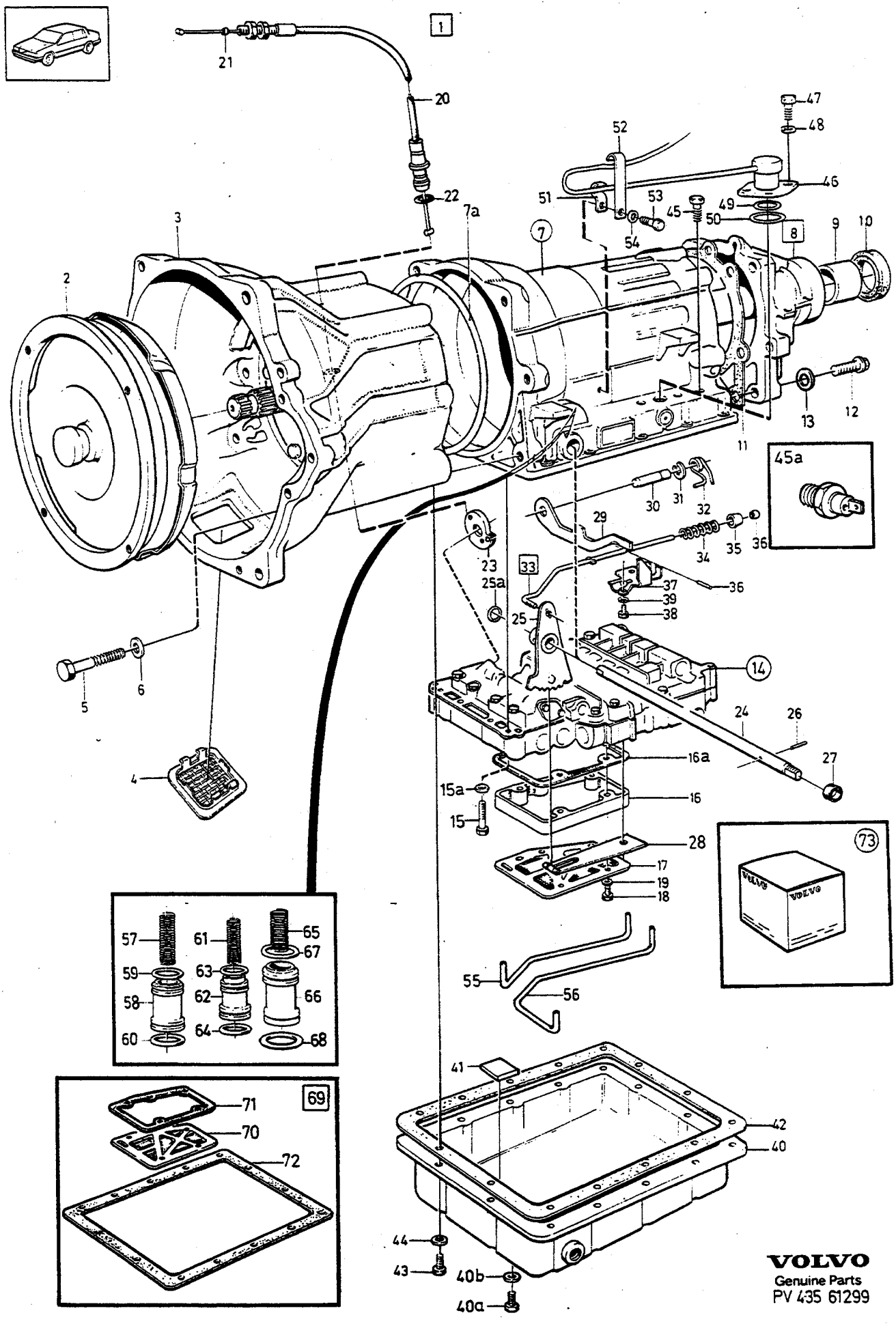

VOLVO
Genuine Parts
PV 435 61299

A	1208220
B	1208284
C	1208320
D	1208356
E	

AUTOMATVÄXELLÅDA — AUTOMATISCHES GETRIEBE

Grupp Gruppe 43

Sida Seite 1011

AW70

Pos	Artikel nr Artikelnr.	Antal / Anzahl A	B	C	D	E	PS	Benämning	Bezeichnung	Anmärkning Anmerkung	SR
1	*(1208220)*	1	-	-	-	-	SP	Automatväxellåda	Automatisches getriebe	MARKED 220	4
	(1208284)	-	1	-	-	-	SP	Automatväxellåda	Automatisches getriebe	MARKED 284	4
	(1208320)	-	-	1	-	-	SP	Automatväxellåda	Automatisches getriebe	MARKED 320	4
	(1208356)	-	-	-	1	-	SP	Automatväxellåda	Automatisches getriebe	MARKED 356	4
2	1239686-7	1	1	1	-	-		•Momentomvandlare	•Drehmomentwandler		4
	1239882-2	-	-	-	1	-		•Momentomvandlare	•Drehmomentwandler		4
3	3502072-6	1	1	1	1	-		•Momentomvandlarkåpa	•Wandlerglocke	(1239977)	5
4	1233328-2	2	2	2	2	-		•Skyddsnät	•Fangnetz		5
5	1239691-7	4	4	4	4	-		•Skruv	•Schraube	LG 118 mm	3
	1239690-9	2	2	2	2	-		•Skruv	•Schraube	LG 98 mm	3
6	941908-6	4	4	4	4	-		•Fjäderbricka	•Federscheibe	D1 10.5 mm	2
	940280-1	2	2	2	2	-		•Fjäderbricka	•Federscheibe	D1 13.5 mm	2
7		-	-	-	-	-	NS	•Växellådshus	•Getriebegehäuse		
		-	-	-	-	-		••Främre planetväxel- pumphus-kopplingshus	••Vorderes Planetengetriebe Pumpengehäuse-Kuppl.-Gehäuse	SEE 43•1025	
		-	-	-	-	-		••Mellangavel- planetväxel-utgående axel	••Zwischenwand- Planetengetriebe- Abtriebwelle	SEE 43•993	
7a	6814812-1	1	1	1	1	-		•Tätningsring	•Dichtring	(1239689)	3
8	*(1233374)*	1	1	1	1	-	SP	•Hus, bakre	•Gehäuse, h	REPL 1 PCS 1239637-0, 4PCS 1239883-0, 2PCS 1239884-8.	3
☆	*(1239637)*	1	1	1	1	-	SP	•Hus, bakre	•Gehäuse, h	REPL 1PCS 1340097-3	3
☆	1340097-3	1	1	1	1	-		•Hus, bakre	•Gehäuse, h		5
9	235878-6	1	1	1	1	-		••Bussning	••Buchse		3
10	235728-3	1	1	1	1	-	IK	•Tätningsring	•Dichtring		3
11		1	1	1	1	-	KN	•Packning	•Dichtung		
12	1239883-0	4	4	4	4	-		•Skruv	•Schraube	(1239639)	4
	1239884-8	2	2	2	2	-		•Skruv	•Schraube		4
13	*1239139*	4	4	4	4	-	NS	•Låsbricka	•Sicherungsscheibe		
14	*(1239830)*	1	1	-	-	-	SP	•Kontrollsystem	•Kontrollsystem	REPL 1 PCS 1340098-1	4
	(1239947)	-	-	1	-	-	SP	•Kontrollsystem	•Kontrollsystem	NO-82HC89999. REPL 1 PCS 1239964-8	4
	(1239964)	-	-	1	-	-	SP	•Kontrollsystem	•Kontrollsystem	NO 82JC80001-. REPL 1 PCS 1340105-4	4
	(1340036)	-	-	-	1	-	SP	•Kontrollsystem	•Kontrollsystem	REPL 1 PCS 1340098-1	4
		-	-	-	-	-		••SEE 43•1043	••SEE 43•1043		
15	955272-0	2	2	2	2	-		•Skruv	•Schraube	LG 20 mm	2
	955274-6	2	2	2	2	-		•Skruv	•Schraube	LG 25 mm	2
	955275-3	5	5	5	5	-		•Skruv	•Schraube	LG 30 mm	2
	955276-1	3	3	3	3	-		•Skruv	•Schraube	LG 35 mm	2
	940101-9	1	1	1	1	-		•Skruv	•Schraube	LG 40 mm	2
	1239826-9	1	1	1	1	-		•Skruv	•Schraube	LG 47 mm	3
	948081-5	3	3	3	3	-		•Låsskruv	•Sicherungsschraube	LG 55mm,(955279)	2
15a	941906-0	17	17	17	17	-		•Fjäderbricka	•Federscheibe		2
16	*(1239827)*	1	1	1	1	-	SP	•Mellanfläns	•Zwischenflansch	REPL 1 PCS 1340136-9, 1 PCS 955249-8, 1 PCS 940090-4.	2
16a	3520329-8	1	1	1	1	-	IK	•Packning	•Dichtung	(1239828)	2
17	1239829-3	1	1	1	1	-		•Oljesil	•Ölsieb		5
18	955248-0	5	5	5	5	-		•Skruv	•Schraube		2
19	941905-2	5	5	5	5	-		•Fjäderbricka	•Federscheibe		2
20	1239930-9	1	-	-	1	-		•Reglagewire	•Regelzug	(1239677)	4
	1239931-7	-	1	-	-	-		•Reglagewire	•Regelzug	(1239681)	4
	1239932-5	-	-	1	-	-		•Reglagewire	•Regelzug		4
21	1220513-4	1	1	1	1	-		•Wirestopp	•Seilanschlag		4
22	1233141-9	1	1	1	1	-	IK	•O-ring	•O-ring		3
23		1	1	1	1	-		•Kam	•Nocken	SEE 43•1047	
24	1239744-4	1	1	1	-	-		•Axel	•Welle		4

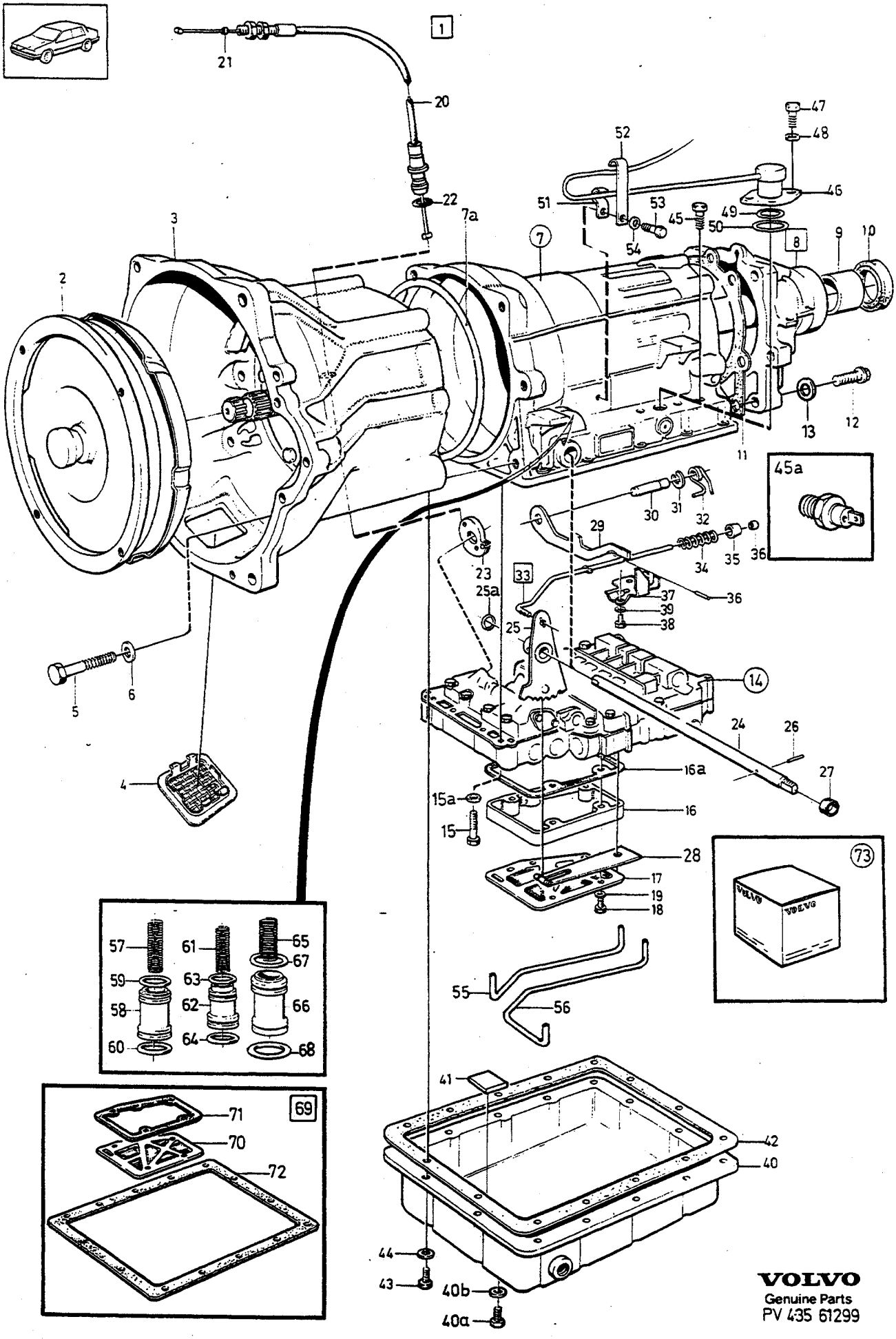

VOLVO
Genuine Parts
PV 435 61299

A	1208220
B	1208284
C	1208320
D	1208356
E	

AUTOMATVÄXELLÅDA — AUTOMATISCHES GETRIEBE

AW70

Grupp / Gruppe 43

Sida / Seite 1013

Pos	Artikel nr / Artikelnr.	Antal / Anzahl A	B	C	D	E	PS	Benämning	Bezeichnung	Anmärkning / Anmerkung	SR
25	1239936-6	-	-	1	-	-		• Växelväljarkam	• Umsteuernocken	(1239743)	3
	1239936-6	1	1	-	-	-		• Växelväljarkam	• Umsteuernocken	TRANS NO-1KC86144 (1239743)	3
	1239936-6	1	1	-	1	-		• Växelväljarkam	• Umsteuernocken	TRANS NO 1KC86145-	3
25a	1233098-1	1	1	1	1	-		• • Spårring	• • Nutring	(1233377)	3
26	1239832-7	1	1	1	1	-		• Låspinne	• Sicherungsstift		3
☆ 27	3549669-4	2	2	2	2	-		• Tätningsring	• Dichtring	(1233064)	3
	1239658-6	1	1	1	1	-		• Hylsa	• Hulse		4
28		1	1	1	1	-		• Spärrfjäder	• Sperrfeder	SEE 43 • 1043	
29	1239880-6	1	1	1	1	-		• Parkeringsspärr	• Handbremssperre		3
30	1233116-1	1	1	1	1	-		• Lagerbult	• Lagerbolzen		3
31	1233117-9	1	1	1	1	-		• Spårring	• Nutring		3
32	1239750-1	1	1	1	1	-		• Vridfjäder	• Drehstabfeder		3
33	1239662-8	1	1	1	1	-		• Tryckstång	• Druckstange		4
		1	1	1	1	-	NS	• • Tryckstång	• • Druckstange		
34	1233121-1	1	1	1	1	-		• • Fjäder	• • Feder		4
35		1	1	1	1	-	NS	• • Tryckhylsa	• • Druckhulse		
36		1	1	1	1	-	NS	• • Anslagsring	• • Anschlagring		
37	1239885-5	1	1	1	1	-		• Låsplatta	• Verschlussplatte		4
38	955271-2	2	2	2	2	-		• Skruv	• Schraube		2
39	941906-0	2	2	2	2	-		• Fjäderbricka	• Federscheibe		2
40	*(1233333)*	1	1	1	-	-	SP	• Oljesump	• Ölwanne	NO-82HC81000 REPL 1233415-7	2
	1233415-7	1	1	1	1	-		• Oljesump	• Ölwanne	NO 82HC81001-	4
40a	1239961-4	1	1	1	1	-		• • Plugg	• • Stopfen	NO 82HC81001-	2
40b	1239960-6	1	1	1	1	-		• • Tätningsring	• • Dichtring	NO 82HC81001-	2
41	235739-0	1	1	1	1	-		• Magnet	• Magnet		4
42	1239683-4	1	1	1	1	-	IK	• Packning	• Dichtung	(1233383)	5
43	955271-2	14	14	14	14	-		• Skruv	• Schraube	(955270)	2
44	941906-0	14	14	14	14	-		• Fjäderbricka	• Federscheibe		2
45		1	1	1	1	-	NS	• Propp	• Stöpsel		
46	1239928-3	1	1	1	1	-		• Solenoid	• Solenoid	(1239679)	3
47	949734-8	2	2	2	2	-		• Skruv	• Schraube	(955294)	2
48	941907-8	2	2	2	2	-		• Fjäderbricka	• Federscheibe		2
49	1239834-3	1	1	1	1	-	IK	• O-ring	• O-ring		3
50	1239835-0	1	1	1	1	-	IK	• O-ring	• O-ring		3
51	1239699-0	1	1	1	1	-		• Klamma	• Klemme		4
52	1239698-2	1	1	1	1	-		• Klamma	• Klemme		4
53	955268-8	1	1	1	1	-		• Skruv	• Schraube	LG 10 mm	2
54	941906-0	1	1	1	1	-		• Fjäderbricka	• Federscheibe		2
55	1340038-7	1	1	1	1	-		• Rör C1	• Rohrleitung C1	(1239820)	3
56	1239821-0	1	1	1	1	-		• Rör B0	• Rohr B0		3
57	1239876-4	1	1	-	-	-	IK	• Fjäder 2:an, B2	• Feder 2., B2		4
	1239948-1	-	-	1	-	-	IK	• Fjäder 2:an, B2	• Feder 2., B2		4
	1340035	-	-	-	1	-	OP	• Fjäder 2:an, B2	• Feder 2., B2		4
58	1239576-0	1	1	1	1	-		• Kolv 2:an, B2	• Kolben 2., B2		3
59	1239577-8	1	1	1	1	-	IK	• O-ring	• O-ring		3
60	1239578-6	1	1	1	1	-	IK	• O-ring	• O-ring		3
61	1239746-9	1	1	1	1	-	IK	• Fjäder 3:an, C2	• Feder 3., C2		4
62	1239825-1	1	1	1	1	-		• Kolv 3:an, C2	• Kolben 3., C2		4
63	1239581-0	1	1	1	1	-	IK	• O-ring	• O-ring		3
64	1239582-8	1	1	1	1	-	IK	• O-ring	• O-ring		3
65	1239583-6	1	1	1	1	-	IK	• Fjäder 1:an, C1	• Feder 1., C1		4
66	1239584-4	1	1	1	1	-		• Kolv 1:an, C1	• Kolben 1., C1		4
67	1239585-1	1	1	1	1	-	IK	• O-ring	• O-ring		3
68	1239582-8	1	1	1	1	-	IK	• O-ring	• O-ring		3
69	271693-4	1	1	1	1	-		Reparationssats Oljesil	Reparatursatz Ölsieb		3
70	1239829-3	1	1	1	1	-		• Oljesil	• Ölsieb		5
71	3520329-8	2	2	2	2	-		• Packning	• Dichtung		2
72	1239683-4	1	1	1	1	-		• Packning	• Dichtung		5
73		1	1	1	1	-		Reparationssats	Reparatursatz	SEE 43 • 1067	

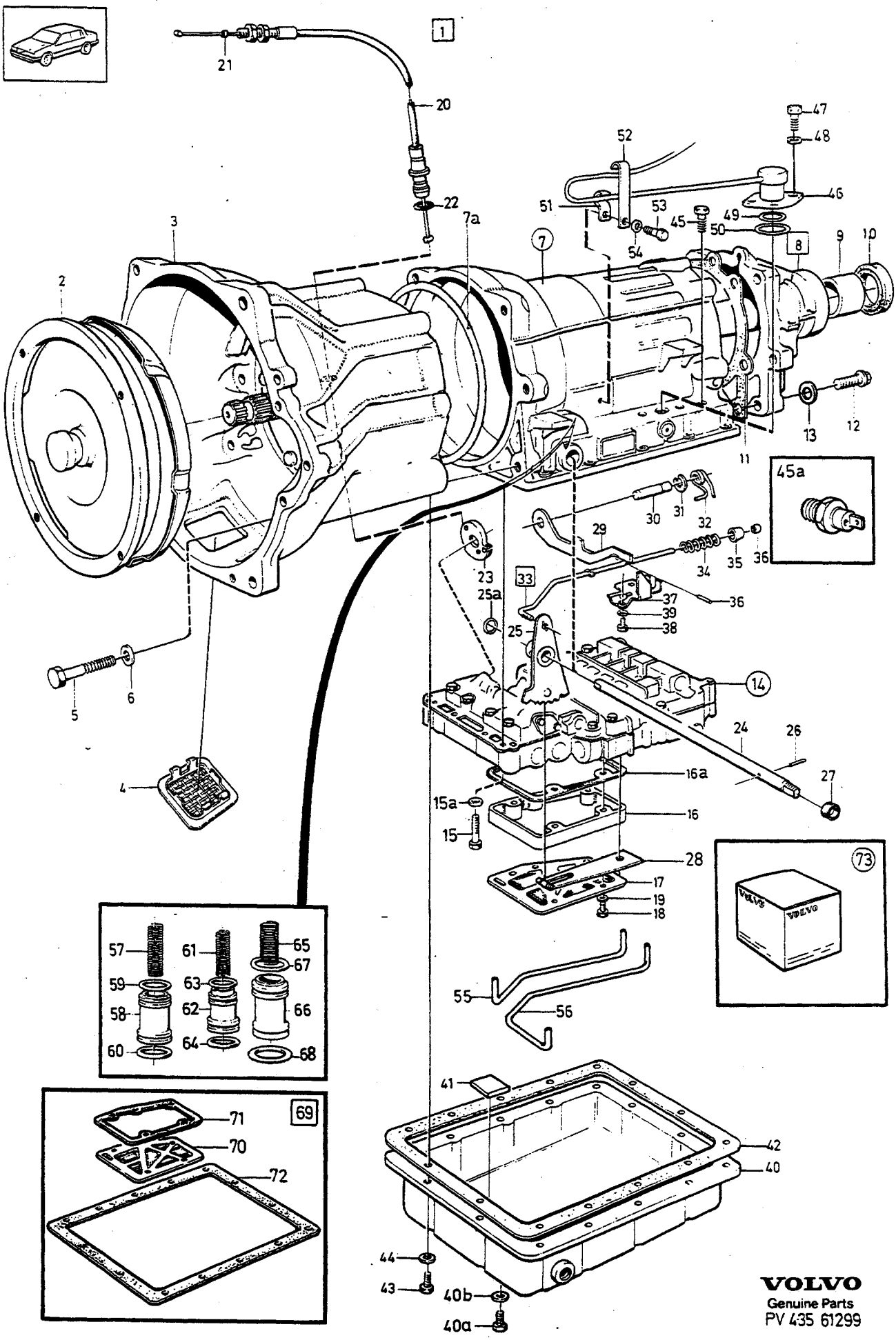

VOLVO
Genuine Parts
PV 435 61299

A	1208222
B	1208319
C	1208357
D	1208358
E	

AUTOMATVÄXELLÅDA — AUTOMATISCHES GETRIEBE

Grupp Gruppe 43

Sida Seite 1015

AW71

Pos	Artikel nr Artikelnr.	Antal / Anzahl A	B	C	D	E	PS	Benämning	Bezeichnung	Anmärkning Anmerkung	SR
1	*(1208222)*	1	-	-	-	-	SP	Automatväxellåda	Automatisches getriebe	MARKED 222	5
	1208319-2	-	1	-	-	-		Automatväxellåda	Automatisches getriebe	MARKED 319	5
	(1208357)	-	-	1	-	-	SP	Automatväxellåda	Automatisches getriebe	MARKED 357	5
	(1208358)	-	-	-	1	-	SP	Automatväxellåda	Automatisches getriebe	MARKED 358	5
2	1239686-7	1	-	-	1	-		• Momentomvandlare	• Drehmomentwandler		4
	1239882-2	-	1	1	-	-		• Momentomvandlare	• Drehmomentwandler		4
3	3502072-6	1	1	1	1	-		• Momentomvandlarkåpa	• Wandlerglocke	(1239977)	5
4	1233328-2	2	2	2	2	-		• Skyddsnät	• Fangnetz		5
5	1239691-7	4	4	4	4	-		• Skruv	• Schraube	LG 118 mm	3
	1239690-9	2	2	2	2	-		• Skruv	• Schraube	LG 98 mm	3
6	941908-6	4	4	4	4	-		• Fjäderbricka	• Federscheibe	D1 10.5 mm	2
	940280-1	2	2	2	2	-		• Fjäderbricka	• Federscheibe	D1 13.5 mm	2
7		-	-	-	-	-	NS	• Växellådshus	• Getriebegehäuse		
		-	-	-	-	-		•• Främre planetväxel- pumphus-kopplingshus	•• Vorderes Planetengetriebe Pumpengehäuse-Kuppl.-Gehäuse	SEE 43 • 1025	
		-	-	-	-	-		•• Mellangavel- planetväxel-utgående axel	•• Zwischenwand-Planetengetriebe- Abtriebwelle	SEE 43 • 993	
7a	6814812-1	1	1	1	1	-		• Tätningsring	• Dichtring	(1239689)	3
8	*(1233374)*	1	1	1	1	-	SP	• Hus, bakre	• Gehäuse, h	REPL 1 PCS 1239637-0, 4PCS 1239883-0, 2PCS 1239884-8.	3
☆	*(1239637)*	1	1	1	1	-	SP	• Hus, bakre	• Gehäuse, h	REPL 1PCS 1340097-3	3
☆	1340097-3	1	1	1	1	-		• Hus, bakre	• Gehäuse, h		5
9	235878-6	1	1	1	1	-		•• Bussning	•• Buchse		3
10	235728-3	1	1	1	1	-	IK	• Tätningsring	• Dichtring		3
11		1	1	1	1	-	KN	• Packning	• Dichtung		
12	1239883-0	4	4	4	4	-		• Skruv	• Schraube	(1239639)	4
	1239884-8	2	2	2	2	-	IK	• Skruv	• Schraube		4
13	*1239139*	4	4	4	4	-	NS	• Låsbricka	• Sicherungsscheibe		
14	*(1239790)*	1	-	-	-	-	SP	• Kontrollsystem •• SEE 43 • 1049	• Kontrollsystem •• SEE 43 • 1049	REPL 1 PCS 1340100-5	4
	(1239790)	-	1	-	-	-	SP	• Kontrollsystem •• SEE 43 • 1049	• Kontrollsystem •• SEE 43 • 1049	NO-82HF89999. REPL 1 PCS 1340100-5	4
	(1239971)	-	1	-	-	-	SP	• Kontrollsystem •• SEE 43 • 1049	• Kontrollsystem •• SEE 43 • 1049	NO 82JF80001-. REPL 1 PCS 1340100-5	4
	(1340032)	-	-	1	-	-	SP	• Kontrollsystem •• SEE 43 • 1049	• Kontrollsystem •• SEE 43 • 1049	REPL 1 PCS 1340104-7	4
	(1239975)	-	-	-	1	-	SP	• Kontrollsystem •• SEE 43 • 1049	• Kontrollsystem •• SEE 43 • 1049	REPL 1 PCS 1340102-1	4
15	955272-0	2	2	2	2	-		• Skruv	• Schraube	LG 20 mm	2
	955274-6	2	2	2	2	-		• Skruv	• Schraube	LG 25 mm	2
	955275-3	5	5	5	5	-		• Skruv	• Schraube	LG 30 mm	2
	955276-1	3	3	3	3	-		• Skruv	• Schraube	LG 35 mm	2
	940101-9	1	1	1	1	-		• Skruv	• Schraube	LG 40 mm	2
	1239826-9	1	1	1	1	-		• Skruv	• Schraube	LG 47 mm	3
	948081-5	3	3	3	3	-		• Låsskruv	• Sicherungsschraube	LG 55mm,(955279)	2
15a	941906-0	17	17	17	17	-		• Fjäderbricka	• Federscheibe		2
16	*(1239827)*	1	1	1	1	-	SP	• Mellanfläns	• Zwischenflansch	REPL 1 PCS 1340136-9, 1 PCS 955249-8, 1 PCS 940090-4.	2
☆	1340136-9	1	1	1	1	-		• Mellanstycke	• Einsatzstuck		5
16a	3520329-8	1	1	1	1	-	IK	• Packning	• Dichtung	(1239828)	2
17	1239829-3	1	1	1	1	-		• Oljesil	• Ölsieb		5

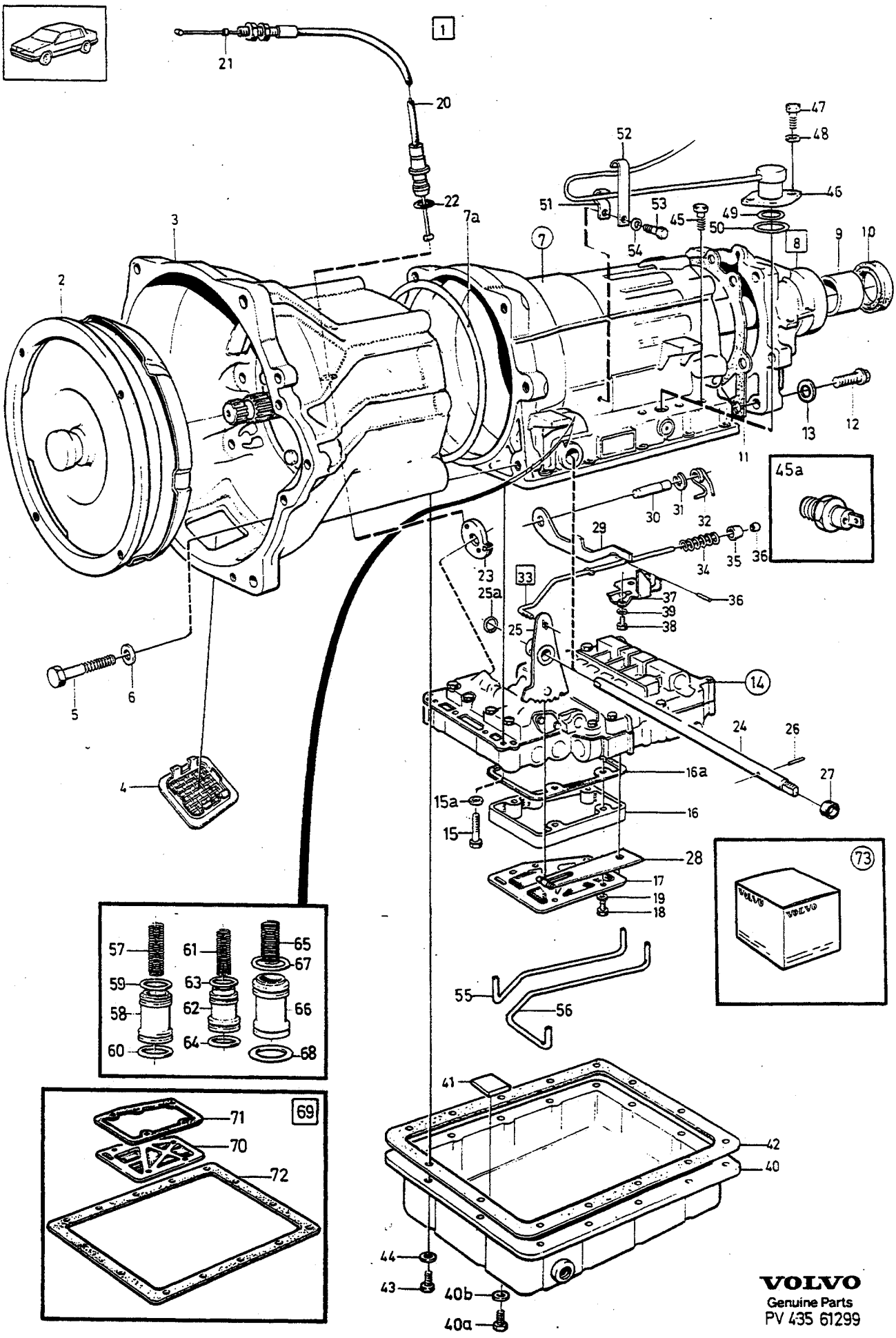

VOLVO
Genuine Parts
PV 435 61299

A	1208222
B	1208319
C	1208357
D	1208358
E	

AUTOMATVÄXELLÅDA — AUTOMATISCHES GETRIEBE

AW71

Grupp Gruppe 43

Sida Seite 1017

Pos	Artikel nr Artikelnr.	Antal / Anzahl A	B	C	D	E	PS	Benämning	Bezeichnung	Anmärkning Anmerkung	SR
18	955248-0	5	5	5	5	-		• Skruv	• Schraube		2
19	941905-2	5	5	5	5	-		• Fjäderbricka	• Federscheibe		2
20	1239930-9	1	1	-	1	-		• Reglagewire	• Regelzug		4
	1239934-1	-	-	1	-	-		• Reglagewire	• Regelzug		4
21	1220513-4	1	1	1	1	-		• Wirestopp	• Seilanschlag		4
22	1233141-9	1	1	1	1	-	IK	• O-ring	• O-ring		3
23		1	1	1	1	-		• Kam	• Nocken	SEE 43 • 1047	
24	1239744-4	1	1	1	1	-		• Axel	• Welle		4
25	1239936-6	-	1	-	-	-		• Växelväljarkam	• Umsteuernocken	(1239743)	3
	1239936-6	1	-	-	-	-		• Växelväljarkam	• Umsteuernocken	TRANS NO-1KF80297 (1239743)	3
	1239936-6	1	-	1	1	-		• Växelväljarkam	• Umsteuernocken	TRANS NO 1KF80298-	3
25a	1233098-1	1	1	1	1	-		• • Spårring	• • Nutring	(1233377)	3
26	1239832-7	1	1	1	1	-		• Låspinne	• Sicherungsstift		3
☆ 27	3549669-4	2	2	2	2	-		• Tätningsring	• Dichtring	(1233064)	3
	1239658-6	1	1	1	1	-		• Hylsa	• Hulse		4
28		1	1	1	1	-		• Spärrfjäder	• Sperrfeder	SEE 43 • 1043	
29	1239880-6	1	1	1	1	-		• Parkeringsspärr	• Handbremssperre		3
30	1233116-1	1	1	1	1	-		• Lagerbult	• Lagerbolzen		3
31	1233117-9	1	1	1	1	-		• Spårring	• Nutring		3
32	1239750-1	1	1	1	1	-		• Vridfjäder	• Drehstabfeder		3
33	1239662-8	1	1	1	1	-		• Tryckstång	• Druckstange		4
		1	1	1	1	-	NS	• • Tryckstång	• • Druckstange		
34	1233121-1	1	1	1	1	-		• • Fjäder	• • Feder		4
35		1	1	1	1	-	NS	• • Tryckhylsa	• • Druckhulse		
36		1	1	1	1	-	NS	• • Anslagsring	• • Anschlagring		
37	1239885-5	1	1	1	1	-		• Låsplatta	• Verschlussplatte		4
38	955271-2	2	2	2	2	-		• Skruv	• Schraube		2
39	941906-0	2	2	2	2	-		• Fjäderbricka	• Federscheibe		2
40	*(1233333)*	1	1	-	-	-	SP	• Oljesump	• Ölwanne	NO-82HF/81525 REPL 1 PCS 1233415-7	2
	1233415-7	1	1	1	1	-		• Oljesump	• Ölwanne	NO 82HF/81526-	4
40a	1239961-4	1	1	1	1	-		• • Plugg	• • Stopfen	NO 82HF/81526-	2
40b	1239960-6	1	1	1	1	-		• • Tätningsring	• • Dichtring	NO 82HF/81526-	2
41	235739-0	1	1	1	1	-		• Magnet	• Magnet		4
42	1239683-4	1	1	1	1	-	IK	• Packning	• Dichtung	(1233383)	5
43	955271-2	14	14	14	14	-		• Skruv	• Schraube	(955270)	2
44	941906-0	14	14	14	14	-		• Fjäderbricka	• Federscheibe		2
45		1	1	1	1	-	NS	• Propp	• Stöpsel		
46	1239928-3	1	1	1	1	-		• Solenoid	• Solenoid	(1239679)	3
47	949734-8	2	2	2	2	-		• Skruv	• Schraube	(955294)	2
48	941907-8	2	2	2	2	-		• Fjäderbricka	• Federscheibe		2
49	1239834-3	1	1	1	1	-	IK	• O-ring	• O-ring		3
50	1239835-0	1	1	1	1	-	IK	• O-ring	• O-ring		3
51	1239699-0	1	1	1	1	-		• Klamma	• Klemme		4
52	1239698-2	1	1	1	1	-		• Klamma	• Klemme		4
53	955268-8	1	1	1	1	-		• Skruv	• Schraube	LG 10 mm	2
54	941906-0	1	1	1	1	-		• Fjäderbricka	• Federscheibe		2
55	1340038-7	1	1	1	1	-		• Rör C1	• Rohrleitung C1	(1239820)	3
56	1239821-0	1	1	1	1	-		• Rör B0	• Rohr B0		3
57	1239822-8	1	1	-	-	-	IK	• Fjäder 2:an, B2	• Feder 2., B2		4
	1239952-3	-	-	1	1	-		• Fjäder 2:an, B2	• Feder 2., B2		4
58	1239823-6	1	1	1	1	-		• Kolv 2:an, B2	• Kolben 2., B2		4
59	1239577-8	1	1	1	1	-	IK	• O-ring	• O-ring		3
60	1239578-6	1	1	1	1	-	IK	• O-ring	• O-ring		3
61	1239824-4	1	1	1	-	-	IK	• Fjäder 3:an, C2	• Feder 3., C2		4
	1340041	-	-	-	1	-	OP	• Fjäder 3:an, C2	• Feder 3., C2	(1340025)	4
62	1239825-1	1	1	1	1	-		• Kolv 3:an, C2	• Kolben 3., C2		4
63	1239581-0	1	1	1	1	-	IK	• O-ring	• O-ring		3
64	1239582-8	1	1	1	1	-	IK	• O-ring	• O-ring		3
65	1239953-1	1	1	1	1	-	IK	• Fjäder 1:an, C1	• Feder 1., C1		4
66	1239584-4	1	1	1	1	-		• Kolv 1:an, C1	• Kolben 1., C1		4

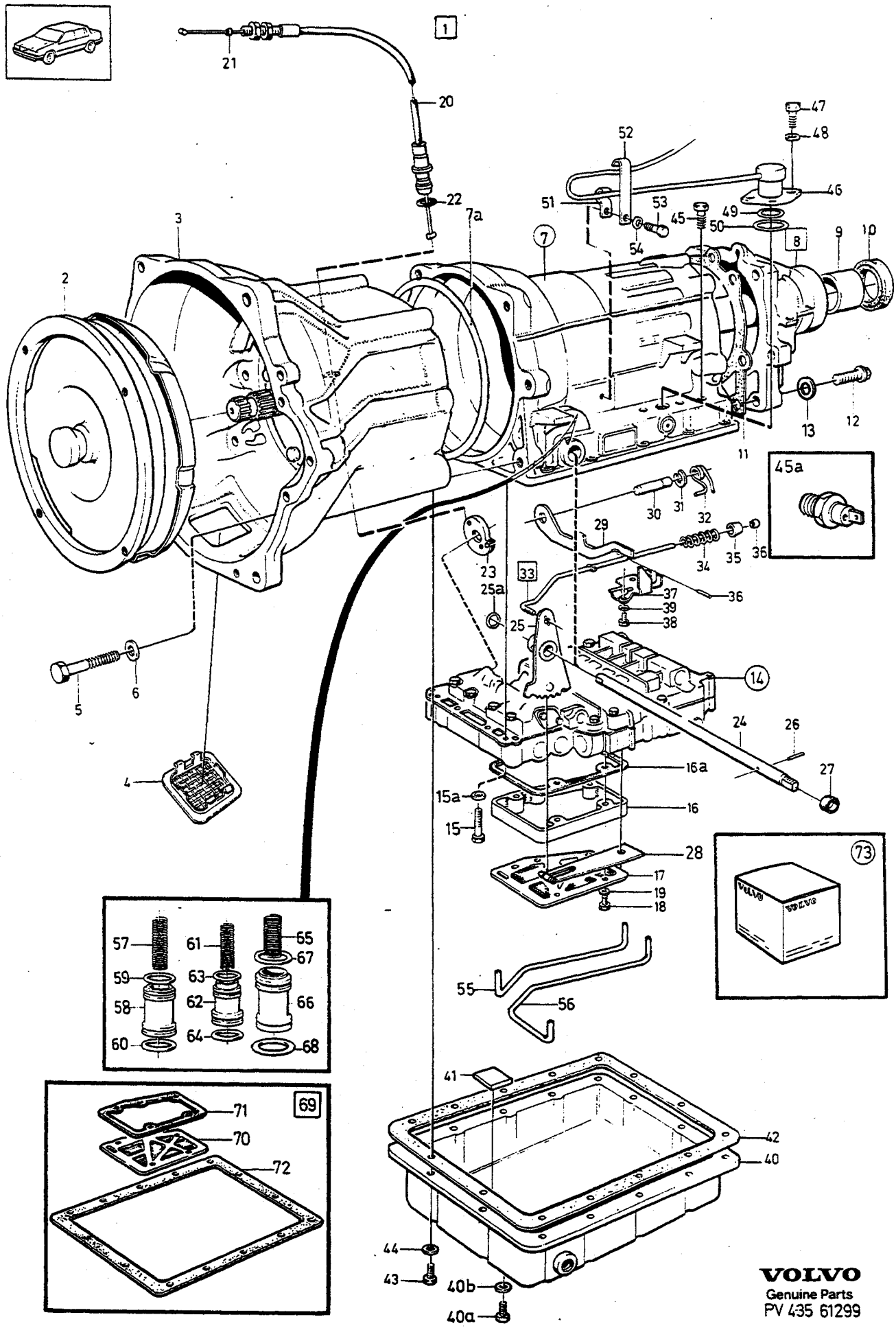

VOLVO
Genuine Parts
PV 435 61299

A	1208222
B	1208319
C	1208357
D	1208358
E	

AUTOMATVÄXELLÅDA — AUTOMATISCHES GETRIEBE

AW71

Grupp / Gruppe 43

Sida / Seite 1019

Pos	Artikel nr / Artikelnr.	Antal / Anzahl A	B	C	D	E	PS	Benämning	Bezeichnung	Anmärkning / Anmerkung	SR
67	1239585-1	1	1	1	1	-	IK	•O-ring	•O-ring		3
68	1239582-8	1	1	1	1	-	IK	•O-ring	•O-ring		3
69	271693-4	1	1	1	1	-		Reparationssats Oljesil	Reparatursatz Ölsieb		3
70	1239829-3	1	1	1	1	-		•Oljesil	•Ölsieb		5
71	3520329-8	2	2	2	2	-		•Packning	•Dichtung		2
72	1239683-4	1	1	1	1	-		•Packning	•Dichtung		5
73		1	1	1	1	-		Reparationssats	Reparatursatz	SEE 43•1067	

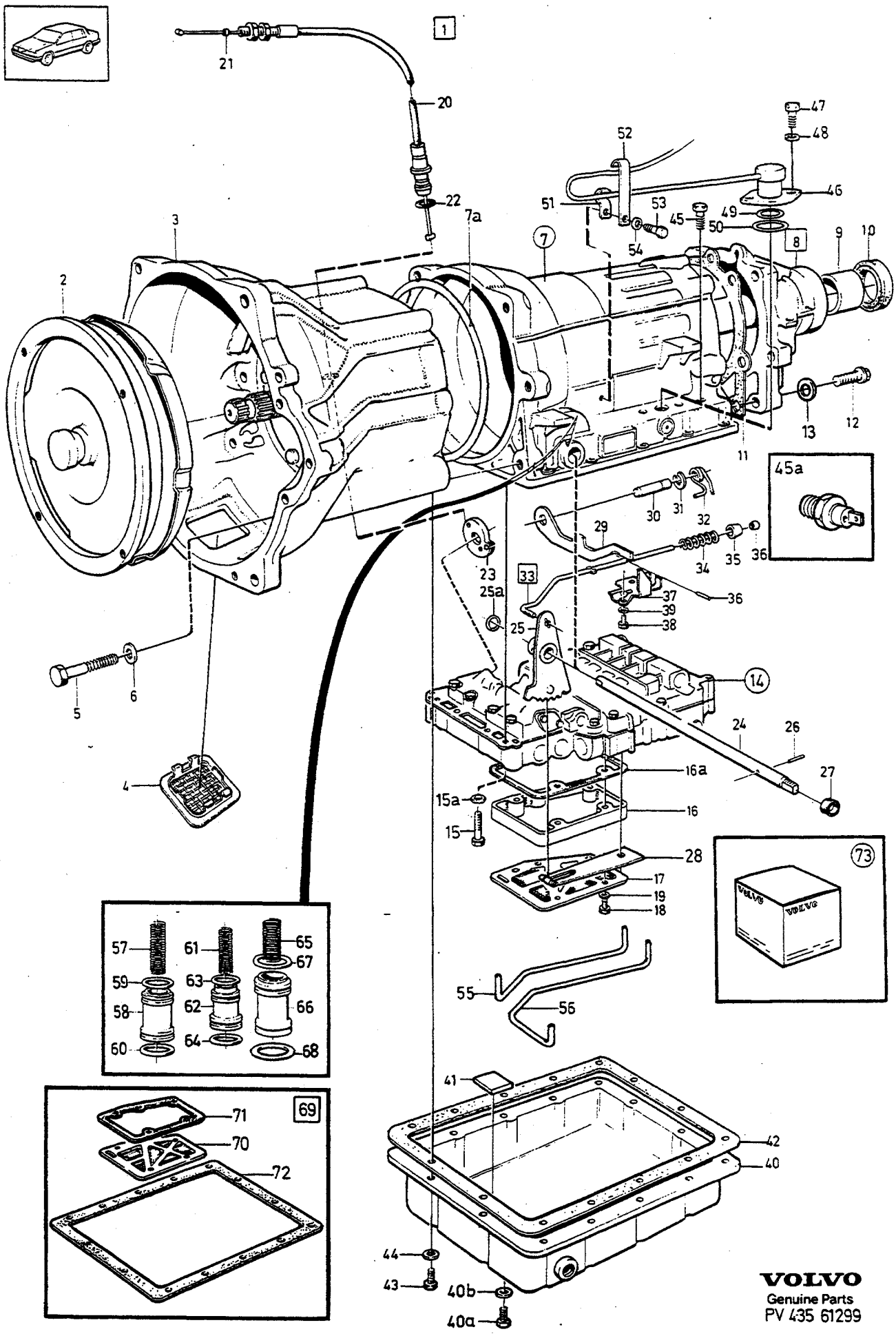

VOLVO
Genuine Parts
PV 435 61299

A	1208378	AUTOMATVÄXELLÅDA AUTOMATISCHES GETRIEBE	Grupp Gruppe 43
B			Sida Seite 1021
C			
D			
E		AW71	

Pos	Artikel nr Artikelnr.	Antal / Anzahl A	B	C	D	E	PS	Benämning	Bezeichnung	Anmärkning Anmerkung	SR
1	*(1208378)*	1	-	-	-	-	SP	Automatväxellåda	Automatisches getriebe	TRANS MARKED 1208378	5
2	1239882-2	1	-	-	-	-		• Momentomvandlare	• Drehmomentwandler		4
3	3502072-6	1	-	-	-	-		• Momentomvandlarkåpa	• Wandlerglocke	(1239977)	5
4	1233328-2	2	-	-	-	-		• Skyddsnät	• Fangnetz		5
5	1239691-7	4	-	-	-	-		• Skruv	• Schraube	LG 118 mm	3
	1239690-9	2	-	-	-	-		• Skruv	• Schraube	LG 98 mm	3
6	941908-6	4	-	-	-	-		• Fjäderbricka	• Federscheibe	D1 10.5 mm	2
	940280-1	2	-	-	-	-		• Fjäderbricka	• Federscheibe	D1 13.5 mm	2
7		-	-	-	-	-	NS	• Växellådshus	• Getriebegehäuse		
		-	-	-	-	-		•• Främre planetväxel- pumphus-kopplingshus	•• Vorderes Planetengetriebe Pumpengehäuse-Kuppl.-Gehäuse	SEE 43 • 1025	
		-	-	-	-	-		•• Mellangavel- planetväxel-utgående axel	•• Zwischenwand-Planetengetriebe- Abtriebwelle	SEE 43 • 993	
7a	6814812-1	1	-	-	-	-		• Tätningsring	• Dichtring	(1239689)	3
8	*(1233374)*	1	-	-	-	-	SP	• Hus, bakre	• Gehäuse, h	REPL 1 PCS 1239637-0, 4PCS 1239883-0, 2PCS 1239884-8.	3
☆	*(1239637)*	1	-	-	-	-	SP	• Hus, bakre	• Gehäuse, h	REPL 1PCS 1340097-3	3
☆	1340097-3	1	-	-	-	-		• Hus, bakre	• Gehäuse, h		5
9	235878-6	1	-	-	-	-		•• Bussning	•• Buchse		3
10	235728-3	1	-	-	-	-	IK	• Tätningsring	• Dichtring		3
11		1	-	-	-	-	KN	• Packning	• Dichtung		
12	1239883-0	4	-	-	-	-		• Skruv	• Schraube		4
	1239884-8	2	-	-	-	-	IK	• Skruv	• Schraube		4
13	*1239139*	4	-	-	-	-	NS	• Låsbricka	• Sicherungsscheibe		
14	*(1239971)*	1	-	-	-	-	SP	• Kontrollsystem	• Kontrollsystem	REPL 1 PCS 1340100-5	4
								•• SEE 43 • 1049	•• SEE 43 • 1049		
15	955272-0	2	-	-	-	-		• Skruv	• Schraube	LG 20 mm	2
	955274-6	2	-	-	-	-		• Skruv	• Schraube	LG 25 mm	2
	955275-3	5	-	-	-	-		• Skruv	• Schraube	LG 30 mm	2
	955276-1	3	-	-	-	-		• Skruv	• Schraube	LG 35 mm	2
	940101-9	1	-	-	-	-		• Skruv	• Schraube	LG 40 mm	2
	1239826-9	1	-	-	-	-		• Skruv	• Schraube	LG 47 mm	3
	948081-5	3	-	-	-	-		• Låsskruv	• Sicherungsschraube	LG 55mm,(955279)	2
15a	941906-0	17	-	-	-	-		• Fjäderbricka	• Federscheibe		2
16	*(1239827)*	1	-	-	-	-	SP	• Mellanfläns	• Zwischenflansch	REPL 1 PCS 1340136-9, 1 PCS 955249-8, 1 PCS 940090-4.	2
☆	1340136-9	1	-	-	-	-		• Mellanstycke	• Einsatzstuck		5
16a	3520329-8	1	-	-	-	-	IK	• Packning	• Dichtung	(1239828)	2
17	1239829-3	1	-	-	-	-		• Oljesil	• Ölsieb		5
18	955248-0	5	-	-	-	-		• Skruv	• Schraube		2
19	941905-2	5	-	-	-	-		• Fjäderbricka	• Federscheibe		2
20	1239930-9	1	-	-	-	-		• Reglagewire	• Regelzug		4
21	1220513-4	1	-	-	-	-		• Wirestopp	• Seilanschlag		4
22	1233141-9	1	-	-	-	-	IK	• O-ring	• O-ring		3
23		1	-	-	-	-		• Kam	• Nocken	SEE 43 • 1047	
24	1239744-4	1	-	-	-	-		• Axel	• Welle		4
25	1239936-6	1	-	-	-	-		• Växelväljarkam	• Umsteuernocken		3
25a	1233098-1	1	-	-	-	-		•• Spårring	•• Nutring		3
26	1239832-7	1	-	-	-	-		• Låspinne	• Sicherungsstift		3
☆ 27	3549669-4	2	-	-	-	-		• Tätningsring	• Dichtring	(1233064)	3
	1239658-6	1	-	-	-	-		• Hylsa	• Hulse		4
28		1	-	-	-	-		• Spärrfjäder	• Sperrfeder	SEE 43 • 1043	
29	1239880-6	1	-	-	-	-		• Parkeringsspärr	• Handbremssperre		3
30	1233116-1	1	-	-	-	-		• Lagerbult	• Lagerbolzen		3
31	1233117-9	1	-	-	-	-		• Spårring	• Nutring		3
32	1239750-1	1	-	-	-	-		• Vridfjäder	• Drehstabfeder		3
33	1239662-8	1	-	-	-	-		• Tryckstång	• Druckstange		4
		1	-	-	-	-	NS	•• Tryckstång	•• Druckstange		
34	1233121-1	1	-	-	-	-		•• Fjäder	•• Feder		4

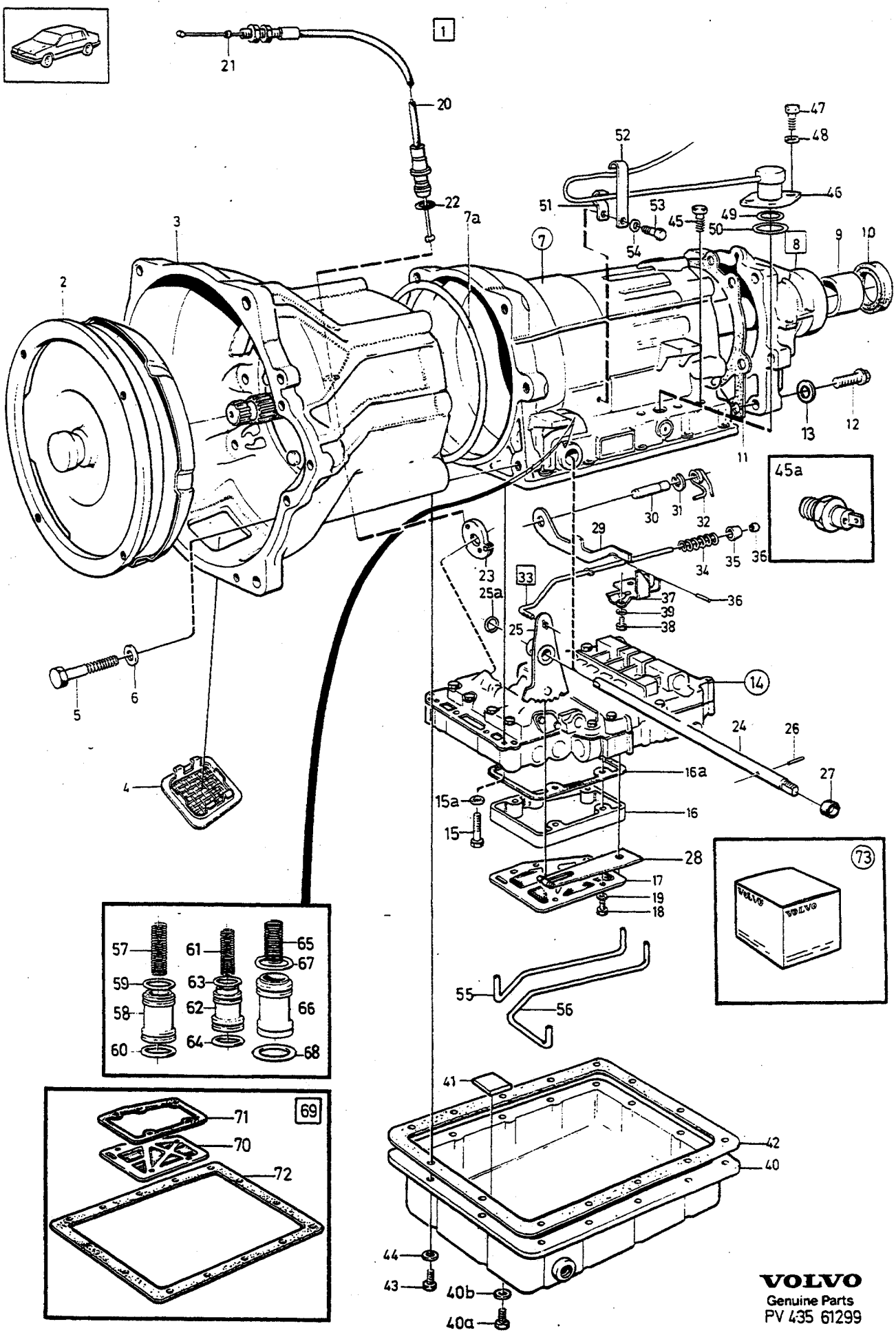

VOLVO
Genuine Parts
PV 435 61299

A	1208378	AUTOMATVÄXELLÅDA AUTOMATISCHES GETRIEBE	Grupp Gruppe 43
B			Sida Seite 1023
C			
D			
E		AW71	

Pos	Artikel nr Artikelnr.	Antal / Anzahl A	B	C	D	E	PS	Benämning	Bezeichnung	Anmärkning Anmerkung	SR
35		1	-	-	-	-	NS	••Tryckhylsa	••Druckhulse		
36		1	-	-	-	-	NS	••Anslagsring	••Anschlagring		
37	1239885-5	1	-	-	-	-		•Låsplatta	•Verschlussplatte		4
38	955271-2	2	-	-	-	-		•Skruv	•Schraube		2
39	941906-0	2	-	-	-	-		•Fjäderbricka	•Federscheibe		2
40	1233415-7	1	-	-	-	-		•Oljesump	•Ölwanne		4
40a	1239961-4	1	-	-	-	-		••Plugg	••Stopfen		2
40b	1239960-6	1	-	-	-	-		••Tätningsring	••Dichtring		2
41	235739-0	1	-	-	-	-		•Magnet	•Magnet		4
42	1239683-4	1	-	-	-	-	IK	•Packning	•Dichtung	(1233383)	5
43	955271-2	14	-	-	-	-		•Skruv	•Schraube	(955270)	2
44	941906-0	14	-	-	-	-		•Fjäderbricka	•Federscheibe		2
45		1	-	-	-	-	NS	•Propp	•Stöpsel		
46	1239928-3	1	-	-	-	-		•Solenoid	•Solenoid		3
47	949734-8	2	-	-	-	-		•Skruv	•Schraube	(955294)	2
48	941907-8	2	-	-	-	-		•Fjäderbricka	•Federscheibe		2
49	1239834-3	1	-	-	-	-	IK	•O-ring	•O-ring		3
50	1239835-0	1	-	-	-	-	IK	•O-ring	•O-ring		3
51	1239699-0	1	-	-	-	-		•Klamma	•Klemme		4
52	1239698-2	1	-	-	-	-		•Klamma	•Klemme		4
53	955268-8	1	-	-	-	-		•Skruv	•Schraube	LG 10 mm	2
54	941906-0	1	-	-	-	-		•Fjäderbricka	•Federscheibe		2
55	1340038-7	1	-	-	-	-		•Rör C1	•Rohrleitung C1	(1239820)	3
56	1239821-0	1	-	-	-	-		•Rör B0	•Rohr B0		3
57	1239822-8	1	-	-	-	-		•Fjäder 2:an, B2	•Feder 2., B2		4
58	1239823-6	1	-	-	-	-		•Kolv 2:an, B2	•Kolben 2., B2		4
59	1239577-8	1	-	-	-	-	IK	•O-ring	•O-ring		3
60	1239578-6	1	-	-	-	-	IK	•O-ring	•O-ring		3
61	*1340041*	1	-	-	-	-	OP	•Fjäder 3:an, C2	•Feder 3., C2		4
62	1239825-1	1	-	-	-	-		•Kolv 3:an, C2	•Kolben 3., C2		4
63	1239581-0	1	-	-	-	-	IK	•O-ring	•O-ring		3
64	1239582-8	1	-	-	-	-	IK	•O-ring	•O-ring		3
65	1239953-1	1	-	-	-	-	IK	•Fjäder 1:an, C1	•Feder 1., C1		4
66	1239584-4	1	-	-	-	-		•Kolv 1:an, C1	•Kolben 1., C1		4
67	1239585-1	1	-	-	-	-	IK	•O-ring	•O-ring		3
68	1239582-8	1	-	-	-	-	IK	•O-ring	•O-ring		3
69	271693-4	1	-	-	-	-		Reparationssats Oljesil	Reparatursatz Ölsieb		3
70	1239829-3	1	-	-	-	-		•Oljesil	•Ölsieb		5
71	3520329-8	2	-	-	-	-		•Packning	•Dichtung		2
72	1239683-4	1	-	-	-	-		•Packning	•Dichtung		5
73		1	-	-	-	-		Reparationssats	Reparatursatz	SEE 43•1067	

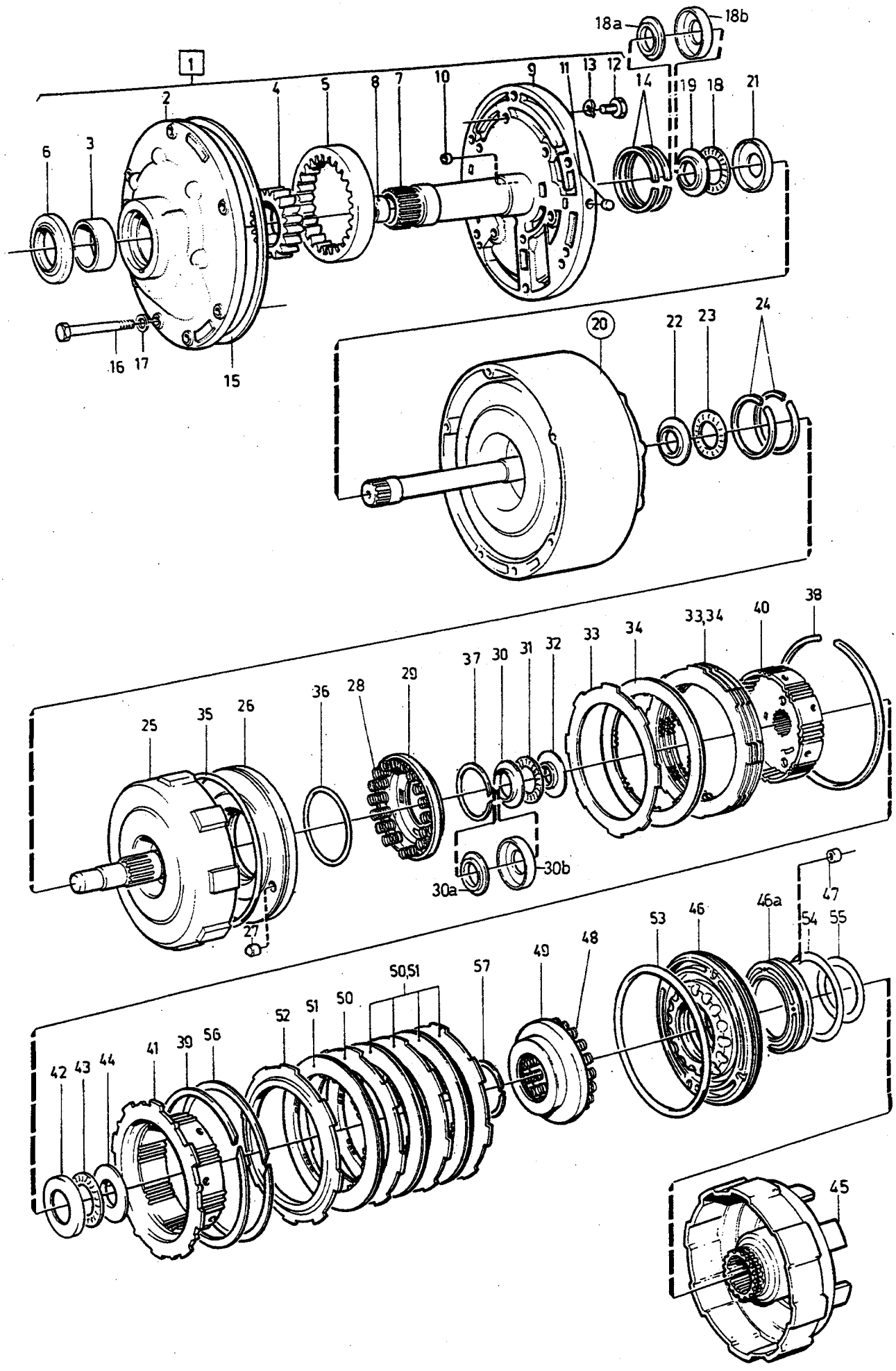

© VOLVO
Genuine Parts

A	AW70
B	AW71
C	
D	
E	

AUTOMATVÄXELLÅDA, PUMPHUS-FRÄMRE PLANETVÄXEL-KOPPLINGSHUS

AUTOMATISCHES GETRIEBE,PUMPEN-GEHÄUSE- VORDERES PLANETENGE-TRIEBE- KUPPLUNGSGEHÄUSE

Grupp / Gruppe 43

Sida / Seite 1025

Pos	Artikel nr / Artikelnr.	Antal / Anzahl A	B	C	D	E	PS	Benämning	Bezeichnung	Anmärkning / Anmerkung	SR
1	*(1239844)*	1	-	-	-	-	SP	Pump	Pumpe	1) REPL 1 PCS 1239903-6, 1 PCS 1239905-1	5
	1239903-6	1	-	-	-	-		Pump	Pumpe	2)	4
	(1239700)	-	1	-	-	-	SP	Pump	Pumpe	3) REPL 1 PCS 1239911-9, 1 PCS 1239913-5, 1 PCS 1239915-0, 1 PCS 1239916-8	4
	1239911-9	-	1	-	-	-		Pump	Pumpe	4)	4
2		1	1	-	-	-	NS	• Pumphus	• Pumpengehäuse		
3		1	1	-	-	-	NS	• Bussning	• Buchse		
4		1	1	-	-	-	NS	• Drivhjul	• Triebrad		
5		1	1	-	-	-	NS	• Löphjul	• Schlepprad		
6	1340096-5	1	1	-	-	-	IK	• Tätningsring	• Dichtring	(1233009)	3
7		1	1	-	-	-	NS	• Statoraxel	• Ständermitte		
8		2	2	-	-	-	NS	• Bussning	• Buchse		
9		1	-	-	-	-	NS	• Lock	• Deckel		
		-	1	-	-	-	NS	• Lock	• Deckel	3)	
		-	1	-	-	-	NS	• Lock	• Deckel	4)	
10		1	1	-	-	-	NS	• Propp	• Stöpsel		
11		3	3	-	-	-	NS	• Propp	• Stöpsel		
12	955271-2	6	6	-	-	-		• Skruv	• Schraube		2
13	941906-0	6	6	-	-	-		• Fjäderbricka	• Federscheibe		2
14	3549632-2	2	2	-	-	-		• Tätningsring	• Dichtring	4) 2) (1239898)	3
	1233247-4	2	2	-	-	-	IK	Tätningsring	Dichtring	1) 3)	3
15	1239673-5	1	1	-	-	-	IK	O-ring	O-ring		3
16	1239705-5	7	7	-	-	-		Skruv	Schraube		3
17	1233270-6	7	7	-	-	-		Bricka	Scheibe		4
18	*(1233018)*	1	1	-	-	-	SP	Lagerbricka	Lageranlaufscheibe	REPL 1PCS 1239915-0, 1PCS 1239916-8.	3
18a	1239915-0	1	1	-	-	-		Nållager	Nadellager		3
18b	1239916-8	1	1	-	-	-		Lagerbricka	Lageranlaufscheibe		3
19	1233019-7	1	-	-	-	-		Nållager	Nadellager		3
	(1239706)	-	1	-	-	-	SP	Nållager	Nadellager	REPL 1PCS 1239915-0, 1PCS 1239916-8.	3
20		1	-	-	-	-	NS	Planetväxelhus främre, C0, B0	Planeten-Getriebegehäuse vorn, C0, B0	SEE 43 • 1031	
21	1239846-7	1	-	-	-	-		Lagerbricka	Lageranlaufscheibe		3
	(1239707)	-	1	-	-	-	SP	Lagerbricka	Lageranlaufscheibe	REPL 1PCS 1239915-0 1PCS 1239916-8.	3
22	*(1233018)*	1	1	-	-	-	SP	Lagerbricka	Lageranlaufscheibe	REPL 1PCS 1239915-0, 1PCS 1239916-8.	3
23	1233019-7	1	1	-	-	-		Nållager	Nadellager		3
24	1233247-4	2	2	-	-	-	IK	Tätningsring	Dichtring	3) 1)	3
	3549632-2	2	2	-	-	-		Tätningsring	Dichtring	2) 4) (1239898)	3
25	1239860-8	1	-	-	-	-		Kopplingslåda C1	Kupplungsgehäuse C1	1)	4
	1239910-1	1	-	-	-	-		Kopplingslåda C1	Kupplungsgehäuse C1	TRANS MARKED 220. TRANS MARKED 284 NO 1HC81085-. TRANS MARKED 320 NO-82HC89999	4
	1239962-2	1	-	-	-	-		Kopplingslåda C1	Kupplungsgehäuse C1	TRANS MARKED 320 NO 82JC80001-.	4
	1239747-7	-	1	-	-	-		Kopplingslåda C1	Kupplungsgehäuse C1	3)	5

1) TRANS 1208220 MARKED 220, 1208284 MARKED 284 NO-03701 HC81084
2) TRANS 1208220 MARKED 220, 1208284 MARKED 284 NO 03701 HC81085-. TRANS 1208320 MARKED 320. TRANS 1208356 MARKED 356.
3) TRANS 1208222 MARKED 222 NO 03711 HF80292.
4) TRANS 1208222 MARKED 222 NO 03711 HF80293-. TRANS 1208319 MARKED 319. TRANS 1208357 MARKED 357. TRANS 1208358 MARKED 358.

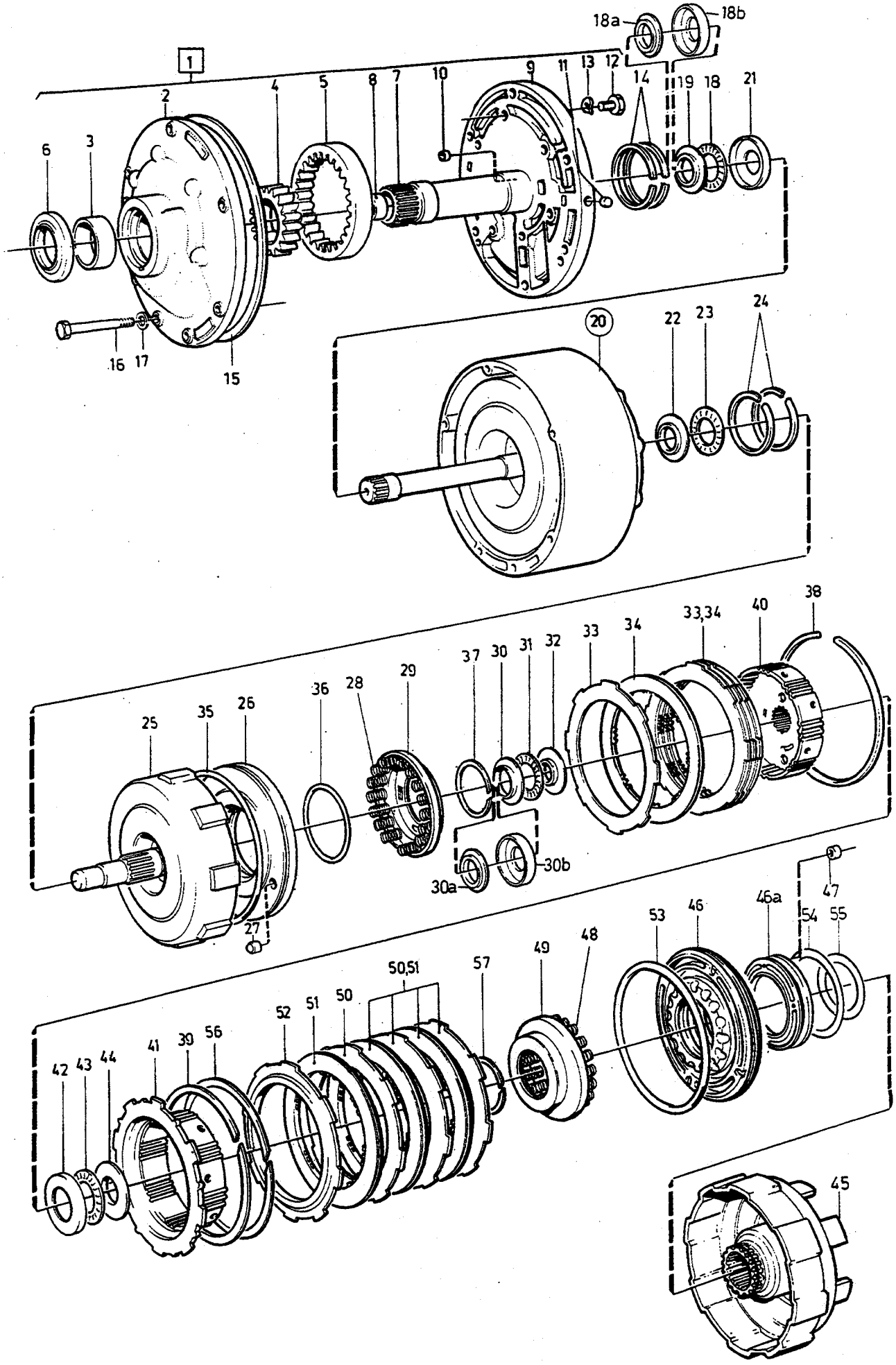

© VOLVO
Genuine Parts

A	AW70
B	AW71
C	
D	
E	

AUTOMATVÄXELLÅDA, PUMPHUS-FRÄMRE PLANETVÄXEL-KOPPLINGSHUS

AUTOMATISCHES GETRIEBE,PUMPEN-GEHÄUSE- VORDERES PLANETENGE-TRIEBE- KUPPLUNGSGEHÄUSE

Grupp Gruppe 43

Sida Seite 1027

Pos	Artikel nr Artikelnr.	Antal / Anzahl A	B	C	D	E	PS	Benämning	Bezeichnung	Anmärkning Anmerkung	SR
	1239919-2	-	1	-	-	-		Kopplingslåda C1	Kupplungsgehäuse C1	TRANS MARKED 222 NO 1HF80293-. TRANS MARKT 319 NO-82HF89999	4
	(1239969)	-	1	-	-	-	SP	Kopplingslåda C1	Kupplungsgehäuse C1	TRANS MARKED 319 NO 82JF80001-. REPL 1PCS 6843258-2, 1PCS 6843256-6.	4
☆	6843258-2	-	1	-	-	-		Kopplingslåda	Kupplungsgehäuse	TRANS MARKED 319 NO 82JF80001-.	6
26	*(1239861)*	1	-	-	-	-	SP	Kolv C1	Kolben C1	1) REPL 1 PCS 1239890-5, 1 PCS 1239892-1	6
	1239890-5	1	-	-	-	-		Kolv C1	Kolben C1	2)	4
	1239901-0	-	1	-	-	-		Kolv C1	Kolben C1	EXC TRANS 1208378	4
	1340043-7	-	1	-	-	-		Kolv C1	Kolben C1	TRANS 1208378	4
27		1	1	-	-	-	NS	•Kulventil	•Kugelventil		
28	1233026-2	18	-	-	-	-		Returfjäder	Ruckholfeder		3
	1340046-0	-	18	-	-	-		Returfjäder	Ruckholfeder	(1239721)	3
29	1239894-7	1	1	-	-	-		Hållare	Halteklammer		4
30	*(1233018)*	1	1	-	-	-	SP	Lagerbricka	Lageranlaufscheibe	REPL 1PCS 1239915-0, 1PCS 1239916-8.	3
30a	1239915-0	1	1	-	-	-		Nållager	Nadellager		3
30b	1239916-8	1	1	-	-	-		Lagerbricka	Lageranlaufscheibe		3
31	1233019-7	1	1	-	-	-		Nållager	Nadellager		3
32	1233031-2	1	1	-	-	-		Lagerbricka	Lageranlaufscheibe		3
33		4	4	-	-	-	KN	Stållamell C1	Stahllamelle C1		
34		3	4	-	-	-	KN	Friktionslamell C1	Reibkupplungslamelle C1		
35	1233025-4	1	1	-	-	-	IK	O-ring	O-ring		3
36	1233024-7	1	1	-	-	-	IK	O-ring	O-ring		3
37	1233028-8	1	1	-	-	-		Spårring	Nutring		3
38	1239517-4	1	1	-	-	-		Spårring	Nutring		3
39	1239519-0	1	1	-	-	-		Spårring	Nutring		3
40	1239516-6	1	-	-	-	-		Kopplingsnav C1	Kupplungsnabe C1		4
	1340047-8	-	1	-	-	-		Kopplingsnav C1	Kupplungsnabe C1	(1239751)	4
41	1239518-2	1	-	-	-	-		Kopplingsnav ingående C2	Kupplungsnabe eingehend C2		4
	1239752-7	-	1	-	-	-		Kopplingsnav ingående C2	Kupplungsnabe eingehend C2		4
42	1233035-3	1	1	-	-	-		Lagerbricka	Lageranlaufscheibe		3
43	1233036-1	1	1	-	-	-		Nållager	Nadellager		3
44	1233037-9	1	1	-	-	-		Lagerbricka	Lageranlaufscheibe		3
45	1239753-5	1	1	-	-	-		Kopplingslåda C2	Kupplungsgehäuse C2	1) 3)	5
	1239895-4	1	1	-	-	-		Kopplingshus C2	Kupplungskörper C2	4) 2)	4
46	1239901-0	1	-	-	-	-		Kolv C2, främre	Kolben C2, vorn		4
	(1239754)	-	1	-	-	-	SP	Kolv C2	Kolben C2	3) REPL 1 PCS 1239922-6, 1 PCS 1239892-1.	4
	1239922-6	-	1	-	-	-		Kolv C2	Kolben C2	4)	4
46a	1239521-6	1	-	-	-	-		Kolv, bakre C2	Kolben, h C2		4
47		1	1	-	-	-	NS	•Kulventil	•Kugelventil		
48	1233026-2	18	-	-	-	-		Returfjäder	Ruckholfeder		3
	1340046-0	-	18	-	-	-		Returfjäder	Ruckholfeder	(1239721)	3
49	1239894-7	1	1	-	-	-		Hållare	Halteklammer		4
50		3	-	-	-	-	KN	Stållamell C2	Stahllamelle C2		
		-	3	-	-	-	KN	Stållamell C2	Stahllamelle C2		
51		3	3	-	-	-	KN	Friktionslamell C2	Reibkupplungslamelle C2		

1) TRANS 1208220 MARKED 220, 1208284 MARKED 284 NO-03701 HC81084
2) TRANS 1208220 MARKED 220, 1208284 MARKED 284 NO 03701 HC81085-. TRANS 1208320 MARKED 320. TRANS 1208356 MARKED 356.
3) TRANS 1208222 MARKED 222 NO 03711 HF80292.
4) TRANS 1208222 MARKED 222 NO 03711 HF80293-. TRANS 1208319 MARKED 319. TRANS 1208357 MARKED 357. TRANS 1208358 MARKED 358.

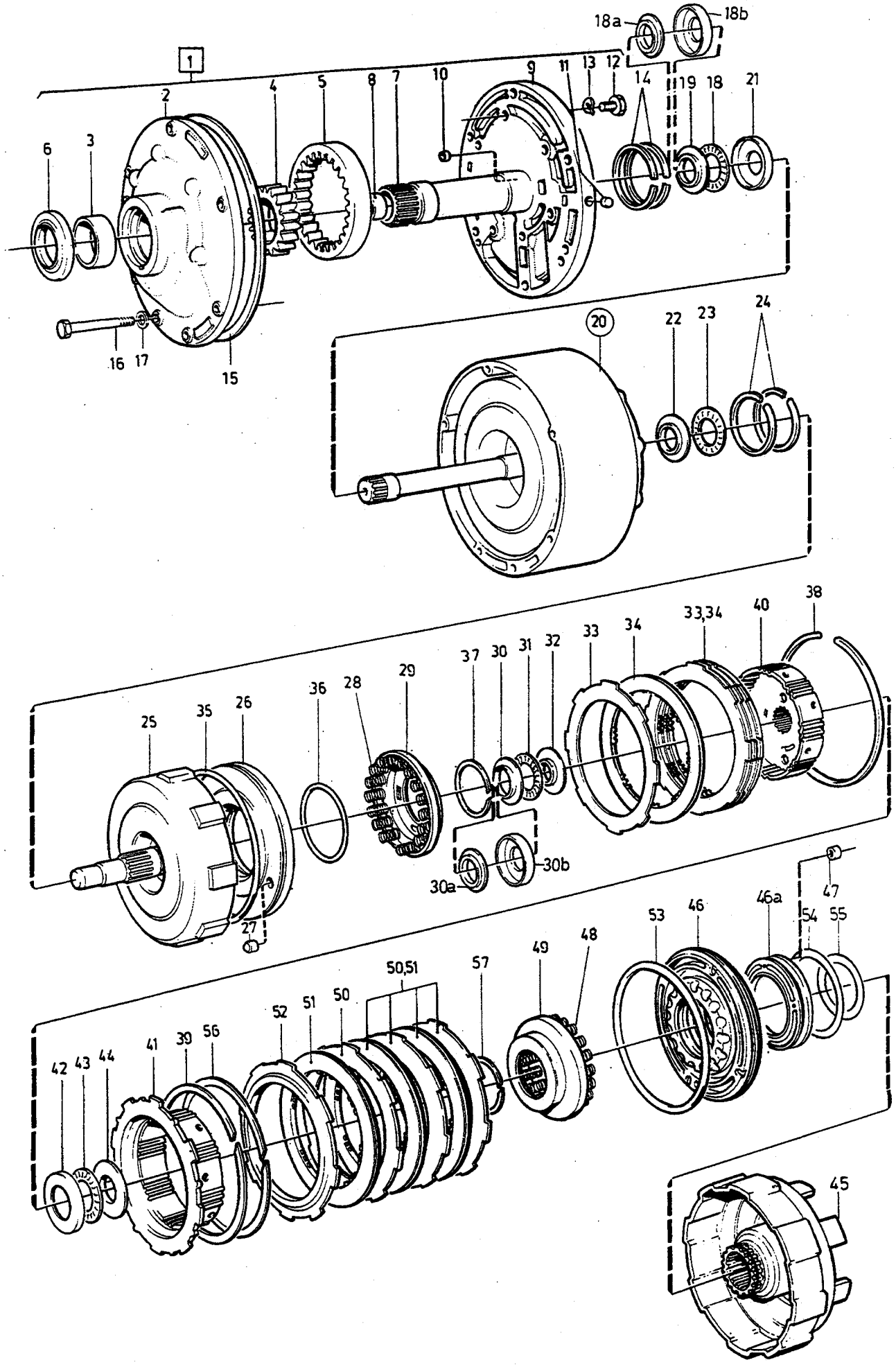

©VOLVO
Genuine Parts

A	AW70
B	AW71
C	
D	
E	

AUTOMATVÄXELLÅDA, PUMPHUS-FRÄMRE PLANETVÄXEL-KOPPLINGSHUS

AUTOMATISCHES GETRIEBE,PUMPEN-GEHÄUSE- VORDERES PLANETENGE-TRIEBE- KUPPLUNGSGEHÄUSE

Grupp / Gruppe 43

Sida / Seite 1029

Pos	Artikel nr / Artikelnr.	Antal / Anzahl A	B	C	D	E	PS	Benämning	Bezeichnung	Anmärkning / Anmerkung	SR
52		1	1	-	-	-	KN	Tryckplatta	Druckplatte		
53	1239892-1	1	-	-	-	-		O-ring	O-ring		3
	1233025-4	-	1	-	-	-		O-ring	O-ring	3)	3
	1239892-1	-	1	-	-	-		O-ring	O-ring	4)	3
54	1233041-1	1	1	-	-	-	IK	O-ring	O-ring		3
55	1233024-7	2	2	-	-	-	IK	O-ring	O-ring		3
56	1239519-0	1	1	-	-	-		Spårring	Nutring		3
57	1233028-8	1	1	-	-	-		Spårring	Nutring		3

3) TRANS 1208222 MARKED 222 NO 03711 HF80292.
4) TRANS 1208222 MARKED 222 NO 03711 HF80293-. TRANS 1208319 MARKED 319. TRANS 1208357 MARKED 357. TRANS 1208358 MARKED 358.

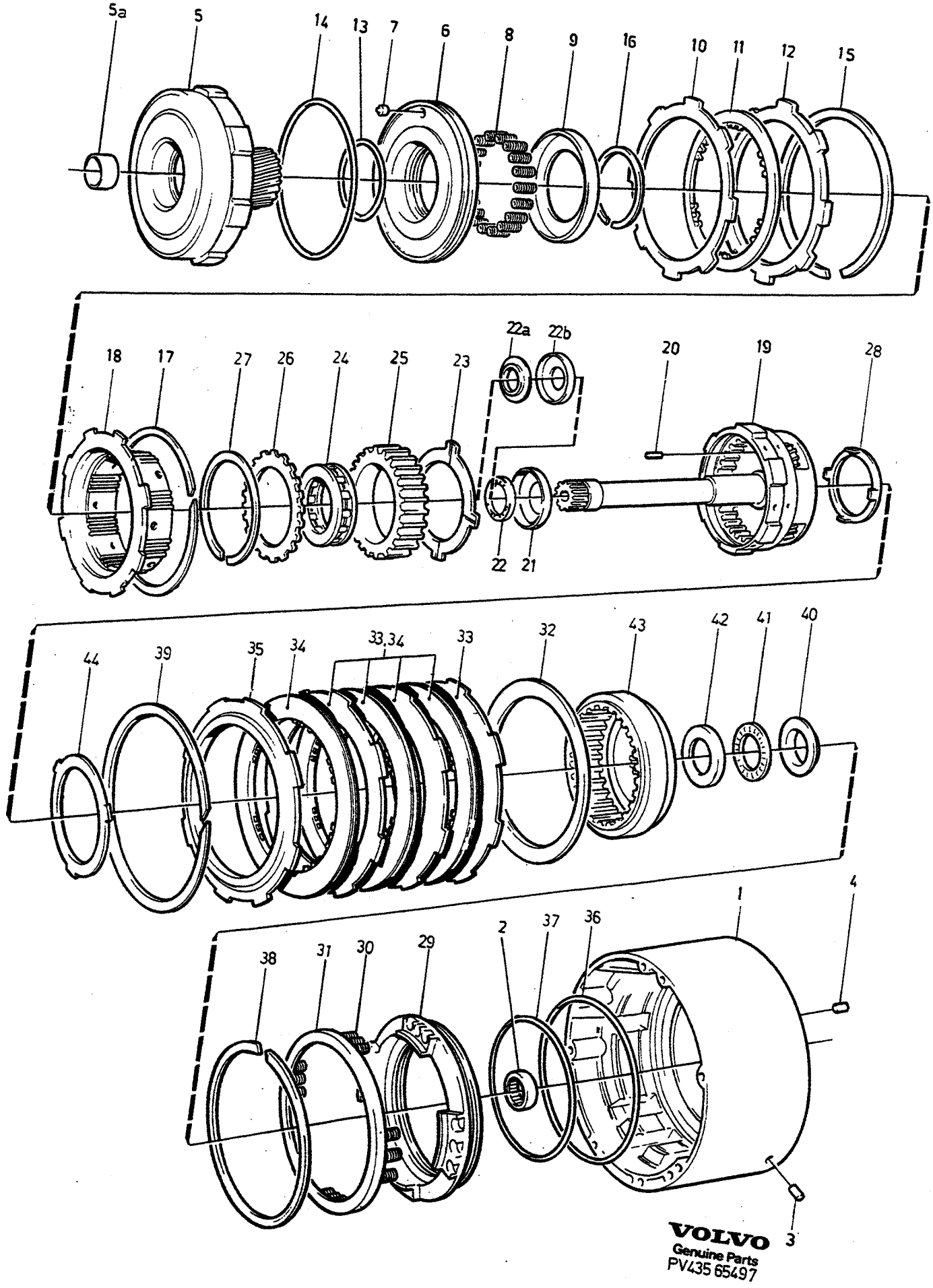
5a
5
14
13
7
6
8
9
16
10
11
12
15
18
17
27
26
24
25
23
22a
22b
20
19
28
22
21
44
39
35
34
33,34
33
32
43
42
41
40
38
31
30
29
2
37
36
1
4
3
VOLVO
Genuine Parts
PV435 65497

A	AW70	AUTOMATVÄXELLÅDA PLANETVÄXELHUS ÖVERVÄXEL	AUTOMATISCHES GETRIEBE PLANETEN-GETRIEBEGEHÄUSE OVERDRIVE
B	AW71		
C			
D			
E			

Grupp / Gruppe 43

Sida / Seite 1031

Pos	Artikel nr / Artikelnr.	Antal / Anzahl A	B	C	D	E	PS	Benämning	Bezeichnung	Anmärkning / Anmerkung	SR
1	1239842-6	1	-	-	-	-		Växelhus Överväxel	Getriebegehäuse Overdrive	1)	5
	(1239909)	1	-	-	-	-	SP	Växelhus Överväxel	Getriebegehäuse Overdrive	2) REPL 1 PCS 1340045-2	5
	1239692-5	-	1	-	-	-		Växelhus Överväxel	Getriebegehäuse Overdrive	3)	5
	(1239917)	-	1	-	-	-	SP	Växelhus Överväxel	Getriebegehäuse Overdrive	4) REPL 1 PCS 1340042-9	5
2	1239696-6	1	1	-	-	-		• Nållager	• Nadellager		3
3		2	2	-	-	-	NS	• Plugg	• Stopfen		
4		1	1	-	-	-	NS	• Plugg	• Stopfen		
5	*(1239851)*	1	-	-	-	-	SP	Kopplingslåda CO Solhjul	Kupplungsgehäuse CO Sonnenrad	1) REPL 1 PCS 1239905-1, 1 PCS 1239903-6	3
	1239905-1	1	-	-	-	-		Kopplingslåda CO Solhjul	Kupplungsgehäuse CO Sonnenrad	2)	4
	(1239714)	-	1	-	-	-	SP	Kopplingslåda CO Solhjul	Kupplungsgehäuse CO Sonnenrad	3) REPL 1 PCS 1239913-5, 1 PCS 1239911-9, 1 PCS 1239915-0, 1 PCS 1239916-8	4
	1239913-5	-	1	-	-	-		Kopplingslåda CO	Kupplungsgehäuse CO	4)	4
5a		2	2	-	-	-	NS	• Bussning	• Buchse		
6	*(1239719)*	1	1	-	-	-	SP	Kolv	Kolben	1) 3) REPL 1 PCS 1239907-7, 1 PCS 1239892-1.	4
	1239907-7	1	1	-	-	-		Kolv	Kolben	4) 2)	4
7		1	1	-	-	-	NS	• Kulventil	• Kugelventil		
8	1340046-0	18	18	-	-	-		Returfjäder	Ruckholfeder	(1239721)	3
9	1239722-0	1	1	-	-	-		Hållare	Halter		4
10		1	1	-	-	-	KN	Stållamell CO	Stahllamelle CO		
11		1	1	-	-	-	KN	Friktionslamell CO	Reibkupplungslamelle CO		
12		1	1	-	-	-	KN	Tryckplatta CO	Druckplatte CO		
13	1233024-7	1	1	-	-	-	IK	O-ring	O-ring		3
14	1233025-4	1	1	-	-	-	IK	O-ring	O-ring	1) 3)	3
	1239892-1	1	1	-	-	-		O-ring	O-ring	4) 2)	3
15	1239517-4	1	1	-	-	-		Spårring	Nutring		3
16	1233050-2	1	1	-	-	-		Spårring	Nutring		3
17	1239726-1	1	1	-	-	-		Spårring	Nutring		3
18	1239854-1	1	-	-	-	-		Bromsnav BO	Bremsnabe BO		4
	1340022-1	-	1	-	-	-		Bromsnav BO	Bremsnabe BO		4
19	1239847-5	1	-	-	-	-		Planetväxel Primäraxel	Planetengetriebe Antriebswelle		4
	1239708-9	-	1	-	-	-		Planetväxel Primäraxel	Planetengetriebe Antriebswelle	TRANS MARKED 319, NO-82HF89999	4
	1239968-9	-	1	-	-	-		Planetväxel Primäraxel	Planetengetriebe Antriebswelle	TRANS MARKED 319, NO 82JF80001-.	4
20	1239877-2	4	4	-	-	-		• Plugg	• Stopfen		3
21	1239727-9	-	1	-	-	-		Lagerbricka	Lageranlaufscheibe		3
22	*(1239706)*	-	1	-	-	-	SP	Nållager	Nadellager	REPL 1PCS 1239915-0, 1PCS 1239916-8.	3
22a	1239915-0	-	1	-	-	-		Nållager	Nadellager		3
22b	1239916-8	-	1	-	-	-		Lagerbricka	Lageranlaufscheibe		3
23	1239848-3	1	-	-	-	-		Tryckbricka	Druckscheibe		3
	1239709-7	-	1	-	-	-		Tryckbricka	Druckscheibe		3

1) TRANS 1208220 MARKED 220, 1208284 MARKED 284 NO-03701 HC81084
2) TRANS 1208220 MARKED 220, 1208284 MARKED 284 NO 03701 HC81085-. TRANS 1208320 MARKED 320. TRANS 1208356 MARKED 356.
3) TRANS 1208222 MARKED 222 NO 03711 HF80292.
4) TRANS 1208222 MARKED 222 NO 03711 HF80293-. TRANS 1208319 MARKED 319. TRANS 1208357 MARKED 357. TRANS 1208358 MARKED 358.

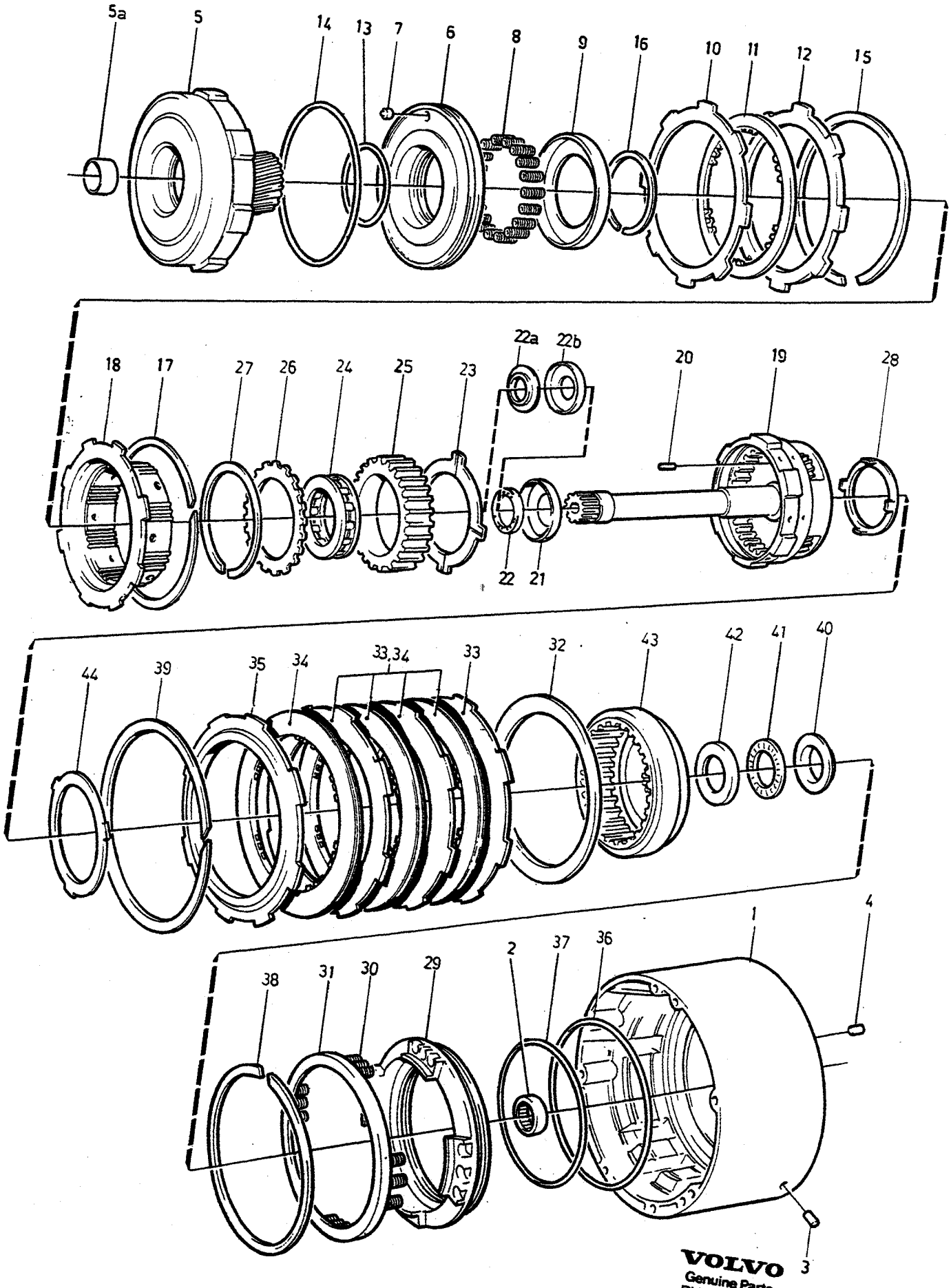
5a
5
14
13
7
6
8
9
16
10
11
12
15
18
17
27
26
24
25
23
22a
22b
20
19
28
22
21
44
39
35
34
33,34
33
32
43
42
41
40
38
31
30
29
2
37
36
1
4
3
VOLVO
Genuine Parts
PV435 65497

A	AW70
B	AW71
C	
D	
E	

AUTOMATVÄXELLÅDA — AUTOMATISCHES GETRIEBE
PLANETVÄXELHUS — PLANETEN-GETRIEBEGEHÄUSE
ÖVERVÄXEL — OVERDRIVE

Grupp / Gruppe 43
Sida / Seite 1033

Pos	Artikel nr / Artikelnr.	Antal / Anzahl A	B	C	D	E	PS	Benämning	Bezeichnung	Anmärkning / Anmerkung	SR
24	1239766-7	1	-	-	-	-		Frihjul	Freilauf		4
	1239711-3	-	1	-	-	-		Frihjul	Freilauf		4
25	1239849-1	1	-	-	-	-		Ytterring	Aussenring		4
	1239710-5	-	1	-	-	-		Ytterring	Aussenring		4
26	1239850-9	1	-	-	-	-		Tryckbricka	Druckscheibe		3
	1239712-1	-	1	-	-	-		Tryckbricka	Druckscheibe		4
27	1233089-0	1	-	-	-	-		Spårring	Nutring		3
	1239713-9	-	1	-	-	-		Spårring	Nutring		3
28	1239729-5	1	1	-	-	-		Tryckbricka	Druckscheibe		3
29	1239856-6	1	-	-	-	-		Kolv B0	Kolben B0		4
	1340137-7	-	1	-	-	-		Kolv B0	Kolben B0	(1239732)	4
30	1233026-2	16	12	-	-	-		Returfjäder	Ruckholfeder		3
31	1239858-2	1	-	-	-	-		Hållare	Halteklammer		4
	1239735-2	-	1	-	-	-		Hållare	Halteklammer		4
32		1	1	-	-	-	NS	Fjäderlamell B0	Feder lamelle B0		
33		3	3	-	-	-	NS	Stållamell B0	Stahllamelle B0		
34		3	-	-	-	-	KN	Friktionslamell B0	Reibkupplungslamelle B0		
		-	3	-	-	-	KN	Friktionslamell B0	Reibkupplungslamelle B0		
35		1	1	-	-	-	KN	Tryckplatta B0	Druckplatte B0		
36	1233025-4	1	-	-	-	-	IK	O-ring	O-ring		3
	1239734-5	-	1	-	-	-	IK	O-ring	O-ring		3
37	1239857-4	1	-	-	-	-	IK	O-ring	O-ring		3
	1239733-7	-	1	-	-	-	IK	O-ring	O-ring		3
38	1239519-0	1	-	-	-	-		Spårring	Nutring		3
	1239736-0	-	1	-	-	-		Spårring	Nutring		3
39	1239519-0	1	-	-	-	-		Spårring	Nutring		3
	1239736-0	-	1	-	-	-		Spårring	Nutring		3
40	1233037-9	1	1	-	-	-		Lagerbricka	Lageranlaufscheibe		3
41	1233036-1	1	1	-	-	-		Nållager	Nadellager		3
42	1239731-1	1	1	-	-	-		Lagerbricka	Lageranlaufscheibe		3
43	1239855-8	1	-	-	-	-		Ringhjul	Hohlrad	TRANS MARKED 220, 284	4
	1239944-0	1	-	-	-	-		Ringhjul	Hohlrad	TRANS MARKED 320	4
	(1239728)	-	1	-	-	-	SP	Ringhjul	Hohlrad	REPL 1 PCS 3502459-5, 1 PCS 3502458-7.	4
44	1239730-3	1	1	-	-	-		Lagerbricka	Lageranlaufscheibe		3

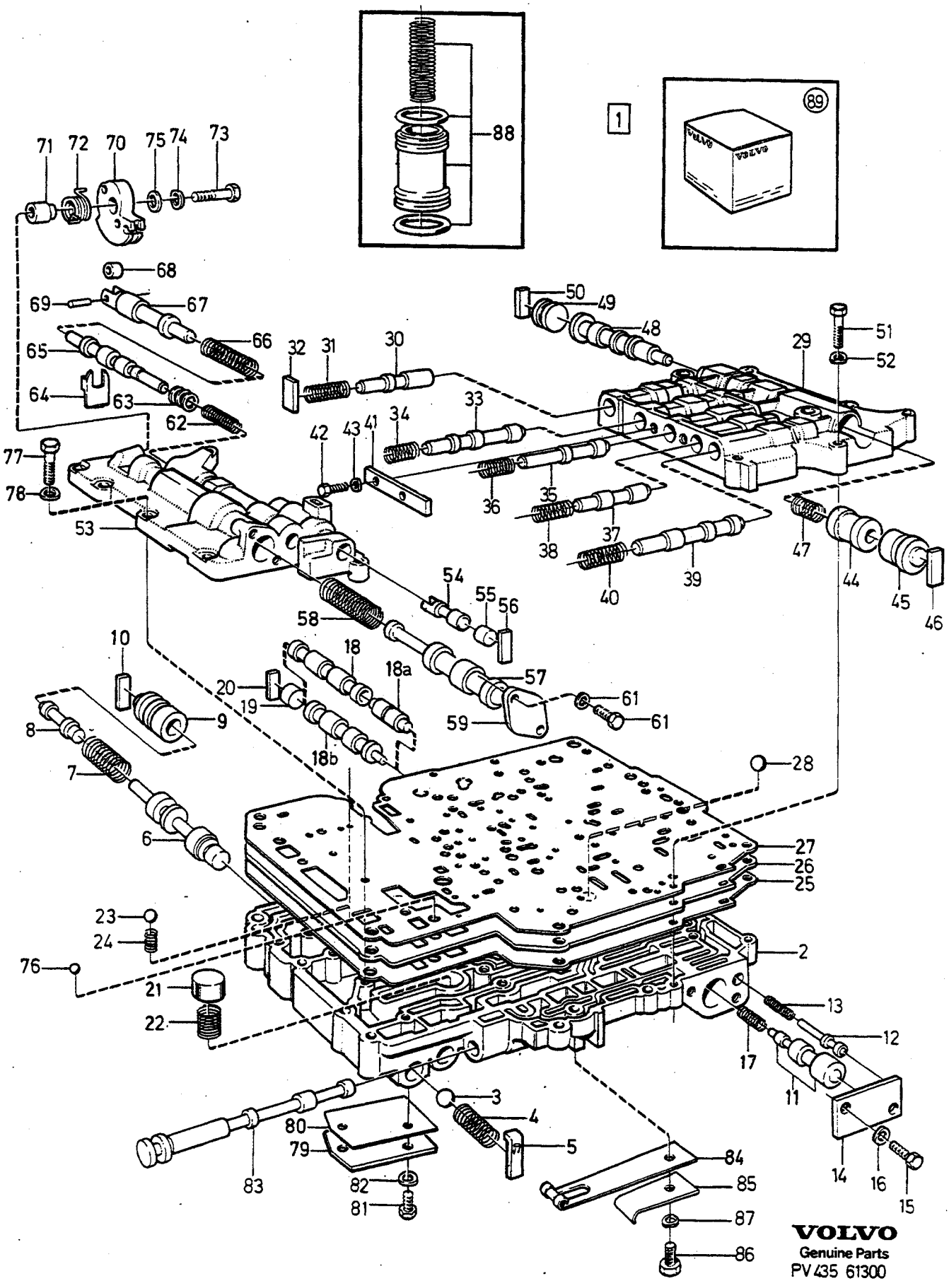

VOLVO
Genuine Parts
PV 435 61300

A	BW 55
B	AW 55
C	
D	
E	

KONTROLLSYSTEM STEUERSYSTEM

BW55, AW55

Grupp Gruppe 43

Sida Seite 1035

Pos	Artikel nr Artikelnr.	Antal / Anzahl A	B	C	D	E	P S	Benämning	Bezeichnung	Anmärkning Anmerkung	S R
1	*(1233295)*	1	-	-	-	-	SP	Kontrollsystem	Kontrollsystem		3
	(1233296)	1	-	-	-	-	SP	Kontrollsystem	Kontrollsystem		3
	(1233297)	1	-	-	-	-	SP	Kontrollsystem	Kontrollsystem		3
	(1233349)	1	-	-	-	-	SP	Kontrollsystem	Kontrollsystem		3
	(1233370)	1	-	-	-	-	SP	Kontrollsystem	Kontrollsystem		3
	(1233371)	1	-	-	-	-	SP	Kontrollsystem	Kontrollsystem		3
	(1233387)	1	-	-	-	-	SP	Kontrollsystem	Kontrollsystem		3
	(1233388)	1	-	-	-	-	SP	Kontrollsystem	Kontrollsystem		4
	(1233389)	1	-	-	-	-	SP	Kontrollsystem	Kontrollsystem		4
	1239646-1	-	1	-	-	-		Kontrollsystem	Kontrollsystem		3
2		1	1	-	-	-	NS	• Ventilhus undre	• Ventilgehäuse untere		
3	400605-2	-	1	-	-	-		• Kula	• Kugel	O.DIA 12.7 mm	2
4	1239557-0	-	1	-	-	-	IK	• Fjäder	• Feder		3
5		1	1	-	-	-	NS	• Hållare	• Halter		
6		1	1	-	-	-	NS	• Primärreglerventil	• Primär-druckregelventil		
7	1233386-0	1	-	-	-	-	IK	• Fjäder	• Feder	(1233153)	3
	1239558-8	-	1	-	-	-	IK	• Fjäder	• Feder		3
8		1	1	-	-	-	NS	• Kolv	• Kolben		
9		1	1	-	-	-	NS	• Hylsa	• Hulse		
10		1	1	-	-	-	NS	• Hållare	• Halter		
11		1	1	-	-	-	NS	• Växlingsventil 2-1	• Schaltventil 2-1	ALTER 1. REPL 1 PCS 1239938-2, 1 PCS 1239939-0.	
	1239938-2	1	1	-	-	-		• Växlingsventil lång 2-1	• Schaltventil lang 2-1	ALTER 2.	3
	1239939-0	1	1	-	-	-		• Växlingsventil kort 2-1	• Schaltventil kurz 2-1	ALTER 2.	4
12		-	1	-	-	-	NS	• Backkugghjul ..... Styrventil	• Rucklaufzahnrad ..... Steuerventil		
13	1239559-6	-	1	-	-	-	IK	• Fjäder	• Feder		3
14		1	1	-	-	-	NS	• Täckplåt	• Abdeckblech		
15	955244-9	2	2	-	-	-		• Skruv	• Schraube		2
16	941905-2	-	2	-	-	-		• Fjäderbricka	• Federscheibe		2
17	1233264-9	1	-	-	-	-	IK	• Fjäder	• Feder		4
	1239560-4	-	1	-	-	-	IK	• Fjäder	• Feder		3
18		1	-	-	-	-	NS	• Växlingsventil 1-2	• Schaltventil 1-2		
18a		1	-	-	-	-	NS	• Växlingsventil 1-2	• Schaltventil 1-2		
18b		-	1	-	-	-	NS	• Växlingsventil 1-2	• Schaltventil 1-2		
19		1	1	-	-	-	NS	• Plugg	• Stopfen		
20		1	1	-	-	-	NS	• Hållare	• Halter		
21		1	1	-	-	-	NS	• Överströmningsventil	• Uberstromventil		
22	1233385-2	1	-	-	-	-		• Fjäder	• Feder	(1233164)	3
	1239571	-	1	-	-	-	KN	• Fjäder	• Feder		
23	1377747-9	3	1	-	-	-		• Kula gummi	• Kugel Gummi	O.DIA 6.2 mm (1233165)	3
	1377746-1	-	5	-	-	-		• Kula gummi	• Kugel Gummi	O.DIA 5.5 mm (1239572)	3
	190611-4	-	1	-	-	-		• Kula stål	• Kugel Stahl	O.DIA 5.5 mm (1239573)	2
24	1233166-6	1	-	-	-	-	IK	• Fjäder	• Feder		3
		-	1	-	-	-	KN	• Fjäder	• Feder		
25		1	1	-	-	-	KN	• Packning	• Dichtung		
26		1	1	-	-	-	NS	• Fördelningsplåt	• Verteilertafel		
27		1	1	-	-	-	KN	• Packning	• Dichtung		
28	1377747-9	1	1	-	-	-		• Kula gummi	• Kugel Gummi	O.DIA 6.2 mm (1233165)	3
29		1	1	-	-	-	NS	• Ventilhus övre, bakre	• Ventilgehäuse oben, hinten ..		
30		1	1	-	-	-	NS	• Spärrventil	• Auslöseventil		
31	1233180-7	1	-	-	-	-	IK	• Fjäder	• Feder		3

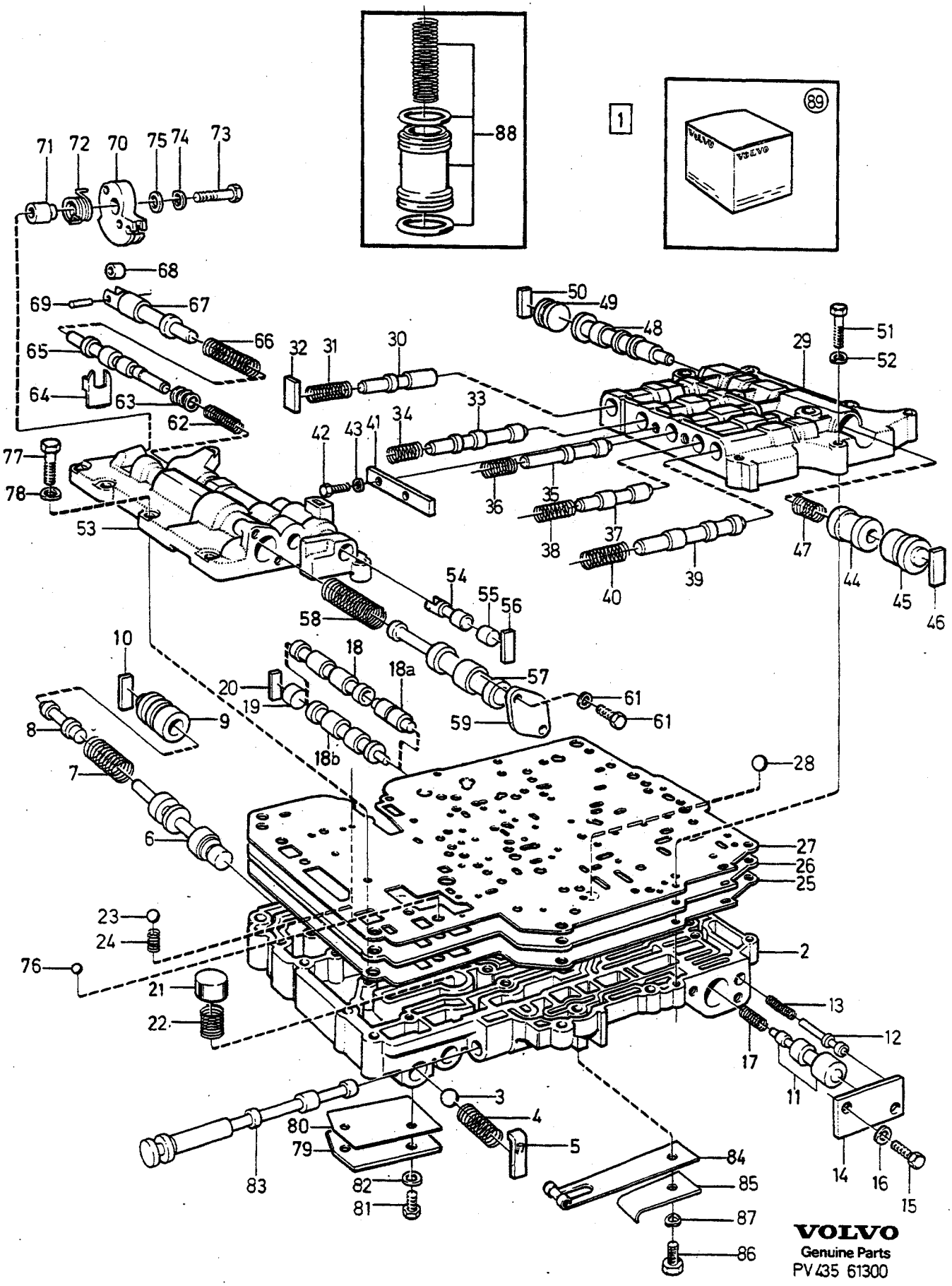

VOLVO
Genuine Parts
PV 435 61300

A	BW 55
B	AW 55
C	
D	
E	

KONTROLLSYSTEM STEUERSYSTEM

BW55, AW55

Grupp Gruppe 43

Sida Seite 1037

Pos	Artikel nr Artikelnr.	Antal / Anzahl A	B	C	D	E	PS	Benämning	Bezeichnung	Anmärkning Anmerkung	SR
		-	1	-	-	-	KN	• Fjäder	• Feder		
32		1	1	-	-	-	NS	• Hållare	• Halter		
33		1	1	-	-	-	NS	• Modulatorventil manuell 3-2	• Modulatorventil manuell 3-2		
34	1233172-4	1	-	-	-	-	IK	• Fjäder	• Feder		3
	1239649-5	-	1	-	-	-	IK	• Fjäder	• Feder		3
35		1	1	-	-	-	NS	• Styrventil bakre koppling, C2	• Steuerventil hintere Kupplung, C2		
36	1233174-0	1	-	-	-	-	IK	• Fjäder	• Feder		3
	1239559-6	-	1	-	-	-	IK	• Fjäder	• Feder		3
37		1	1	-	-	-	NS	• Modulatorventil	• Modulatorventil		
38	1233176-5	1	1	-	-	-	IK	• Fjäder	• Feder		3
39		1	1	-	-	-	NS	• Modulatorventil manuell 2-1	• Modulatorventil manuell 2-1		
40	1233172-4	1	-	-	-	-	IK	• Fjäder	• Feder	TRANS MARKED 254718, 1208066, 1208162, 1208165, 1208171, 1208172, 1208173, 1208197, 1208198.	3
	1233285-4	1	-	-	-	-		• Fjäder	• Feder	TRANS MARKED 254720, 1208128, 1208164, 1208166, 1208167, 1208170, 1208189, 1208207, 1208218, 1208254, 1208262.	4
	1239564-6	-	1	-	-	-	IK	• Fjäder	• Feder		3
41		1	1	-	-	-	NS	• Täckplåt	• Abdeckblech		
42	955244-9	2	2	-	-	-		• Skruv	• Schraube		2
43	941905-2	-	2	-	-	-		• Fjäderbricka	• Federscheibe		2
44		1	-	-	-	-	NS	• Växlingsventil manuell 3-2	• Schaltventil manuell 3-2		
		-	1	-	-	-	NS	• Växlingsventil manuell 3-2	• Schaltventil manuell 3-2		
45		1	1	-	-	-	NS	• Plugg	• Stopfen		
46		1	1	-	-	-	NS	• Hållare	• Halter		
47	1233286-2	1	-	-	-	-	IK	• Fjäder	• Feder		4
	1239566-1	-	1	-	-	-	IK	• Fjäder	• Feder		3
48		1	-	-	-	-	NS	• Växlingsventil 2-3	• Schaltventil 2-3		
		-	1	-	-	-	NS	• Växlingsventil 2-3	• Schaltventil 2-3		
49		1	1	-	-	-	NS	• Plugg	• Stopfen		
50		1	1	-	-	-	NS	• Hållare	• Halter		
51	940188-6	6	-	-	-	-		• Skruv	• Schraube	LG 30 mm	2
	955251-4	1	-	-	-	-		• Skruv	• Schraube	LG 40 mm	2
	1239563-8	-	7	-	-	-		• Skruv	• Schraube	LG 28 mm	3
	955250-6	1	1	-	-	-		• Skruv	• Schraube	LG 35 mm	2
52	941905-2	-	8	-	-	-		• Fjäderbricka	• Federscheibe		2
53		1	-	-	-	-	NS	• Ventilhus övre, främre	• Ventilgehäuse oben, vorn		
		-	1	-	-	-	NS	• Ventilhus främre	• Ventilgehäuse vordere		
54		1	1	-	-	-	NS	• Ventil	• Ventil		
55		1	1	-	-	-	NS	• Plugg	• Stopfen		
56		1	1	-	-	-	NS	• Hållare	• Halter		
57		1	-	-	-	-	NS	• Sekundärreglerventil	• Sekundär-druckregelventil		
		-	1	-	-	-	NS	• Sekundärreglerventil	• Sekundär-druckregelventil		
58	1233386-0	1	-	-	-	-		• Fjäder	• Feder	(1233153)	3
	1239567	-	1	-	-	-	KN	• Fjäder	• Feder		
59		1	1	-	-	-	NS	• Täckplåt	• Abdeckblech		
60	955244-9	2	2	-	-	-		• Skruv	• Schraube		2
61	941905-2	-	2	-	-	-		• Fjäderbricka	• Federscheibe		2
62	1233196-3	1	-	-	-	-	IK	• Fjäder	• Feder		3
	1239568-7	-	1	-	-	-	IK	• Fjäder	• Feder		3

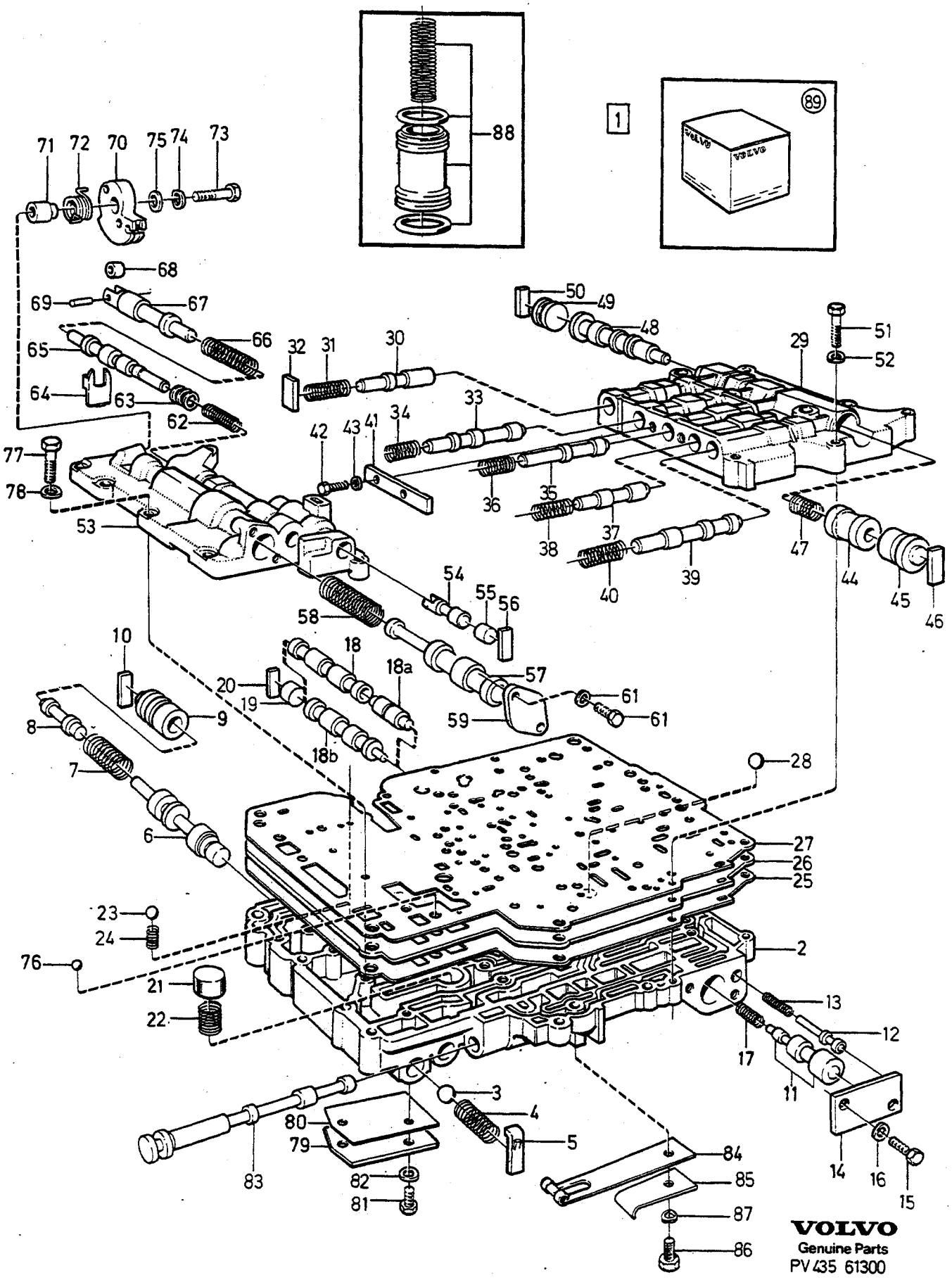
88
1
89
VOLVO
71
72
70
75
74
73
68
69
67
66
65
64
63
62
77
78
53
32
31
30
50
49
48
29
51
52
42
43
41
34
33
36
35
38
37
40
39
47
44
45
46
54
55
56
58
57
10
18
18a
20
19
18b
8
9
7
6
61
61
59
28
27
26
25
2
23
24
76
21
22
13
12
17
11
3
4
5
80
79
82
81
83
84
85
87
86
14
16
15
VOLVO
Genuine Parts
PV 435 61300

A	BW 55	KONTROLLSYSTEM STEUERSYSTEM	Grupp Gruppe 43
B	AW 55		Sida Seite 1039
C			
D			
E		BW55, AW55	

Pos	Artikel nr Artikelnr.	Antal / Anzahl A	B	C	D	E	PS	Benämning	Bezeichnung	Anmärkning Anmerkung	SR
63	1233198-9	X	X	-	-	-		• Justerbricka	• Passcheibe	1)	3
64	1239569-5	1	-	-	-	-		• Stoppbricka	• Anschlagscheibe	(1233197)	3
	1239569-5	-	1	-	-	-		• Stoppbricka	• Anschlagscheibe		3
65		1	1	-	-	-	NS	• Trottelventil	• Drosselventil		
66	1233199-7	1	-	-	-	-	IK	• Fjäder	• Feder		3
	1239570-3	-	1	-	-	-	IK	• Fjäder	• Feder		3
67		1	1	-	-	-	NS	• Kick-downventil	• Uberlastventil		
68		1	1	-	-	-	NS	• Rulle	• Rolle		
69		1	1	-	-	-	NS	• Axel	• Welle		
70	1233325-8	1	-	-	-	-		• Kam	• Nocken	TRANS MARKED 254718, 1208066, 1208128, 1208162, 1208164, 1208165, 1208166, 1208170-1208172, 1208189, 1208197, 1208198, 1208207, 1208262.	4
	1233326-6	1	-	-	-	-		• Kam	• Nocken	TRANS MARKED 254720, 1208168, 1208173, 1208218.	4
	1340033-8	-	1	-	-	-		• Kam	• Nocken	(1233206)	4
71	1233204-5	1	1	-	-	-		• Distanshylsa	• Abstandhulse		3
72	1233205-2	1	1	-	-	-	IK	• Fjäder	• Feder		3
73	955275-3	1	-	-	-	-		• Skruv	• Schraube	LG 30 mm	2
	1239589-3	-	1	-	-	-		• Skruv	• Schraube		3
74	941906-0	-	1	-	-	-		• Fjäderbricka	• Federscheibe		2
75	1233203-7	1	1	-	-	-		• Bricka	• Scheibe		3
76	1233207-8	1	-	-	-	-		• Kula gummi	• Kugel Gummi	O.DIA 8 mm	3
77	955248-0	4	-	-	-	-		• Skruv	• Schraube	(955247) LG 18 mm	2
	1239586-9	-	4	-	-	-		• Skruv	• Schraube		3
	955248-0	2	2	-	-	-		• Skruv	• Schraube	LG 22 mm	2
	940188-6	1	-	-	-	-		• Skruv	• Schraube	LG 28 mm	2
	1239563-8	-	1	-	-	-		• Skruv	• Schraube		3
78	941905-2	-	7	-	-	-		• Fjäderbricka	• Federscheibe		2
79		1	1	-	-	-	NS	• Täckplåt	• Abdeckblech		
80	1233282-1	1	1	-	-	-	IK	• Packning	• Dichtung		3
81	955244-9	1	1	-	-	-		• Skruv	• Schraube	LG 12 mm	2
	955253-0	1	-	-	-	-		• Skruv	• Schraube	LG 50 mm	2
	955251-4	-	1	-	-	-		• Skruv	• Schraube	LG 40 mm	2
82	941905-2	-	2	-	-	-		• Fjäderbricka	• Federscheibe		2
83		1	1	-	-	-	NS	• Växelväljarslid	• Umsteuerschieber		
84	1233210-2	1	-	-	-	-		• Spärrfjäder	• Sperrfeder		3
	1239574-5	-	1	-	-	-		• Spärrfjäder	• Sperrfeder		3
85	1239595-0	-	1	-	-	-		• Platta	• Platte		3
86	955250-6	1	1	-	-	-		• Skruv	• Schraube		2
87	941905-2	-	1	-	-	-		• Fjäderbricka	• Federscheibe		2

1) Maximalt antal 6 st. / Maximale Anzahl 6 Stück.

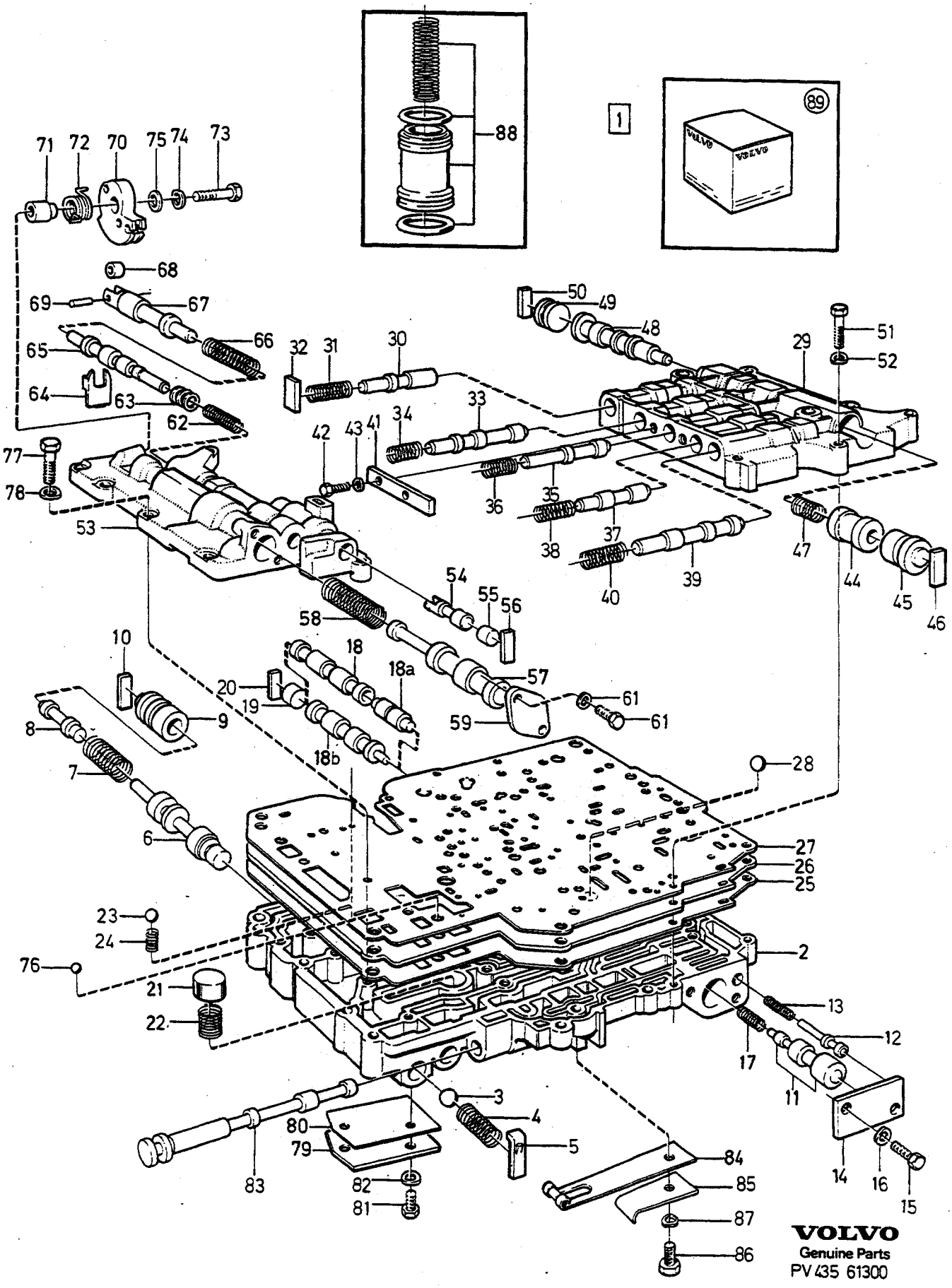
88
1
89
VOLVO
71
72
70
75
74
73
68
69
67
66
65
64
63
62
77
78
53
32
31
30
50
49
48
29
51
52
42
43
41
34
33
36
35
38
37
40
39
47
44
45
46
54
55
56
58
57
10
18
18a
20
19
18b
8
9
7
6
59
61
61
28
27
26
25
2
23
24
76
21
22
13
12
17
11
3
4
5
80
79
82
81
83
84
85
87
86
14
16
15
VOLVO
Genuine Parts
PV 435 61300

A	BW 55	KONTROLLSYSTEM STEUERSYSTEM	Grupp Gruppe 43
B	AW 55		Sida Seite 1041
C			
D			
E		BW55, AW55	

Pos	Artikel nr Artikelnr.	Antal / Anzahl A	B	C	D	E	PS	Benämning	Bezeichnung	Anmärkning Anmerkung	SR
88		1	-	-	-	-		Kolv	Kolben	TRANS MARKED 001, SEE 43•961 003, 008, 030.	
		1	-	-	-	-		Kolv	Kolben	TRANS MARKED 011, SEE 43•965 012, 020, 026, 027.	
		1	-	-	-	-		Kolv	Kolben	TRANS MARKED 014, SEE 43•971 015, 019, 021.	
		1	-	-	-	-		Kolv	Kolben	TRANS MARKED 013, SEE 43•977 018, 031.	
		1	-	-	-	-		Kolv	Kolben	TRANS MARKED 022, SEE 43•981 PP22, 023, 025.	
		1	-	-	-	-		Kolv	Kolben	TRANS MARKED 250, SEE 43•989 320, 376.	
		1	-	-	-	-		Kolv	Kolben	TRANS MARKED 016,017 SEE 43•985	
89		1	1	-	-	-		Reparationssats	Reparatursatz	SEE 43•1065	

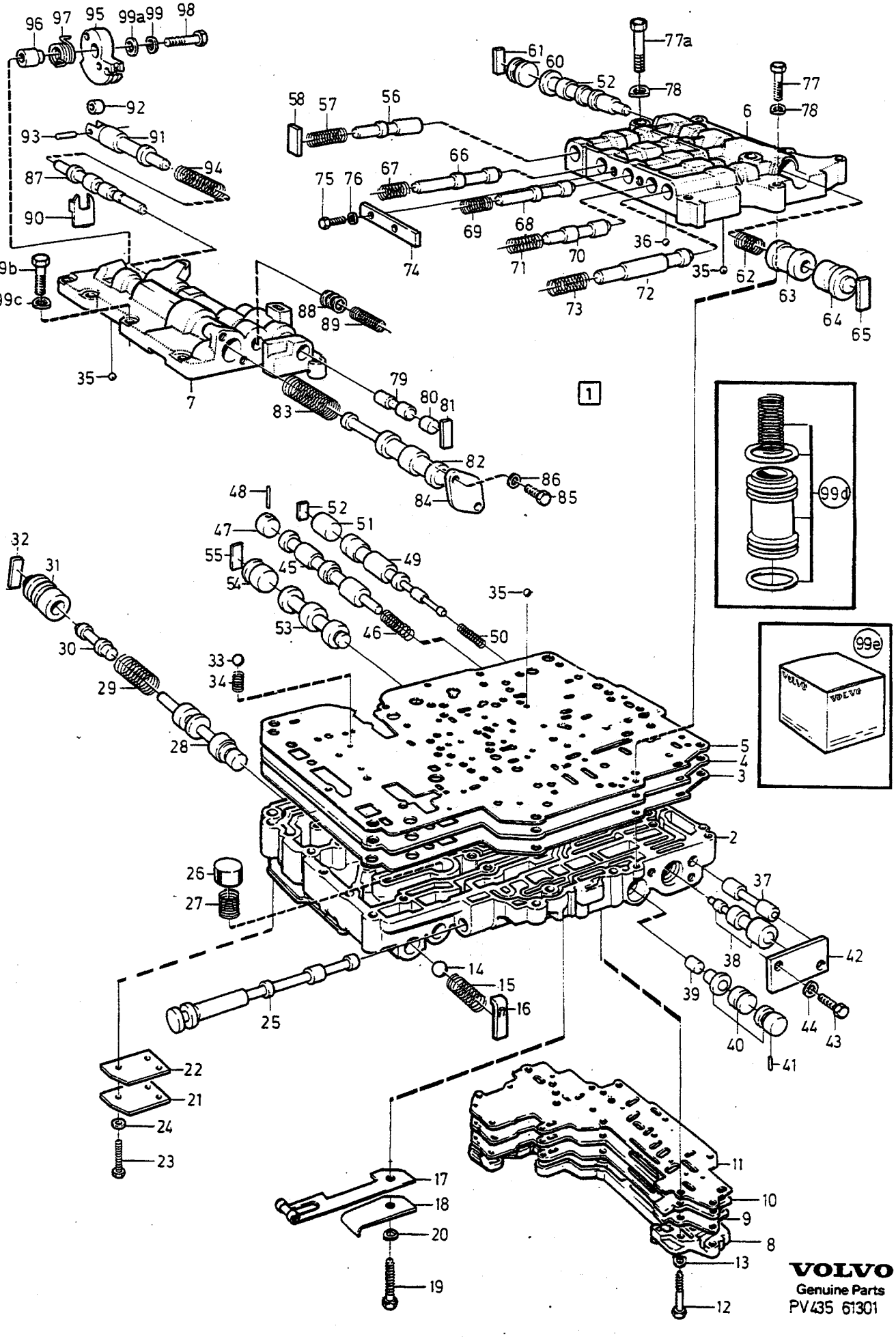

VOLVO
Genuine Parts
PV435 61301

A	1239830
B	1239947
C	1239964
D	1239036
E	

KONTROLLSYSTEM — STEUERSYSTEM

AW70

Grupp Gruppe 43

Sida Seite 1043

Pos	Artikel nr Artikelnr.	Antal / Anzahl A	B	C	D	E	PS	Benämning	Bezeichnung	Anmärkning Anmerkung	SR
1	*(1239830)*	1	-	-	-	-	SP	Kontrollsystem	Kontrollsystem		2
	(1239947)	-	1	-	-	-	SP	Kontrollsystem	Kontrollsystem		2
	(1239964)	-	-	1	-	-	SP	Kontrollsystem	Kontrollsystem		2
	(1340036)	-	-	-	1	-	SP	Kontrollsystem	Kontrollsystem		2
2		1	1	1	1	-	NS	• Ventilhus undre	• Ventilgehäuse untere		
3		1	1	-	1	-	KN	• Packning	• Dichtung		
		-	-	1	-	-	NS	• Packning	• Dichtung		
4		1	1	-	1	-	NS	• Fördelningsplåt	• Verteilertafel		
		-	-	1	-	-	NS	• Fördelningsplåt	• Verteilertafel		
5		1	1	-	1	-	KN	• Packning	• Dichtung		
		-	-	1	-	-	NS	• Packning	• Dichtung		
6		1	1	1	1	-	NS	• Ventilhus övre, bakre	• Ventilgehäuse oben, hinten		
7		1	1	1	1	-	NS	• Ventilhus övre, främre	• Ventilgehäuse oben, vorn		
8		1	1	1	1	-	NS	• Lock	• Deckel		
9		1	1	1	1	-	KN	• Packning	• Dichtung		
10		1	1	1	1	-	NS	• Fördelningsplåt	• Verteilertafel		
11		1	1	1	1	-	KN	• Packning	• Dichtung		
12	1239819-4	1	1	1	1	-		• Skruv	• Schraube	LG 52 mm	3
	955248-0	6	6	6	6	-		• Skruv	• Schraube	(955247) LG 18 mm	2
		1	1	1	1	-	NS	• Skruv	• Schraube	LG 55 mm	
13	941905-2	8	8	8	8	-		• Fjäderbricka	• Federscheibe		2
14	400605-2	1	1	1	1	-		• Kula	• Kugel	O.DIA 12.7 mm	2
15	1239557-0	1	1	1	1	-	IK	• Fjäder	• Feder	LG 32.1 mm	3
16		1	1	1	1	-	NS	• Hållare	• Halter		
17	1239574-5	1	1	1	1	-		• Spärrfjäder	• Sperrfeder		3
18	1239595-0	1	1	1	1	-		• Platta	• Platte		3
19	*955291*	1	1	1	1	-	NS	• Skruv	• Schraube	LG 40 mm	
20	941905-2	1	1	1	1	-		• Fjäderbricka	• Federscheibe		2
21		1	1	1	1	-	NS	• Täckplåt	• Abdeckblech		
22	1233282-1	1	1	1	1	-		• Packning	• Dichtung		3
23	955244-9	1	1	1	1	-		• Skruv	• Schraube	LG 12 mm	2
	1239819-4	1	1	1	1	-		• Skruv	• Schraube	LG 52 mm	3
24	941905-2	2	2	2	2	-		• Fjäderbricka	• Federscheibe		2
25		1	1	1	1	-	NS	• Växelväljarslid	• Umsteuerschieber		
26		1	1	1	1	-	NS	• Överströmningsventil	• Überstromventil		
27		1	1	1	1	-	KN	• Fjäder	• Feder	LG 33.3 mm	
28		1	1	1	1	-	NS	• Primärreglerventil	• Primär-druckregelventil		
29	1239558-8	1	-	-	1	-	IK	• Fjäder	• Feder	LG 73.3 mm	3
	1239792-3	-	1	1	-	-	IK	• Fjäder	• Feder	LG 61.2 mm	3
30		1	1	1	1	-	NS	• Kolv	• Kolben		
31		1	1	1	1	-	NS	• Hylsa	• Hulse		
32		1	1	1	1	-	NS	• Hållare	• Halter		
33	1377747-9	1	1	1	1	-	IK	• Kula gummi	• Kugel Gummi	O.DIA 6.2 mm (1233165)	3
34	1239594-3	1	1	1	1	-	IK	• Fjäder	• Feder		3
35	1377746-1	9	9	9	9	-	IK	• Kula gummi	• Kugel Gummi	O.DIA 5.5 mm (1239572)	3
36	190611-4	1	1	1	1	-		• Kula stål	• Kugel Stahl	O.DIA 5.5 mm (1239573)	2
37		1	1	1	1	-	NS	• Backkugghjul Styrventil	• Rücklaufzahnrad Steuerventil		
38		1	1	1	-	-	NS	• Växlingsventil 2-1	• Schaltventil 2-1	TRANS NO-1KC86658 REPL 1 PCS 1239938-2, 1 PCS 1239939-0.	
	1239938-2	1	1	1	1	-		• Växlingsventil lång 2-1	• Schaltventil lang 2-1	TRANS NO 1KC86659-.	3
	1239939-0	1	1	1	1	-		• Växlingsventil kort 2-1	• Schaltventil kurz 2-1	TRANS NO 1KC86659-.	4
39		1	1	1	1	-	NS	• Styrventil 3-4	• Steuerventil 3-4		
40		1	1	1	1	-	NS	• Växlingsventil 3:an	• Schaltventil 3.		
41		2	2	2	2	-	NS	• Pinne	• Stift		

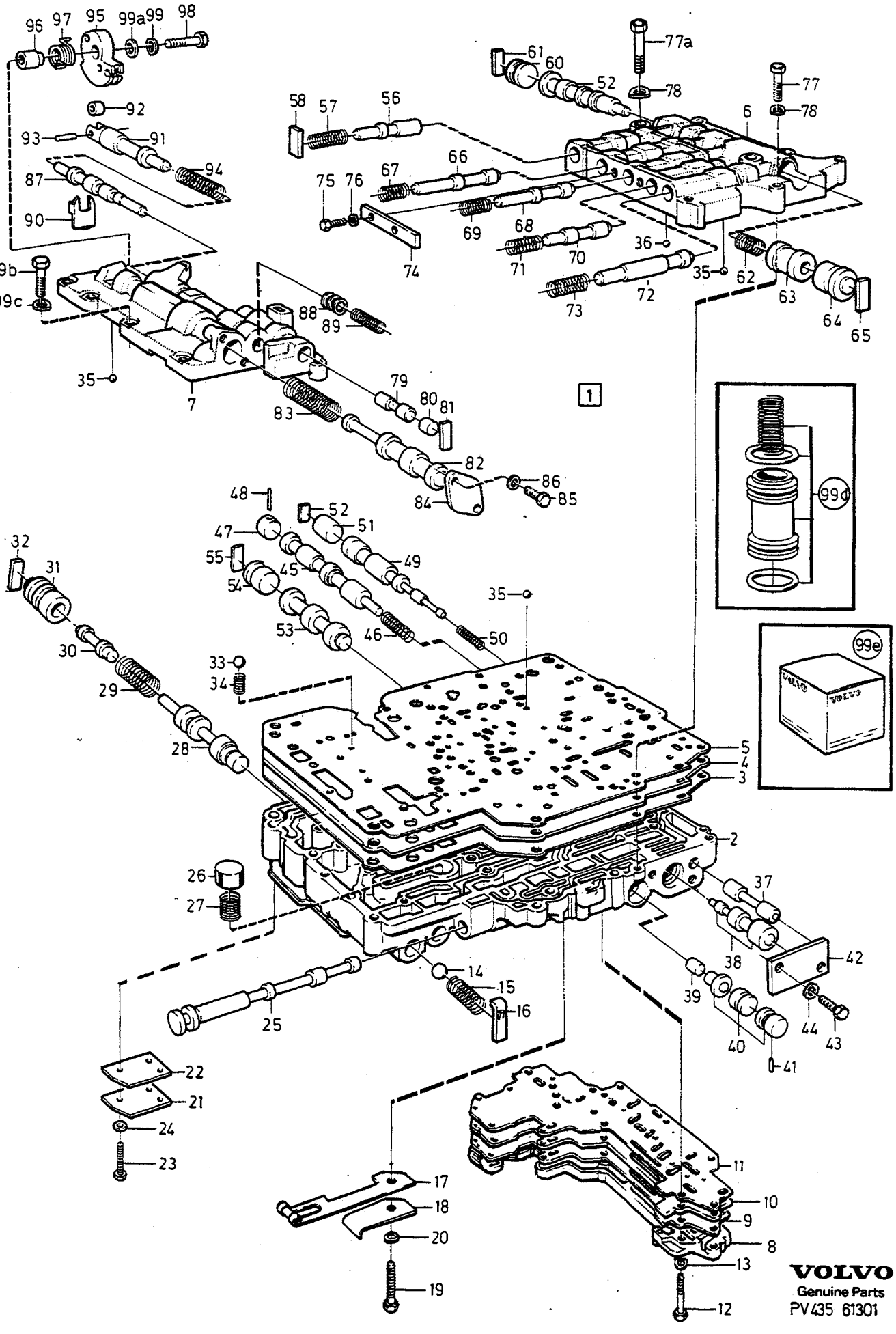

VOLVO
Genuine Parts
PV435 61301

A	1239830
B	1239947
C	1239964
D	1239036
E	

KONTROLLSYSTEM — STEUERSYSTEM

AW70

Grupp / Gruppe 43

Sida / Seite 1045

Pos	Artikel nr / Artikelnr.	Antal / Anzahl A	B	C	D	E	PS	Benämning	Bezeichnung	Anmärkning / Anmerkung	SR
42		1	1	1	1	-		• Täckplåt	• Abdeckblech		
43	955244-9	2	2	2	2	-		• Skruv	• Schraube		2
44	941905-2	2	2	2	2	-		• Fjäderbricka	• Federscheibe		2
45		1	1	1	1	-	NS	• Växlingsventil 3-4	• Schaltventil 3-4		
46		1	1	1	1	-	KN	• Fjäder	• Feder	LG 35.2 mm	
47		1	1	1	1	-	NS	• Plugg	• Stopfen		
48		1	1	1	1	-	NS	• Rulle	• Rolle		
49		1	1	1	1	-	NS	• Växlingsventil 1-2	• Schaltventil 1-2		
50	1239560-4	1	1	1	1	-	IK	• Fjäder	• Feder	LG 34.6 mm	3
51		1	1	1	1	-	NS	• Plugg	• Stopfen		
52		1	1	1	1	-	NS	• Hållare	• Halter		
53		1	1	1	1	-	NS	• Reglerventil D-2	• Regelventil D-2		
54		1	1	1	1	-	NS	• Plugg D-2	• Stopfen D-2		
55		1	1	1	1	-	NS	• Hållare	• Halter		
56		1	1	1	1	-	NS	• Spärrventil	• Auslöseventil		
57	1239653-7	1	1	1	1	-	IK	• Fjäder	• Feder	LG 26 mm	3
58		1	1	1	1	-	NS	• Hållare	• Halter		
59		1	1	1	1	-	NS	• Växlingsventil 2-3	• Schaltventil 2-3		
60		1	1	1	1	-	NS	• Plugg	• Stopfen		
61		1	1	1	1	-	NS	• Hållare	• Halter		
62	1239566-1	1	1	1	1	-	IK	• Fjäder	• Feder	LG 35.1 mm	3
63		1	1	1	1	-	NS	• Växlingsventil manuell 3-2	• Schaltventil manuell 3-2		
64		1	1	1	1	-	NS	• Plugg	• Stopfen		
65		1	1	1	1	-	NS	• Hållare	• Halter		
66		1	1	1	1	-	NS	• Modulatorventil manuell 3-2	• Modulatorventil manuell 3-2		
67	1239649-5	1	1	1	1	-	IK	• Fjäder	• Feder	LG 25.6 mm	3
68		1	1	1	1	-	NS	• Styrventil bakre koppling, C2	• Steuerventil hintere Kupplung, C2		
69	1239559-6	1	1	1	1	-	IK	• Fjäder	• Feder	LG 37.5 mm	3
70		1	1	1	1	-	NS	• Modulatorventil Regulator	• Modulatorventil Regler		
71	1233176-5	1	1	1	1	-	IK	• Fjäder	• Feder	LG 36 mm	3
72		1	1	1	1	-	NS	• Modulatorventil manuell 2-1	• Modulatorventil manuell 2-1		
73	1239564-6	1	1	1	1	-	IK	• Fjäder	• Feder	LG 27.3 mm	3
74		1	1	1	1	-	NS	• Täckplåt	• Abdeckblech		
75	955244-9	2	2	2	2	-		• Skruv	• Schraube	LG 12 mm	2
76	941905-2	2	2	2	2	-		• Fjäderbricka	• Federscheibe		2
77	1239563-8	4	4	4	4	-		• Skruv	• Schraube	LG 28 mm	3
77a	955250-6	1	1	1	1	-		• Skruv	• Schraube	LG 35 mm	2
78	941905-2	5	5	5	5	-		• Fjäderbricka	• Federscheibe		2
79		1	1	1	1	-	NS	• Ventil	• Ventil		
80		1	1	1	1	-	NS	• Plugg	• Stopfen		
81		1	1	1	1	-	NS	• Hållare	• Halter		
82		1	1	1	1	-	NS	• Sekundärreglerventil	• Sekundär-druckregelventil		
83		1	1	1	1	-	KN	• Fjäder	• Feder	LG 71.3 mm	
84		1	1	1	1	-	NS	• Täckplåt	• Abdeckblech		
85	955244-9	2	2	2	2	-		• Skruv	• Schraube		2
86	941905-2	2	2	2	2	-		• Fjäderbricka	• Federscheibe		2
87		1	1	1	1	-	NS	• Trottelventil	• Drosselventil		
88	1233198-9	X	X	X	X	-		• Justerbricka	• Passcheibe	1)	3
89	1239568-7	1	1	1	1	-	IK	• Fjäder	• Feder	LG 21.9 mm	3
90	1239569-5	1	1	1	1	-		• Stoppbricka	• Anschlagscheibe		3

1) Maximalt antal 6 st. / Maximale Anzahl 6 Stück.

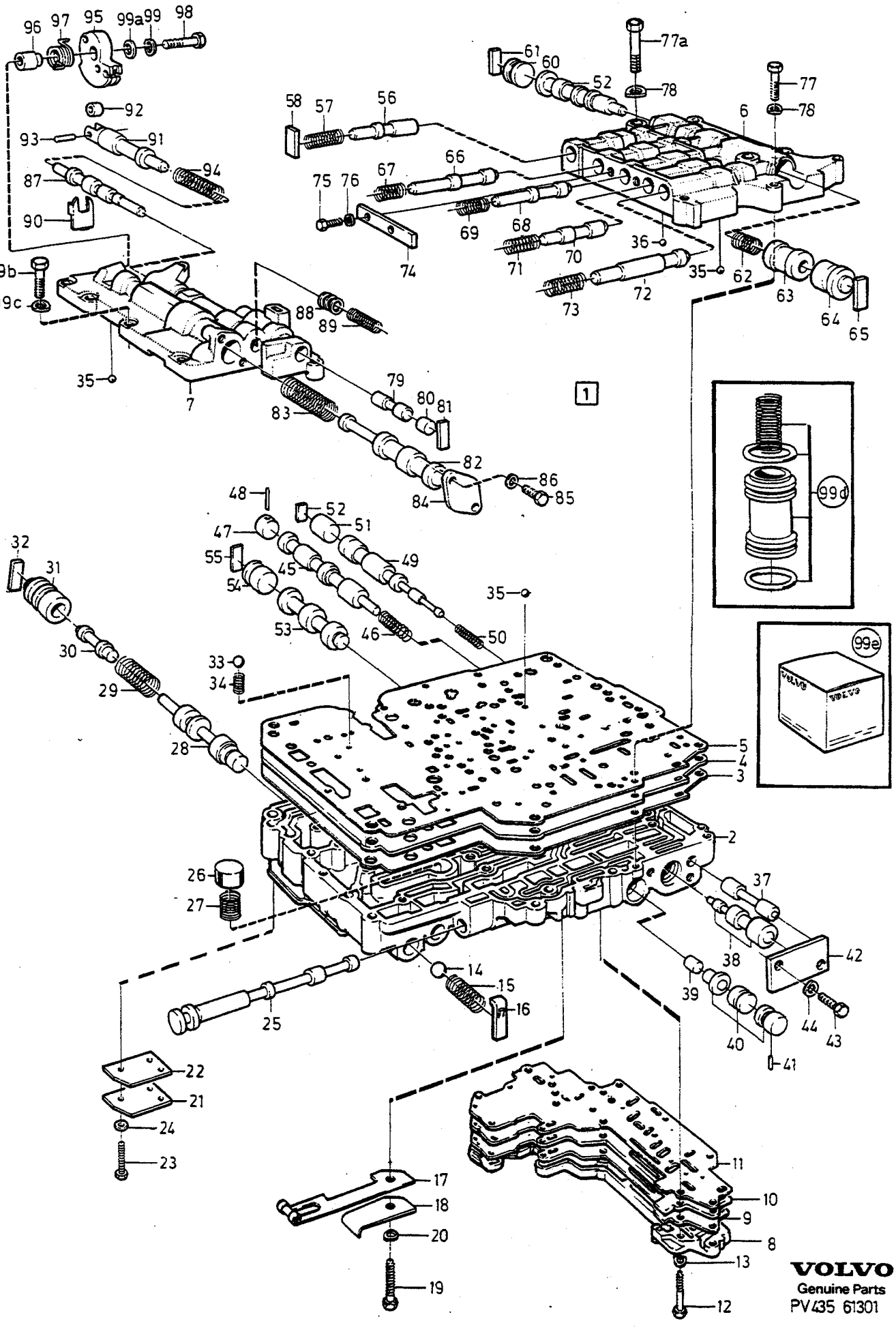

VOLVO
Genuine Parts
PV435 61301

A	1239830
B	1239947
C	1239964
D	1239036
E	

KONTROLLSYSTEM STEUERSYSTEM

AW70

Grupp Gruppe 43

Sida Seite 1047

Pos	Artikel nr Artikelnr.	Antal / Anzahl A	B	C	D	E	PS	Benämning	Bezeichnung	Anmärkning Anmerkung	SR
91		1	1	1	1	-	NS	• Trottelventil	• Drosselventil		
92		1	1	1	1	-	NS	• Rulle	• Rolle		
93		1	1	1	1	-	NS	• Pinne	• Stift		
94	1239570-3	1	1	1	1	-	IK	• Fjäder	• Feder	LG 39.7 mm	3
95	1340033-8	1	1	1	1	-		• Kam	• Nocken		4
96	1233204-5	1	1	1	1	-		• Distanshylsa	• Abstandhulse		3
97	1233205-2	1	1	1	1	-	IK	• Fjäder	• Feder		3
98	1239589-3	1	1	1	1	-		• Skruv	• Schraube		3
99	941906-0	1	1	1	1	-		• Fjäderbricka	• Federscheibe		2
99a	1233203-7	1	1	1	1	-		• Bricka	• Scheibe		3
99b	1239586-9	4	4	4	4	-		• Skruv	• Schraube	LG 18 mm	3
	955248-0	2	2	2	2	-		• Skruv	• Schraube	LG 22 mm	2
	1239563-8	1	1	1	1	-		• Skruv	• Schraube	LG 28 mm	3
99c	941905-2	7	7	7	7	-		• Fjäderbricka	• Federscheibe		2
99d		1	1	1	1	-		Kolv	Kolben	SEE 43 • 1011	
99e		1	1	1	1	-		Reparationssats	Reparatursatz	SEE 43 • 1069	

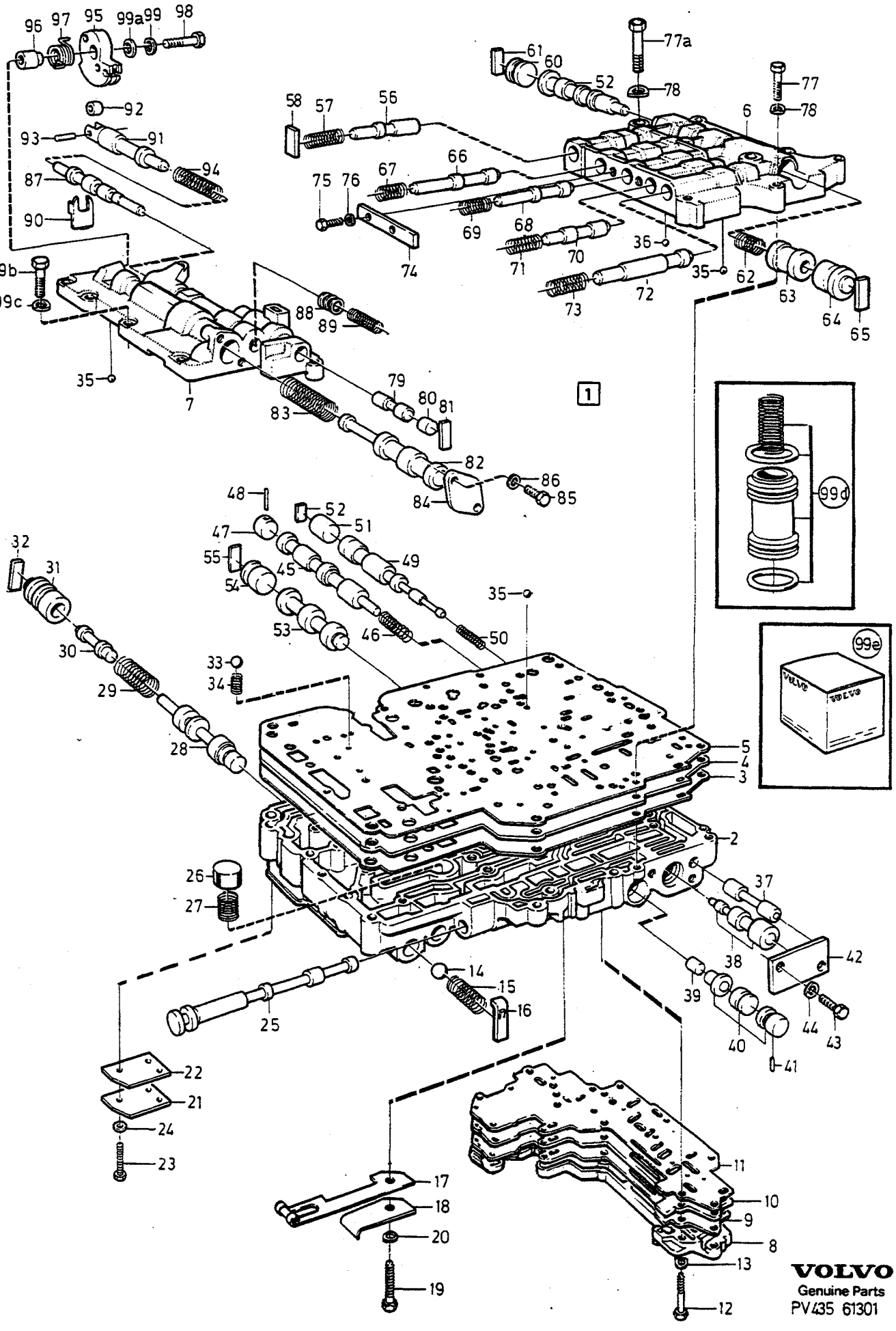

VOLVO
Genuine Parts
PV435 61301

A	1239790
B	1239971
C	1239975
D	1340032
E	

KONTROLLSYSTEM — STEUERSYSTEM

AW71

Grupp / Gruppe 43

Sida / Seite 1049

Pos	Artikel nr / Artikelnr.	Antal / Anzahl A	B	C	D	E	PS	Benämning	Bezeichnung	Anmärkning / Anmerkung	SR
1	*(1239790)*	1	-	-	-	-	SP	Kontrollsystem	Kontrollsystem		2
	(1239971)	-	1	-	-	-	SP	Kontrollsystem	Kontrollsystem		2
	(1239975)	-	-	1	-	-	SP	Kontrollsystem	Kontrollsystem		2
	(1340032)	-	-	-	1	-	SP	Kontrollsystem	Kontrollsystem		2
2		1	1	1	1	-	NS	• Ventilhus undre	• Ventilgehäuse untere		
3		1	-	-	-	-	KN	• Packning	• Dichtung		
		-	1	1	1	-	NS	• Packning	• Dichtung		
4		1	-	-	-	-	NS	• Fördelningsplåt	• Verteilertafel		
		-	1	1	1	-	NS	• Fördelningsplåt	• Verteilertafel		
5		1	-	-	-	-	KN	• Packning	• Dichtung		
		-	1	1	1	-	NS	• Packning	• Dichtung		
6		1	1	1	1	-	NS	• Ventilhus övre, bakre	• Ventilgehäuse oben, hinten		
7		1	1	1	1	-	NS	• Ventilhus övre, främre	• Ventilgehäuse oben, vorn		
8		1	1	1	1	-	NS	• Lock	• Deckel		
9		1	1	1	1	-	KN	• Packning	• Dichtung		
10		1	1	1	1	-	NS	• Fördelningsplåt	• Verteilertafel		
11		1	1	1	1	-	KN	• Packning	• Dichtung		
12	1239819-4	1	1	1	1	-		• Skruv	• Schraube	LG 52 mm	3
	955248-0	6	6	6	6	-		• Skruv	• Schraube	(955247) LG 18 mm	2
		1	1	1	1	-	NS	• Skruv	• Schraube	LG 55 mm	
13	941905-2	8	8	8	8	-		• Fjäderbricka	• Federscheibe		2
14	400605-2	1	1	1	1	-		• Kula	• Kugel	O.DIA 12.7 mm	2
15	1239557-0	1	1	1	1	-	IK	• Fjäder	• Feder	LG 32.1 mm	3
16		1	1	1	1	-	NS	• Hållare	• Halter		
17	1239574-5	1	1	1	1	-		• Spärrfjäder	• Sperrfeder		3
18	1239595-0	1	1	1	1	-		• Platta	• Platte		3
19	955251-4	1	1	1	1	-		• Skruv	• Schraube	LG 40 mm	2
20	941905-2	1	1	1	1	-		• Fjäderbricka	• Federscheibe		2
21		1	1	1	1	-	NS	• Täckplåt	• Abdeckblech		
22	1233282-1	1	1	1	1	-		• Packning	• Dichtung		3
23	955244-9	1	1	1	1	-		• Skruv	• Schraube	LG 12 mm	2
	1239819-4	1	1	1	1	-		• Skruv	• Schraube	LG 52 mm	3
24	941905-2	2	2	2	2	-		• Fjäderbricka	• Federscheibe		2
25		1	1	1	1	-	NS	• Växelväljarslid	• Umsteuerschieber		
26		1	1	1	1	-	NS	• Överströmningsventil	• Uberstromventil		
27		1	1	1	1	-	KN	• Fjäder	• Feder	LG 33.3 mm	
28		1	1	1	1	-	NS	• Primärreglerventil	• Primär-druckregelventil		
29		1	1	-	1	-	KN	• Fjäder	• Feder	LG 61.2 mm	
	1239558-8	-	-	1	-	-		• Fjäder	• Feder	LG 73.3 mm	3
30		1	1	-	1	-	NS	• Kolv	• Kolben		
		-	-	1	-	-	NS	• Kolv	• Kolben		
31		1	1	-	1	-	NS	• Hylsa	• Hulse		
		-	-	1	-	-	NS	• Hylsa	• Hulse		
32		1	1	1	1	-	NS	• Hållare	• Halter		
33	1377747-9	1	1	1	1	-	IK	• Kula gummi	• Kugel Gummi	O.DIA 6.2 mm (1233165)	3
34	1239594-3	1	1	1	1	-	IK	• Fjäder	• Feder		3
35	1377746-1	9	9	9	9	-	IK	• Kula gummi	• Kugel Gummi	O.DIA 5.5 mm (1239572)	3
36	190611-4	1	1	1	1	-		• Kula stål	• Kugel Stahl	O.DIA 5.5 mm	2
37		1	1	1	1	-	NS	• Backkugghjul Styrventil	• Rucklaufzahnrad Steuerventil		
38		1	1	-	-	-	NS	• Växlingsventil 2-1	• Schaltventil 2-1	TRANS NO-1KF80438 REPL 1 PCS 1239938-2, 1 PCS 1239939-0.	
	1239938-2	1	1	1	1	-		Växlingsventil lång 2-1	Schaltventil lang 2-1	TRANS NO 1KF80439-.	3
	1239939-0	1	1	1	1	-		• Växlingsventil kort 2-1	• Schaltventil kurz 2-1	TRANS NO 1KF80439-.	4
39		1	1	1	1	-	NS	• Styrventil 3-4	• Steuerventil 3-4		
40		1	1	1	1	-	NS	• Växlingsventil 3:an	• Schaltventil 3.		

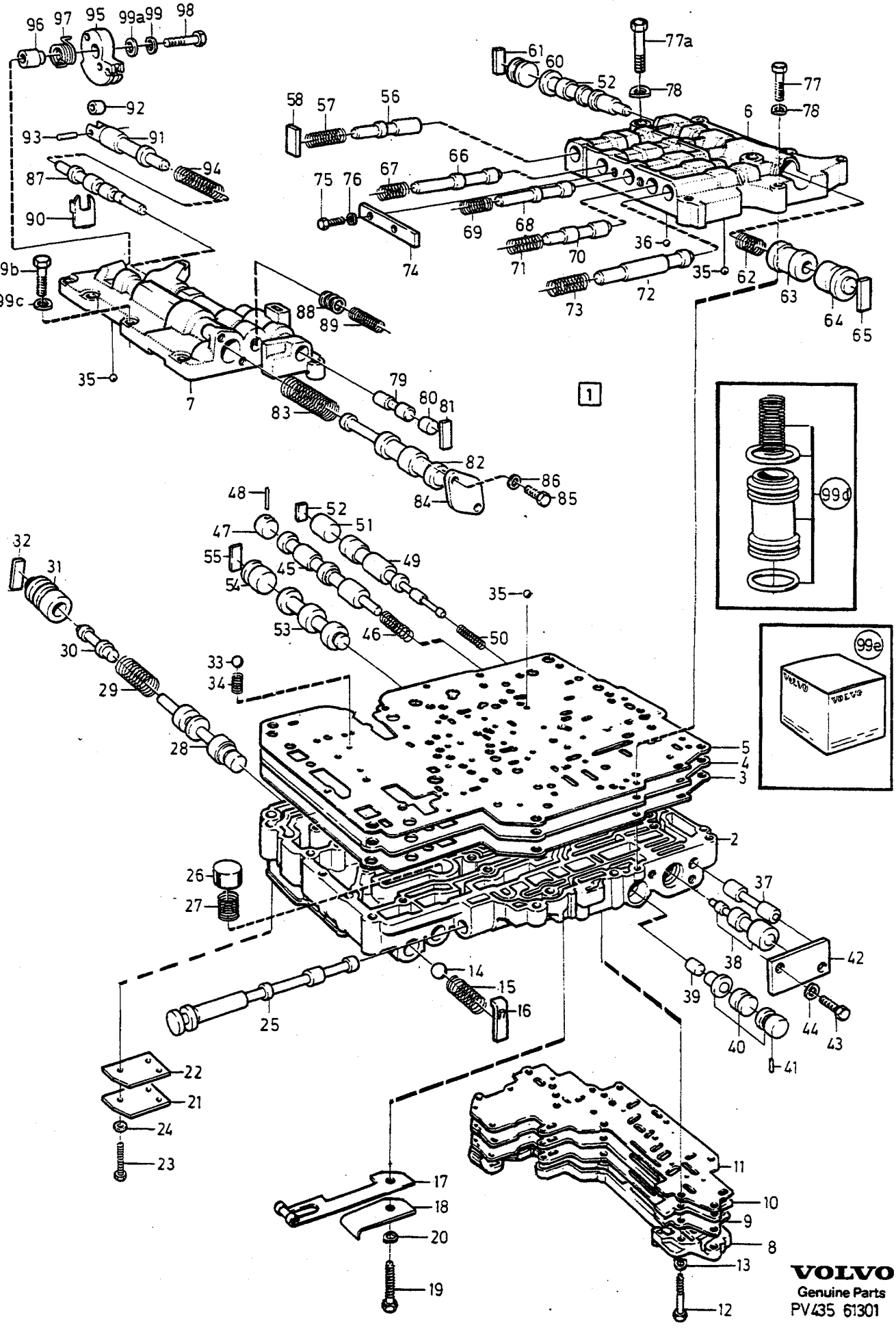

VOLVO
Genuine Parts
PV435 61301

A	1239790
B	1239971
C	1239975
D	1340032
E	

KONTROLLSYSTEM STEUERSYSTEM

AW71

Grupp Gruppe 43

Sida Seite 1051

Pos	Artikel nr Artikelnr.	Antal / Anzahl A	B	C	D	E	PS	Benämning	Bezeichnung	Anmärkning Anmerkung	SR
41		2	2	2	2	-	NS	• Pinne	• Stift		
42		1	1	1	1	-	NS	• Täckplåt	• Abdeckblech		
43	955244-9	2	2	2	2	-		• Skruv	• Schraube		2
44	941905-2	2	2	2	2	-		• Fjäderbricka	• Federscheibe		2
45		1	1	1	1	-	NS	• Växlingsventil 3-4	• Schaltventil 3-4		
46		1	1	1	1	-	KN	• Fjäder	• Feder	LG 33.7 mm	
47		1	1	1	1	-	NS	• Plugg	• Stopfen		
48		1	1	1	1	-	NS	• Rulle	• Rolle		
49		1	1	1	1	-	NS	• Växlingsventil 1-2	• Schaltventil 1-2		
50	1239560-4	1	1	1	1	-	IK	• Fjäder	• Feder	LG 34.6 mm	3
51		1	1	1	1	-	NS	• Plugg	• Stopfen		
52		1	1	1	1	-	NS	• Hållare	• Halter		
53		1	1	1	1	-	NS	• Reglerventil D-2	• Regelventil D-2		
54		1	1	1	1	-	NS	• Plugg D-2	• Stopfen D-2		
55		1	1	1	1	-	NS	• Hållare	• Halter		
56		1	1	1	1	-	NS	• Spärrventil	• Auslöseventil		
57	1239653-7	1	1	1	1	-	IK	• Fjäder	• Feder	LG 26 mm	3
58		1	1	1	1	-	NS	• Hållare	• Halter		
59		1	1	1	1	-	NS	• Växlingsventil 2-3	• Schaltventil 2-3		
60		1	1	1	1	-	NS	• Plugg	• Stopfen		
61		1	1	1	1	-	NS	• Hållare	• Halter		
62	1239566-1	1	1	1	1	-	IK	• Fjäder	• Feder	LG 35.1 mm	3
63		1	1	1	1	-	NS	• Växlingsventil manuell 3-2	• Schaltventil manuell 3-2		
64		1	1	1	1	-	NS	• Plugg	• Stopfen		
65		1	1	1	1	-	NS	• Hållare	• Halter		
66		1	1	1	1	-	NS	• Modulatorventil manuell 3-2	• Modulatorventil manuell 3-2		
67		1	1	1	1	-	KN	• Fjäder	• Feder	LG 27.3 mm	
68		1	1	1	1	-	NS	• Styrventil bakre koppling, C2	• Steuerventil hintere Kupplung, C2		
69	1239559-6	1	1	1	1	-	IK	• Fjäder	• Feder	LG 37.5 mm	3
70		1	1	1	1	-	NS	• Modulatorventil Regulator	• Modulatorventil Regler		
71	1233176-5	1	1	1	1	-	IK	• Fjäder	• Feder	LG 36 mm	3
72		1	1	1	1	-	NS	• Modulatorventil manuell 2-1	• Modulatorventil manuell 2-1		
73	1239564-6	1	1	1	1	-	IK	• Fjäder	• Feder	LG 27.3 mm	3
74		1	1	1	1	-	NS	• Täckplåt	• Abdeckblech		
75	955244-9	2	2	2	2	-		• Skruv	• Schraube	LG 12 mm	2
76	941905-2	2	2	2	2	-		• Fjäderbricka	• Federscheibe		2
77	1239563-8	4	4	4	4	-		• Skruv	• Schraube	LG 28 mm	3
77a	955250-6	1	1	1	1	-		• Skruv	• Schraube	LG 35 mm	2
78	941905-2	5	5	5	5	-		• Fjäderbricka	• Federscheibe		2
79		1	1	1	1	-	NS	• Ventil	• Ventil		
80		1	1	1	1	-	NS	• Plugg	• Stopfen		
81		1	1	1	1	-	NS	• Hållare	• Halter		
82		1	1	1	1	-	NS	• Sekundärreglerventil	• Sekundär-druckregelventil		
83		1	1	1	1	-	KN	• Fjäder	• Feder	LG 71.3 mm	
84		1	1	1	1	-	NS	• Täckplåt	• Abdeckblech		
85	955244-9	2	2	2	2	-		• Skruv	• Schraube		2
86	941905-2	2	2	2	2	-		• Fjäderbricka	• Federscheibe		2
87		1	1	1	1	-	NS	• Trottelventil	• Drosselventil		
88	1233198-9	X	X	X	X	-		• Justerbricka	• Passcheibe	1)	3
89	1239568-7	1	1	1	1	-	IK	• Fjäder	• Feder	LG 21.9 mm	3

1) Maximalt antal 6 st. / Maximale Anzahl 6 Stück.

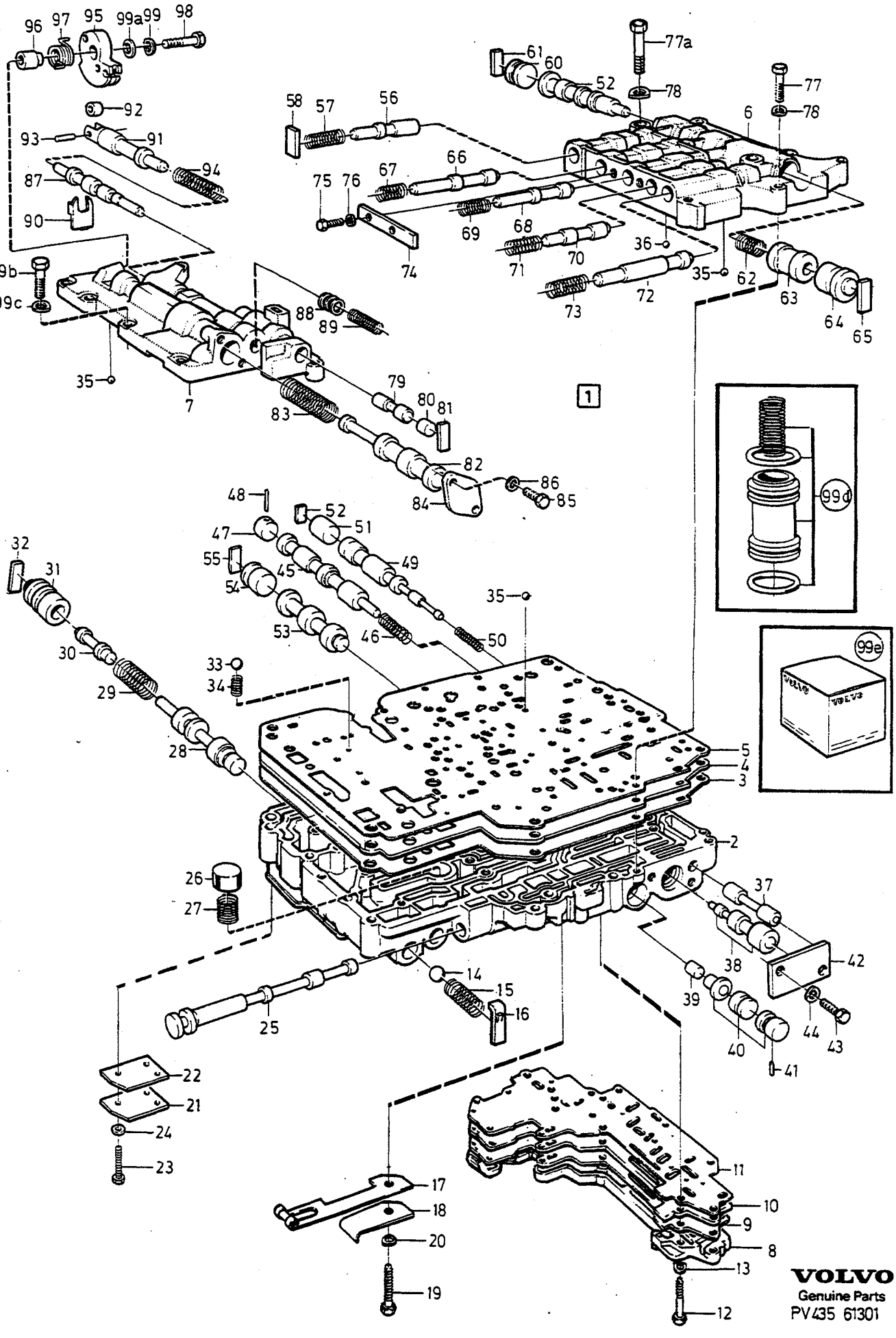

VOLVO
Genuine Parts
PV435 61301

A	1239790
B	1239971
C	1239975
D	1340032
E	

KONTROLLSYSTEM STEUERSYSTEM

AW71

Grupp Gruppe 43

Sida Seite 1053

Pos	Artikel nr Artikelnr.	Antal / Anzahl A	B	C	D	E	PS	Benämning	Bezeichnung	Anmärkning Anmerkung	SR
90	1239569-5	1	1	1	1	-		• Stoppbricka	• Anschlagscheibe		3
91		1	1	1	1	-	NS	• Trottelventil	• Drosselventil		
92		1	1	1	1	-	NS	• Rulle	• Rolle		
93		1	1	1	1	-	NS	• Pinne	• Stift		
94	1239570-3	1	1	1	1	-	IK	• Fjäder	• Feder	LG 39.7 mm	3
95	1340033-8	1	1	1	-	-		• Kam	• Nocken		4
	1340031-2	-	-	-	1	-		• Kam	• Nocken		4
96	1233204-5	1	1	1	1	-		• Distanshylsa	• Abstandhulse		3
97	1233205-2	1	1	1	1	-	IK	• Fjäder	• Feder		3
98	1239589-3	1	1	1	1	-		• Skruv	• Schraube		3
99	941906-0	1	1	1	1	-		• Fjäderbricka	• Federscheibe		2
99a	1233203-7	1	1	1	1	-		• Bricka	• Scheibe		3
99b	1239586-9	4	4	4	4	-		• Skruv	• Schraube	LG 18 mm	3
	955248-0	2	2	2	2	-		• Skruv	• Schraube	LG 22 mm	2
	1239563-8	1	1	1	1	-		• Skruv	• Schraube	LG 28 mm	3
99c	941905-2	7	7	7	7	-		• Fjäderbricka	• Federscheibe		2
99d		1	1	1	1	-		Kolv	Kolben	SEE 43 • 1015	
99e		1	1	1	1	-		Reparationssats	Reparatursatz	SEE 43 • 1069	

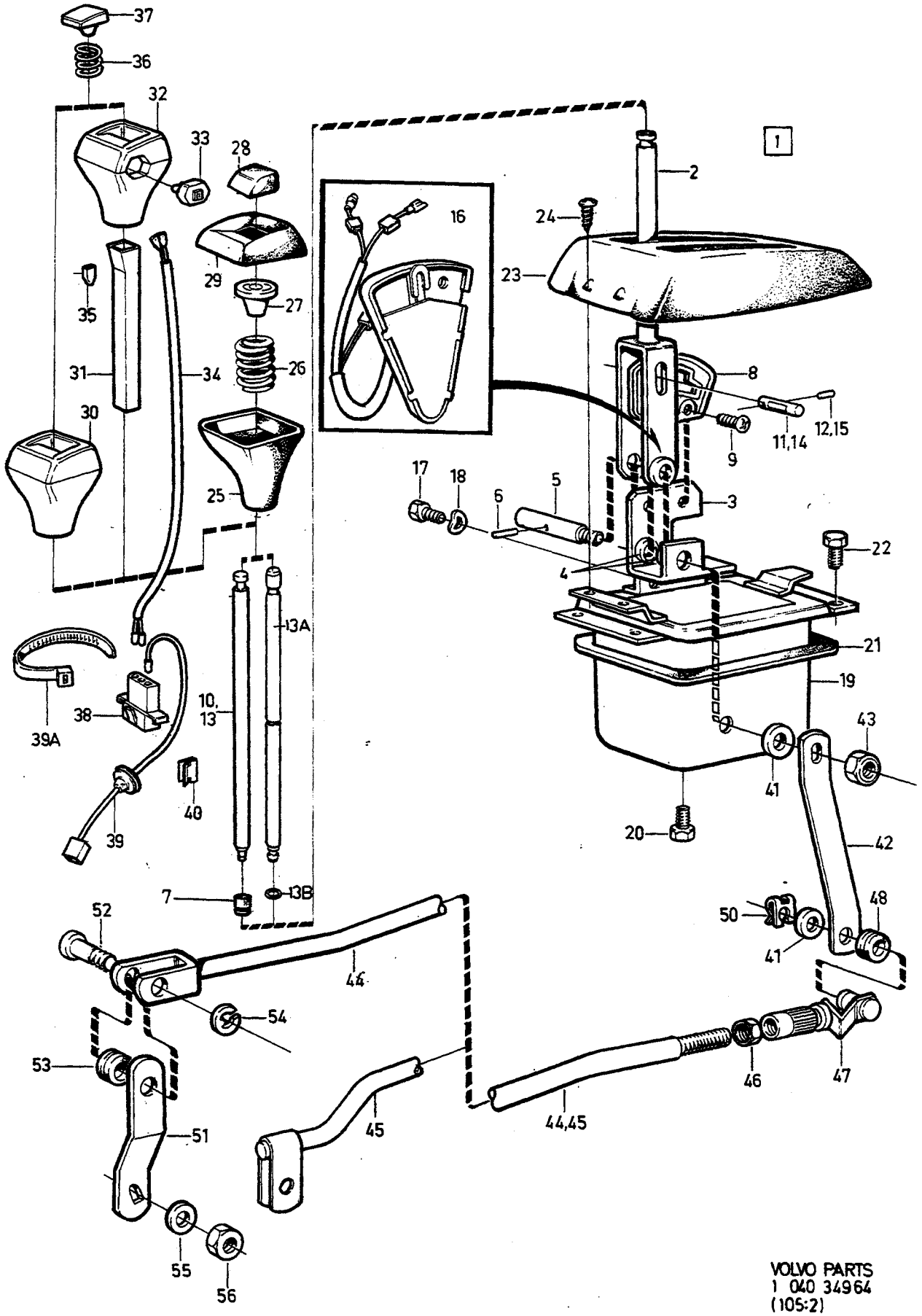

VOLVO PARTS
1 040 34964
(105:2)

A	-1981
B	1982-
C	
D	
E	

VÄXELREGLAGE — SCHALTGESTÄNGE

Grupp / Gruppe 43

Sida / Seite 1055

Pos	Artikel nr / Artikelnr.	Antal / Anzahl A	B	C	D	E	PS	Benämning	Bezeichnung	Anmärkning / Anmerkung	SR
1	381870-5	1	-	-	-	-		Spakställ	Schaltbock	AW55, BW55	4
	381982-8	-	1	-	-	-		Spakställ	Schaltbock	AW55, BW55	4
	3520624-2	-	1	-	-	-		Spakställ	Schaltbock	(381954) AW70/71.	4
2		1	1	-	-	-	NS	• Växelspak	• Schalthebel		
3		1	1	-	-	-	NS	• Konsol	• Konsole		
4	381710-3	2	2	-	-	-		• Bussning	• Buchse		3
5	*381811*	1	1	-	-	-	OP	• Axel	• Welle		3
6	951978-6	1	1	-	-	-		• Rörpinne	• Spannstift		2
7	381910-9	1	1	-	-	-		• Bussning	• Buchse		3
8	381798-8	1	1	-	-	-		• Växelkuliss	• Schaltkulisse	AW55, BW55	3
	1220155-4	-	1	-	-	-		• Växelkuliss	• Schaltkulisse	AW70, AW71.	3
9	950144-6	2	2	-	-	-		• Skruv	• Schraube		2
10	381814-3	1	-	-	-	-		• Tryckstång	• Druckstange		3
11	381715-2	1	-	-	-	-		• Spärr	• Raste		3
12	951925-7	1	-	-	-	-		• Sprint	• Splint		2
13	*(381924)*	-	1	-	-	-	SP	Tryckstång	Druckstange	ALTER 1. REPL 1 PCS 1220289-1, 1 PCS 955978-2.	2
13a	1220289-1	-	1	-	-	-		Tryckstång	Druckstange	ALTER 2.	3
13b	955978-2	-	1	-	-	-		Gummiring	Gummiring	ALTER 2.	2
14	381715-2	-	1	-	-	-		Spärr	Raste		3
15	951925-7	-	1	-	-	-		Sprint	Splint		2
☆ 16	9130035-0	1	1	-	-	-		Strömställare	Schalter	(1234386)	2
17	956075-6	2	2	-	-	-		Skruv	Schraube		2
18	941905-2	2	2	-	-	-		Fjäderbricka	Federscheibe		2
19	381858-0	1	1	-	-	-		Kåpa	Haube	AW55, BW55	3
	381985-1	-	1	-	-	-		Kåpa	Haube	AW70, AW71	3
20	955511-1	3	3	-	-	-		Skruv	Schraube	1)	2
21	381756-6	1	1	-	-	-		Packning	Dichtung		2
22	945358-0	4	4	-	-	-		Flänsskruv	Flanschschraube		2
☆ 23	3549559-7	1	1	-	-	-		Kåpa svart	Haube schwarz	(1204515)	4
	1294119-1	1	-	-	-	-		Kåpa beige	Haube beige	262C	4
	3549560-5	1	1	-	-	-		Kåpa beige	Haube beige	(1294420)	4
	1294407-0	1	1	-	-	-		Kåpa blå	Haube blau		4
	1294433-6	1	1	-	-	-		Kåpa grå	Haube grau		4
	1294446-8	1	1	-	-	-		Kåpa brun	Haube braun		4
24	955127-6	2	2	-	-	-		Skruv	Schraube		2
25	381810-1	1	-	-	-	-		Växelspaksknopp underdel	Schaltknauf Unterteil		2
26	381718-6	1	-	-	-	-		Fjäder	Feder		3
27	381815-0	1	-	-	-	-		Bricka	Scheibe		2
28	381813-5	1	-	-	-	-		Tryckknapp	Druckknopf		2
29	381728-5	1	-	-	-	-		Växelspaksknopp överdel	Schaltknauf Oberteil		2
30	381925-7	-	1	-	-	-		Växelspaksknopp	Schaltknauf	AW55, BW55	2
31	381959-6	-	1	-	-	-		Hölje	Hulle	AW70, AW71	2
32	381956-2	-	1	-	-	-		Växelspaksknopp	Schaltknauf	AW70, AW71	2
33	1259708-4	-	1	-	-	-		Strömställare	Schalter	AW70, AW71	3
☆ 34	9130036-8	-	1	-	-	-		Ledningsmatta	Kabelbaum	AW70, AW71 (1308899)	5
35	947848-8	-	1	-	-	-		Hylsisolator	Steckbuchse	AW70, AW71	2
36	1220240-4	-	1	-	-	-		Fjäder	Feder		3
37	381927-3	-	1	-	-	-		Tryckknapp	Druckknopf		3
38	948297-7	-	1	-	-	-		Stiftisolator	Rundstecker	AW70, AW71	3
39	1308724-2	-	1	-	-	-		Ledningsmatta	Kabelbaum	AW70, AW71	5
39a	948211-8	-	2	-	-	-		Bandklamma	Bandklammer	AW70, AW71	2
40	381992-7	-	1	-	-	-		Clips	Klemme	AW70, AW71	2
41	947543-5	1	1	-	-	-		Tätningsring	Dichtring		2

1) Reservdelsutförande. / Ersatzteilausführung.

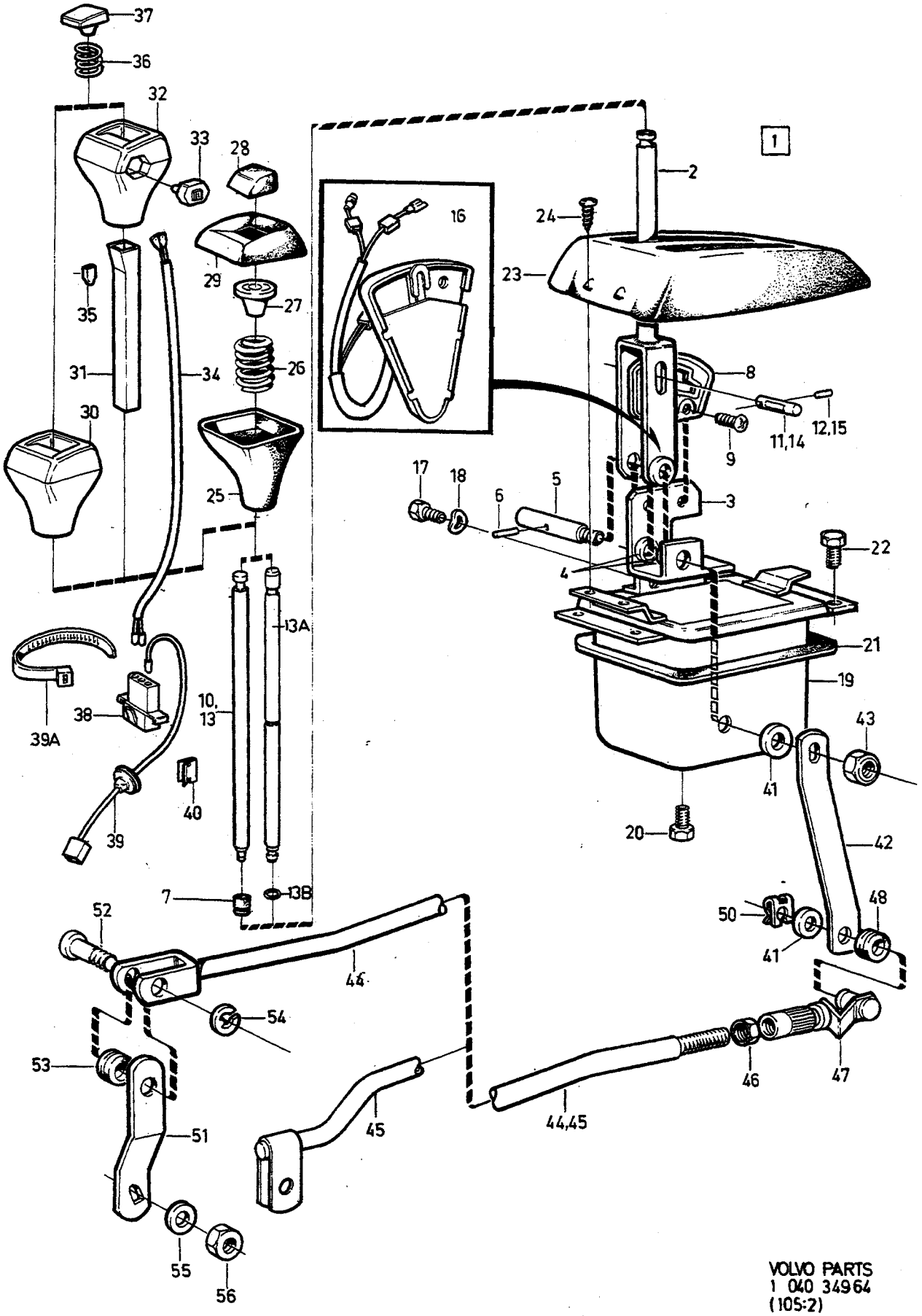

VOLVO PARTS
1 040 34964
(105:2)

A	-1981
B	1982-
C	
D	
E	

VÄXELREGLAGE — SCHALTGESTÄNGE

Grupp / Gruppe 43

Sida / Seite 1057

Pos	Artikel nr / Artikelnr.	Antal / Anzahl A	B	C	D	E	PS	Benämning	Bezeichnung	Anmärkning / Anmerkung	SR
42	381878-8	1	-	-	-	-		Hävarm	Hebel	B17, B19, B21, B23	3
	381878-8	-	1	-	-	-		Hävarm	Hebel	AW55, CARB F.I BW55, CARB F.I	3
	1220147-1	1	1	-	-	-		Hävarm	Hebel	BW55. DSL	3
	1220156-2	-	1	-	-	-		Hävarm	Hebel	AW70, AW71	3
43	950353-3	1	1	-	-	-		Låsmutter	Sicherungsmutter		2
44	381799-6	1	1	-	-	-		Reglerstång	Regelstange	4CYL, AW55, BW55.	3
	381876-2	1	1	-	-	-		Reglerstång	Regelstange	6CYL, AW55, BW55.	3
	1220148-9	1	1	-	-	-		Reglerstång	Regelstange	DSL	3
45	1220159-6	-	1	-	-	-		Reglerstång	Regelstange	AW70, AW71	3
46	955800-8	1	1	-	-	-		Låsmutter	Sicherungsmutter		2
47	381825-9	1	1	-	-	-		Justerhylsa	Verstellhulse	4CYL	3
	381841-6	1	1	-	-	-		Justerhylsa	Verstellhulse	6CYL, DSL	3
48	666143-3	1	1	-	-	-		Bussning	Buchse		2
49	955894-1	1	1	-	-	-		Bricka	Scheibe		2
50	942915-0	1	1	-	-	-		Säkringsbygel	Sicherungsbugel		2
51	381879-6	1	1	-	-	-		Hävarm	Hebel	4CYL BW55, AW55	4
	1220157-0	-	1	-	-	-		Hävarm	Hebel	4CYL AW70, AW71	3
	381882-0	1	1	-	-	-		Hävarm	Hebel	6CYL, DSL	4
52	381705-3	1	1	-	-	-		Bult	Bolzen		4
53	381704-6	1	1	-	-	-		Bussning	Buchse		3
54	951669-1	1	1	-	-	-		Spårryttare	Nutenläufer		2
55	941907-8	1	1	-	-	-		Fjäderbricka	Federscheibe		2
56	955782-8	1	1	-	-	-		Mutter	Mutter		2

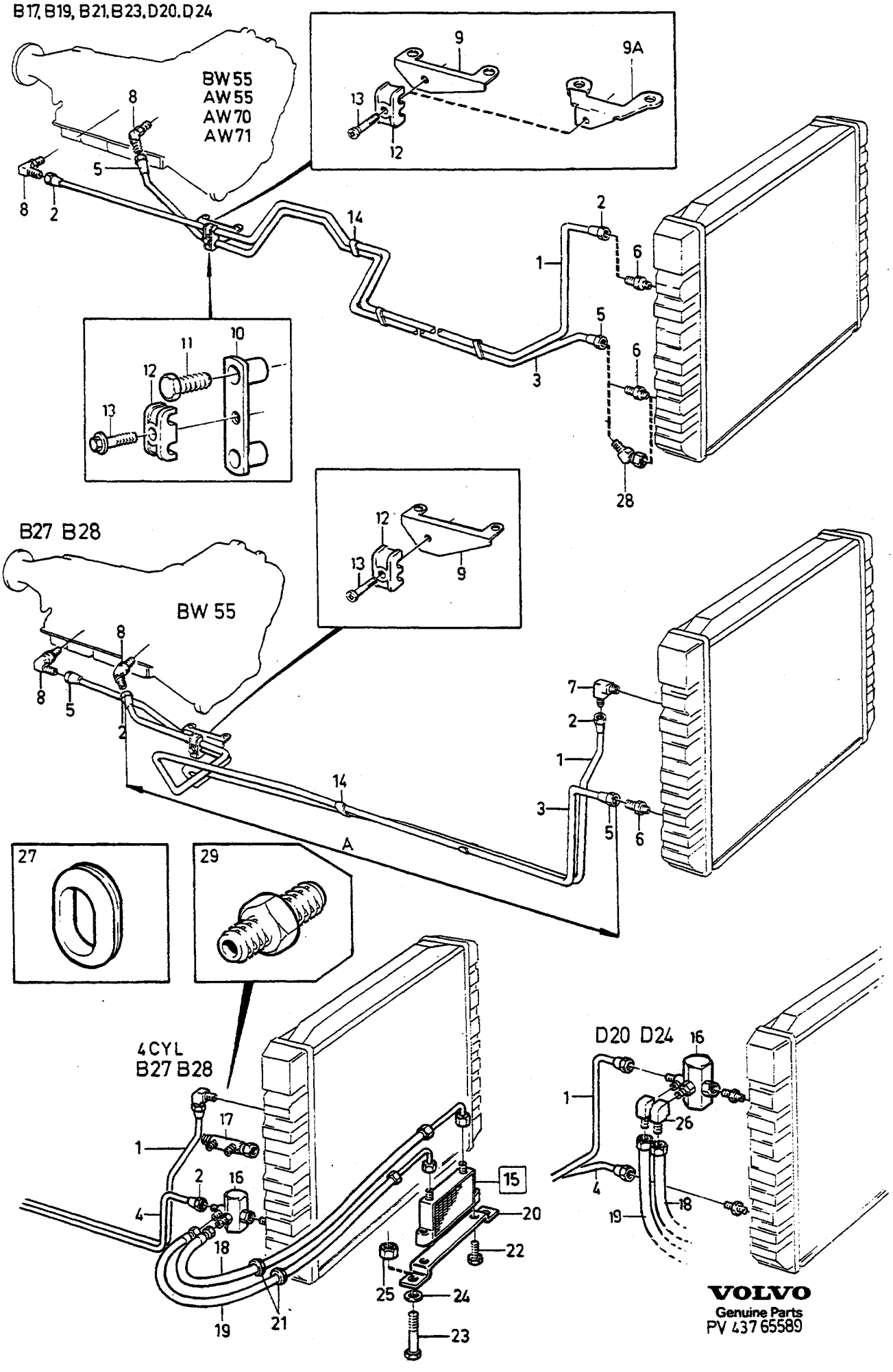
B17, B19, B21, B23, D20, D24
BW55
AW55
AW70
AW71
B27 B28
BW 55
4CYL
B27 B28
D20 D24
A
VOLVO
Genuine Parts
PV 437 65589

A	4CYL
B	6CYL
C	DSL
D	
E	

VÄXELLÅDSKYLNING — GETRIEBEKÜHLUNG

Grupp / Gruppe 43

Sida / Seite 1059

Pos	Artikel nr / Artikelnr.	Antal / Anzahl A	B	C	D	E	PS	Benämning	Bezeichnung	Anmärkning / Anmerkung	SR
1	1219157-3	1	-	-	-	-		Rör	Rohrleitung	1) BW55.	4
	1306837-4	1	-	-	-	-		Rör	Rohrleitung	2) BW55.	4
	1219822-2	1	-	-	-	-		Rör	Rohrleitung	AW55.	4
	1306839-0	1	-	-	-	-		Rör	Rohrleitung	3) AW70/71	4
	1346561-2	1	-	-	-	-		Rör	Rohrleitung	4) AW70/71	4
	(464019)	-	1	-	-	-	SP	Rör	Rohrleitung	B27	4
										REPL 1 PCS 1274533-7, 1 PCS 1239669-3	
	1274533-7	-	1	-	-	-		Rör	Rohrleitung	(1274119) B28	4
	1274533-7	-	1	-	-	-		Rör	Rohrleitung	SEE FIG 15.	4
	(1328154)	-	-	1	-	-	SP	Rör	Rohr	REPL 1 PCS 1328656-2, 1 PCS 940148-0, 1 PCS 1328500-2, 1 PCS 1328696-8.	4
☆	1328500-2	-	-	1	-	-		Rör	Rohrleitung		3
2	954322-4	2	2	2	-	-		• Överfallsmutter	• Kappenmutter		2
3	1219158-1	1	-	-	-	-		Rör	Rohrleitung	1) BW55.	4
	1306838-2	1	-	-	-	-		Rör	Rohrleitung	2) BW55.	4
	1219823-0	1	-	-	-	-		Rör	Rohrleitung	AW55	4
	1306840-8	1	-	-	-	-		Rör	Rohrleitung	3) AW70/71	4
	1346562-0	1	-	-	-	-		Rör	Rohrleitung	4) AW70/71	4
	1274120-3	-	1	-	-	-		Rör	Rohrleitung	A=950mm	3
4	1274520-4	-	1	-	-	-		Rör	Rohrleitung	A=867mm	4
	1274120-3	-	1	-	-	-		Rör	Rohrleitung	A=950mm	3
	(1328155)	-	-	1	-	-	SP	Rör	Rohr	REPL 1 PCS 1328500-2, 1 PCS 1328696-8, 1 PCS 1328656-2, 1 PCS 940148-0.	3
☆	1328500-2	-	-	1	-	-		Rör	Rohrleitung		3
5	954322-4	2	2	2	-	-		• Överfallsmutter	• Kappenmutter		2
6	954336-4	2	1	2	-	-		Nippel	Nippel		2
7	954343-0	-	1	-	-	-		Vinkelnippel	Winkelnippel		2
8		1	1	1	-	-		Förskruvning	Verschraubung	SEE 43 • 993	
9	1219067-4	1	-	-	-	-		Konsol	Konsole	AW55	3
	1219067-4	1	-	-	-	-		Konsol	Konsole	1) BW55	3
	464402-7	-	1	-	-	-		Konsol	Konsole		3
9a	1336182-9	1	-	-	-	-		Konsol	Konsole	2) BW55	3
	1336182-9	1	-	-	-	-		Konsol	Konsole	5) AW70,-71, (1306945)	3
10	1257369-7	-	-	1	-	-		Konsol	Konsole		3
11	946752-3	-	-	2	-	-		Flänsskruv	Flanschschraube	(955319)	2
12	462996-0	1	1	1	-	-		Klamma	Klemme		2
13	948356-1	1	1	1	-	-		Flänsskruv	Flanschschraube		2
14	460428-6	X	X	X	-	-		Klamma	Klemme		2
15	*(1220226)*	1	1	1	-	-	SP	Oljekylare	Ölkuhler		2
										REPL 1 PCS 1220646-2, 1 PCS 965175-3	
☆	1377742-0	1	1	1	-	-		Oljekylare	Ölkuhler	(1220646)	5
16	1220227-1	1	1	1	-	-		• Termostat	• Thermostat		3
17	1220296-6	1	1	-	-	-		• Anslutningsstycke	• Anschlusstuck		3
18	1220229-7	1	1	1	-	-		• Slang	• Schlauch		3
19	1220230-5	1	1	1	-	-		• Slang	• Schlauch		3
20	1220613-2	1	1	1	-	-		• Konsol	• Konsole	(1220222)	4
21	1220231-3	2	2	2	-	-		• Bussning	• Buchse		3
22	948081-5	2	2	2	-	-		• Låsskruv	• Sicherungsschraube	FOR 1220226-3	2
	965175-3	1	1	1	-	-		• Flänsskruv	• Flanschschraube	FOR 1220646-2,1377742-0	2
23	955274-6	2	2	2	-	-		• Skruv	• Schraube		2

1) 244 CH -APP 875000, 245 CH -APP 470000.
2) 244 CH APP 875001-, 245 CH APP 470001-.
3) Utan laddluftkylare. / Ohne Ladeluftkühler.
4) Med laddluftkylare. / Mit Ladeluftkühler.
5) 242 CH 229230-, 244 CH APP 850001-, 245 CH APP 455001-.

B17, B19, B21, B23, D20, D24

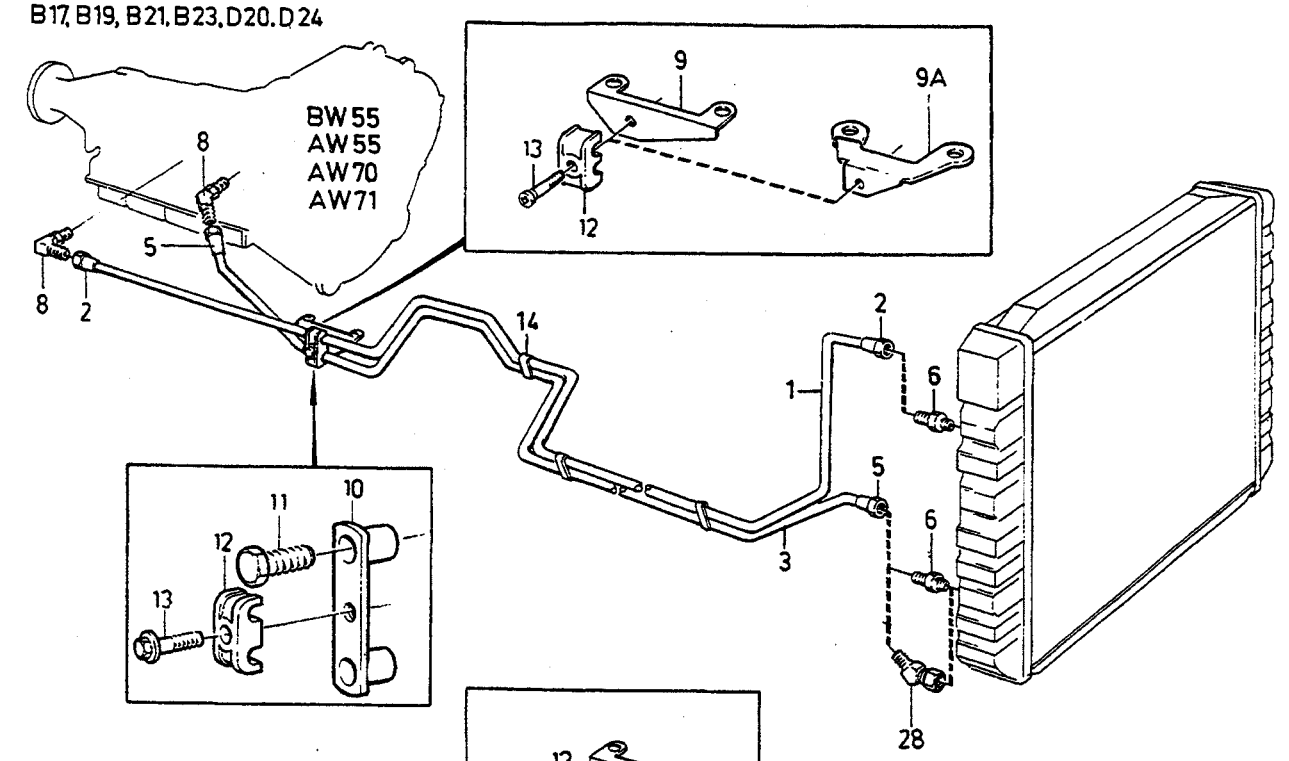

B27 B28

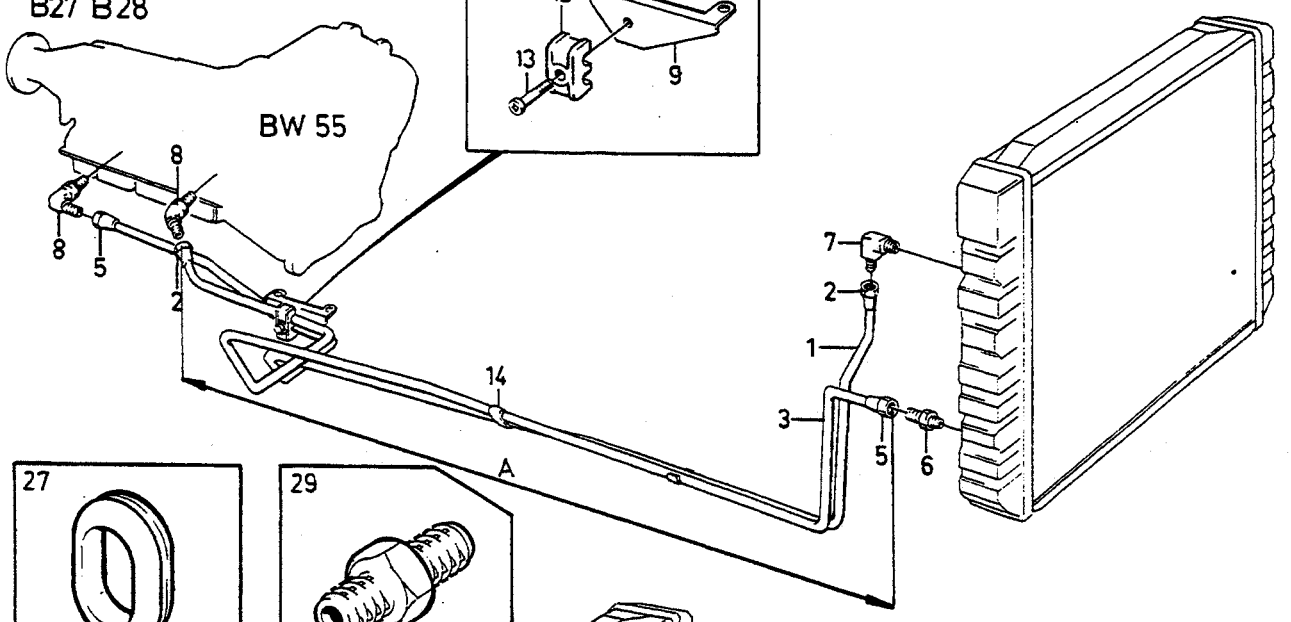

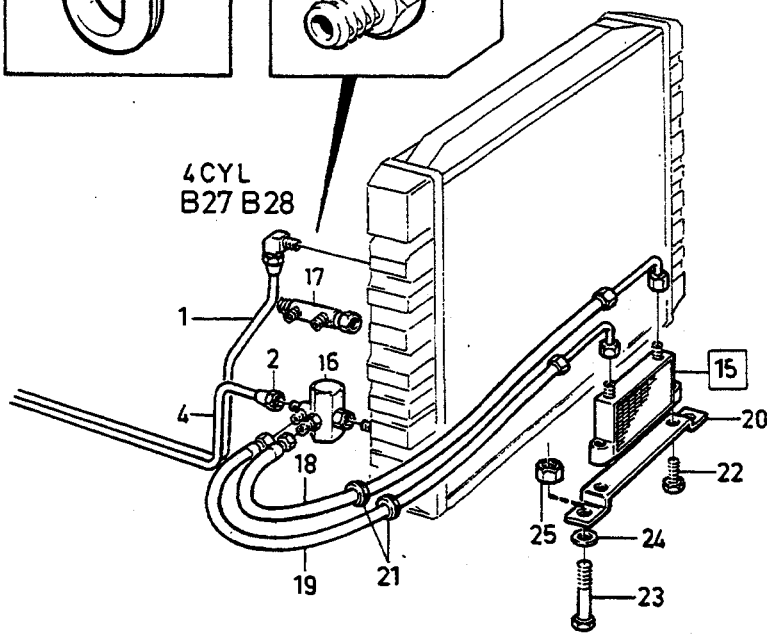

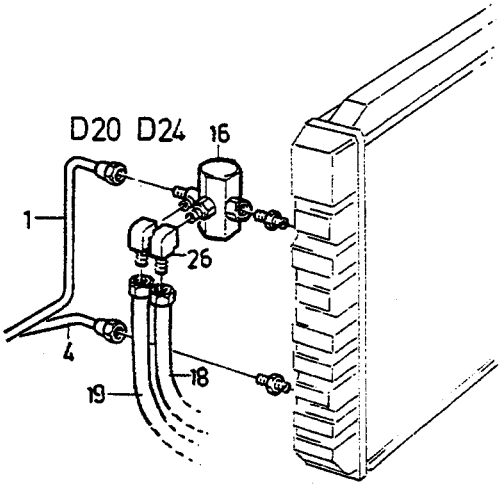

VOLVO
Genuine Parts
PV 437 65589

A	4CYL
B	6CYL
C	DSL
D	
E	

VÄXELLÅDSKYLNING — GETRIEBEKÜHLUNG

Grupp / Gruppe: 43

Sida / Seite: 1061

Pos	Artikel nr / Artikelnr.	Antal / Anzahl A	B	C	D	E	PS	Benämning	Bezeichnung	Anmärkning / Anmerkung	SR
24	960140-2	2	2	2	-	-		• Bricka	• Scheibe		2
25	946035-3	2	2	2	-	-		• Låsmutter	• Sicherungsmutter		2
26	1220228-9	-	-	2	-	-		• Nippel	• Nippel		3
27	1357162-5	1	1	1	-	-		• Genomföring	• Durchfuhrung		3
28	1346463-1	1	-	-	-	-		Vinkelnippel	Winkelnippel	4) AW70/71	5
29	954329-9	1	-	-	-	-		Nippel	Nippel	4) AW70/71	2

4) Med laddluftkylare. / Mit Ladeluftkühler.

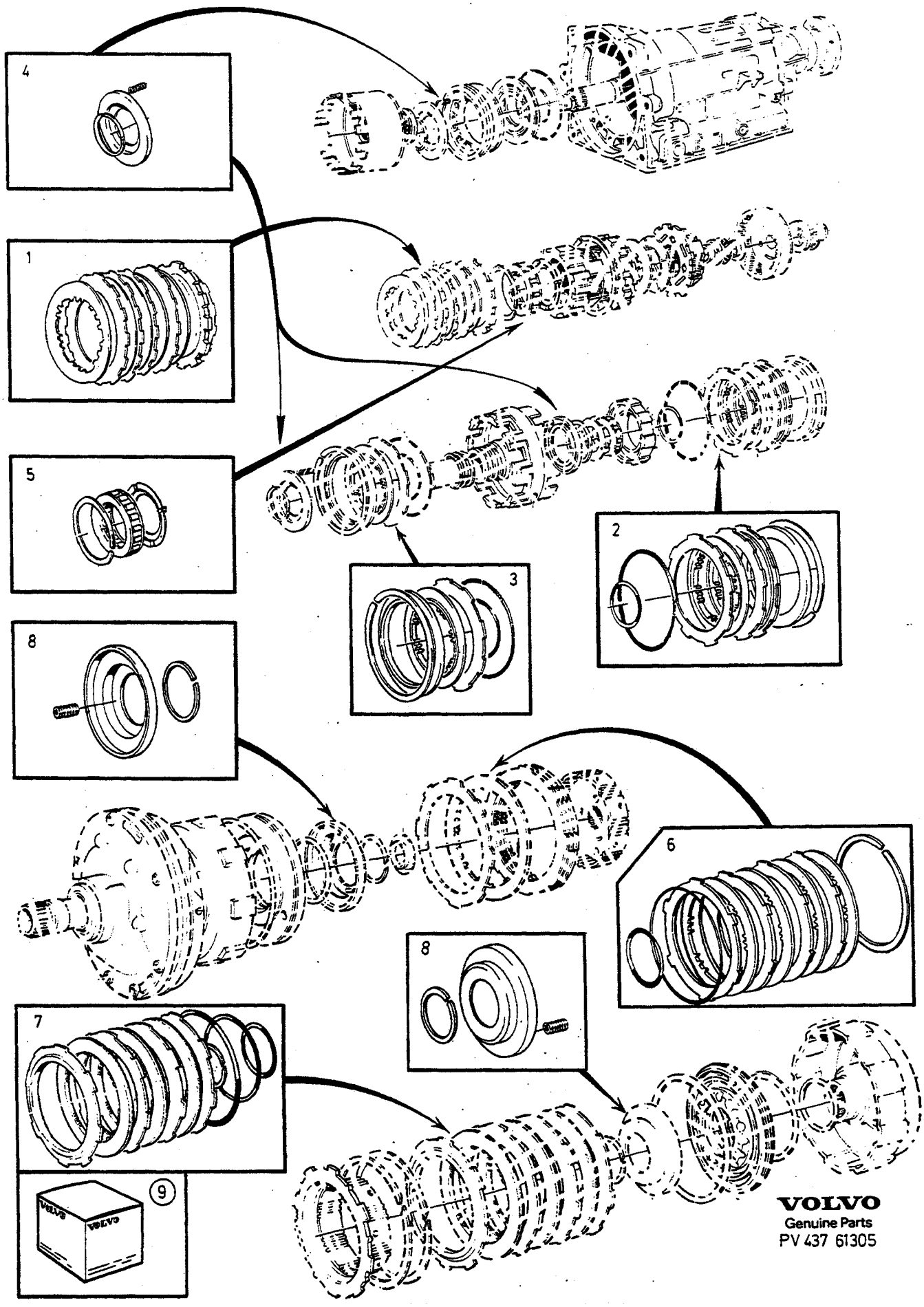
4
1
5
3
2
8
6
8
7
9
VOLVO
Genuine Parts
PV 437 61305

A	BW55
B	AW55
C	
D	
E	

REPARATIONSSATS AUTOMATVÄXELLÅDA
REPARATURSÄTZE AUTOMATISCHES GETRIEBE

BW55, AW55

Grupp Gruppe 43
Sida Seite 1063

Pos	Artikel nr Artikelnr.	Antal / Anzahl A	B	C	D	E	PS	Benämning	Bezeichnung	Anmärkning Anmerkung	SR
1	273806-0	1	-	-	-	-		Lamellsats B3	Lamellensatz B3	(273418) B23, B27, B28	3
	273807-8	1	-	-	-	-		Lamellsats B3	Lamellensatz B3	B17, B19, B21, D20, D24	3
	273485-3	-	1	-	-	-		Lamellsats B3	Lamellensatz B3		3
2	273701-3	1	-	-	-	-		Lamellsats B2	Lamellensatz B2	EXC B21F	3
	273702-1	1	-	-	-	-		Lamellsats B2	Lamellensatz B2	B21F	3
	273484-6	-	1	-	-	-		Lamellsats B2	Lamellensatz B2		3
3	273700-5	1	-	-	-	-		Lamellsats B1	Lamellensatz B1		3
	273483-8	-	1	-	-	-		Lamellsats B1	Lamellensatz B1		3
4	273489-5	-	3	-	-	-		Fjädersats B1, B2, B3	Federsatz B1, B2, B3		4
5	*(273498)*	1	-	-	-	-	SP	Frihjulsats	Freilaufkupplungssatz	REPL 1 PCS 1239945-7, 1 PCS 1233089-0, 1 PCS 1233087-4.	4
	273491-1	-	1	-	-	-		Frihjulsats	Freilaufkupplungssatz		3
6	274045-4	1	-	-	-	-		Lamellsats C1	Lamellensatz C1	B23, B27, B28 (273414)	3
	273649-4	1	-	-	-	-		Lamellsats C1	Lamellensatz C1	B17, B19, B21, D20, D24	3
	273481-2	-	1	-	-	-		Lamellsats C1	Lamellensatz C1		3
7	273415-0	1	-	-	-	-		Lamellsats C2	Lamellensatz C2		3
	273482-0	-	1	-	-	-		Lamellsats C2	Lamellensatz C2		3
8	273488-7	-	1	-	-	-		Fjädersats	Federsatz		4
9		1	1	-	-	-		Tätningssats	Dichtungssatz	SEE 43•1065	

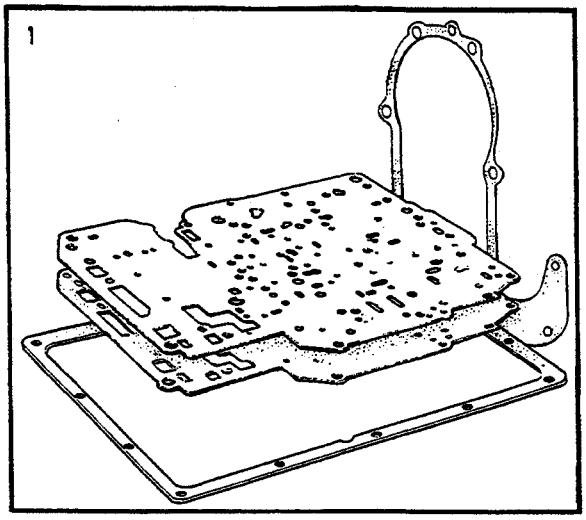

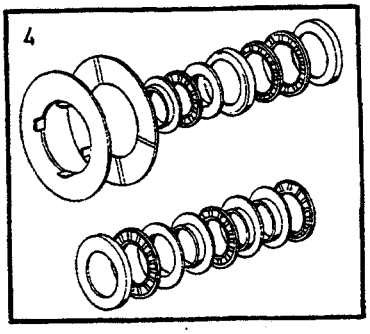

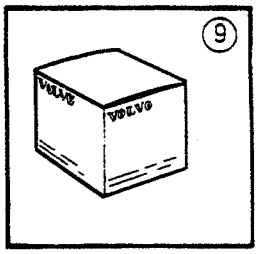

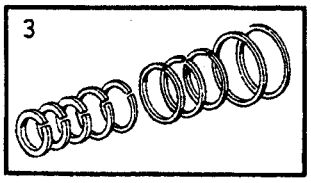

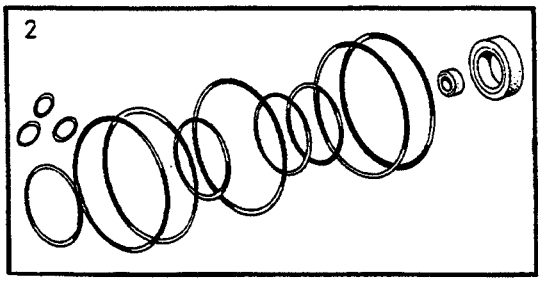

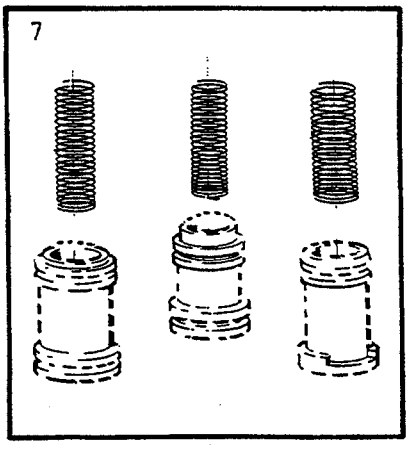

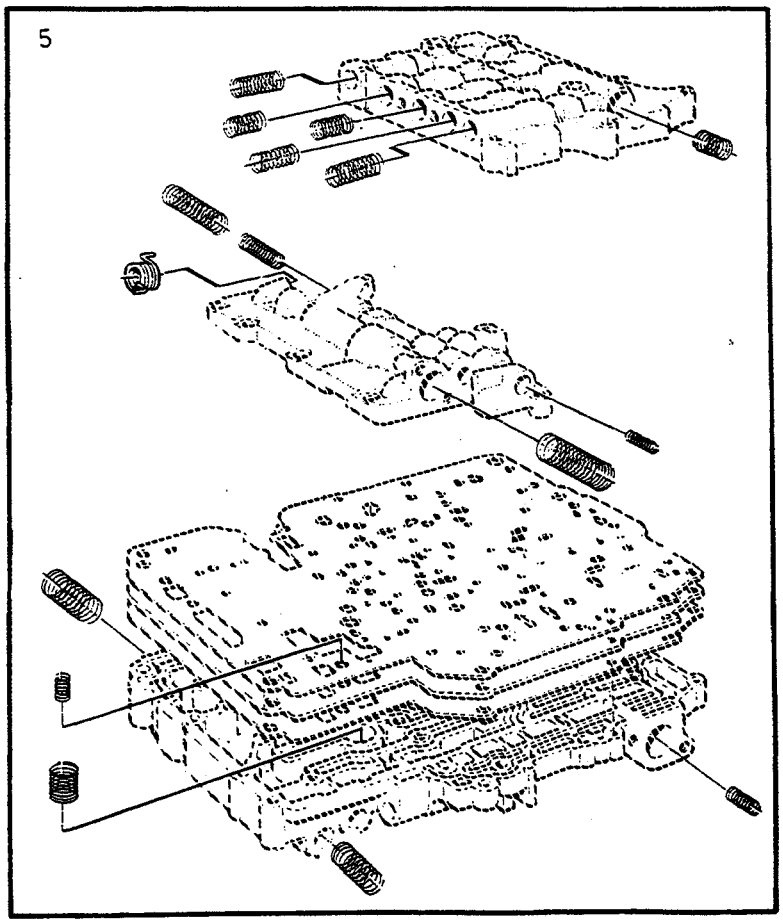

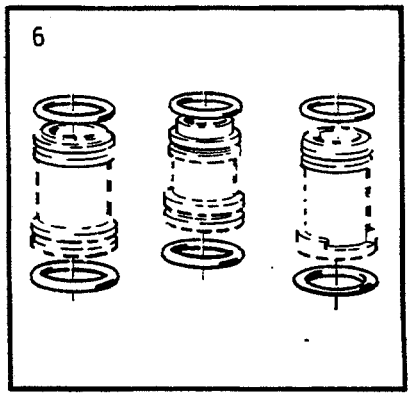

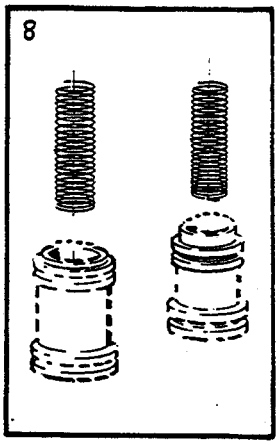

VOLVO
Genuine Parts
PV 437 65475

A	BW55
B	AW55
C	
D	
E	

REPARATIONSSATS AUTOMATVÄXELLÅDA
REPARATURSÄTZE AUTOMATISCHES GETRIEBE

BW55, AW55

Grupp Gruppe 43
Sida Seite 1065

Pos	Artikel nr Artikelnr.	Antal / Anzahl A	B	C	D	E	PS	Benämning	Bezeichnung	Anmärkning Anmerkung	SR
1	271296-6	1	-	-	-	-		Packningsats	Dichtungssatz	(273875)	3
	271338-6	-	1	-	-	-		Packningsats	Dichtungssatz	(273809)	3
2	273808-6	1	-	-	-	-		Tätningsringsats	Dichtringsatz	(273743)	3
	273486-1	-	1	-	-	-		Tätningsringsats	Dichtringsatz		3
3	273420-0	1	-	-	-	-		Tätningsringsats	Dichtringsatz		3
	273487-9	-	1	-	-	-		Tätningsringsats	Dichtringsatz		3
4	273423-4	1	-	-	-	-		Tryckbricksats	Druckscheibensatz		3
	273490-3	-	1	-	-	-		Tryckbricksats	Druckscheibensatz		3
5	274005-8	1	-	-	-	-		Fjädersats	Federsatz	(273426)	3
	273432-5	-	1	-	-	-		Fjädersats	Federsatz		3
6	273730-2	1	-	-	-	-		Tätningsringsats	Dichtringsatz		3
	273494-5	-	1	-	-	-		Tätningsringsats	Dichtringsatz		3
7	*273611*	1	-	-	-	-	OP	Fjädersats	Federsatz	B21F, B27, B28	3
	273495-2	-	1	-	-	-		Fjädersats	Federsatz	B21F	4
8	273689-0	1	-	-	-	-		Fjädersats	Federsatz	B19A,B21A,B23A	4
	273690-8	1	-	-	-	-		Fjädersats	Federsatz	B17A,B19E,B21E,B23E, D20,D24.	4
9		1	1	-	-	-		Renoveringssats B1/B2/B3, C1/C2	Uberholungssatz B1/B2/B3, C1/C2	SEE 43•1063	

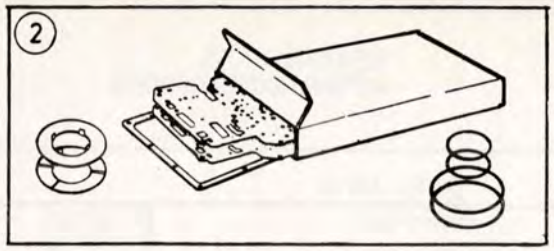

1

A	AW70	REPARATIONSSATS AUTOMATVÄXELLÅDA	REPARATURSÄTZE AUTOMATISCHES GETRIEBE
B	AW71		
C			
D			
E		AW70, AW71	

Grupp / Gruppe 43

Sida / Seite 1067

Pos	Artikel nr Artikelnr.	Antal / Anzahl A	B	C	D	E	PS	Benämning	Bezeichnung	Anmärkning Anmerkung	SR
1	270153-0	1	-	-	-	-		Renoveringssats B0/B1/B2/B3, C0/C1/C2	Uberholungssatz B0/B1/B2/B3, C0/C1/C2	(273883)	3
	270150-6	-	1	-	-	-		Renoveringssats B0/B1/B2/B3, C0/C1/C2	Uberholungssatz B0/B1/B2/B3, C0/C1/C2	(273886)	3
2		1	1	-	-	-		•Tätningssats	•Dichtungssatz	SEE 43•1069	

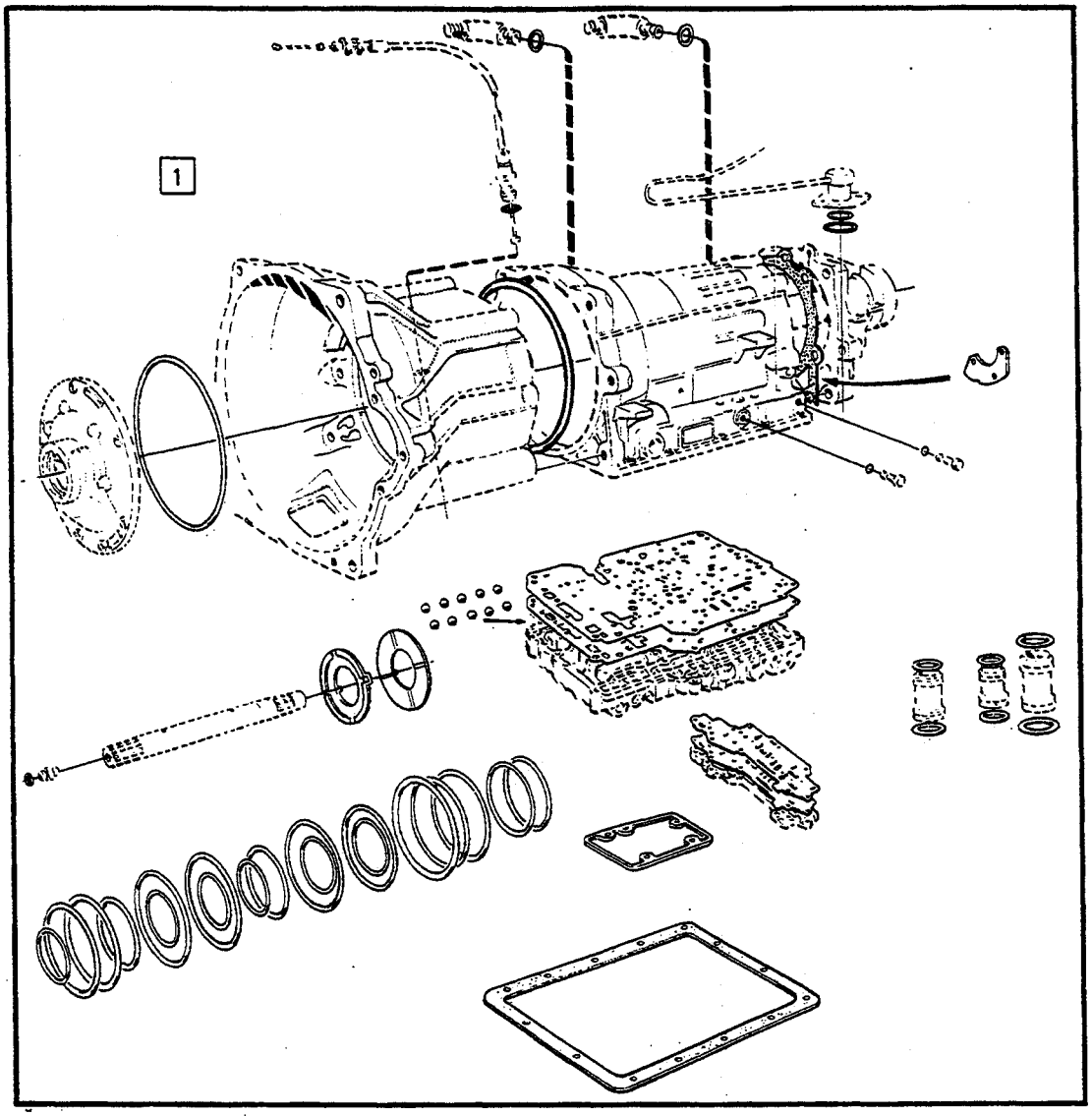

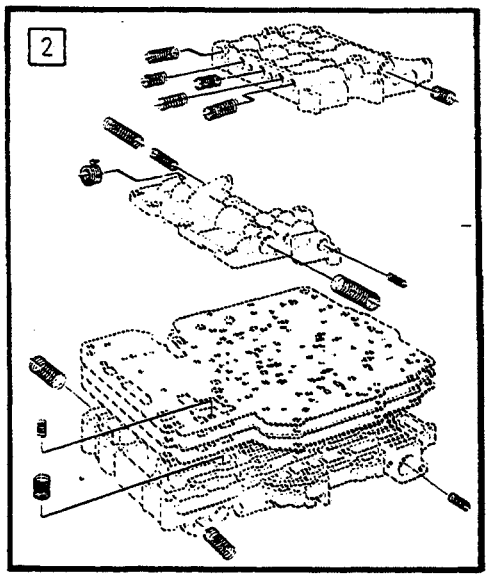

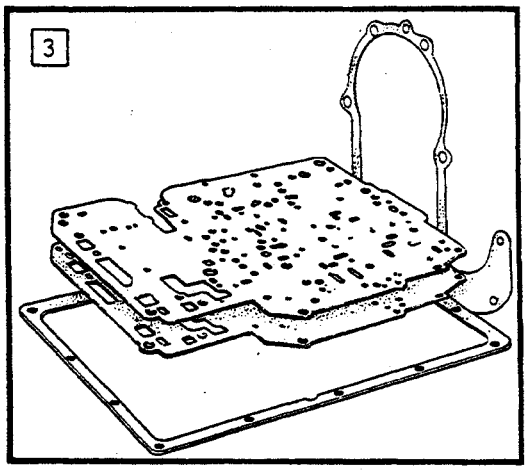

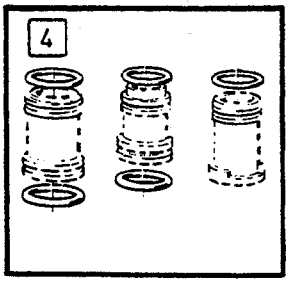

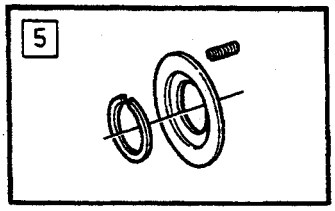

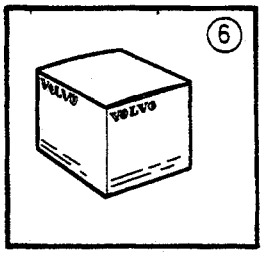

VOLVO
Genuine Parts
PV 437 61306

A	AW70	REPARATIONSSATS AUTOMATVÄXELLÅDA	REPARATURSÄTZE AUTOMATISCHES GETRIEBE
B	AW71		
C			
D			
E		AW70, AW71	

Grupp / Gruppe 43

Sida / Seite 1069

Pos	Artikel nr Artikelnr.	Antal / Anzahl					PS	Benämning	Bezeichnung	Anmärkning Anmerkung	SR
		A	B	C	D	E					
1	271294-1	1	-	-	-	-	IK	Tätningssats	Dichtungssatz	(270154)	3
	271293-3	-	1	-	-	-	IK	Tätningssats	Dichtungssatz	(270151)	3
2	270155-5	1	-	-	-	-		Fjädersats	Federsatz	(273884)	4
		-	-	-	-	-		Kontrollsystem	Steuersystem		
	270152-2	-	1	-	-	-		Fjädersats	Federsatz	(273887)	3
								Kontrollsystem	Steuersystem		
3	271292-5	1	1	-	-	-		Packningsats	Dichtungssatz	(270149)	3
4	273494-5	1	1	-	-	-		Tätningsringsats	Dichtringsatz		3
5	273489-5	3	3	-	-	-		Fjädersats	Federsatz		4
								B1/B2/B3	B1/B2/B3		
6		1	1	-	-	-		Renoveringssats	Uberholungssatz	SEE 43-1067	
								B0/B1/B2/B3, C0/C1/C2	B0/B1/B2/B3, C0/C1/C2		

A B C D E		UNDERGRUPP KARDANAXEL	UNTERGRUPPE KARDANWELLE	Grupp Gruppe 45 Sida Seite 1071

Pos	Artikel nr Artikelnr.	Antal / Anzahl					P S	Benämning	Bezeichnung	Anmärkning Anmerkung	S R
		A	B	C	D	E					
		-	-	-	-	-		Kardanaxel mellanlager och upphängning	Kardanwelle Zwischenlager und Aufhängung	SEE 45 • 1073	

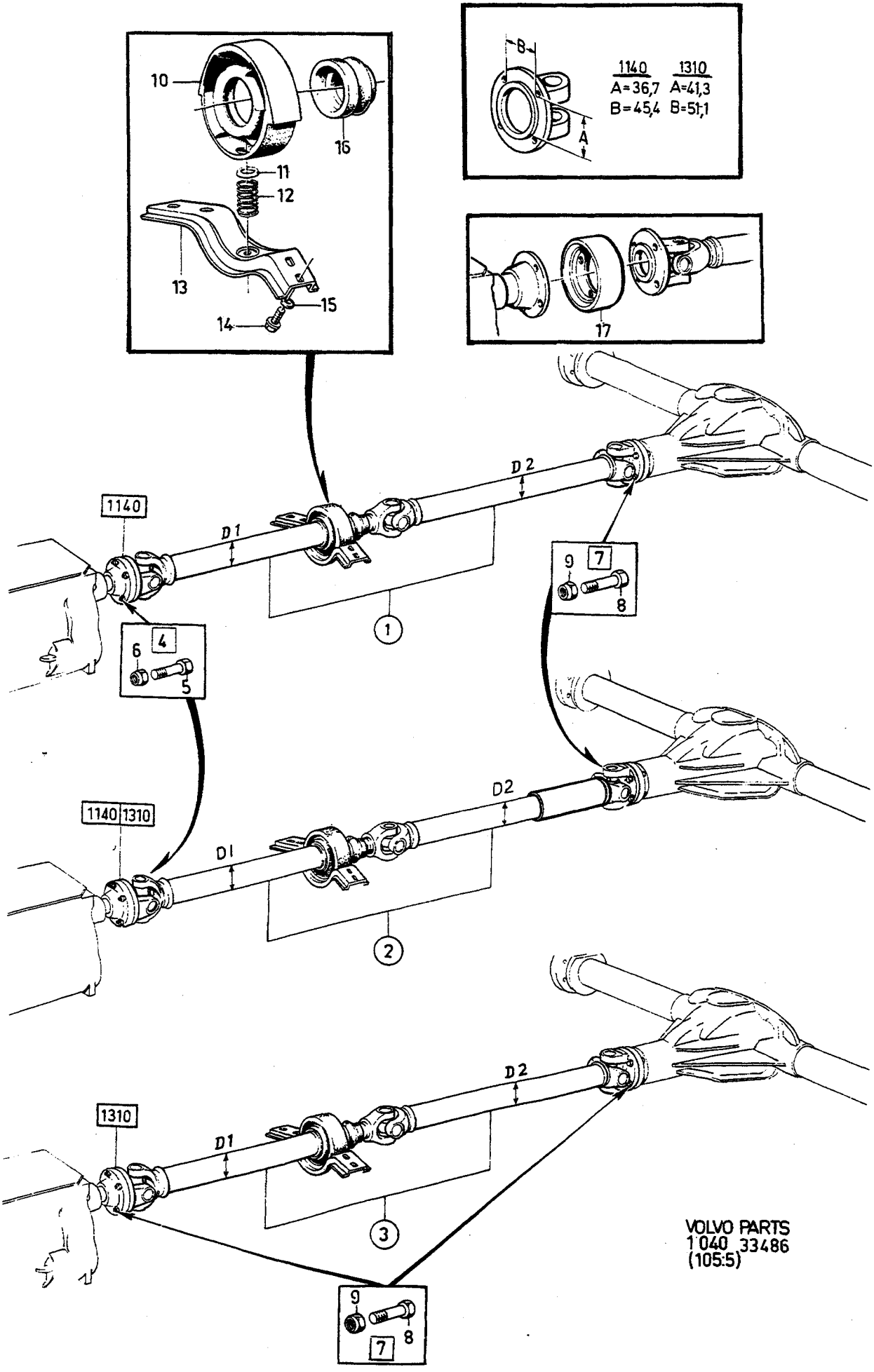

VOLVO PARTS
1 040 33486
(105:5)

A	1) TYPE 1140
B	1) TYPE 1310
C	
D	
E	

KARDANAXEL
MELLANLAGER OCH UPPHÄNGNING

KARDANWELLE
ZWISCHENLAGER UND AUFHÄNGUNG

Grupp Gruppe 45

Sida Seite 1073

Pos	Artikel nr Artikelnr.	Antal / Anzahl A	B	C	D	E	PS	Benämning	Bezeichnung	Anmärkning Anmerkung	SR
1		-	-	-	-	-		Kardanaxel ..... TYPE 1140	Kardanwelle ..... TYPE 1140	D1 44.5 mm D2 44.5 mm	
	(383330)	1	-	-	-	-	SP	• Kardanaxel	• Gelenkwelle	B17, B19, B21 M45 REPL 1 PCS 1220969-8	4
	(383332)	1	-	-	-	-	SP	• Kardanaxel	• Gelenkwelle	B19, B21, B23 M46 ALTER 1 242 CH APP -159000 244 CH APP -450000 245 CH APP -250000 ALTER 2, SEE FIG 2 REPL 1 PCS 1232573-4	4
	(383328)	1	-	-	-	-	SP	• Kardanaxel	• Gelenkwelle	B17, B19, B21 BW55, AW55 242 CH-193515 244 CH-618315 245 CH-331844 REPL 1 PCS 1232666-6	4
	(1232762)	1	-	-	-	-	SP	• Kardanaxel	• Gelenkwelle	B21F, B23F AW70 REPL 1 PCS 1340346-4, 1 PCS 1233402-5, 1 PCS 1221635-4, 4 PCS 1340928-9, 4 PCS 947340-6, 4 PCS 942803-8, 4 PCS 950384-8.	4
	1232214-5	1	-	-	-	-		• Kardanaxel	• Gelenkwelle	D24 M45 R.AX RATIO 3.73,3.91/1.D20 M45.	4
	1232739-1	1	-	-	-	-		• Kardanaxel	• Gelenkwelle	D24 M45 R.AX RATIO 3.54	4
	(1232215)	1	-	-	-	-	SP	• Kardanaxel	• Gelenkwelle	D24 M46 REPL 1 PCS 1340331-6, 1 PCS 1209349-8, 1 PCS 1221635-4, 4 PCS 1340928-9, 4 PCS 947340-6, 4 PCS 942803-8, 4 PCS 950384-8.	4
	(1232216)	1	-	-	-	-	SP	• Kardanaxel	• Gelenkwelle	D20 BW55 REPL 1 PCS 1340335-7, 1 PCS 1233402-5, 1 PCS 1221635-4, 1 PCS 1232789-6, 4 PCS 1340929-7, 4 PCS 947340-6, 4 PCS 942803-8, 4 PCS 950384-8.	4
	(1232689)	1	-	-	-	-	SP	• Kardanaxel	• Gelenkwelle	D24 BW55 244 CH-628430 245 CH-337770. REPL 1 PCS 1340335-7, 1 PCS 1233402-5, 1 PCS 1221635-4, 4 PCS 1340929-7, 4 PCS 947340-6, 4 PCS 942803-8, 4 PCS 950384-8.	4

1) Kardanaxeltyperna 1140 och 1310 identifieras genom måttuppgifterna på den främre axelns medbringare (se bild) eller främre axelns diameter. / Die Kardanwellen 1140 und 1310 erkennt man an den Massangaben am Mitnehmer der vorderen Welle (s. Abb.) oder am Durchmesser der vorderen Welle.

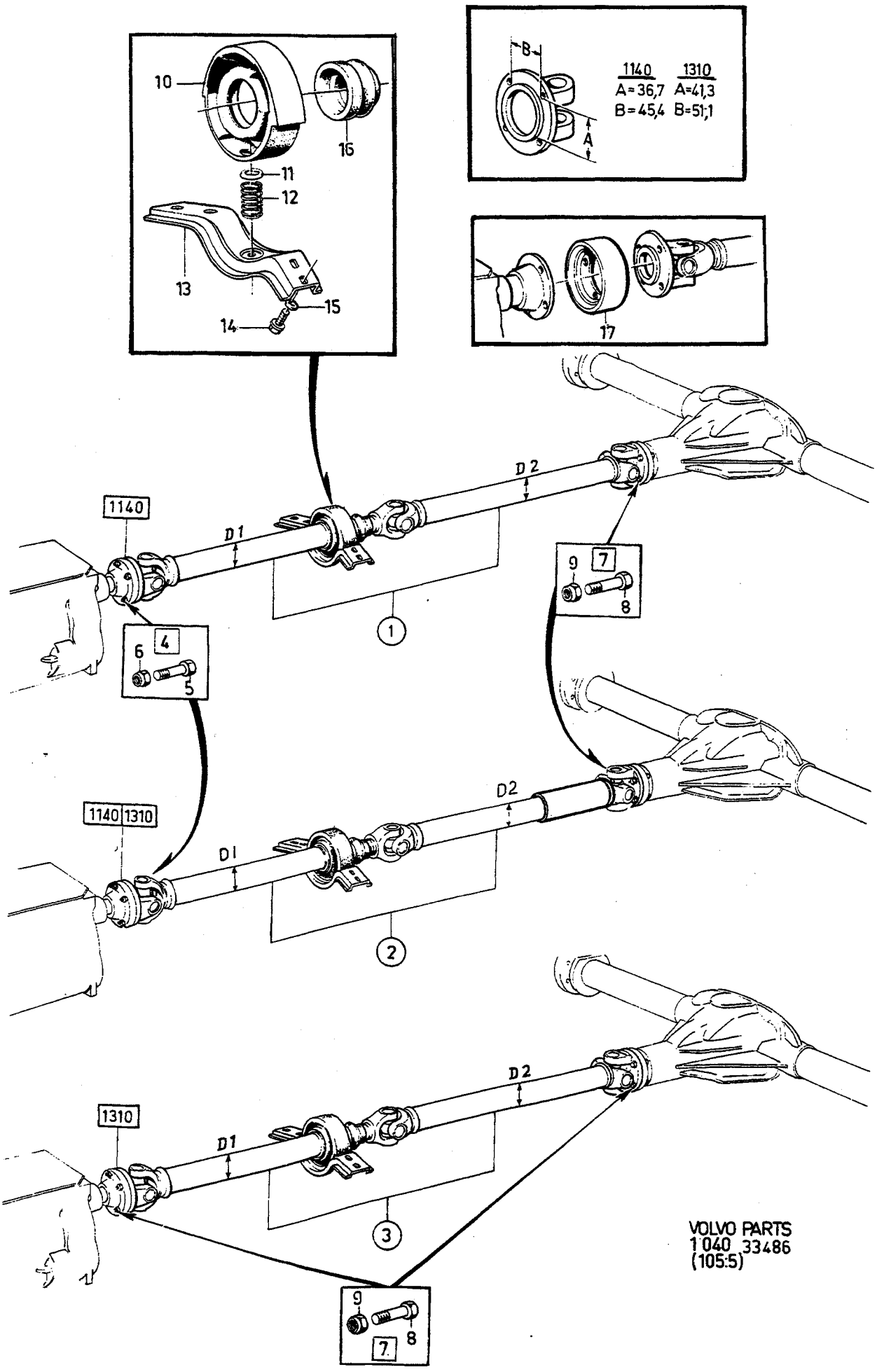

VOLVO PARTS
1 040 33486
(105:5)

A	1) TYPE 1140
B	1) TYPE 1310
C	
D	
E	

KARDANAXEL
MELLANLAGER OCH UPPHÄNGNING

KARDANWELLE
ZWISCHENLAGER UND AUFHÄNGUNG

Grupp
Gruppe
45

Sida
Seite
1075

Pos	Artikel nr Artikelnr.	Antal / Anzahl A	B	C	D	E	PS	Benämning	Bezeichnung	Anmärkning Anmerkung	SR
	(1232689)	1	-	-	-	-	SP	•Kardanaxel	•Gelenkwelle	D24 BW55 R.AX 1216111 244 CH 628431- 245 CH 337771- REPL 1 PCS 1340335-7, 1 PCS 1233402-5, 1 PCS 1221635-4, 4 PCS 1340929-7, 4 PCS 947340-6, 4 PCS 942803-8, 4 PCS 950384-8.	4
	(1209300)	1	-	-	-	-	SP	•Kardanaxel	•Gelenkwelle	D24 BW55 R.AX 1216127, R.AX 1216136 244 CH 628431- 245 CH 337771- REPL 1 PCS 1340335-7, 1 PCS 1233402-5, 1 PCS 1221635-4, 4 PCS 1340929-7, 4 PCS 947340-6, 4 PCS 942803-8, 4 PCS 950384-8.	4
		-	-	-	-	-		••SEE 45•1085	••SEE 45•1085		
2		-	-	-	-	-		Kardanaxel med gummielement TYPE 1140	Kardanwelle Mit Gummielement TYPE 1140	D1 44.5 mm D2 50.8 mm	
	(1220969)	1	-	-	-	-	SP	•Kardanaxel	•Gelenkwelle	B17, B19, B21, B23 M45 REPL 1 PCS 1377553-1, 1 PCS 1209369-6, 1 PCS 1221635-4, 4 PCS 1340928-9, 4 PCS 947340-6, 4 PCS 942803-8, 4 PCS 950384-8.	4
	(1232573)	1	-	-	-	-	SP	•Kardanaxel	•Gelenkwelle	B19, B21 M46 ALTER 2 REPL 1 PCS 1340341-5, 1 PCS 1209349-8, 1 PCS 1221635-4, 4 PCS 1340928-9, 4 PCS 947340-6, 4 PCS 942803-8, 4 PCS 950384-8.	4
	(1232573)	1	-	-	-	-	SP	•Kardanaxel	•Gelenkwelle	2) B23E M46 REPL 1 PCS 1340341-5, 1 PCS 1209349-8, 1 PCS 1221635-4, 4 PCS 1340928-9, 4 PCS 947340-6, 4 PCS 942803-8, 4 PCS 950384-8.	4

1) Kardanaxeltyperna 1140 och 1310 identifieras genom måttuppgifterna på den främre axelns medbringare (se bild) eller främre axelns diameter. / Die Kardanwellen 1140 und 1310 erkennt man an den Massangaben am Mitnehmer der vorderen Welle (s. Abb.) oder am Durchmesser der vorderen Welle.
2) 242 CH -189179, 244 CH -592109, 245 CH -317939, 262 CH -8374, 264 CH -107609, 265 CH -28319.

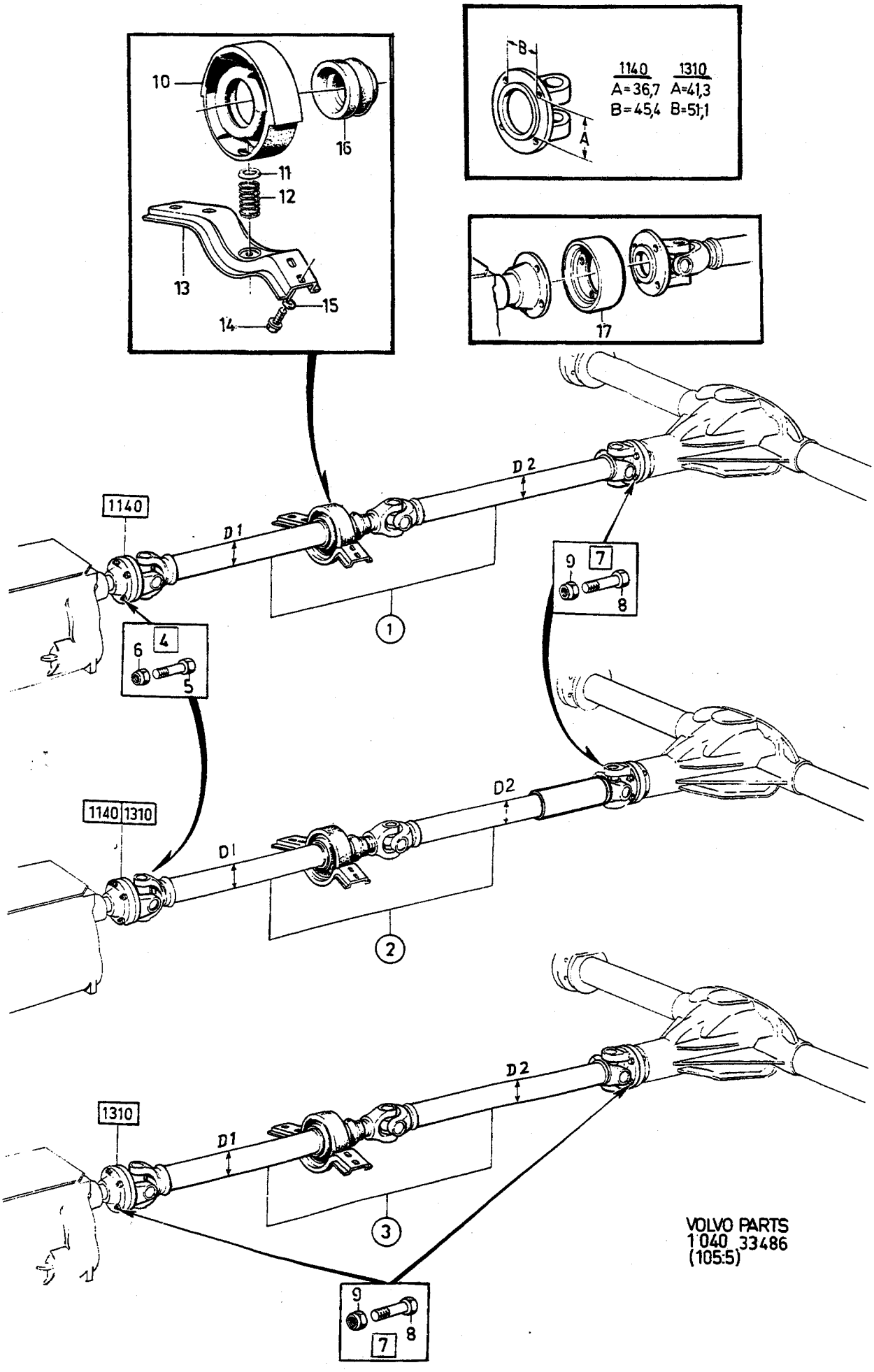

VOLVO PARTS
1040 33486
(105:5)

A	1) TYPE 1140
B	1) TYPE 1310
C	
D	
E	

KARDANAXEL MELLANLAGER OCH UPPHÄNGNING — KARDANWELLE ZWISCHENLAGER UND AUFHÄNGUNG

Grupp Gruppe 45 — Sida Seite 1077

Pos	Artikel nr Artikelnr.	Antal / Anzahl A	B	C	D	E	PS	Benämning	Bezeichnung	Anmärkning Anmerkung	SR
	(1209758)	1	-	-	-	-	SP	•Kardanaxel	•Gelenkwelle	B21A M47 REPL 1 PCS 1340342-3, 1 PCS 1232972-8, 1 PCS 1221635-4, 4 PCS 1340928-9, 4 PCS 947340-6, 4 PCS 942803-8, 4 PCS 950384-8.	4
		-	-	-	-	-		.....	.....		
	(1232666)	1	-	-	-	-	SP	•Kardanaxel	•Gelenkwelle	B17, B19, B21 BW55, AW55 242 CH 193516-, 244 CH 618316-, 245 CH 331844-. REPL 1 PCS 1340345-6, 1 PCS 1233402-5, 1 PCS 1221635-4, 4 PCS 1340928-9, 4 PCS 947340-6, 4 PCS 942803-8, 4 PCS 950384-8.	4
	(1232587)	1	-	-	-	-	SP	•Kardanaxel	•Gelenkwelle	D20 M46 REPL 1 PCS 1340331-6, 1 PCS 1209349-8, 1 PCS 1221635-4, 4 PCS 1340928-9, 4 PCS 947340-6, 4 PCS 942803-8, 4 PCS 950384-8.	4
		-	-	-	-	-		••SEE 45•1085	••SEE 45•1085		
		-	-	-	-	-		Kardanaxel med gummielement TYPE 1310	Kardanwelle Mit Gummielement TYPE 1310	D1 50.8 mm D2 50.8 mm	
	(1209306)	-	1	-	-	-	SP	•Kardanaxel	•Gelenkwelle	3) B21ET, B23A,E M46. REPL 1 PCS 1340341-5, 1 PCS 1209349-8, 4 PCS 1340928-9, 4 PCS 947340-6,, 4 PCS 942803-8, 4 PCS 950384-8.	4
	(1209759)	-	1	-	-	-	SP	•Kardanaxel	•Gelenkwelle	B23A M47 REPL 1 PCS 1340342-3, 1 PCS 1232972-8, 4 PCS 1340928-9, 4 PCS 947340-6, 4 PCS 942803-8, 4 PCS 950384-8.	4
	(1209444)	-	1	-	-	-	SP	•Kardanaxel	•Gelenkwelle	B23A,E BW55 242 CH 196995-, 244 CH 634675-, 245 CH 337862-. REPL 1 PCS 1340345-6, 1 PCS 1233402-5, 4 PCS 1340928-9, 4 PCS 947340-6, 4 PCS 942803-8,	4

1) Kardanaxeltypema 1140 och 1310 identifieras genom måttuppgiftema på den främre axelns medbringare (se bild) eller främre axelns diameter. / Die Kardanwellen 1140 und 1310 erkennt man an den Massangaben am Mitnehmer der vorderen Welle (s. Abb.) oder am Durchmesser der vorderen Welle.

3) 242 CH 189180-, 244 CH 592110-, 245 CH 317940-, 262 CH8375-, 264 CH 107610-, 265 CH 28320-.

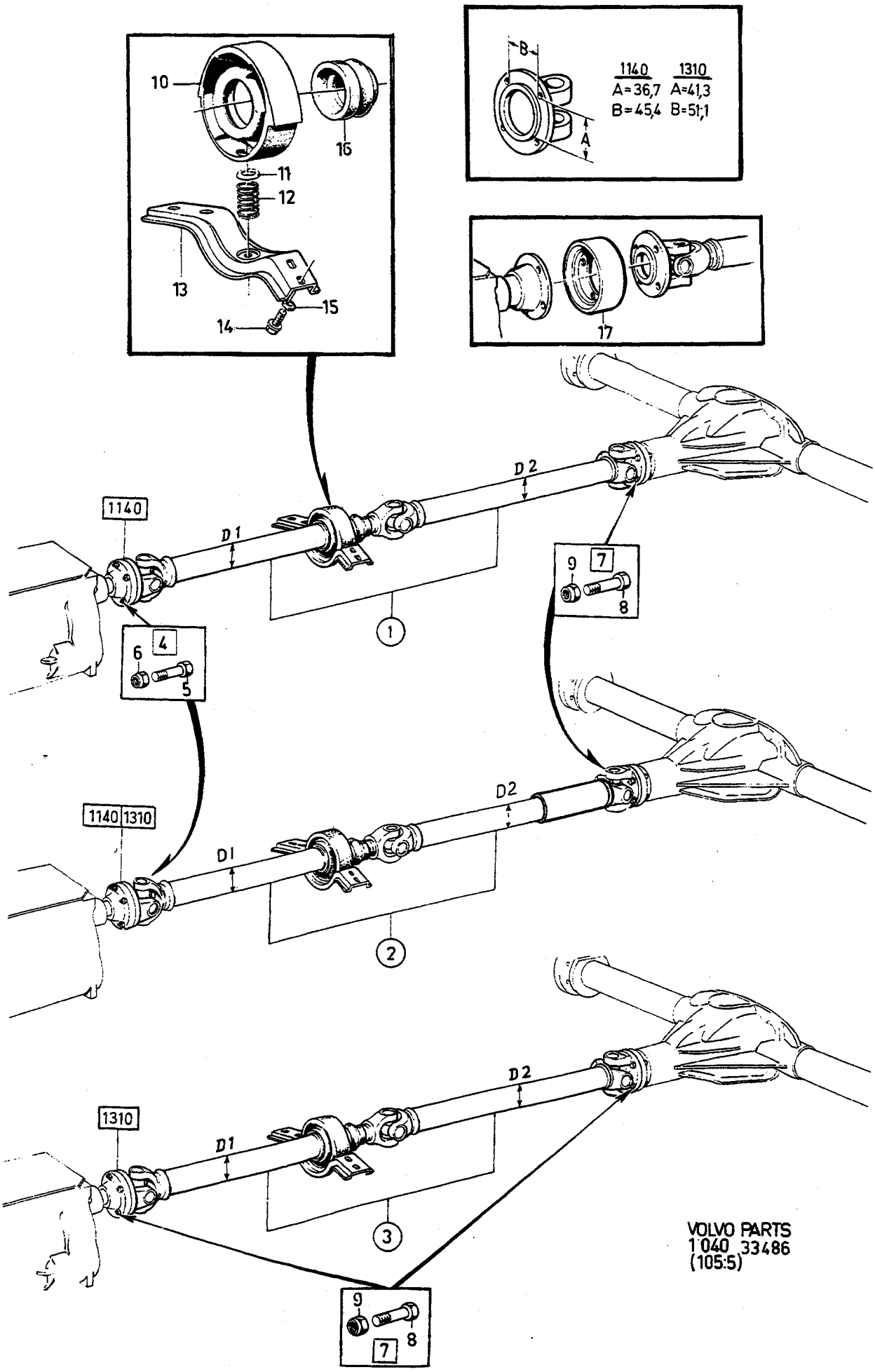

VOLVO PARTS
1040 33486
(105:5)

A	1) TYPE 1140
B	1) TYPE 1310
C	
D	
E	

KARDANAXEL
MELLANLAGER OCH UPPHÄNGNING

KARDANWELLE
ZWISCHENLAGER UND AUFHÄNGUNG

Grupp
Gruppe
45

Sida
Seite
1079

Pos	Artikel nr Artikelnr.	Antal / Anzahl A	B	C	D	E	PS	Benämning	Bezeichnung	Anmärkning Anmerkung	SR
		-	-	-	-	-		••SEE 45•1085	••SEE 45•1085	4 PCS 950384-8.	
3		-	-	-	-	-		Kardanaxel ..... TYPE 1310	Kardanwelle ..... TYPE 1310	D1 50.8 mm D2 50.8 mm	
	(383499)	-	1	-	-	-	SP	•Kardanaxel	•Gelenkwelle	B19AE , B21A,E,F M45. REPL 1 PCS 1377553-1, 1 PCS 1209369-6, 4 PCS 1340928-9, 4 PCS 947340-6, 4 PCS 942803-8, 4 PCS 950384-8.	4
		-	-	-	-	-		.....	.....		
	(1232583)	-	1	-	-	-	SP	•Kardanaxel	•Gelenkwelle	B19ET, B21ET,FT M45. B23A,E M45. REPL 1 PCS 1340340-7, 1 PCS 1209369-6, 4 PCS 1340928-9, 4 PCS 947340-6, 4 PCS 942803-8, 4 PCS 950384-8.	4
	(383334)	-	1	-	-	-	SP	•Kardanaxel	•Gelenkwelle	B21A M46. REPL 1 PCS 1340341-5, 1 PCS 1209349-8, 4 PCS 1340928-9, 4 PCS 947340-6, 4 PCS 942803-8, 4 PCS 950384-8.	4
	(1232584)	-	1	-	-	-	SP	•Kardanaxel	•Gelenkwelle	B21ET M46, B23F M46, B21FT M46 REPL 1 PCS 1209306-8	4
	(383329)	-	1	-	-	-	SP	•Kardanaxel	•Gelenkwelle	B19, B21 BW55, AW55 REPL 1 PCS 1340345-6, 1 PCS 1233402-5, 4 PCS 1340928-9, 4 PCS 947340-6, 4 PCS 942803-8, 4 PCS 950384-8.	4
	(1232764)	-	1	-	-	-	SP	•Kardanaxel	•Gelenkwelle	B21FT AW71 B23 AW71 R.AX RATIO 3.73/1 REPL 1 PCS 1340346-4, 1 PCS 1233402-5, 4 PCS 1340928-9, 4 PCS 947340-6, 4 PCS 942803-8, 4 PCS 950384-8.	4
	(1209794)	-	1	-	-	-	SP	•Kardanaxel	•Gelenkwelle	B21FT AW71 R.AX RATIO 3.91/1 REPL 1 PCS 1232764-9	4
	(383479)	-	1	-	-	-	SP	•Kardanaxel	•Gelenkwelle	B23A,E BW55 242 CH-196994, 244 CH-634675, 245 CH-337861. REPL 1 PCS 1209444-7	4
	383447	-	1	-	-	-	OP	•Kardanaxel	•Gelenkwelle	B27, B28 M45	4
	(383326)	-	1	-	-	-	SP	•Kardanaxel	•Gelenkwelle	B27, B28 M46	4

1) Kardanaxeltypema 1140 och 1310 identifieras genom måttuppgifterna på den främre axelns medbringare (se bild) eller främre axelns diameter. / Die Kardanwellen 1140 und 1310 erkennt man an den Massangaben am Mitnehmer der vorderen Welle (s. Abb.) oder am Durchmesser der vorderen Welle.

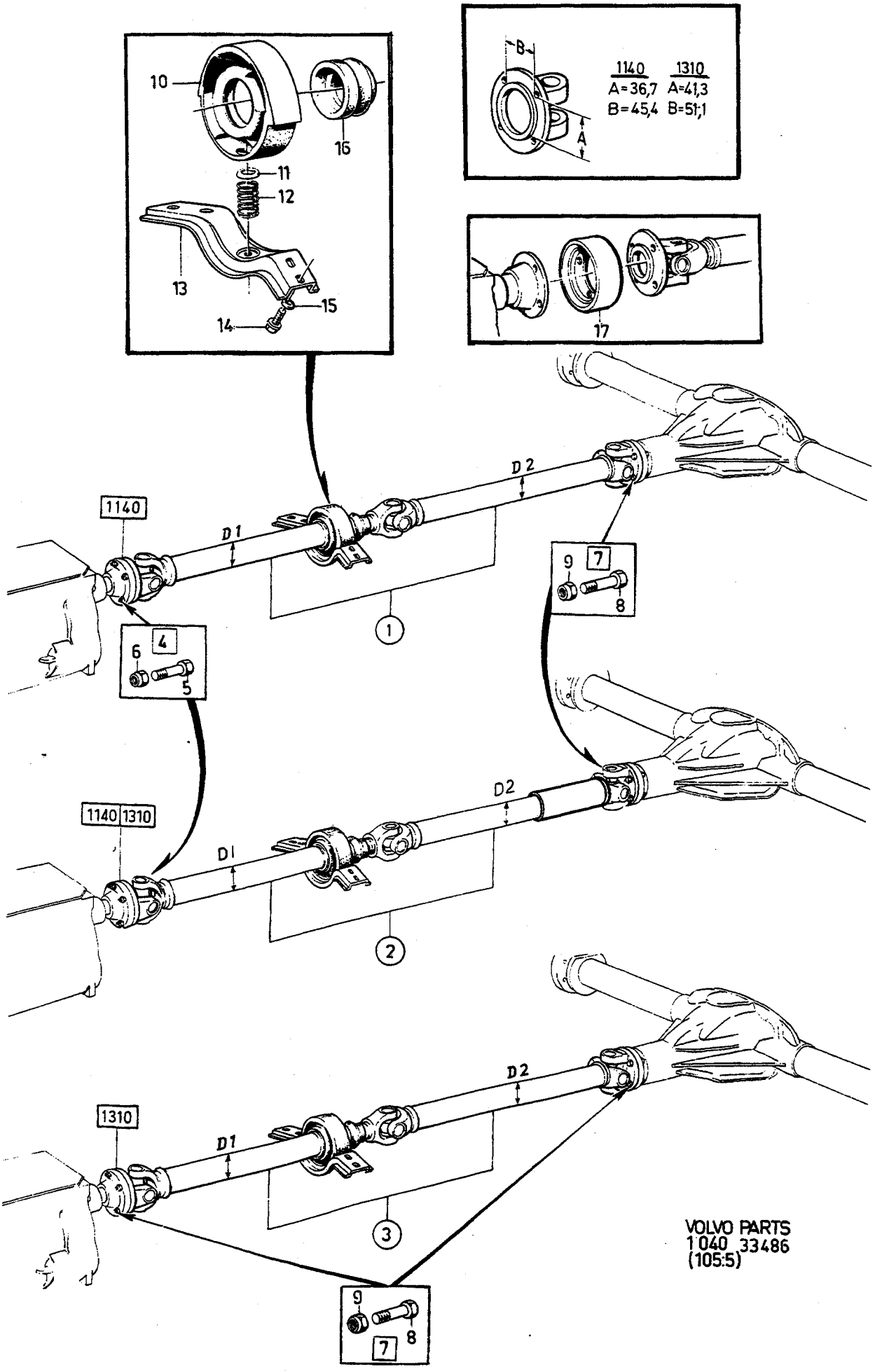

VOLVO PARTS
1040 33486
(105:5)

A	1) TYPE 1140
B	1) TYPE 1310
C	
D	
E	

KARDANAXEL
MELLANLAGER OCH UPPHÄNGNING

KARDANWELLE
ZWISCHENLAGER UND AUFHÄNGUNG

Pos	Artikel nr Artikelnr.	Antal / Anzahl A	B	C	D	E	PS	Benämning	Bezeichnung	Anmärkning Anmerkung	SR
										REPL 1 PCS 1340351-4, 1 PCS 1209349-8, 4 PCS 1340928-9, 4 PCS 947340-6, 4 PCS 942803-8, 4 PCS 950384-8.	
	(383490)	-	1	-	-	-	SP	•Kardanaxel	•Gelenkwelle	B27, B28 BW55	4
										REPL 1 PCS 1340355-5, 1 PCS 1233402-5, 4 PCS 1340928-9, 4 PCS 947340-6, 4 PCS 942803-8, 4 PCS 950384-8.	
	1232773-0	-	1	-	-	-		•Kardanaxel	•Gelenkwelle	D20, D24 M45	4
	(1232774)	-	1	-	-	-	SP	•Kardanaxel	•Gelenkwelle	D20, D24 M46	4
										REPL 1 PCS 1340331-6, 1 PCS 1209349-8, 4 PCS 1340928-9, 4 PCS 947340-6, 4 PCS 942803-8, 4 PCS 950384-8.	
	(1232775)	-	1	-	-	-	SP	•Kardanaxel	•Gelenkwelle	2) D20, D24 BW55	4
										REPL 1 PCS 1340335-7, 1 PCS 1233402-5, 4 PCS 1340929-7, 4 PCS 947340-6, 4 PCS 942803-8, 4 PCS 950384-8.	
	(1209299)	-	1	-	-	-	SP	•Kardanaxel	•Gelenkwelle	3) D20 D24 BW55	4
										REPL 1 PCS 1340335-7, 1 PCS 1233402-5, 4 PCS 1340929-7, 4 PCS 947340-6, 4 PCS 942803-8, 4 PCS 950384-8.	
		-	-	-	-	-		••SEE 45•1085	••SEE 45•1085		
4	273202-2	1	-	-	-	-		Skruvsats	Schraubensatz	4) EXC D24 BW55	3
	273202-2	1	-	-	-	-		Skruvsats	Schraubensatz	5) EXC D20, D24 BW55	3
5	948192-0	4	-	-	-	-		Skruv	Schraube	4) D24 BW55	2
	948192-0	4	-	-	-	-		Skruv	Schraube	5) D20, D24 BW55	2
	942267-6	4	-	-	-	-	IK	Skruv	Schraube		2
6	950373-1	4	-	-	-	-	IK	Mutter	Mutter		2
	946149-2	4	-	-	-	-		Mutter	Mutter	6) SEE FIG 18	2
7	273977-9	1	-	-	-	-		Skruvsats	Schraubensatz		3
	273977-9	-	2	-	-	-		Skruvsats	Schraubensatz		3
8	942803-8	4	8	-	-	-	IK	•Skruv	•Schraube		2
9	950384-8	4	8	-	-	-	IK	•Mutter	•Mutter		2
10	686352-6	1	-	-	-	-		Lagerhållare	Lagerhalter	AW70 (USA) (CDN)	2
		-	-	-	-	-		.....	.....	242 CH 229230-	
		-	-	-	-	-		.....	.....	244 CH 850732-	
		-	-	-	-	-		.....	.....	245 CH 454923-	

1) Kardanaxeltyperna 1140 och 1310 identifieras genom måttuppgifterna på den främre axelns medbringare (se bild) eller främre axelns diameter. / Die Kardanwellen 1140 und 1310 erkennt man an den Massangaben am Mitnehmer der vorderen Welle (s. Abb.) oder am Durchmesser der vorderen Welle.
2) 242 CH -189179, 244 CH -592109, 245 CH -317939, 262 CH -8374, 264 CH -107609, 265 CH -28319.
3) 242 CH 189180-, 244 CH 592110-, 245 CH 317940-, 262 CH8375-, 264 CH 107610-, 265 CH 28320-.
4) 242 CH-223939, 244 CH-812609, 245 CH-434459, 264 CH-131509, 265 CH-33009.
5) 242 CH 223940-, 244 CH 812610-, 245 CH 434460-, 264 CH 131510-, 265 CH 33010-.
6) Förekommer endast i samband med svänghjulsmedbringare. / Kommt nur im Zusammenhang mit Schwungradmitnehmer vor.

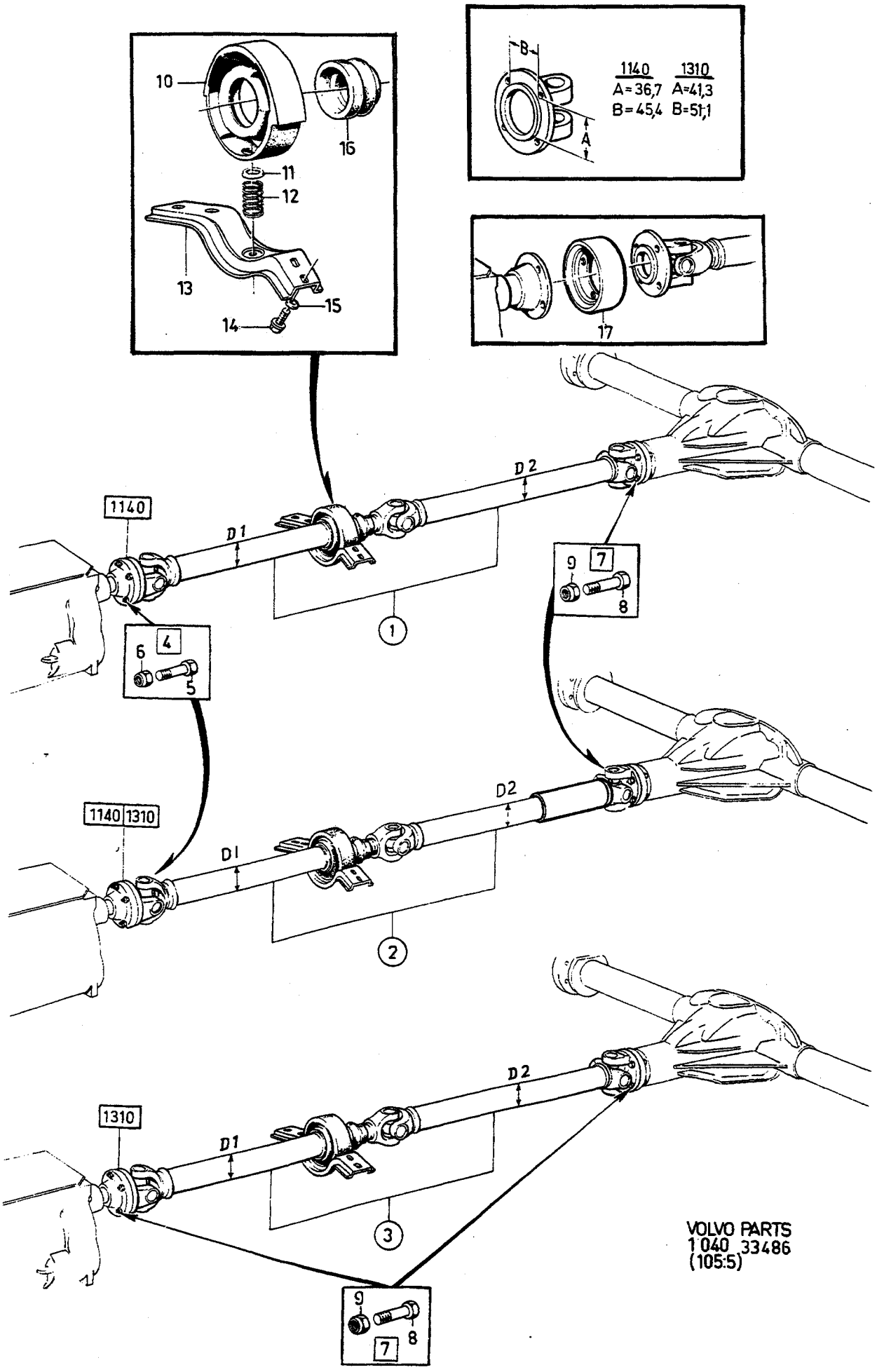

VOLVO PARTS
1040 33486
(105:5)

A	1) TYPE 1140	KARDANAXEL MELLANLAGER OCH UPPHÄNGNING	KARDANWELLE ZWISCHENLAGER UND AUFHÄNGUNG
B	1) TYPE 1310		
C			
D			
E			

Pos	Artikel nr Artikelnr.	Antal / Anzahl A	B	C	D	E	PS	Benämning	Bezeichnung	Anmärkning Anmerkung	SR
	1221635-4	-	1	-	-	-		Lagerhållare	Lagerhalter	AW71 (USA) (CDN)	2
		-	-	-	-	-		.....	.....	242 CH 229230-	
		-	-	-	-	-		.....	.....	244 CH 850732-	
		-	-	-	-	-		.....	.....	245 CH 454923-	
	686352-6	1	-	-	-	-		Lagerhållare	Lagerhalter	MAN.TRANS BW/AW55	2
	1221635-4	-	1	-	-	-		Lagerhållare	Lagerhalter	MAN.TRANS BW/AW55	2
	1273927-2	1	-	-	-	-		Lagerhållare	Lagerhalter	AW70 (USA) (CDN) 242 CH-229229 244 CH-850731 245 CH-454922	2
	686668-5	-	1	-	-	-		Lagerhållare	Lagerhalter	AW71 (USA) (CDN) 242 CH-229229 244 CH-850731 245 CH-454922	2
11	682707-5	1	1	-	-	-		Bricka	Scheibe		2
12	683537-5	1	1	-	-	-		Fjäder	Feder		2
13	1201830-5	1	1	-	-	-		Överfall	Uberwurf		2
14	944926-5	4	4	-	-	-		Flänsskruv	Flanschschraube		2
15	948880-0	4	4	-	-	-		Bricka	Scheibe		2
16	1206096-8	1	-	-	-	-		Gummiläpp	Gummilippe		2
	1206097-6	-	1	-	-	-		Gummiläpp	Gummilippe		2
17	1232692-2	1	-	-	-	-		Svängningsdämpare	Schwingungsdämpfer	D24 BW55	4
	1232789-6	-	1	-	-	-		Svängningsdämpare	Schwingungsdämpfer	D20, D24 BW55	4

1) Kardanaxeltyperna 1140 och 1310 identifieras genom måttuppgifterna på den främre axelns medbringare (se bild) eller främre axelns diameter. / Die Kardanwellen 1140 und 1310 erkennt man an den Massangaben am Mitnehmer der vorderen Welle (s. Abb.) oder am Durchmesser der vorderen Welle.

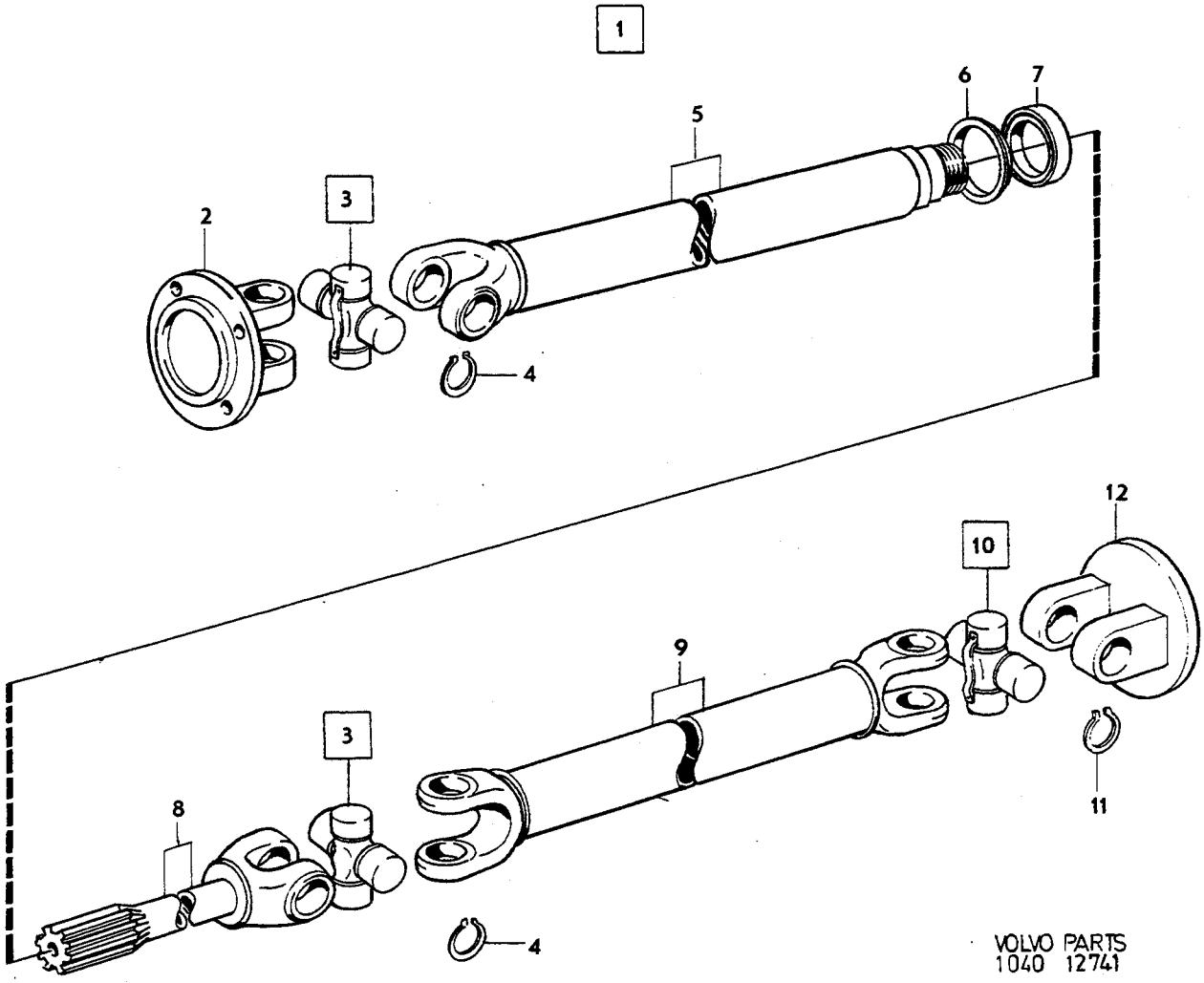
1
2
3
4
5
6
7
8
9
10
11
12
VOLVO PARTS
1040 12741

A	TYPE 1140
B	TYPE 1310
C	
D	
E	

KARDANAXEL — KARDANWELLE

Grupp / Gruppe 45

Sida / Seite 1085

Pos	Artikel nr / Artikelnr.	Antal / Anzahl A	B	C	D	E	PS	Benämning	Bezeichnung	Anmärkning / Anmerkung	SR
1	*(383328)*	1	-	-	-	-	SP	Kardanaxel	Gelenkwelle		4
	(383330)	1	-	-	-	-	SP	Kardanaxel	Gelenkwelle		4
	(383332)	1	-	-	-	-	SP	Kardanaxel	Gelenkwelle		4
	(1209300)	1	-	-	-	-	SP	Kardanaxel	Gelenkwelle		4
	(1209758)	1	-	-	-	-	SP	Kardanaxel	Gelenkwelle		4
	1232214-5	1	-	-	-	-		Kardanaxel	Gelenkwelle		4
	(1232215)	1	-	-	-	-	SP	Kardanaxel	Gelenkwelle		4
	(1232216)	1	-	-	-	-	SP	Kardanaxel	Gelenkwelle		4
	(1232573)	1	-	-	-	-	SP	Kardanaxel	Gelenkwelle		4
	(1232587)	1	-	-	-	-	SP	Kardanaxel	Gelenkwelle		4
	(1232666)	1	-	-	-	-	SP	Kardanaxel	Gelenkwelle		4
	(1232689)	1	-	-	-	-	SP	Kardanaxel	Gelenkwelle		4
	1232739-1	1	-	-	-	-		Kardanaxel	Gelenkwelle		4
	(1232762)	1	-	-	-	-	SP	Kardanaxel	Gelenkwelle		4
	(1220969)	1	-	-	-	-	SP	Kardanaxel	Gelenkwelle		4
	(383326)	-	1	-	-	-	SP	Kardanaxel	Gelenkwelle		4
	(383334)	-	1	-	-	-	SP	Kardanaxel	Gelenkwelle		4
	(383329)	-	1	-	-	-	SP	Kardanaxel	Gelenkwelle		4
	383447	-	1	-	-	-	OP	Kardanaxel	Gelenkwelle		4
	(383479)	-	1	-	-	-	SP	Kardanaxel	Gelenkwelle		4
	(383490)	-	1	-	-	-	SP	Kardanaxel	Gelenkwelle		4
	(383499)	-	1	-	-	-	SP	Kardanaxel	Gelenkwelle		4
	(1209299)	-	1	-	-	-	SP	Kardanaxel	Gelenkwelle		4
	(1209306)	-	1	-	-	-	SP	Kardanaxel	Gelenkwelle		4
	(1209444)	-	1	-	-	-	SP	Kardanaxel	Gelenkwelle		4
	(1209759)	-	1	-	-	-	SP	Kardanaxel	Gelenkwelle		4
	(1232583)	-	1	-	-	-	SP	Kardanaxel	Gelenkwelle		4
	(1232584)	-	1	-	-	-	SP	Kardanaxel	Gelenkwelle		4
	(1232764)	-	1	-	-	-	SP	Kardanaxel	Gelenkwelle		4
	1232773-0	-	1	-	-	-		Kardanaxel	Gelenkwelle		4
	(1232774)	-	1	-	-	-	SP	Kardanaxel	Gelenkwelle		4
	(1232775)	-	1	-	-	-	SP	Kardanaxel	Gelenkwelle		4
	1299133-7	-	1	-	-	-		Kardanaxel	Gelenkwelle		4
	1299134-5	-	1	-	-	-		Kardanaxel	Gelenkwelle		4
	1299520-5	-	1	-	-	-		Kardanaxel	Gelenkwelle		4
2	383432-2	1	-	-	-	-		• Flänsgaffel	• Flanschgabel		3
	231313-8	-	1	-	-	-		• Flänsgaffel	• Flanschgabel		3
3	1217606-1	2	-	-	-	-		• Axelkors	• Achsstern		1
	1220786-6	-	2	-	-	-		• Axelkors	• Achsstern	(231311)	1
4	118006-6	8	-	-	-	-		• • Spårring	• • Nutring		2
	24383-2	-	8	-	-	-		• • Spårring	• • Nutring		2
5		1	-	-	-	-	NS	• Röraxel	• Hohlwelle		
		-	1	-	-	-	NS	• Röraxel	• Hohlwelle		
6	675582-1	1	-	-	-	-		• Stänkskydd	• Schmutzfänger		2
	678995-2	-	1	-	-	-		• Dammskydd	• Staubschutz		2
7	181549-7	1	-	-	-	-		• Kullager	• Kugellager	O.DIA 0.62 mm	2
	183265-8	-	1	-	-	-		• Kullager	• Kugellager	O.DIA 0.75 mm	2
8		1	-	-	-	-	NS	• Gaffeltapp	• Gabelzapfen		
	231312-0	-	1	-	-	-		• Gaffeltapp	• Gabelzapfen		3
9		1	-	-	-	-	NS	• Röraxel	• Hohlwelle		
		-	1	-	-	-	NS	• Röraxel	• Hohlwelle		
10	1209814-1	1	-	-	-	-		• Axelkors	• Achsstern	(383472)	1
	1220786-6	-	1	-	-	-		• Axelkors	• Achsstern	(231311)	1
11	383489-2	4	-	-	-	-		• • Spårring	• • Nutring		3
	24383-2	-	4	-	-	-		• • Spårring	• • Nutring		2
12	383471-0	1	-	-	-	-		• Flänsgaffel	• Flanschgabel		3
	231313-8	-	1	-	-	-		• Flänsgaffel	• Flanschgabel		3

A		UNDERGRUPP BAKAXEL	UNTERGRUPPE HINTERACHSE	Grupp Gruppe 46
B				
C				
D				Sida Seite 1087
E				

Pos	Artikel nr Artikelnr.	Antal / Anzahl A	B	C	D	E	PS	Benämning	Bezeichnung	Anmärkning Anmerkung	SR
		-	-	-	-	-		Bakaxel	Hinterachse	SEE 46 • 1089	
		-	-	-	-	-		Differentialspärr	Ausgleichsperre	SEE 46 • 1101	
		-	-	-	-	-		Reparationssats	Reparatursätze	SEE 46 • 1103	
		-	-	-	-	-		Bakaxel	Hinterachse		

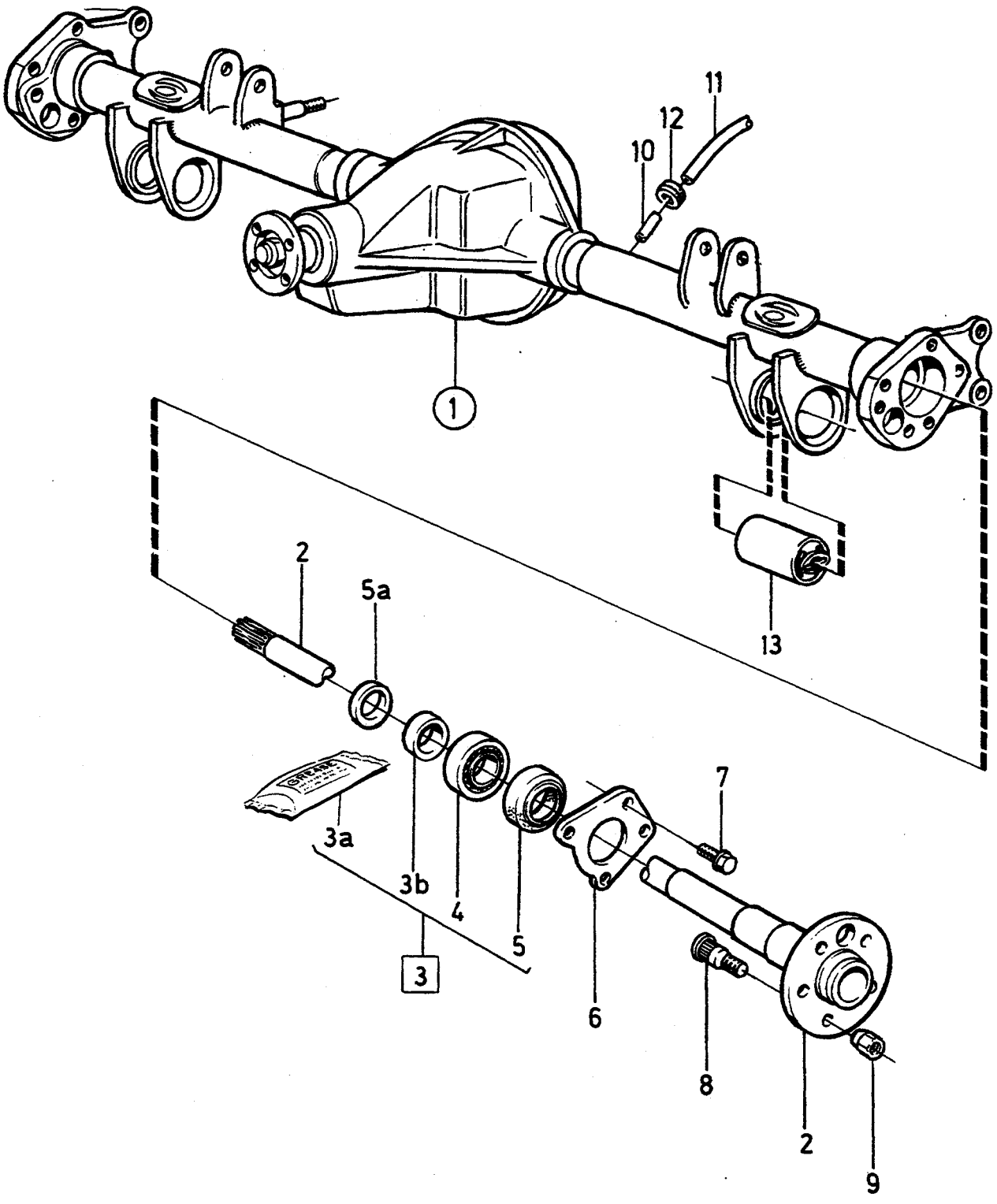

VOLVO PARTS
1 040 36448
(105:6)

A
B
C
D
E

BAKAXEL — HINTERACHSE

Grupp / Gruppe 46

Sida / Seite 1089

Pos	Artikel nr / Artikelnr.	Antal / Anzahl A	B	C	D	E	PS	Benämning	Bezeichnung	Anmärkning / Anmerkung	SR
1		-	-	-	-	-		Bakaxel	Hinterachse	RATIO 3.15/1	
	1216159-2	1	-	-	-	-		•Bakaxel	•Hinterachse	B21A M45	5
		-	-	-	-	-		••SEE 46•1095	••SEE 46•1095	EXC M45 B21A 245 CH 575967- MARKED 1216159 MARKED 1216166	
		-	-	-	-	-		Bakaxel	Hinterachse	RATIO 3.31/1	
	(1216160)	1	-	-	-	-	SP	•Bakaxel	•Hinterachse	1) B23F M46	5
		-	-	-	-	-		••SEE 46•1095	••SEE 46•1095	MARKED 1216160 REPL 1 PCS 1216190-7	
	(1216129)	1	-	-	-	-	SP	•Bakaxel	•Hinterachse	M46. B28, B23F, D24.	5
		-	-	-	-	-		••SEE 46•1095	••SEE 46•1095	M45. B21A 245 CH 575967-. MARKED 1216129 REPL 1 PCS 1216189-9	
		-	-	-	-	-		Bakaxel	Hinterachse	RATIO 3.54/1	
	1216119	1	-	-	-	-	NS	•Bakaxel	•Hinterachse	2) B21, D20, D24	
		-	-	-	-	-		.....	.....	MARKED 1216119 REPL 1 PCS 1216136-0	
	(1216127)	1	-	-	-	-	SP	•Bakaxel	•Hinterachse	B21, D20, D24.	5
		-	-	-	-	-		••SEE 46•1095	••SEE 46•1095	MARKED 1216127 REPL 1 PCS 1216136-0	
	1216132	1	-	-	-	-	NS	•Bakaxel	•Hinterachse	3) 2) B23A MARKED 1216132	
	1216135	1	-	-	-	-	NS	•Bakaxel	•Hinterachse	3) 2) MARKED 1216135	
	1216138	1	-	-	-	-	NS	•Bakaxel	•Hinterachse	3) 4) MARKED 1216138 REPL 1 PCS 1216111-3	
	1216151	1	-	-	-	-	NS	•Bakaxel	•Hinterachse	3) MARKED 1216151	
		-	-	-	-	-		••SEE 46•1095	••SEE 46•1095		
	1216155	1	-	-	-	-	NS	•Bakaxel	•Hinterachse	3) MARKED 1216155	
		-	-	-	-	-		••SEE 46•1095	••SEE 46•1095	REPL 1 PCS 1216098-2	
	(1216098)	1	-	-	-	-	SP	•Bakaxel	•Hinterachse	B23, B27, B28, D24.	5
		-	-	-	-	-		••SEE 46•1095	••SEE 46•1095	MARKED 1216098 REPL 1 PCS 1216111-3	
	(1216136)	1	-	-	-	-	SP	•Bakaxel förstärkt	•Hinterachse verstärkt	D24. REPL 1 PCS 1216341-6.	5
		-	-	-	-	-		••SEE 46•1095	••SEE 46•1095		

1) För vagnar med växlingsindikator. / Für Fahrzeuge mit Schaltanzeige.
2) För ingående detaljer se bakaxel 1216127. / Einzelteile, siehe Hinterachse 1216127.
3) Tillfälligt utförande. / Provisorische Ausführung.
4) För ingående detaljer se bakaxel 1216098. / Einzeleile, siehe Hinterachse 1216098.

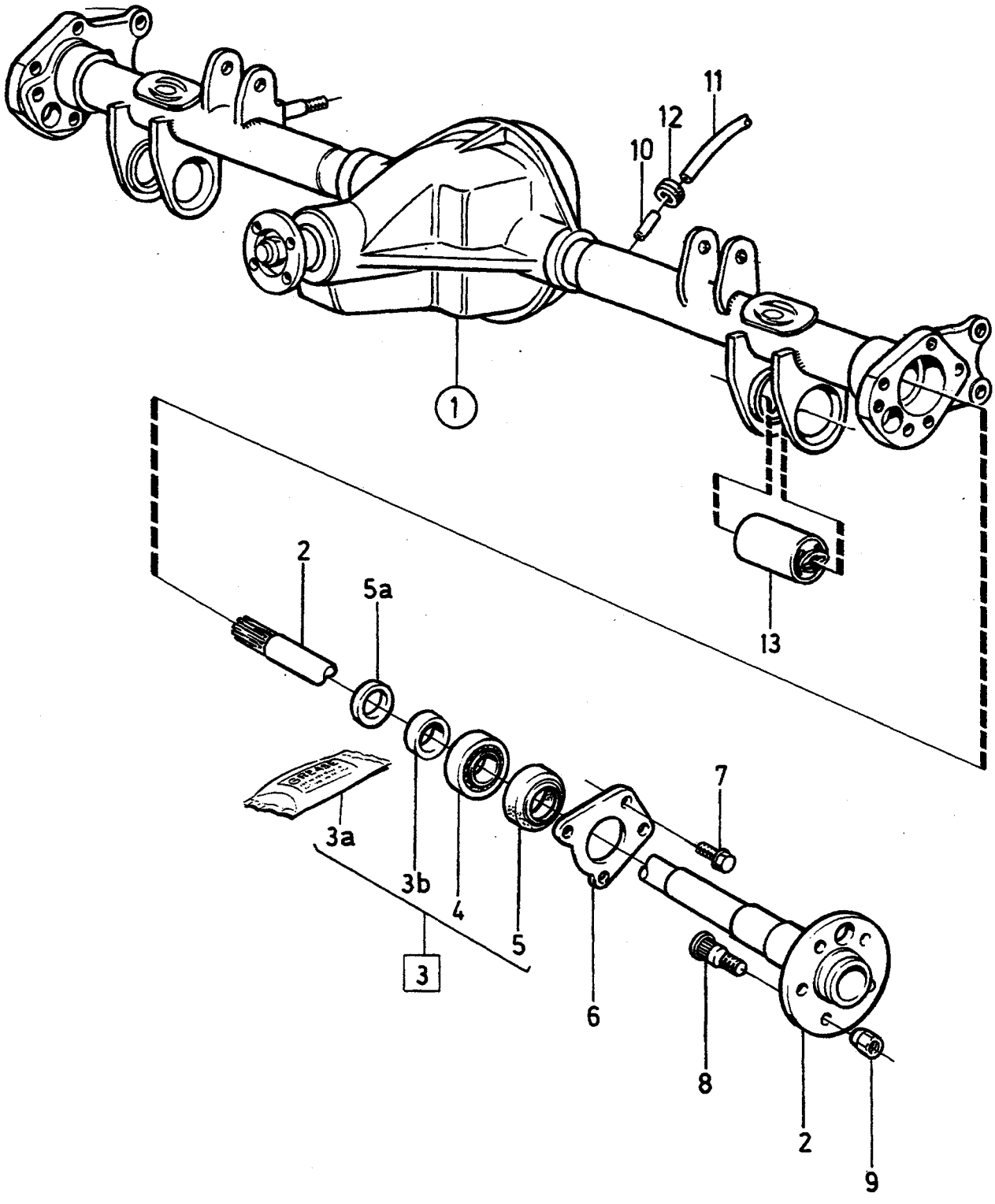

VOLVO PARTS
1 040 36448
(105:6)

A
B
C
D
E

BAKAXEL — HINTERACHSE

Grupp / Gruppe 46
Sida / Seite 1091

Pos	Artikel nr / Artikelnr.	Antal / Anzahl A	B	C	D	E	PS	Benämning	Bezeichnung	Anmärkning / Anmerkung	SR
	(1216111)	1	-	-	-	-	SP	•Bakaxel förstärkt	•Hinterachse verstärkt	B23, B28, D24.	5
		-	-	-	-	-		••SEE 46•1095	••SEE 46•1095	MARKED 1216111	
										REPL 1 PCS 1216213-7	
		-	-	-	-	-		Bakaxel	Hinterachse	RATIO 3.73/1	
	(1216096)	1	-	-	-	-	SP	•Bakaxel	•Hinterachse	B19, B21, B23.	5
		-	-	-	-	-		••SEE 46•1095	••SEE 46•1095	MARKED 1216096	
										REPL 1 PCS 1216118-8	
	(1216106)	1	-	-	-	-	SP	•Bakaxel	•Hinterachse	B19, B21.	5
		-	-	-	-	-		••SEE 46•1095	••SEE 46•1095	MARKED 1216106	
										REPL 1 PCS 1216105-5	
	(1216108)	1	-	-	-	-	SP	•Bakaxel	•Hinterachse	B19, B21.	5
		-	-	-	-	-		••SEE 46•1095	••SEE 46•1095	MARKED 1216108	
										REPL 1 PCS 1216105-5	
	(1216105)	1	-	-	-	-	SP	•Bakaxel	•Hinterachse	B19,B21,B23,D20,D24.	5
		-	-	-	-	-		••SEE 46•1095	••SEE 46•1095	MARKED 1216105	
										REPL 1 PCS 1216118-8	
	(1216097)	1	-	-	-	-	SP	•Bakaxel	•Hinterachse	4CYL TURBO,B23,B27,B28.	5
		-	-	-	-	-		••SEE 46•1095	••SEE 46•1095	MARKED 1216097	
										REPL 1 PCS 1216123-8	
	(1216123)	1	-	-	-	-	SP	•Bakaxel förstärkt	•Hinterachse verstärkt	EXC D20, D24.	5
		-	-	-	-	-		••SEE 46•1095	••SEE 46•1095	MARKED 1216123	
										REPL 1 PCS 1216214-5	
	(1216118)	1	-	-	-	-	SP	•Bakaxel förstärkt	•Hinterachse verstärkt	B21, D20, D24.	5
		-	-	-	-	-		••SEE 46•1095	••SEE 46•1095	MARKED 1216118	
										REPL 1 PCS 1216343-2.	
☆	1216343-2	1	-	-	-	-		•Bakaxel	•Hinterachse	5) B21,D20,D24.	5
		-	-	-	-	-		Bakaxel	Hinterachse	RATIO 3.91/1	
	1216131	1	-	-	-	-	NS	•Bakaxel	•Hinterachse	3) B19, B21, B23.	
		-	-	-	-	-		••SEE 46•1095	••SEE 46•1095	MARKED 1216131	
										REPL 1 PCS 1216104-8	
	(1216094)	1	-	-	-	-	SP	•Bakaxel	•Hinterachse	B17, B19, B21, B23.	5
		-	-	-	-	-		••SEE 46•1095	••SEE 46•1095	MARKED 1216094	
										REPL 1 PCS 1216095-8	
	(1216104)	1	-	-	-	-	SP	•Bakaxel	•Hinterachse	B17, B19, B21, B23,D20	5
		-	-	-	-	-		••SEE 46•1095	••SEE 46•1095	MARKED 1216104	
										REPL 1 PCS 1216095-8	
	(1216162)	1	-	-	-	-	SP	•Bakaxel	•Hinterachse	B21FT AW71	5
		-	-	-	-	-		••SEE 46•1095	••SEE 46•1095	MARKED 1216162	
										MARKED 1216165	
										REPL 1 PCS 1216186-5	
	(1216095)	1	-	-	-	-	SP	•Bakaxel förstärkt	•Hinterachse verstärkt	B19, D24.	5
		-	-	-	-	-		••SEE 46•1095	••SEE 46•1095	REPL 1 PCS 1216345-7.	

5) För ingående detaljer hänvisas via MASTERREGISTRET till annan katalog. / Bauteile im anderen Katalog anhand des HAUPTINDEX nachschlagen
3) Tillfälligt utförande. / Provisorische Ausführung.

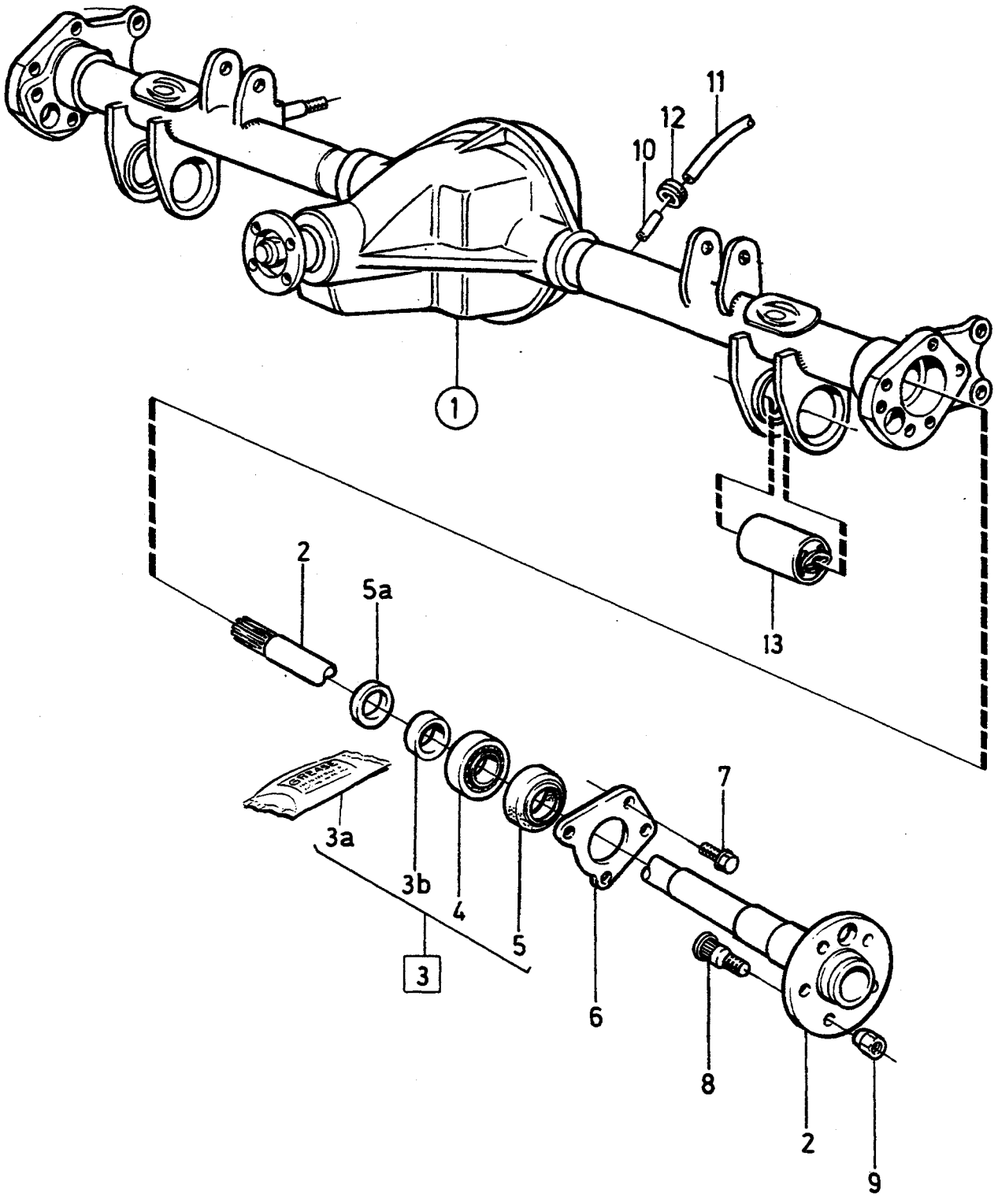

VOLVO PARTS
1 040 36448
(105:6)

A
B
C
D
E

BAKAXEL — HINTERACHSE

Grupp / Gruppe 46

Sida / Seite 1093

Pos	Artikel nr / Artikelnr.	Antal / Anzahl A	B	C	D	E	PS	Benämning	Bezeichnung	Anmärkning / Anmerkung	SR
		-	-	-	-	-		Bakaxel	Hinterachse	RATIO 4.56/1	
	1216103	1	-	-	-	-	NS	•Bakaxel	•Hinterachse	B19, B21.	
		-	-	-	-	-		••SEE 46•1095	••SEE 46•1095	MARKED 1216103 REPL 1 PCS 1216104-8, 1 PCS 273798-9.	
☆ 2	6843376-2	2	-	-	-	-		Drivaxel	Antriebswelle	(383094)	3
3	273872-2	2	-	-	-	-		Reparationssats	Reparatursatz		1
3a	1161241-3	1	-	-	-	-		•Hjullagerfett	•Radlagerfett	(1161232)	6
3b	383168-2	1	-	-	-	-		•Distansring	•Abstandring		3
4	384728-2	1	-	-	-	-		•Rullager	•Rollenlager		2
5	384710-0	1	-	-	-	-		•Tätningsring	•Dichtring		2
5a	383222-7	1	-	-	-	-		•Tätningsring	•Dichtring		2
6		2	-	-	-	-		Tryckplåt	Druckstock	SEE 55•1151	
7		8	-	-	-	-		Flänsskruv	Flanschschraube	SEE 55•1151	
8	1229808-9	10	-	-	-	-		Hjulbult	Radbolzen	(676338)	2
10	662014-0	1	-	-	-	-		Nippel	Nippel		3
11	946763-0	X	-	-	-	-		Plastslang	Kunststoffschlauch	LG 470 mm	2
12	96443-7	1	-	-	-	-		Gummibussning	Gummibuchse		3
13		2	-	-	-	-		Bussning	Buchse	SEE 46•1095	

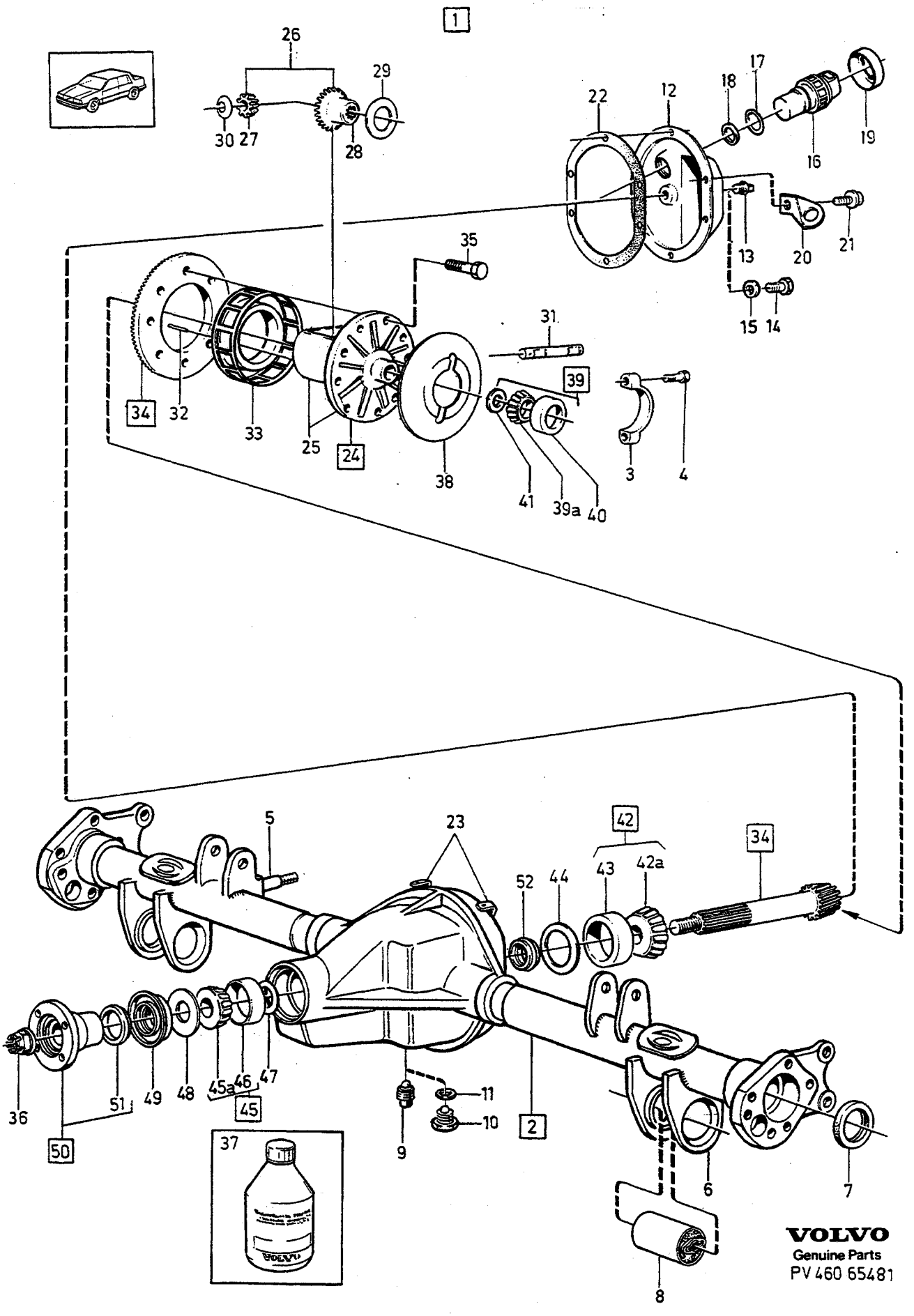
1
26
29
30
27
28
22
12
18
17
19
16
13
20
21
15
14
35
31
39
34
32
33
25
24
38
41
39a
40
3
4
5
23
42
43
42a
34
52
44
36
51
49
48
45a
46
47
45
50
11
10
9
2
6
7
8
37
VOLVO
Genuine Parts
PV 460 65481

A	MARKED 1030
B	MARKED 1030
C	MARKED 1031
D	MARKED 1031
E	

BAKAXEL — HINTERACHSE

EXC ANTI-SPIN

Grupp Gruppe 46

Sida Seite 1095

Pos	Artikel nr Artikelnr.	Antal / Anzahl A	B	C	D	E	PS	Benämning	Bezeichnung	Anmärkning Anmerkung	SR
1	*(1216094)*	1	-	-	-	-	SP	Bakaxel	Hinterachse		3
	(1216095)	-	1	-	-	-	SP	Bakaxel	Hinterachse		3
	(1216096)	1	-	-	-	-	SP	Bakaxel	Hinterachse		3
	(1216097)	-	-	1	-	-	SP	Bakaxel	Hinterachse		3
	(1216098)	-	-	1	-	-	SP	Bakaxel	Hinterachse		3
	1216103	1	-	-	-	-	NS	Bakaxel	Hinterachse		
	(1216104)	1	-	-	-	-	SP	Bakaxel	Hinterachse		3
	(1216105)	1	-	-	-	-	SP	Bakaxel	Hinterachse		3
	(1216106)	1	-	-	-	-	SP	Bakaxel	Hinterachse		3
	(1216108)	1	-	-	-	-	SP	Bakaxel	Hinterachse		3
	(1216111)	-	-	-	1	-	SP	Bakaxel	Hinterachse		3
	(1216118)	-	1	-	-	-	SP	Bakaxel	Hinterachse		5
	(1216123)	-	-	-	1	-	SP	Bakaxel	Hinterachse		5
	(1216127)	1	-	-	-	-	SP	Bakaxel	Hinterachse		5
	(1216160)	-	-	1	-	-	SP	Bakaxel	Hinterachse		5
	(1216129)	-	-	1	-	-	SP	Bakaxel	Hinterachse		5
	1216131	1	-	-	-	-	NS	Bakaxel	Hinterachse		
	1216135	1	-	-	-	-	NS	Bakaxel	Hinterachse		
	(1216136)	-	1	-	-	-	SP	Bakaxel	Hinterachse		5
	1216138	-	-	1	-	-	NS	Bakaxel	Hinterachse		
	1216151	-	-	1	-	-	NS	Bakaxel	Hinterachse		
	1216155	-	-	1	-	-	NS	Bakaxel	Hinterachse		
	1216159-2	-	-	1	-	-		Bakaxel	Hinterachse		5
	(1216162)	-	-	1	-	-	SP	Bakaxel	Hinterachse		5
2	*(1232609)*	1	-	-	-	-	SP	•Bakaxelkåpa	•H-achsgetriebegehäuse	REPL 1 PCS 1209357-1, 10 PCS 947107-9.	5
	(1232421)	-	1	-	-	-	SP	•Bakaxelkåpa	•H-achsgetriebegehäuse	R.AX MARKED 1216095, 1216118. REPL 1 PCS 1209357-1, 10 PCS 947107-9.	5
	1209357-1	-	1	-	-	-		•Bakaxelkåpa	•H-achsgetriebegehäuse	R.AX MARKED 1216136.	5
	(1232406)	-	-	1	-	-	SP	•Bakaxelkåpa	•H-achsgetriebegehäuse	R.AX MARKED 1216097 1216098, 1216138. REPL 1 PCS 1209355-5, 10 PCS 947107-9.	5
	(1209355)	-	-	1	-	-	SP	•Bakaxelkåpa	•H-achsgetriebegehäuse	R.AX MARKED 1216129. REPL 1 PCS 1209359-7, 10 PCS 947107-9.	5
	6814453-4	-	-	1	-	-		•Bakaxelkåpa	•H-achsgetriebegehäuse	R.AX MARKED 1216159, 1216160, 1216162, (1209359)	5
	(1232677)	-	-	-	1	-	SP	•Bakaxelkåpa	•H-achsgetriebegehäuse	REPL 1 PCS 1209359-7, 10 PCS 947107-9.	5
	6814453-4	-	-	-	1	-		•Bakaxelkåpa	•H-achsgetriebegehäuse	(1209359)	5
3		2	2	2	2	-	NS	••Överfall	••Überwurf		
4	955551-7	4	4	4	4	-		••Skruv	••Schraube	ALTER 1. LG 57 mm	2
	970881-9	4	4	4	4	-		••Skruv	••Schraube	(963248)	2
5		1	1	1	1	-	NS	••Fäste	••Halterung		
6		2	2	2	2	-	NS	••Fäste	••Halterung		
7	383222-7	2	2	2	2	-		••Tätningsring	••Dichtring		2
☆ 8	1229165-4	2	2	2	2	-		••Bussning	••Buchse	1) (1229628)	2
9	951901-8	1	1	1	1	-		•Plugg	•Stopfen		2
☆ 10	1381498-3	1	1	1	1	-		•Magnetpropp	•Magnetstopfen	(1209293)(1377334)	2
11	957181-1	1	1	1	1	-		•Packning	•Dichtung		2

1) Båda bussningarna måste bytas samtidigt. / Beide Buchsen müssen gleichzeitig auswechselt werden.

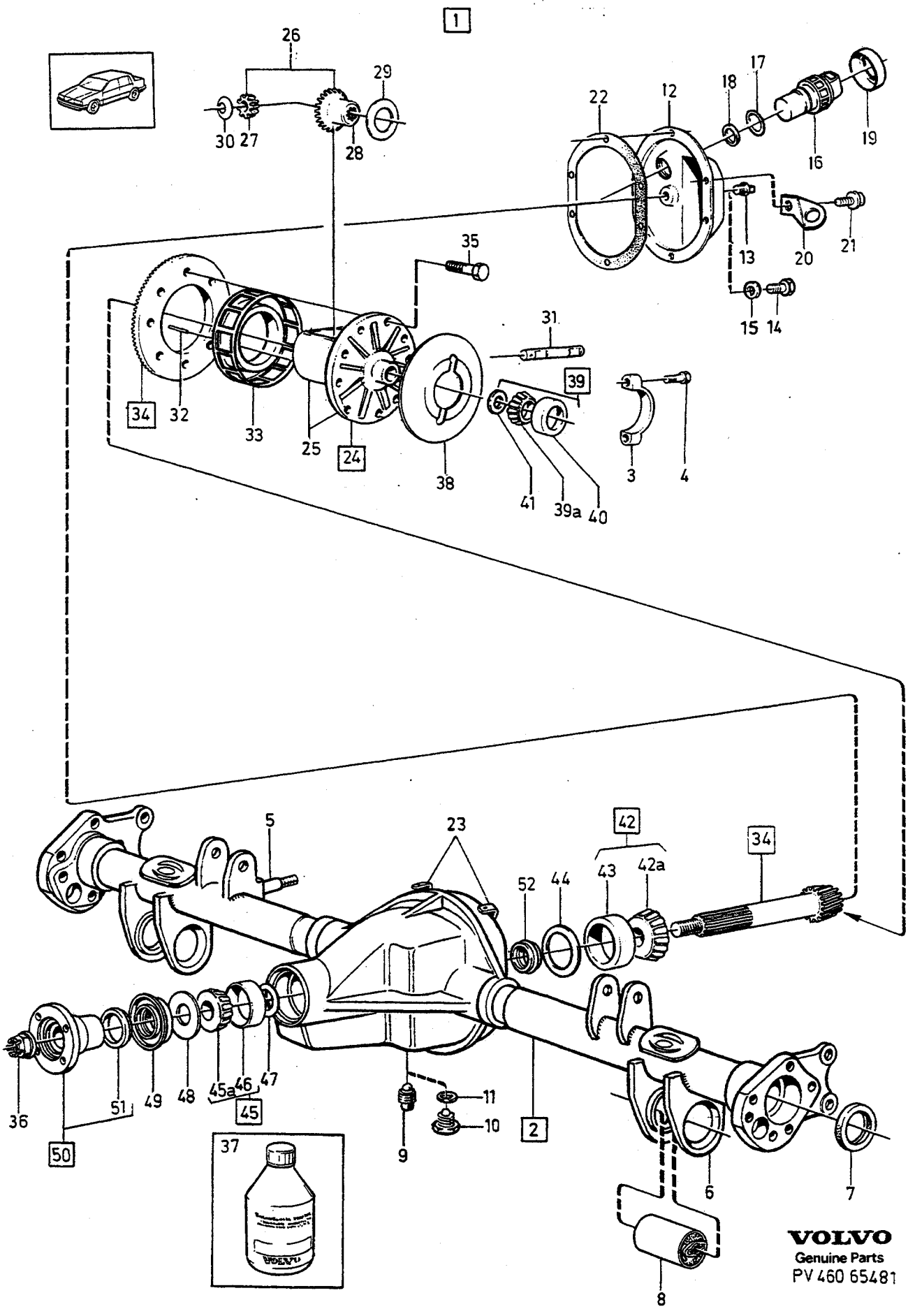
1
26
29
30 27
28
22
12
18
17
19
16
13
20
21
15 14
35
31
39
34
32
33
25
24
38
41
39a
40
3
4
5
23
42
43
42a
34
52
44
36
51
49
48
45a
46
47
45
50
11
10
9
2
37
6
7
8
VOLVO
Genuine Parts
PV 460 65481

A	MARKED 1030
B	MARKED 1030
C	MARKED 1031
D	MARKED 1031
E	

BAKAXEL — HINTERACHSE

EXC ANTI-SPIN

Grupp / Gruppe 46

Sida / Seite 1097

Pos	Artikel nr / Artikelnr.	Antal / Anzahl A	B	C	D	E	PS	Benämning	Bezeichnung	Anmärkning / Anmerkung	SR
12	89671-2	1	1	-	1	-		• Inspektionslock	• Schaudeckel		4
	89671-2	-	-	1	-	-		• Inspektionslock	• Schaudeckel	R.AX MARKED 1216097, 1216098, 1216129, 1216138, 1216151, 1216155, 1216159, 1216162.	4
	1209772-1	-	-	1	-	-		• Inspektionslock	• Schaudeckel	2) R.AX MARKED 1216160	4
13	952359-8	1	1	1	1	-		• Propp	• Stöpsel		2
14	960632-8	1	1	1	1	-		• Plugg	• Stopfen		2
15	957181-1	1	1	1	1	-		• Packning	• Dichtung		2
16	1308024-7	-	-	1	-	-		• Impulsgivare	• Impulsgeber	2) R.AX MARKED 1216160	2
17	1307369-7	-	-	1	-	-		• • O-ring	• • O-ring	2)	2
18	191834-1	-	-	X	-	-		• Justerbleck	• Nachstellblech	2) THK 0.1 mm	2
	191835-8	-	-	X	-	-		• Justerbleck	• Nachstellblech	2) THK 0.15 mm	2
	191837-4	-	-	X	-	-		• Justerbleck	• Nachstellblech	2) THK 0.25 mm	2
	191836-6	-	-	X	-	-		• Justerbleck	• Nachstellblech	2) THK 0.7 mm	2
	1209277-1	-	-	X	-	-		• Justerbleck	• Nachstellblech	2) THK 1.5 mm	2
	1209287-0	-	-	X	-	-		• Justerbleck	• Nachstellblech	2) THK 2.5 mm	2
19	1232772-2	-	-	1	-	-		• Låsmutter	• Sicherungsmutter	2)	2
20	1348890-3	-	-	1	-	-		• Konsol	• Konsole	2) (1324068)	3
21	*(942624)*	10	10	10	10	-	SP	• Flänsskruv	• Flanschschraube	3) ALTER 1. LG 13 mm REPL 1 PCS 940113-4, 1 PCS 955894-1.	2
	947107-9	9	9	9	9	-		• Flänsskruv	• Flanschschraube	3) ALTER 2. LG 12 mm	2
	944926-5	1	1	1	1	-		• Flänsskruv	• Flanschschraube	3) ALTER 2. LG 14 mm	2
22	1377332-0	1	1	1	1	-		• Packning asbestfri	• Dichtung asbestfrei	(89254)	2
23	1221660-2	1	1	1	1	-		• Fäste	• Halterung		3
24	1232771-4	1	1	1	1	-		• Differential	• Ausgleichgetriebe	EXC R.AX MARKED 1216160(1217079)	4
	1232771-4	-	-	1	-	-		• Differential	• Ausgleichgetriebe	2) R.AX MARKED 1216160	4
25	1232722-7	1	1	1	1	-		• • Differentialhus	• • Ausgleichgetriebegehäuse	(383258)	4
☆ 26	271914-4	1	1	1	1	-		• • Differentialdrevsats	• • Ausgleichkegelradsatz		3
27		2	2	2	2	-	KN	• • • Differentialdrev	• • • Ausgleichkegelrad		
28		2	2	2	2	-	KN	• • • Differentialhjul	• • • Ausgleichstirnrad		
29	1232436-4	2	2	2	2	-		• • Tryckbricka	• • Druckscheibe		3
30	384209-3	2	2	2	2	-		• • Tryckbricka	• • Druckscheibe		3
31	384201-0	1	1	1	1	-		• • Axeltapp	• • Spindelzapfen		3
32	191838-2	1	1	1	1	-		• • Låspinne	• • Sicherungsstift		3
33	1232733-4	-	-	1	-	-		• • Tandhjul	• • Geberzahnrad	2) R.AX MARKED 1216160	3
34	273924-1	-	-	1	-	-		• Drevsats	• Triebsatz	R.AX RATIO 3.15/1	3
	271650-4	-	-	1	-	-		• Drevsats	• Triebsatz	(271254) R.AX RATIO 3.31/1	3
	273800-3	1	1	-	-	-		• Drevsats	• Triebsatz	R.AX RATIO 3.54/1	3
	271255-2	-	-	1	1	-		• Drevsats	• Triebsatz	(273410) R.AX RATIO 3.54/1	3
	273472-1	1	1	-	-	-		• Drevsats	• Triebsatz	R.AX RATIO 3.73/1	3
	271335-2	-	-	1	1	-		• Drevsats	• Triebsatz	(271256) R.AX RATIO 3.73/1	3
		-	-	-	-	-					
	273408-5	1	1	-	-	-		• Drevsats	• Triebsatz	R.AX RATIO 3.91/1	3
	271257-8	-	-	1	-	-		• Drevsats	• Triebsatz	(273980) R.AX RATIO 3.91/1	3
		-	-	-	-	-					
	273798-9	1	-	-	-	-		• Drevsats	• Triebsatz	R.AX RATIO 4.56/1	3
35	1217099-9	10	10	10	10	-	IK	• • Skruv	• • Schraube		2
36	947855-3	1	1	1	1	-	IK	• • Mutter	• • Mutter		2
37	1161329-6	3	3	3	3	-	IK	• • Bakväxelolja	• • Hint.achse öl	(1161276), 0,5l	6
38	383253-2	1	1	1	1	-		• Låsplåt	• Sicherungsblech		3
39	183842-4	2	2	2	2	-		• Rullager	• Rollenlager	(181305),(181662)	2
39a		1	1	1	1	-	NS	• • Innerring	• • Innenring		
40		1	1	1	1	-	NS	• • Ytterring	• • Aussenring		

2) För vagnar med växlingsindikator. / Für Fahrzeuge mit Schaltanzeige.
3) 242 CH APP 214000, 244 CH APP 745000, 245 CH APP 398000

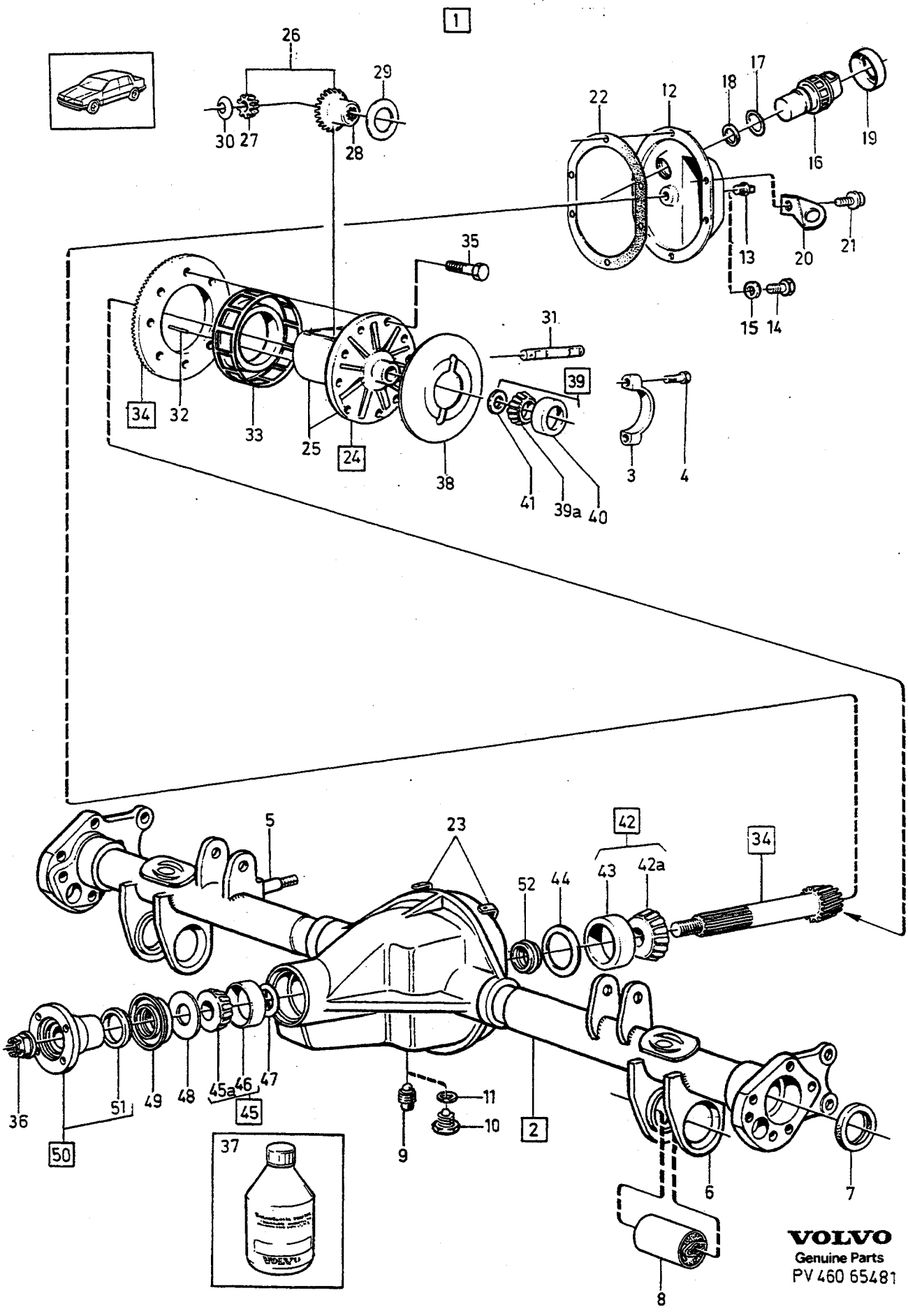
1
26
29
30 27
28
22
12
18
17
19
16
13
20
21
15 14
35
31
39
34
32
33
25
24
38
41
39a
40
3
4
5
23
42
43
42a
34
52
44
36
51
49
48
45a
46
47
45
50
11
10
9
2
37
6
7
8
VOLVO
Genuine Parts
PV 460 65481

A	MARKED 1030
B	MARKED 1030
C	MARKED 1031
D	MARKED 1031
E	

BAKAXEL — HINTERACHSE

EXC ANTI-SPIN

Grupp / Gruppe 46

Sida / Seite 1099

Pos	Artikel nr / Artikelnr.	Antal / Anzahl A	B	C	D	E	PS	Benämning	Bezeichnung	Anmärkning / Anmerkung	SR
41	81374-1	X	X	X	X	-		• Justerbleck	• Nachstellblech	THK 0.08 mm	2
	81375-8	X	X	X	X	-		• Justerbleck	• Nachstellblech	THK 0.13 mm	2
	81377-4	X	X	X	X	-		• Justerbleck	• Nachstellblech	THK 0.75 mm	2
42	183840-8	1	1	-	-	-		• Rullager	• Rollenlager	(181303),(181304)	2
	183841-6	-	-	1	1	-		• Rullager	• Rollenlager	(183327),(183328)	2
42a		1	1	1	1	-	NS	• • Innerring	• • Innenring		
43		1	1	1	1	-	NS	• • Ytterring	• • Aussenring		
44	81383-2	-	-	X	X	-		• Justerbleck	• Nachstellblech	THK 0.08 mm	2
	87655-7	X	X	-	-	-		• Justerbleck	• Nachstellblech	THK 0.08 mm	2
	81384-0	-	-	X	X	-		• Justerbleck	• Nachstellblech	THK 0.13 mm	2
	191840-8	X	X	-	-	-		• Justerbleck	• Nachstellblech	THK 0.13 mm	2
	120623-4	-	-	X	X	-		• Justerbleck	• Nachstellblech	THK 0.25 mm	2
	191841-6	X	X	-	-	-		• Justerbleck	• Nachstellblech	THK 0.25 mm	2
45	183839-0	1	1	1	1	-		• Rullager	• Rollenlager	(181301),(181302)	2
45a		1	1	1	1	-	NS	• • Innerring	• • Innenring		
46		1	1	1	1	-	NS	• • Ytterring	• • Aussenring		
☆ 47	1220982-1	X	X	-	-	-		• Justerbleck	• Nachstellblech	THK 0.08 mm	2
☆	1220981-3	X	X	-	-	-		• Justerbleck	• Nachstellblech	THK 0.13 mm	2
☆	1220980-5	X	X	-	-	-		• Justerbleck	• Nachstellblech	THK 0.25 mm	2
☆	384371-1	X	X	-	-	-		• Justerbleck	• Nachstellblech	THK 0.72mm	2
☆	1220985-4	-	-	X	X	-		• Justerbleck	• Nachstellblech	THK 0.08mm	2
☆	1220984-7	-	-	X	X	-		• Justerbleck	• Nachstellblech	THK 0.13mm	2
☆	1220983-9	-	-	X	X	-		• Justerbleck	• Nachstellblech	THK 0.25mm	2
☆	384871-0	-	-	X	X	-		• Justerbleck	• Nachstellblech	THK 1.20mm	2
48	80506-9	1	1	1	1	-		• Tätningsbricka	• Dichtscheibe		2
49	3520682-0	1	1	1	1	-		• Tätning	• Dichtung		2
50	384720-9	1	1	1	1	-		• Medbringare	• Antriebsflansch		3
51	81388-1	1	1	1	1	-		• • Dammskydd	• • Staubschutz		2
52	1340791-1	1	1	1	-	-		• Förspänningshylsa	• Vorspannhulse	4)	3

4) Pinjonger märkta VOLVO-1232254, -1232258, -1220940, -1220962, -1220934. / Antriebskegelräder mit Kennzeichnung VOLVO-1232254, -1232258, -1220940, -1220962, -1220934.

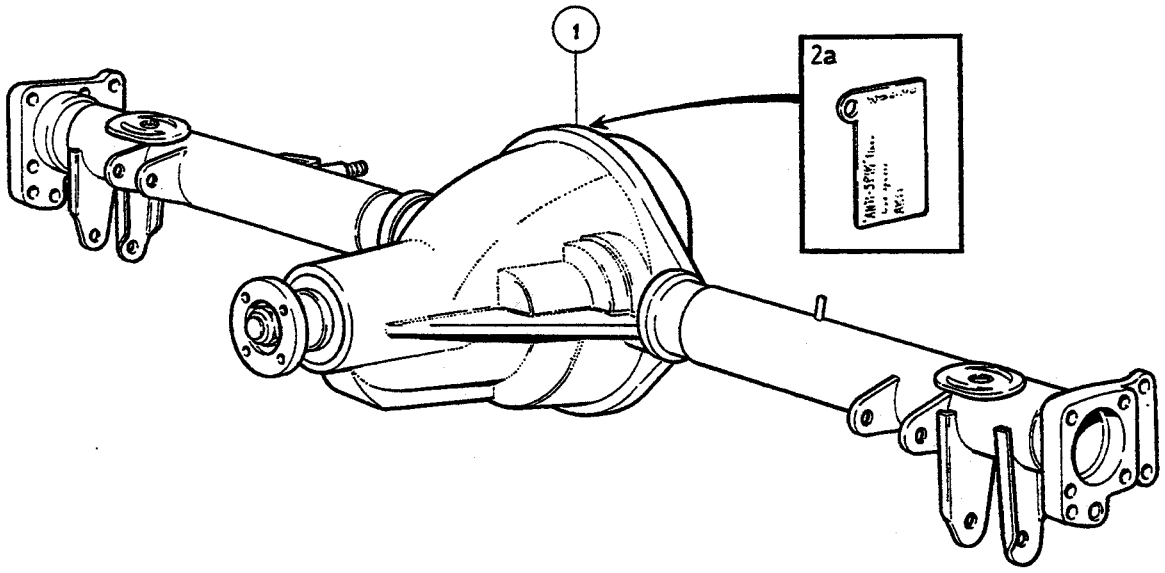
1
2a

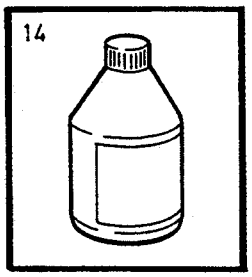
14

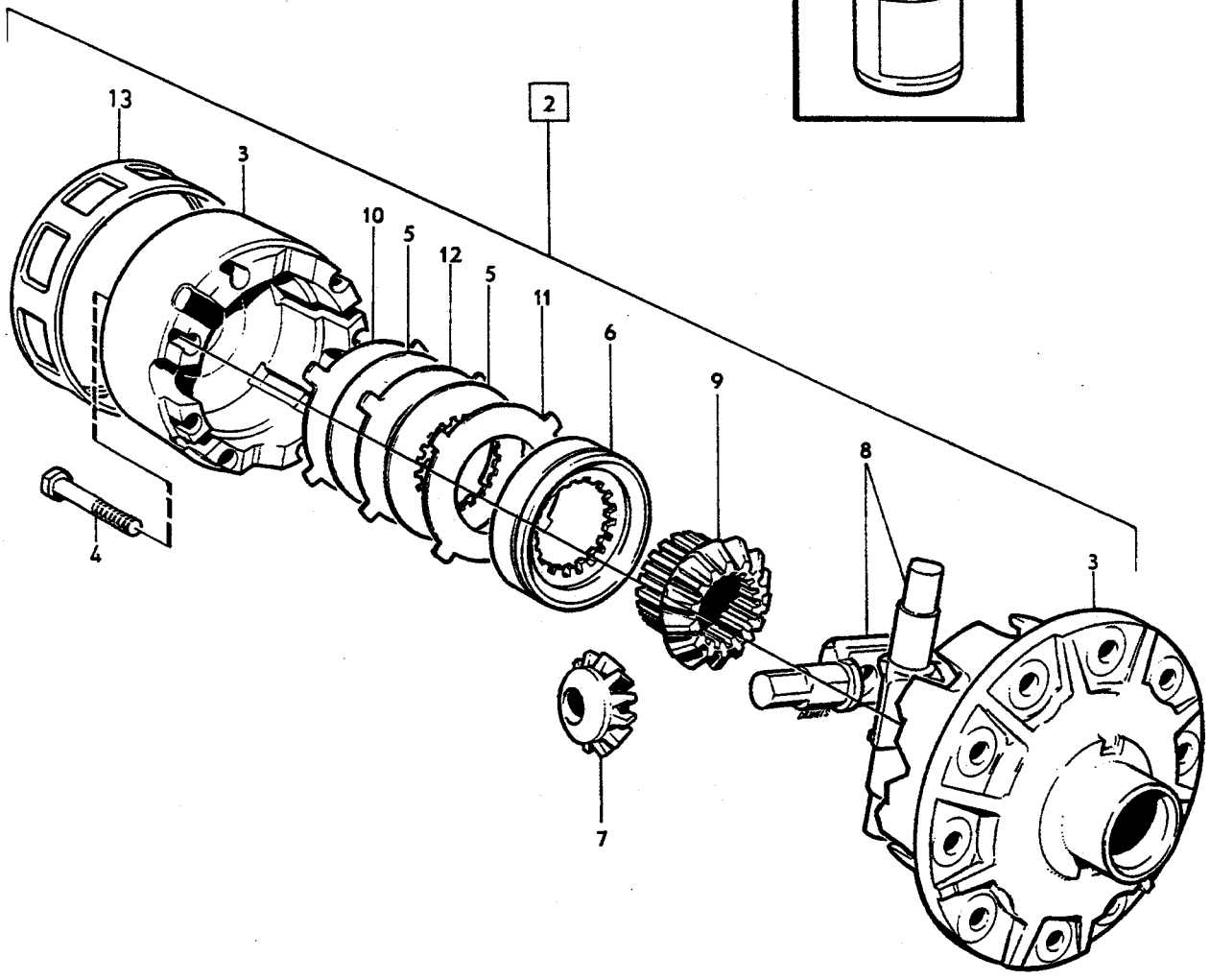
13
3
10
5
12
5
11
6
9
8
3
4
7
2

A
B
C
D
E

BAKAXEL — HINTERACHSE

Grupp / Gruppe 46

Sida / Seite 1101

ANTI-SPIN

Pos	Artikel nr / Artikelnr.	Antal / Anzahl A	B	C	D	E	PS	Benämning	Bezeichnung	Anmärkning / Anmerkung	SR
1	*1216099*	1	-	-	-	-	NS	Bakaxel	Hinterachse	RATIO 3.91/1 MARKED 1216099	
	1216117	1	-	-	-	-	NS	Bakaxel	Hinterachse	RATIO 3.91/1 MARKED 1216117	
	1216100	1	-	-	-	-	NS	Bakaxel	Hinterachse	RATIO 3.73/1 MARKED 1216100	
	1216101	1	-	-	-	-	NS	Bakaxel	Hinterachse	RATIO 3.73/1 MARKED 1216101	
	1216120	1	-	-	-	-	NS	Bakaxel	Hinterachse	RATIO 3.73/1 MARKED 1216120	
	(1216102)	1	-	-	-	-	SP	Bakaxel	Hinterachse	RATIO 3.54/1 MARKED 1216102	3
	1216112	1	-	-	-	-	NS	Bakaxel	Hinterachse	RATIO 3.54/1 MARKED 1216112	
	1216128	1	-	-	-	-	NS	Bakaxel	Hinterachse	RATIO 3.54/1 MARKED 1216128	
	1216137	1	-	-	-	-	NS	Bakaxel	Hinterachse	RATIO 3.54/1 MARKED 1216137	
	1216130	1	-	-	-	-	NS	Bakaxel	Hinterachse	RATIO 3.31/1 MARKED 1216130	
2	*(384727)*	1	-	-	-	-	SP	• Differential	• Ausgleichgetriebe	1) REPL 1PCS 1340620-2	3
	1340620-2	-	1	-	-	-		Differential	Ausgleichgetriebe	1)	4
2a	1340498-3	1	1	-	-	-		•• Skylt	•• Schild		3
3		1	1	-	-	-	NS	•• Hus	•• Gehäuse		
		1	1	-	-	-	NS	•• Hus	•• Gehäuse		
4	384511-2	8	-	-	-	-		•• Skruv	•• Schraube		2
	1377049-0	-	8	-	-	-		•• Skruv	•• Schraube		2
5	633262-1	4	4	-	-	-		•• Lamell	•• Lamelle		3
6	384510-4	2	2	-	-	-		•• Lamellnav	•• Lamellennabe		3
7	384505-4	4	4	-	-	-		•• Differentialhjul	•• Ausgleichstirnrad		3
8	384507-0	2	2	-	-	-		•• Axel	•• Welle		3
9	384504-7	2	2	-	-	-		•• Differentialdrev	•• Ausgleichkegelrad		3
10	666248-0	2	2	-	-	-		•• Lamell	•• Lamelle	THK 1.5 mm	3
11	666249-8	2	2	-	-	-		•• Skiva plan	•• Scheibe eben	THK 2.4 mm	3
12	666250-6	2	2	-	-	-		•• Skiva kupig	•• Scheibe hügelig	THK 2.4 mm	3
14	1161129-0	3	3	-	-	-		Bakväxelolja	Hint.achse öl	0,5 l	6
		-	-	-	-	-		Tabell	Tabelle		
		-	-	-	-	-		.....	.....		
		-	-	-	-	-		Anti-spin----standard bakaxel------bakaxel	Anti-Spin-----Standard Hinterachse---Hinterachse		
		-	-	-	-	-		.....	.....		
		-	-	-	-	-		.....	.....		
		-	-	-	-	-		1216099------1216094	1216099------1216094		
		-	-	-	-	-		1216100------1216096	1216100------1216096		
		-	-	-	-	-		1216101------1216097	1216101------1216097		
		-	-	-	-	-		1216102------1216098	1216102------1216098		
		-	-	-	-	-		1216112------1216111	1216112------1216111		
		-	-	-	-	-		1216117------1216095	1216117------1216095		
		-	-	-	-	-		1216120------1216123	1216120------1216123		
		-	-	-	-	-		1216128------1216127	1216128------1216127		
		-	-	-	-	-		1216130------1216129	1216130------1216129		
		-	-	-	-	-		1216137------1216136	1216137------1216136		

1) För övriga i komplett bakaxel ingående detaljer, se motsvarande standard bakaxlar enligt ovanstående tabell. / Für übrigen Einzelteile der kpl. Hinterachse wird auf entsprechende Standard-Hinterachsen 1t. obigerTabelle verwiesen.

1

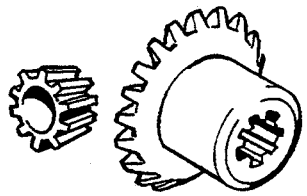

2

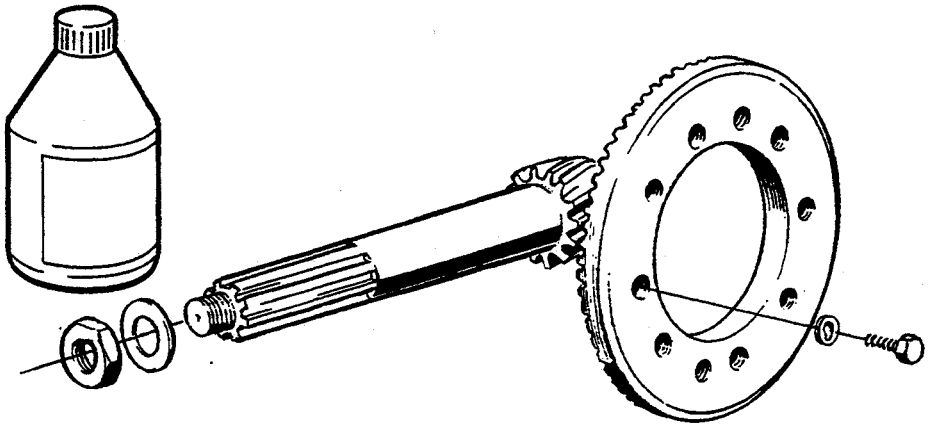

3

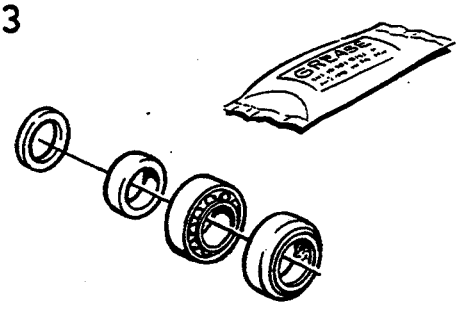

VOLVO
Genuine Parts
PV 460 47601

A
B
C
D
E

REPARATIONSSATS BAKAXEL
REPARATURSÄTZE HINTERACHSE

Grupp Gruppe 46
Sida Seite 1103

Pos	Artikel nr Artikelnr.	Antal / Anzahl A	B	C	D	E	PS	Benämning	Bezeichnung	Anmärkning Anmerkung	SR
☆ 1	271914-4	1	-	-	-	-		Differentialdrevsats	Ausgleichkegelradsatz		3
2	273924-1	1	-	-	-	-		Drevsats	Triebsatz	R.AX RATIO 3.15/1 R.AX MARKED 1216159	3
	271254-5	1	-	-	-	-		Drevsats	Triebsatz	R.AX RATIO 3.31/1 R.AX MARKED 1216129, 1216130 (273139)	3
	271255-2	1	-	-	-	-		Drevsats	Triebsatz	R.AX RATIO 3.54/1 R.AX MARKED 1216098, 1216102, 1216111, 1216112 (273410)	3
	273800-3	1	-	-	-	-		Drevsats	Triebsatz	R.AX RATIO 3.54/1 R.AX MARKED 1216119, 1216127, 1216128, 1216136, 1216137 (273409)	3
	271335-2	1	-	-	-	-		Drevsats	Triebsatz	R.AX MARKED 1216097, 1216101, 1216120, 1216123 (271256)	3
	273472-1	1	-	-	-	-		Drevsats	Triebsatz	R.AX RATIO 3.73/1 R.AX MARKED 1216096, 1216100, 1216106, 1216105, 1216108, 1216118	3
	273408-5	1	-	-	-	-		Drevsats	Triebsatz	R.AX RATIO 3.91/1 R.AX MARKED 1216094, 1216095, 1216099, 1216104, 1216117, 1216131	3
	271257-8	1	-	-	-	-		Drevsats	Triebsatz	R.AX RATIO 3.91/1 R.AX MARKED 1216162 (273980)	3
	273798-9	1	-	-	-	-		Drevsats	Triebsatz	R.AX RATIO 4.56/1 R.AX MARKED 1216103	3
3	273872-2	1	-	-	-	-		Reparationssats bakhjulslager	Reparatursatz Hinterradlager ...		1

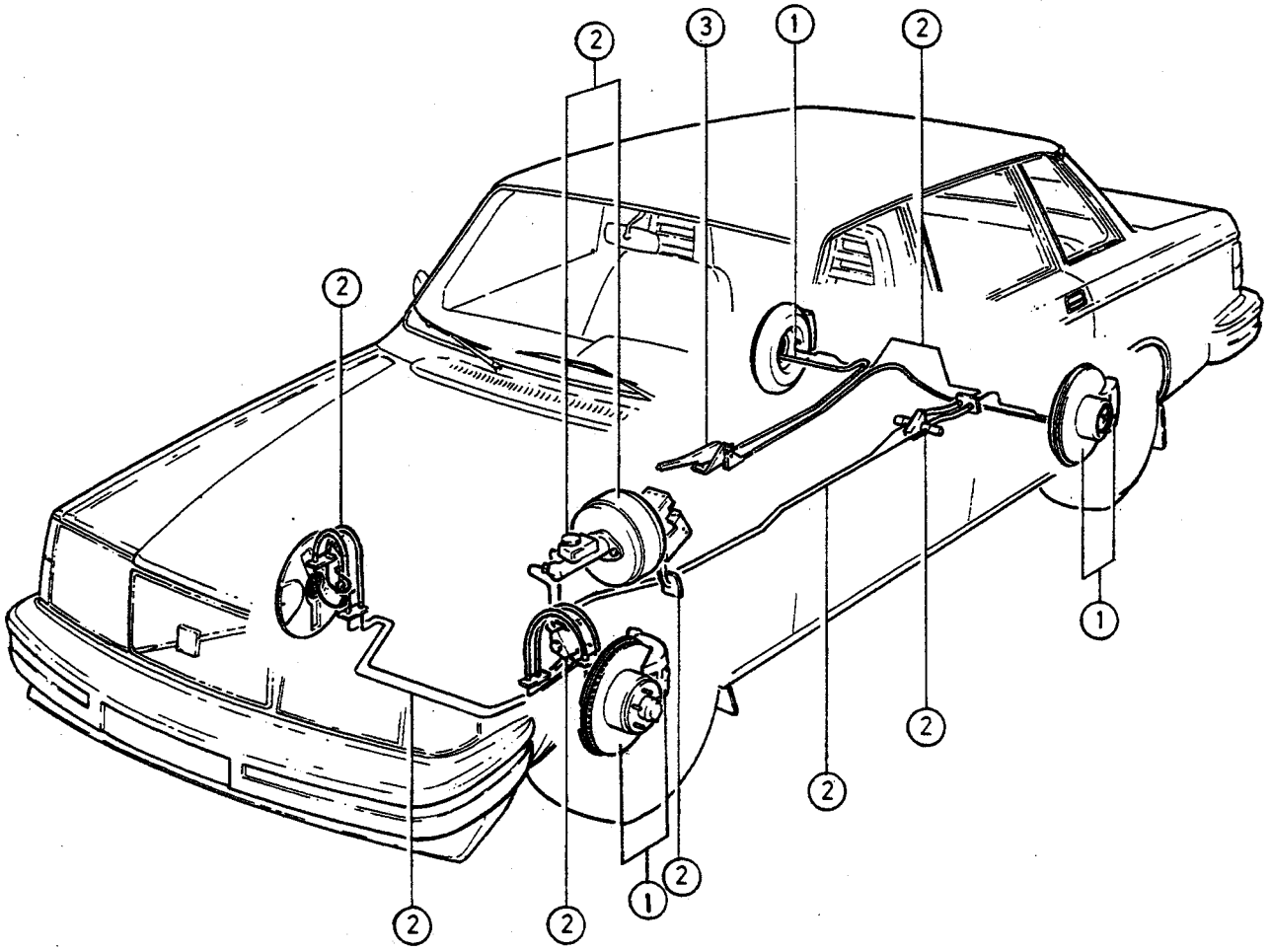

©VOLVO
Genuine Parts
PV 500 41138
(106:1)

GRUPP INDEX
BROMS

GRUPPENINDEX
BREMSE

Grupp Gruppe 50

Sida Seite 1107

Pos	Benämning	Bezeichnung	Anmärkning Anmerkung
	UNDERGRUPP 51	**UNTERGRUPPE 51**	
1	Hjulbroms	Radbremse	SEE 51•1109
	UNDERGRUPP 52	**UNTERGRUPPE 52**	
2	Vakuumhydraliskt bromssystem	Vakuumhydraul. Bremssystem	SEE 52•1125
	UNDERGRUPP 55	**UNTERGRUPPE 55**	
3	Parkeringsbroms	Feststellbremse	SEE 55•1149

A
B
C
D
E

UNDERGRUPP
HJULBROMS

UNTERGRUPPE
RADBREMSE

Grupp
Gruppe
51

Sida
Seite
1109

Pos	Artikel nr Artikelnr.	Antal / Anzahl A	B	C	D	E	P S	Benämning	Bezeichnung	Anmärkning Anmerkung	S R
		-	-	-	-	-		Framhjulsbroms ej ventilerad . GIRLING	Vorderradbremse nicht belüftet GIRLING	SEE 51 • 1111	
		-	-	-	-	-		Framhjulsbroms ventilerad ..... GIRLING	Vorderradbremse belüftet ..... GIRLING	SEE 51 • 1113	
		-	-	-	-	-		Bakhjulsbroms ..... GIRLING	Hinterradbremse ..... GIRLING	SEE 51 • 1115	
		-	-	-	-	-		Bakhjulsbroms ..... ATE, EXC USA	Hinterradbremse ..... ATE, EXC USA	SEE 51 • 1117	
		-	-	-	-	-		Bakhjulsbroms ..... ATE, USA	Hinterradbremse ..... ATE, USA	SEE 51 • 1119	
		-	-	-	-	-		Reparationssats framhjulsbroms	Reparatursätze Vorderradbremse	SEE 51 • 1121	
		-	-	-	-	-		Reparationssats bakhjulsbroms	Reparatursätze Hinterradbremse	SEE 51 • 1123	

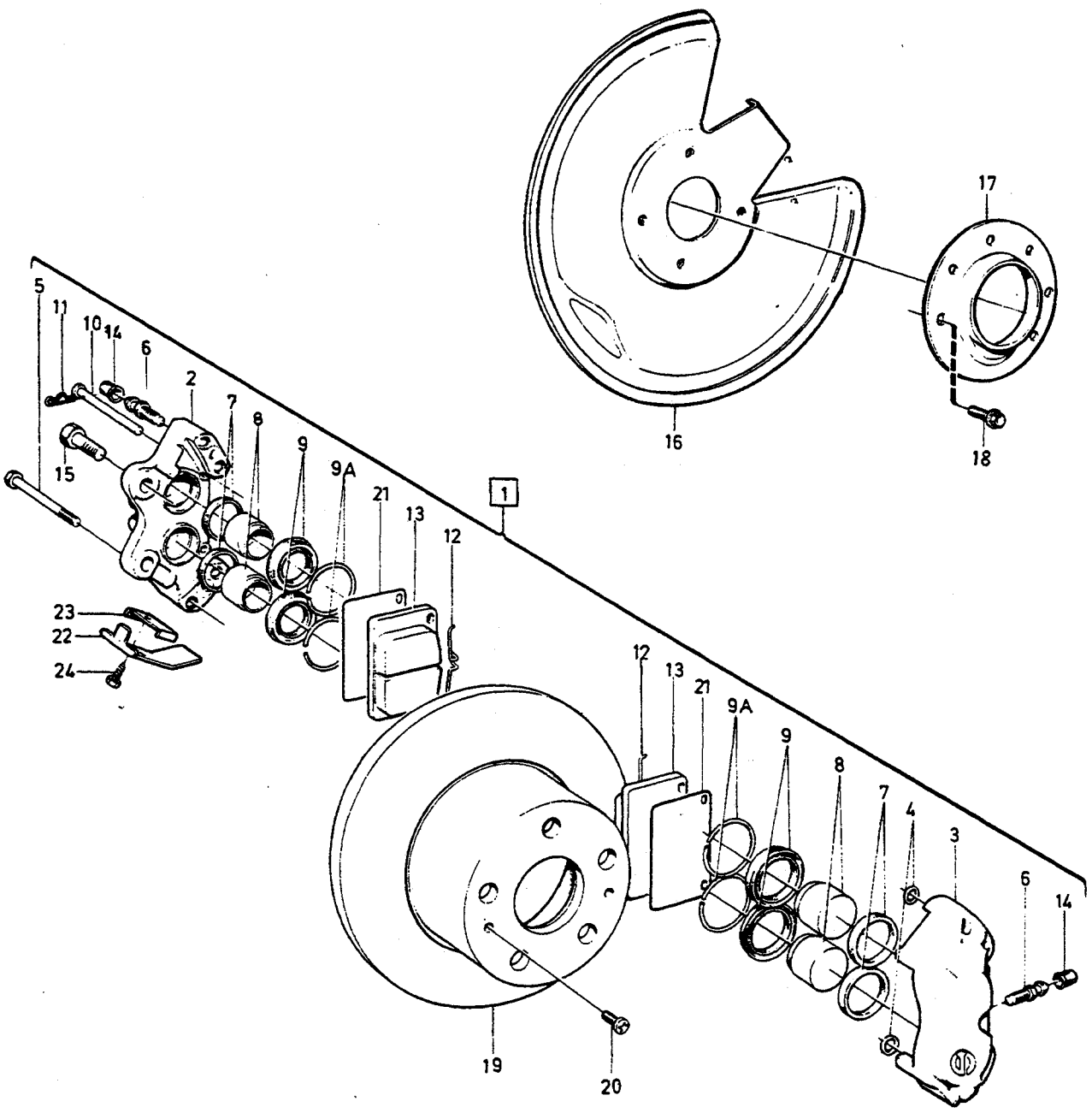

VOLVO PARTS
1 050 37055
(106:1)

A	L.H.
B	R.H.
C	
D	
E	

FRAMHJULSBROMS, EJ VENTILERAD — VORD.RADBREMSE, NICHT BELÜFTET

GIRLING

Grupp / Gruppe 51

Sida / Seite 1111

Pos	Artikel nr / Artikelnr.	Antal / Anzahl A	B	C	D	E	PS	Benämning	Bezeichnung	Anmärkning / Anmerkung	SR
1	1330303-7	1	-	-	-	-		Bromsok, v	Bremssattel, l	(1221957) EXC (S),(N),(DK),(SF)	3
	5002026-2	1	-	-	-	-	EU	Bromsok, bytes	Bremssattel, at		2
	1330303-7	1	-	-	-	-		Bromsok, v med asbestfria belägg	Bremssattel, l mit asbestfrein Belägen	(S),(N),(DK),(SF)	3
	5002026-2	1	-	-	-	-	EU	Bromsok, bytes	Bremssattel, at		2
	1330304-5	-	1	-	-	-		Bromsok, h	Bremssattel, r	(1221958) EXC (S),(N),(DK),(SF)	3
	5002027-0	-	1	-	-	-	EU	Bromsok, bytes	Bremssattel, at		2
	1330304-5	-	1	-	-	-		Bromsok, h med asbestfria belägg	Bremssattel, r mit asbestfrein Belägen	(S),(N),(DK),(SF)	3
	5002027-0	-	1	-	-	-	EU	Bromsok, bytes	Bremssattel, at		2
2		1	1	-	-	-	NS	• Hus	• Gehäuse		
3		1	1	-	-	-	NS	• Hus	• Gehäuse		
4		2	2	-	-	-	NS	• Gummiring	• Gummiring		
5		4	4	-	-	-	NS	• Skruv	• Schraube		
6	678155-3	3	3	-	-	-		• Urluftningsskruv	• Entluftungsschraube		2
7	664816-6	4	4	-	-	-	IK	• Tätningsring	• Dichtring		2
8	1229048-2	4	4	-	-	-		• Kolv	• Kolben		3
9	1228803-1	4	4	-	-	-	IK	• Manschett	• Manschette		3
9a	680532-9	4	4	-	-	-		• Spårring	• Nutring		1
10	1228810-6	2	2	-	-	-	IK	• Pinne	• Stift	(664821)	1
11	664822-4	2	2	-	-	-	IK	• Låsfjäder	• Sperrfeder		1
12	670567-7	2	2	-	-	-	IK	• Dämpfjäder	• Dämpffeder		2
13		-	2	2	-	-	KN	• Bromsklots	• Bremsklotz		
	271739-5	1	1	-	-	-		Bromsklotssats med asbestfria belägg	Bremsklotzsatz mit asbestfrein Belägen	(270163)	1
14	656456-1	3	3	-	-	-		Gummihatt	Gummikappe		2
15	947328-1	2	2	-	-	-		Låsskruv	Sicherungsschraube	M12X31	2
16	1272469-6	1	1	-	-	-		Skyddsplåt	Schutzblech	(1272207)	3
17	1272102-3	1	1	-	-	-		Grovskydd	Spritzblech		3
18	948536-8	3	3	-	-	-		Låsskruv	Sicherungsschraube	M8X10	2
19	*(1228942)*	1	1	-	-	-	SP	Bromsskiva ej ventilerad	Bremsscheibe nicht belüftet	REPL 1 PCS 270737-0	2
20	955271-2	2	2	-	-	-		Skruv	Schraube	(955270)	2
☆ 21	9131755-2	4	4	-	-	-		Mellanlägg	Beilegscheibe	1) (1359198)	2
22	1272611-3	2	2	-	-	-	IK	Tätningsplåt	Dichtblech	1)	4
23	1272612-1	2	2	-	-	-	IK	Klamma	Klemme	1)	2
24	190665-0	2	2	-	-	-	IK	Skruv	Schraube	1)	2
	272648-7	1	1	-	-	-		Reparationssats	Reparatursatz	SEE 51•1121	1
	272691-7	1	1	-	-	-		Monteringssats	Einbausatz	(272637) SEE 51•1121	1
	273786-4	1	1	-	-	-		Monteringssats	Einbausatz	SEE 51•1121	2

1) Serviceutförande. / Serviceausführung.

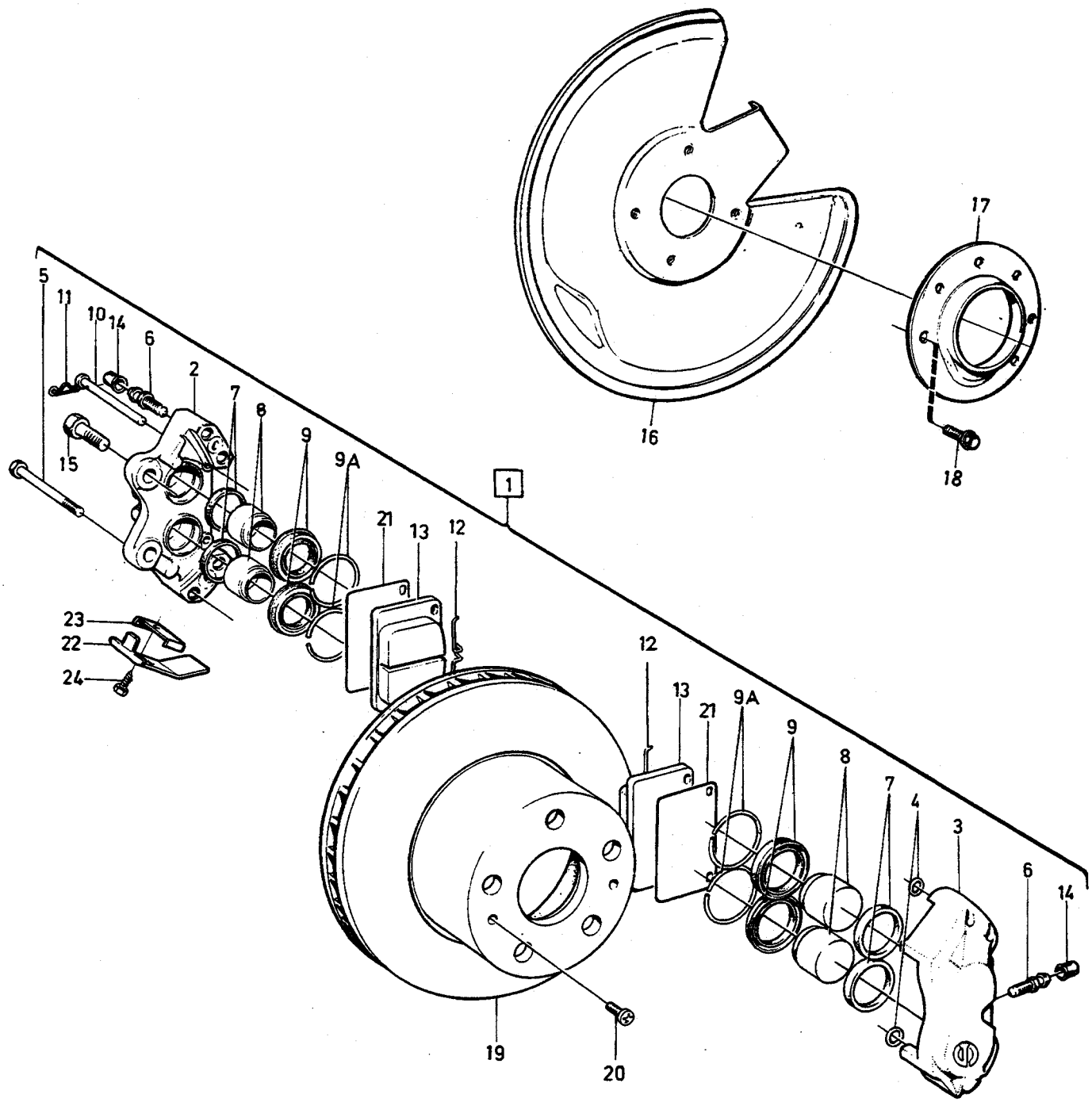

VOLVO PARTS
1 050 37061

A B C D E

FRAMHJULSBROMS, VENTILERAD — VORD.RADBREMSE, BELÜFTET

GIRLING

Grupp Gruppe 51

Sida Seite 1113

Pos	Artikel nr Artikelnr.	Antal / Anzahl A	B	C	D	E	PS	Benämning	Bezeichnung	Anmärkning Anmerkung	SR
1	1330306-0	1	-	-	-	-		Bromsok, v med asbestfria belägg	Bremssattel, l mit asbestfrein Belägen	(1273430) EXC (S),(N),(DK),(SF)	3
	5002028-8	1	-	-	-	-	EU	Bromsok, bytes	Bremssattel, at		2
	1330306-0	1	-	-	-	-		Bromsok, v med asbestfria belägg	Bremssattel, l mit asbestfrein Belägen	(S),(N),(DK),(SF)	3
	1330307-8	1	-	-	-	-		Bromsok, h	Bremssattel, r	(1273431) EXC (S),(N),(DK),(SF)	3
	5002029-6	1	-	-	-	-	EU	Bromsok, bytes	Bremssattel, at		2
	1330307-8	1	-	-	-	-		Bromsok, h med asbestfria belägg	Bremssattel, r mit asbestfrein Belägen	(S),(N),(DK),(SF)	3
2		2	-	-	-	-	NS	• Hus	• Gehäuse		
3		2	-	-	-	-	NS	• Hus	• Gehäuse		
4		4	-	-	-	-	NS	• Gummiring	• Gummiring		
5		8	-	-	-	-	NS	• Skruv	• Schraube		
6	678155-3	6	-	-	-	-		• Urluftningsskruv	• Entluftungsschraube		2
7	664816-6	8	-	-	-	-	IK	• Tätningsring	• Dichtring		2
8	1229048-2	8	-	-	-	-		• Kolv	• Kolben		3
9	1228803-1	8	-	-	-	-	IK	• Manschett	• Manschette		3
9a	680532-9	8	-	-	-	-		• Spårring	• Nutring		1
10	1228810-6	4	-	-	-	-	IK	• Pinne	• Stift		1
11	664822-4	4	-	-	-	-	IK	• Låsfjäder	• Sperrfeder		1
12	670567-7	4	-	-	-	-	IK	• Dämpfjäder	• Dämpffeder		2
13		2	-	-	-	-	KN	• Bromsklots	• Bremsklotz		
	271739-5	1	-	-	-	-		Bromsklotssats med asbestfria belägg	Bremsklotzsatz mit asbestfrein Belägen	(270163)	1
14	656456-1	6	-	-	-	-		Gummihatt	Gummikappe		2
15	947328-1	4	-	-	-	-		Låsskruv	Sicherungsschraube	M12X31	2
16	1272469-6	2	-	-	-	-		Skyddsplåt	Schutzblech		3
17	1272102-3	2	-	-	-	-		Grovskydd	Spritzblech		3
18	948536-8	6	-	-	-	-		Låsskruv	Sicherungsschraube	M8X10	2
19	*(1359131)*	2	-	-	-	-	SP	Bromsskiva	Bremsscheibe	REPL 1 PCS 270739-6	2
20	955271-2	4	-	-	-	-		Skruv	Schraube	(955270)	2
☆ 21	9131755-2	2	-	-	-	-		Mellanlägg	Beilegscheibe	1) (1359198)	2
22	1272611-3	4	-	-	-	-	IK	Tätningsplåt	Dichtblech	1)	4
23	1272612-1	4	-	-	-	-	IK	Klamma	Klemme	1)	2
24	190665-0	4	-	-	-	-	IK	Skruv	Schraube	1)	2
	272648-7	2	-	-	-	-		Reparationssats	Reparatursatz	SEE 51 • 1121	1
	272691-7	2	-	-	-	-		Monteringssats	Einbausatz	SEE 51 • 1121	1
	273786-4	1	-	-	-	-		Monteringssats	Einbausatz	SEE 51 • 1121	2

1) Serviceutförande. / Serviceausführung.

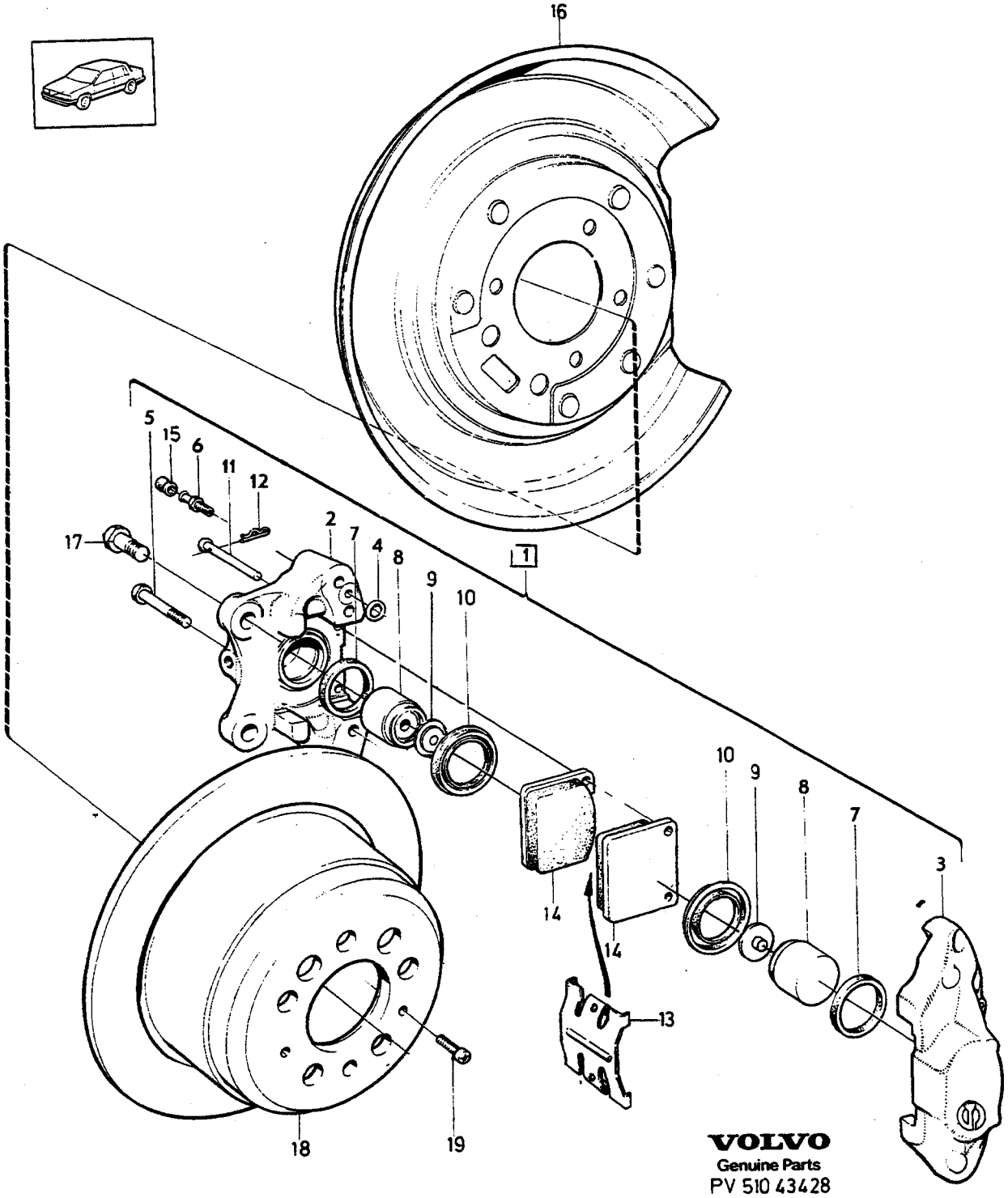

VOLVO
Genuine Parts
PV 510 43428

A
B
C
D
E

BAKHJULSBROMS — HINTERRADBREMSE

Grupp / Gruppe 51

Sida / Seite 1115

GIRLING

Pos	Artikel nr / Artikelnr.	Antal / Anzahl A	B	C	D	E	PS	Benämning	Bezeichnung	Anmärkning / Anmerkung	SR
	1330308-6	1	-	-	-	-		Bromsok, v med asbestfria belägg	Bremssattel, l mit asbestfrein Belägen	(1229547)	3
	5002006-4	1	-	-	-	-	EU	Bromsok, bytes	Bremssattel, at		2
	1330309-4	-	1	-	-	-		Bromsok, h med asbestfria belägg	Bremssattel, r mit asbestfrein Belägen	(1229548)	3
	5002007-2	-	1	-	-	-	EU	Bromsok, bytes	Bremssattel, at		2
2		1	1	-	-	-	NS	• Hus	• Gehäuse		
3		1	1	-	-	-	NS	• Hus	• Gehäuse		
4		1	1	-	-	-	NS	• Gummiring	• Gummiring		
5		1	1	-	-	-	NS	• Skruv	• Schraube		
6	678155-3	1	1	-	-	-		• Urluftningsskruv	• Entluftungsschraube		2
7	664816-6	2	2	-	-	-	IK	• Tätningsring	• Dichtring		2
8	685331-1	2	2	-	-	-		• Kolv	• Kolben		3
9	685332-9	2	2	-	-	-		• Mellanlägg	• Beilegscheibe		2
10	1228803-1	2	2	-	-	-		• Manschett	• Manschette		3
11	678145-4	2	2	-	-	-	IK	• Pinne	• Stift		1
12	664822-4	2	2	-	-	-	IK	• Låsfjäder	• Sperrfeder		1
13	1273104-8	1	1	-	-	-	IK	• Fjäder	• Feder	(1212207)	2
14		2	2	-	-	-	KN	• Bromsklots	• Bremsklotz		
	270164-7	1	1	-	-	-		Bromsklotssats med asbestfria belägg	Bremsklotzsatz mit asbestfrein Belägen	(272780) EXC (S),(N),(DK),(SF). SEE 51 • 1123	1
	270164-7	1	1	-	-	-		Bromsklotssats med asbestfria belägg	Bremsklotzsatz mit asbestfrein Belägen	(272868) (S),(N),(DK),(SF) SEE 51 • 1123	1
15	656456-1	1	1	-	-	-	IK	Gummihatt	Gummikappe		2
16	1205785-7	1	-	-	-	-		Skyddsplåt, v	Schutzblech, l		3
	1205786-5	-	1	-	-	-		Skyddsplåt, h	Schutzblech, r		3
17	975249-4	2	2	-	-	-		Flänsskruv	Flanschschraube	(947327) M10 x 30	2
18	*(1205782)*	1	1	-	-	-	SP	Bromsskiva	Bremsscheibe	REPL 1 PCS 270736-2	2
19	955271-2	2	2	-	-	-		Skruv	Schraube	(955270) M6 x 14	2
	273114-9	1	1	-	-	-		Reparationssats	Reparatursatz	SEE 51 • 1123	1
	272641-2	1	1	-	-	-		Monteringssats	Einbausatz	SEE 51 • 1123	1

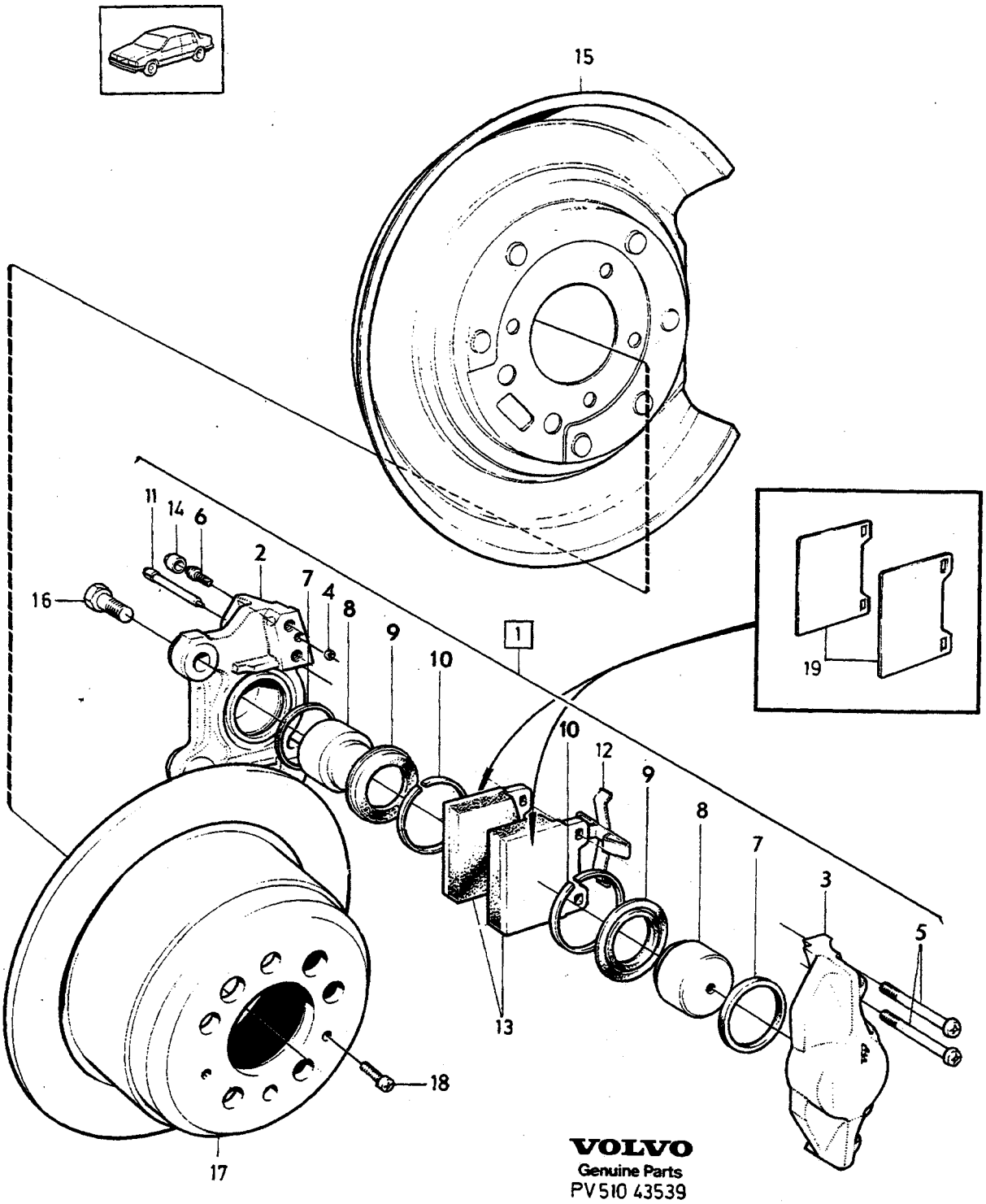

VOLVO
Genuine Parts
PV510 43539

A
B
C
D
E

BAKHJULSBROMS — HINTERRADBREMSE

Grupp / Gruppe 51

Sida / Seite 1117

ATE, EXC USA

Pos	Artikel nr / Artikelnr.	Antal / Anzahl A	B	C	D	E	PS	Benämning	Bezeichnung	Anmärkning / Anmerkung	SR
1	1359229-0	1	-	-	-	-		Bromsok, v	Bremssattel, l	(1229551)	3
	5002010-6	1	-	-	-	-	EU	Bromsok, bytes	Bremssattel, at		2
	1359230-8	1	-	-	-	-		Bromsok, h	Bremssattel, r	(1229552)	3
	5002011-4	1	-	-	-	-	EU	Bromsok, bytes	Bremssattel, at		2
2		2	-	-	-	-	NS	• Hus	• Gehäuse		
3		2	-	-	-	-	NS	• Hus	• Gehäuse		
4		4	-	-	-	-	NS	• Gummiring	• Gummiring		
5		4	-	-	-	-	NS	• Skruv	• Schraube		
6	686234-6	2	-	-	-	-		• Urluftningsskruv	• Entluftungsschraube		2
7		4	-	-	-	-	KN	• Tätningsring	• Dichtring		
8	688739-2	4	-	-	-	-		• Kolv	• Kolben		3
9		4	-	-	-	-	KN	• Manschett	• Manschette		
10		2	-	-	-	-	NS	• Spännhylsa	• Spannhulse		
11	1228352-9	4	-	-	-	-	IK	• Pinne	• Stift		1
12	1228351-1	2	-	-	-	-	IK	• Fjäder	• Feder		1
13		2	-	-	-	-	KN	• Bromsklots	• Bremsklotz		
☆	271702-3	1	-	-	-	-		Bromsklotssats med asbestfria belägg	Bremsklotzsatz mit asbestfrein Belägen	(270166)	1
14	656456-1	2	-	-	-	-		Gummihatt	Gummikappe		2
15	1205785-7	1	-	-	-	-		Skyddsplåt, v	Schutzblech, l		3
	1205786-5	1	-	-	-	-		Skyddsplåt, h	Schutzblech, r		3
16	975249-4	4	-	-	-	-		Flänsskruv	Flanschschraube	(947327) M10 x 30	2
17	*(1205782)*	2	-	-	-	-	SP	Bromsskiva	Bremsscheibe	REPL 1 PCS 270736-2	2
18	955271-2	4	-	-	-	-		Skruv	Schraube	(955270) M6 x 14	2
19	1359772-9	2	-	-	-	-		Mellanlägg	Beilegscheibe	1) (1228590)	2
	272604-0	2	-	-	-	-		Reparationssats	Reparatursatz	SEE 51 • 1123	1
	272643-8	2	-	-	-	-		Monteringssats	Einbausatz	SEE 51 • 1123	1

1) Serviceutförande. / Serviceausführung.

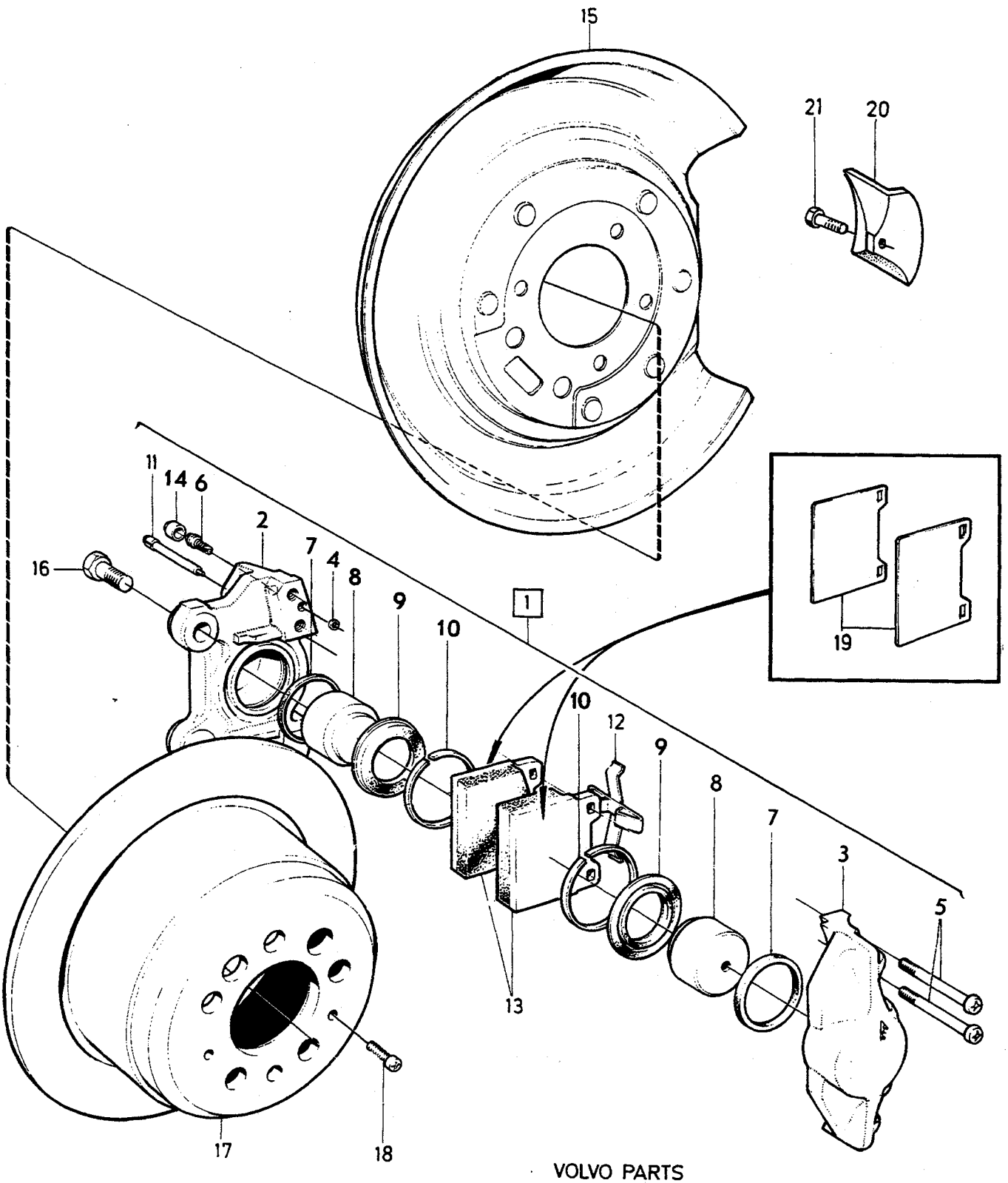
15
21
20
11
14
6
2
7
4
8
9
10
16
1
10
12
9
8
7
3
5
19
13
17
18

A	L.H.
B	R.H.
C	
D	
E	

BAKHJULSBROMS — HINTERRADBREMSE

ATE, USA

Grupp Gruppe 51

Sida Seite 1119

Pos	Artikel nr Artikelnr.	Antal / Anzahl A	B	C	D	E	PS	Benämning	Bezeichnung	Anmärkning Anmerkung	SR
1	1359229-0	1	-	-	-	-		Bromsok, v	Bremssattel, l	(1229551)	3
	5002010-6	1	-	-	-	-	EU	Bromsok, bytes	Bremssattel, at		2
	1359230-8	-	1	-	-	-		Bromsok, h	Bremssattel, r	(1229552)	3
	5002011-4	-	1	-	-	-	EU	Bromsok, bytes	Bremssattel, at		2
2		1	1	-	-	-	NS	• Hus	• Gehäuse		
3		1	1	-	-	-	NS	• Hus	• Gehäuse		
4		2	2	-	-	-	NS	• Gummiring	• Gummiring		
5		4	4	-	-	-	NS	• Skruv	• Schraube		
6	686234-6	1	1	-	-	-		• Urluftningsskruv	• Entluftungsschraube		2
7		2	2	-	-	-	KN	• Tätningsring	• Dichtring		
8	688739-2	2	2	-	-	-		• Kolv	• Kolben		3
9		2	2	-	-	-	KN	• Manschett	• Manschette		
10		1	1	-	-	-	NS	• Spännhylsa	• Spannhulse		
11	1228352-9	2	2	-	-	-	IK	• Pinne	• Stift		1
12	1228351-1	1	1	-	-	-		• Fjäder	• Feder		1
13		2	2	-	-	-		• Bromsklots	• Bremsklotz		
☆	271702-3	1	1	-	-	-		Bromsklotssats med asbestfria belägg	Bremsklotzsatz mit asbestfrein Belägen	(270166) SEE 51 • 1123	1
14	656456-1	1	1	-	-	-		Gummihatt	Gummikappe		2
15	1205785-7	1	-	-	-	-		Skyddsplåt, v	Schutzblech, l		3
	1205786-5	-	1	-	-	-		Skyddsplåt, h	Schutzblech, r		3
16	975249-4	2	2	-	-	-		Flänsskruv	Flanschschraube	(947327) M10 x 30	2
17	*(1205782)*	1	1	-	-	-	SP	Bromsskiva	Bremsscheibe	REPL 1 PCS 270736-2	2
18	955271-2	2	2	-	-	-		Skruv	Schraube	(955270) M6 x 14	2
19	1359772-9	2	2	-	-	-		Mellanlägg	Beilegscheibe	(1228590)	2
20	1229456-7	2	2	-	-	-		Buffert	Puffer	(1229000)	3
21	975238-7	2	2	-	-	-		Flänsskruv	Flanschschraube	(948821)	2
	272604-0	1	1	-	-	-		Reparationssats	Reparatursatz	SEE 51 • 1123	1

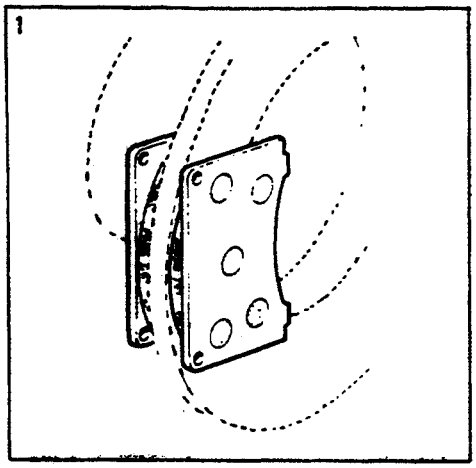

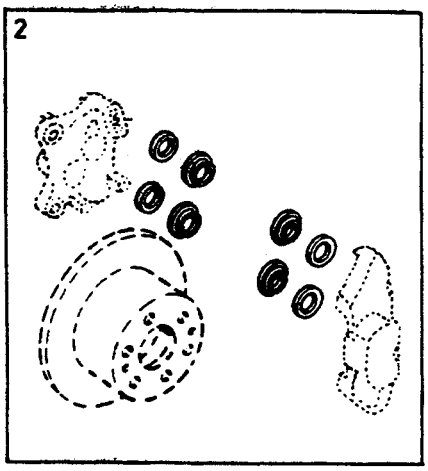

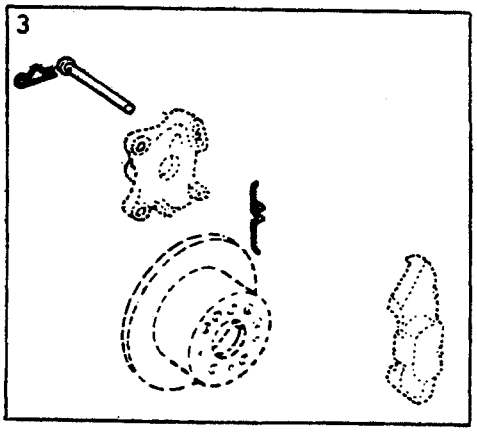

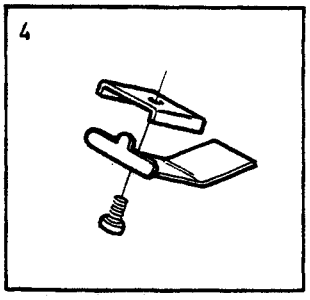

VOLVO
Genuine Parts
PV 510 43541

A B C D E

REPARATIONSSATS FRAMHJULSBROMS REPARATURSÄTZE VORDERRADBREMSE

Grupp Gruppe 51

Sida Seite 1121

Pos	Artikel nr Artikelnr.	Antal / Anzahl A	B	C	D	E	PS	Benämning	Bezeichnung	Anmärkning Anmerkung	SR
1	271739-5	1	-	-	-	-		Bromsklotssats	Bremsklotzsatz	(270163) GIRLING	1
		1	-	-	-	-	NS	Bromsklotssats med asbestfria belägg	Bremsklotzsatz mit asbestfrein Belägen	GIRLING	
	271739-5	1	-	-	-	-		Bromsklotssats med asbestfria belägg	Bremsklotzsatz mit asbestfrein Belägen	(270163)	1
2	272648-7	1	-	-	-	-		Reparationssats	Reparatursatz	GIRLING	1
3	272691-7	1	-	-	-	-		Monteringssats	Einbausatz	(272637) GIRLING	1
4	273786-4	1	-	-	-	-		Monteringssats	Einbausatz	GIRLING	2

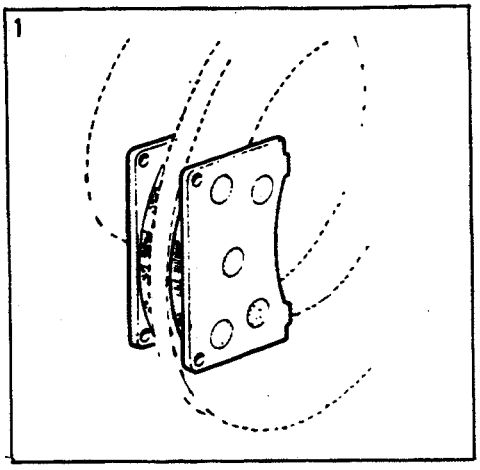

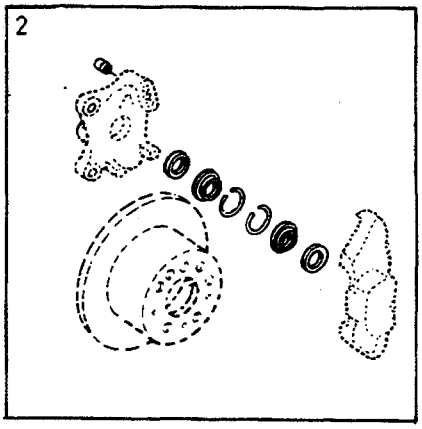

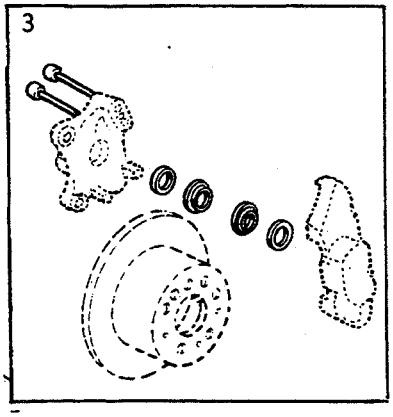

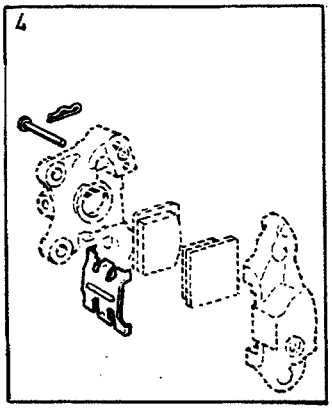

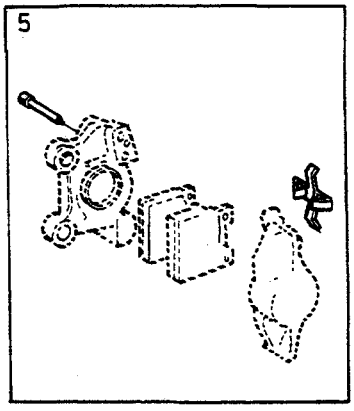

VOLVO
Genuine Parts
PV 510 43542

A
B
C
D
E

REPARATIONSSATS BAKHJULSBROMS REPARATURSÄTZE HINTERRADBREMSE

Grupp
Gruppe
51

Sida
Seite
1123

Pos	Artikel nr Artikelnr.	Antal / Anzahl A	B	C	D	E	PS	Benämning	Bezeichnung	Anmärkning Anmerkung	SR
1	270164-7	1	-	-	-	-		Bromsklotssats	Bremsklotzsatz	(272780) GIRLING	1
		1	-	-	-	-	NS	Bromsklotssats med asbestfria belägg	Bremsklotzsatz mit asbestfrein Belägen	GIRLING	
		1	-	-	-	-	NS	Bromsklotssats med asbestfria belägg	Bremsklotzsatz mit asbestfrein Belägen	ATE	
	270164-7	1	-	-	-	-		Bromsklotssats med asbestfria belägg	Bremsklotzsatz mit asbestfrein Belägen	(272868) GIRLING	1
☆	271702-3	1	-	-	-	-		Bromsklotssats med asbestfria belägg	Bremsklotzsatz mit asbestfrein Belägen	(270166) ATE	1
2	273114-9	1	-	-	-	-		Reparationssats	Reparatursatz	GIRLING	1
3	272604-0	1	-	-	-	-		Reparationssats	Reparatursatz	ATE	1
4	272641-2	1	-	-	-	-		Monteringssats	Einbausatz	GIRLING	1
5	272643-8	1	-	-	-	-		Monteringssats	Einbausatz	ATE	1

A
B
C
D
E

UNDERGRUPP
VAKUUMHYDRALISKT BROMSSYSTEM

UNTERGRUPPE
VAKUUMHYDRAUL. BREMSSYSTEM

Grupp Gruppe 52

Sida Seite 1125

Pos	Artikel nr Artikelnr.	Antal / Anzahl A	B	C	D	E	PS	Benämning	Bezeichnung	Anmärkning Anmerkung	SR
		-	-	-	-	-		Huvudcylinder servocylinder vakuumpump	Hauptzylinder Servozylinder Vakuumpumpe	SEE 52•1127	
		-	-	-	-	-		Bromspedal med monteringsdetaljer	Bremspedal mit Einbauteilen ..	SEE 52•1141	
		-	-	-	-	-		Bromsrör	Bremsrohr	SEE 52•1143	
		-	-	-	-	-		Reparationssats huvudcylinder servocylinder	Reparatursätze Hauptzylinder Servozylinder	SEE 52•1145	
		-	-	-	-	-		Reparationssats vakuumpump	Reparatursätze Vakuumpumpe	SEE 52•1147	

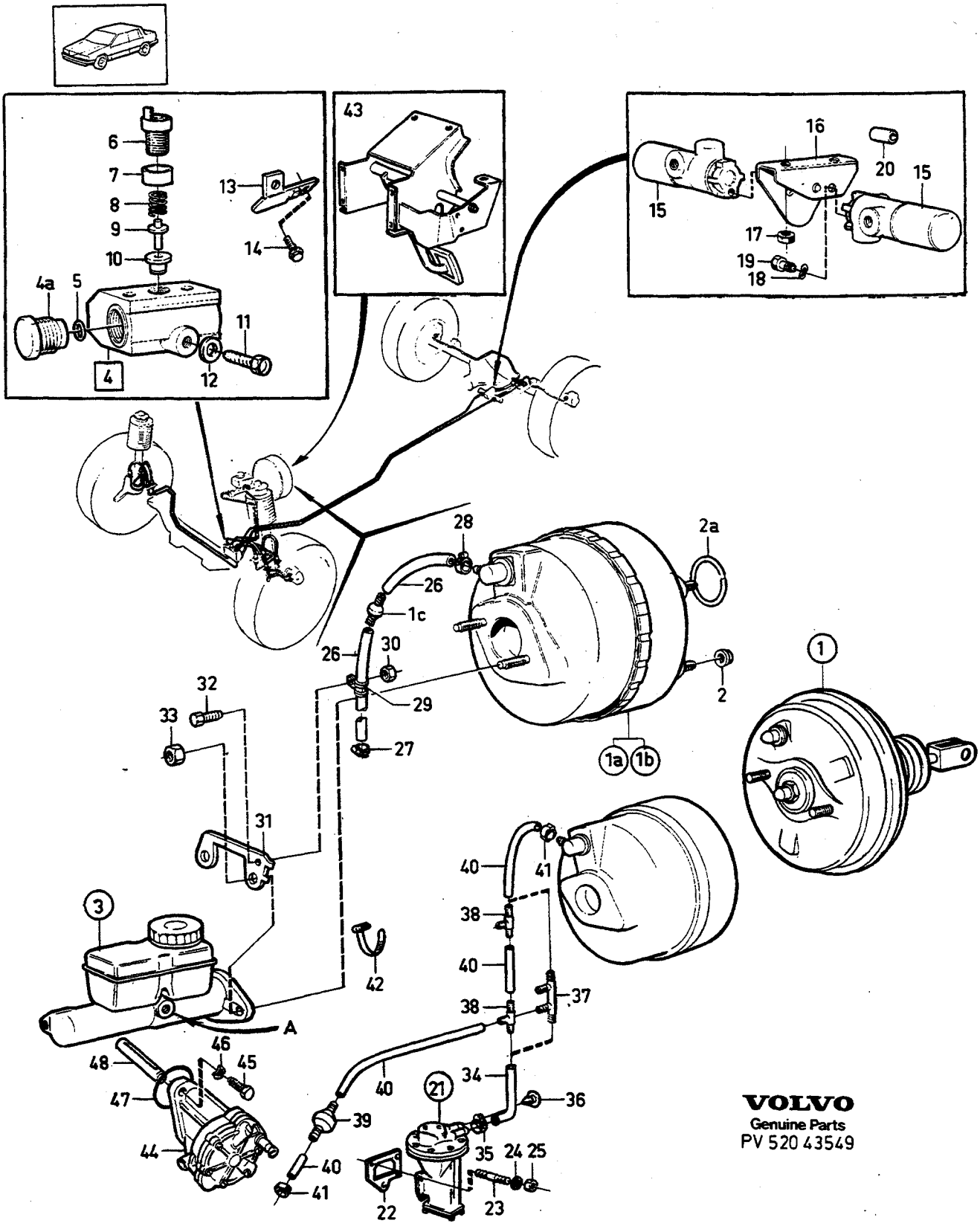

VOLVO
Genuine Parts
PV 520 43549

A	240 2DRS, 4DRS
B	240 5DRS
C	260 2DRS, 4DRS
D	260 5DRS
E	

HUVUDCYLINDER
SERVOCYLINDER
VAKUUMPUMP

HAUPTZYLINDER
SERVOZYLINDER
VAKUUMPUMPE

Pos	Artikel nr Artikelnr.	Antal / Anzahl A	B	C	D	E	PS	Benämning	Bezeichnung	Anmärkning Anmerkung	SR
1	*(1229928)*	1	1	1	1	-	SP	Servocylinder SEE 52•1131	Servozylinder SEE 52•1131	1) ALTER 1. REPL 1 PCS 1272159-3.	1
	(1272159)	1	1	1	1	-	SP	Servocylinder	Servozylinder	2) ALTER 1. REPL 1 PCS 3516654-5	1
		-	-	-	-	-		•SEE 52•1133	•SEE 52•1133		
1a	1229336-1	1	1	1	1	-		Servocylinder	Servozylinder	3) ALTER 2	3
		-	-	-	-	-		•SEE 52•1133	•SEE 52•1133		
1b	*(1229493)*	1	1	1	1	-	SP	Servocylinder SEE 52•1135	Servozylinder SEE 52•1135	4) ALTER 3 REPL 1 PCS 1229336-1.	3
1c	1228272-9	-	-	1	1	-		Backventil	Ruckschlagventil	B27F,B28F	3
2	948645-7	4	4	4	4	-		Flänslåsmutter	Flanschverschlussmutter		2
☆ 2a	3530985-5	1	1	1	1	-		Tätningsring	Dichtring	(1272078)	3
3	1330800-2	1	1	1	1	-		Huvudcylinder (uttag"A"på höger sida)	Hauptzylinder (Anschl."A" an d. rechts)	(1205894) ALTER 1	3
		-	-	-	-	-		•SEE 52•1137	•SEE 52•1137		
	1330799-6	1	1	1	1	-		Huvudcylinder (uttag"A"på vänster sida)	Hauptzylinder (Anschl. "A" an d. links)	(1205893) ALTER 2	3
		-	-	-	-	-		•SEE 52•1137	•SEE 52•1137		
4	1273052-9	1	1	1	1	-		Varningsventil	Warnventil	(1272196)	3
4a		2	2	2	2	-	NS	•Plugg	•Stopfen		
5	1330797-0	1	1	1	1	-		•O-ring	•O-ring		2
6		1	1	1	1	-	KN	•Kontakthus	•Kontaktgehäuse		
7		1	1	1	1	-	KN	•Tätning	•Dichtung		
8		1	1	1	1	-	KN	•Fjäder	•Feder		
9		1	1	1	1	-	KN	•Stift	•Stift		
10		1	1	1	1	-	KN	•Bussning	•Buchse		
11	941110-9	1	1	1	1	-		Skruv	Schraube		2
12	960140-2	1	1	1	1	-		Bricka	Scheibe		2
13	1229684-4	1	1	1	1	-		Konsol	Konsole		4
14	948893-3	1	1	1	1	-		Flänsskruv	Flanschschraube		2
15	1228738-9	2	-	-	2	-		Reducerventil	Reduzierventil		3
	1228688-6	2	-	-	-	-		Reducerventil	Reduzierventil	DSL	3
	1228738-9	-	2	-	-	-		Reducerventil	Reduzierventil	DSL, TURBO	3
	1229148-0	-	2	-	-	-		Reducerventil	Reduzierventil	EXC TURBO	3
	1228688-6	-	-	2	-	-		Reducerventil	Reduzierventil		3
16	*1221757*	1	1	1	1	-	OP	Konsol	Konsole		4
17	963106-0	2	2	2	2	-		Låsmutter	Sicherungsmutter		2
18	941907-8	2	2	2	2	-		Fjäderbricka	Federscheibe		2
19	940199-3	2	2	2	2	-		Skruv	Schraube		2
20	1248360-8	-	-	2	-	-		Distanshylsa	Abstandhulse	262C	4
21	1228559-9	-	-	1	1	-		Vakuumpump	Vakuumpumpe	B27,B28F,	4
		-	-	-	-	-		•SEE 52•1139	•SEE 52•1139		
22	3514107-6	-	-	1	1	-		Packning	Dichtung	B28E AUTO.TRANS. (269883)	2
23	953045-2	-	-	4	4	-		Pinnskruv	Stiftschraube	B27F, B28F, B28E AUTO.TRANS LG 40mm.B27F, B28F,	2
24	941907-8	-	-	4	4	-		Fjäderbricka	Federscheibe	B28E AUTO.TRANS. B27F, B28F,	2
25	955782-8	-	-	4	4	-		Mutter	Mutter	B28E AUTO.TRANS. B27F, B28F,	2
26	1272328-4	X	X	X	X	-		Slang	Schlauch	B28E AUTO.TRANS.	2

1) 10" Girling, kännetecken:svartmålad eller gul- kromateserad / 10" Girling, Kennzeichen: schwarzlackiert oder gelbchromatisiert.
2) 10" DBA, Kännetecken:varmförzinkad (grå) / 10" DBA, Kennzeichen: feuerverzinkt (grau).
3) 8" DBA, kännetecken:omålad / 2x8 Zoll DBA, Kennzeichen unlackiert.
4) 8" GIRLING, Kännetecken:svartmålad / 2x8" GIRLING, Kennzeichen: schwarz lackiert.

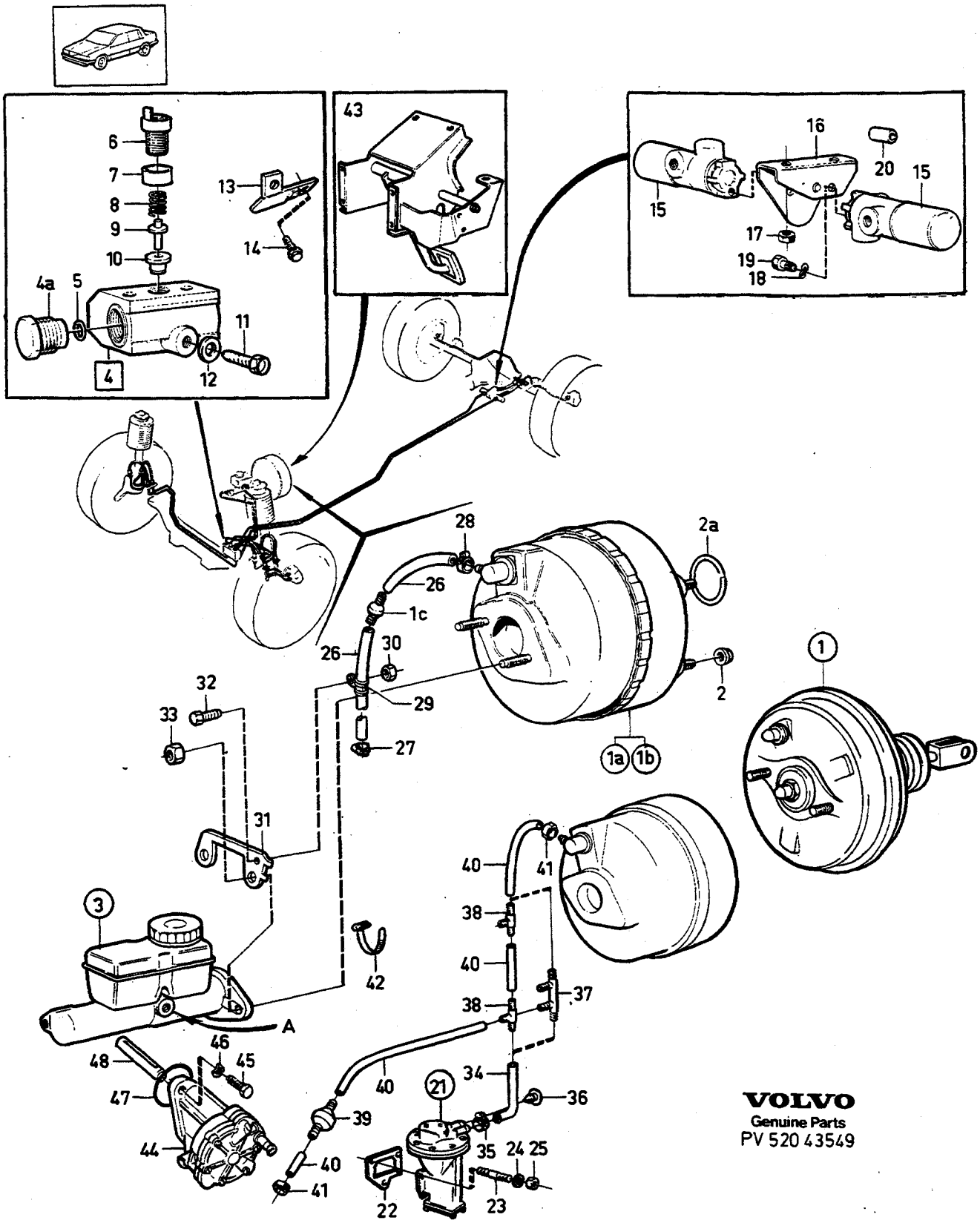

VOLVO
Genuine Parts
PV 520 43549

A	240 2DRS, 4DRS
B	240 5DRS
C	260 2DRS, 4DRS
D	260 5DRS
E	

HUVUDCYLINDER
SERVOCYLINDER
VAKUUMPUMP

HAUPTZYLINDER
SERVOZYLINDER
VAKUUMPUMPE

Pos	Artikel nr Artikelnr.	Antal / Anzahl A	B	C	D	E	PS	Benämning	Bezeichnung	Anmärkning Anmerkung	SR
27	1272121-3	1	1	1	1	-		Slangklamma	Schlauchschelle		2
28	1272121-3	1	1	1	1	-		Slangklamma	Schlauchschelle		2
29	952630-2	1	1	-	-	-		Klamma	Klemme	L.H.D	2
30	955780-2	1	1	-	-	-		Mutter	Mutter	L.H.D	2
31	1228334-7	1	1	-	-	-		Hållare	Halteklammer	L.H.D	3
32	955244-9	1	1	-	-	-		Skruv	Schraube	(955243) L.H.D	2
33	971089-8	2	2	2	2	-		Låsmutter	Sicherungsmutter	(963107)	2
34	1272328-4	-	-	X	X	-		Slang	Schlauch	B27F, B28F, B28E AUTO.TRANS. (947908)	2
35	1272121-3	-	-	1	1	-		Slangklamma	Schlauchschelle	B27F, B28F, B28E AUTO.TRANS.	2
36	1215591-7	-	-	1	1	-		Förbindningsstycke	Verbindungsstuck	(1218716)B27F, B28F B28E AUTO.TRANS.	5
37	1229191-0	-	-	1	1	-		Fyrvägsförgrening	Vierwegeverzweigung	L.H.D	2
38	1221906-9	-	-	2	2	-		T-rör	T-stück	R.H.D	2
39	1228272-9	-	-	1	1	-		Backventil	Ruckschlagventil		3
40	1272328-4	-	-	X	X	-		Slang	Schlauch	(947908)	2
41	1272121-3	-	-	2	2	-		Slangklamma	Schlauchschelle		2
42	948211-8	X	X	X	X	-		Bandklamma	Bandklammer	(948210)	2
43		1	1	1	1	-		Bromspedal med monteringsdetaljer	Bremspedal mit Einbauteilen ..	SEE 52•1141	
☆ 44	9135895-2	1	1	-	-	-		Vakuumförstärkare	Unterdruckverstärker	(1257206) DSL	4
45	953043-7	2	2	-	-	-		Pinnskruv	Stiftschraube	DSL	2
46	941907-8	2	2	-	-	-		Fjäderbricka	Federscheibe	DSL	2
47	1328593-7	1	1	-	-	-		Tätningsring	Dichtring	DSL	3
48	1257207-9	1	1	-	-	-		Stötstång	Stösselstange	DSL	4
	272723-8	1	1	-	-	-		Reparationssats byte av ventiler	Reparatursatz Austusch von Ventilen	DSL SEE 52•1147	3
	272722-0	1	1	-	-	-		Reparationssats byte av tätningar	Reparatursatz Austausch von Dichtungen	DSL SEE 52•1147	3
	272702-2	1	1	1	1	-		Kontaktsats	Kontaktsatz	SEE 52•1145	1

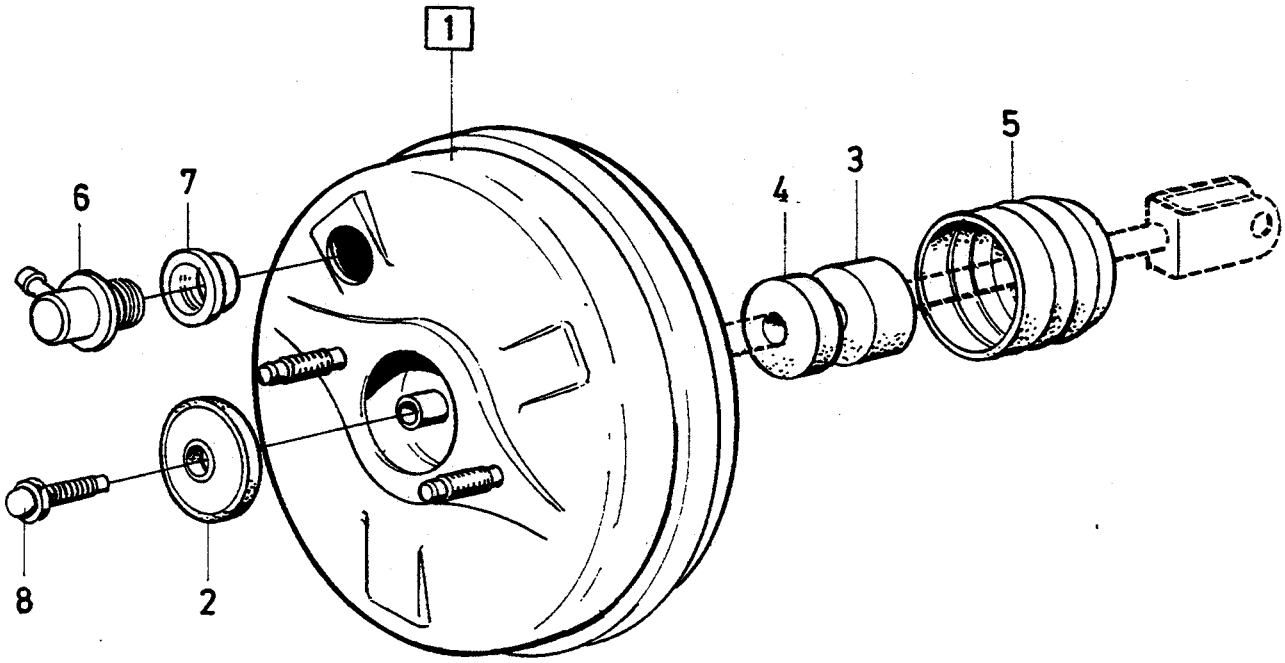

VOLVO PARTS
1 050 13204

A		SERVOCYLINDER	SERVOZYLINDER	Grupp Gruppe 52
B				Sida Seite 1131
C				
D				
E		GIRLING		

Pos	Artikel nr Artikelnr.	Antal / Anzahl A	B	C	D	E	PS	Benämning	Bezeichnung	Anmärkning Anmerkung	SR
1	*(1229928)*	1	-	-	-	-	SP	Servocylinder	Servozylinder		1
		-	-	-	-	-		• SEE 52 • 1133	• SEE 52 • 1133		
2		1	-	-	-	-	KN	• Tätning	• Dichtung		
3		1	-	-	-	-	KN	• Filter	• Filter		
4		1	-	-	-	-	KN	• Filter	• Filter		
5		1	-	-	-	-	KN	• Gummikåpa	• Gummimantel		
6	1272811-9	1	-	-	-	-		• Ventil	• Ventil	(687495)	2
7	687494-5	1	-	-	-	-		• Packning	• Dichtung		2
8	678444-1	1	-	-	-	-		• Ställskruv	• Stellschraube		3
	272595-0	1	-	-	-	-		Reparationssats	Reparatursatz	SEE 52 • 1145	1

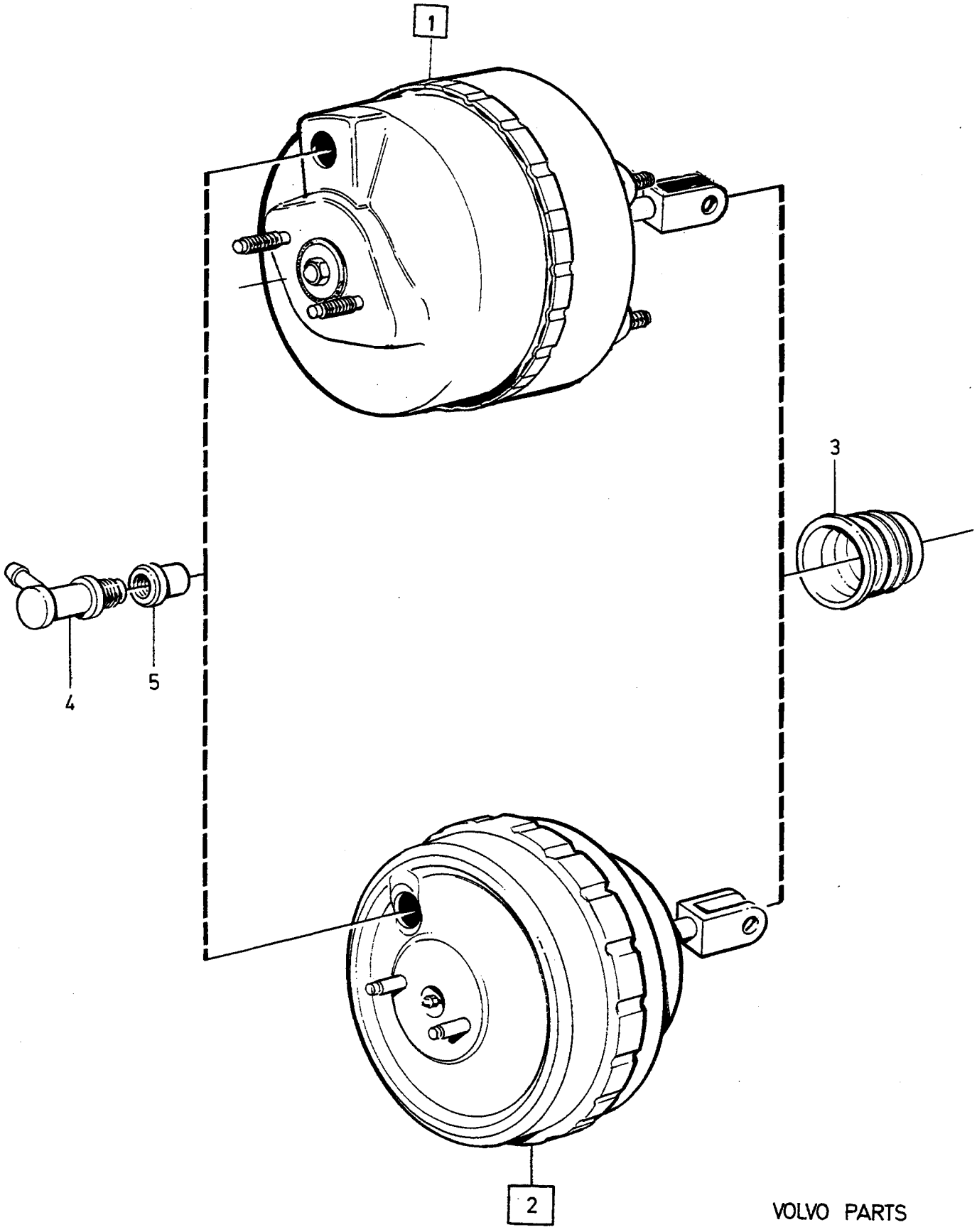

VOLVO PARTS
1 050 31349
(106:3)

A
B
C
D
E

SERVOCYLINDER SERVOZYLINDER

DBA

Grupp
Gruppe
52

Sida
Seite
1133

Pos	Artikel nr Artikelnr.	Antal / Anzahl A	B	C	D	E	PS	Benämning	Bezeichnung	Anmärkning Anmerkung	SR
1	1229336-1	1	-	-	-	-		Servocylinder	Servozylinder	2X8" DBA	3
2	*(1272159)*	1	-	-	-	-	SP	Servocylinder	Servozylinder	10" DBA	3
3	1207352-4	1	-	-	-	-		• Gummikåpa	• Gummimanschette		3
4		1	-	-	-	-	KN	• Ventil	• Ventil		
5	1207351-6	1	-	-	-	-	IK	• Tätning	• Dichtung		2
	270596-0	1	-	-	-	-		Ventilsats	Ventilsatz	(1207350)	
										SEE 52 • 1145	2

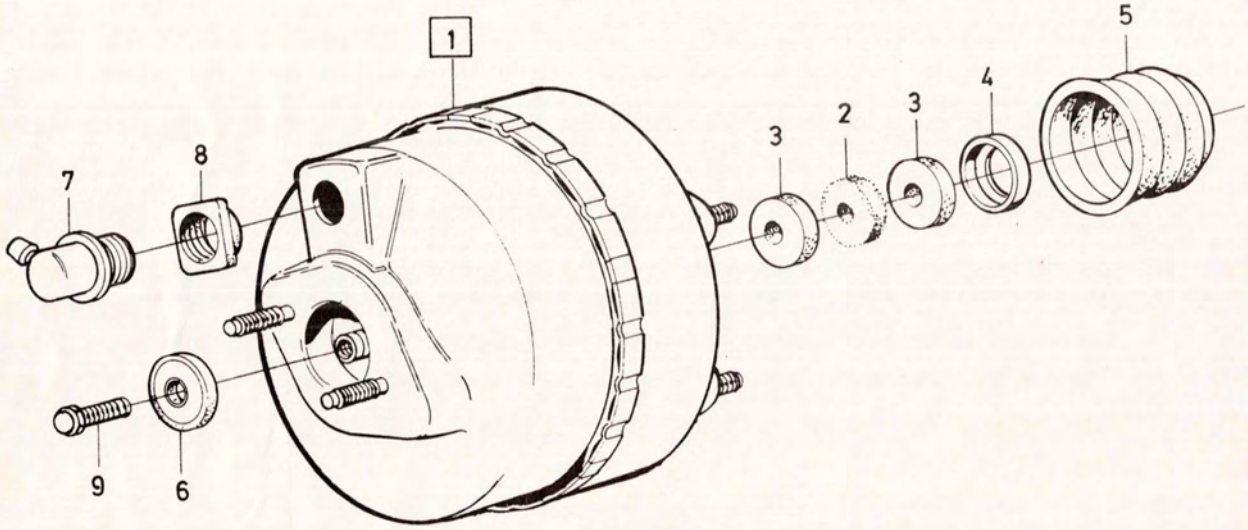

VOLVO PARTS
1 050 13205

A
B
C
D
E

SERVOCYLINDER SERVOZYLINDER

GIRLING

Grupp Gruppe 52

Sida Seite 1135

Pos	Artikel nr Artikelnr.	Antal / Anzahl A	B	C	D	E	PS	Benämning	Bezeichnung	Anmärkning Anmerkung	SR
1	*(1229493)*	1	-	-	-	-	SP	Servocylinder	Servozylinder		2
		-	-	-	-	-		•SEE 52•1133	•SEE 52•1133		
2	678441-7	1	-	-	-	-	IK	•Filter	•Filter		1
3		2	-	-	-	-	KN	•Filter	•Filter		
4		1	-	-	-	-	KN	•Hållare	•Halter		
5		1	-	-	-	-	KN	•Gummikåpa	•Gummimantel		
6		1	-	-	-	-	KN	•Tätning	•Dichtung		
7	1272811-9	1	-	-	-	-		•Ventil	•Ventil		2
8	687494-5	1	-	-	-	-		•Packning	•Dichtung		2
9	678444-1	1	-	-	-	-		•Ställskruv	•Stellschraube		3
	272596-8	1	-	-	-	-		Reparationssats	Reparatursatz	SEE 52•1145	1

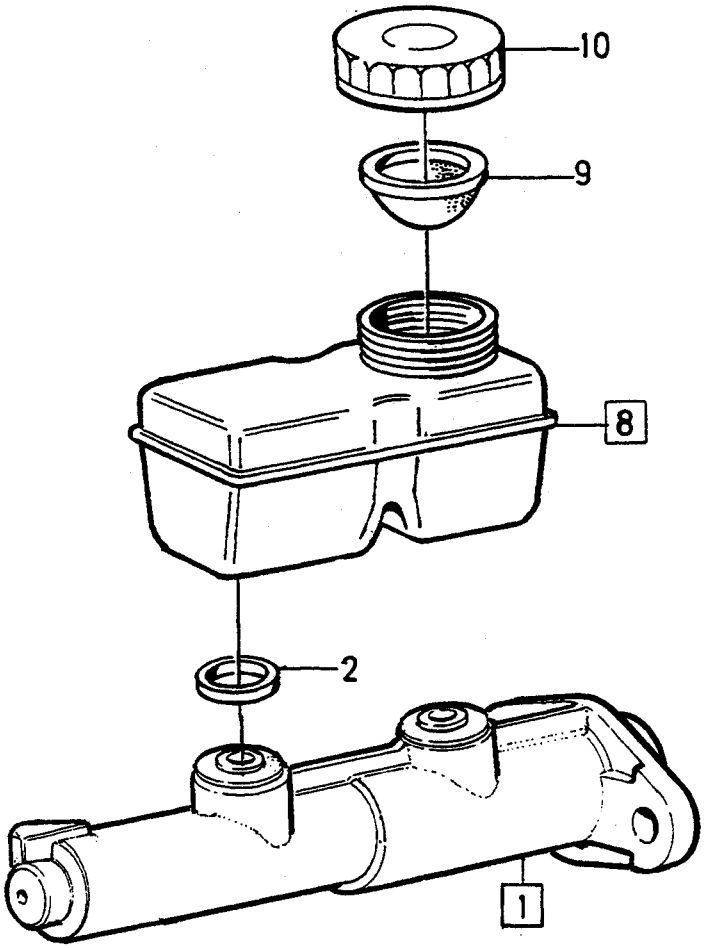

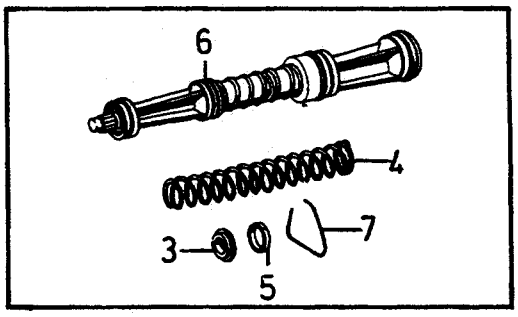

©VOLVO
Genuine Parts

A	1330800	HUVUDCYLINDER HAUPTZYLINDER	Grupp Gruppe 52
B	1330799		Sida Seite 1137
C			
D			
E			

Pos	Artikel nr Artikelnr.	Antal / Anzahl A	B	C	D	E	PS	Benämning	Bezeichnung	Anmärkning Anmerkung	SR
1	1330800-2	1	-	-	-	-		Huvudcylinder	Hauptzylinder		3
	1330799-6	-	1	-	-	-		Huvudcylinder	Hauptzylinder		3
2	1221713-9	2	2	-	-	-		• Muff	• Muffe		3
3		1	1	-	-	-	KN	• Packning	• Dichtung		
4		1	1	-	-	-	KN	• Fjäder	• Feder		
5		1	1	-	-	-	KN	• Stödring	• Stutzring		
6		1	1	-	-	-	KN	• Kolv	• Kolben		
7		1	1	-	-	-	KN	• Låsring	• Schlossring		
8	1206007-5	1	1	-	-	-		Vätskebehållare	Flussigkeitsbehälter		3
9	681659-9	1	1	-	-	-		• Sil	• Sieb		3
10	1272107-2	1	1	-	-	-		• Lock	• Deckel		3
	271131-5	1	1	-	-	-		Reparationssats	Reparatursatz	(272602)	
										SEE 52•1145	1

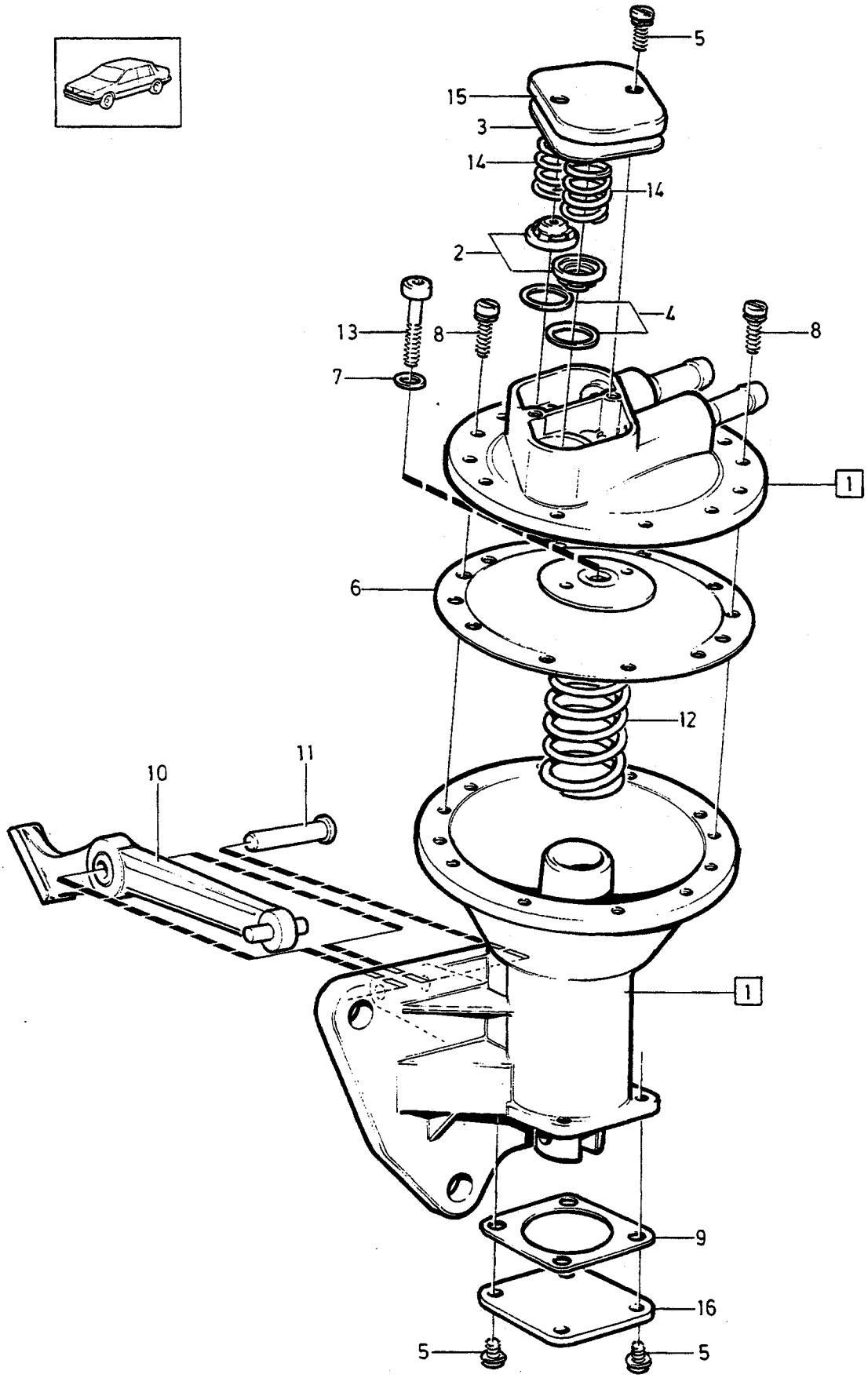

VOLVO
Genuine Parts
PV 520 43182
(106:3)

A	1228559	VAKUUMPUMP VAKUUMPUMPE	Grupp Gruppe 52
B			
C			Sida Seite 1139
D		1228559	
E			

Pos	Artikel nr Artikelnr.	Antal / Anzahl A	B	C	D	E	PS	Benämning	Bezeichnung	Anmärkning Anmerkung	SR
1	1228559-9	1	-	-	-	-		Vakuumpump	Vakuumpumpe		4
2		2	-	-	-	-	KN	• Ventil	• Ventil		
3		1	-	-	-	-	KN	• Packning	• Dichtung		
4		2	-	-	-	-	KN	• Packning	• Dichtung		
5	956076-4	6	-	-	-	-	IK	• Skruv	• Schraube		2
6		1	-	-	-	-	KN	• Membran	• Membrane		
7		1	-	-	-	-	KN	• O-ring	• O-ring		
8		8	-	-	-	-		• Skruv	• Schraube		
9	1207504-0	1	-	-	-	-	IK	• Packning	• Dichtung		3
10		1	-	-	-	-	KN	• Hävarm	• Hebel		
11		1	-	-	-	-	KN	• Axel	• Welle		
12	1277283-6	1	-	-	-	-		• Fjäder	• Feder		3
13		1	-	-	-	-	KN	• Skruv	• Schraube		
14		2	-	-	-	-	NS	• Fjäder	• Feder		
15		1	-	-	-	-	NS	• Lock	• Kappe		
16		1	-	-	-	-	NS	• Lock	• Kappe		
	272586-9	1	-	-	-	-		Ventilsats	Ventilsatz	SEE 52 • 1147	3
	272587-7	1	-	-	-	-		Membransats	Membransatz	SEE 52 • 1147	3
	272647-9	1	-	-	-	-		Hävarmsats	Hebelsatz	SEE 52 • 1147	3

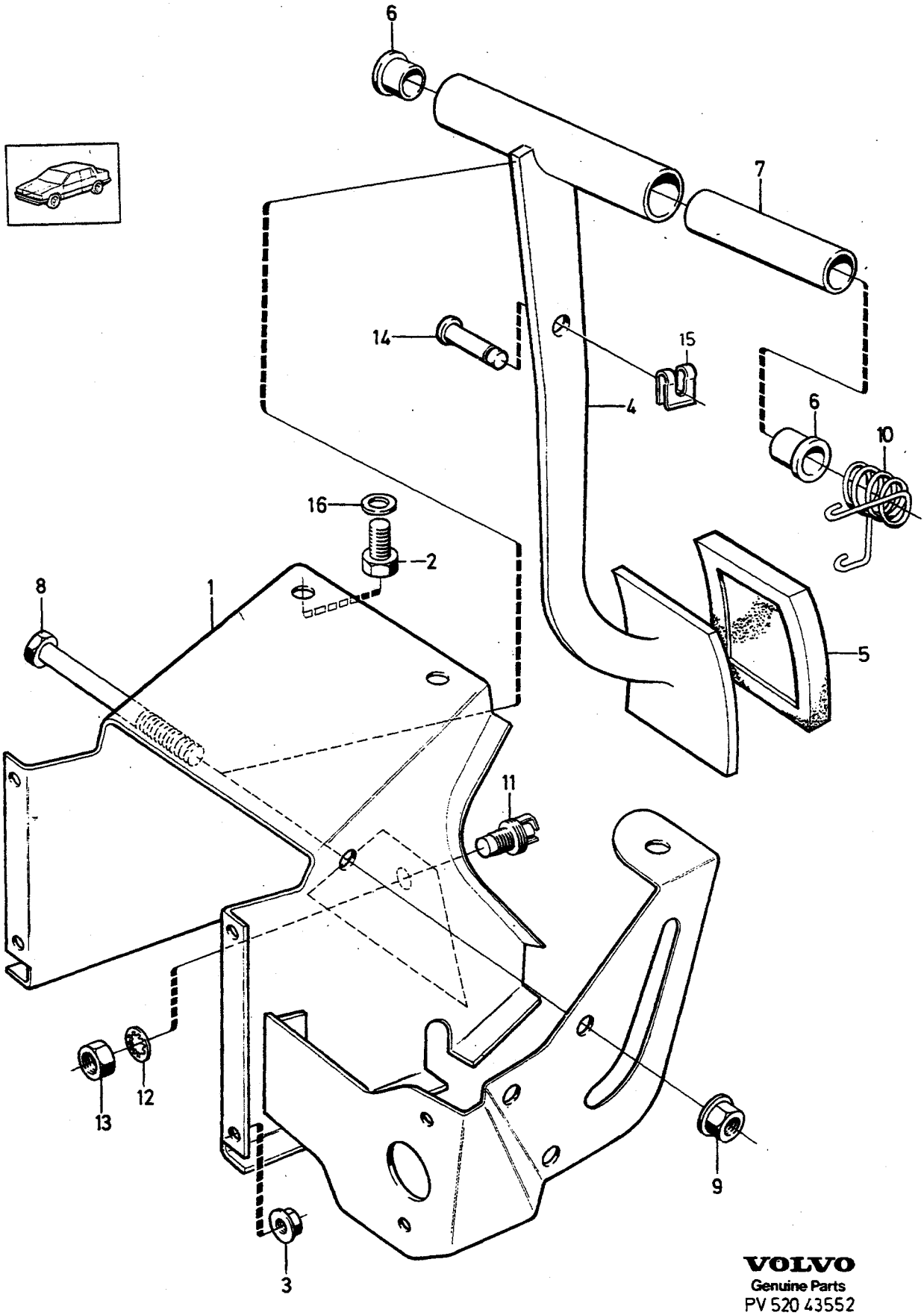

VOLVO
Genuine Parts
PV 520 43552

A	4CYL,DSL L.H.D
B	4CYL,DSL R.H.D
C	6CYL L.H.D
D	6CYL R.H.D
E	

BROMSPEDAL MED MONTERINGSDETALJER

BREMSPEDAL MIT EINBAUTEILEN

Grupp Gruppe 52

Sida Seite 1141

Pos	Artikel nr Artikelnr.	Antal / Anzahl A	B	C	D	E	PS	Benämning	Bezeichnung	Anmärkning Anmerkung	SR
1	*(1205707)*	1	-	-	-	-	SP	Pedalkåpa	Pedalgehäuse	-1980 REPL 1 PCS 1272675-8, 1 PCS 1272673-3, 1 PCS 1330532-1.	3
	(1205707)	1	-	-	-	-	SP	Pedalkåpa	Pedalgehäuse	1981- B21ET, B21FT, REPL 1 PCS 1272675-8, 1 PCS 1272673-3, 1 PCS 1330532-1.	3
	1272675-8	1	-	-	-	-		Pedalkåpa	Pedalgehäuse	1981- B21F, B23F, B19ET, B21ET, B21FT.	5
	1205711-3	-	1	-	-	-		Pedalkåpa	Pedalgehäuse		5
	1272675-8	-	-	1	-	-		Pedalkåpa	Pedalgehäuse		5
	1205711-3	-	-	-	1	-		Pedalkåpa	Pedalgehäuse	(1272891)	5
2	944926-5	3	3	3	3	-		Flänsskruv	Flanschschraube		2
3	948645-7	4	4	4	4	-		Flänslåsmutter	Flanschverschlussmutter		2
4	1205736-0	1	-	1	-	-		Bromspedal	Bremspedal	MAN.TRANS	5
	1205740-2	-	1	-	1	-		Bromspedal	Bremspedal	MAN.TRANS	5
	1229326-2	1	-	1	-	-		Bromspedal	Bremspedal	AUTO.TRANS	5
	1229319-7	-	1	-	1	-		Bromspedal	Bremspedal	AUTO.TRANS	5
5	1272021-5	1	1	1	1	-		Pedalskoning	Pedalbeschlag	(666176) MAN.TRANS	3
	1272066-0	1	1	1	1	-		Pedalskoning	Pedalbeschlag	(669843) AUTO.TRANS	3
6	675555-7	2	2	2	2	-		Bussning	Buchse		4
7	1206770-8	1	1	1	1	-		Axel	Welle		4
8	970963-5	1	1	1	1	-		Skruv	Schraube	(955333)	2
9	971083-1	1	1	1	1	-		Låsmutter	Sicherungsmutter	(945654)	2
10	1205735-2	1	1	1	1	-		Returfjäder	Ruckholfeder		3
11	3544691-3	1	1	1	1	-		Bromsljuskontakt	Bremslichtschalter		1
12	940143-1	1	1	1	1	-		Låsbricka	Sicherungsscheibe		2
13	942914-3	1	1	1	1	-		Mutter	Mutter		2
14	977254-2	1	1	1	1	-		Bult	Bolzen	(948461)	2
15	942915-0	1	1	1	1	-		Säkringsbygel	Sicherungsbugel		2
16	941744-5	-	1	-	1	-		Bricka	Scheibe	MAN.TRANS	2

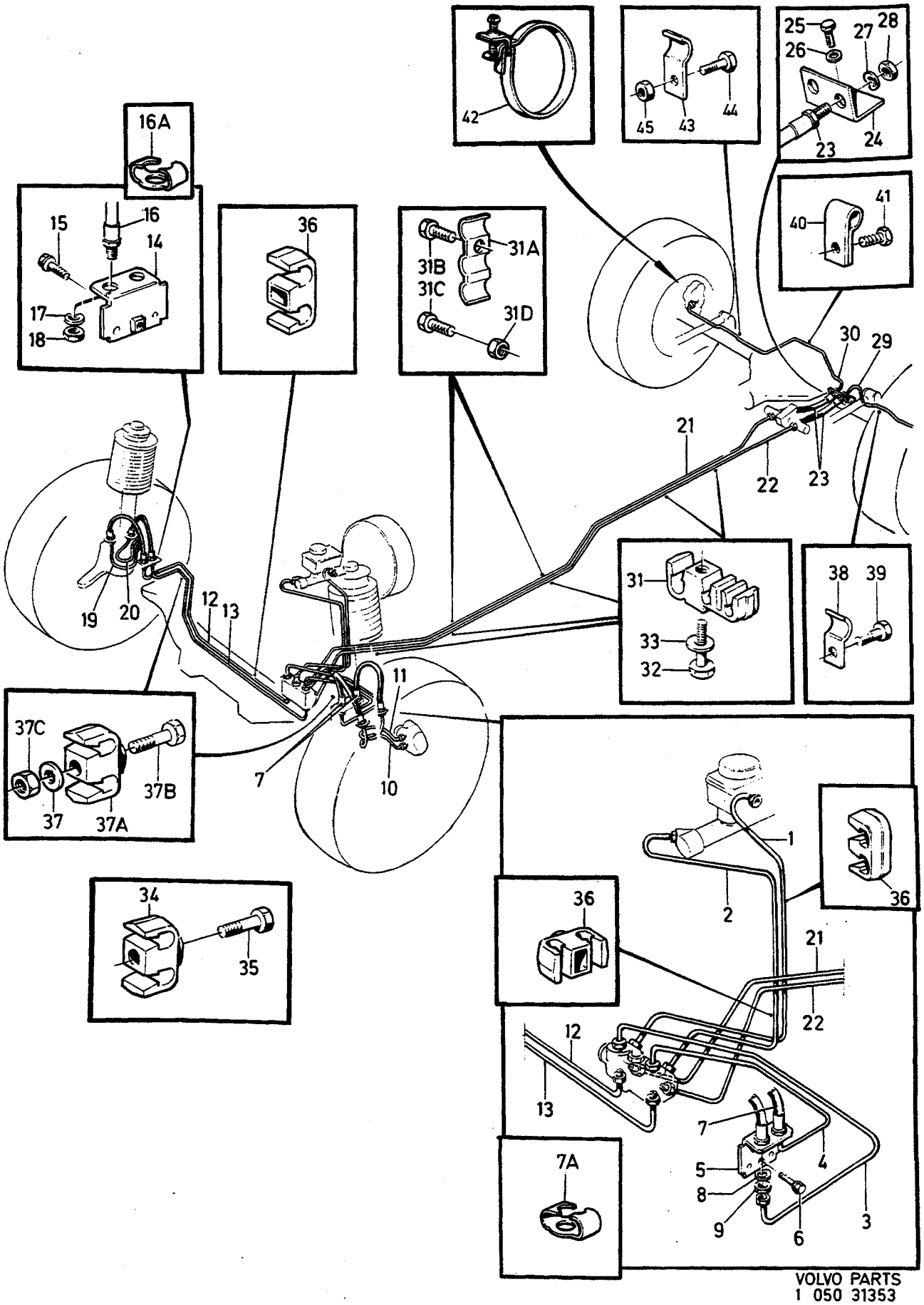

VOLVO PARTS
1 050 31353

A
B
C
D
E

BROMSRÖR — BREMSROHR

Grupp / Gruppe 52

Sida / Seite 1143

Pos	Artikel nr / Artikelnr.	Antal / Anzahl A	B	C	D	E	PS	Benämning	Bezeichnung	Anmärkning / Anmerkung	SR
1	1277118-4	1	-	-	-	-		Bromsrör	Bremsrohr	L.H.D	2
	1277123-4	1	-	-	-	-		Bromsrör	Bremsrohr	R.H.D	2
2	1277117-6	1	-	-	-	-		Bromsrör	Bremsrohr	L.H.D	2
	1277123-4	1	-	-	-	-		Bromsrör	Bremsrohr	R.H.D	2
3	1277316-4	1	-	-	-	-		Bromsrör	Bremsrohr	(1277116)	2
4	1277316-4	1	-	-	-	-		Bromsrör	Bremsrohr	(1277116)	2
5	1229655-4	1	-	-	-	-		Konsol	Konsole		3
6	944926-5	1	-	-	-	-		Flänsskruv	Flanschschraube		2
7	1229347-8	2	-	-	-	-		Bromsslang	Bremsschlauch		2
7a	1229350-2	2	-	-	-	-		Slanghållare	Schlauchhalter		2
8	942336-9	4	-	-	-	-		Fjäderbricka	Federscheibe		2
9	946911-5	4	-	-	-	-		Mutter	Mutter		2
10	1229857-6	1	-	-	-	-		Bromsrör	Bremsrohr		2
11	1229858-4	1	-	-	-	-		Bromsrör	Bremsrohr		2
12	3530029-2	1	-	-	-	-		Bromsrör	Bremsrohr	(1277121)	2
13	3530029-2	1	-	-	-	-		Bromsrör	Bremsrohr	(1277121)	2
14	1229655-4	1	-	-	-	-		Konsol	Konsole		3
15	944926-5	1	-	-	-	-		Flänsskruv	Flanschschraube		2
16	1229347-8	2	-	-	-	-		Bromsslang	Bremsschlauch		2
16a	1229350-2	2	-	-	-	-		Slanghållare	Schlauchhalter		2
17	942336-9	4	-	-	-	-		Fjäderbricka	Federscheibe		2
18	946911-5	4	-	-	-	-		Mutter	Mutter		2
19	1229859-2	1	-	-	-	-		Bromsrör	Bremsrohr		2
20	1229860-0	1	-	-	-	-		Bromsrör	Bremsrohr		2
21	3530015-1	1	-	-	-	-		Bromsrör	Bremsrohr	(1277124)	2
22	3530015-1	1	-	-	-	-		Bromsrör	Bremsrohr	(1277124)	2
23	1229100-1	2	-	-	-	-		Bromsslang	Bremsschlauch		2
24	*677540*	1	-	-	-	-	NS	Konsol	Konsole		
25	955269-6	1	-	-	-	-		Skruv	Schraube		2
26	941906-0	1	-	-	-	-		Fjäderbricka	Federscheibe		2
27	942336-9	2	-	-	-	-		Fjäderbricka	Federscheibe		2
28	946911-5	2	-	-	-	-		Mutter	Mutter		2
29	1277112-7	1	-	-	-	-		Bromsrör	Bremsrohr	(1228248)	2
30	1277114-3	1	-	-	-	-		Bromsrör	Bremsrohr	(1229719)	2
31	1221989-5	X	-	-	-	-		Klamma	Klemme		2
31a	677980-5	4	-	-	-	-		Klamma	Klemme	260 F.I	2
31b	190665-0	2	-	-	-	-		Skruv	Schraube	LG 13 mm. 260 F.I	2
☆ 31c	969408-4	1	-	-	-	-		Skruv	Schraube	(956079) M5X20.	2
31d	955780-2	1	-	-	-	-		Mutter	Mutter	M5. 260 F.I	2
☆ 32	969478-7	X	-	-	-	-		Skruv	Schraube	(960863)	2
33	940090-4	X	-	-	-	-		Bricka	Scheibe		2
34	947685-4	2	-	-	-	-		Klamma	Klemme		2
☆ 35	969478-7	2	-	-	-	-		Skruv	Schraube	(960863)	2
	948316-5	2	-	-	-	-		Skruv	Schraube	LG 38 mm	2
36	947686-2	3	-	-	-	-		Klamma	Klemme	L.H.D	2
37	940090-4	2	-	-	-	-		Bricka	Scheibe		2
37a	947685-4	2	-	-	-	-		Klamma	Klemme		2
37b	955248-0	2	-	-	-	-		Skruv	Schraube	(955247)	2
37c	955780-2	2	-	-	-	-		Mutter	Mutter		2
38	1228924-5	1	-	-	-	-		Klamma	Klemme		2
☆ 39	969478-7	1	-	-	-	-		Skruv	Schraube	(960863)	2
40	947191-3	1	-	-	-	-		Klamma	Klemme		2
41	942402-9	1	-	-	-	-		Flänsskruv	Flanschschraube	ALTER 1. 5/16" UNC	2
	946440-5	1	-	-	-	-		Flänsskruv	Flanschschraube	ALTER 2. M8 X 16	2
42	121585-4	2	-	-	-	-		Bandklamma	Bandklammer		2
43	1228924-5	1	-	-	-	-		Klamma	Klemme		2
44	956080-6	1	-	-	-	-		Skruv	Schraube		2
45	955780-2	1	-	-	-	-		Mutter	Mutter		2

1

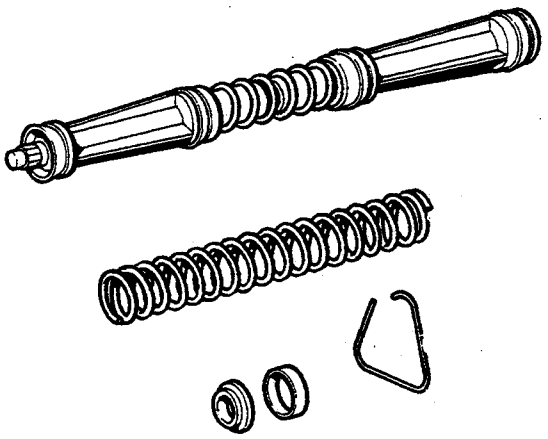

2

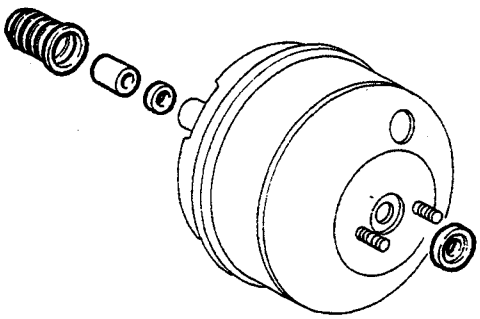

3

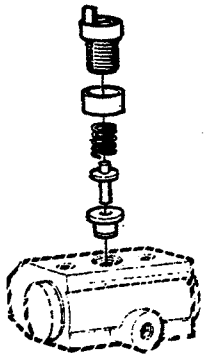

4

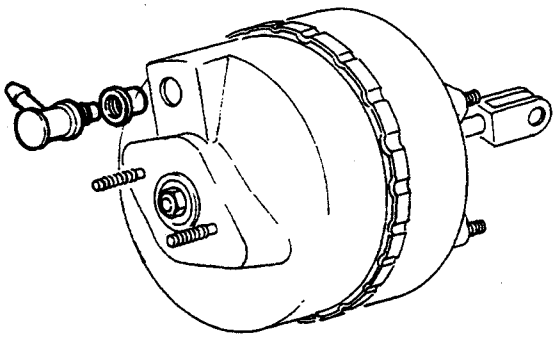

VOLVO
Genuine Parts
PV 520 43555

A		REPARATIONSSATS HUVUDCYLINDER, SERVOCYLINDER VARNINGSVENTIL — REPARATURSÄTZE HAUPTZYLINDER, SERVOZYLINDER WARNVENTIL	Grupp Gruppe 52
B			
C			
D			Sida Seite 1145
E			

Pos	Artikel nr Artikelnr.	Antal / Anzahl A	B	C	D	E	PS	Benämning	Bezeichnung	Anmärkning Anmerkung	SR
1	271131-5	1	-	-	-	-		Reparationssats	Reparatursatz	(272602)	1
2	272595-0	1	-	-	-	-		Reparationssats	Reparatursatz	10"	1
	272596-8	1	-	-	-	-		Reparationssats	Reparatursatz	2X8"	1
3	272702-2	1	-	-	-	-		Kontaktsats	Kontaktsatz		1
4	270596-0	1	-	-	-	-		Ventilsats	Ventilsatz		2

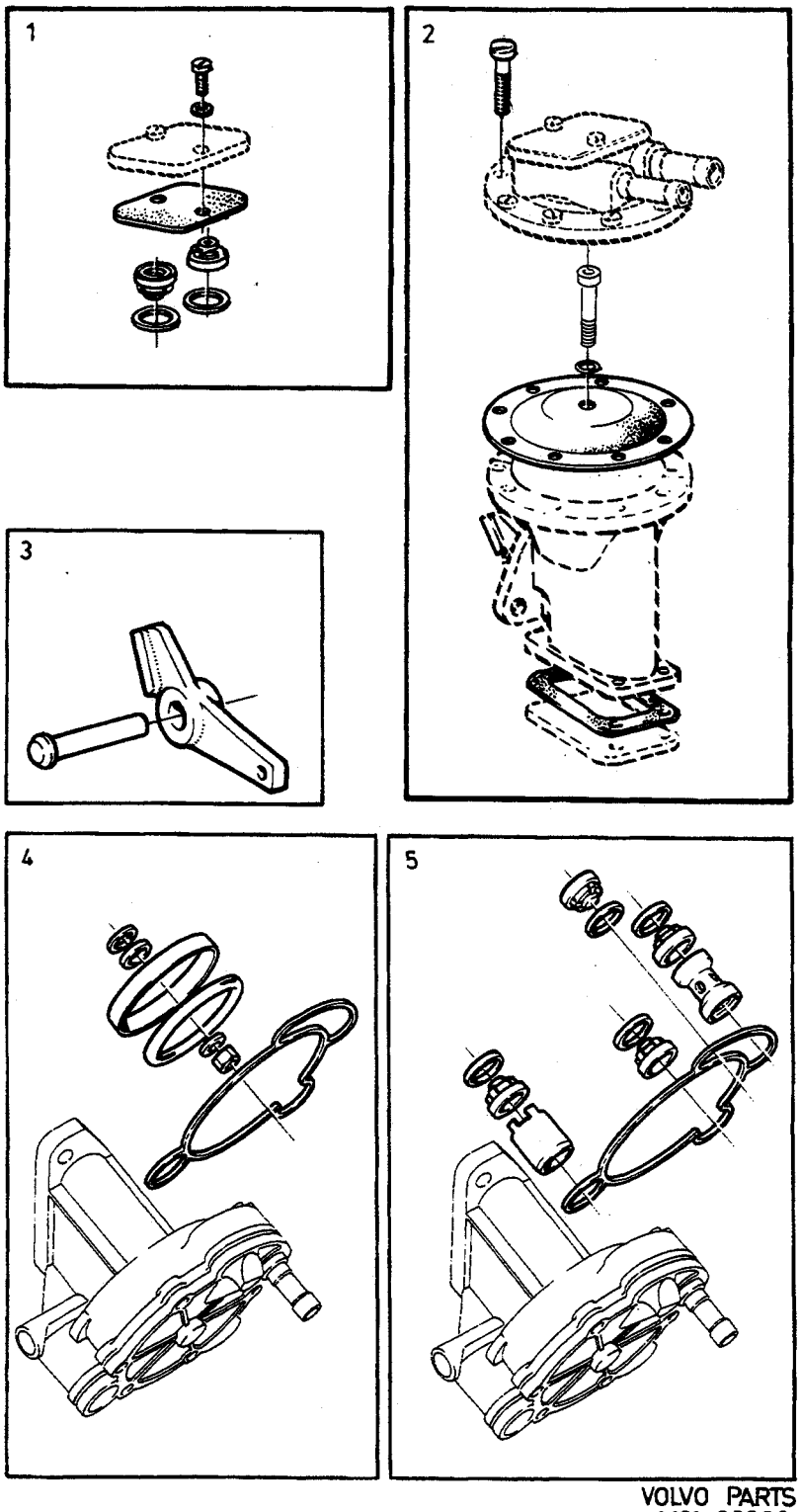

VOLVO PARTS
1101 39858
(111:5)

A
B
C
D
E

REPARATIONSSATS VAKUUMPUMP REPARATURSÄTZE VAKUUMPUMPE

Grupp
Gruppe
52

Sida
Seite
1147

Pos	Artikel nr Artikelnr.	Antal / Anzahl A	B	C	D	E	PS	Benämning	Bezeichnung	Anmärkning Anmerkung	SR
1	272586-9	1	-	-	-	-		Ventilsats	Ventilsatz	B27, B28F	3
2	272587-7	1	-	-	-	-		Membransats	Membransatz	B27, B28F	3
3	272647-9	1	-	-	-	-		Hävarmsats	Hebelsatz	B27, B28F	3
4	272722-0	1	-	-	-	-		Reparationssats	Reparatursatz	DSL	3
5	272723-8	1	-	-	-	-		Reparationssats	Reparatursatz	DSL	3

A		UNDERGRUPP PARKERINGSBROMS	UNTERGRUPPE FESTSTELLBREMSE	Grupp Gruppe 55
B				
C				Sida Seite 1149
D				
E				

Pos	Artikel nr Artikelnr.	Antal / Anzahl A	B	C	D	E	P S	Benämning	Bezeichnung	Anmärkning Anmerkung	S R
		-	-	-	-	-		Handbroms	Handbremse	SEE 55 - 1151	

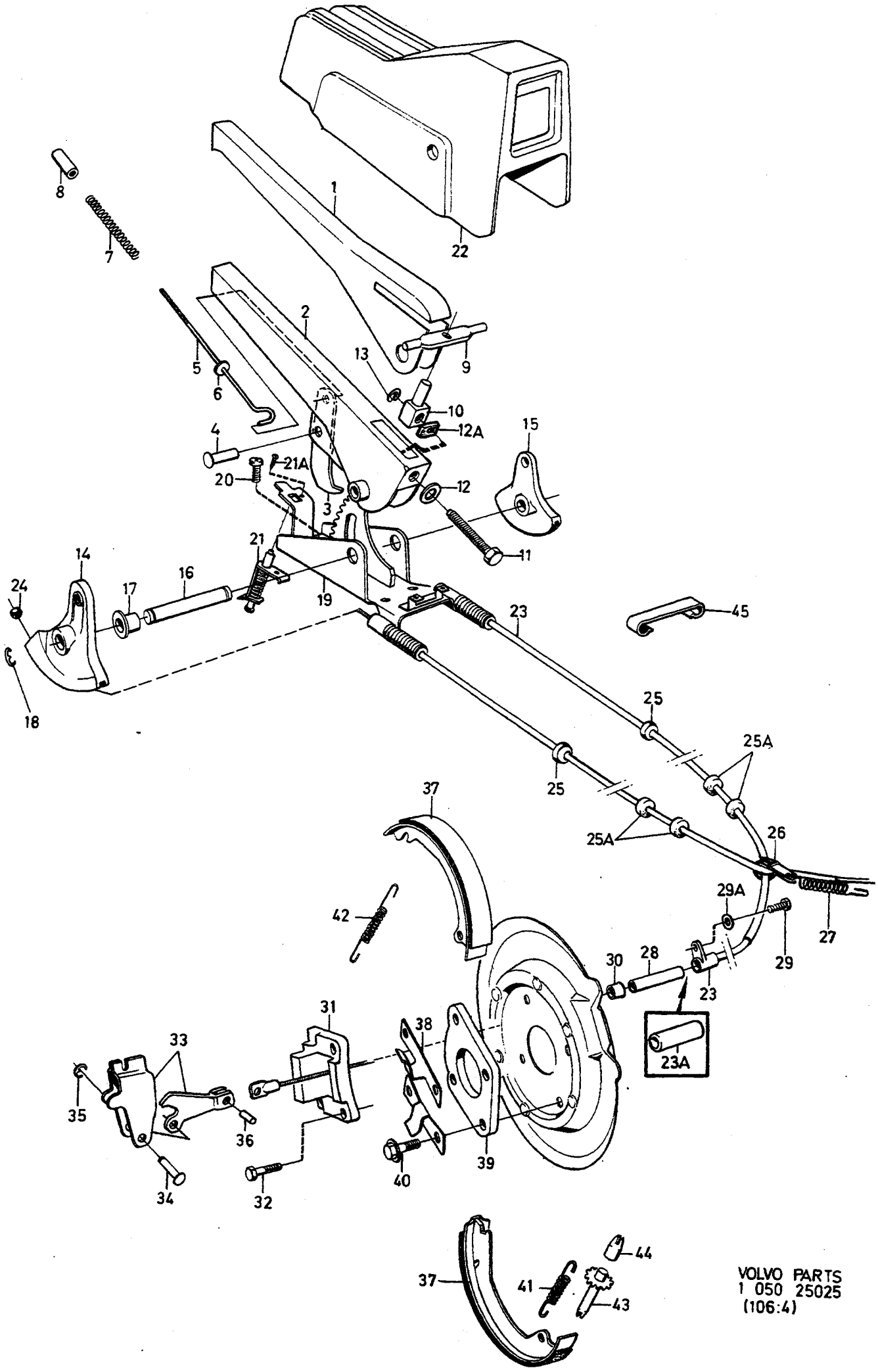
1
2
3
4
5
6
7
8
9
10
11
12
12A
13
14
15
16
17
18
19
20
21
21A
22
23
23A
24
25
25A
26
27
28
29
29A
30
31
32
33
34
35
36
37
38
39
40
41
42
43
44
45
VOLVO PARTS
1 050 25025
(106:4)

A
B
C
D
E

HANDBROMS — HANDBREMSE

Grupp Gruppe 55

Sida Seite 1151

Pos	Artikel nr Artikelnr.	Antal / Anzahl A	B	C	D	E	PS	Benämning	Bezeichnung	Anmärkning Anmerkung	SR
1	1206771-6	1	-	-	-	-		Handtag, svart	Griff, schwarz	-1979	4
	1206771-6	1	-	-	-	-		Handtag, svart	Griff, schwarz	1980-	4
	1272534-7	1	-	-	-	-		Handtag, brun	Griff, braun	1980-	4
	1272531-3	1	-	-	-	-		Handtag, blå	Griff, blau	1980-	4
	1272532-1	1	-	-	-	-		Handtag, beige	Griff, beige	1980-	4
	1272533-9	1	-	-	-	-		Handtag, grå	Griff, grau	1980-	4
2	1205936-6	1	-	-	-	-		Spak	Hebel		4
3	1272631-1	1	-	-	-	-		Spärrhake	Sperrhaken	(1205939)	4
4	947693-8	1	-	-	-	-		Hålnit	Hohlniet		2
5	1205940-8	1	-	-	-	-		Tryckstång	Druckstange		3
6	191156-9	1	-	-	-	-		Bricka	Scheibe		2
7	1359502-0	1	-	-	-	-		Fjäder	Feder	(659603)	3
8	654980-2	1	-	-	-	-		Knapp	Knopf		4
9	1205941-6	1	-	-	-	-		Ok	Joch		3
10	1228984-9	1	-	-	-	-		Bult	Bolzen		3
11	*1205943*	1	-	-	-	-	OP	Ställskruv	Stellschraube		3
12	960148-5	1	-	-	-	-		Bricka	Scheibe		2
12a	1228972-4	1	-	-	-	-		Friktionsbricka	Reibscheibe		3
13	951668-3	1	-	-	-	-		Spårryttare	Nutenläufer		2
14	1205949-9	1	-	-	-	-		Kvadrant, v	Quadrant, l		4
15	1205985-3	1	-	-	-	-		Kvadrant, h	Quadrant, r		4
16	1205947-3	1	-	-	-	-		Axel	Welle		4
17	1205948-1	2	-	-	-	-		Bussning	Buchse		3
18	940217-3	2	-	-	-	-		Spårring	Nutring		2
19	1205944-0	1	-	-	-	-		Konsol	Konsole		4
20	969431-6	4	-	-	-	-		Skruv	Schraube	(948096)	2
21		1	-	-	-	-		Strömställare	Schalter	SEE 36•767	
☆ 21a	969462-1	1	-	-	-	-		Skruv	Schraube	(955115)	2
22		1	-	-	-	-		Handbromskåpa	Handbremsverkleidung	SEE 88•1775	
23	1205743-6	2	-	-	-	-		Handbromswire	Handbremsseil		1
23a	*1272441*	2	-	-	-	-	OP	Slang för handbromswire	Schlauch für Handbremsdrahtzug		3
24	963105-2	2	-	-	-	-		Låsmutter	Sicherungsmutter		2
25	941269-3	2	-	-	-	-		Skyddsplugg	Verschlusskappe	(941265)	2
25a	1228608-4	4	-	-	-	-		Gummiring	Gummiring		3
26	952637-7	1	-	-	-	-		Klamma	Klemme	(943717)	2
27	1228949-2	1	-	-	-	-		Fjäder	Feder		3
28	1272440-7	2	-	-	-	-		Hylsa	Hulse		3
29	949734-8	2	-	-	-	-		Skruv	Schraube	(955294) ALTER 1. M8 x 16	2
	1272470	2	-	-	-	-	OP	Skruv	Schraube	ALTER 2. M8X20	2
29a	955894-1	2	-	-	-	-		Bricka	Scheibe	ALTER 2	2
30	1205904-4	2	-	-	-	-		Tätningsring	Dichtring		3
31	1205953-1	2	-	-	-	-		Ankare	Anker		4
32	949463-4	4	-	-	-	-		Låsskruv	Sicherungsschraube	EXC 245 CH 269705-270160	2
	968234-5	4	-	-	-	-		Skruv	Schraube	(947487) 245 CH 269705-270160.	2
33	1205849-1	2	-	-	-	-		Expander	Schwellkörper		3
34	1221869-9	1	-	-	-	-		•Bult	•Bolzen		3
35	940213-2	1	-	-	-	-		•Spårryttare	•Nutenläufer		2
36	1206339-2	2	-	-	-	-		Axel	Welle		4
37	1330310-2	4	-	-	-	-		Bromsback med asbestfria belägg	Bremsbacke mit asbestfrein Belägen	(1229428)	3
38	1205887-1	4	-	-	-	-		Fixeringsfjäder	Arretierfeder		3
39	383095-7	2	-	-	-	-		Tryckplåt	Druckstock		4
40	970945-2	8	-	-	-	-		Skruv	Schraube	(955315)	2
41	1212200-8	2	-	-	-	-		Returfjäder	Ruckholfeder		3
42	1273836-5	2	-	-	-	-		Returfjäder	Ruckholfeder	(1212199)	3
43	677525-8	2	-	-	-	-		Justeranordning	Nachstellvorrichtung	1)	3
44	677528-2	2	-	-	-	-		Hylsa	Hulse	1)	3

1) Reservdelsutförande. / Ersatzteilausführung.

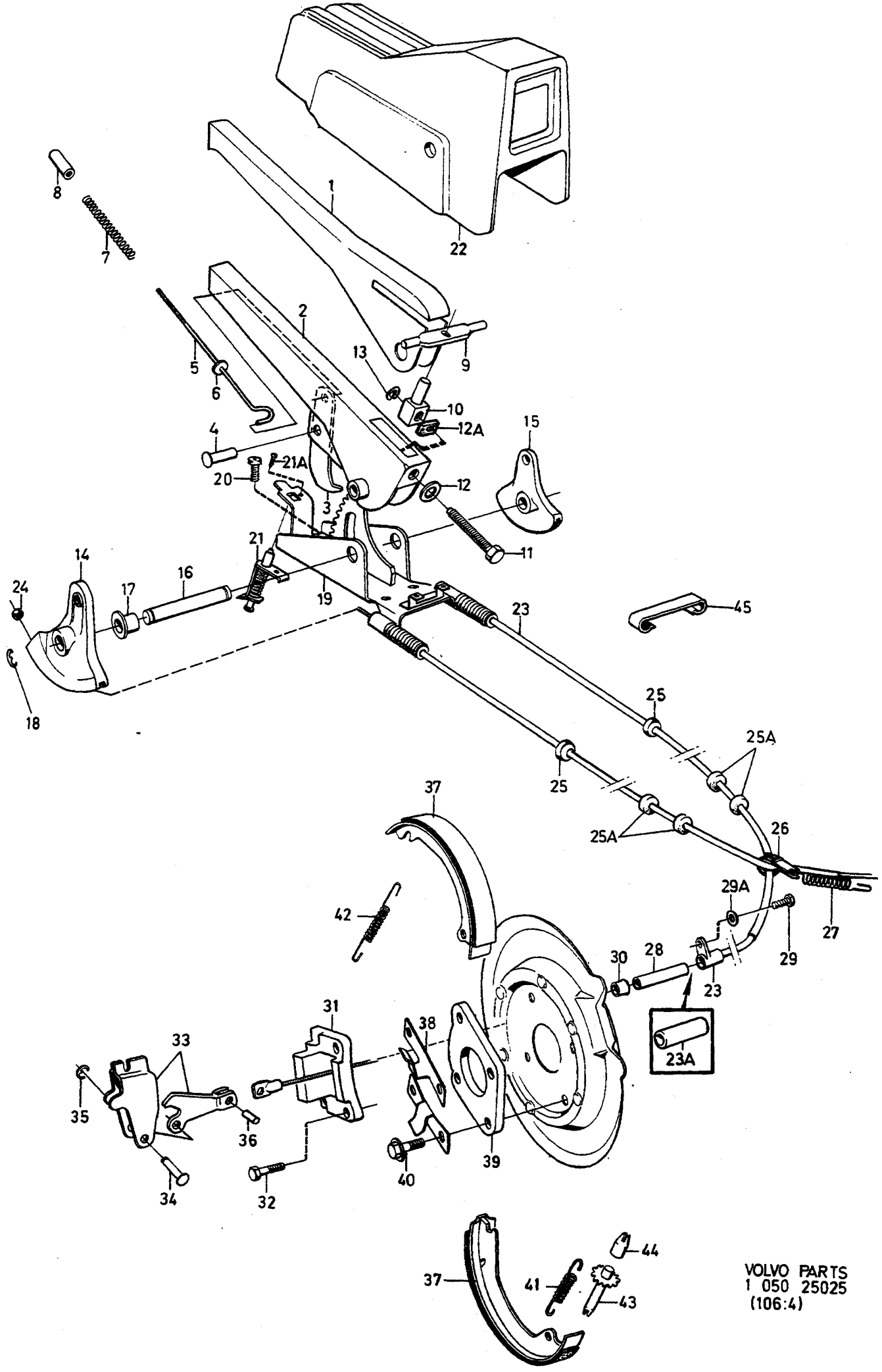
1
2
3
4
5
6
7
8
9
10
11
12
12A
13
14
15
16
17
18
19
20
21
21A
22
23
23A
24
25
25A
26
27
28
29
29A
30
31
32
33
34
35
36
37
38
39
40
41
42
43
44
45
VOLVO PARTS
1 050 25025
(106:4)

A		HANDBROMS HANDBREMSE	Grupp Gruppe 55
B			
C			Sida Seite 1153
D			
E			

Pos	Artikel nr Artikelnr.	Antal / Anzahl A	B	C	D	E	PS	Benämning	Bezeichnung	Anmärkning Anmerkung	SR
45	1228842-9	1	-	-	-	-		Hållare	Halteklammer		3

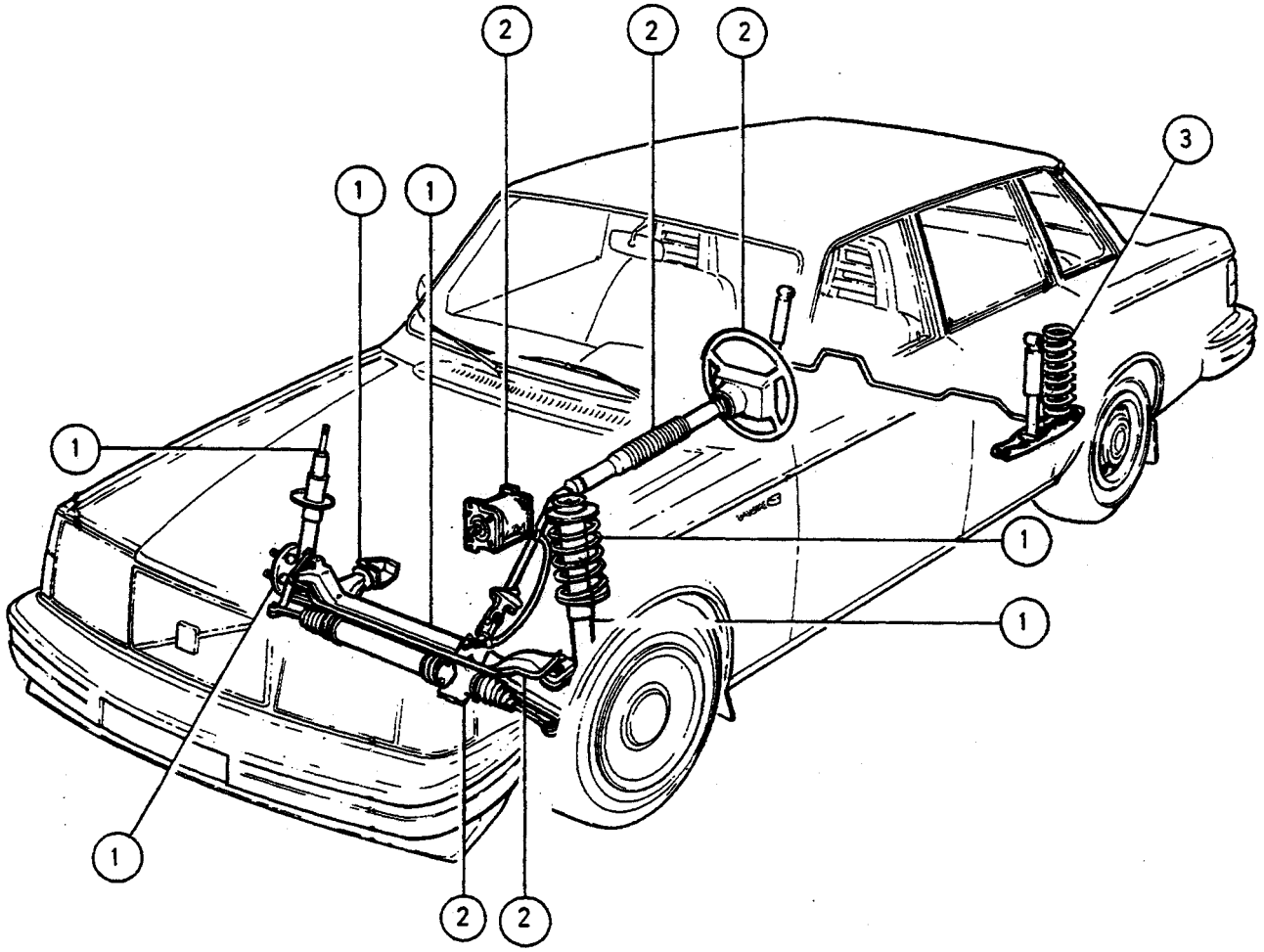

©VOLVO
Genuine Parts
PV600 41139
(107:1)

GRUPP INDEX
HJULUPPHÄNGNING, STYRNING

GRUPPENINDEX
RADAUFHÄNGUNG, LENKUNG

Pos	Benämning	Bezeichnung	Anmärkning Anmerkung
	UNDERGRUPP 61	**UNTERGRUPPE 61**	
1	Framhjulsupphängning	Vorderradaufhängung	SEE 61•1159
	UNDERGRUPP 64	**UNTERGRUPPE 64**	
2	Styrning	Lenkung	SEE 64•1171
	UNDERGRUPP 65	**UNTERGRUPPE 65**	
3	Bakhjulsupphängning	Hinterradaufhängung	SEE 65•1231

A		UNDERGRUPP FRAMHJULSUPPHÄNGNING	UNTERGRUPPE VORDERRADAUFHÄNGUNG	Grupp Gruppe 61
B				
C				
D				Sida Seite 1159
E				

Pos	Artikel nr Artikelnr.	Antal / Anzahl A	B	C	D	E	P S	Benämning	Bezeichnung	Anmärkning Anmerkung	S R
		-	-	-	-	-		Framaxel	Vorderachse	SEE 61•1161	
		-	-	-	-	-		Fjäderben	Federbein		
		-	-	-	-	-		Reparationssats	Reparatursätze	SEE 61•1167	
		-	-	-	-	-		Kulled	Kugelgelenk		
		-	-	-	-	-		Fjädersäte	Federsitz		
		-	-	-	-	-		Reparationssats	Reparatursätze	SEE 61•1169	
		-	-	-	-	-		Framhjulslager	Vorderradlager		

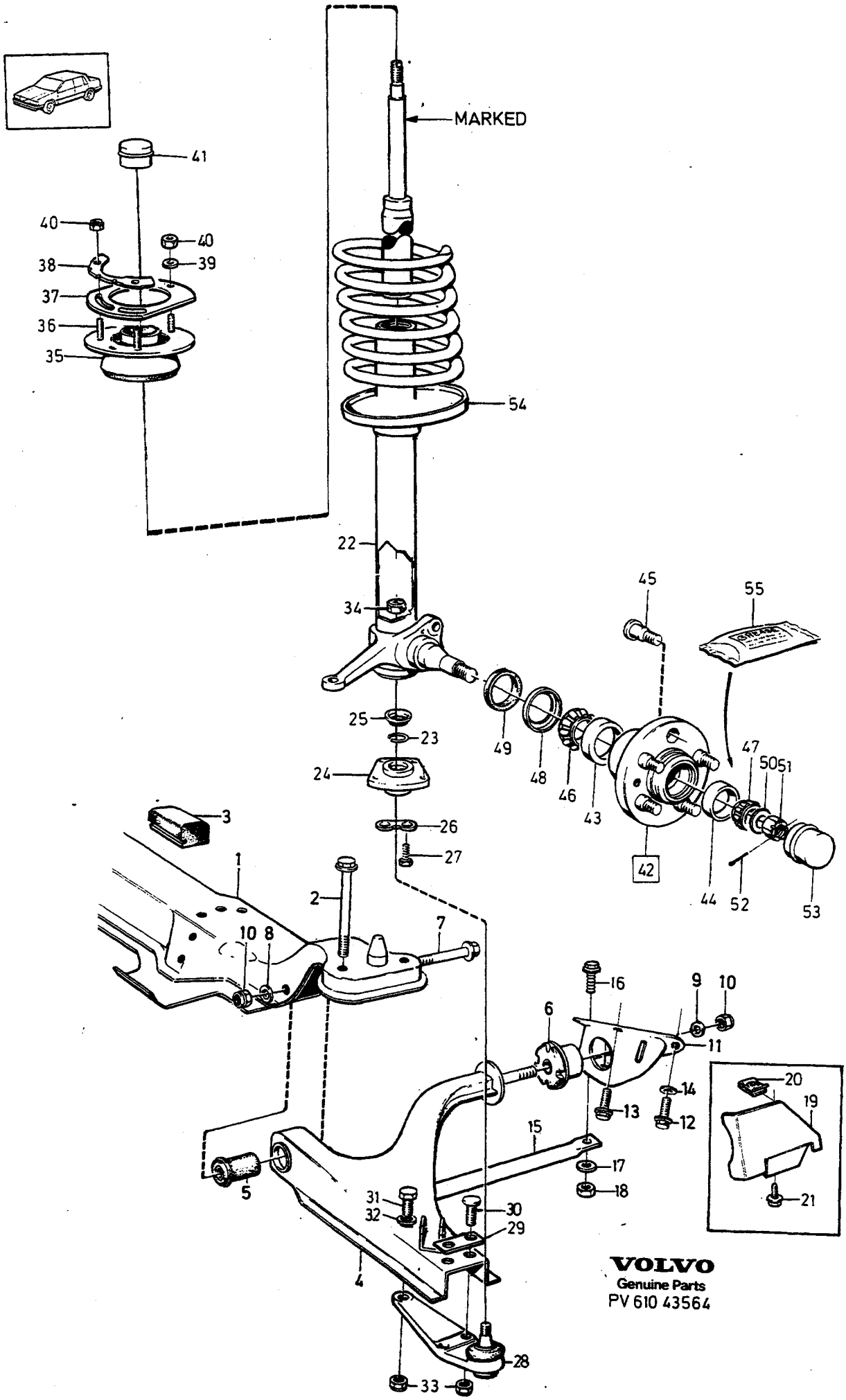

VOLVO
Genuine Parts
PV 610 43564

A
B
C
D
E

FRAMAXEL
FJÄDERBEN

VORDERACHSE
FEDERBEIN

Grupp
Gruppe
61

Sida
Seite
1161

Pos	Artikel nr Artikelnr.	Antal / Anzahl A	B	C	D	E	P S	Benämning	Bezeichnung	Anmärkning Anmerkung	S R
1	1205674-3	1	-	-	-	-		Frambalk	Vorderquerträger		4
2	946474-4	4	-	-	-	-		Flänsskruv	Flanschschraube		2
3	1206478-8	1	-	-	-	-		Gummikudde	Gummikissen	4 CYL	3
		1	-	-	-	-	NS	Buffert	Puffer	EXC DSL (USA), (CDN) DSL (USA), (CDN)	
4	1205680-0	1	-	-	-	-		Länkarm, v	Querlenker, l		2
	1229923-6	1	-	-	-	-		Länkarm, v förstärkt	Querlenker, l verstärkt		2
	1205686-7	1	-	-	-	-		Länkarm, h	Querlenker, r		2
	1229925-1	1	-	-	-	-		Länkarm, h förstärkt	Querlenker, r verstärkt		2
5	1205825-1	2	-	-	-	-		Bussning, främre	Buchse, v		2
6	1359812-3	1	-	-	-	-		Bussning, v bakre	Buchse, l hintere	(1273711)	2
	1273778-9	1	-	-	-	-		Bussning, h bakre	Buchse, r hintere	(1273711)	2
7	946473-6	2	-	-	-	-		Flänsskruv	Flanschschraube		2
8	955897-4	2	-	-	-	-		Bricka	Scheibe		2
9	960144-4	2	-	-	-	-		Bricka	Scheibe		2
10	971084-9	4	-	-	-	-		Låsmutter	Sicherungsmutter	(946034)	4
11	1205819-4	1	-	-	-	-		Konsol, v	Konsole, l		4
	(1273792)	1	-	-	-	-	SP	Konsol, v förstärkt	Konsole, l verstärkt	REPL 1 PCS 1272493-6, 1 PCS 1273711-0	4
	1205822-8	1	-	-	-	-		Konsol, h	Konsole, r		4
	(1273793)	1	-	-	-	-	SP	Konsol, h förstärkt	Konsole, r verstärkt	REPL 1 PCS 1272494-4, 1 PCS 1273711-0	4
	1272494-4	1	-	-	-	-		Konsol, h förstärkt	Konsole, r verstärkt		4
	1272493-6	1	-	-	-	-		Konsol, v förstärkt	Konsole, l verstärkt		4
12	948327-2	4	-	-	-	-		Flänsskruv	Flanschschraube	M10X25	2
13	948327-2	2	-	-	-	-		Flänsskruv	Flanschschraube	M10X25	2
14	960148-5	2	-	-	-	-		Bricka	Scheibe		2
15	1229483-1	2	-	-	-	-		Stag	Strebe		4
16	946441-3	4	-	-	-	-		Flänsskruv	Flanschschraube		2
17	960148-5	4	-	-	-	-		Bricka	Scheibe		2
18	971083-1	4	-	-	-	-		Låsmutter	Sicherungsmutter	(945654)	2
19	1273398-6	1	-	-	-	-		Värmesköld	Wärmeschild	(1304237) B21 TURBO, B28F	4
20	1255989-4	1	-	-	-	-		Fjädermutter	Federverschlussmutter		2
21	946485-0	1	-	-	-	-		Skruv	Schraube		2
22	*(1359629)*	1	-	-	-	-	SP	Fjäderben, v	Federbein, l	1) (1229917) M16 242 CH APP-190000 244 CH APP-595000 245 CH APP-320000 262 CH APP-8400 264 CH APP-110000 265 CH APP-29000	2
	(1359630)	1	-	-	-	-	SP	Fjäderben, h	Federbein, r	2) (1229918) M16 242 CH APP-190000 244 CH APP-595000 245 CH APP-320000 262 CH APP-8400 264 CH APP-110000 265 CH APP-29000	2
	1330738-4	1	-	-	-	-		Fjäderben, v	Federbein, l	(1273439) M18 242 CH APP 190001- 244 CH APP 595001-1000000, CH 1- 245 CH APP 320001- 262 CH APP 8401- 264 CH APP 110001- 265 CH APP 29001-.	3

1) REPL 1 PCS 1330738-4, 1 PCS 1229073-0, 1 PCS 271391-5, 1 PCS 1272918-2.
2) REPL 1 PCS 1330739-2, 1 PCS 1229073-0, 1 PCS 271391-5, 1 PCS 1272918-2.

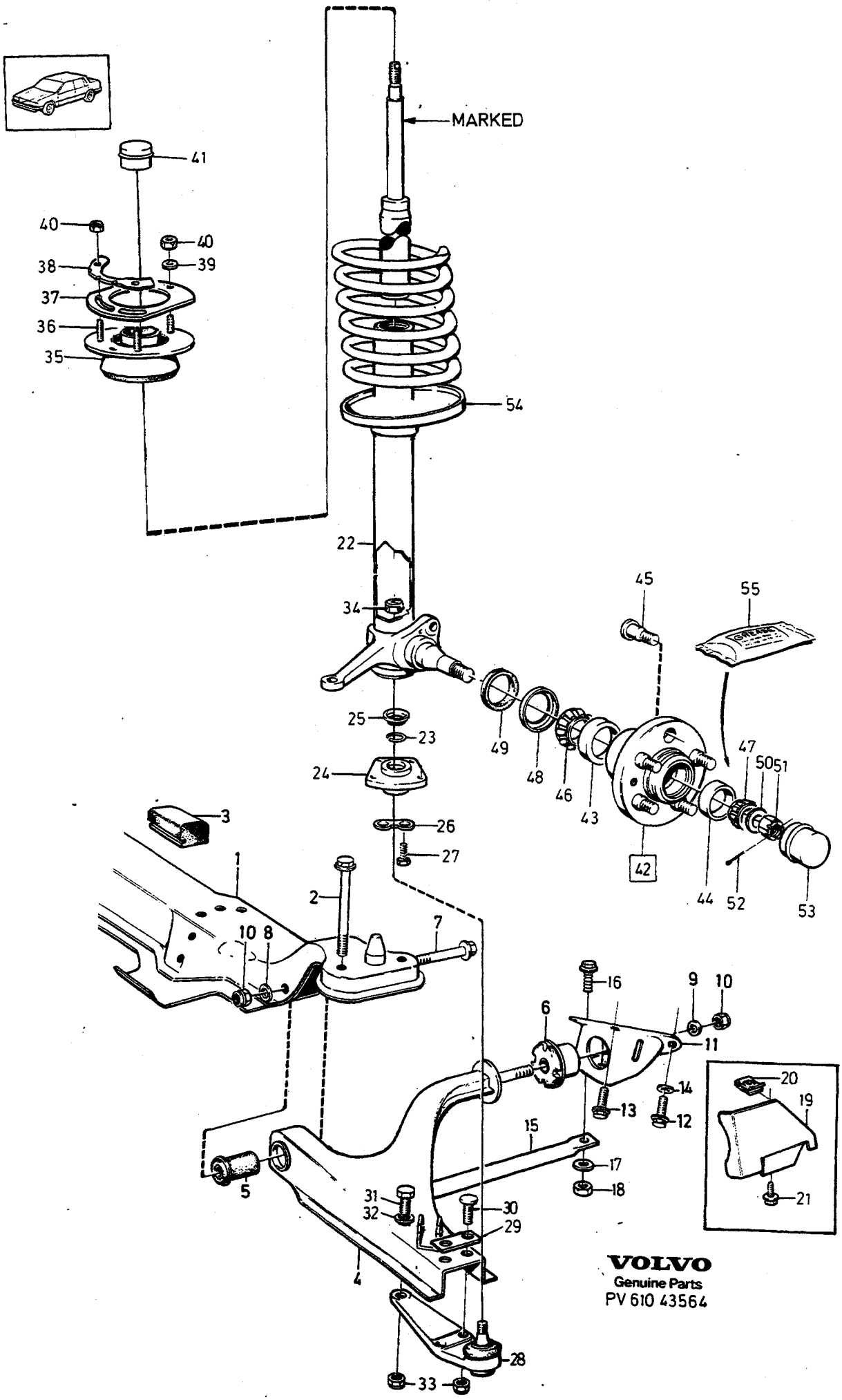

VOLVO
Genuine Parts
PV 610 43564

A
B
C
D
E

FRAMAXEL
FJÄDERBEN

VORDERACHSE
FEDERBEIN

Grupp
Gruppe
61

Sida
Seite
1163

Pos	Artikel nr Artikelnr.	Antal / Anzahl					PS	Benämning	Bezeichnung	Anmärkning Anmerkung	SR
		A	B	C	D	E					
	1330739-2	1	-	-	-	-		Fjäderben, h	Federbein, r	(1273440) M18 242 CH APP 190001- 244 CH APP 595001-1000000, CH 1- 245 CH APP 320001- 262 CH APP 8401- 264 CH APP 110001- 265 CH APP 29001-.	3
23	949147-3	2	-	-	-	-		• Spårring	• Nutring		2
24	1229425-2	2	-	-	-	-		Fäste	Halterung		3
25	1229423-7	2	-	-	-	-		Säte	Sitz		3
26	1229417-9	4	-	-	-	-		Låsbricka	Sicherungsscheibe		2
27	948336-3	8	-	-	-	-		Skruv	Schraube		2
28		1	-	-	-	-	KN	Kulled, v	Kugelgelenk, l	P.S	
		1	-	-	-	-	KN	Kulled, h	Kugelgelenk, r	P.S	
		2	-	-	-	-	KN	Kulled	Kugelgelenk	STD W/O P.S	
29	1221549-7	2	-	-	-	-		Skruvplatta	Gewindeplatte		4
30		4	-	-	-	-	NS	• Skruv	• Schraube		
31	970898-3	2	-	-	-	-		Skruv	Schraube	(963265)	2
32	955897-4	2	-	-	-	-		Bricka	Scheibe		2
33	946810-9	6	-	-	-	-		Låsmutter	Sicherungsmutter		2
34	948068-2	2	-	-	-	-		Mutter	Mutter		2
35	1272455-5	2	-	-	-	-		Stötdämparfäste	Stossdämpferbefestigung		2
36		3	-	-	-	-	NS	• Skruv	• Schraube		
37	1247816-0	2	-	-	-	-		Stödplatta	Stutzplatte		4
38	1228577-1	2	-	-	-	-		Täckplåt	Abdeckblech		3
39	955894-1	2	-	-	-	-		Bricka	Scheibe		2
40	948645-7	6	-	-	-	-		Flänslåsmutter	Flanschverschlussmutter	(946036)	2
41	1205982-0	2	-	-	-	-		Skyddskapsel	Schutzkappe		2
42	1228941-9	2	-	-	-	-		Framhjulsnav	Vorderradnabe	ALTER 1. M16	3
	1229073-0	2	-	-	-	-		Framhjulsnav	Vorderradnabe	ALTER 2. M18	3
43	181587-7	2	-	-	-	-	IK	• Ytterring	• Aussenring	ALTER 1	2
	183577-6	2	-	-	-	-	IK	• Ytterring	• Aussenring	ALTER 2	2
44	181584-4	2	-	-	-	-	IK	• Ytterring	• Aussenring	ALTER 1	3
	184070-1	2	-	-	-	-	IK	• Ytterring	• Aussenring	ALTER 2 REPL 1 PCS 1387691-7, 1 PCS 1387690-9.	3
45	1229808-9	10	-	-	-	-		• Hjulbult främre	• Radbolzen vordere		2
		-	-	-	-	-		Hjulbult bakre	Radbolzen hintere	SEE 46 • 1089	
46	181588-5	2	-	-	-	-	IK	Innerring	Innenring	ALTER 1	3
	183576-8	2	-	-	-	-	IK	Innerring	Innenring	ALTER 2	2
47	181585-1	2	-	-	-	-	IK	Innerring	Innenring	ALTER 1	3
	184071-9	2	-	-	-	-	IK	Innerring	Innenring	ALTER 2 REPL 1 PCS 1387691-7, 1 PCS 1387690-9.	2
48	684731-3	2	-	-	-	-	IK	Tätningsbricka	Dichtscheibe	ALTER 1. I.DIA 46 mm	2
	1273517-1	2	-	-	-	-	IK	Tätningsbricka	Dichtscheibe	ALTER 2. I.DIA 43 mm	2
	1229075-5	2	-	-	-	-	IK	Tätningsbricka	Dichtscheibe	242 CH APP 191001- 244 CH APP 595001-1000000, CH 1- 245 CH APP 320001- 262 CH APP 8401- 264 CH APP 110001- 265 CH APP 29001-.	2
49	944185-8	2	-	-	-	-	IK	Tätningsring	Dichtring		2
50	941524-1	2	-	-	-	-		Bricka	Scheibe		2
51	1273045-3	2	-	-	-	-		Mutter	Mutter	(948518) ALTER 1. M16	2
	1272918-2	2	-	-	-	-		Mutter	Mutter	ALTER 2. M18	2
52	907861-9	2	-	-	-	-	IK	Saxpinne	Splint		2
53	1359149-0	2	-	-	-	-	IK	Fettkapsel	Fettbuchse	(1273046)	3
54	1330551-1	2	-	-	-	-		Fjädersäte	Federsitz		2
55	1161241-3	1	-	-	-	-	IK	Hjullagerfett	Radlagerfett	(1161232)	6

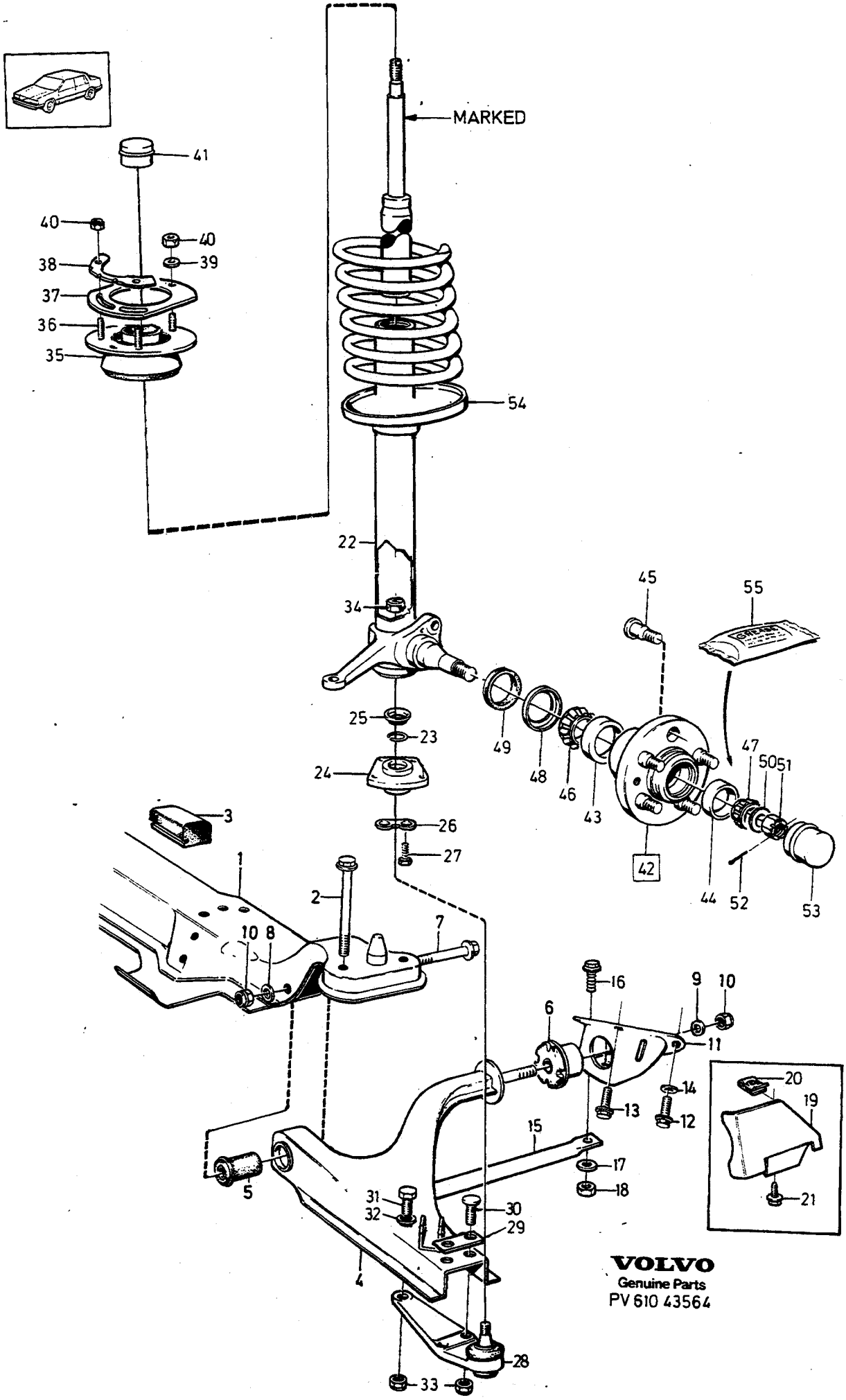

VOLVO
Genuine Parts
PV 610 43564

A
B
C
D
E

FRAMAXEL
FJÄDERBEN

VORDERACHSE
FEDERBEIN

Grupp
Gruppe
61

Sida
Seite
1165

Pos	Artikel nr Artikelnr.	Antal / Anzahl A	B	C	D	E	P S	Benämning	Bezeichnung	Anmärkning Anmerkung	S R
	273161-0	2	-	-	-	-		Framhjulslagersats	Vorderradlagersatz	SEE 61 • 1169	3
	271391-5	2	-	-	-	-		Framhjulslagersats	Vorderradlagersatz	(273824) SEE 61 • 1169	3
	274117-1	1	-	-	-	-		Kulledsats	Kugelgelenksatz	L.H. STD W/O P.S SEE 61 • 1167	2
	274117-1	1	-	-	-	-		Kulledsats	Kugelgelenksatz	R.H. STD W/O P.S SEE 61 • 1167	2
	274118-9	1	-	-	-	-		Kulledsats	Kugelgelenksatz	L.H. P.S SEE 61 • 1167	2
	274119-7	1	-	-	-	-		Kulledsats	Kugelgelenksatz	R.H. P.S SEE 61 • 1167 SEE 61 • 1167 SEE 61 • 1167	2
	274100-7	2	-	-	-	-		Reparationssats	Reparatursatz	SEE 61 • 1167	1

1

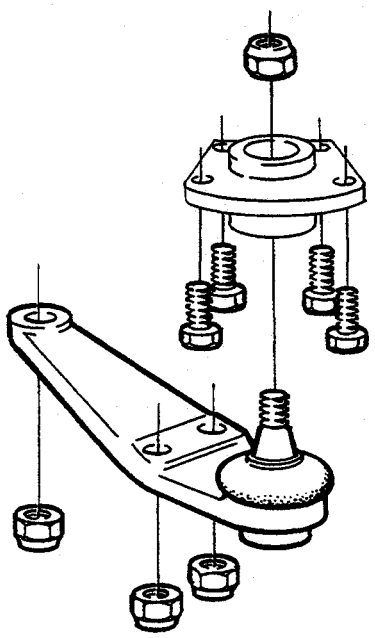

2

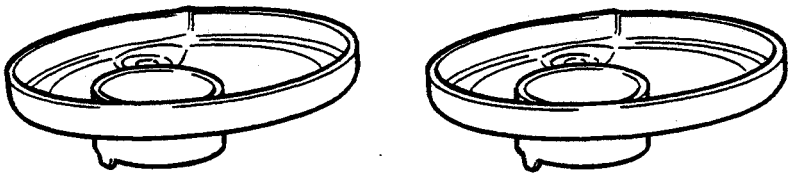

VOLVO PART

1 101 39085

(111:5)

A
B
C
D
E

REPARATIONSSATS
KULLED
FJÄDERSÄTE

REPARATURSÄTZE
KUGELGELENK
FEDERSITZ

Grupp
Gruppe
61

Sida
Seite
1167

Pos	Artikel nr Artikelnr.	Antal / Anzahl					PS	Benämning	Bezeichnung	Anmärkning Anmerkung	SR
		A	B	C	D	E					
1	274117-1	1	-	-	-	-		Kulledsats	Kugelgelenksatz	L.H. W/O P.S	2
	274117-1	1	-	-	-	-		Kulledsats	Kugelgelenksatz	R.H. W/O P.S	2
	274118-9	1	-	-	-	-		Kulledsats	Kugelgelenksatz	L.H. P.S	2
	274119-7	1	-	-	-	-		Kulledsats	Kugelgelenksatz	R.H. P.S	2
2	274100-7	2	-	-	-	-		Reparationssats byte fjäderbenstallrik	Reparatursatz Austausch Federbeinteller		1

1

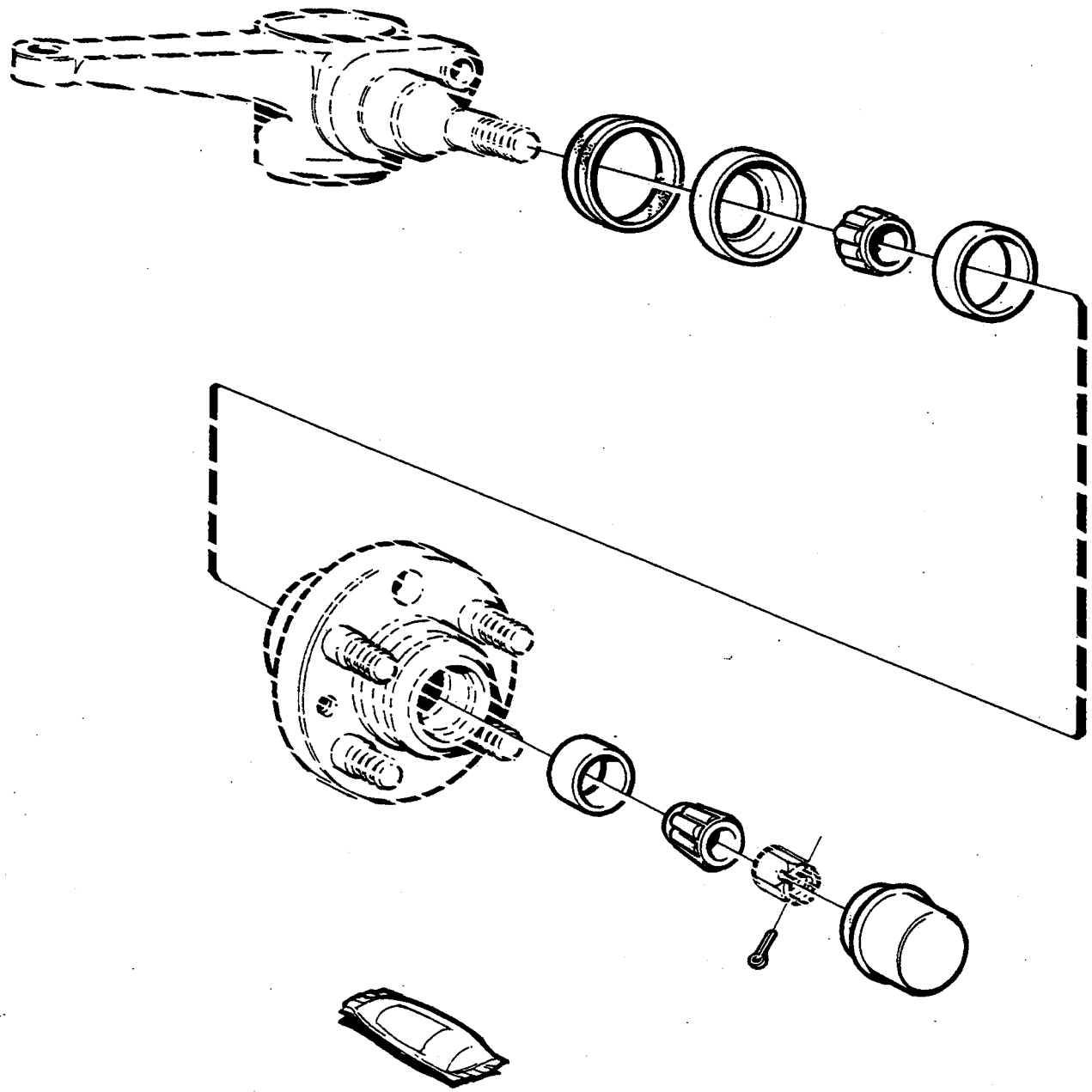

A
B
C
D
E

REPARATIONSSATS FRAMHJULSLAGER
REPARATURSÄTZE VORDERRADLAGER

Grupp Gruppe 61
Sida Seite 1169

Pos	Artikel nr Artikelnr.	Antal / Anzahl A	B	C	D	E	PS	Benämning	Bezeichnung	Anmärkning Anmerkung	SR
1	273161-0	2	-	-	-	-		Framhjulslagersats	Vorderradlagersatz	242 CH APP-191000 244 CH APP-595000 245 CH APP-320000 262 CH APP-8400 264 CH APP-110000 265 CH APP-29000	3
	271391-5	2	-	-	-	-		Framhjulslagersats	Vorderradlagersatz	(273824) 242 CH APP 191001- 244 CH APP 595001-1000000, CH 1- 245 CH APP 320001- 262 CH APP 8401- 264 CH APP 110001- 265 CH APP 29001-.	3

A
B
C
D
E

UNDERGRUPP
STYRNING

UNTERGRUPPE
LENKUNG

Grupp
Gruppe
64

Sida
Seite
1171

Pos	Artikel nr Artikelnr.	Antal / Anzahl A	B	C	D	E	PS	Benämning	Bezeichnung	Anmärkning Anmerkung	SR
		-	-	-	-	-		Styrning styrväxel rattaxel	Lenkung Lenkgetriebe lenkspindel	SEE 64 • 1173	
		-	-	-	-	-		Ratt	Lenkrad	SEE 64 • 1177	
		-	-	-	-	-		Styrväxel	Lenkgetriebe	SEE 64 • 1179	
		-	-	-	-	-		Servoutrustning B17-B23, D20, D24	Servo-Ausrüstung B17-B23, D20, D24		
		-	-	-	-	-		Styrväxel	Lenkgetriebe	SEE 64 • 1187	
		-	-	-	-	-		Servoutrustning B27, B28	Servo-Ausrüstung B27, B28		
		-	-	-	-	-		Reparationssats	Reparatursätze	SEE 64 • 1221	
		-	-	-	-	-		Styrväxel	Lenkgetriebe		
		-	-	-	-	-		Reparationssats	Reparatursätze	SEE 64 • 1223	
		-	-	-	-	-		Styrväxel	Lenkgetriebe		
		-	-	-	-	-		Reparationssats	Reparatursätze	SEE 64 • 1225	
		-	-	-	-	-		Styrväxel	Lenkgetriebe		
		-	-	-	-	-		Reparationssats	Reparatursätze	SEE 64 • 1227	
		-	-	-	-	-		Styrväxel	Lenkgetriebe		
		-	-	-	-	-		Reparationssats	Reparatursätze	SEE 64 • 1229	
		-	-	-	-	-		Servopump	Servopumpe		

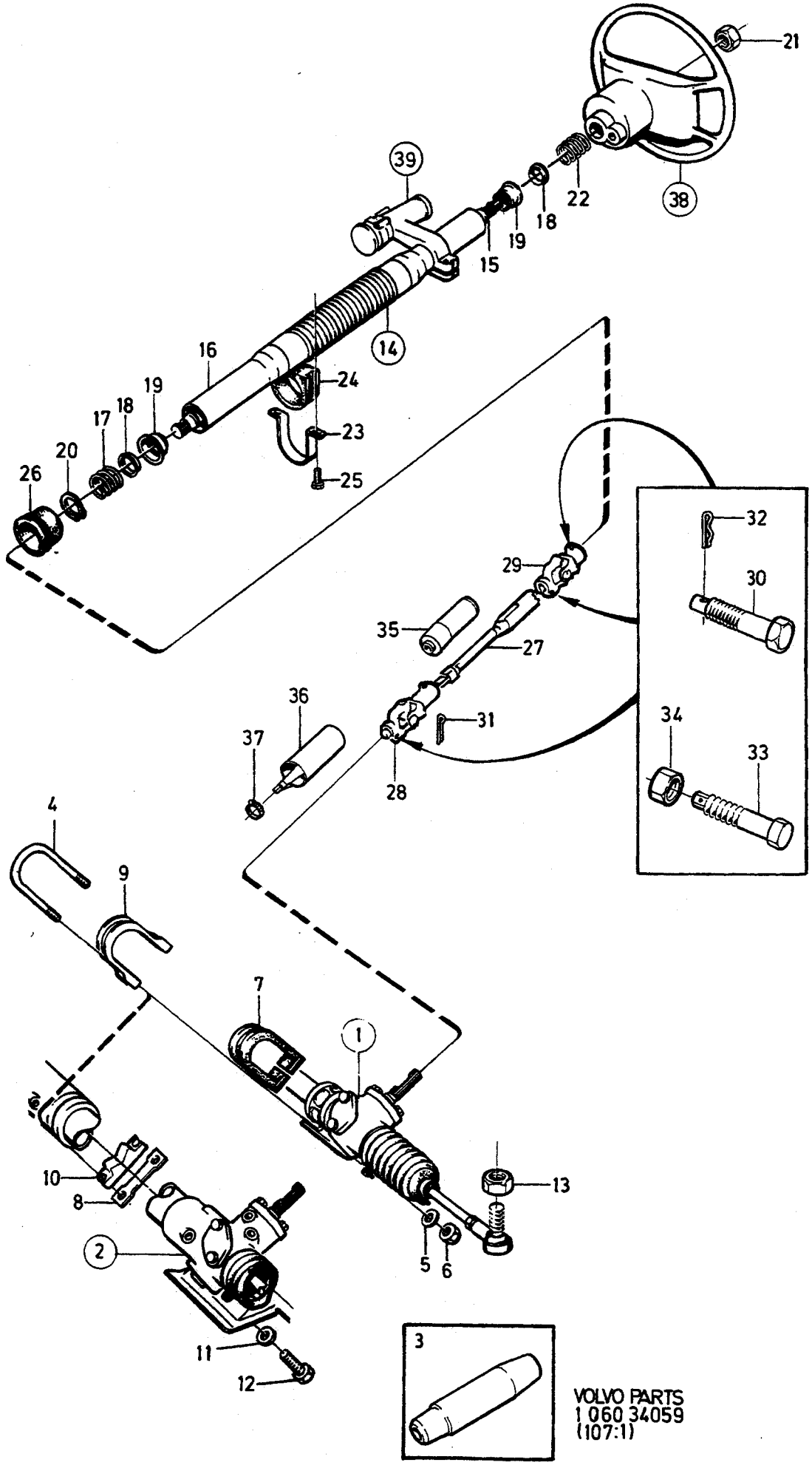
21
39
38
22
18
19
15
14
16
24
23
25
17
18
19
20
26
29
32
30
35
27
36
37
31
28
34
33
4
9
7
1
10
8
2
13
5
6
11
12
3
VOLVO PARTS
1 060 34059
(107:1)

A	L.H.D W/O P.S
B	R.H.D W/O P.S
C	L.H.D P.S
D	R.H.D P.S
E	

STYRNING STYRVÄXEL RATTAXEL — LENKUNG LENKGETRIEBE LENKSPINDEL

Grupp / Gruppe 64

Sida / Seite 1173

Pos	Artikel nr / Artikelnr.	Antal / Anzahl A	B	C	D	E	PS	Benämning	Bezeichnung	Anmärkning / Anmerkung	SR
1	*1229320*	1	-	-	-	-	NS	Styrväxel	Lenkgetriebe	1) CAM	
								SEE 64•1193	SEE 64•1193	REPL 1 PCS 1229324-7.	
	1229321-3	-	1	-	-	-		Styrväxel	Lenkgetriebe	1) CAM	5
		-	-	-	-	-		•SEE 64•1193	•SEE 64•1193		
	3516943-2	1	-	-	-	-		Styrväxel	Lenkgetriebe	2) (1229324)	5
		-	-	-	-	-		•SEE 64•1195	•SEE 64•1195	MARKED 1229324-7	
2		-	-	1	1	-		Styrväxel	Lenkgetriebe	B17, B19, B21, B23	
								Servoutrustning	Servo-Ausrüstung	D20, D24	
										SEE 64•1179	
		-	-	1	1	-		Styrväxel	Lenkgetriebe	B27, B28	
								Servoutrustning	Servo-Ausrüstung		
										SEE 64•1187	
3	1229388-2	2	2	1	1	-		Styrpinne	Fuhrungsstift		4
4	1272597-4	2	2	X	X	-		Krampa	Krampe		4
5	955894-1	4	4	2	2	-		Bricka	Scheibe		2
6	948645-7	4	4	2	2	-		Flänslåsmutter	Flanschverschlussmutter	(946036)	2
7	1205667-7	2	2	-	-	-		Mellanlägg	Beilegscheibe		4
8	1272517-2	-	-	1	-	-		Mellanlägg	Beilegscheibe	3) ZF	4
										4) CAM	
	1272517-2	-	-	-	1	-		Mellanlägg	Beilegscheibe	3) ZF	4
										5) CAM	
9	1228508-6	2	2	-	-	-		Bygel	Bugel		3
	1272678-2	-	-	1	-	-		Bygel	Bugel	6) CAM	3
	1272678-2	-	-	-	1	-		Bygel	Bugel	7) CAM	3
10	1272593-3	-	-	1	-	-		Mellanstycke	Einsatzstuck	LG 74 mm. ZF	4
										4) CAM	
	1272593-3	-	-	-	1	-		Mellanstycke	Einsatzstuck	LG 74 mm. ZF	4
										5) CAM	
	1272679-0	-	-	1	-	-		Mellanstycke aluminium	Einsatzstuck Aluminium	LG 72 mm	4
										6) CAM	
	1272679-0	-	-	-	1	-		Mellanstycke aluminium	Einsatzstuck Aluminium	LG 72 mm	4
										7) CAM	
11	955894-1	-	-	2	2	-		Bricka	Scheibe	ALTER 1. 8,4X16X10	2
	948871-9	-	-	2	2	-		Distansbricka	Abstandscheibe	ALTER 2. 8,4X18X10	2
12	949039-2	-	-	2	2	-		Låsskruv	Sicherungsschraube	ALTER 1. M8X60	2
	948060-9	-	-	2	2	-		Skruv	Schraube	ALTER 2. M8X25	2
13	946109-6	2	2	2	2	-		Låsmutter	Sicherungsmutter		2
14	1229733-9	1	1	1	1	-		Styrkolonn	Lenksäule		4
15		1	1	1	1	-	NS	•Rattaxel	•Lenkspindel		
16		1	1	1	1	-	NS	•Rattrör	•Mantelrohr		
17	85612-0	1	1	1	1	-		•Fjäder	•Feder		3
18	85613-8	2	2	2	2	-		•Säte	•Sitz		3
19	85611-2	2	2	2	2	-		•Kullager	•Kugellager		2
20	914456-9	1	1	1	1	-		•Spårring	•Nutring		2
21	973995-4	1	1	1	1	-		•Mutter	•Mutter	(1272286)	2
22	85612-0	1	1	1	1	-		Fjäder	Feder		3
23	1221417-7	1	1	1	1	-		Klamma	Klemme		3
24	1221677-6	1	1	1	1	-		Bussning	Buchse		3
25	946440-5	2	2	2	2	-		Flänsskruv	Flanschschraube		2
26	1205839-2	1	1	1	1	-		Tätning	Dichtung		3
27	1229208-2	1	1	-	-	-		Rattstång	Lenkspindel		4
	1229209-0	-	-	1	1	-		Rattstång	Lenkspindel		4

1) Serviceskylten märkt 2,4,5. / Serviceschild, mit kennzeichnung 2,4,5.
2) Serviceskylten märkt 3. / Serviceschild, mit Kennzeichnung 3.
3) 242 CH-191210, 244 CH-606891, 245 CH-324851, 264 CH-109706, 265 CH-28913.
4) 242 CH-APP 177710, 244 CH-531594, 245 CH-287113, 264 CH-91859, 265 CH-23908.
5) 242 CH-APP 177710, 244 CH-541035, 245 CH-291681, 264 CH-94023, 265 CH-24407.
6) 242 CH APP 177710-, 244 CH 531595-1000000. CH 1-, 245 CH 287114-, 264 CH 91860-, 265 CH 23909-.
7) 242 CH APP 177710-, 244 CH 541036-1000000. CH 1-, 245 CH 291682-, 264 CH 94024-, 265 CH 24408-.

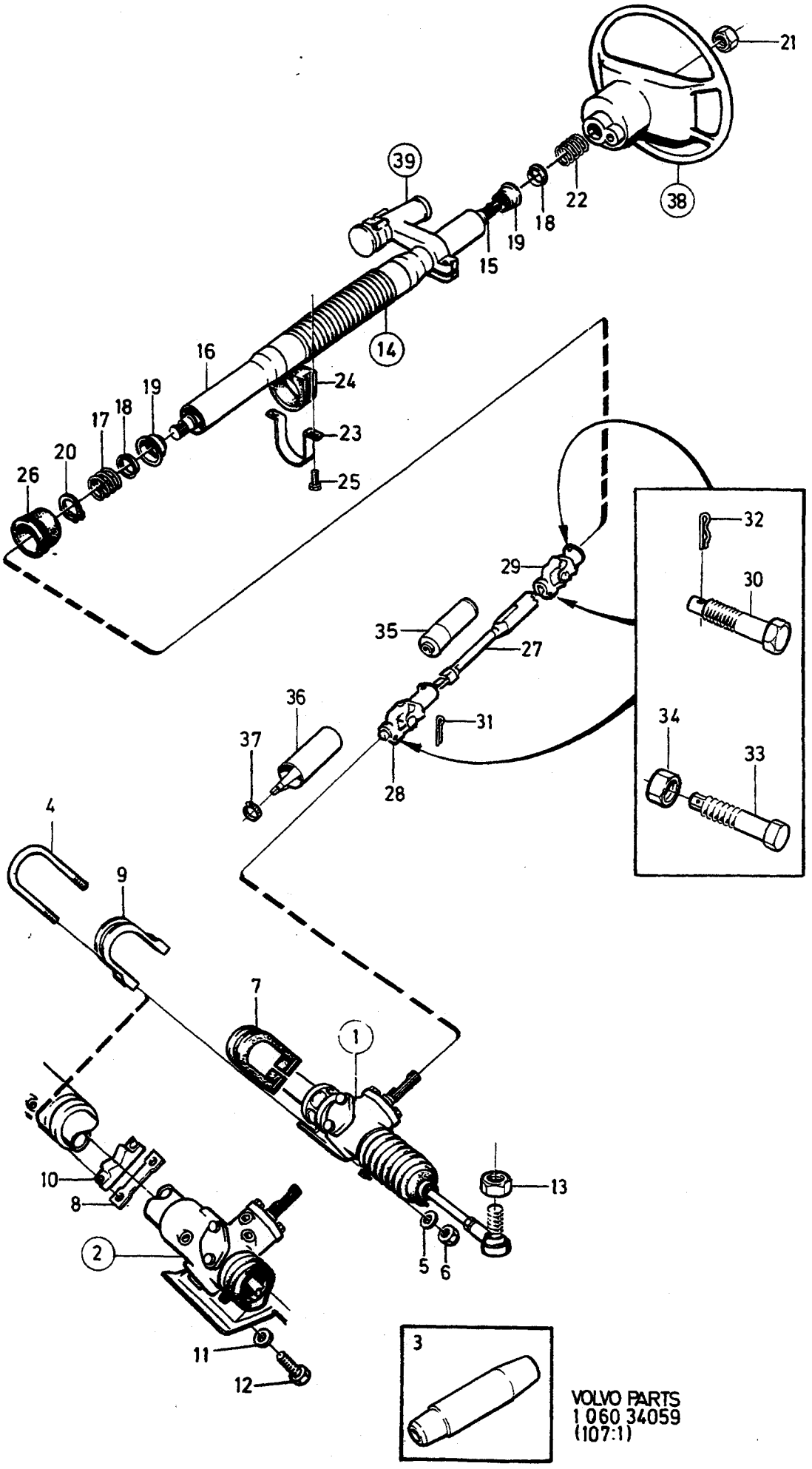

VOLVO PARTS
1 060 34059
(107:1)

A	L.H.D W/O P.S
B	R.H.D W/O P.S
C	L.H.D P.S
D	R.H.D P.S
E	

STYRNING STYRVÄXEL RATTAXEL — LENKUNG LENKGETRIEBE LENKSPINDEL

Grupp / Gruppe 64

Sida / Seite 1175

Pos	Artikel nr / Artikelnr.	Antal / Anzahl A	B	C	D	E	PS	Benämning	Bezeichnung	Anmärkning / Anmerkung	SR
28	1229212-4	1	1	-	-	-		Knut	Gelenk		4
	(1229421)	-	-	1	1	-	SP	Knut	Gelenk	REPL 1 PCS 1330197-3, 2 PCS 1272992-7, 2 PCS 946036-1.	4
☆	6819550-2	-	-	1	1	-		Knut	Gelenk	(1359404)	4
29	*(1229213)*	1	1	1	1	-	SP	Knut	Gelenk	REPL 1 PCS 1359403-1, 2 PCS 1272992-7, 2 PCS 946036-1.	4
	1359403-1	1	1	1	1	-		Knut	Gelenk	(1330199)	4
☆	30 977294-8	2	2	2	2	-		Flänsskruv	Flanschschraube	8) (1229343)	2
	31 907819-7	-	-	1	1	-		Saxpinne	Splint		2
	32 664822-4	2	2	1	1	-		Låsfjäder	Sperrfeder		1
☆	33 977107-2	2	2	2	2	-		Flänsskruv	Flanschschraube	9) (1272992)	3
	34 948645-7	2	2	2	2	-		Flänslåsmutter	Flanschverschlussmutter	(946036)	2
	35 1229260-3	1	1	-	-	-		Skyddshylsa	Schutzhulle		3
	36 1272890-3	-	-	-	1	-		Värmesköld	Wärmeschild		3
	37 943472-1	-	-	-	1	-		Slangklamma	Schlauchschelle		2
	38	-	-	-	-	-		Ratt	Lenkrad		
								Stötskydd	Stosskissen	SEE 64•1177	
	39	-	-	-	-	-		Rattlås	Lenkschloss	SEE 36•767	

8) För knut 1229212, 1229421, 1229213. / Für Gelenk 1229212, 1229421, 1229213.
9) För knut 1330197, 1330199, 1359403, 1359404. / Für Gelenk 1330197, 1330199, 1359403, 1359404.

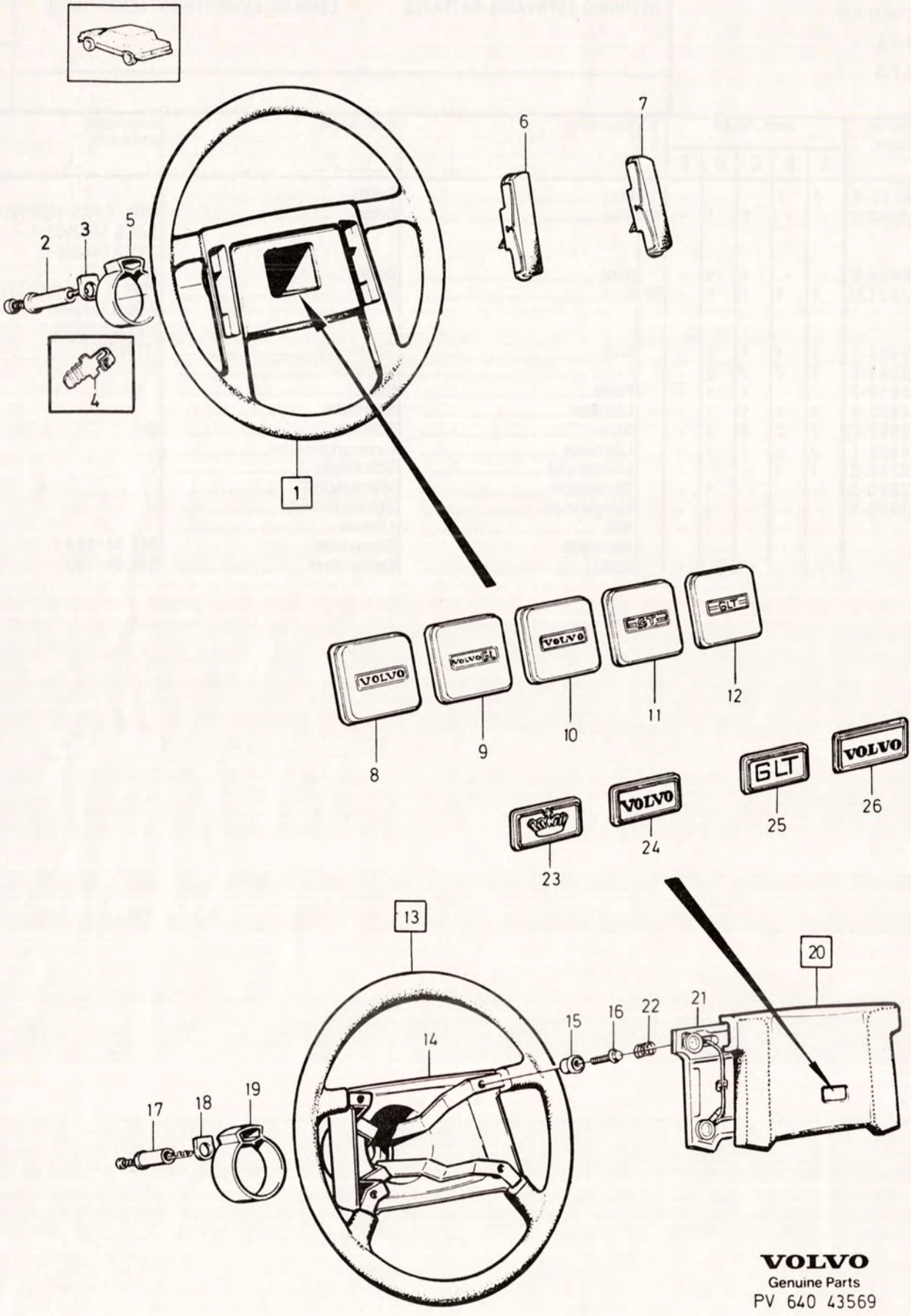

VOLVO
Genuine Parts
PV 640 43569

A	1229689	RATT LENKRAD	Grupp Gruppe 64
B	1272165		Sida Seite 1177
C			
D			
E			

Pos	Artikel nr Artikelnr.	Antal / Anzahl A	B	C	D	E	PS	Benämning	Bezeichnung	Anmärkning Anmerkung	SR
1	1229689-3	1	-	-	-	-		Ratt	Lenkrad		4
2	1330520-6	1	-	-	-	-		• Släpkontakt	• Schleifkontakt	(1272628)	3
3	1228306-5	1	-	-	-	-		• Bricka	• Scheibe		3
4	1272164-3	1	-	-	-	-		• Bleck	• Blech		3
5	1221781-6	1	-	-	-	-		• Medbringare	• Antriebsflansch		3
6	1229801-4	1	-	-	-	-		• Signaltangent, v	• Signaltaste, l		3
7	1229802-2	1	-	-	-	-		• Signaltangent, h	• Signaltaste, r		3
8	1229803-0	1	-	-	-	-		Emblem	Emblem		3
9	1229803-0	1	-	-	-	-		Emblem	Emblem	(1229804) GL	3
10	1229803-0	1	-	-	-	-		Emblem	Emblem	(1272163) GLE	3
11	1272363-1	1	-	-	-	-		Emblem	Emblem	GT	2
12	1229803-0	1	-	-	-	-		Emblem	Emblem	(1273365) GLT	3
13	1272165-0	-	1	-	-	-		Ratt	Lenkrad		4
14	1228873-4	-	1	-	-	-		• Kåpa	• Haube		3
15	1228610-0	-	4	-	-	-		• Isolerhylsa	• Isolierhulse		3
16	1228611-8	-	4	-	-	-		• Skruv	• Schraube		3
17	1330520-6	-	1	-	-	-		• Släpkontakt	• Schleifkontakt	(1272628)	3
18	1228306-5	-	1	-	-	-		• Bricka	• Scheibe		3
19	1221781-6	-	1	-	-	-		• Medbringare	• Antriebsflansch		3
20	1273447-1	-	1	-	-	-		Stötskydd	Stosskissen		4
21		-	1	-	-	-	NS	• Kontaktplatta	• Kontaktplatte		
22	1228615-9	-	4	-	-	-		Fjäder	Feder		3
23	*1229583*	-	1	-	-	-	OP	Emblem	Emblem	262C	3
24	1273367-1	-	1	-	-	-		Emblem	Emblem	TURBO	3
25	1273368-9	-	1	-	-	-		Emblem	Emblem	GLT	3
26	1330294-8	-	1	-	-	-		Emblem	Emblem		3

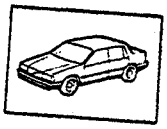

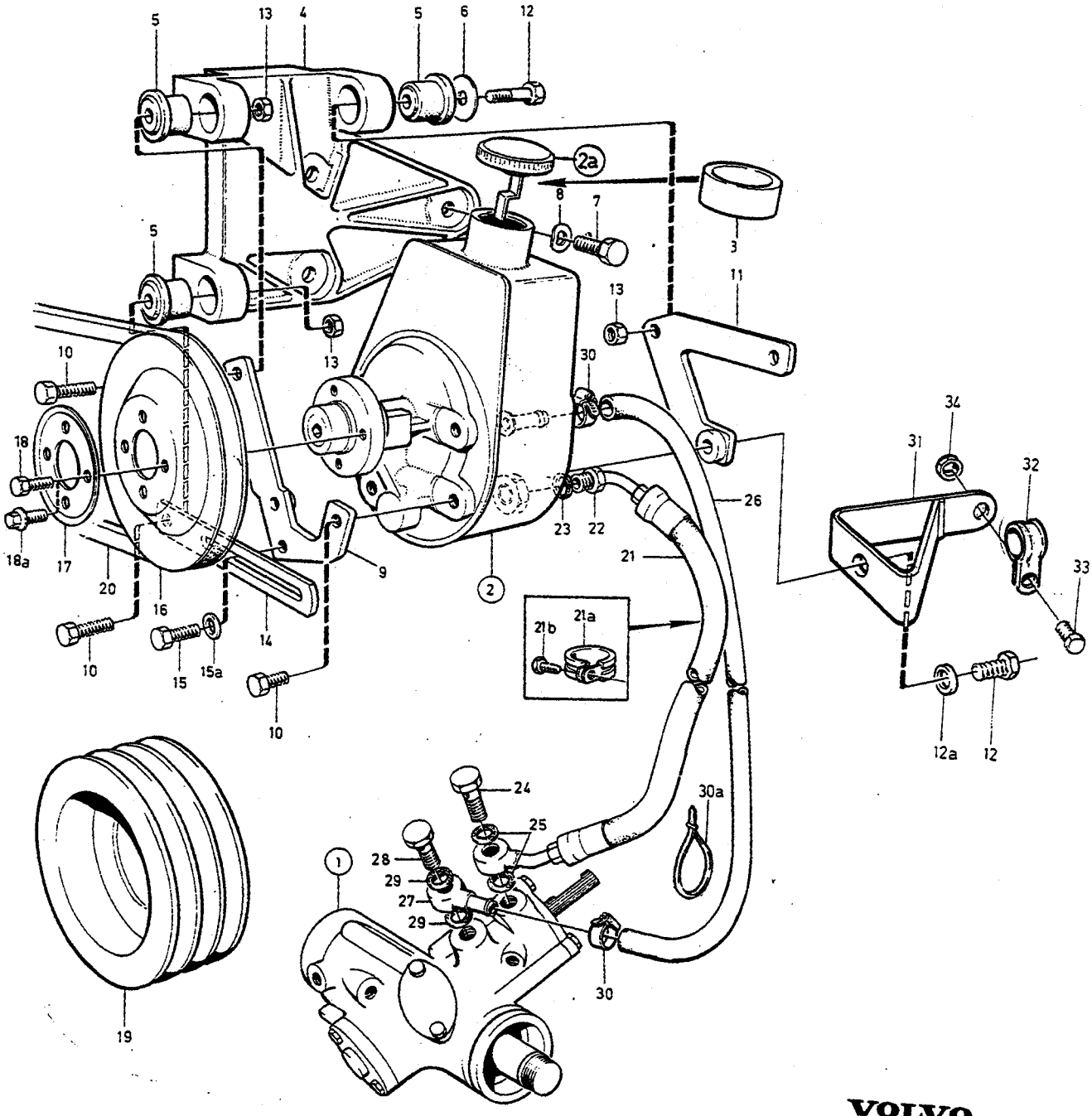

VOLVO
Genuine Parts
PV 640 64672

A	B17- B23 L.H.D
B	B17- B23 R.H.D
C	D20 D24 L.H.D
D	D20 D24 R.H.D
E	

STYRVÄXEL SERVOUTRUSTNING — LENKGETRIEBE SERVO-AUSRÜSTUNG

Grupp Gruppe 64

Pos	Artikel nr Artikelnr.	Antal / Anzahl A	B	C	D	E	PS	Benämning	Bezeichnung	Anmärkning Anmerkung	SR
1	*(1229322)*	1	-	1	-	-	SP	Styrväxel ..... SEE 64•1179	Lenkgetriebe ..... SEE 64•1179	1) 2) CAM REPL 1 PCS 1272460-5, 2 PCS 946036-1, 1 PCS 1272597-4, 1 PCS 1272678-2, 1 PCS 1272679-0.	3
	(1272460)	1	-	1	-	-	SP	Styrväxel ..... SEE 64•1205	Lenkgetriebe ..... SEE 64•1205	2) 3) CAM REPL 1 PCS 1329998-7	3
	(1329998)	1	-	1	-	-	SP	Styrväxel ..... SEE 64•1213	Lenkgetriebe ..... SEE 64•1213	2) 244 CH 931965- 245 CH 502116- REPL 1 PCS 1359900-6	3
	(1229394)	1	-	1	-	-	SP	Styrväxel ..... SEE 64•1201	Lenkgetriebe ..... SEE 64•1201	4) ZF 242 CH-191211, 244 CH-606892, 245 CH-324852, 262 CH-8865, 264 CH-109707, 265 CH-28914 REPL 1 PCS 1272984-4.	3
	(1272984)	1	-	1	-	-	SP	Styrväxel ..... SEE 64•1209	Lenkgetriebe ..... SEE 64•1209	4) ZF 242 CH 191212-220586 244 CH 606893-780897 245 CH 324853-416497 262 CH 8866-, 264 CH 109708-, 265 CH 28915- REPL 1 PCS 1329694-2, 1 PCS 1272678-2, 1 PCS 1272679-0.	3
	(1329694)	1	-	1	-	-	SP	Styrväxel ..... SEE 64•1209	Lenkgetriebe ..... SEE 64•1209	4) ZF 242 CH 220587- 244 CH 780898- 245 CH 416498- REPL 1 PCS 3516941-6, 1 PCS 1272597-4, 4 PCS 948645-7.	3
	(1229323)	-	1	-	1	-	SP	Styrväxel ..... SEE 64•1205	Lenkgetriebe ..... SEE 64•1205	2) 5) CAM REPL 1 PCS 1272461-3, 2 PCS 946036-1, 1 PCS 1272597-4, 1 PCS 1272678-2, 1 PCS 1272679-0.	3
	(1272461)	-	1	-	1	-	SP	Styrväxel ..... SEE 64•1205	Lenkgetriebe ..... SEE 64•1205	6) 2) CAM REPL 1 PCS 1329999-5, W/O A.C 1 PCS 1330138-7 A.C 1 PCS 1330139-5	3
	3516942-4	-	1	-	-	-		Styrväxel	Lenkgetriebe	2) (1329999) 244 CH	5

1) 242 CH-177710. 244 CH-536307 EXC 531595-532637, 532990- 534347, 534932-535280, 535311-535720. 245 CH-289188 EXC 287114-287704, 287802-288568, 288734-289015. 264 CH-92908 EXC 91860-92208, 92237-92669, 92746-92882. 265 CH-24102 EXC 23909-24099.
2) Serviceskylten märkt 2,4,5. / Serviceschild, mit kennzeichnung 2,4,5.
3) 242 CH 177711-. 244 CH 536308-931964 INCL 531595-532637, 532990-534347. 534942-535280, 535311-535720. 245 CH 289189-502115 INCL 287114-287704, 287802-288568, 288734-289015. 262 CH 7655-. 264 CH 92909- INCL 91860-92208, 92237-92669, 92746-92882. 265 CH 24103- INCL 23909-24099.
4) Serviceskylten märkt 3. / Serviceschild, mit Kennzeichnung 3.
5) 242 CH-177710. 244 CH-541035. 245 CH-291681. 262 CH-7654. 264 CH-94023. 265 CH-24407.
6) 242 CH 177711-. 244 CH 541036-931965. 245 CH 291682-502157. 262 CH 7655-. 264 CH 94024-. 265 CH 24408-33957.

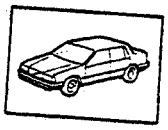

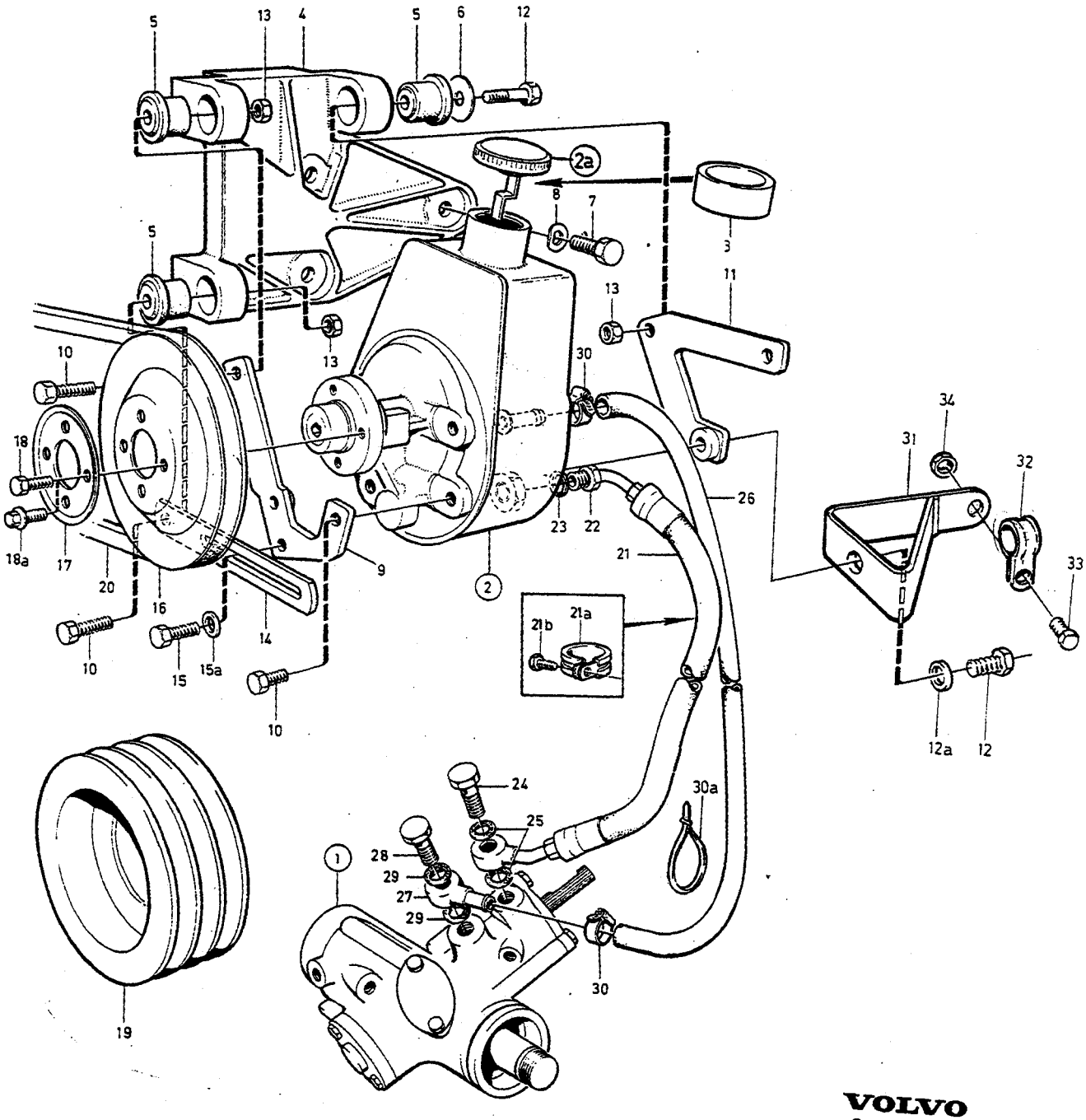

VOLVO
Genuine Parts
PV 640 64672

A	B17- B23 L.H.D
B	B17- B23 R.H.D
C	D20 D24 L.H.D
D	D20 D24 R.H.D
E	

STYRVÄXEL SERVOUTRUSTNING — LENKGETRIEBE SERVO-AUSRÜSTUNG

Grupp / Gruppe 64

Sida / Seite 1181

Pos	Artikel nr / Artikelnr.	Antal / Anzahl A	B	C	D	E	PS	Benämning	Bezeichnung	Anmärkning / Anmerkung	SR
								SEE 64•1213	SEE 64•1213	931966-1000000, CH 1- 245 CH 502158- 265 CH 33958-	
2	*(1276495)*	1	1	1	1	-	SP	Servopump SEE 64•1217	Servoölpumpe SEE 64•1217	REPL 1 PCS 1359116-9, 1 PCS 1272424-1, 1 PCS 1272426-6.	5
	(1273595)	1	1	1	1	-	SP	Servopump	Servoölpumpe	REPL 1 PCS 1359116-9	5
		-	-	-	-	-		•SEE 64•1217	•SEE 64•1217		
	(1273972)	1	1	1	1	-	SP	Servopump	Servoölpumpe	REPL 1 PCS 1359116-9	5
		-	-	-	-	-		•SEE 64•1219	•SEE 64•1219		
	1359116-9	1	1	1	1	-		Servopump	Servoölpumpe		5
		-	-	-	-	-		•SEE 64•1219	•SEE 64•1219		
2a		-	-	-	-	-		Lock	Kappe	SEE 64•1219	
3	1329682-7	1	1	1	1	-		Krage	Bördel		2
4	1219522-8	1	1	-	-	-		Konsol	Konsole	W/O A.C	4
		1	1	-	-	-		Konsol	Konsole	A.C SEE 87•1731	
	1257396-0	-	-	1	1	-		Konsol	Konsole	-1979. W/O A.C	4
	(1257594)	-	-	1	1	-	SP	Konsol	Konsole	1980-. W/O A.C	4
	1328517-6	-	-	1	1	-		Konsol	Konsole	REPL 1 PCS 1328517-6, 1 PCS 960141. A.C 244 CH 6763-, 245 CH 547046-. SEE 87•1731	4
5	463909-2	3	3	3	3	-		•Gummibussning	•Gummibuchse		5
6	948880-0	1	1	1	1	-		Bricka	Scheibe		2
7	970948-6	3	3	-	-	-		Skruv	Schraube	(955318) M10 x 30	2
	946472-8	-	-	2	2	-		Flänsskruv	Flanschschraube	ALTER 1 M 10X30	2
	946752-3	-	-	1	1	-		Flänsskruv	Flanschschraube	ALTER 1 M 10X35	2
	948217-5	-	-	4	4	-		Flänsskruv	Flanschschraube	ALTER 2 M 8X45	2
8	941908-6	3	3	-	-	-		Fjäderbricka	Federscheibe	10.5 X 21	2
	960148-5	-	-	1	1	-		Bricka	Scheibe	10.5 X 22 X 2	2
	976944-9	-	-	1	1	-		Bricka	Scheibe	(960141) 8.4X22X2	2
9	1219962-6	1	1	-	-	-		Fästarm, främre	Befestigungsarm, v	W/O A.C	5
	1257458-8	-	-	1	1	-		Fästarm, främre	Befestigungsarm, v	-1979. W/O A.C	4
	1257468-7	-	-	1	1	-		Fästarm, främre	Befestigungsarm, v	1980-. W/O A.C	6
		1	1	-	-	-		Fästarm, främre	Befestigungsarm, v	A.C SEE 87•1731	
10	940115-9	1	1	1	1	-		Skruv	Schraube	ALTER 1 3/8X25 UNC	2
	940133-2	1	1	-	-	-		Skruv	Schraube	ALTER 1 3/8X16 UNC	2
	970944-5	-	-	1	1	-		Skruv	Schraube	(940148) ALTER 2 M 10 x 16	2
	940114-2	-	-	1	1	-		Skruv	Schraube	ALTER 1 3/8X22UNC	2
	970947-8	-	-	1	1	-		Skruv	Schraube	(955317) ALTER 2 M 10 x 25	2
	970945-2	-	-	1	1	-		Skruv	Schraube	(955315) ALTER 2 M 10 x 20	2
11	1219964-2	1	1	-	-	-		Fästarm, bakre	Befestigungsarm, h	W/O A.C	5
	1257459-6	-	-	1	1	-		Fästarm, bakre	Befestigungsarm, h	-1979. W/O A.C	5
	1257469-5	-	-	1	1	-		Fästarm, bakre	Befestigungsarm, h	1980-. W/O A.C	6
		1	1	-	-	-		Fästarm, bakre	Befestigungsarm, h	A.C SEE 87•1731	
12	940114-2	2	2	-	-	-		Skruv	Schraube	ALTER 1 3/8X22 UNC	2
	966686-8	2	2	-	-	-		Skruv	Schraube	(955316) ALTER 2 M 10 x 22	3
	965216-5	1	1	-	-	-		Flänsskruv	Flanschschraube	(955301) ALTER 1 M 8 x 55	2
	940115-9	-	-	1	1	-		Skruv	Schraube	ALTER 1 3/8X25 UNC	2
	955535-0	-	-	1	1	-		Skruv	Schraube	ALTER 1 3/8X32 UNC	2

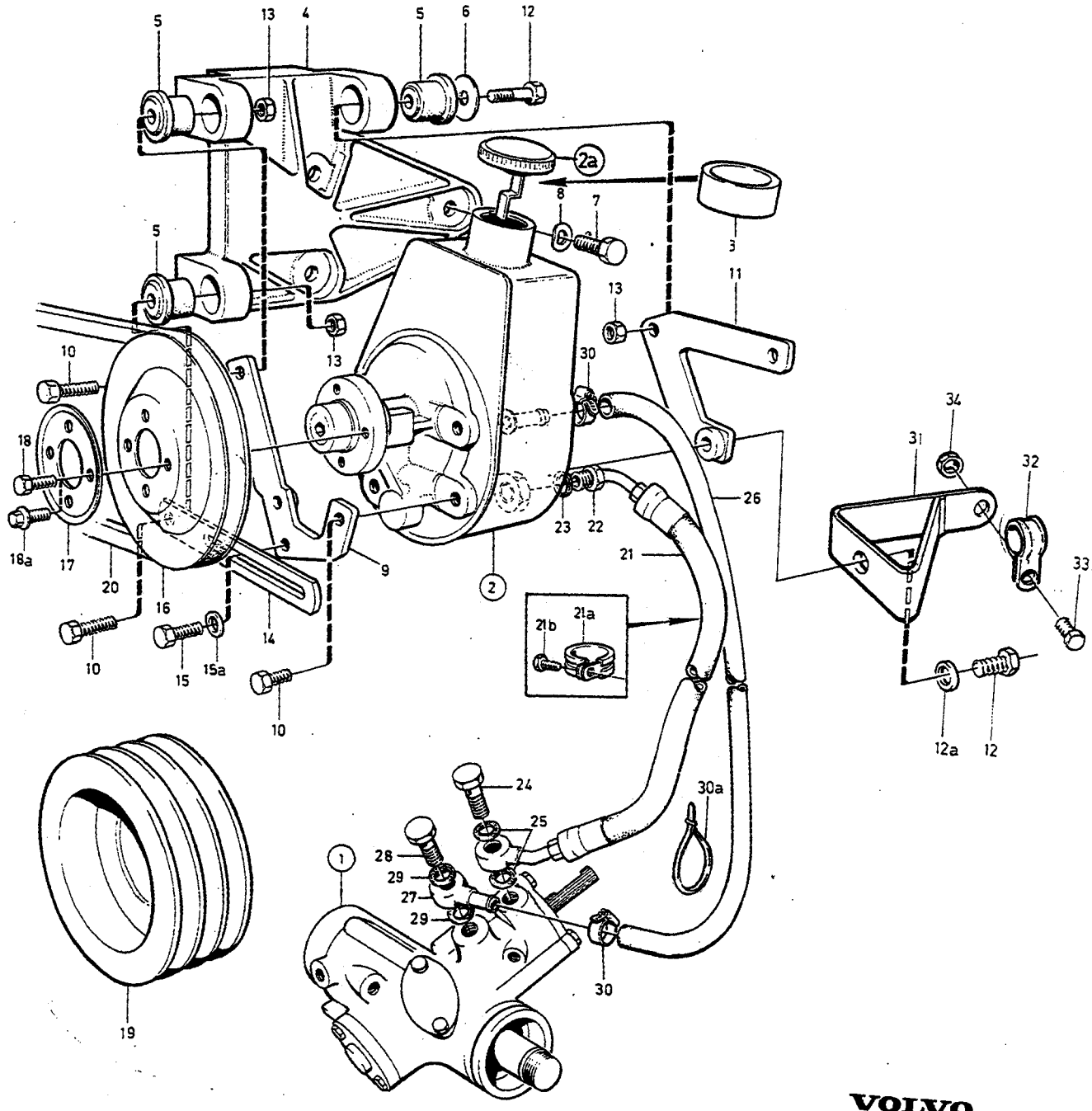

VOLVO
Genuine Parts
PV 640 64672

A	B17- B23 L.H.D
B	B17- B23 R.H.D
C	D20 D24 L.H.D
D	D20 D24 R.H.D
E	

STYRVÄXEL SERVOUTRUSTNING — LENKGETRIEBE SERVO-AUSRÜSTUNG

Grupp / Gruppe 64

Sida / Seite 1183

Pos	Artikel nr / Artikelnr.	Antal / Anzahl A	B	C	D	E	PS	Benämning	Bezeichnung	Anmärkning / Anmerkung	SR
	970945-2	-	-	1	1	-		Skruv	Schraube	(955315) ALTER 2 M 10 x 20	2
	970947-8	1	1	1	1	-		Skruv	Schraube	(955317) ALTER 2 M 10 x 25	2
	970948-6	-	-	1	1	-		Skruv	Schraube	(955318) ALTER 2 M 10 x 30	2
12a	940097-9	-	-	1	1	-		Bricka	Scheibe	10X18X2	2
13	955782-8	3	3	3	3	-		Mutter	Mutter	M8-6,5	2
14	1219966-7	1	1	-	-	-		Spännarm	Spannhebel	W/O A.C	5
	1328498-9	-	-	1	1	-		Spännarm	Spannhebel	(1257395) -1979.W/O A.C	5
	1257470-3	-	-	1	1	-		Spännarm	Spannhebel	1980-. W/O A.C	5
		1	1	-	-	-		Spännarm	Spannhebel	A.C SEE 87•1731	
15	945444-8	1	1	-	-	-		Flänsskruv	Flanschschraube	(955297) ALTER 1 M 8 x 25	2
	955299-3	2	2	2	2	-		Skruv	Schraube	ALTER 1 M 8X45	2
	955295-1	-	-	1	1	-		Skruv	Schraube	ALTER 1 M 8X20	2
	965216-5	1	1	1	1	-		Flänsskruv	Flanschschraube	(955301) ALTER 1 M 8 x 55	2
	948217-5	-	-	3	3	-		Flänsskruv	Flanschschraube	ALTER 2 M 8X45	2
15a	976944-9	-	-	1	1	-		Bricka	Scheibe	(960141) 8.4X22X2	2
16	1219961-8	1	1	1	1	-		Remskiva	Riemenscheibe		4
17	464541-2	1	1	1	1	-		Bricka	Scheibe		4
18	955293-6	4	4	-	-	-		Skruv	Schraube	LG 22 mm	2
	955293-6	-	-	4	4	-		Skruv	Schraube	ALTER 1. M6 8X14	2
18a	944926-5	-	-	4	4	-		Flänsskruv	Flanschschraube	ALTER 2. M6 8X14	2
		1	1	1	1	-		Remskiva	Riemenscheibe	W/O A.C SEE 21•129	
19		1	1	1	1			Remskiva	Riemenscheibe	A.C SEE 87•1697	
20	973538-2	1	1	-	-	-		Kilrem servopump-vevaxel	Keilriemen Servopumpe-Kurbelwelle	(966909) W/O A.C HC38X938	1
	967114-0	1	1	-	-	-		Kilrem servopump-AC kompressor	Keilriemen Servopumpe-AC-Kompressor	A.C EXC B21FT HC50X1075	1
	973490-6	1	1	-	-	-		Kilrem servopump-AC kompressor	Keilriemen Servopumpe-AC-Kompressor	A.C B21FT HC50X1063	1
	976411-9	-	-	1	1	-		Drivrem	Treibriemen	(966905) W/O A.C HC38X888	1
		1	1	-	-	-		Drivrem AC kompressor-vevaxel	Treibriemen AC Kompressor-Kurbelwelle	A.C SEE 87•1731	
21	1229256-1	1	-	1	-	-		Tryckslang	Druckschlauch	W/O A.C B17, B19, B21, B23. D20, D24 -1979.	3
	1272885-3	-	-	1	-	-		Tryckslang	Druckschlauch	D20, D24 1980-.	3
	1229257-9	1	-	1	-	-		Tryckslang	Druckschlauch	A.C F.I.	3
	1229345-2	1	-	1	-	-		Tryckslang	Druckschlauch	A.C CARB.	3
	1359603-6	-	1	-	1	-		Tryckslang	Druckschlauch	W/O A.C	3
	1359602-8	-	1	-	-	-		Tryckslang	Druckschlauch	W/O A.C 244 CH 931966- 245 CH 502158- 265 CH 33958-	3
	1329797-3	-	1	-	1	-		Tryckslang	Druckschlauch	(1229259) A.C	3
	1330139-5	-	1	-	-	-		Tryckslang	Druckschlauch	A.C 244 CH 931966- 245 CH 502158- 265 CH 33958-	3
21a	952632-8	-	1	-	-	-		Klamma	Klemme		2
21b	190364-0	-	1	-	-	-		Skruv	Schraube		2

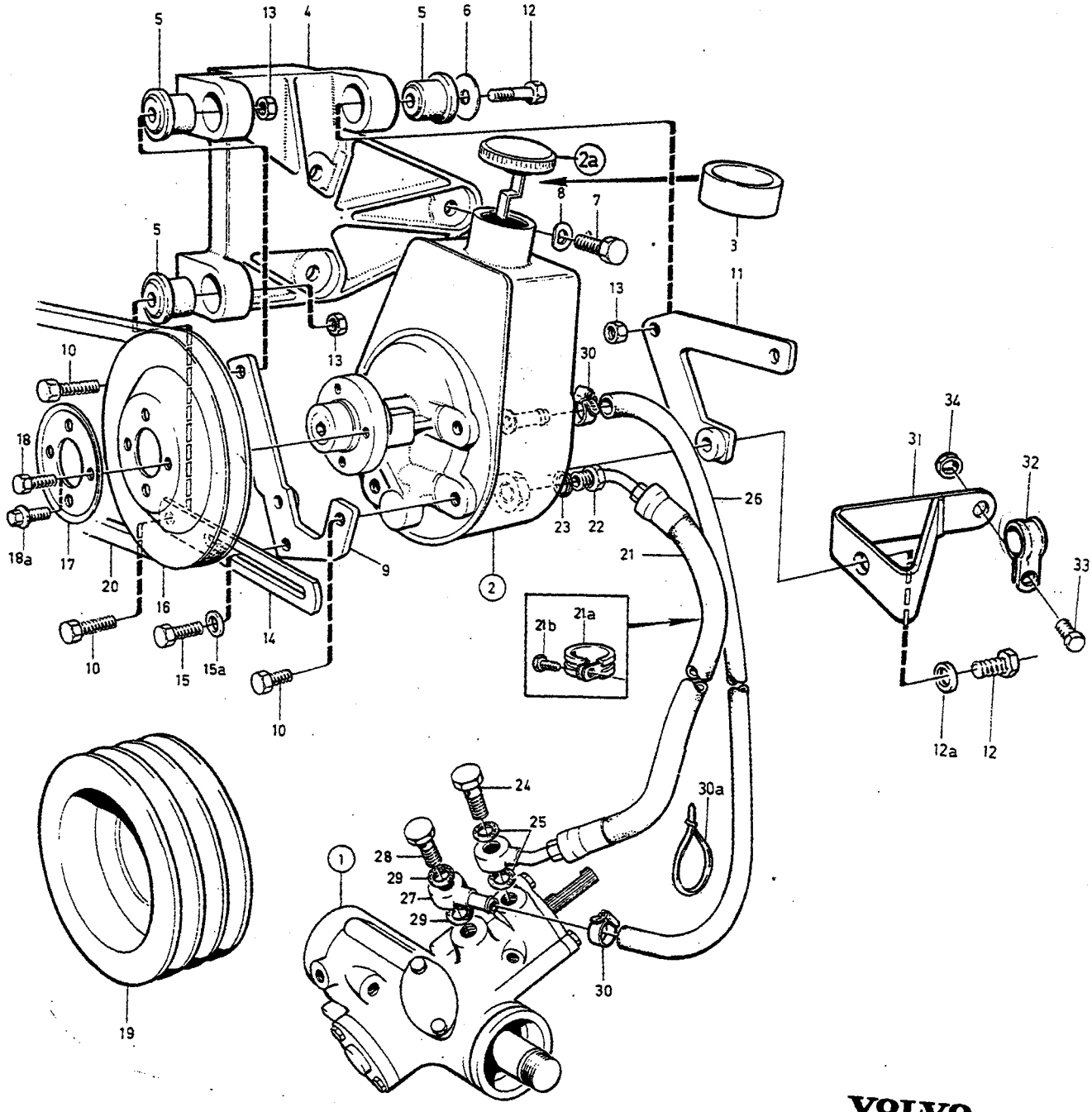

VOLVO
Genuine Parts
PV 640 64672

A	B17- B23 L.H.D
B	B17- B23 R.H.D
C	D20 D24 L.H.D
D	D20 D24 R.H.D
E	

STYRVÄXEL SERVOUTRUSTNING — LENKGETRIEBE SERVO-AUSRÜSTUNG

Grupp / Gruppe 64

Sida / Seite 1185

Pos	Artikel nr / Artikelnr.	Antal / Anzahl A	B	C	D	E	PS	Benämning	Bezeichnung	Anmärkning / Anmerkung	SR
22	1276068-2	1	1	1	1	-		Nippel	Nippel	(943178)	3
23	18671-8	1	1	1	1	-		Packning	Dichtung		2
24	968179-2	1	1	1	1	-		Hålskruv	Hohlschraube	(25167)	2
25	18671-8	2	2	2	2	-		Packning	Dichtung		2
26	1228399-0	X	X	X	X	-		Returslang	Rücklaufschlauch		2
27	1206602-3	1	1	1	1	-		Nippel	Nippel		3
28	974678-5	1	1	1	1	-		Hålskruv	Hohlschraube	(941686)	2
29	11996-6	2	2	2	2	-		Packning	Dichtung		1
30	943471-3	2	2	2	2	-		Slangklamma	Schlauchschelle		2
30a	948211-8	-	-	1	-	-		Bandklamma	Bandklammer	D24 L.H.D W/O A.C	2
31	1329991-2	1	1	-	-	-		Konsol	Konsole	7)	4
32	967531-5	1	1	-	-	-		Klamma	Klemme	7)	2
33	946173-2	1	1	-	-	-		Flänsskruv	Flanschschraube	7)	2
34	945408-3	1	1	-	-	-		Flänsmutter	Bundmutter	7)	2

7) Serviceutförande. / Serviceausführung.

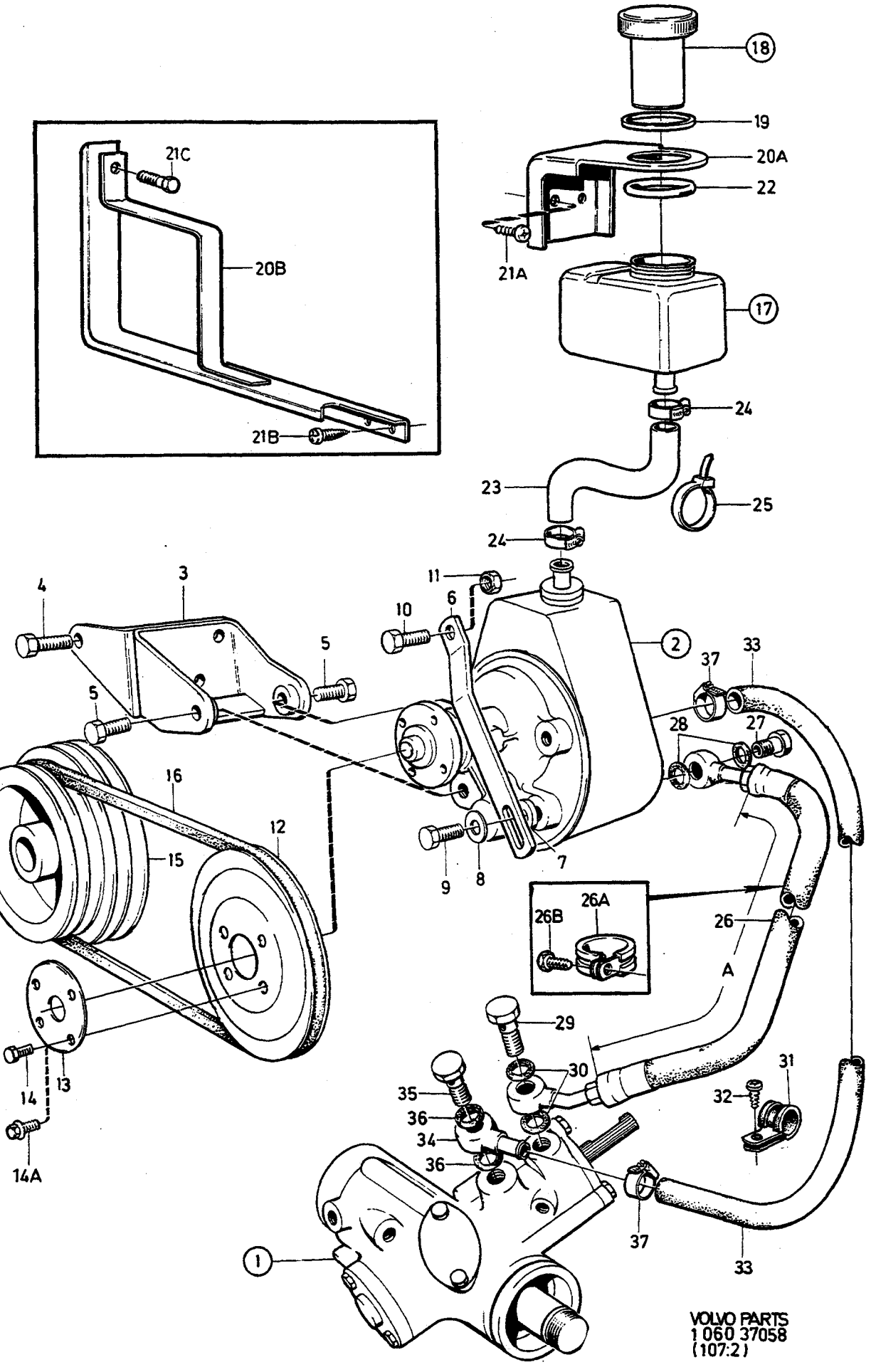

VOLVO PARTS
1 060 37058
(107:2)

A	B27,B28 L.H.D	STYRVÄXEL SERVOUTRUSTNING LENKGETRIEBE SERVO-AUSRÜSTUNG	Grupp Gruppe 64
B	B27,B28 R.H.D		Sida Seite 1187
C			
D			
E			

Pos	Artikel nr Artikelnr.	Antal / Anzahl A	B	C	D	E	PS	Benämning	Bezeichnung	Anmärkning Anmerkung	SR
1	*(1229322)*	1	-	-	-	-	SP	Styrväxel ..... SEE 64•1197	Lenkgetriebe ..... SEE 64•1197	1) 2) CAM REPL 1 PCS 1272460-5 2 PCS 946036-1, 1 PCS 1272597-4, 1 PCS 1272678-2, 1 PCS 1272679-0 1 PCS 1273324-2	2
	(1272460)	1	-	-	-	-	SP	Styrväxel ..... SEE 64•1205	Lenkgetriebe ..... SEE 64•1205	3) 1) CAM REPL 1PCS 1329998-7, 1PCS 1330396-1, 1PCS 1330705-3.	2
	(1329998)	1	-	-	-	-	SP	Styrväxel ..... SEE 64•1213	Lenkgetriebe ..... SEE 64•1213	1) CAM 244 CH 931965- REPL 1 PCS 1359900-6.	2
	(1229394)	1	-	-	-	-	SP	Styrväxel ..... SEE 64•1201	Lenkgetriebe ..... SEE 64•1201	4) ZF 242 CH-191211, 244 CH-606892, 245 CH-324852, 262 CH-8865, 264 CH-109707, 265 CH-28914 REPL 1 PCS 1272984-4.	2
	(1272984)	1	-	-	-	-	SP	Styrväxel ..... SEE 64•1209	Lenkgetriebe ..... SEE 64•1209	4) ZF 242 CH 191212-220586 244 CH 606893-780897 245 CH 324853-416497 262 CH 8866-, 264 CH 109708-, 265 CH 28915- REPL 1 PCS 1329694-2, 1 PCS 1272678-2, 1 PCS 1272679-0.	2
	(1329694)	1	-	-	-	-	SP	Styrväxel ..... SEE 64•1209	Lenkgetriebe ..... SEE 64•1209	4) ZF.REPL 1 PCS 3516941-6 1 PCS 1272597-4, 1 PCS 948645-7. 242 CH 220587- 244 CH 780898-1000000, CH 1- 245 CH 416498-	2
	(1229323)	-	1	-	-	-	SP	Styrväxel ..... SEE 64•1197	Lenkgetriebe ..... SEE 64•1197	1) 5) CAM REPL 1 PCS 1272461-3, 2 PCS 946036-1, 1 PCS 1272597-4, 1 PCS 1272678-2, 1 PCS 1272679-0.	2
	(1272461)	-	1	-	-	-	SP	Styrväxel ..... SEE 64•1205	Lenkgetriebe ..... SEE 64•1205	6) 1) CAM REPL 1PCS 1329999-5,	2

1) Serviceskylten märkt 2,4,5. / Serviceschild, mit kennzeichnung 2,4,5.
2) 242 CH-177710. 244 CH-536307 EXC 531595-532637, 532990- 534347, 534932-535280, 535311-535720. 245 CH-289188 EXC 287114-287704, 287802-288568, 288734-289015. 264 CH-92908 EXC 91860-92208, 92237-92669, 92746-92882. 265 CH-24102 EXC 23909-24099.
3) 242 CH 177711-. 244 CH 536308-931964 INCL 531595-532637, 532990-534347. 534942-535280, 535311-535720. 245 CH 289189-502115 INCL 287114-287704, 287802-288568, 288734-289015. 262 CH 7655-. 264 CH 92909- INCL 91860-92208, 92237-92669, 92746-92882. 265 CH 24103- INCL 23909-24099.
4) Serviceskylten märkt 3. / Serviceschild, mit Kennzeichnung 3.
5) 242 CH-177710. 244 CH-541035. 245 CH-291681. 262 CH-7654. 264 CH-94023. 265 CH-24407.
6) 242 CH 177711-. 244 CH 541036-931965. 245 CH 291682-502157. 262 CH 7655-. 264 CH 94024-. 265 CH 24408-33957.

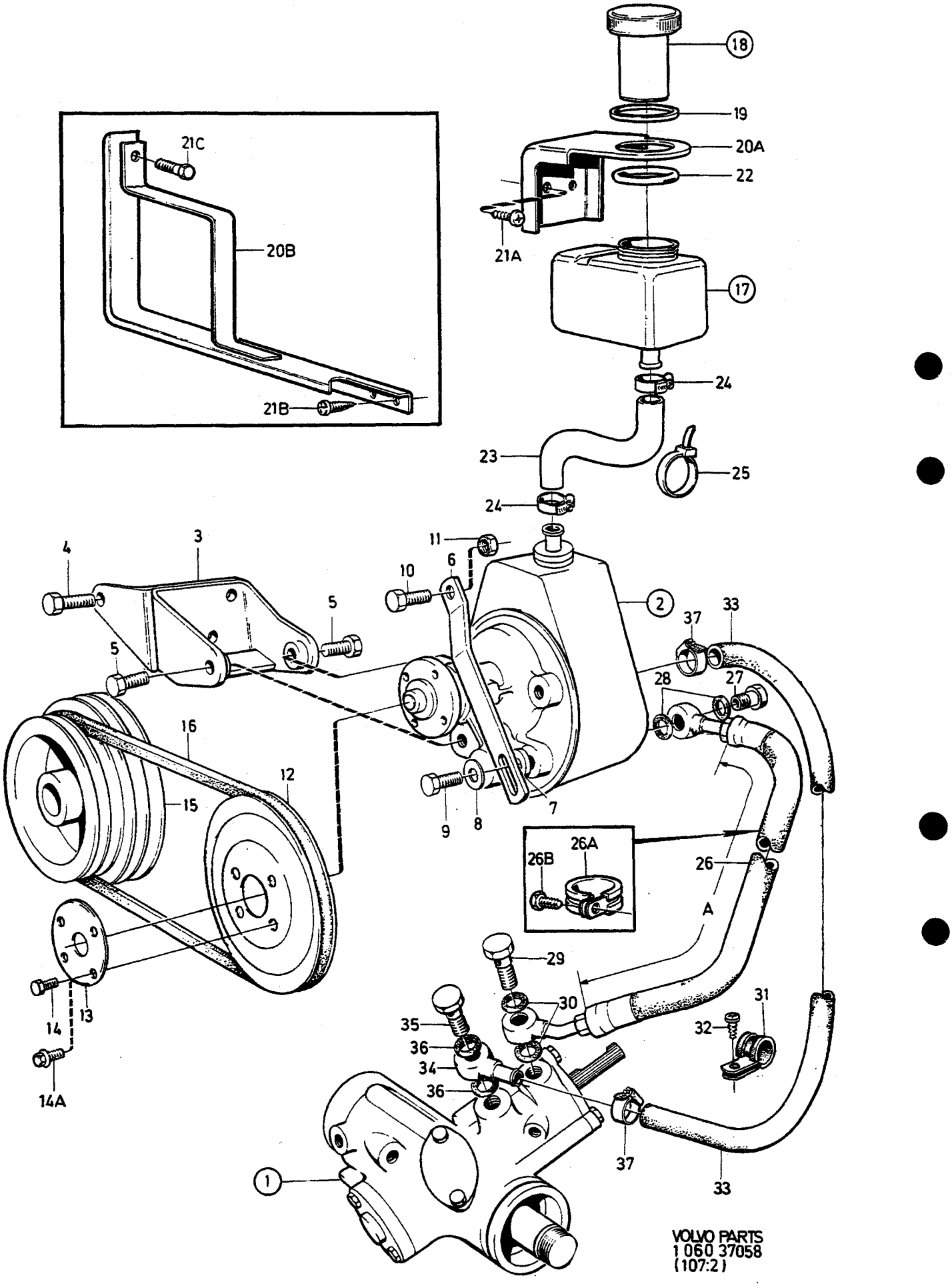
18
19
20A
22
21A
17
21C
20B
21B
24
23
25
24
11
6
10
4
3
5
5
2
37
33
28
27
16
12
15
7
9
8
26A
26B
26
A
29
30
31
32
35
36
34
36
14
13
14A
37
33
1
VOLVO PARTS
1 060 37058
(107:2)

A	B27,B28 L.H.D
B	B27,B28 R.H.D
C	
D	
E	

STYRVÄXEL SERVOUTRUSTNING — LENKGETRIEBE SERVO-AUSRÜSTUNG

Grupp / Gruppe 64

Sida / Seite 1189

Pos	Artikel nr / Artikelnr.	Antal / Anzahl A	B	C	D	E	PS	Benämning	Bezeichnung	Anmärkning / Anmerkung	SR
	3516942-4	-	1	-	-	-		Styrväxel SEE 64•1213	Lenkgetriebe SEE 64•1213	1PCS 1330393-8. 1) CAM. (1329999) 244 CH 931966-1000000, CH 1- 245 CH 502158- 265 CH 33958-	5
2	*(1274123)*	1	1				SP	Servopump	Servoölpumpe	REPL 1 PCS 1273973-6, 1PCS 1229492-2	5
	1273973-6	1	1	-	-	-		Servopump •SEE 64•1219	Servoölpumpe •SEE 64•1219		5
3	464276-5	1	1	-	-	-		Konsol	Konsole		4
4	940142-3	1	1	-	-	-		Skruv	Schraube	M8X30	2
	945444-8	2	2	-	-	-		Flänsskruv	Flanschschraube	(955297) M8 x 25	2
5	940115-9	2	2	-	-	-		Skruv	Schraube	ALTER 1 3/8" UNC	2
	970947-8	2	2	-	-	-		Skruv	Schraube	(955317) ALTER 2 M10 x 25	2
6	464277-3	1	1	-	-	-		Spännjärn	Spanneisen		5
7	464322-7	1	1	-	-	-		Distansbricka	Abstandscheibe		4
8	941744-5	1	1	-	-	-		Bricka	Scheibe	ALTER 1 18X10X3	2
	960148-5	1	1	-	-	-		Bricka	Scheibe	ALTER 2 22X10.5X2	2
9	940115-9	1	1	-	-	-		Skruv	Schraube	ALTER 1 3/8" UNC	2
	970947-8	1	1	-	-	-		Skruv	Schraube	(955317) ALTER 2 M 10 x 25	2
10	948069-0	1	1	-	-	-		Sexkantsskruv	Sechskantschraube	(955298)	2
11	955782-8	1	1	-	-	-		Mutter	Mutter		2
12	1219961-8	1	1	-	-	-		Remskiva	Riemenscheibe		4
13	464541-2	1	1	-	-	-		Bricka	Scheibe		4
14	955293-6	4	4	-	-	-		Skruv	Schraube	ALTER 1. M6 S 8X14	2
14a	944926-5	4	4	-	-	-		Flänsskruv	Flanschschraube	ALTER 2. M6 FS 8X14	2
15		1	1	-	-	-		Remskiva	Riemenscheibe	SEE 26•535	
16	966911-0	1	1	-	-	-		Kilrem servopump-vevaxel	Keilriemen Servopumpe-Kurbelwelle	(960285) HC38X963	1
17	1228928-6	1	1	-	-	-		Oljebehållare	Ölvorratsbehälter		4
18	1229038-3	1	1	-	-	-		•Lock	•Deckel		3
19	1229037-5	1	1	-	-	-		••Tätning	••Dichtung		2
20a	1229477-3	1	1	-	-	-		Konsol	Konsole	CARB. 242, 262. F.I -1979. 244, 245, 264, 265.	4
20b	1272829-1	1	1	-	-	-		Konsol	Konsole	F.I 1980. 244, 245, 264, 265.	3
	1273374-7	1	1	-	-	-		Konsol	Konsole	F.I 1981-. 244, 245, 264, 265.	4
21a	955126-8	2	2	-	-	-		Skruv	Schraube		2
21b	969487-8	2	2	-	-	-		Sextandhålskruv	Sechszahn-hohlschraube	(958244)	2
21c	955271-2	1	1	-	-	-		Skruv	Schraube	(955270)	2
22	949468-3	1	1	-	-	-		O-ring	O-ring		2
23	1330788-9	X	X	-	-	-		Slang	Schlauch	(1229492)	2
24	943472-1	2	2	-	-	-		Slangklamma	Schlauchschelle		2
25	948211-8	1	1	-	-	-		Bandklamma	Bandklammer	(948210) ALTER	2
26	1229598-6	1	-	-	-	-		Tryckslang	Druckschlauch	A=415 mm ALTER 1 244 CH-529674 245 CH-286135 262 CH -7650 264 CH-91303 265 CH-23777	3
	1273324-2	1	-	-	-	-		Tryckslang	Druckschlauch	A=375 mm ALTER 2 244 CH 529675-932331 245 CH 286136-503727	3

1) Serviceskylten märkt 2,4,5. / Serviceschild, mit kennzeichnung 2,4,5.

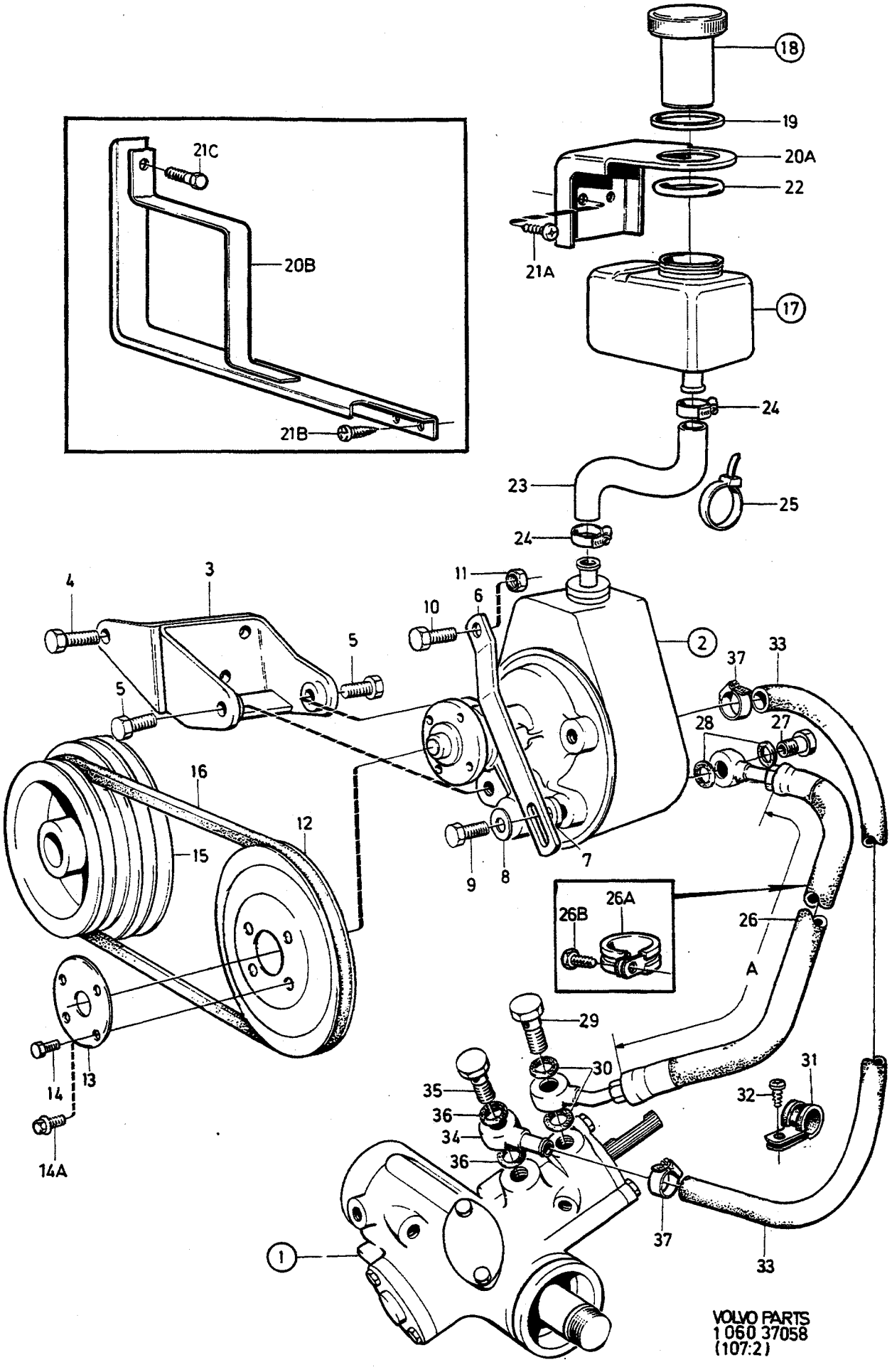
18
19
20A
22
21A
17
24
23
25
24
11
6
10
4
3
5
5
2
37
33
28
27
16
12
15
9
8
7
26A
26B
26
A
29
30
31
32
35
36
34
36
14
13
14A
37
33
1
VOLVO PARTS
1 060 37058
(107:2)

A	B27,B28 L.H.D	STYRVÄXEL SERVOUTRUSTNING LENKGETRIEBE SERVO-AUSRÜSTUNG	Grupp Gruppe 64
B	B27,B28 R.H.D		Sida Seite 1191
C			
D			
E			

Pos	Artikel nr Artikelnr.	Antal / Anzahl A	B	C	D	E	PS	Benämning	Bezeichnung	Anmärkning Anmerkung	SR
	1330396-1	1	-	-	-	-		Tryckslang	Druckschlauch	262 CH 7651- 264 CH 91304- 265 CH 23778- 244 CH 932332-1000000, CH 1- 245 CH 503728-	3
	1228997-1	-	1	-	-	-		Tryckslang	Druckschlauch	244 CH-931965 245 CH-502157 265 CH-33957	3
	1330393-8	-	1	-	-	-		Tryckslang	Druckschlauch	244 CH 931966-1000000, CH 1- 245 CH 502158- 265 CH 33958-	3
26a	952632-8	-	1	-	-	-		Klamma	Klemme		2
26b	190364-0	-	1	-	-	-		Skruv	Schraube		2
27	948490-8	1	1	-	-	-		Hålskruv	Hohlschraube		2
28	11996-6	2	2	-	-	-		Packning	Dichtung		1
29	968179-2	1	1	-	-	-		Hålskruv	Hohlschraube	(25167)	2
30	18671-8	2	2	-	-	-		Packning	Dichtung		2
31	952626-0	1	-	-	-	-		Klamma	Klemme		2
32	947243-2	1	-	-	-	-		Skruv	Schraube		2
33	1228399-0	X	X	-	-	-		Returslang	Rücklaufschlauch		2
34	1330705-3	1	-	-	-	-		Nippel	Nippel	(1229098)	3
	1206602-3	-	1	-	-	-		Nippel	Nippel		3
35	974678-5	1	1	-	-	-		Hålskruv	Hohlschraube	(941686)	2
36	11996-6	2	2	-	-	-		Packning	Dichtung		1
37	943471-3	2	2	-	-	-		Slangklamma	Schlauchschelle		2

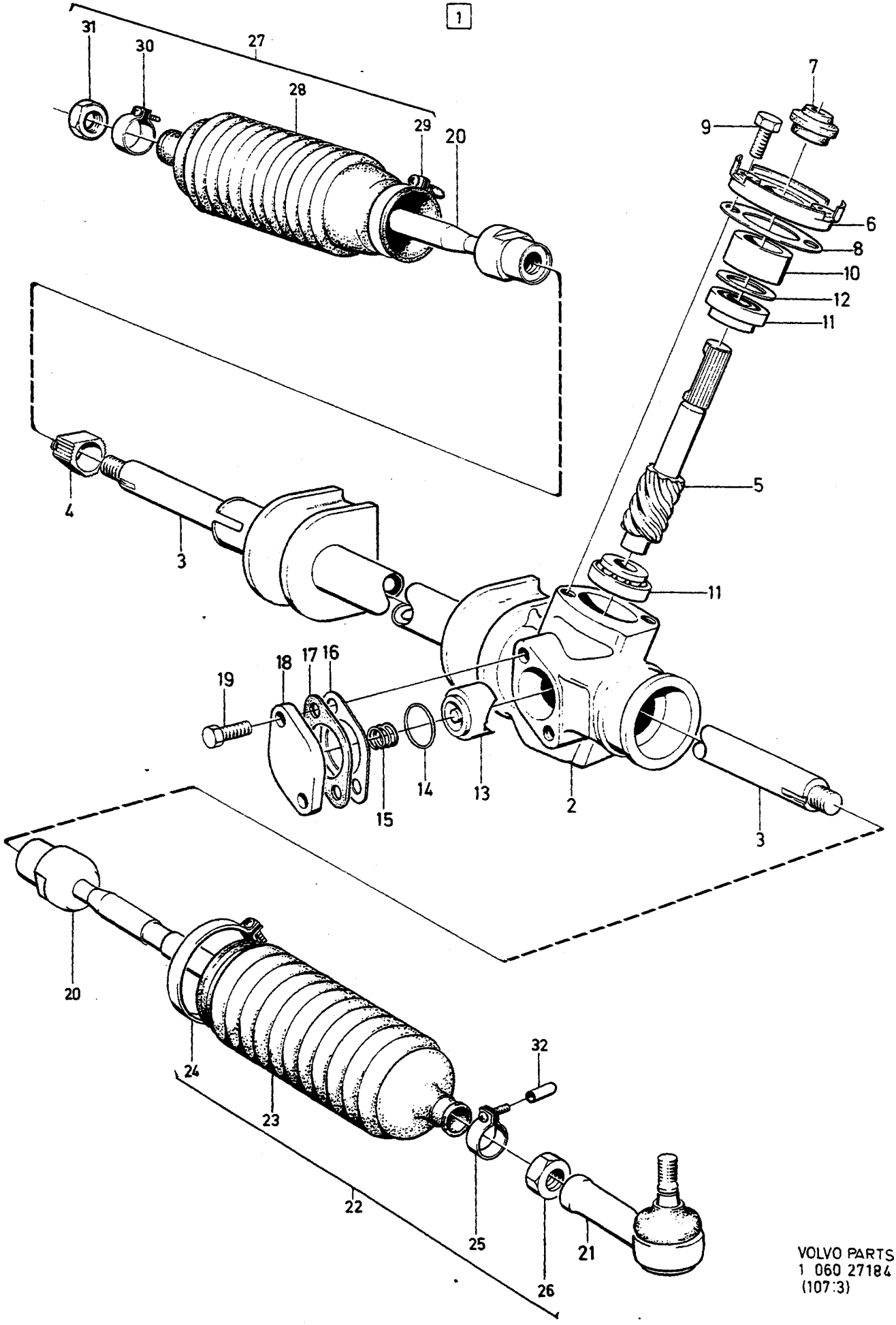

VOLVO PARTS
1 060 27184
(107:3)

A	1229320
B	1205650
C	1229321
D	
E	

STYRVÄXEL — LENKGETRIEBE — W/O P.S

Grupp / Gruppe 64 — Sida / Seite 1193

Pos	Artikel nr / Artikelnr.	Antal / Anzahl A	B	C	D	E	PS	Benämning	Bezeichnung	Anmärkning / Anmerkung	SR
1	*1229320*	1	-	-	-	-	NS	Styrväxel	Lenkgetriebe	CAM	
	1205650-3	-	1	-	-	-		Styrväxel	Lenkgetriebe	CAM	5
	1229321-3	-	-	1	-	-		Styrväxel	Lenkgetriebe	CAM	5
2		1	1	1	-	-	NS	• Hus	• Gehäuse		
3	1206880-5	1	1	-	-	-		• Kuggstång	• Zahnstange		4
	1206881-3	-	-	1	-	-		• Kuggstång	• Zahnstange		4
4	1206882-1	1	1	1	-	-		• Bussning	• Buchse		4
5	1229821-2	1	-	-	-	-		• Kuggdrev	• Zahnradgetriebe		4
	1206952-2	-	1	-	-	-		• Kuggdrev	• Zahnradgetriebe		4
	1229822-0	-	-	1	-	-		• Kuggdrev	• Zahnradgetriebe		4
6	1229823-8	1	-	-	-	-		• Lock	• Deckel		4
	1206885-4	-	1	-	-	-		• Lock	• Deckel		4
	1229824-6	-	-	1	-	-		• Lock	• Deckel		4
7	1206887-0	1	1	1	-	-	IK	• Tätning	• Dichtung		4
8	1206888-8	1	1	1	-	-	IK	• Packning	• Dichtung		4
9	955296-9	2	2	2	-	-		• Skruv	• Schraube		2
10	1206889-6	1	1	1	-	-		• Distanshylsa	• Abstandhulse		3
11	1229437-7	2	2	2	-	-	IK	• Kullager	• Kugellager	(1206890)	3
12	1206891-2	X	X	X	-	-	IK	• Justerbleck	• Nachstellblech		4
	1206892-0	X	X	X	-	-	IK	• Justerbleck	• Nachstellblech		4
	1206893-8	X	X	X	-	-	IK	• Justerbleck	• Nachstellblech		4
13	1206894-6	1	1	1	-	-		• Ansättningskolv	• Ansetzkolben		4
14	1221670-1	-	1	-	-	-		• O-ring	• O-ring		4
15	1228687-8	1	1	1	-	-	IK	• Fjäder	• Feder		3
16	1229825-3	X	-	X	-	-	IK	• Justerbleck	• Nachstellblech		4
	1206896-1	X	X	X	-	-	IK	• Justerbleck	• Nachstellblech		4
	1206897-9	X	X	X	-	-	IK	• Justerbleck	• Nachstellblech		4
	1206898-7	X	X	X	-	-	IK	• Justerbleck	• Nachstellblech		4
	1206899-5	X	X	X	-	-		• Justerbleck	• Nachstellblech		4
17	*1229826*	1	-	1	-	-	OP	• Packning	• Dichtung		4
18	1206909-2	1	1	1	-	-		• Lock	• Deckel		4
19	955296-9	2	2	2	-	-		• Skruv	• Schraube		2
20	1205659-4	2	2	2	-	-		• Styrstag	• Lenkstange		2
21	3516944-0	2	2	2	-	-		• Styrstagsända	• Lenkstangenkopf	(1205658)	1
22	271541-5	1	1	1	-	-		• Reparationssats byte av skyddsbälg	• Reparatursatz Austausch von Schutzbälg.		2
23		1	1	1	-	-	KN	• • Skyddsbälg	• • Schutzbalg	(1205652)	
24	1229448-4	1	1	1	-	-	IK	• • Klamma	• • Klemme		2
25	1329649-6	1	1	1	-	-	IK	• • Klamma	• • Klemme	(1273391)	3
26	971073-2	1	1	1	-	-	IK	• • Mutter	• • Mutter	(961977)	2
27	271543-1	1	1	1	-	-		• Reparationssats byte av skyddsbälg	• Reparatursatz Austausch von Schutzbälg.		2
28		1	1	1	-	-	KN	• • Skyddsbälg	• • Schutzbalg	(1205653)	
29	1205655-2	1	1	1	-	-	IK	• • Klamma	• • Klemme		3
30	1329649-6	1	1	1	-	-	IK	• • Klamma	• • Klemme	(1273391)	3
31	971073-2	1	1	1	-	-	IK	• • Mutter	• • Mutter	(961977)	2
32	1206945-6	-	4	-	-	-		• Gummihatt	• Gummikappe		2

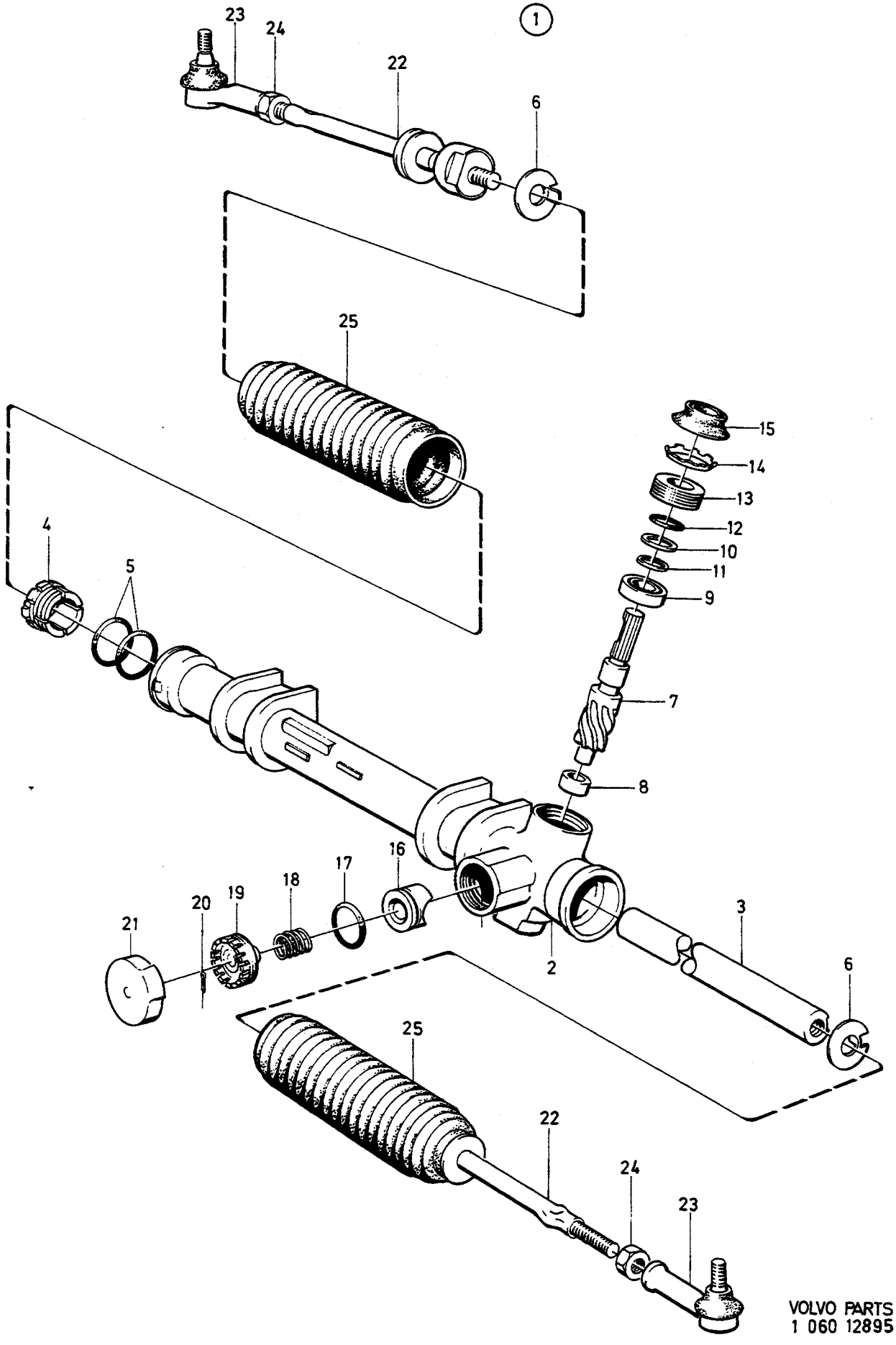

VOLVO PARTS
1 060 12895

A	1229324
B	1221905
C	
D	
E	

STYRVÄXEL — LENKGETRIEBE

W/O P.S

Grupp / Gruppe: 64

Sida / Seite: 1195

Pos	Artikel nr / Artikelnr.	Antal / Anzahl A	B	C	D	E	PS	Benämning	Bezeichnung	Anmärkning / Anmerkung	SR
1	3516943-2	1	-	-	-	-		Styrväxel	Lenkgetriebe	ZF. (1229324)	5
	(1221905)	-	1	-	-	-	SP	Styrväxel	Lenkgetriebe	ZF	5
										REPL 1 PCS 1205650-3	
2		1	1	-	-	-	NS	• Hus	• Gehäuse		
3	1228409-7	1	1	-	-	-		• Kuggstång	• Zahnstange		4
4	1228410-5	1	1	-	-	-		• Lager	• Lager		3
5	1228411-3	2	2	-	-	-		• O-ring	• O-ring		4
6	1272564-4	2	2	-	-	-		• Låsbricka	• Sicherungsscheibe	(1228429)	4
7	1229828-7	1	-	-	-	-		• Kuggdrev	• Zahnradgetriebe		4
	1228418-8	-	1	-	-	-		• Kuggdrev	• Zahnradgetriebe		4
8	1228419-6	1	1	-	-	-		• Lager	• Lager		3
9	1228420-4	1	1	-	-	-		• Kullager	• Kugellager		3
10	1228421-2	1	1	-	-	-		• Bricka	• Scheibe		4
11	914452-8	1	1	-	-	-		• Spårring	• Nutring	(1228422)	2
12	1228423-8	1	1	-	-	-		• O-ring	• O-ring		4
13	1228426-1	1	1	-	-	-		• Ställskruv	• Stellschraube		4
14	1228427-9	1	1	-	-	-		• Låsbricka	• Sicherungsscheibe		4
15	1228428-7	-	1	-	-	-		• Tätning	• Dichtung		4
16	1228413-9	1	1	-	-	-		• Ansättningskolv	• Ansetzkolben		4
17	1228414-7	1	1	-	-	-		• O-ring	• O-ring		4
18	1228412-1	1	1	-	-	-		• Fjäder	• Feder		3
19	1228415-4	1	1	-	-	-		• Ställskruv	• Stellschraube		4
20	907824-7	1	1	-	-	-		• Saxpinne	• Splint		2
21	1228417-0	1	1	-	-	-		• Lock	• Deckel		4
22	3530167-0	2	2	-	-	-		• Styrstag	• Lenkstange	(1228386)	2
23	3516944-0	2	2	-	-	-		• Styrstagsända	• Lenkstangenkopf	(1205658)	1
24	971073-2	2	2	-	-	-		• Mutter	• Mutter	(961977)	2
25	1228425-3	2	2	-	-	-		• Skyddsbälg	• Schutzbalg		4

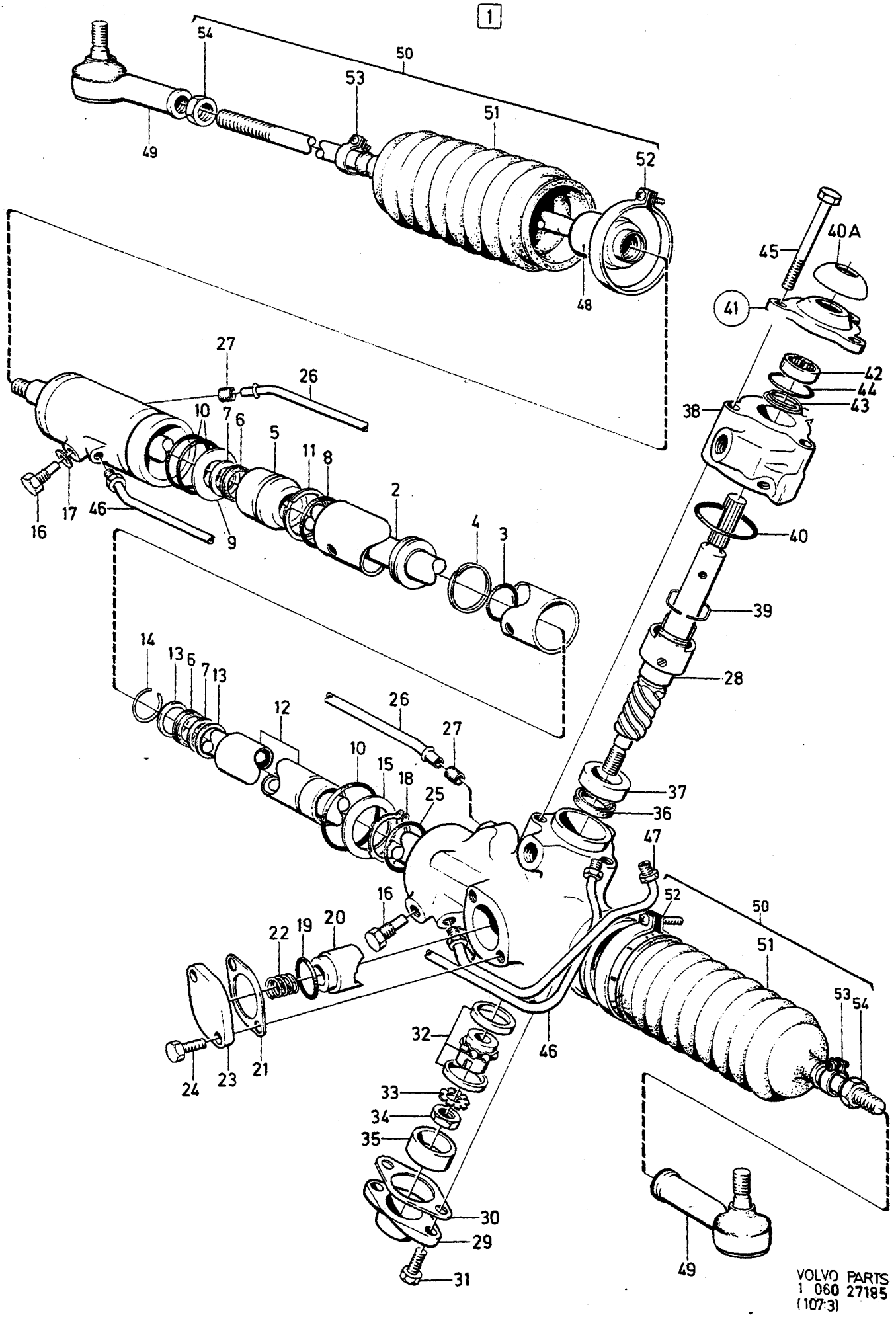

VOLVO PARTS
1 060 27185
(107:3)

A	1229322
B	1229323
C	
D	
E	

STYRVÄXEL — LENKGETRIEBE — P.S

Grupp / Gruppe 64 — Sida / Seite 1197

Pos	Artikel nr / Artikelnr.	Antal / Anzahl A	B	C	D	E	PS	Benämning	Bezeichnung	Anmärkning / Anmerkung	SR
1	*(1229322)*	1	-	-	-	-	SP	Styrväxel	Lenkgetriebe	1) CAM	4
	5003602-9	1	-	-	-	-	EU	Styrväxel, bytes	Lenkgetriebe, at		4
	(1229323)	-	1	-	-	-	SP	Styrväxel	Lenkgetriebe	1) CAM	4
	5003603-7	-	1	-	-	-	EU	Styrväxel, bytes	Lenkgetriebe, at		4
2	1206901-9	1	-	-	-	-		• Kuggstång	• Zahnstange		4
		-	1	-	-	-	NS	• Kuggstång	• Zahnstange		
3	1206994-4	1	1	-	-	-	IK	• O-ring	• O-ring	REPL 1 PCS 1359700-0, 1 PCS 1359701-8.	4
	1359700-0	1	1	-	-	-		• O-ring	• O-ring		2
	1359701-8	1	1	-	-	-		• Kolvring	• Kolbenring		3
4	1206904-3	1	1	-	-	-	IK	• Kolvring	• Kolbenring	REPL 1 PCS 1359700-0, 1 PCS 1359701-8.	3
	1359700-0	1	1	-	-	-		• O-ring	• O-ring		2
	1359701-8	1	1	-	-	-		• Kolvring	• Kolbenring		3
5	1206905-0	1	1	-	-	-		• Lagerhus	• Lagergehäuse		4
6	1206988-6	2	2	-	-	-	IK	• Tätning	• Dichtung		4
7	1206984-5	2	2	-	-	-	IK	• Stödring	• Stutzring		4
8	1206998-5	1	1	-	-	-	IK	• O-ring	• O-ring		4
9	1206977-9	1	1	-	-	-	IK	• Stödbricka	• Stutzscheibe		4
10	1206995-1	3	3	-	-	-	IK	• O-ring	• O-ring		4
11	1206986-0	1	1	-	-	-	IK	• Stödring	• Stutzring		4
12	1206911-8	1	1	-	-	-		• Innerrör	• Innenrohr		3
13	1206985-2	2	2	-	-	-	IK	• Stödbricka	• Stutzscheibe		4
14	1206981-1	1	1	-	-	-	IK	• Spårring	• Nutring		4
15	1206978-7	1	1	-	-	-	IK	• Bricka	• Scheibe		4
16	1206971-2	2	2	-	-	-		• Skruv	• Schraube		4
17	1221711-3	1	1	-	-	-	IK	• Bricka	• Scheibe		4
18	1206982-9	1	1	-	-	-	IK	• Spårring	• Nutring		4
19	1206992-8	1	1	-	-	-	IK	• O-ring	• O-ring		4
20	1206915-9	1	1	-	-	-		• Ansättningskolv	• Ansetzkolben		4
21		-	-	-	-	-		• Justerbricka	• Passcheibe		
	1272972-9	X	X	-	-	-	IK	• • Justerbleck	• • Nachstellblech	(1206916) THK 0,051 mm	4
	1206917-5	X	X	-	-	-	IK	• • Justerbleck	• • Nachstellblech	THK 0,089 mm	4
	1272973-7	X	X	-	-	-	IK	• • Justerbleck	• • Nachstellblech	(1206918) THK 0,127 mm	4
	1272974-5	X	X	-	-	-	IK	• • Justerbleck	• • Nachstellblech	(1206919) THK 0.254mm	4
22	1206920-9	1	1	-	-	-	IK	• Fjäder	• Feder		3
23	1206921-7	1	1	-	-	-		• Lock	• Deckel		4
24	955296-9	2	2	-	-	-		• Skruv	• Schraube		2
25	1206991-0	1	1	-	-	-	IK	• O-ring	• O-ring		4
26	1206914-2	1	1	-	-	-		• Överströmningsrör	• Uberstromrohr		4
27	1206987-8	2	2	-	-	-	IK	• Tätning	• Dichtung		4
28	*1272482*	1	-	-	-	-	OP	• Kuggdrev	• Zahnradgetriebe		4
	1272483-7	-	1	-	-	-		• Kuggdrev	• Zahnradgetriebe		4
29	1206932-4	1	1	-	-	-		• Lock	• Deckel		4
30	1206931-6	X	X	-	-	-	IK	• Packning	• Dichtung		4
	1206934-0	X	X	-	-	-	IK	• Packning	• Dichtung		4
31	955296-9	2	2	-	-	-		• Skruv	• Schraube		2
32	1228966-6	1	1	-	-	-		• Kullager	• Kugellager		3
33	1206979-5	1	1	-	-	-	IK	• Låsbricka	• Sicherungsscheibe		4
34	1206975-3	1	1	-	-	-		• Låsmutter	• Sicherungsmutter		4
35	1206930-8	1	1	-	-	-		• Distanshylsa	• Abstandhulse		3
36	1228963-3	1	1	-	-	-	IK	• Tätningsring	• Dichtring		4
37	1206922-5	1	1	-	-	-		• Lager	• Lager		2
38		1	-	-	-	-	NS	• Ventilhus	• Ventilgehäuse	ALTER 1. O.DIA 4.8 mm	
	1272858-0	1	-	-	-	-		• Ventilhus	• Ventilgehäuse	ALTER 2. O.DIA 6.4 mm	4
	1206965-4	-	1	-	-	-		• Ventilhus	• Ventilgehäuse	ALTER 1. O.DIA 4.8 mm	4
	1272859-8	-	1	-	-	-		• Ventilhus	• Ventilgehäuse	ALTER 2. O.DIA 6.4 mm	4
39	1206983-7	1	1	-	-	-		• Spårring	• Nutring		4

1) Serviceskylten märkt 2,4,5. / Serviceschild, mit kennzeichnung 2,4,5.

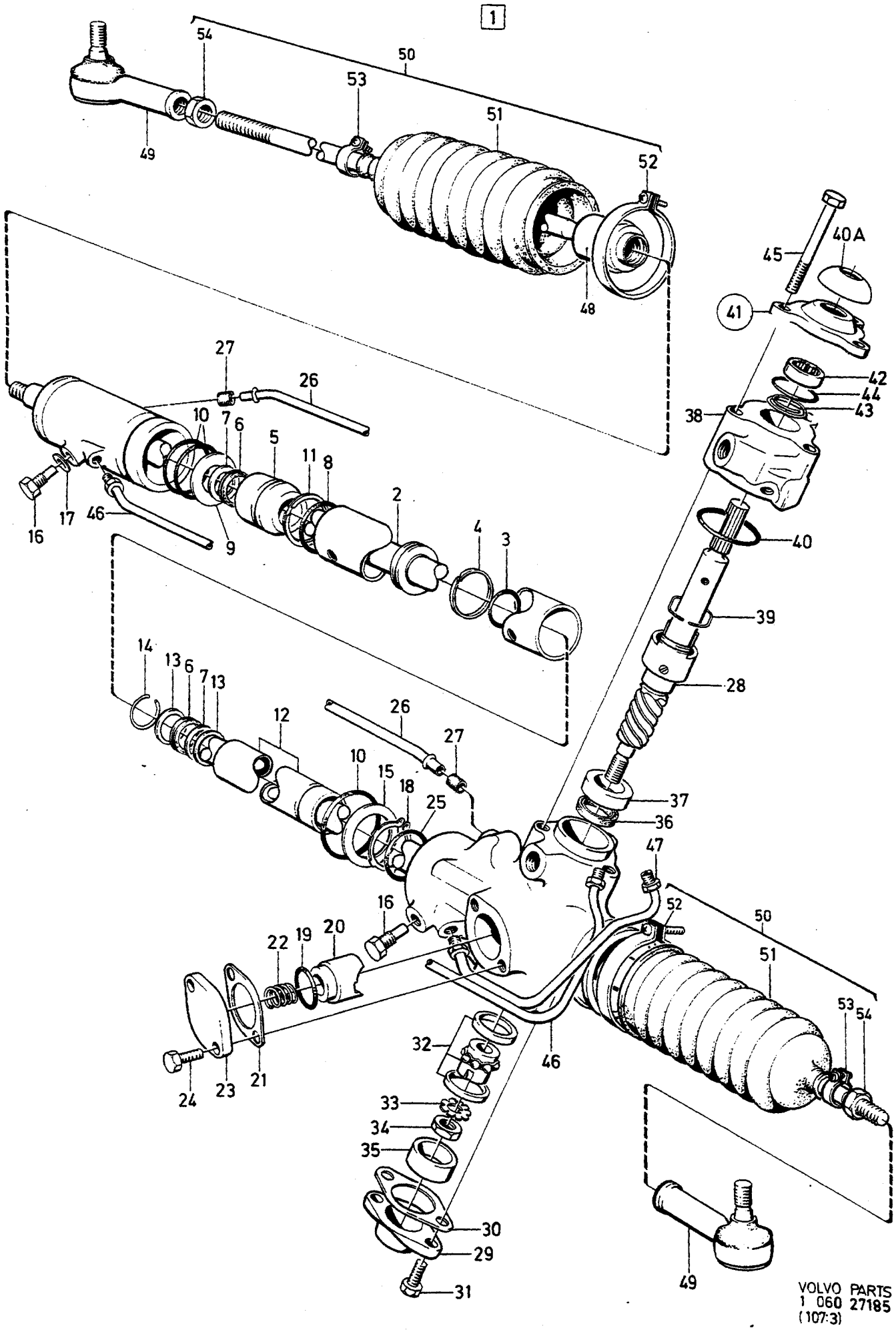

VOLVO PARTS
1 060 27185
(107:3)

A	1229322	STYRVÄXEL LENKGETRIEBE	Grupp Gruppe 64
B	1229323		
C			Sida Seite 1199
D			
E		P.S	

Pos	Artikel nr Artikelnr.	Antal / Anzahl A	B	C	D	E	PS	Benämning	Bezeichnung	Anmärkning Anmerkung	SR
40	1206997-7	1	1	-	-	-	IK	•O-ring	•O-ring		4
40a	1272663-4	1	1	-	-	-	IK	•Dammskydd	•Staubschutz		3
41	1272467-0	1	1	-	-	-		•Lock	•Deckel		4
42	1206947-2	1	1	-	-	-		••Lager	••Lager		3
43	1273918-1	1	1	-	-	-		•Tryckfjäder	•Druckfeder		4
44	1206996-9	1	1	-	-	-	IK	•O-ring	•O-ring		4
45	955304-1	3	3	-	-	-		•Sexkantsskruv	•Sechskantschraube		2
46	1206940-7	1	-	-	-	-		•Oljerör	•Ölrohr	ALTER 1. O.DIA 4.8 mm	4
	1272854-9	1	-	-	-	-		•Oljerör	•Ölrohr	ALTER 2. O.DIA 6.4 mm	4
	1206967-0	-	1	-	-	-		•Oljerör	•Ölrohr	ALTER 1. O.DIA 4.8 mm	4
	1272856-4	-	1	-	-	-		•Oljerör	•Ölrohr	ALTER 2. O.DIA 6.4 mm	4
47	1206942-3	1	-	-	-	-		•Oljerör	•Ölrohr	ALTER 1. O.DIA 4.8 mm	4
	1272855-6	1	-	-	-	-		•Oljerör	•Ölrohr	ALTER 2. O.DIA 6.4 mm	4
	1206912-6	-	1	-	-	-		•Oljerör	•Ölrohr	ALTER 1. O.DIA 4.8 mm	4
	1272857-2	-	1	-	-	-		•Oljerör	•Ölrohr	ALTER 2. O.DIA 6.4 mm	4
48	1205666-9	2	2	-	-	-		•Styrstag	•Lenkstange		2
49	3516944-0	2	2	-	-	-		•Styrstagsända	•Lenkstangenkopf	(1205658)	1
50	271545-6	2	2	-	-	-		•Reparationssats Skyddsbälg	•Reparatursatz Schutzbalg		2
51		2	2	-	-	-	KN	••Skyddsbälg	••Schutzbalg	(1205662)	
52	1205664-4	2	2	-	-	-	IK	••Klamma	••Klemme		4
53	1329649-6	2	2	-	-	-	IK	••Klamma	••Klemme	(1273391)	3
54	971073-2	2	2	-	-	-	IK	••Mutter	••Mutter	(961977)	2
	271534-0	1	1	-	-	-		Tätningsringsats	Dichtringsatz	SEE 64•1221	2
	271535-7	1	1	-	-	-		Tätningsringsats	Dichtringsatz	SEE 64•1221	2

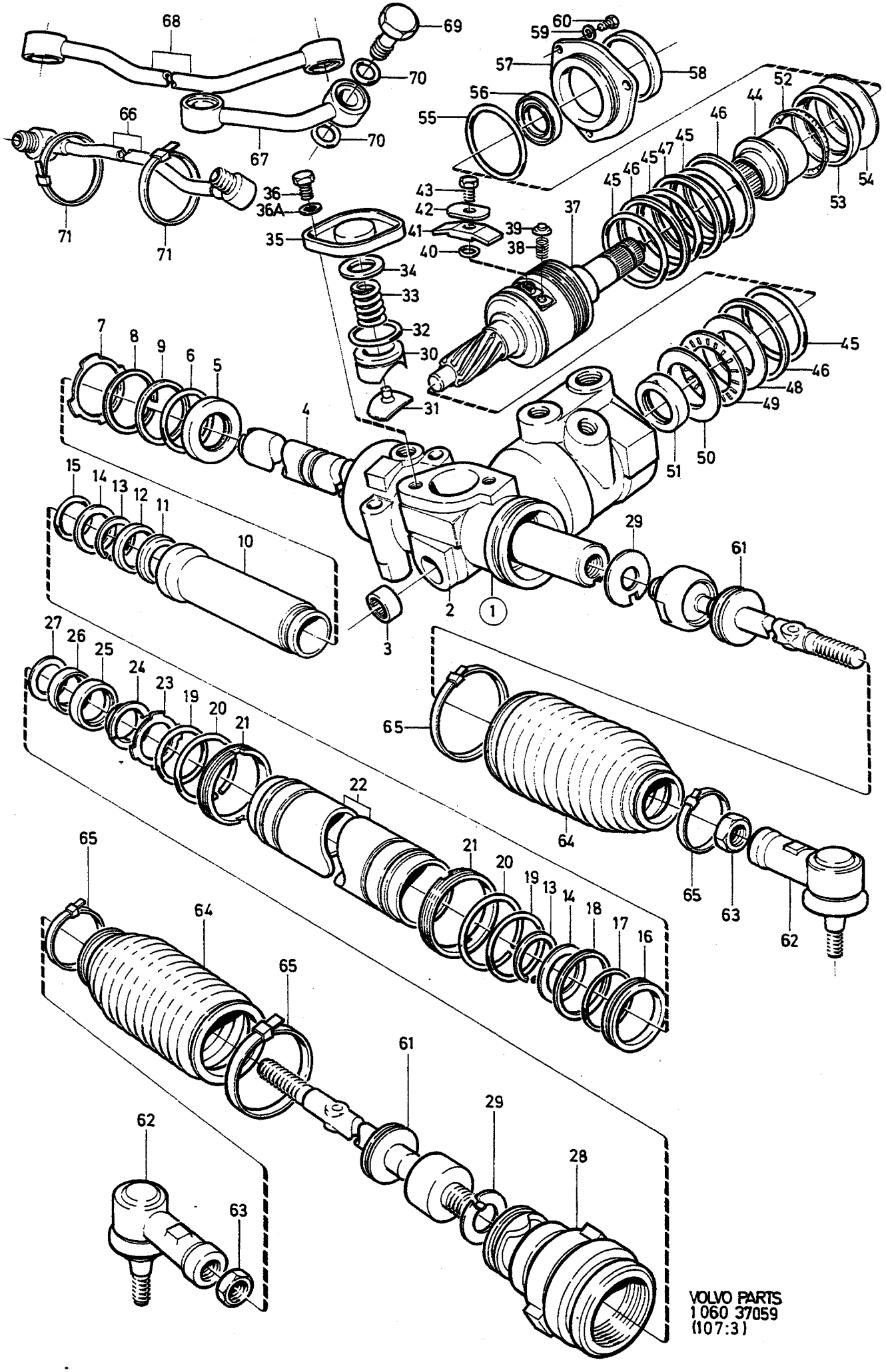
VOLVO PARTS
1 060 37059
(107:3)

A	1229394	STYRVÄXEL / LENKGETRIEBE	Grupp / Gruppe 64
B			Sida / Seite 1201
C			
D			
E		P.S	

Pos	Artikel nr / Artikelnr.	Antal / Anzahl A	B	C	D	E	PS	Benämning	Bezeichnung	Anmärkning / Anmerkung	SR
1	*(1229394)*	1	-	-	-	-	SP	Styrväxel	Lenkgetriebe	1) ZF	2
2		1	-	-	-	-	NS	• Hus	• Gehäuse		
3	1272539-6	1	-	-	-	-		•• Nållager	•• Nadellager		4
4	1272236-9	1	-	-	-	-		• Kuggstång	• Zahnstange		4
5	1272540-4	1	-	-	-	-		• Ring	• Ring		4
6		1	-	-	-	-	KN	• O-ring	• O-ring		
7		1	-	-	-	-	KN	• Distansring	• Abstandring		
8	*1272544*	1	-	-	-	-	OP	• Spårring	• Nutring		4
9	*1272545*	1	-	-	-	-	OP	• Bricka	• Scheibe		4
10		1	-	-	-	-	NS	• Distansrör	• Abstandrohr		
11	1272547-9	1	-	-	-	-		• Ring	• Ring		4
12		1	-	-	-	-	KN	• Tätning	• Dichtung		
13	951078-5	2	-	-	-	-		• Spårring	• Nutring	(1272549)	2
14	1272550-3	2	-	-	-	-		• Bricka	• Scheibe		4
15		1	-	-	-	-	KN	• O-ring	• O-ring		
16	1272552-9	1	-	-	-	-		• Kolv	• Kolben		4
17		1	-	-	-	-	KN	• O-ring	• O-ring		
18		1	-	-	-	-	KN	• Kolvring	• Kolbenring		
19		2	-	-	-	-	KN	• O-ring	• O-ring		
20	1272556-0	2	-	-	-	-		• Spårring	• Nutring		4
21	1272557-8	2	-	-	-	-		• Spårring	• Nutring		4
22		1	-	-	-	-	NS	• Cylinderrör	• Zylinderrohr		
23	1272559-4	1	-	-	-	-		• Bricka	• Scheibe		4
24		1	-	-	-	-	KN	• Lager	• Lager		
25	1272561-0	1	-	-	-	-		• Lager	• Lager		3
26		1	-	-	-	-	KN	• Tätning	• Dichtung		
27	1272562-8	1	-	-	-	-		• Bricka	• Scheibe		4
28		1	-	-	-	-	NS	• Ändstycke	• Endstuck		
29	1272564-4	2	-	-	-	-		• Låsbricka	• Sicherungsscheibe		4
30		1	-	-	-	-	NS	• Ansättningskolv	• Ansetzkolben		
31	1272566-9	1	-	-	-	-		• Glidstycke	• Gleitstuck		4
32	1228414-7	1	-	-	-	-		• O-ring	• O-ring		4
33	1228412-1	1	-	-	-	-		• Fjäder	• Feder		3
34	1272680-8	X	-	-	-	-		• Distansbricka	• Abstandscheibe	THK 2.10 mm	4
	1272681-6	X	-	-	-	-		• Distansbricka	• Abstandscheibe	THK 2.15 mm	4
	1272682-4	X	-	-	-	-		• Distansbricka	• Abstandscheibe	THK 2.20 mm	4
	1272683-2	X	-	-	-	-		• Distansbricka	• Abstandscheibe	THK 2.25 mm	4
	1272684-0	X	-	-	-	-		• Distansbricka	• Abstandscheibe	THK 2.30 mm	4
	1272685-7	X	-	-	-	-		• Distansbricka	• Abstandscheibe	THK 2.35 mm	4
	1272686-5	X	-	-	-	-		• Distansbricka	• Abstandscheibe	THK 2.40 mm	4
	1272687-3	X	-	-	-	-		• Distansbricka	• Abstandscheibe	THK 2.45 mm	4
	1272688-1	X	-	-	-	-		• Distansbricka	• Abstandscheibe	THK 2.50 mm	4
	1272689-9	X	-	-	-	-		• Distansbricka	• Abstandscheibe	THK 2.55 mm	4
	1272690-7	X	-	-	-	-		• Distansbricka	• Abstandscheibe	THK 2.60 mm	4
	1272691-5	X	-	-	-	-		• Distansbricka	• Abstandscheibe	THK 2.65 mm	4
	1272692-3	X	-	-	-	-		• Distansbricka	• Abstandscheibe	THK 2.70 mm	4
	1272693-1	X	-	-	-	-		• Distansbricka	• Abstandscheibe	THK 2.75 mm	4
	1272694-9	X	-	-	-	-		• Distansbricka	• Abstandscheibe	THK 2.80 mm	4
	1272695-6	X	-	-	-	-		• Distansbricka	• Abstandscheibe	THK 2.85 mm	4
	1272696-4	X	-	-	-	-		• Distansbricka	• Abstandscheibe	THK 2.90 mm	4
35	1272569-3	1	-	-	-	-		• Lock	• Deckel		4
36	949734-8	2	-	-	-	-		• Skruv	• Schraube	(955294)	2
36a	941907-8	2	-	-	-	-		• Fjäderbricka	• Federscheibe		2
37		1	-	-	-	-	NS	• Ventil	• Ventil	(1272584)	
38		2	-	-	-	-	NS	•• Fjäder	•• Feder		
39		2	-	-	-	-	NS	•• Bricka	•• Scheibe		
40	968599-1	8	-	-	-	-	IK	•• O-ring	•• O-ring	(925056)	2
41		1	-	-	-	-	NS	•• Bricka	•• Scheibe		
42		1	-	-	-	-	NS	•• Säkringsbleck	•• Sicherungsblech		
43		1	-	-	-	-	NS	•• Skruv	•• Schraube		

1) Serviceskylten märkt 3. / Serviceschild, mit Kennzeichnung 3.

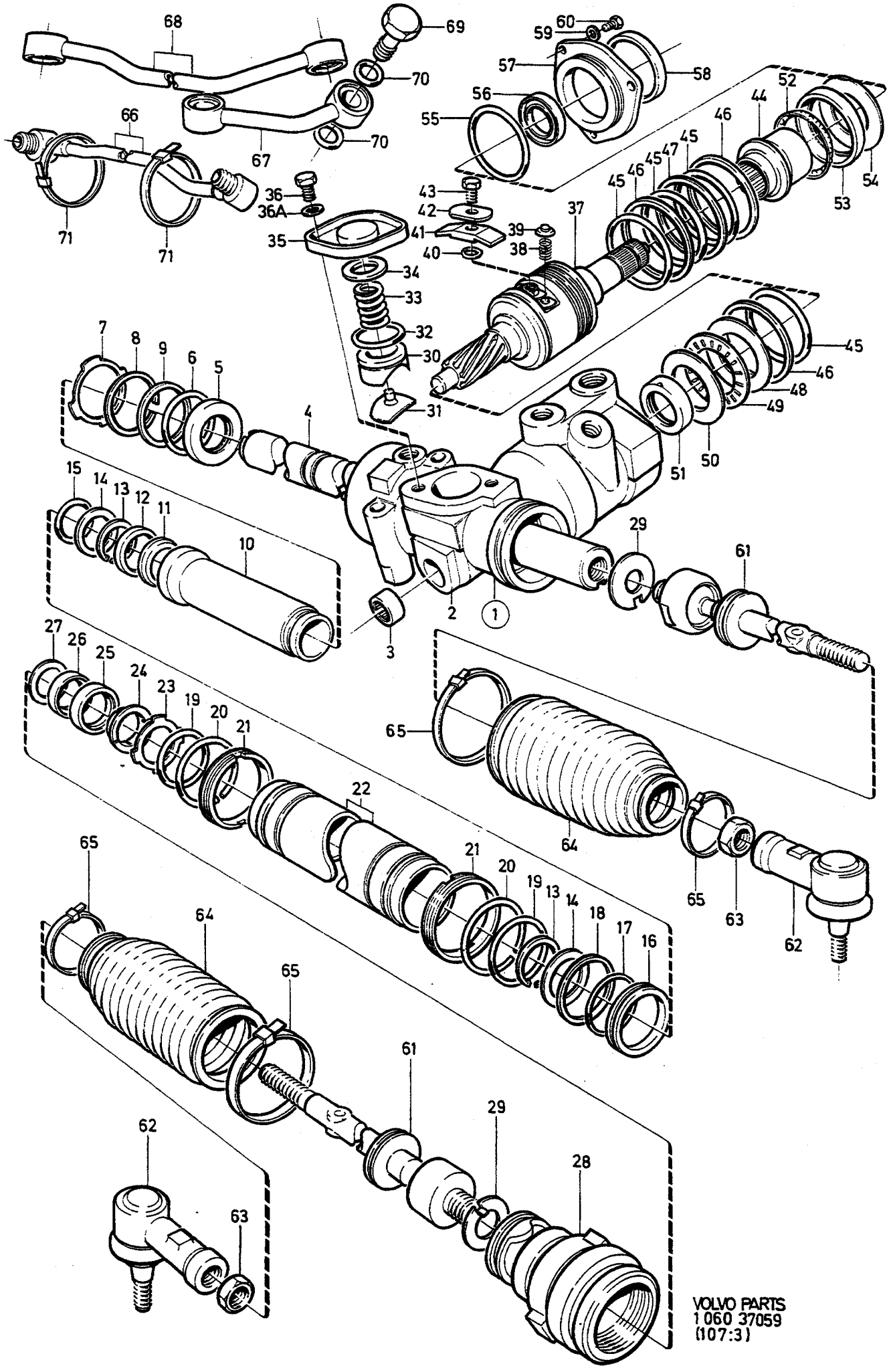
VOLVO PARTS
1 060 37059
(107:3)

A	1229394	STYRVÄXEL	LENKGETRIEBE	Grupp Gruppe 64
B				
C				
D				Sida Seite 1203
E		P.S		

Pos	Artikel nr Artikelnr.	Antal / Anzahl A	B	C	D	E	PS	Benämning	Bezeichnung	Anmärkning Anmerkung	SR
44		1	-	-	-	-	KN	••Lager	••Lager		
45		4	-	-	-	-	KN	••O-ring	••O-ring		
46		3	-	-	-	-	KN	••Tätningsring	••Dichtring		
47		1	-	-	-	-	KN	••Tätningsring	••Dichtring		
48	1272582-6	1	-	-	-	-		•Bricka	•Scheibe		4
49		1	-	-	-	-	NS	•Nållager	•Nadellager		
50	1272573-5	1	-	-	-	-		•Bricka	•Scheibe		4
51	351916-2	1	-	-	-	-	IK	•Tätningsring	•Dichtring		3
52	681364-6	1	-	-	-	-		•Kulhållare	•Kugelkäfig		3
53	1272576-8	1	-	-	-	-		•Lagerring	•Lagerring		4
54	1272712-9	X	-	-	-	-		•Distansbricka	•Abstandscheibe	THK 2.06 mm	4
	1272713-7	X	-	-	-	-		•Distansbricka	•Abstandscheibe	THK 2.07 mm	4
	1272714-5	X	-	-	-	-		•Distansbricka	•Abstandscheibe	THK 2.08 mm	4
	1272715-2	X	-	-	-	-		•Distansbricka	•Abstandscheibe	THK 2.09 mm	4
	1272716-0	X	-	-	-	-		•Distansbricka	•Abstandscheibe	THK 2.10 mm	4
	1272717-8	X	-	-	-	-		•Distansbricka	•Abstandscheibe	THK 2.11 mm	4
	1272718-6	X	-	-	-	-		•Distansbricka	•Abstandscheibe	THK 2.12 mm	4
	1272719-4	X	-	-	-	-		•Distansbricka	•Abstandscheibe	THK 2.13 mm	4
	1272720-2	X	-	-	-	-		•Distansbricka	•Abstandscheibe	THK 2.14 mm	4
	1272721-0	X	-	-	-	-		•Distansbricka	•Abstandscheibe	THK 2.15 mm	4
	1272722-8	X	-	-	-	-		•Distansbricka	•Abstandscheibe	THK 2.16 mm	4
	1272723-6	X	-	-	-	-		•Distansbricka	•Abstandscheibe	THK 2.17 mm	4
	1272724-4	X	-	-	-	-		•Distansbricka	•Abstandscheibe	THK 2.18 mm	4
	1272725-1	X	-	-	-	-		•Distansbricka	•Abstandscheibe	THK 2.19 mm	4
	1272726-9	X	-	-	-	-		•Distansbricka	•Abstandscheibe	THK 2.20 mm	4
	1272727-7	X	-	-	-	-		•Distansbricka	•Abstandscheibe	THK 2.21 mm	4
	1272728-5	X	-	-	-	-		•Distansbricka	•Abstandscheibe	THK 2.22 mm	4
	1272729-3	X	-	-	-	-		•Distansbricka	•Abstandscheibe	THK 2.23 mm	4
	1272730-1	X	-	-	-	-		•Distansbricka	•Abstandscheibe	THK 2.24 mm	4
	1272731-9	X	-	-	-	-		•Distansbricka	•Abstandscheibe	THK 2.25 mm	4
	1272732-7	X	-	-	-	-		•Distansbricka	•Abstandscheibe	THK 2.26 mm	4
	1272733-5	X	-	-	-	-		•Distansbricka	•Abstandscheibe	THK 2.27 mm	4
	1272734-3	X	-	-	-	-		•Distansbricka	•Abstandscheibe	THK 2.28 mm	4
	1272735-0	X	-	-	-	-		•Distansbricka	•Abstandscheibe	THK 2.29 mm	4
	1272736-8	X	-	-	-	-		•Distansbricka	•Abstandscheibe	THK 2.30 mm	4
55	1272575-0	1	-	-	-	-	IK	•O-ring	•O-ring		4
56	1272577-6	1	-	-	-	-	IK	•Tätning	•Dichtung		4
57	1272571-9	1	-	-	-	-		•Lock	•Deckel		4
58	1272585-9	1	-	-	-	-		•Skyddskåpa	•Schutzhaube		4
59	955892-5	3	-	-	-	-		•Bricka	•Scheibe	(1272578)	2
60	955271-2	3	-	-	-	-		•Skruv	•Schraube	(1272579)	2
61	3530167-0	2	-	-	-	-		•Styrstag	•Lenkstange	(1228386)	2
62	3516944-0	2	-	-	-	-		•Styrstagsända	•Lenkstangenkopf	(1205658)	1
63	971073-2	2	-	-	-	-		•Mutter	•Mutter	(961977)	2
64	1228425-3	2	-	-	-	-		•Skyddsbälg	•Schutzbalg		4
65	948211-8	4	-	-	-	-		•Bandklamma	•Bandklammer		2
66	1272588-3	1	-	-	-	-		•Oljerör	•Ölrohr		4
67	1272589-1	1	-	-	-	-		•Oljerör	•Ölrohr		4
68	1272590-9	1	-	-	-	-		•Oljerör	•Ölrohr		4
69	1272592-5	4	-	-	-	-		•Hålskruv	•Hohlschraube		4
70	968599-1	8	-	-	-	-	IK	•O-ring	•O-ring	(925056)	2
71	948211-8	2	-	-	-	-		•Bandklamma	•Bandklammer		2
	1272537-0	1	-	-	-	-		Tätningssats	Dichtungssatz	SEE 64•1223	2

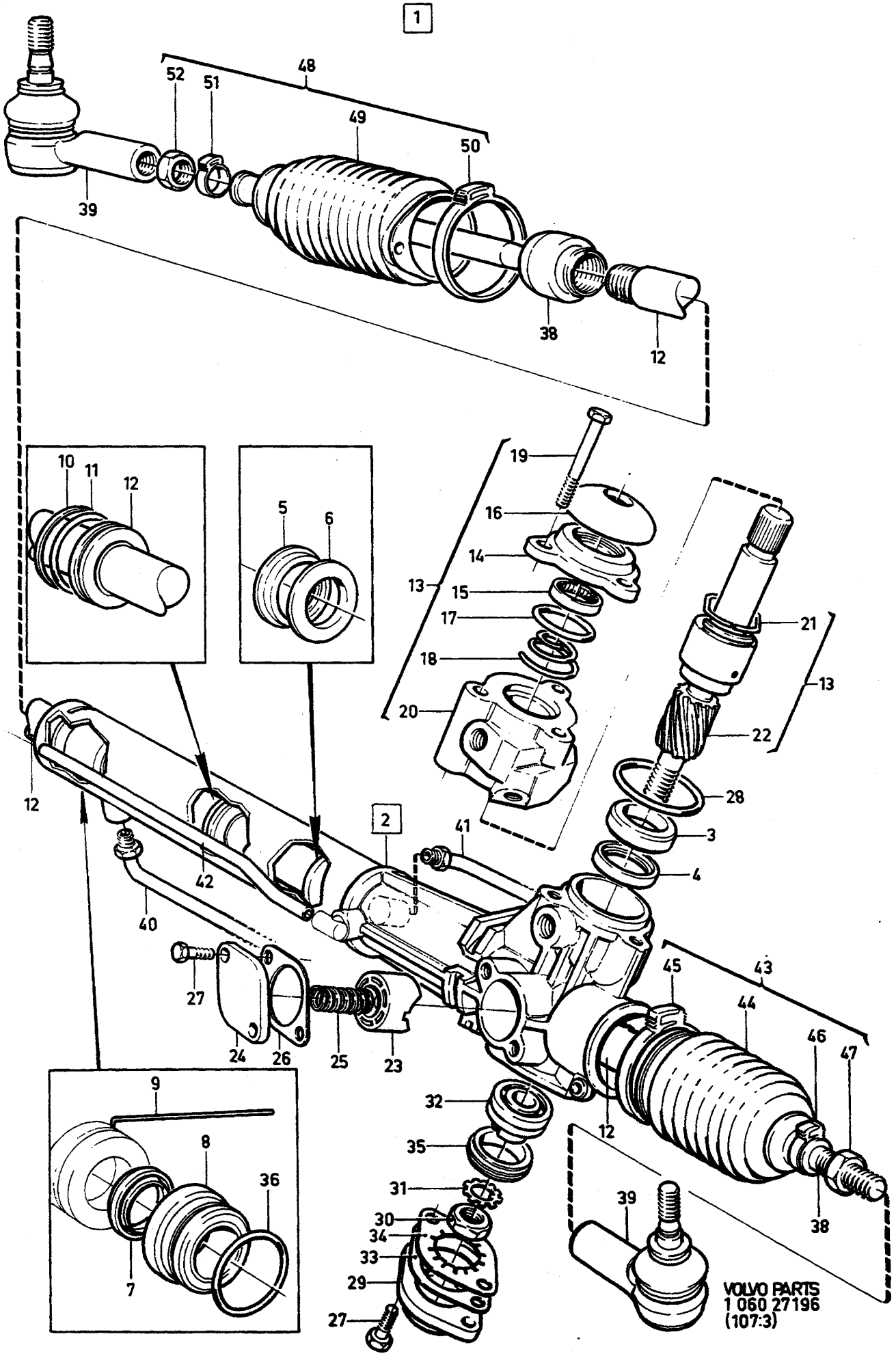
1
48
52
51
49
50
39
38
12
10
11
12
5
6
19
16
14
13
15
17
18
20
21
13
22
28
3
4
2
41
42
40
27
24
26
25
23
45
43
44
46
47
12
38
9
8
36
7
32
35
31
30
34
33
29
27
39
VOLVO PARTS
1 060 27196
(107:3)

A	1272460
B	1272461
C	
D	
E	

STYRVÄXEL — LENKGETRIEBE

Grupp / Gruppe 64

Sida / Seite 1205

P.S

Pos	Artikel nr / Artikelnr.	Antal / Anzahl A	B	C	D	E	PS	Benämning	Bezeichnung	Anmärkning / Anmerkung	SR
1	*(1272460)*	1	-	-	-	-	SP	Styrväxel	Lenkgetriebe	1) CAM	2
	5003602-9	1	-	-	-	-	EU	Styrväxel, bytes	Lenkgetriebe, at		4
	(1272461)	-	1	-	-	-	SP	Styrväxel	Lenkgetriebe	1) CAM	4
	5003603-7	-	1	-	-	-	EU	Styrväxel, bytes	Lenkgetriebe, at		4
2		1	1	-	-	-	NS	• Hus	• Gehäuse		
3	1206922-5	1	1	-	-	-		•• Lager	•• Lager		2
4	1228963-3	1	1	-	-	-		•• Tätningsring	•• Dichtring		4
5	1272939-8	1	1	-	-	-	IK	•• Tätning	•• Dichtung		4
6	1273593-2	1	1	-	-	-	IK	•• Stödring	•• Stutzring	(1272940)	4
7	1272933-1	1	1	-	-	-	IK	• Tätning	• Dichtung		4
8	1272936-4	1	1	-	-	-	IK	• Bussning	• Buchse		4
9	1272943-0	1	1	-	-	-	IK	• Låstråd	• Sicherungsdraht		4
10	1206904-3	1	1	-	-	-	IK	• Kolvring	• Kolbenring	REPL 1 PCS 1359700-0, 1 PCS 1359701-8.	4
	1359700-0	1	1	-	-	-		• O-ring	• O-ring		2
	1359701-8	1	1	-	-	-		• Kolvring	• Kolbenring		3
11	1206994-4	1	1	-	-	-	IK	• O-ring	• O-ring	REPL 1 PCS 1359700-0, 1 PCS 1359701-8.	3
	1359700-0	1	1	-	-	-		• O-ring	• O-ring		2
	1359701-8	1	1	-	-	-		• Kolvring	• Kolbenring		3
12	1272944-8	1	-	-	-	-		• Kuggstång	• Zahnstange		4
		-	1	-	-	-	NS	• Kuggstång	• Zahnstange		
13		1	1	-	-	-	NS	• Ventil	• Ventil		
14	1272467-0	1	1	-	-	-		•• Lock	•• Deckel		4
15	1206947-2	1	1	-	-	-		••• Lager	••• Lager		3
16	1272663-4	1	1	-	-	-	IK	•• Dammskydd	•• Staubschutz		3
17	1206996-9	1	1	-	-	-	IK	•• O-ring	•• O-ring		4
18	1273918-1	1	1	-	-	-		•• Tryckfjäder	•• Druckfeder		4
19	955304-1	3	3	-	-	-		•• Sexkantsskruv	•• Sechskantschraube		2
20	1272858-0	1	-	-	-	-		•• Ventilhus	•• Ventilgehäuse		4
	1272859-8	-	1	-	-	-		•• Ventilhus	•• Ventilgehäuse		4
21	1206983-7	1	1	-	-	-		•• Spårring	•• Nutring		4
22	*1272482*	1	-	-	-	-	OP	•• Kuggdrev	•• Zahnradgetriebe		4
	1272483-7	-	1	-	-	-		•• Kuggdrev	•• Zahnradgetriebe		4
23	1272926-5	1	1	-	-	-	IK	• Ansättningskolv	• Ansetzkolben		4
24	1206921-7	1	1	-	-	-		• Lock	• Deckel		4
25	1329652-0	1	1	-	-	-		• Fjäder	• Feder	(1272971)	3
26	1272972-9	X	X	-	-	-	IK	• Justerbleck	• Nachstellblech		4
	1272973-7	X	X	-	-	-	IK	• Justerbleck	• Nachstellblech		4
	1272974-5	X	X	-	-	-	IK	• Justerbleck	• Nachstellblech		4
	1272975-2	X	X	-	-	-	IK	• Justerbleck	• Nachstellblech		4
	1272976-0	X	X	-	-	-	IK	• Justerbleck	• Nachstellblech		4
27	955296-9	4	4	-	-	-		• Skruv	• Schraube		2
28	1206997-7	1	1	-	-	-	IK	• O-ring	• O-ring		4
29	1206932-4	1	1	-	-	-		• Lock	• Deckel		4
30	1206975-3	1	1	-	-	-		• Låsmutter	• Sicherungsmutter		4
31	1206979-5	1	1	-	-	-	IK	• Låsbricka	• Sicherungsscheibe		4
32	1228966-6	1	1	-	-	-		• Kullager	• Kugellager		3
33	1273394-5	2	2	-	-	-	IK	• Packning	• Dichtung		4
34	1273393-7	1	1	-	-	-	IK	• Låsbricka	• Sicherungsscheibe		4
35	1273392-9	1	1	-	-	-		• Spårring	• Nutring		4
36	1206998-5	1	1	-	-	-	IK	• O-ring	• O-ring		4
38	1272947-1	2	2	-	-	-		• Styrstag	• Lenkstange		2
39	3516944-0	2	2	-	-	-		• Styrstagsända	• Lenkstangenkopf	(1205658)	1
40	1272965-3	1	-	-	-	-		• Oljerör	• Ölrohr		4
	1272967-9	-	1	-	-	-		• Oljerör	• Ölrohr		4
41	1272966-1	1	-	-	-	-		• Oljerör	• Ölrohr		4
	1272968-7	-	1	-	-	-		• Oljerör	• Ölrohr		4
42	1272941-4	1	1	-	-	-		• Överströmningsrör	• Uberstromrohr		4

1) Serviceskylten märkt 2,4,5. / Serviceschild, mit kennzeichnung 2,4,5.

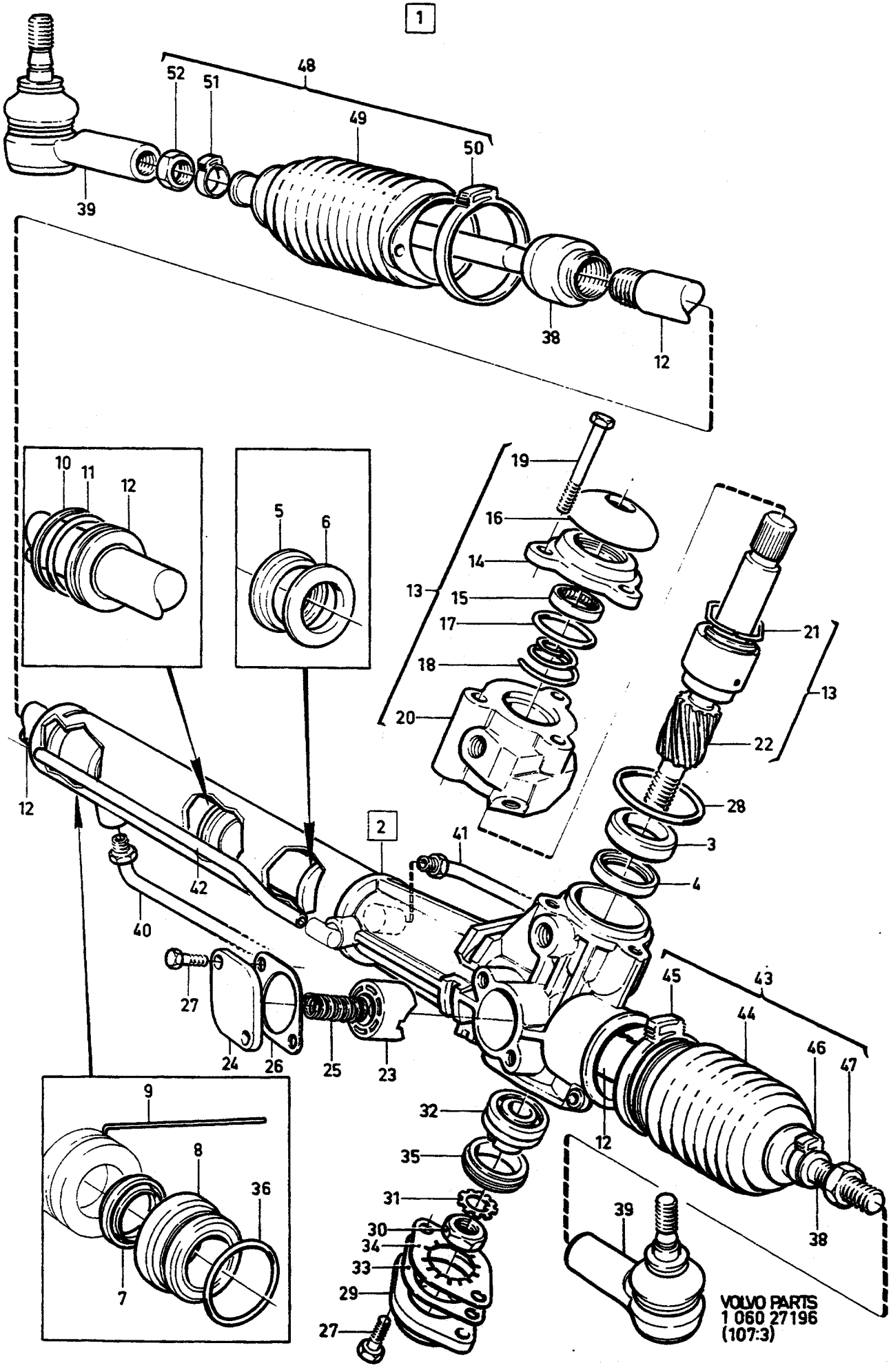
1
48
52
51
49
50
39
38
12
10
11
12
5
6
19
16
14
13
15
17
18
20
21
13
22
28
3
4
12
2
41
42
40
27
24
26
25
23
45
43
44
46
47
9
8
36
7
32
35
31
30
34
33
29
27
12
39
38
VOLVO PARTS
1 060 27196
(107:3)

A	1272460 -
B	1272461
C	
D	
E	

STYRVÄXEL — LENKGETRIEBE

P.S

Grupp / Gruppe 64

Pos	Artikel nr / Artikelnr.	Antal / Anzahl A	B	C	D	E	PS	Benämning	Bezeichnung	Anmärkning / Anmerkung	SR
43	270881-6	1	1	-	-	-		• Bälgsats byte av skyddsbälg .	• Balgsatz Austausch von Schutzbälg.	SEE 64 • 1227	2
44		1	1	-	-	-	KN	• • Skyddsbälg	• • Schutzbalg	(1272924)	
45	1273389-5	1	1	-	-	-	IK	• • Klamma	• • Klemme		3
46	1329649-6	1	1	-	-	-		• • Klamma	• • Klemme	(1273391)	3
47	971073-2	1	1	-	-	-	IK	• • Mutter	• • Mutter	(961977)	2
48	270882-4	1	1	-	-	-		• Bälgsats byte av skyddsbälg .	• Balgsatz Austausch von Schutzbälg.	SEE 64 • 1227	2
49		1	1	-	-	-	KN	• • Skyddsbälg	• • Schutzbalg	(1272925)	
50	1273390-3	1	1	-	-	-	IK	• • Klamma	• • Klemme		3
51	1329649-6	1	1	-	-	-		• • Klamma	• • Klemme	(1273391)	3
52	971073-2	1	1	-	-	-	IK	• • Mutter	• • Mutter	(961977)	2
	271547-2	1	1	-	-	-		Reparationssats ..... Styrväxel	Reparatursatz ..... Lenkgetriebe	SEE 64 • 1225	2

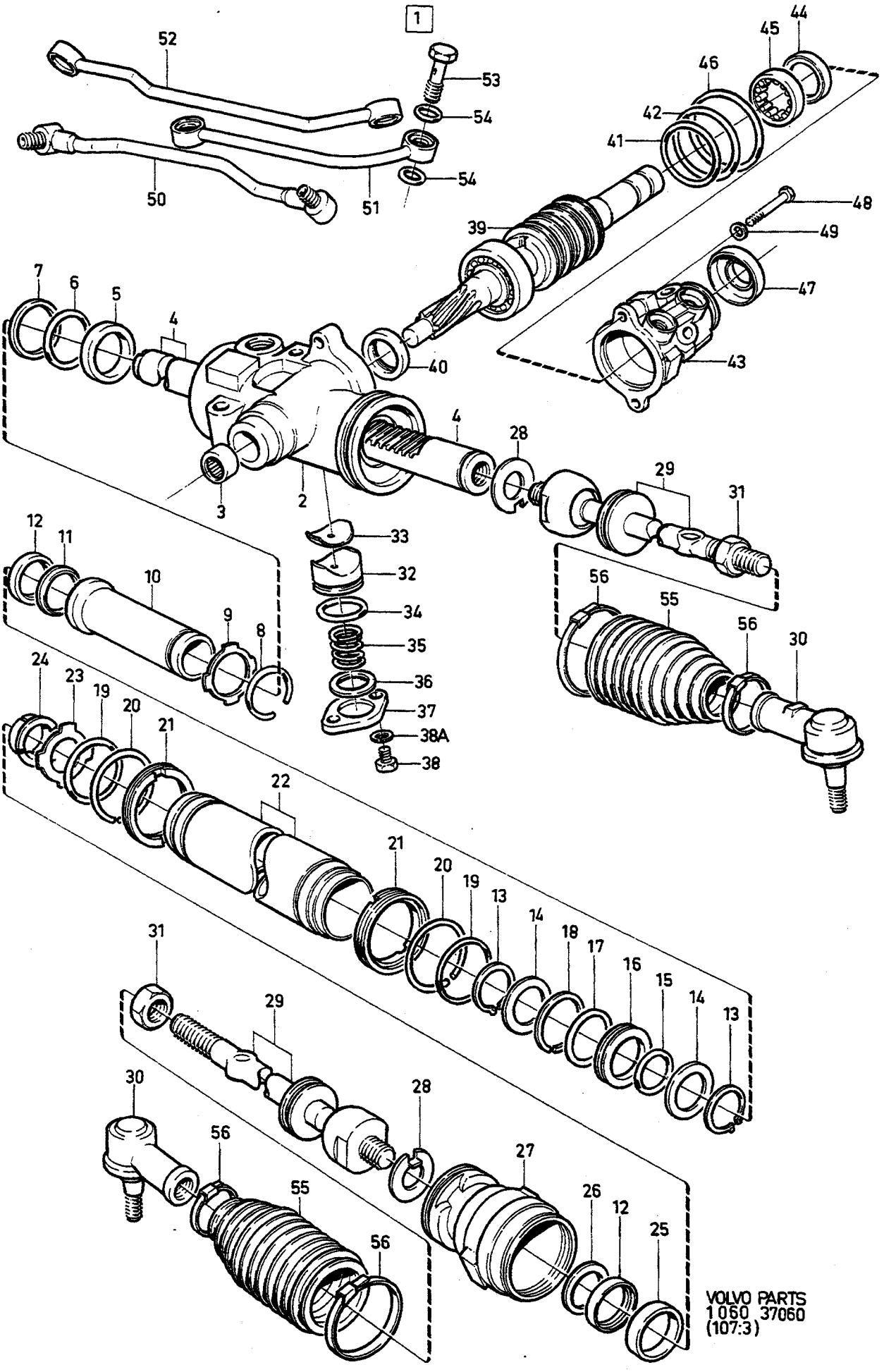
1
52
53
54
54
50
51
44
45
46
42
41
48
49
47
43
39
40
7
6
5
4
4
28
29
31
3
2
33
32
34
35
36
37
38A
38
12
11
10
9
8
56
55
56
30
24
23
19
20
21
22
21
20
19
13
14
18
17
16
15
14
13
31
29
30
28
56
55
56
27
26
12
25
VOLVO PARTS
1060 37060
(107:3)

A	1272984
B	1329694
C	
D	
E	

STYRVÄXEL — LENKGETRIEBE

Grupp / Gruppe 64

Sida / Seite 1209

P.S

Pos	Artikel nr / Artikelnr.	Antal / Anzahl A	B	C	D	E	PS	Benämning	Bezeichnung	Anmärkning / Anmerkung	SR
1	*(1272984)*	1	-	-	-	-	SP	Styrväxel	Lenkgetriebe	1) ZF	2
	(1329694)	-	1	-	-	-	SP	Styrväxel	Lenkgetriebe	1) ZF.REPL 1 PCS 3516941-6 1 PCS 1272597-4, 4 PCS 948645-7.	2
2		1	-	-	-	-	NS	·Hus	·Gehäuse		
		-	1	-	-	-	NS	·Hus	·Gehäuse		
3	1272539-6	1	1	-	-	-		··Nållager	··Nadellager		4
4	1272236-9	1	1	-	-	-		·Kuggstång	·Zahnstange		4
5	1272540-4	1	1	-	-	-		·Ring	·Ring		4
6		1	1	-	-	-	KN	·O-ring	·O-ring		
7		1	1	-	-	-	KN	·Distansring	·Abstandring		
8	*1272544*	1	1	-	-	-	OP	·Spårring	·Nutring		4
9	*1272545*	1	1	-	-	-	OP	·Bricka	·Scheibe		4
10		1	1	-	-	-	NS	·Distansrör	·Abstandrohr		
11	1272547-9	1	1	-	-	-		·Ring	·Ring		4
12		2	2	-	-	-	KN	·Tätning	·Dichtung		
13	951078-5	2	2	-	-	-		·Spårring	·Nutring	(1272549)	2
14	1272550-3	2	2	-	-	-		·Bricka	·Scheibe		4
15		2	2	-	-	-	KN	·O-ring	·O-ring		
16	1272552-9	1	1	-	-	-		·Kolv	·Kolben		4
17		1	1	-	-	-	KN	·O-ring	·O-ring		
18		1	1	-	-	-	KN	·Kolvring	·Kolbenring		
19		2	2	-	-	-	KN	·O-ring	·O-ring		
20	1272556-0	2	2	-	-	-		·Spårring	·Nutring		4
21	1272557-8	2	2	-	-	-		·Spårring	·Nutring		4
22		1	1	-	-	-	NS	·Cylinderrör	·Zylinderrohr		
23	1272559-4	1	1	-	-	-		·Bricka	·Scheibe		4
24	1272560-2	1	1	-	-	-		·Lagerhylsa	·Lagerhulse		4
25	1272561-0	1	1	-	-	-		·Lager	·Lager		3
26	1272562-8	1	1	-	-	-		·Bricka	·Scheibe		4
27		1	1	-	-	-	NS	·Ändstycke	·Endstuck		
28	1272564-4	2	2	-	-	-		·Låsbricka	·Sicherungsscheibe		4
29	3530167-0	2	2	-	-	-		·Styrstag	·Lenkstange	(1228386)	2
30	3516944-0	2	2	-	-	-		·Styrstagsända	·Lenkstangenkopf	(1205658)	1
31	971073-2	2	2	-	-	-		·Mutter	·Mutter	(961977)	2
32		1	1	-	-	-	NS	·Ansättningskolv	·Ansetzkolben		
33	1272566-9	1	1	-	-	-		·Glidstycke	·Gleitstuck		4
34	1228414-7	1	1	-	-	-	IK	·O-ring	·O-ring		4
35	1273561-9	1	1	-	-	-		·Fjäder	·Feder		3
36	1272680-8	X	X	-	-	-		·Distansbricka	·Abstandscheibe	THK 2.10 mm	4
	1272681-6	X	X	-	-	-		·Distansbricka	·Abstandscheibe	THK 2.15 mm	4
	1272682-4	X	X	-	-	-		·Distansbricka	·Abstandscheibe	THK 2.20 mm	4
	1272683-2	X	X	-	-	-		·Distansbricka	·Abstandscheibe	THK 2.25 mm	4
	1272684-0	X	X	-	-	-		·Distansbricka	·Abstandscheibe	THK 2.30 mm	4
	1272685-7	X	X	-	-	-		·Distansbricka	·Abstandscheibe	THK 2.35 mm	4
	1272686-5	X	X	-	-	-		·Distansbricka	·Abstandscheibe	THK 2.40 mm	4
	1272687-3	X	X	-	-	-		·Distansbricka	·Abstandscheibe	THK 2.45 mm	4
	1272688-1	X	X	-	-	-		·Distansbricka	·Abstandscheibe	THK 2.50 mm	4
	1272689-9	X	X	-	-	-		·Distansbricka	·Abstandscheibe	THK 2.55 mm	4
	1272690-7	X	X	-	-	-		·Distansbricka	·Abstandscheibe	THK 2.60 mm	4
	1272691-5	X	X	-	-	-		·Distansbricka	·Abstandscheibe	THK 2.65 mm	4
	1272692-3	X	X	-	-	-		·Distansbricka	·Abstandscheibe	THK 2.70 mm	4
	1272693-1	X	X	-	-	-		·Distansbricka	·Abstandscheibe	THK 2.75 mm	4
	1272694-9	X	X	-	-	-		·Distansbricka	·Abstandscheibe	THK 2.80 mm	4
	1272695-6	X	X	-	-	-		·Distansbricka	·Abstandscheibe	THK 2.85 mm	4
	1272696-4	X	X	-	-	-		·Distansbricka	·Abstandscheibe	THK 2.90 mm	4
37	1272569-3	1	1	-	-	-		·Lock	·Deckel		4
38	949734-8	2	2	-	-	-		·Skruv	·Schraube	(955294)	2
38a	941907-8	2	2	-	-	-		·Fjäderbricka	·Federscheibe		2

1) Serviceskylten märkt 3. / Serviceschild, mit Kennzeichnung 3.

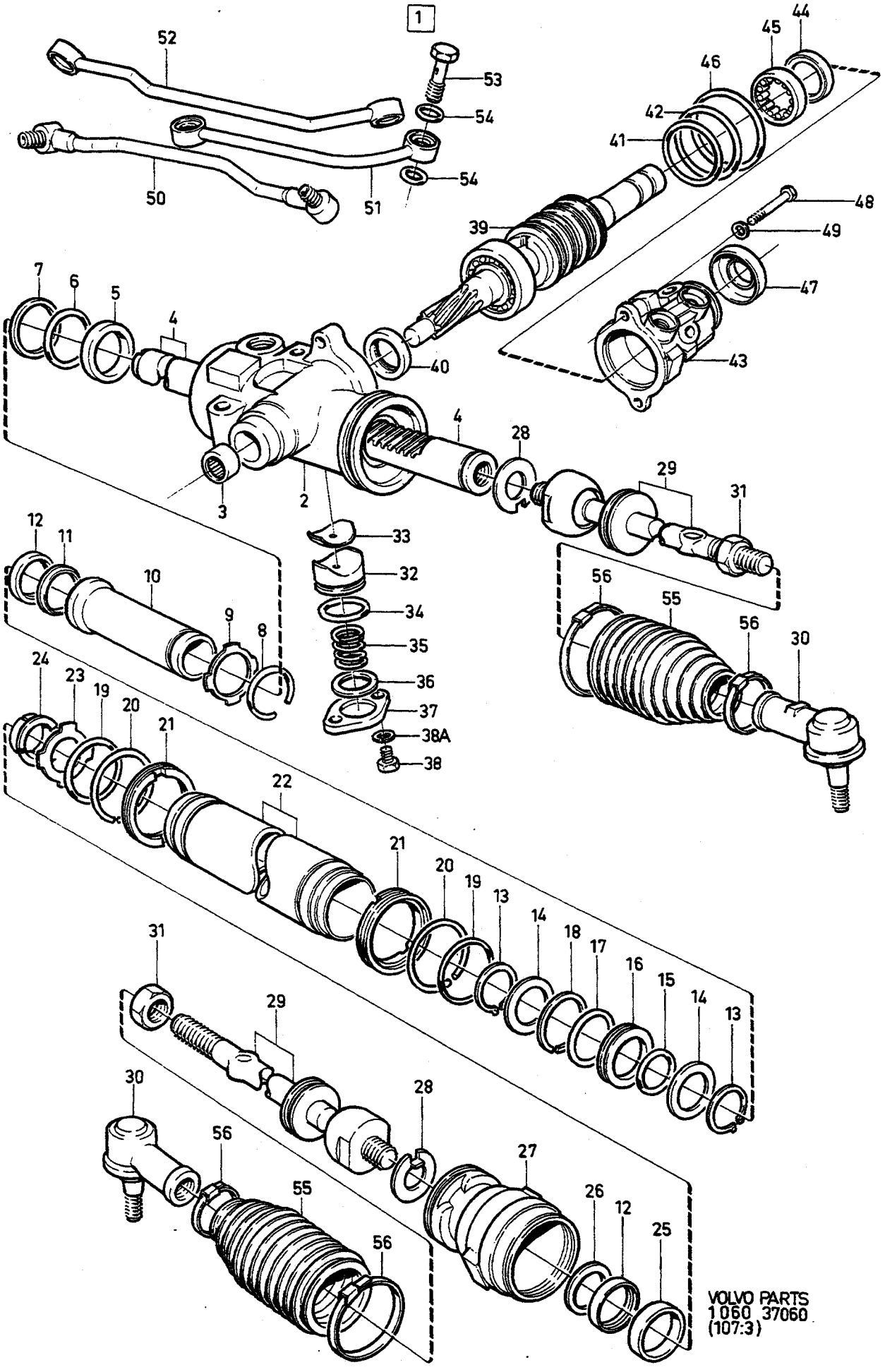
1
52
53
54
54
50
51
44
45
46
42
41
48
49
47
43
39
40
7
6
5
4
4
28
29
31
3
2
33
32
34
35
36
37
38A
38
12
11
10
9
8
56
55
56
30
24
23
19
20
21
22
21
20
19
13
14
18
17
16
15
14
13
31
29
30
28
56
55
56
27
26
12
25
VOLVO PARTS
1060 37060
(107:3)

A	1272984	STYRVÄXEL LENKGETRIEBE	Grupp Gruppe 64
B	1329694		Sida Seite 1211
C		P.S	
D			
E			

Pos	Artikel nr Artikelnr.	Antal / Anzahl A	B	C	D	E	PS	Benämning	Bezeichnung	Anmärkning Anmerkung	SR
39		1	1	-	-	-	NS	• Ventil	• Ventil		
40	351916-2	1	1	-	-	-	IK	• Tätningsring	• Dichtring		3
41		4	4	-	-	-	KN	• O-ring	• O-ring		
42		4	4	-	-	-	KN	• O-ring	• O-ring		
43	*1273572*	1	1	-	-	-	OP	• Ventilhus	• Ventilgehäuse		4
44	1273571-8	1	1	-	-	-	IK	• Tätning	• Dichtung		4
45	1273570-0	1	1	-	-	-		• Rullager	• Rollenlager		4
46	1273562-7	1	1	-	-	-	IK	• O-ring	• O-ring		4
47	1272585-9	1	1	-	-	-		• Skyddskåpa	• Schutzhaube		4
48	959220-5	2	2	-	-	-		• Insexskruv	• Inbusschraube		2
49	955894-1	2	2	-	-	-		• Bricka	• Scheibe		2
50	1272588-3	1	-	-	-	-		• Oljerör	• Ölrohr		4
	1330285-6	-	1	-	-	-		• Oljerör	• Ölrohr		4
51	1273566-8	1	1	-	-	-		• Oljerör	• Ölrohr		4
52	1273567-6	1	-	-	-	-		• Oljerör	• Ölrohr		4
	1330286-4	-	1	-	-	-		• Oljerör	• Ölrohr		4
53	1272592-5	4	4	-	-	-		• Hålskruv	• Hohlschraube		4
54	968599-1	8	8	-	-	-	IK	• O-ring	• O-ring	(925056)	2
55	1228425-3	2	2	-	-	-		• Skyddsbälg	• Schutzbalg		4
56	948211-8	4	4	-	-	-		• Bandklamma	• Bandklammer		2
	1273576-7	1	-	-	-	-		Tätningssats	Dichtungssatz	SEE 64 • 1223	2
	271562-1	-	1	-	-	-		Tätningssats	Dichtungssatz	SEE 64 • 1223	2

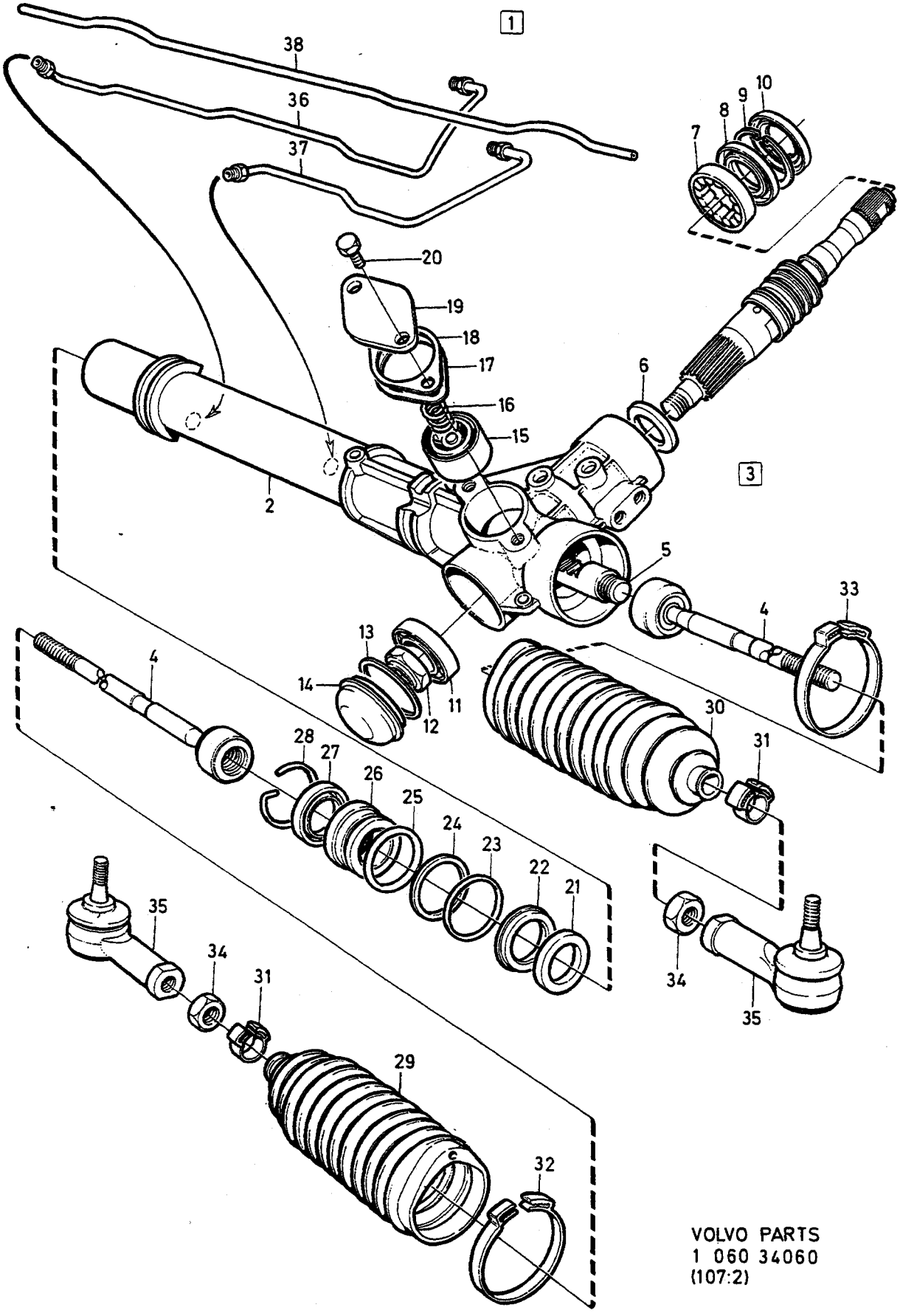

VOLVO PARTS
1 060 34060
(107:2)

A	1329998
B	1329999
C	
D	
E	

STYRVÄXEL — LENKGETRIEBE — P.S

Grupp Gruppe 64 — Sida Seite 1213

Pos	Artikel nr Artikelnr.	Antal / Anzahl A	B	C	D	E	PS	Benämning	Bezeichnung	Anmärkning Anmerkung	SR
1	*(1329998)*	1	-	-	-	-	SP	Styrväxel	Lenkgetriebe	CAM	2
	5003602-9	1	-	-	-	-	EU	Styrväxel, bytes	Lenkgetriebe, at		4
	3516942-4	-	1	-	-	-		Styrväxel	Lenkgetriebe	(1329999) CAM	5
	5003603-7	-	1	-	-	-	EU	Styrväxel, bytes	Lenkgetriebe, at		4
2		1	-	-	-	-	NS	• Hus	• Gehäuse		
		-	1	-	-	-	NS	• Hus	• Gehäuse		
3		1	1	-	-	-	NS	• Kuggdrev	• Zahnradgetriebe		
4	1272947-1	2	2	-	-	-		• Styrstag	• Lenkstange		2
5	1330234-4	1	-	-	-	-		• Kuggstång	• Zahnstange		4
		-	1	-	-	-	NS	• Kuggstång	• Zahnstange		
6		1	1	-	-	-	KN	• Tätning	• Dichtung		
7		1	1	-	-	-	KN	• Lager	• Lager		
8		1	1	-	-	-	KN	• Tätning	• Dichtung		
9		1	1	-	-	-	KN	• Låsring	• Schlossring		
10		1	1	-	-	-	KN	• Dammskydd	• Staubschutz		
11		1	1	-	-	-	KN	• Lager	• Lager		
12	963921-2	1	1	-	-	-	IK	• Mutter	• Mutter		2
13	1330257-5	1	1	-	-	-	IK	• Spårring	• Nutring		3
14	1330256-7	1	1	-	-	-	IK	• Lock	• Deckel		4
15	1272926-5	1	1	-	-	-	IK	• Ansättningskolv	• Ansetzkolben		4
16	1329652-0	1	1	-	-	-	IK	• Fjäder	• Feder		3
17	1272972-9	X	X	-	-	-	IK	• Justerbleck	• Nachstellblech		4
	1272973-7	X	X	-	-	-	IK	• Justerbleck	• Nachstellblech		4
	1272974-5	X	X	-	-	-	IK	• Justerbleck	• Nachstellblech		4
18	1272975-2	1	1	-	-	-	IK	• Justerbleck	• Nachstellblech		4
19	1206921-7	1	1	-	-	-		• Lock	• Deckel		4
20	955296-9	2	2	-	-	-		• Skruv	• Schraube		2
21	1273593-2	1	1	-	-	-	IK	• Stödring	• Stutzring		4
22	1272939-8	1	1	-	-	-	IK	• Tätning	• Dichtung		4
23	1206994-4	1	1	-	-	-	IK	• O-ring	• O-ring	REPL 1 PCS 1359700-0, 1 PCS 1359701-8.	4
	1359700-0	1	1	-	-	-		• O-ring	• O-ring		2
	1359701-8	1	1	-	-	-		• Kolvring	• Kolbenring		3
24	1206904-3	1	1	-	-	-	IK	• Kolvring	• Kolbenring	REPL 1 PCS 1359700-0, 1 PCS 1359701-8.	3
	1359700-0	1	1	-	-	-		• O-ring	• O-ring		2
	1359701-8	1	1	-	-	-		• Kolvring	• Kolbenring		3
25	1206998-5	1	1	-	-	-		• O-ring	• O-ring		4
26	1272936-4	1	1	-	-	-	IK	• Bussning	• Buchse		4
27	1272933-1	1	1	-	-	-	IK	• Tätning	• Dichtung		4
28	1272943-0	1	1	-	-	-	IK	• Låstråd	• Sicherungsdraht		4
29		1	1	-	-	-		• Skyddsbälg	• Schutzbalg	1)	
30		1	1	-	-	-		• Skyddsbälg	• Schutzbalg	2)	
31	1329649-6	2	2	-	-	-		• Klamma	• Klemme		3
32	1273390-3	1	1	-	-	-		• Klamma	• Klemme		3
33	1273389-5	1	1	-	-	-		• Klamma	• Klemme		3
34	971073-2	2	2	-	-	-		• Mutter	• Mutter	(961977)	2
35	3516944-0	2	2	-	-	-		• Styrstagsända	• Lenkstangenkopf	(1205658)	1
36	1330232-8	1	-	-	-	-		• Oljerör	• Ölrohr		4
	1330233-6	-	1	-	-	-		• Oljerör	• Ölrohr		4
37	1330228-6	1	-	-	-	-		• Oljerör	• Ölrohr		4
	1330231-0	-	1	-	-	-		• Oljerör	• Ölrohr		4
38	1272941-4	1	1	-	-	-		• Överströmningsrör	• Uberstromrohr		4
	270563-0	1	1	-	-	-		Reparationssats	Reparatursatz	(271568) SEE 64 • 1227	2
	270882-4	1	1	-	-	-		Bälgsats Skyddsbälg	Balgsatz Schutzbalg	SEE 64 • 1227	2
	270881-6	1	1	-	-	-		Bälgsats	Balgsatz	SEE 64 • 1227	2

1) Ingår i sats 270882. / In Satz 270882 enhalten.
2) Ingår i sats 270881. / In Satz 270881 enhalten.

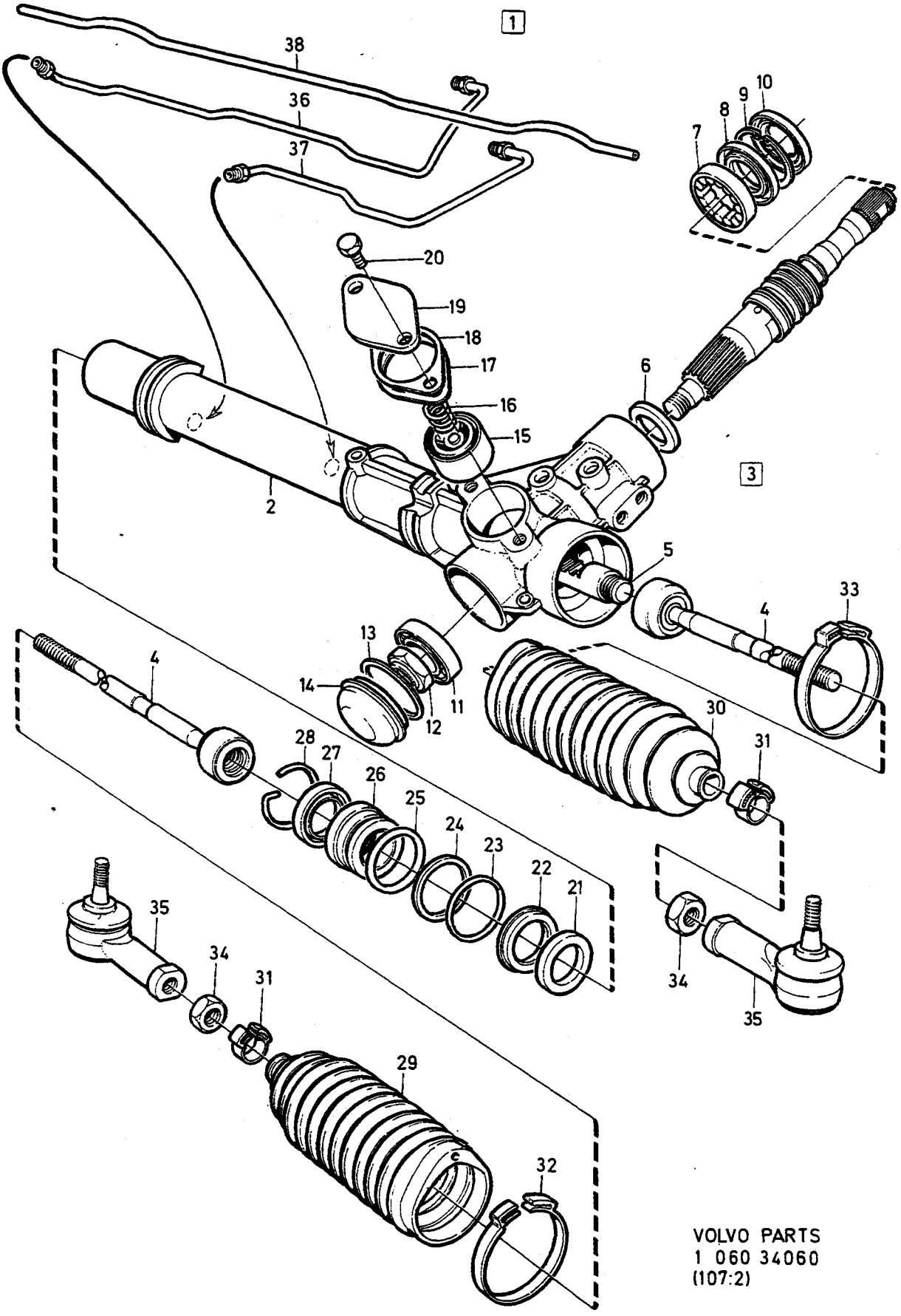

VOLVO PARTS
1 060 34060
(107:2)

A	1329998	STYRVÄXEL LENKGETRIEBE	Grupp Gruppe 64
B	1329999		
C			
D			Sida Seite 1215
E		P.S	

Pos	Artikel nr Artikelnr.	Antal / Anzahl A	B	C	D	E	PS	Benämning	Bezeichnung	Anmärkning Anmerkung	SR
	271558-9	1	1	-	-	-		Skyddsbälg Reparationssats dammskydd, tätningar	Schutzbalg Reparatursatz Staubschutz, Dichtungen	SEE 64•1227	2

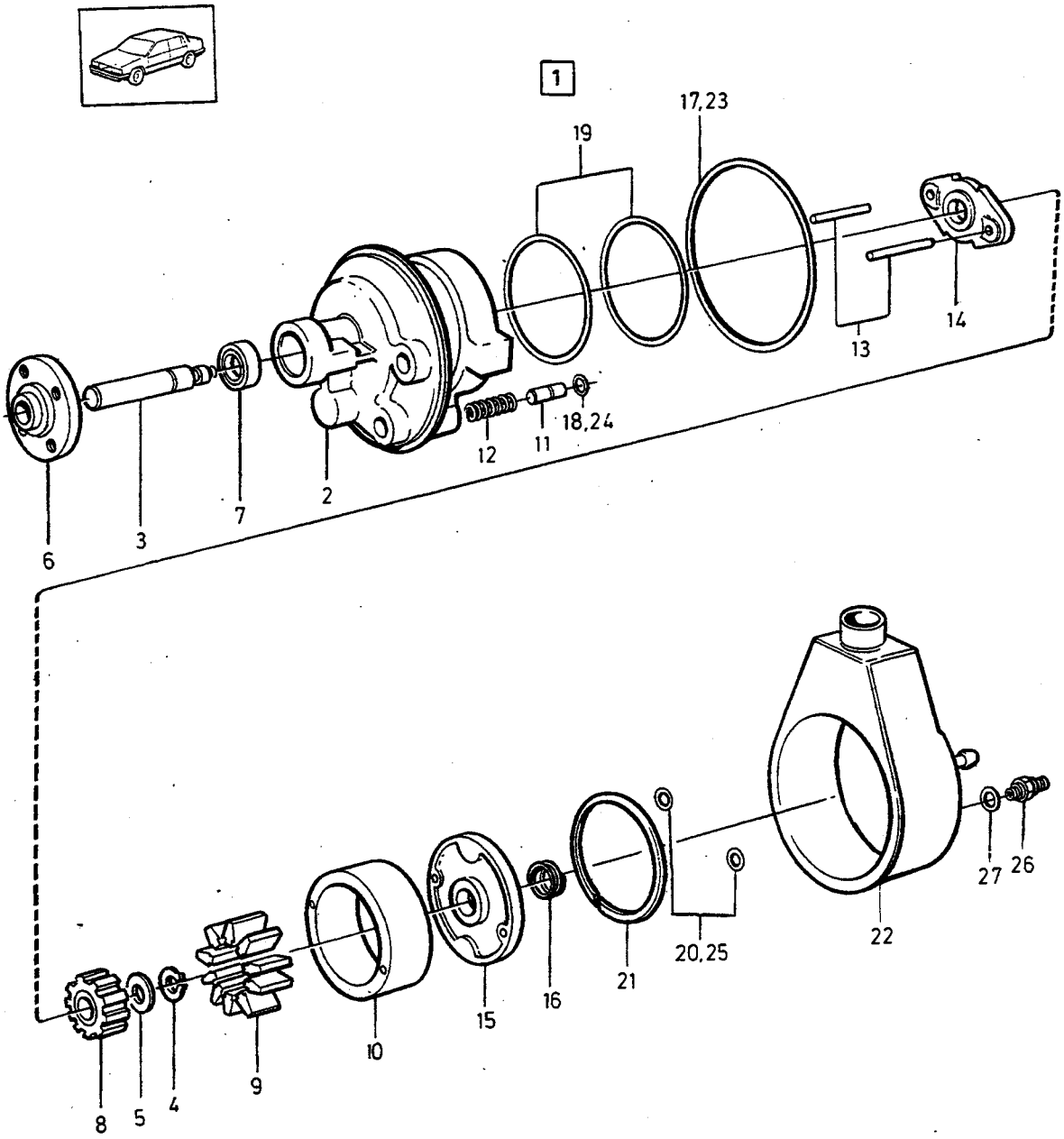
1
17,23
19
14
13
18,24
12
11
2
7
3
6
27
26
22
20,25
21
16
15
10
9
8
5
4

A	1276495
B	1273595
C	1274123
D	
E	

SERVOPUMP
OLJEBEHÅLLARE

SERVOPUMPE
ÖLBEHÄLTER

Grupp
Gruppe
64

Sida
Seite
1217

Pos	Artikel nr Artikelnr.	Antal / Anzahl A	B	C	D	E	PS	Benämning	Bezeichnung	Anmärkning Anmerkung	SR
1	*(1276495)*	1	-	-	-	-	SP	Servopump	Servoölpumpe	B17,B19,B21,B23 D20,D24 REPL 1 PCS 1359116-9, 1 PCS 1272424-1, 1 PCS 1272426-6.	2
	(1273595)	-	1	-	-	-	SP	Servopump	Servoölpumpe	B17,B19,B21,B23,D20,D2 REPL 1 PCS 1359116-9.	2
	(1274123)	-	-	1	-	-	SP	Servopump	Servoölpumpe	B27,B28 REPL 1 PCS 1273973-6, 1 PCS 464538-8, 1 PCS 1330788-9	2
2		1	1	1	-	-	NS	• Hus	• Gehäuse		
3		1	1	1	-	-	KN	• Drivaxel	• Antriebswelle		
4		1	1	1	-	-	KN	• Låsring	• Schlossring		
5	1272634-5	X	X	-	-	-		• Justerbleck	• Nachstellblech	1) 0.05 mm	4
	1272635-2	X	X	-	-	-		• Justerbleck	• Nachstellblech	1) 0.1 mm	4
	1272636-0	X	X	-	-	-		• Justerbleck	• Nachstellblech	1) 0.2 mm	4
	1272637-8	X	X	-	-	-		• Justerbleck	• Nachstellblech	1) 0.3 mm	4
6	464538-8	1	1	1	-	-		• Nav	• Nabe		4
7	1272412-6	1	1	1	-	-		• Tätning	• Dichtung		4
8		1	1	1	-	-	KN	• Rotor	• Rotor		
9		1	1	1	-	-	KN	• Vinge	• Flugel		
10		1	1	1	-	-	KN	• Ring	• Ring		
11		1	1	1	-	-	KN	• Ventil	• Ventil		
12		1	1	1	-	-	KN	• Fjäder	• Feder		
13	1272427-4	2	2	2	-	-		• Styrpinne	• Fuhrungsstift		4
14	1272428-2	1	1	1	-	-		• Platta	• Platte		4
15	1272429-0	1	1	1	-	-		• Platta	• Platte		4
16	1272430-8	1	1	1	-	-		• Fjäder	• Feder		4
17		1	1	1	-	-	KN	• O-ring	• O-ring		
18		1	1	1	-	-	KN	• O-ring	• O-ring		
19		2	2	2	-	-	KN	• O-ring	• O-ring		
20		2	2	2	-	-	KN	• O-ring	• O-ring		
21	1272431-6	1	1	1	-	-	IK	• Spårring	• Nutring		4
22		1	1	1	-	-	KN	• Oljebehållare	• Ölvorratsbehälter		
23		1	1	1	-	-	KN	• O-ring	• O-ring		
24		1	1	1	-	-	KN	• O-ring	• O-ring		
25		2	2	2	-	-	KN	• O-ring	• O-ring		
26	1272424-1	1	-	-	-	-		• Förskruvning	• Verschraubung		4
	1272425-8	-	-	1	-	-		• Förskruvning	• Verschraubung		4
27	1272426-6	1	-	1	-	-		• O-ring	• O-ring		4
	273935-7	1	1	1	-	-		Drivaxelsats	Hinterachswellensatz	SEE 64 • 1229	2
	273881-3	1	1	1	-	-		Låsringsats	Sicherungsringsatz	SEE 64 • 1229	2
	273901-9	1	1	1	-	-		Rotorsats	Rotorsatz	SEE 64 • 1229	2
	1272419-1	1	1	-	-	-		Ventilsats	Ventilsatz	SEE 64 • 1229	4
	1272418-3	-	-	1	-	-		Ventilsats	Ventilsatz	SEE 64 • 1229	4
	(1272411)	1	1	1	-	-	SP	Tätningssats	Dichtungssatz	REPL 1 PCS 855735-7, SEE 64 • 1229 1 PCS 1272431-6.	4
	1272422-5	1	1	-	-	-		Reparationssats	Reparatursatz	SEE 64 • 1229	3
	1272421-7	-	-	1	-	-		Reparationssats	Reparatursatz	SEE 64 • 1229	4

1) Ej standardutrustning,service alternativ. / Keine Serienausrüstung, Servicealternative.

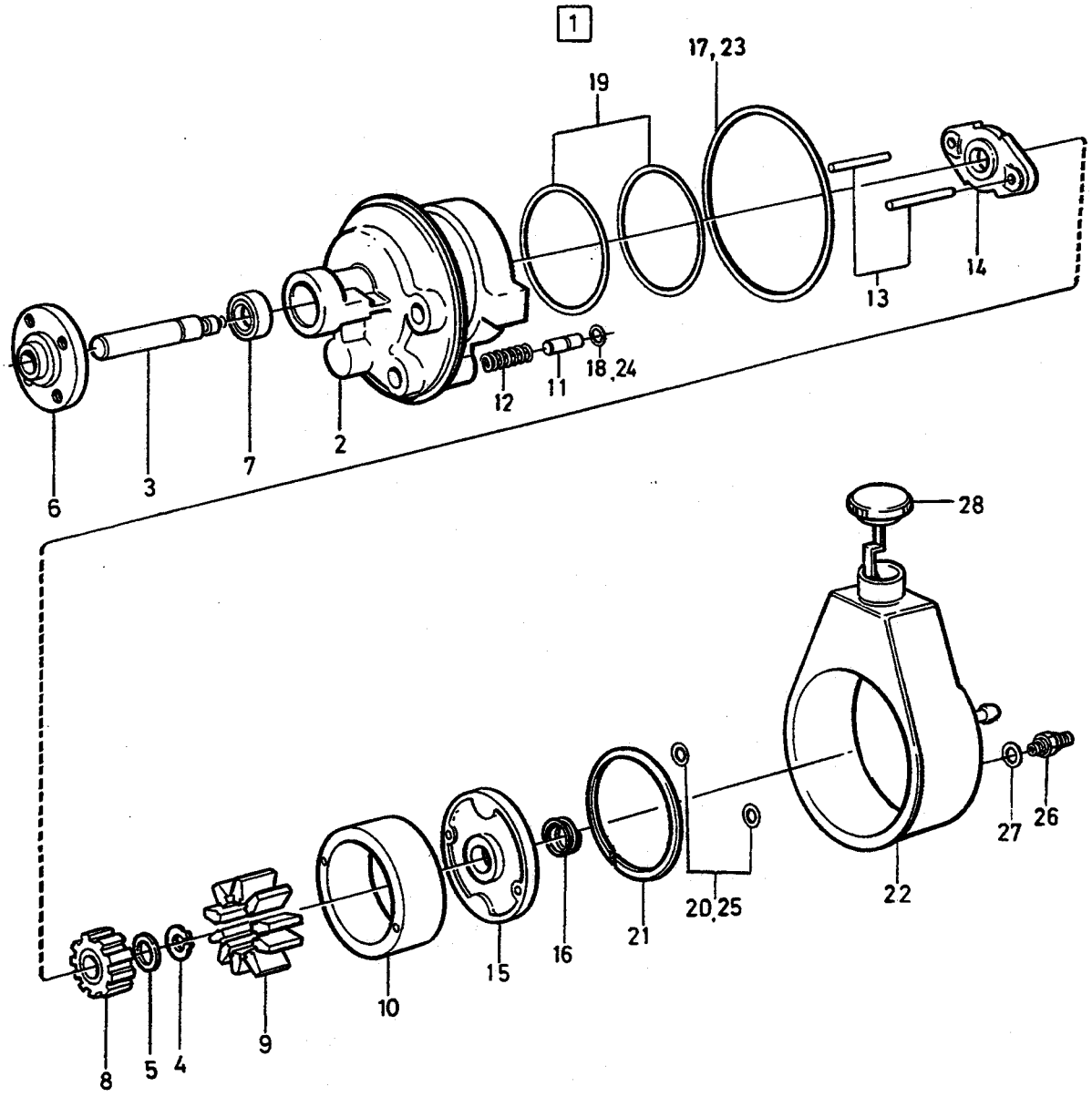

©VOLVO
Genuine Parts

A	1273972
B	1273973
C	1359116
D	
E	

SERVOPUMP — SERVOPUMPE
OLJEBEHÅLLARE — ÖLBEHÄLTER

Grupp / Gruppe 64
Sida / Seite 1219

Pos	Artikel nr / Artikelnr.	Antal / Anzahl A	B	C	D	E	PS	Benämning	Bezeichnung	Anmärkning / Anmerkung	SR
1	*(1273972)*	1	-	-	-	-	SP	Servopump	Servoölpumpe	B17,B19,B21,B23,D20,24	4
										REPL 1 PCS 1359116-9	
	1273973-6	-	1	-	-	-		Servopump	Servoölpumpe	B27,B28	5
	1359116-9	-	-	1	-	-		Servopump	Servoölpumpe		5
2		1	1	1	-	-	NS	• Hus	• Gehäuse		
3		1	1	1	-	-	KN	• Drivaxel	• Antriebswelle		
4		1	1	1	-	-	KN	• Låsring	• Schlossring		
6	464538-8	1	1	1	-	-		• Nav	• Nabe		4
7	1272412-6	1	1	1	-	-		• Tätning	• Dichtung		4
8		1	1	1	-	-	KN	• Rotor	• Rotor		
9		1	1	1	-	-	KN	• Vinge	• Flugel		
10		1	1	1	-	-	KN	• Ring	• Ring		
11		1	1	1	-	-	KN	• Ventil	• Ventil		
12		1	1	1	-	-	NS	• Fjäder	• Feder		
13	1272427-4	2	2	2	-	-		• Styrpinne	• Fuhrungsstift		4
14		1	1	1	-	-	NS	• Platta	• Platte		
15	1329586-0	1	-	1	-	-		• Platta	• Platte		4
	1329588-6	-	1	-	-	-		• Platta	• Platte		4
16	1329589-4	1	1	1	-	-		• Fjäder	• Feder		4
17		1	1	1	-	-	KN	• O-ring	• O-ring		
18		1	1	1	-	-	KN	• O-ring	• O-ring		
19		2	2	2	-	-		• O-ring	• O-ring		
20		2	2	2	-	-		• O-ring	• O-ring		
21	1272431-6	1	1	1	-	-		• Spårring	• Nutring		4
22		1	1	1	-	-	KN	• Oljebehållare	• Ölvorratsbehälter		
23		1	1	1	-	-	KN	• O-ring	• O-ring		
24		1	1	1	-	-	KN	• O-ring	• O-ring		
25		1	1	1	-	-	KN	• O-ring	• O-ring		
26	1272425-8	1	1	1	-	-		• Förskruvning	• Verschraubung		4
27	1272426-6	1	1	1	-	-		• O-ring	• O-ring		4
28	1330839-0	1	-	1	-	-		• Lock	• Deckel		4
	273935-7	1	1	1	-	-		Drivaxelsats	Hinterachswellensatz	SEE 64 • 1229	2
	273881-3	1	1	1	-	-		Låsringsats	Sicherungsringsatz	SEE 64 • 1229	2
	273901-9	1	1	1	-	-		Rotorsats	Rotorsatz	SEE 64 • 1229	2
	273905-0	1	1	1	-	-		Ventilsats	Ventilsatz	SEE 64 • 1229	2
	(1272411)	1	1	1	-	-	SP	Tätningssats	Dichtungssatz	REPL 1 PCS 855735-7,	
										SEE 64 • 1229	2
										1 PCS 1272431-6.	
	1272422-5	1	-	1	-	-		Reparationssats	Reparatursatz	SEE 64 • 1229	3
	273906-8	-	1	-	-	-		Reparationssats	Reparatursatz	SEE 64 • 1229	2

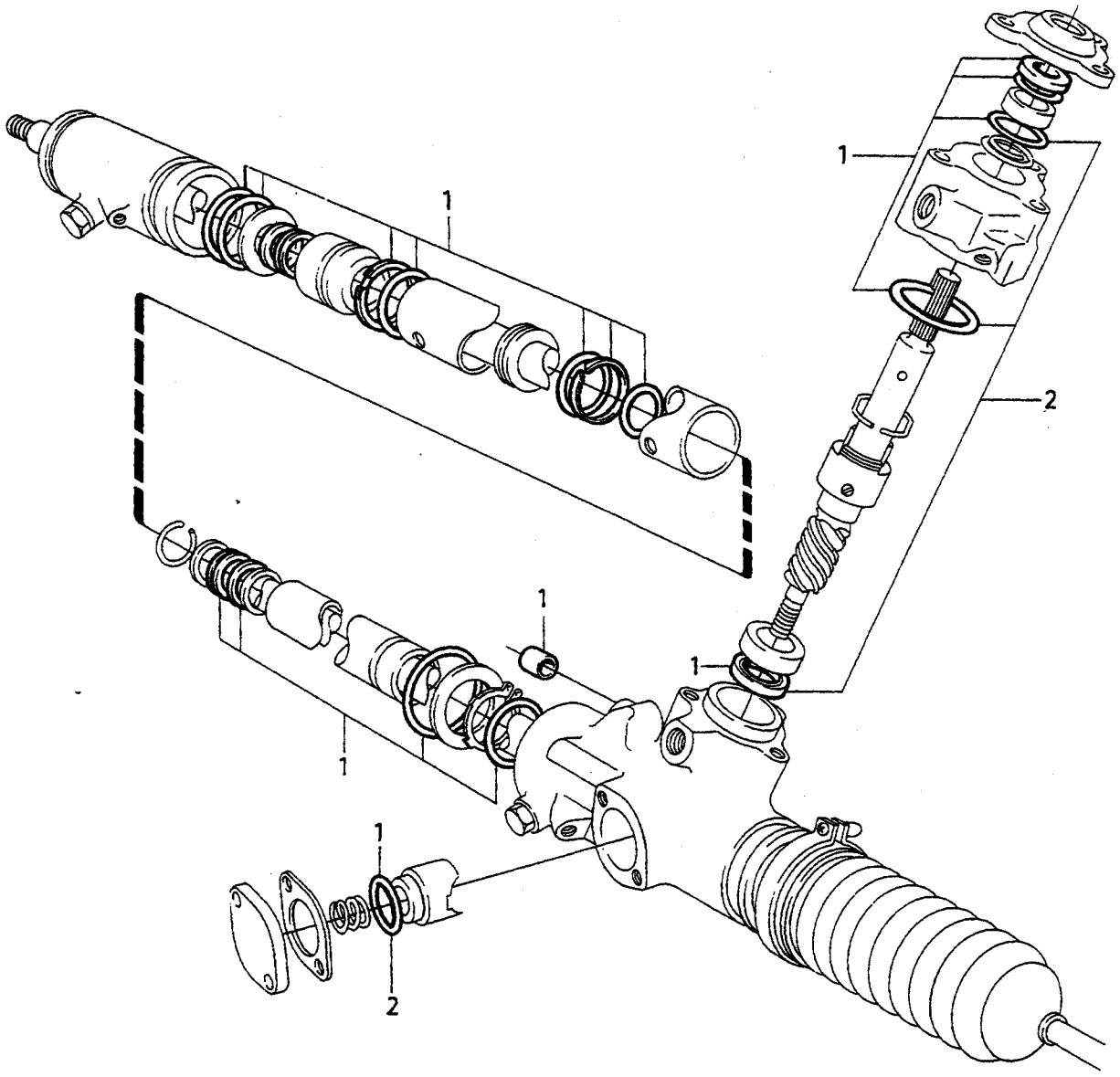

VOLVO PARTS
1 101 24050

A
B
C
D
E

REPARATIONSSATS
STYRVÄXEL

REPARATURSÄTZE
LENKGETRIEBE

Grupp
Gruppe
64

Sida
Seite
1221

1229322, 1229323

Pos	Artikel nr Artikelnr.	Antal / Anzahl					PS	Benämning	Bezeichnung	Anmärkning Anmerkung	SR
		A	B	C	D	E					
1	271535-7	1	-	-	-	-		Tätningsringsats ..... Styrväxel	Dichtringsatz ..... Lenkgetriebe		2
2	271534-0	1	-	-	-	-		Tätningsringsats ..... Styrväxel	Dichtringsatz ..... Lenkgetriebe		2

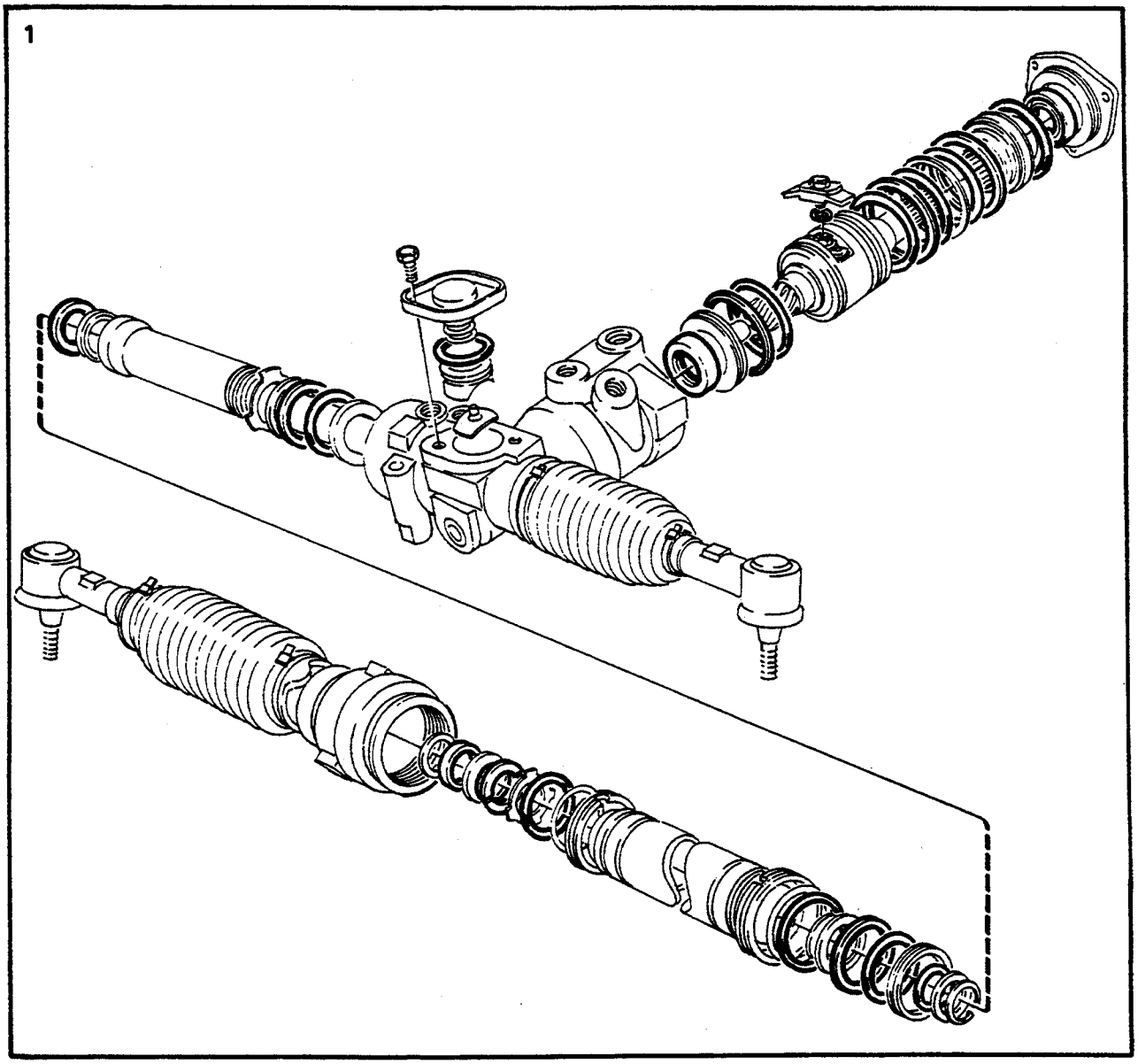

VOLVO PARTS
1 101 24612
(111:5)

A	1229394
B	1272984
C	1329694
D	
E	

REPARATIONSSATS STYRVÄXEL
REPARATURSÄTZE LENKGETRIEBE

Grupp Gruppe 64
Sida Seite 1223

Pos	Artikel nr Artikelnr.	Antal / Anzahl A	B	C	D	E	PS	Benämning	Bezeichnung	Anmärkning Anmerkung	SR
1	1272537-0	1	-	-	-	-		Tätningssats	Dichtungssatz		2
	1273576-7	-	1	-	-	-		Tätningssats	Dichtungssatz		2
	271562-1	-	-	1	-	-		Tätningssats	Dichtungssatz		2

1

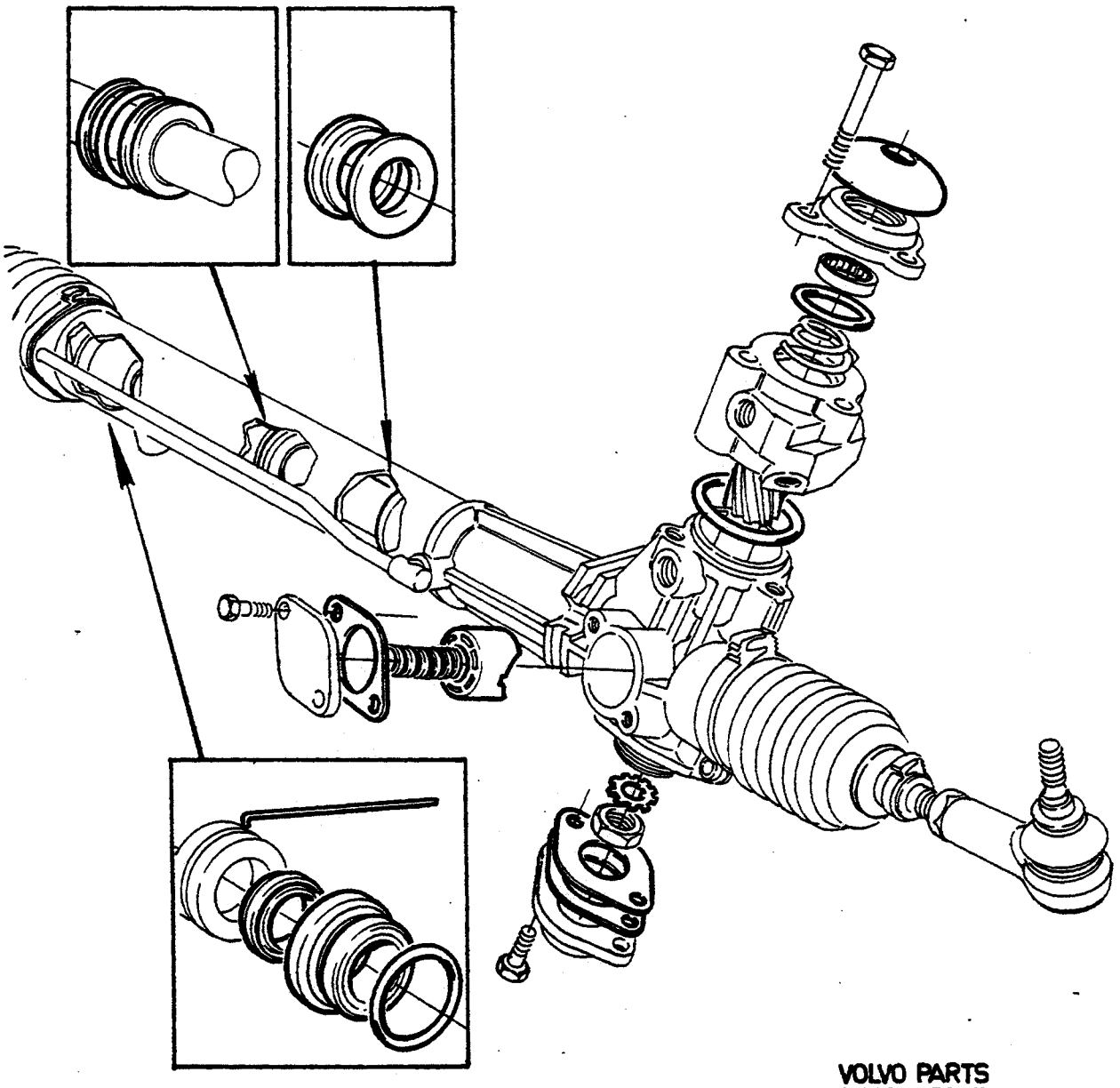

VOLVO PARTS
1 101 27195

A		REPARATIONSSATS STYRVÄXEL	REPARATURSÄTZE LENKGETRIEBE	Grupp Gruppe 64
B				
C				
D				Sida Seite 1225
E		1272460, 1272461		

Pos	Artikel nr Artikelnr.	Antal / Anzahl A	B	C	D	E	P S	Benämning	Bezeichnung	Anmärkning Anmerkung	S R
1	271547-2	1	-	-	-	-		Reparationssats	Reparatursatz	P.S	2

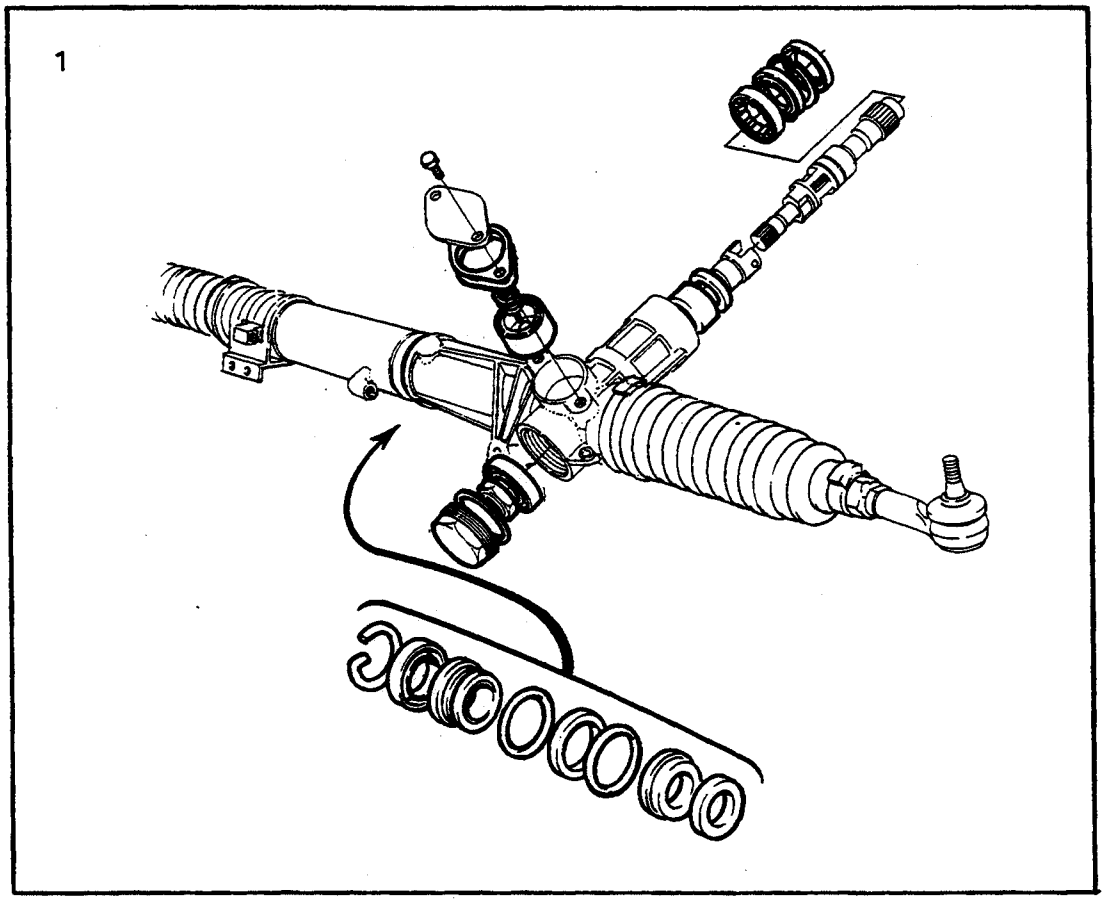

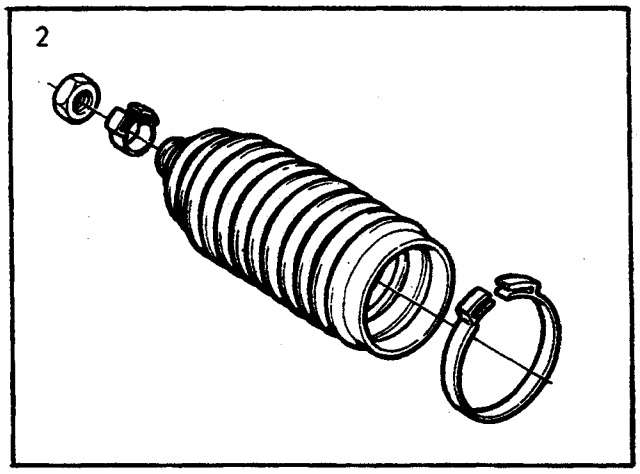

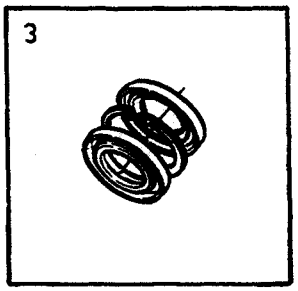

VOLVO PARTS
1 101 34890
(111:5)

A
B
C
D
E

REPARATIONSSATS
STYRVÄXEL

REPARATURSÄTZE
LENKGETRIEBE

Grupp
Gruppe
64

Sida
Seite
1227

1329998, 1329999

Pos	Artikel nr Artikelnr.	Antal / Anzahl					PS	Benämning	Bezeichnung	Anmärkning Anmerkung	SR
		A	B	C	D	E					
1	270563-0	1	-	-	-	-		Reparationssats	Reparatursatz	(271568)	2
2	270882-4	1	-	-	-	-		Bälgsats byte av skyddsbälg ...	Balgsatz Austausch von Schutzbälg.	R.H./L.H.D, L.H./R.H.D	2
	270881-6	1	-	-	-	-		Bälgsats byte av skyddsbälg ...	Balgsatz Austausch von Schutzbälg.	L.H./L.H.D, R.H./R.H.D	2
3	271558-9	1	-	-	-	-		Reparationssats dammskydd, tätningar	Reparatursatz Staubschutz, Dichtungen		2

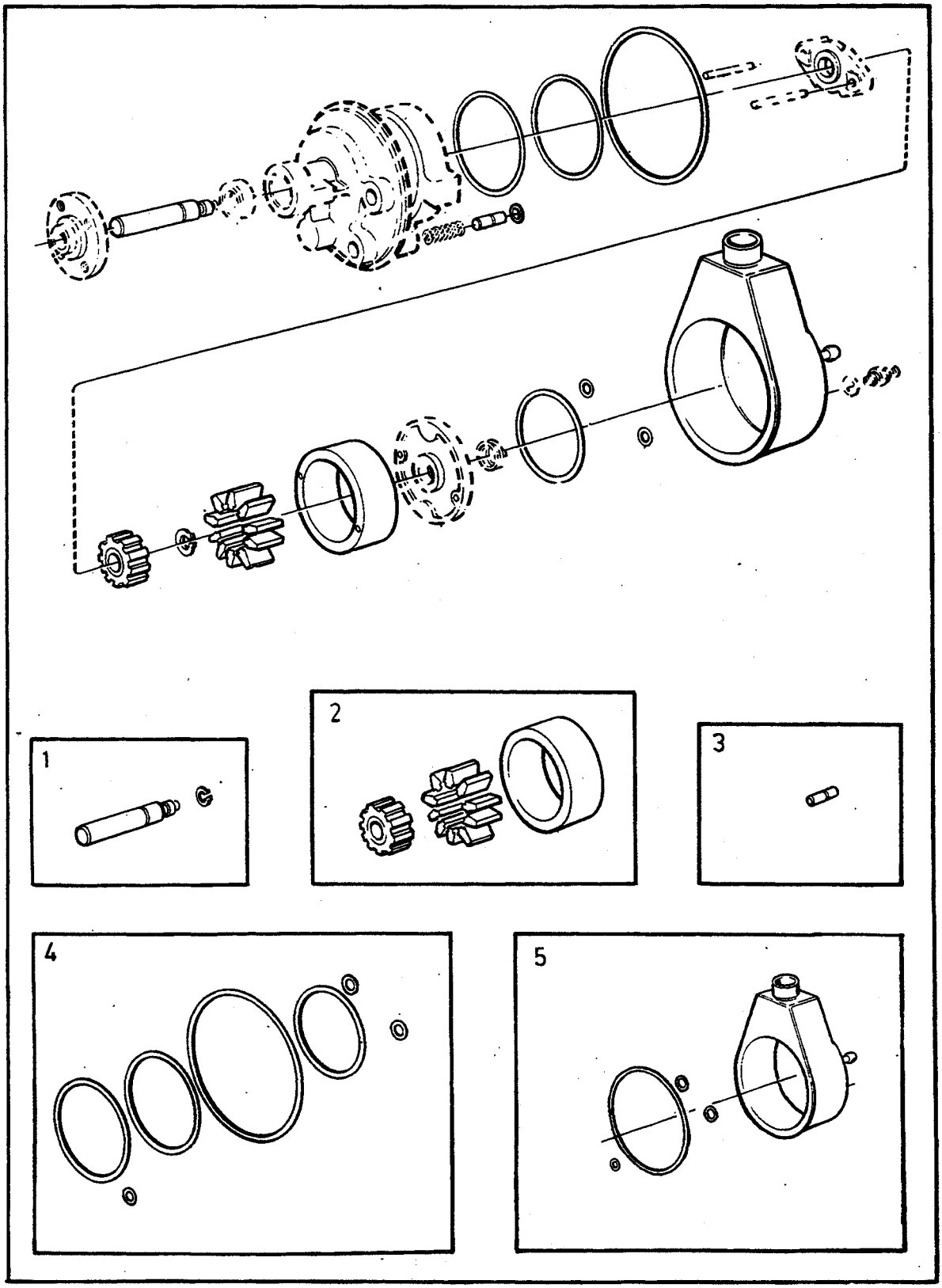
1
2
3
4
5

A	1276495, 1273595
B	1273972
C	1274123
D	1273973
E	1359116

REPARATIONSSATS SERVOPUMP
REPARATURSÄTZE SERVOPUMPE

Grupp / Gruppe 64
Sida / Seite 1229

Pos	Artikel nr / Artikelnr.	Antal / Anzahl A	B	C	D	E	PS	Benämning	Bezeichnung	Anmärkning / Anmerkung	SR
1	1272417-5	1	-	-	-	-		Drivaxelsats	Hinterachswellensatz		4
	273935-7	-	1	1	1	1		Drivaxelsats	Hinterachswellensatz		2
2	1272415-9	1	-	-	-	-		Rotorsats	Rotorsatz		4
	273901-9	-	1	1	1	1		Rotorsats	Rotorsatz		2
3	1272419-1	1	-	-	-	-		Ventilsats	Ventilsatz		4
	1272418-3	-	-	1	-	-		Ventilsats	Ventilsatz		4
	273905-0	-	1	-	1	1		Ventilsats	Ventilsatz		2
4	*(1272411)*	1	1	1	1	1	SP	Tätningssats	Dichtungssatz	REPL 1 PCS 855735-7, 1 PCS 1272431-6.	2
5	1272421-7	1	-	-	-	-		Reparationssats Oljebehållare	Reparatursatz Ölvorratsbehälter		4
	1272422-5	-	1	1	-	1		Reparationssats Oljebehållare	Reparatursatz Ölvorratsbehälter		3
	273906-8	-	-	-	1	-		Reparationssats Oljebehållare	Reparatursatz Ölvorratsbehälter		2
	273881-3	1	1	1	1	1		Låsringsats	Sicherungsringsatz		2

A B C D E		UNDERGRUPP BAKHJULSUPPHÄNGNING	UNTERGRUPPE HINTERRADAUFHÄNGUNG	Grupp Gruppe 65 Sida Seite 1231

Pos	Artikel nr Artikelnr.	Antal / Anzahl					P S	Benämning	Bezeichnung	Anmärkning Anmerkung	S R
		A	B	C	D	E					
		-	-	-	-	-		Bakaxelupphängning	Hinterachsaufhängung	SEE 65 • 1233	

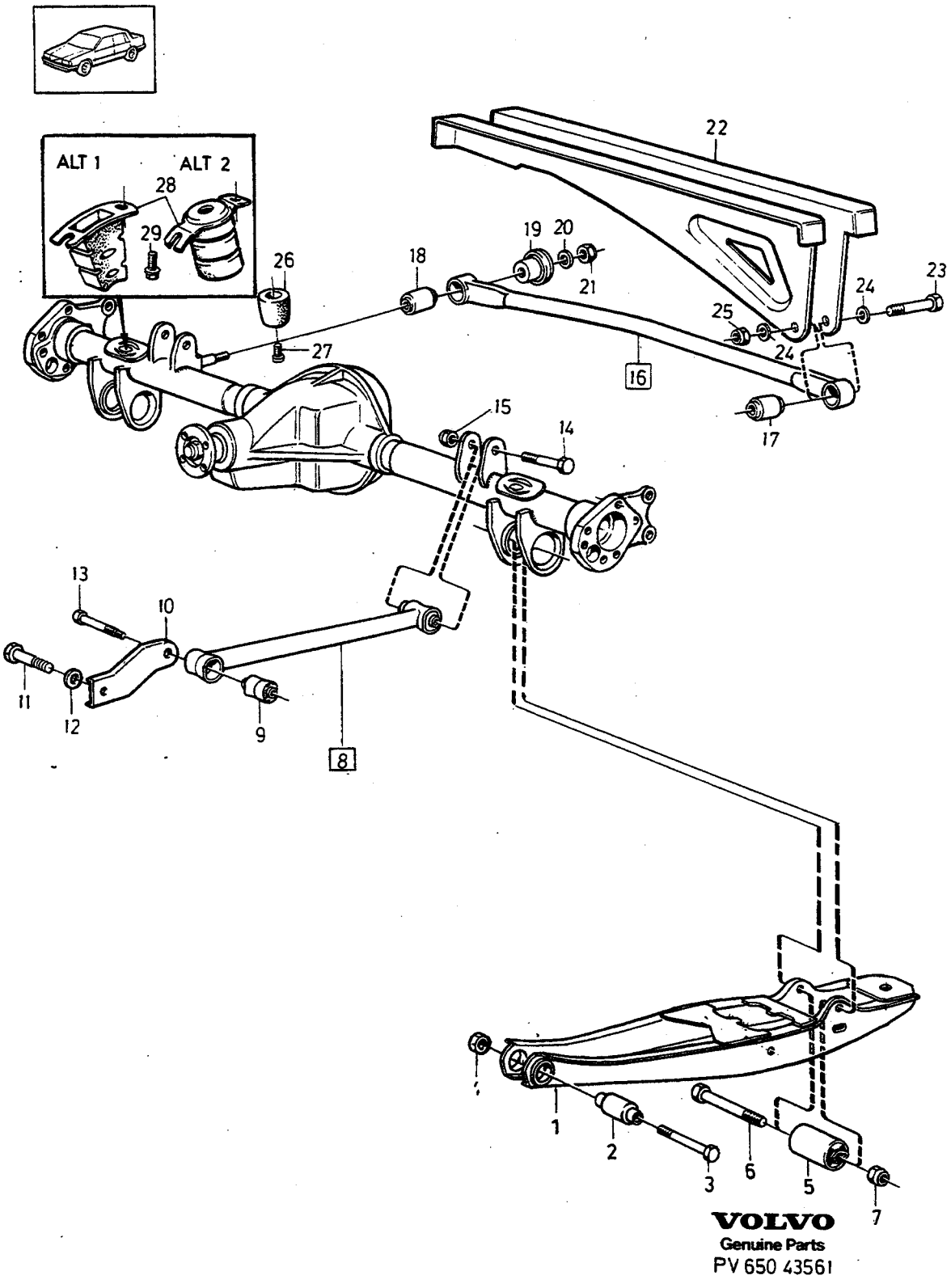

VOLVO
Genuine Parts
PV 650 43561

A B C D E

BAKAXELUPPHÄNGNING HINTERACHSAUFHÄNGUNG

Grupp Gruppe 65

Sida Seite 1233

Pos	Artikel nr Artikelnr.	Antal / Anzahl A	B	C	D	E	PS	Benämning	Bezeichnung	Anmärkning Anmerkung	SR
1	*(1272361)*	2	-	-	-	-	SP	Bärarm	Querlenker	REPL 1 PCS 1272347-4, 1 PCS 1229714-9.	4
2	1229714-9	2	-	-	-	-		•Bussning	•Buchse		2
3	971008-8	2	-	-	-	-		Skruv	Schraube	(962916) M14 x 110	2
4	971085-6	2	-	-	-	-		Låsmutter	Sicherungsmutter	(945879)	2
5		2	-	-	-	-		Bussning	Buchse	SEE 46•1095	
6	947564-1	2	-	-	-	-		Skruv	Schraube	M14 X 115	2
7	971085-6	2	-	-	-	-		Låsmutter	Sicherungsmutter	(945879)	2
8	*(1205797)*	2	-	-	-	-	SP	Bärstag	Stutzstrebe	1) DSL. 4CYL EXC B23A M46. REPL 1273621-1	2
	(1273543)	2	-	-	-	-	SP	Bärstag	Stutzstrebe	1) B23A M46 REPL 1273621-1	2
	1273621-1	2	-	-	-	-		Bärstag	Stutzstrebe	2) DSL, 4CYL M46, M47.	4
	1273621-1	2	-	-	-	-		Bärstag	Stutzstrebe	3) 4CYL M45/AUTO TRANS	4
	(1205797)	2	-	-	-	-	SP	Bärstag	Stutzstrebe	4) 4CYL M45/AUTO TRANS REPL 1273621-1	4
	(1205797)	2	-	-	-	-	SP	Bärstag	Stutzstrebe	6CYL REPL 1273621-1	4
9	1272603-0	4	-	-	-	-		•Bussning	•Buchse	5) (1205801)	2
	1272603-0	4	-	-	-	-		•Bussning	•Buchse	6) (1273540)	2
	1273622-9	4	-	-	-	-		•Bussning	•Buchse	7)	2
10	1229370-0	2	-	-	-	-		Konsol	Konsole		4
☆ 11	946502-2	2	-	-	-	-		Flänsskruv	Flanschschraube	(970967) M12X20	2
12	955897-4	2	-	-	-	-		Bricka	Scheibe		2
☆ 13	974258-6	2	-	-	-	-		Flänsskruv	Flanschschraube	(947075) M12X80	2
14	955349-6	2	-	-	-	-		Skruv	Schraube	M12 X 75	2
15	971084-9	2	-	-	-	-		Låsmutter	Sicherungsmutter	(946034)	4
16	1330300-3	1	-	-	-	-		Tvärstag	Panhardstange	(1272122)	4
17	1330973-7	1	-	-	-	-		•Bussning	•Buchse	(1229715)	2
18	1330427-4	1	-	-	-	-		•Bussning	•Buchse	8) (675807)	2
19	1212402-0	1	-	-	-	-		Mutterkåpa	Mutterabdeckkappe		3
20	955897-4	1	-	-	-	-		Bricka	Scheibe		2
21	971084-9	1	-	-	-	-		Låsmutter	Sicherungsmutter	(946034)	4
22		1	-	-	-	-		Karossbalk	Karosserieträger	SEE 81•1259	
23	955349-6	1	-	-	-	-		Skruv	Schraube	M12 X 75	2
24	955897-4	2	-	-	-	-		Bricka	Scheibe		2
25	971084-9	1	-	-	-	-		Låsmutter	Sicherungsmutter	(946034)	4
26	683538-3	1	-	-	-	-		Buffert	Puffer		2
27	969431-6	1	-	-	-	-		Skruv	Schraube	(956111) M8 x 12	2
28	683423-8	2	-	-	-	-		Buffert	Puffer	ALTER 1	1
	1206265-9	2	-	-	-	-		Buffert	Puffer	ALTER 2	2
29	946471-0	4	-	-	-	-		Flänsskruv	Flanschschraube	M10 X 16	2

1) 242 CH -APP 205100, 244 CH -APP 675000, 245 CH -APP 362900 EXC 245T. 262, 264 CH-122297, 265 CH-30464.
2) 242 CH APP 205101-, 244 CH APP 675001-1000000. CH 1-, 245 CH APP 362901- EXC 245T, 262. 264 CH 122298-, 265 CH 30465-.
3) 245 CH APP 362901- EXC 245T. 265 CH 30465-.
4) 242 CH APP 205101-, 244 CH APP 675001-1000000. CH 1-, 264 CH 122298-.
5) För momentstag 1205797. / Für Schubstrebe 1205797.
6) För momentstag 1273543. / Für Schubstrebe 1273543.
7) För momentstag 1273621. / Für Schubstrebe 1273621.
8) 242 CH 237370-, 244 CH 939340-1000000. CH 1-, 245 CH 506260-, 265 CH 34030-.

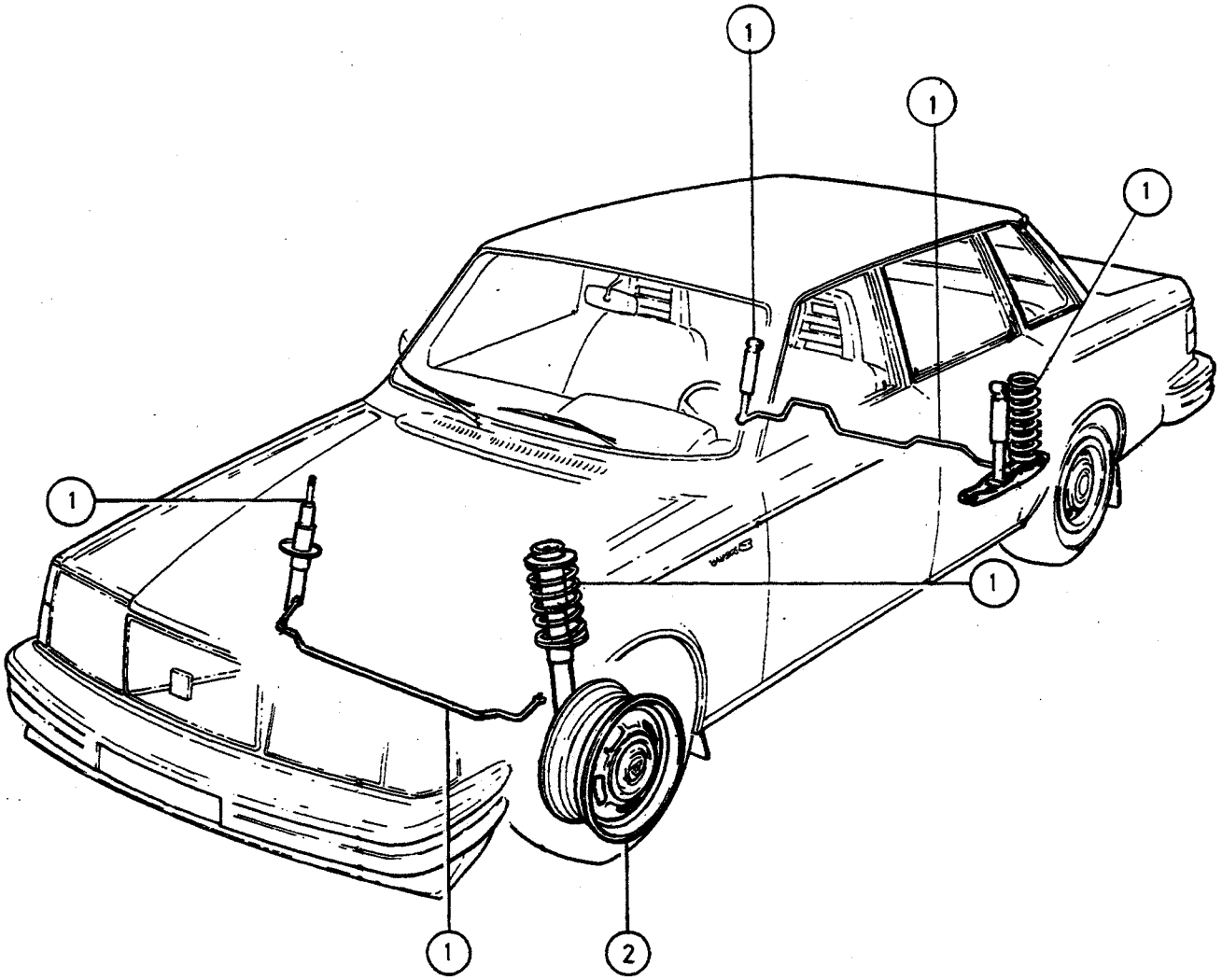

©VOLVO
Genuine Parts
PV 700 41140
(107:1)

GRUPP INDEX
FJÄDRING OCH HJUL

GRUPPENINDEX
FEDERUNG UND RÄDER

Grupp
Gruppe
70

Sida
Seite
1237

Pos	Benämning	Bezeichnung	Anmärkning Anmerkung
	UNDERGRUPP 72	**UNTERGRUPPE 72**	
1	Fjädring	Federung	SEE 72•1239
	UNDERGRUPP 77	**UNTERGRUPPE 77**	
2	Hjul	Räder	SEE 77•1247

A		UNDERGRUPP FJÄDRING	UNTERGRUPPE FEDERUNG	Grupp Gruppe 72
B				
C				
D				Sida Seite 1239
E				

Pos	Artikel nr Artikelnr.	Antal / Anzahl A	B	C	D	E	P S	Benämning	Bezeichnung	Anmärkning Anmerkung	S R
		-	-	-	-	-		Framfjädring	Vorderfederung	SEE 72•1241	
		-	-	-	-	-		Bakfjädring	Federung hinten	SEE 72•1243	
		-	-	-	-	-		Reparationssats	Reparatursätze	SEE 72•1245	
		-	-	-	-	-		Stötdämpare	Stossdämpfer		

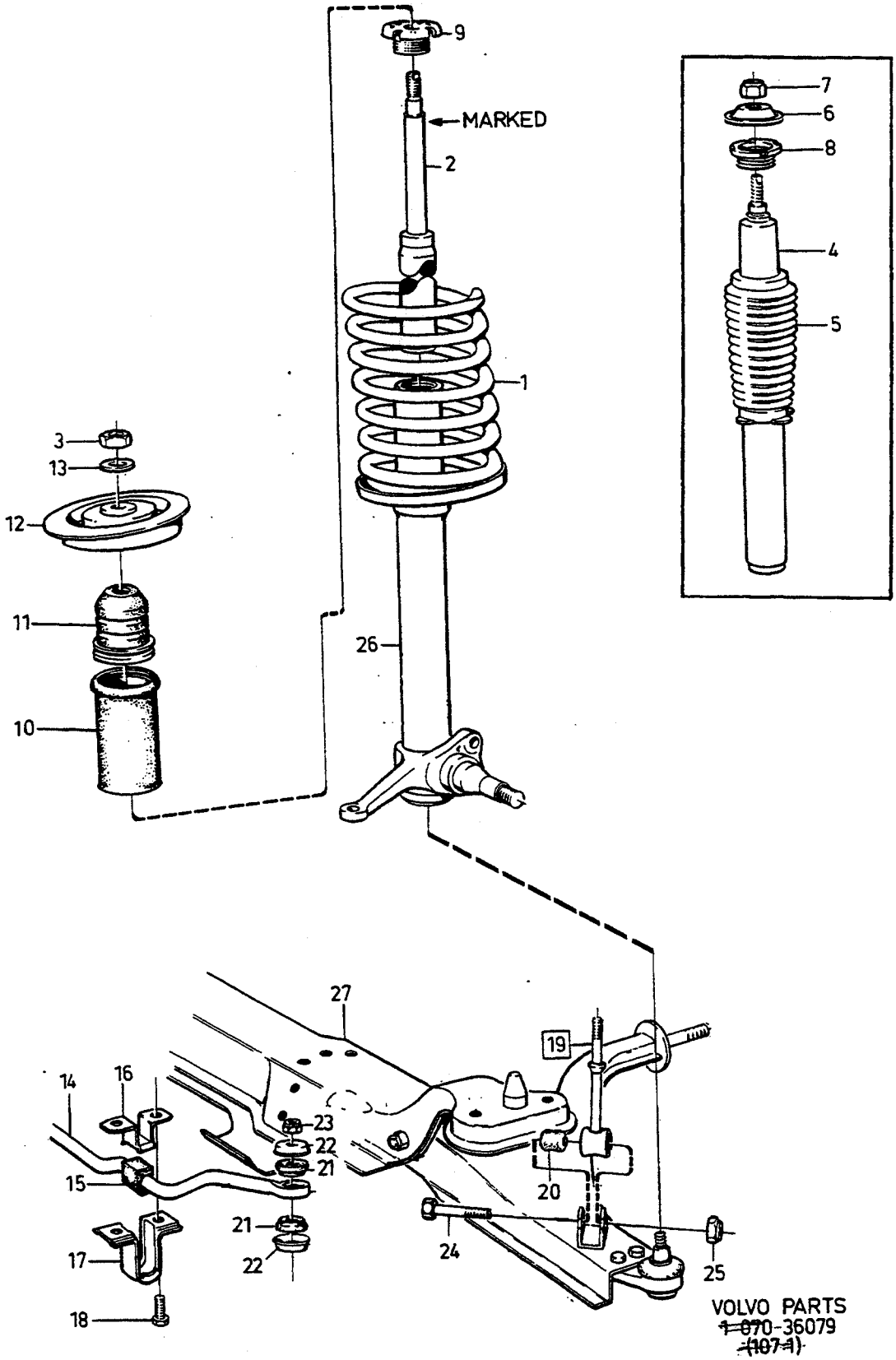

VOLVO PARTS
~~1 870-36079~~
~~(107-1)~~

A
B
C
D
E

FRAMFJÄDRING — VORDERFEDERUNG

Grupp / Gruppe 72

Sida / Seite 1241

Pos	Artikel nr / Artikelnr.	Antal / Anzahl A	B	C	D	E	PS	Benämning	Bezeichnung	Anmärkning / Anmerkung	SR
1	1229337-9	2	-	-	-	-		Framfjäder	Vorderfeder	O.DIA 14.2 mm	3
	1229338-7	2	-	-	-	-		Framfjäder	Vorderfeder	O.DIA 13.5 mm	3
	1229339-5	2	-	-	-	-		Framfjäder	Vorderfeder	O.DIA 13.3 mm	3
	1229137-3	2	-	-	-	-		Framfjäder	Vorderfeder	O.DIA 13.85 mm	3
	1229337-9	2	-	-	-	-		Framfjäder	Vorderfeder	(1205951) O.DIA 14,8 mm	3
2	271579-5	2	-	-	-	-		Stötdämparsats	Stossdämpfersatz	(273704)	1
										SEE 72•1245	
	273662-7	2	-	-	-	-		Stötdämparsats	Stossdämpfersatz	SEE 72•1245	1
	273393-9	2	-	-	-	-		Stötdämparsats	Stossdämpfersatz	SEE 72•1245	1
		1	-	-	-	-	NS	•Stötdämpare	•Stossdämpfer		
3	963121-9	1	-	-	-	-		•Mutter	•Mutter		2
4	3529819-9	2	-	-	-	-		Stötdämparsats gastryck	Stossdämpfersatz Gasdruck	(1128793)	3
		1	-	-	-	-	NS	•Stötdämpare	•Stossdämpfer		
5	1272624-6	1	-	-	-	-		•Skyddsbälg	•Schutzbalg		2
6	1272623-8	1	-	-	-	-		•Bricka	•Scheibe		2
7	963121-9	1	-	-	-	-		•Mutter	•Mutter		2
8	1272231-0	2	-	-	-	-		•Förskruvning	•Verschraubung		2
9	1273775-5	2	-	-	-	-		Förskruvning	Verschraubung	(1205777)	3
10	1229659-6	2	-	-	-	-		Hylsa	Hulse		3
11	1221647-9	2	-	-	-	-		Bumpgummi	Stossgummi		2
12	1205823-6	1	-	-	-	-		Fjädersäte, v	Federsitz, l		4
	1228515-1	1	-	-	-	-		Fjädersäte, h	Federsitz, r		4
13	955900-6	2	-	-	-	-		Bricka	Scheibe		2
14	*(1272104)*	1	-	-	-	-	SP	Krängningshämmare	Querstabilisator	O.DIA 19.5 mm. 4CYL	4
										REPL 1 PCS 1228840-3, 2 PCS 9131955-8, 2 PCS 1359391-8, 2 PCS 1330185-8.	
	1228840-3	1	-	-	-	-		Krängningshämmare	Querstabilisator	O.DIA 21 mm. 4CYL	4
	1272778-0	1	-	-	-	-		Krängningshämmare	Querstabilisator	O.DIA 23 mm. 4CYL	4
	1272374-8	1	-	-	-	-		Krängningshämmare	Querstabilisator	O.DIA 19.5 mm. 6CYL,DSL	4
	1228839-5	1	-	-	-	-		Krängningshämmare	Querstabilisator	O.DIA 21 mm. 6CYL, DSL	4
15	1228199-4	2	-	-	-	-		Gummibussning	Gummibuchse	F.STAB O.DIA 19.5 mm	2
☆	9131955-8	2	-	-	-	-		Gummibussning	Gummibuchse	F.STAB O.DIA 21 mm	2
	1272779-8	2	-	-	-	-		Gummibussning	Gummibuchse	F.STAB O.DIA 23 mm	2
☆	16 1359391-8	2	-	-	-	-		Bygel	Bugel	(1205698) F.STAB O.DIA 19.5 mm	3
☆	1359391-8	2	-	-	-	-		Bygel	Bugel	F.STAB O.DIA 21 mm	3
	1272789-7	2	-	-	-	-		Bygel	Bugel	F.STAB O.DIA 23 mm	3
☆	17 1330185-8	2	-	-	-	-		Klamma	Klemme	F.STAB O.DIA 19.5 mm, O.DIA 21 mm	3
	1229301-5	2	-	-	-	-		Klamma	Klemme	F.STAB O.DIA 23 mm	3
18	946790-3	4	-	-	-	-		Skruv	Schraube	LG 20 mm	2
19	1206667-6	2	-	-	-	-		Stång	Stange		3
20	1205926-7	2	-	-	-	-		•Bussning	•Buchse		2
21	1205991-1	4	-	-	-	-		Bussning	Buchse		2
22	1229303-1	4	-	-	-	-		Bricka	Scheibe	(1205990) ALTER 1. I.DIA 10.2 mm	2
	1229303-1	4	-	-	-	-		Bricka	Scheibe	ALTER 2. I.DIA 11.0 mm	2
23	971089-8	2	-	-	-	-		Låsmutter	Sicherungsmutter	(963107)	2
24	970953-6	2	-	-	-	-		Skruv	Schraube	(955323)	2
25	971089-8	2	-	-	-	-		Låsmutter	Sicherungsmutter	(963107)	2
26		-	-	-	-	-		Fjäderben	Federbein	SEE 61•1161	
27		-	-	-	-	-		Framaxelbalk	Vorderachsträger	SEE 61•1161	

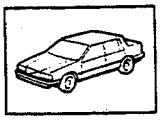

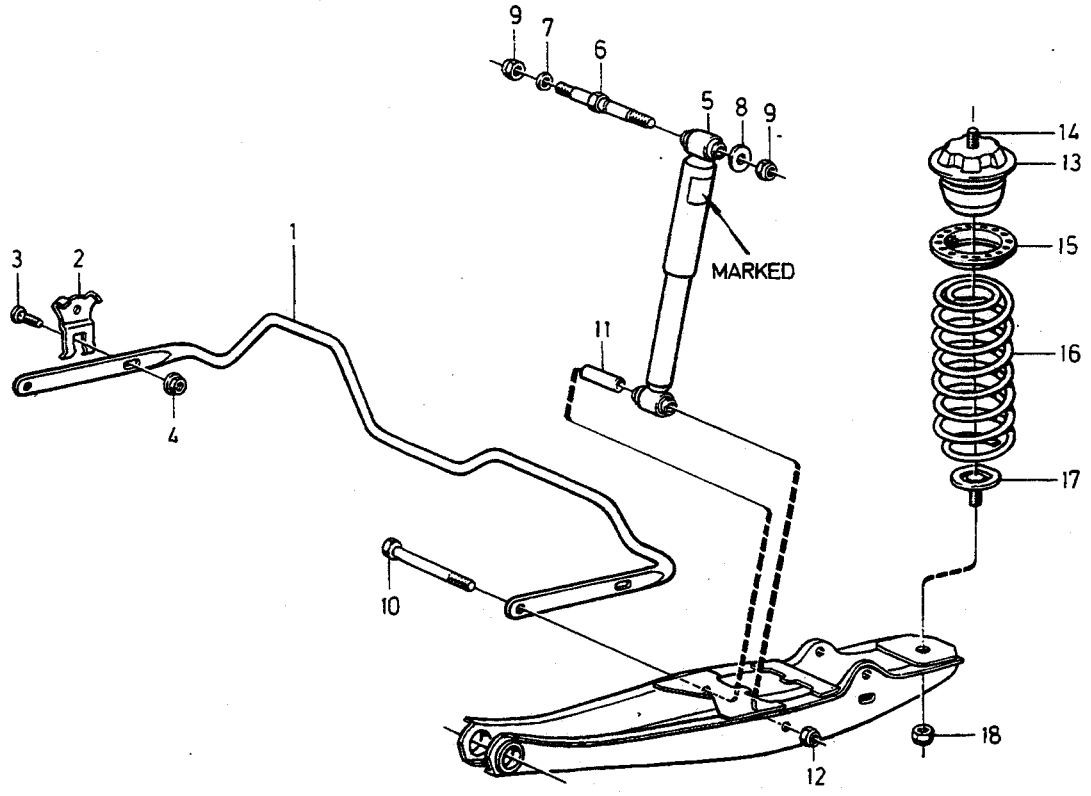

VOLVO
Genuine Parts
PV 720 43562

A
B
C
D
E

BAKFJÄDRING — FEDERUNG HINTEN

Grupp / Gruppe 72

Sida / Seite 1243

Pos	Artikel nr / Artikelnr.	Antal / Anzahl A	B	C	D	E	PS	Benämning	Bezeichnung	Anmärkning / Anmerkung	SR
1	3530736-2	1	-	-	-	-		Krängningshämmare	Querstabilisator	(1229313) O.DIA 16 mm	4
	3530734-7	1	-	-	-	-		Krängningshämmare	Querstabilisator	(1229956) O.DIA 19 mm	4
	3529521-1	1	-	-	-	-		Krängningshämmare	Querstabilisator	(1272792) O.DIA 21 mm	4
	1229957-4	1	-	-	-	-		Krängningshämmare	Querstabilisator	O.DIA 23 mm	4
2	1221956-4	2	-	-	-	-		Konsol	Konsole		4
3	947292-9	2	-	-	-	-		Skruv	Schraube		2
4	971095-5	2	-	-	-	-		Flänsmutter	Bundmutter	(945409)	3
5	1206641-1	2	-	-	-	-		Stötdämpare	Stossdämpfer	1) (1272126)	1
	1206641-1	2	-	-	-	-		Stötdämpare	Stossdämpfer	2) 3)	1
	1228344-6	2	-	-	-	-		Stötdämpare	Stossdämpfer	245DL (AUS)	1
	1128794-3	2	-	-	-	-		Stötdämpare gastryck	Stossdämpfer Gasdruck	242GT CH -16569. (1272194)	6
	1272192-4	2	-	-	-	-		Stötdämpare gastryck	Stossdämpfer Gasdruck	4)	1
	1272649-3	2	-	-	-	-		Stötdämpare gastryck	Stossdämpfer Gasdruck	5)	1
☆	9131927-7	2	-	-	-	-		Stötdämpare nivåreglerande	Stossdämpfer mit Niveauregulierung	6) (1272127)	1
6	1272210-4	2	-	-	-	-		Lagerbult	Lagerbolzen		2
7	955897-4	2	-	-	-	-		Bricka	Scheibe		2
8	947218-4	2	-	-	-	-		Bricka	Scheibe		2
9	971084-9	4	-	-	-	-		Låsmutter	Sicherungsmutter	(946034)	4
10	970985-8	2	-	-	-	-		Skruv	Schraube	(955355)	2
		-	-	-	-	-				R.STAB O.DIA 16 mm	
	970986-6	2	-	-	-	-		Skruv	Schraube	(955356) R.STAB O.DIA 19 mm O.DIA 21 mm, O.DIA 23 mm.	2
	970985-8	2	-	-	-	-		Skruv	Schraube	(955355) EXC R.STAB	2
11	1206640-3	2	-	-	-	-		Distansrör	Abstandrohr		2
12	971084-9	2	-	-	-	-		Låsmutter	Sicherungsmutter	(946034)	4
13	1221882-2	2	-	-	-	-		Fjädersäte	Federsitz		4
14	946471-0	2	-	-	-	-		Flänsskruv	Flanschschraube	M10 X 16	2
15	1221885-5	2	-	-	-	-		Mellanlägg	Beilegscheibe		4
16	1212426-9	2	-	-	-	-		Bakfjäder	Hinterfeder	4) 1) O.DIA 12.0 mm	3
	1212426-9	2	-	-	-	-		Bakfjäder	Hinterfeder	6) 5) O.DIA 12.0 mm	3
	1212427-7	2	-	-	-	-		Bakfjäder	Hinterfeder	245DL, GL (D), (F). O.DIA 12.7 mm	3
	1212427-7	2	-	-	-	-		Bakfjäder för nivåregleringssats	Hinterfeder Für nivelliersatz		3
	1229052-4	2	-	-	-	-		Bakfjäder	Hinterfeder	3) 2) O.DIA 12.95 mm	3
	1206750-0	2	-	-	-	-		Bakfjäder	Hinterfeder	245DL (AUS) O.DIA 13.8 mm	3
17	1206811-0	2	-	-	-	-		Fästbricka	Befestigungsscheibe		3
18	971089-8	2	-	-	-	-		Låsmutter	Sicherungsmutter	(963107)	2

1) 242/244DL, GL. EXC 244GL (USA). EXC 244GL B21E (D), (CH), (A). 244GLE (J). EXC 244GT.
2) 245DL, GL. EXC 245DL, GL (D), (F), (AUS). 245/265GLE. 265GL. EXC 265GL (USA), (AUS), (D), (F), (NL).
3) 245/265GL (AUS).
4) 244GL (USA) EXC (CDN). 244GL B21E (D), (CH), (A). 244GLE EXC (J). 242/244GLT B21/B23. 242GT CH 165570-.
5) 244GLT B27/B28. 262C. 264.
6) 265GL (USA), (D), (F), (NL).

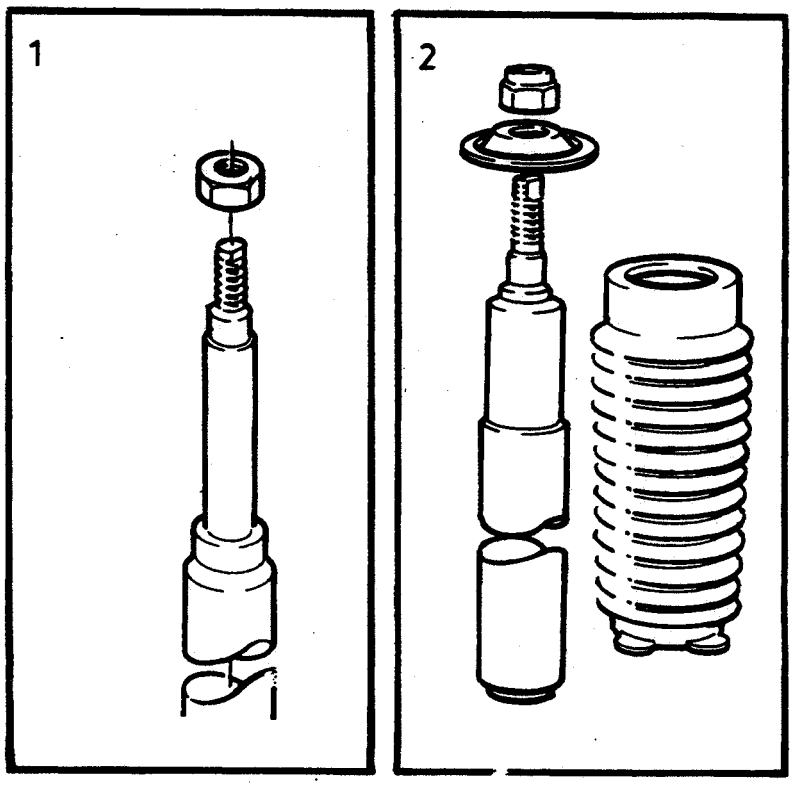

©VOLVO
Genuine Parts

A
B
C
D
E

REPARATIONSSATS STÖTDÄMPARE

REPARATURSÄTZE STOSSDÄMPFER

Grupp Gruppe 72

Sida Seite 1245

Pos	Artikel nr Artikelnr.	Antal / Anzahl A	B	C	D	E	PS	Benämning	Bezeichnung	Anmärkning Anmerkung	SR
1	271579-5	2	-	-	-	-		Stötdämparsats	Stossdämpfersatz	(273704) MARKED 1272125	1
	273662-7	2	-	-	-	-		Stötdämparsats	Stossdämpfersatz	MARKED 1229575	1
	273393-9	2	-	-	-	-		Stötdämparsats förstärkt	Stossdämpfersatz verstärkt	MARKED 1221442	1
2	3529819-9	2	-	-	-	-		Stötdämparsats	Stossdämpfersatz	(1128793) MARKED 1272193 MARKED 1272230	3

A B C D E		UNDERGRUPP HJUL	UNTERGRUPPE RÄDER	Grupp Gruppe 77 Sida Seite 1247

Pos	Artikel nr Artikelnr.	Antal / Anzahl A	 B	 C	 D	 E	P S	Benämning	Bezeichnung	Anmärkning Anmerkung	S R
		-	-	-	-	-		Hjulutrustning	Radausrüstung	SEE 77 • 1249	

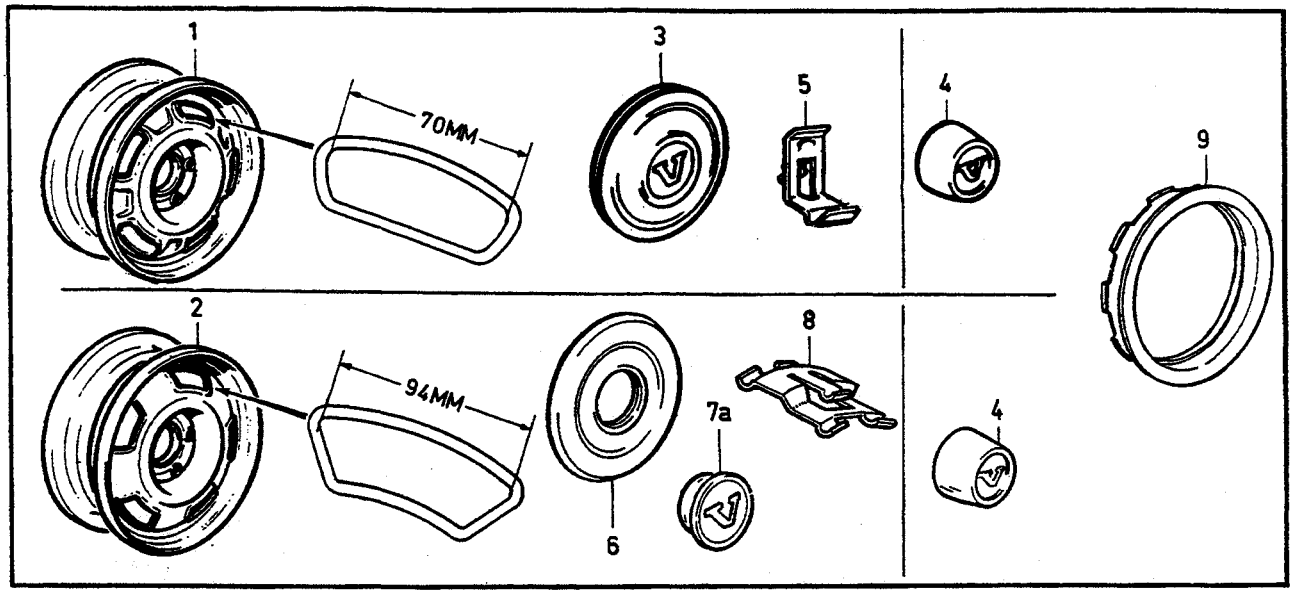

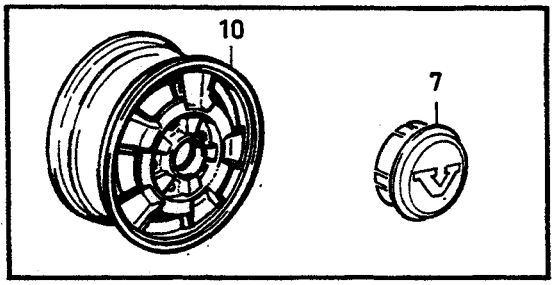

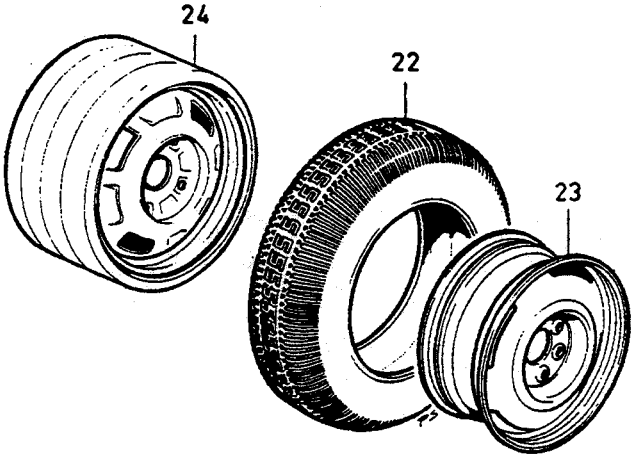

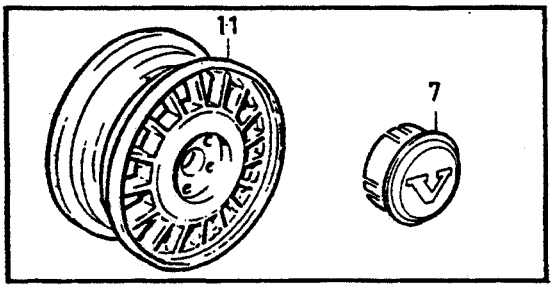

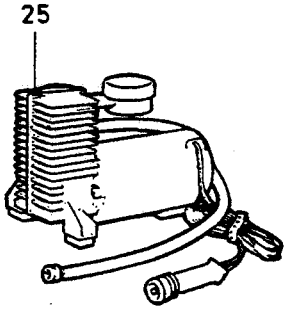

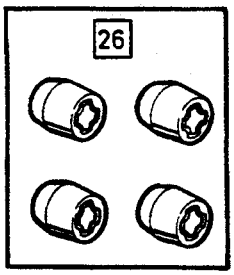

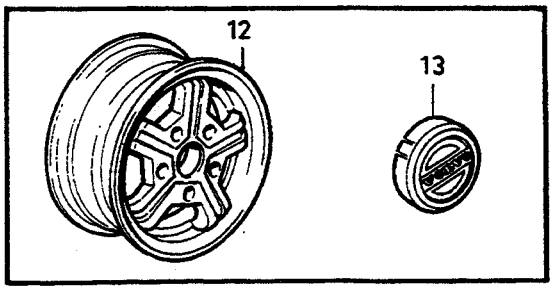

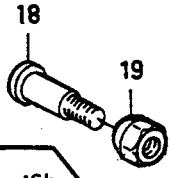

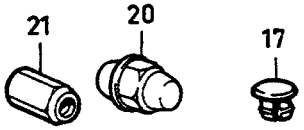

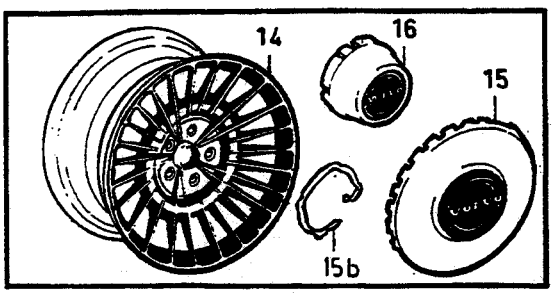

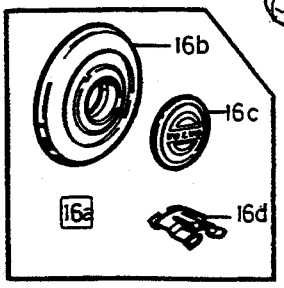

VOLVO
Genuine Parts
PV 770 52148

A
B
C
D
E

HJULUTRUSTNING — RADAUSRÜSTUNG

Grupp / Gruppe 77

Sida / Seite 1249

Pos	Artikel nr / Artikelnr.	Antal / Anzahl A	B	C	D	E	PS	Benämning	Bezeichnung	Anmärkning / Anmerkung	SR
1	1229778-4	5	-	-	-	-		Hjul	Rad	5X14"	2
	1229792-5	5	-	-	-	-		Hjul	Rad	(1229791) 5,5 x 14"	2
2	1229734-7	5	-	-	-	-		Hjul	Rad	5X14"	2
	1359670-5	5	-	-	-	-		Hjul	Rad	(1229735) 5,5X14"	2
3	1206879-7	4	-	-	-	-		Hjulkapsel	Radkappe	240L,240GL	1
4	1206278-2	4	-	-	-	-		Navkapsel	Nabendeckel		1
5	1229024-3	25	-	-	-	-		Fäste	Halterung		2
6	1272211-2	4	-	-	-	-		Hjulkapsel	Radkappe	240L,240GL	1
7	283092-5	4	-	-	-	-		Navkapsel	Nabendeckel		6
7a	1272790-5	4	-	-	-	-		Navkapsel	Nabendeckel		1
8	1272205-4	12	-	-	-	-		Fjäderfäste	Federbock		1
9	1206318-6	4	-	-	-	-		Hjulring	Felgenring	(3699750) 5X14"	2
	1272299-7	4	-	-	-	-		Hjulring	Felgenring	(3699751) 5,5X14"	2
10	283075-0	4	-	-	-	-		Hjul	Rad	5,5X14"	6
11	1128493-2	4	-	-	-	-		Hjul	Rad	5,5X14" ,GT	6
12	1128867-7	4	-	-	-	-		Hjul	Rad	6X15"	6
13	1272604-8	4	-	-	-	-		Navkapsel	Nabendeckel		1
14	1128730-7	4	-	-	-	-		Hjul	Rad	5,5X14"	6
15	1129031-9	4	-	-	-	-		Navkapsel	Nabendeckel		6
15b	1272625-3	4	-	-	-	-		Fjäder	Feder		2
16	1129021-0	4	-	-	-	-		Navkapsel	Nabendeckel		6
16a	1342925-3	1	-	-	-	-		Monteringssats	Einbausatz		3
16b	1272643-6	4	-	-	-	-		• Hjulkapsel	• Radkappe		3
16c	1342290-2	4	-	-	-	-		• Navkapsel	• Nabendeckel		3
16d	1272205-4	20	-	-	-	-		• Fjäderfäste	• Federbock		1
17	1228939-3	25	-	-	-	-		Plugg	Stopfen		2
18		10	-	-	-	-		Hjulbult, främre	Radbolzen, v	SEE 61•1161	
		-	-	-	-	-		Hjulbult, bakre	Radbolzen, h	SEE 46•1089	
19	87699-5	20	-	-	-	-		Mutter	Mutter	ALTER 1	1
20	1273332-5	20	-	-	-	-		Hjulmutter	Radmutter	(688984) ALTER 2	1
	1129273-7	2	-	-	-	-		Hjulmuttersats	Radmutternsatz		2
21	1272648-5	20	-	-	-	-	IK	• Mutter	• Mutter	ALTER 3	1
22	3530963-2	1	-	-	-	-		Reservhjul	Reserverad	(1209938)EXC GT,262C (1209933)	6
23	3530963-2	1	-	-	-	-		Reservhjul	Reserverad	(1229494) 4,5 x 14"	6
24	1229365-0	1	-	-	-	-		Reservhjul	Reserverad	GT,262C	2
25	*1229737*	1	-	-	-	-	OP	Kompressor	Kompressor		2
26	1333684-7	1	-	-	-	-		Hjulmuttersats	Radmutternsatz	ACC	3

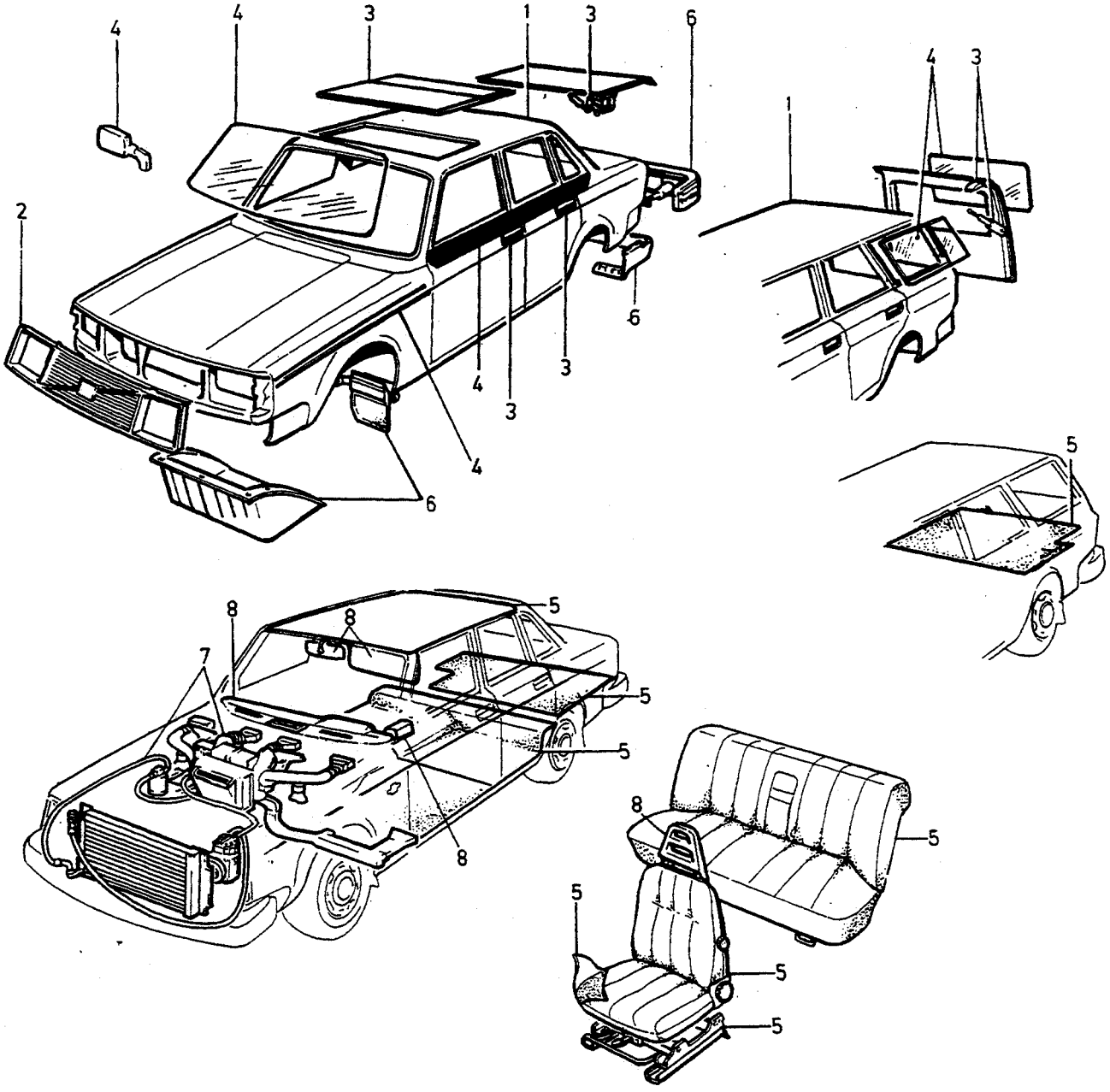

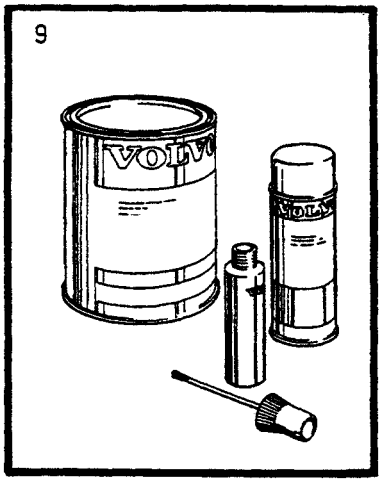

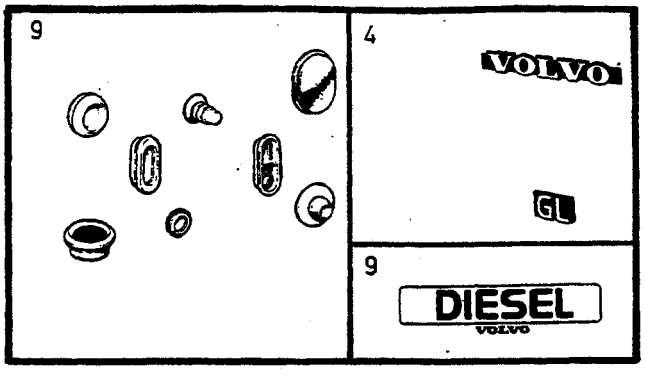

VOLVO
Genuine Parts
PV 800 50075

GRUPP INDEX
KAROSS OCH INREDNING

GRUPPENINDEX
KAROSSERIE UND
INNENEINRICHTUNG

Grupp
Gruppe
80

Sida
Seite
1253

Pos	Benämning	Bezeichnung	Anmärkning Anmerkung
	UNDERGRUPP 81	**UNTERGRUPPE 81**	
1	Karosseristomme	Karosseriegerippe	SEE 81•1255
	UNDERGRUPP 82	**UNTERGRUPPE 82**	
2	Framparti	Frontpartie	SEE 82•1291
	UNDERGRUPP 83	**UNTERGRUPPE 83**	
3	Dörrar och luckor	Tueren und Deckel	SEE 83•1305
	UNDERGRUPP 84	**UNTERGRUPPE 84**	
4	Yttre prydnadsdetaljer, Backspegel, glas	Äussere Zierteile, Rückspiegel, glas	SEE 84•1345
	UNDERGRUPP 85	**UNTERGRUPPE 85**	
5	Inredning	Inneneinrichtung	SEE 85•1409
	UNDERGRUPP 86	**UNTERGRUPPE 86**	
6	Stötfångare Skyddsplåtar, luftstymingar	Stossfänger Schutzbleche, Luftführungen	SEE 86•1673
	UNDERGRUPP 87	**UNTERGRUPPE 87**	
7	Klimatanläggning	Heizungs- und Lueftungsanlage	SEE 87•1697
	UNDERGRUPP 88	**UNTERGRUPPE 88**	
8	Invändig utrustning	Innere Ausruestung	SEE 88•1775
	UNDERGRUPP 89	**UNTERGRUPPE 89**	
9	Övrigt	Sonstiges	SEE 89•1855

A
B
C
D
E

UNDERGRUPP
KAROSSERISTOMME

UNTERGRUPPE
KAROSSERIEGERIPPE

Grupp
Gruppe
81

Sida
Seite
1255

Pos	Artikel nr Artikelnr.	Antal / Anzahl A	B	C	D	E	PS	Benämning	Bezeichnung	Anmärkning Anmerkung	SR
		-	-	-	-	-		Kaross sammanställning	Karosserie zusammenstellung .	SEE 81•1257	
		-	-	-	-	-		Karosseristomme golvparti	Karosseriegerippe Bodenpartie	SEE 81•1259	
		-	-	-	-	-		Karosseristomme takparti	Karosseriegerippe Dachpartie ..	242, 244, 264	
										SEE 81•1263	
		-	-	-	-	-		Karosseristomme takparti	Karosseriegerippe Dachpartie ..	262C	
										SEE 81•1265	
		-	-	-	-	-		Karosseristomme takparti	Karosseriegerippe Dachpartie ..	245, 265	
										SEE 81•1267	
		-	-	-	-	-		Karosseristomme karossida	Karosseriegerippe Karosserieseite	242	
										SEE 81•1269	
		-	-	-	-	-		Karosseristomme karossida	Karosseriegerippe Karosserieseite	262C	
										SEE 81•1273	
		-	-	-	-	-		Karosseristomme karossida	Karosseriegerippe Karosserieseite	4DRS	
										SEE 81•1277	
		-	-	-	-	-		Karosseristomme karossida	Karosseriegerippe Karosserieseite	5DRS	
										SEE 81•1281	
		-	-	-	-	-		Reparationsdelar, karossida	Reparaturteile, Karosserieseite	242, 262	
										SEE 81•1285	
		-	-	-	-	-		Reparationsdelar, karossida	Reparaturteile, Karosserieseite	4DRS	
										SEE 81•1287	
		-	-	-	-	-		Reparationsdelar, karossida	Reparaturteile, Karosserieseite	5DRS	
										SEE 81•1289	

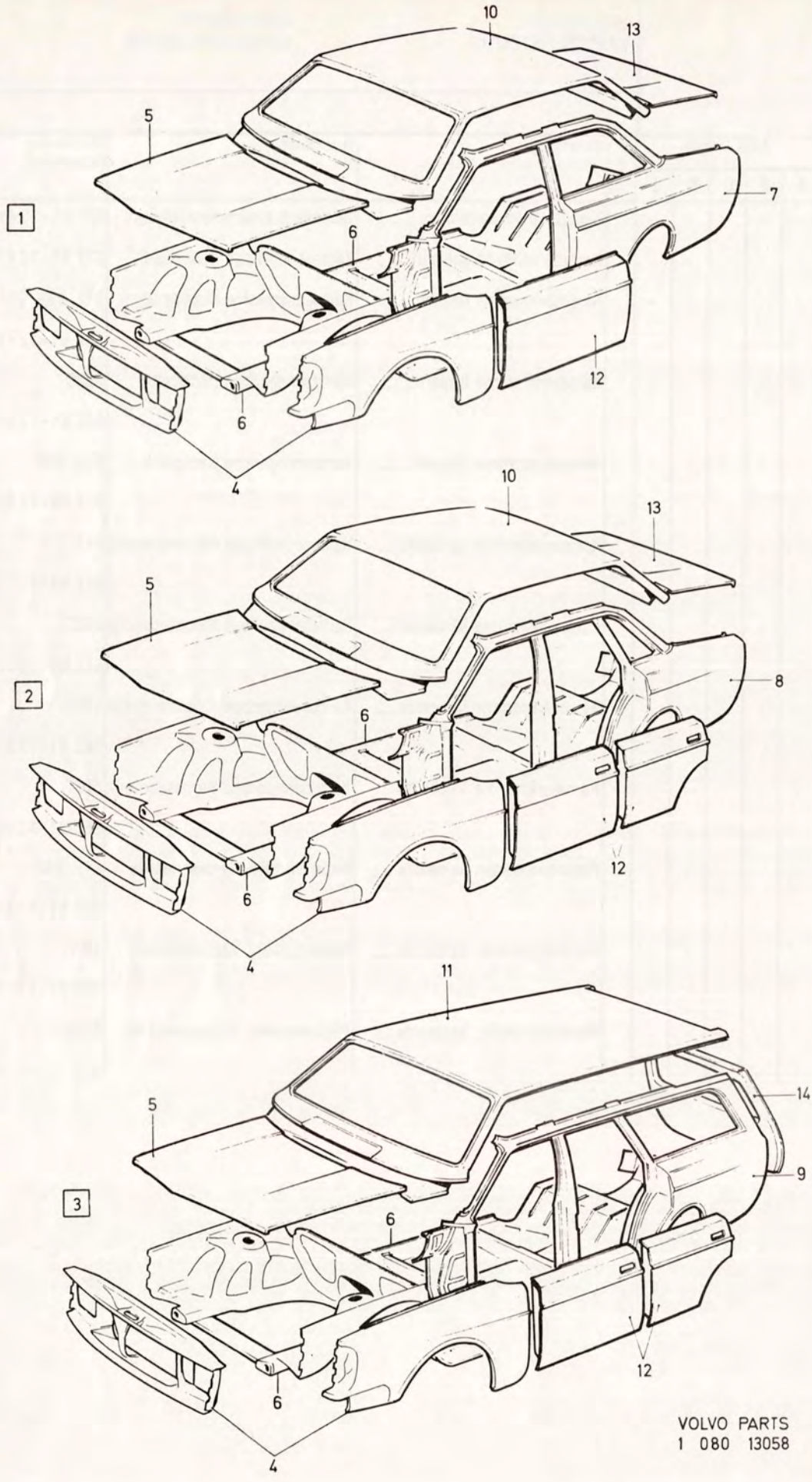

VOLVO PARTS
1 080 13058

A	L.H.D S.R
B	L.H.D W/O S.R
C	R.H.D S.R
D	R.H.D W/O S.R
E	

KAROSS
SAMMANSTÄLLNING

KAROSSERIE
ZUSAMMENSTELLUNG

Grupp
Gruppe
81

Sida
Seite
1257

Pos	Artikel nr Artikelnr.	Antal / Anzahl					PS	Benämning	Bezeichnung	Anmärkning Anmerkung	SR
		A	B	C	D	E					
1		-	1	-	-	-	NS	Kaross	Karosserie	242	
2		-	1	-	-	-	NS	Kaross	Karosserie	1) 244	
		1	-	-	-	-	NS	Kaross	Karosserie	1)	
		-	-	1	-	-	NS	Kaross	Karosserie	1) 244	
		-	-	-	1	-	NS	Kaross	Karosserie	1) 244	
		-	1	-	-	-	NS	Kaross	Karosserie	1) 244	
		1	-	-	-	-	NS	Kaross	Karosserie	1) 244	
3		-	1	-	-	-	NS	Kaross	Karosserie	1) 245	
		-	-	-	1	-	NS	Kaross	Karosserie	1) 245	
4		-	-	-	-	-		•Framparti ..... Framskärm	•Vorderfront ..... Vorderkotflügel	SEE 82•1293	
5		-	-	-	-	-		•Motorhuv	•Motorhaube	SEE 82•1297	
6		-	-	-	-	-		•Golvparti	•Bodenpartie	SEE 81•1259	
7		-	-	-	-	-		•Karossida	•Karosserieseite	242	
		-	-	-	-	-		•Karossida	•Karosserieseite	SEE 81•1269 262C	
8		-	-	-	-	-		•Karossida	•Karosserieseite	SEE 81•1273 244, 264	
9		-	-	-	-	-		•Karossida	•Karosserieseite	SEE 81•1277 245, 265	
10		-	-	-	-	-		•Takparti	•Dachpartie	SEE 81•1281 242, 244, 264	
		-	-	-	-	-		•Takparti	•Dachpartie	SEE 81•1263 262C	
11		-	-	-	-	-		•Takparti	•Dachpartie	SEE 81•1265 245, 265	
12		-	-	-	-	-		•Dörr	•Tur	SEE 81•1267 SEE 83•1307	
13		-	-	-	-	-		•Baklucka	•Heckklappe	SEE 83•1321	
14		-	-	-	-	-		•Baklucka	•Heckklappe	SEE 83•1321	

1) Lagerföres endast i senaste produktionsutförandet. / Wird Nur in der letzten Produktionsausführung auf Lager geführt.

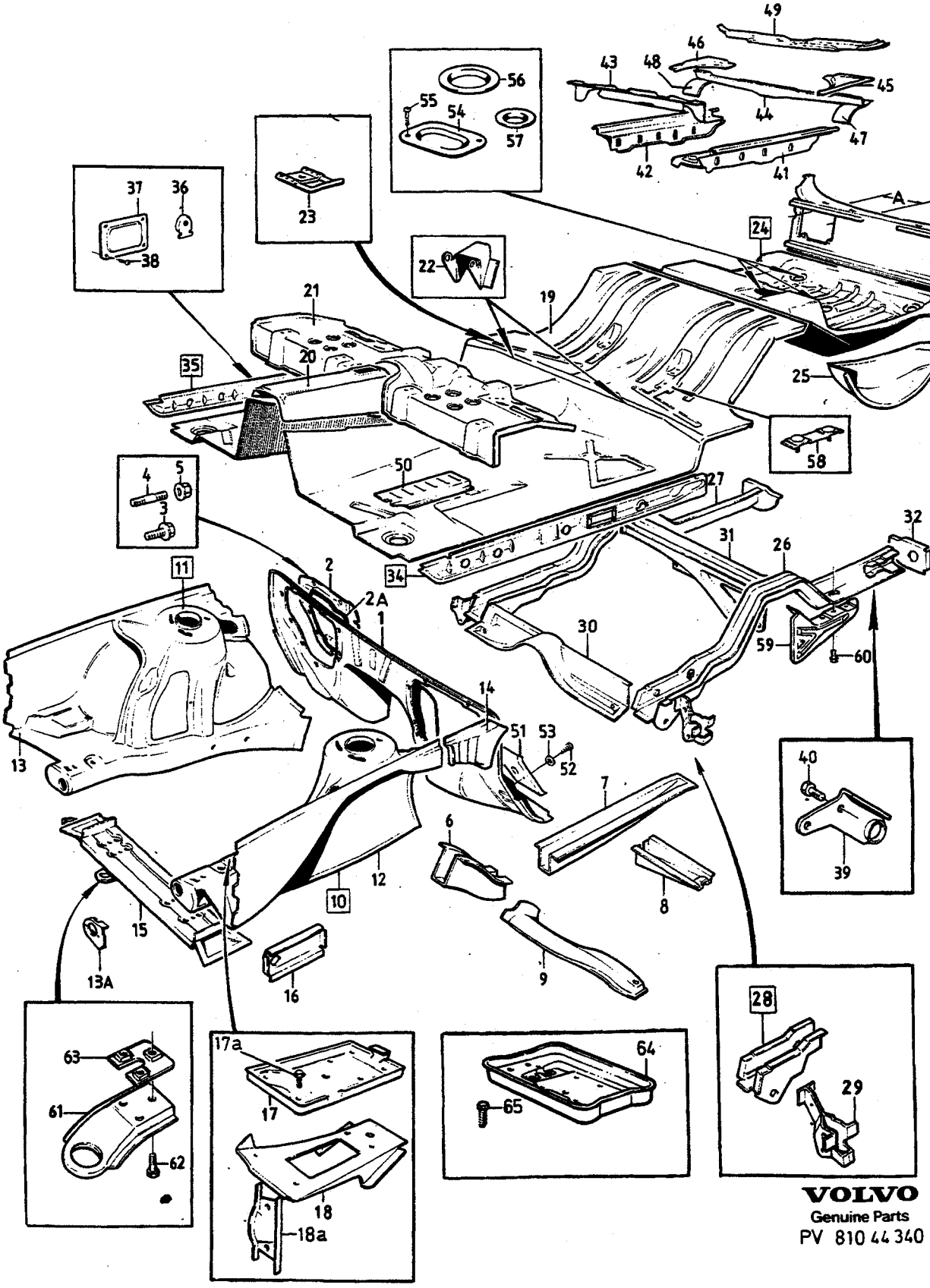

VOLVO
Genuine Parts
PV 810 44 340

A
B
C
D
E

KAROSSERISTOMME
GOLVPARTI

KAROSSERIEGERIPPE
BODENPARTIE

Grupp
Gruppe
81

Sida
Seite
1259

Pos	Artikel nr Artikelnr.	Antal / Anzahl A	B	C	D	E	PS	Benämning	Bezeichnung	Anmärkning Anmerkung	SR
1	1304038-1	1	-	-	-	-		Mellanbräda	Spritzwand	(1246230)	5
2	1382106-1	1	-	-	-	-		Lucka, v	Haube, l	1) L.H.D	5
										(1201730)	
	1247706-3	1	-	-	-	-		Lucka, v	Haube, l	1) R.H.D	5
	1246235-4	1	-	-	-	-		Lucka, h	Deckel, r	1) 2) 3) L.H.D	5
	1315028	1	-	-	-	-	OP	Lucka, h	Haube, r	1) L.H.D. INCL B21F	5
										CALIFORNIA, B21F (J)	
										B27F,B28F. (1304991)	
	1382113-7	1	-	-	-	-		Lucka, h	Haube, r	1) R.H.D (1304987)	5
2a	3540580-2	2	-	-	-	-		Tätningslist	Dichtleiste	(1255566)	5
3	944926-5	13	-	-	-	-		Flänsskruv	Flanschschraube		2
4	924060-7	4	-	-	-	-		Pinnskruv	Stiftschraube	-1979	2
	924060-7	2	-	-	-	-		Pinnskruv	Stiftschraube	1980-	2
5	945408-3	4	-	-	-	-		Flänsmutter	Bundmutter		2
		1	-	-	-	-	NS	Sidobalk komplett	Längsträger komplett		
6	1201776-0	1	-	-	-	-		•Sidobalk, v	•Längsträger, l		3
	1201777-8	1	-	-	-	-		•Sidobalk, h	•Längsträger, r		3
7	1315131-1	2	-	-	-	-		•Sidobalk, främre	•Längsträger, v	(1254510)	3
8	1202113-5	2	-	-	-	-		•Tvärbalk	•Querträger		5
9	1201608-5	1	-	-	-	-		•Domkraftfäste, v	•Wagenheberstutze, l		3
	1201609-3	1	-	-	-	-		•Domkraftfäste, h	•Wagenheberstutze, r		3
10	1201718-2	1	-	-	-	-		Hjulhus, v med balksystem	Radkasten, l mit Trägersystem		3
11	1201719-0	1	-	-	-	-		Hjulhus, h med balksystem ...	Radkasten, r mit Trägersystem		3
12	1304402-9	1	-	-	-	-		•Hjulhus, v	•Radkasten, l	(1201669)	3
13	1304403-7	1	-	-	-	-		•Hjulhus, h	•Radkasten, r	(1201670)	3
13a	1201747-1	2	-	-	-	-		•Mutterplatta	•Gewindeplatte		3
14		-	-	-	-	-		Knutplåt	Knotenblech	2DRS, EXC 262C	
										SEE 81•1269	
										262C	
										SEE 81•1273	
										4DRS	
										SEE 81•1277	
										5DRS	
										SEE 81•1281	
15	1304668-5	1	-	-	-	-		Tvärbalk	Querträger	(1201643)	3
16	1201728-1	1	-	-	-	-		Täckplåt, v	Abdeckblech, l		3
	1201729-9	1	-	-	-	-		Täckplåt, h	Abdeckblech, r		3
17	1246222-2	1	-	-	-	-		Batterihylla	Batterieträger		4
17a	947107-9	4	-	-	-	-		Flänsskruv	Flanschschraube		2
18	1255200-6	1	-	-	-	-		Konsol	Konsole		4
18a	1255132-1	1	-	-	-	-		Stöd	Stutze		4
19	*(1254596)*	1	-	-	-	-	SP	Golvplåt, främre	Bodenblech, v	-1981. REPL	4
										REPL 1 PCS 1304995-2,	
										1 PCS 1304996-0.	
	1315180-8	1	-	-	-	-		Golvplåt, främre	Bodenblech, v	1982- (1304995)	5
20	1315181-6	1	-	-	-	-		Kåpa	Haube	(1255404)	5
21	*(1202352)*	1	-	-	-	-	SP	Sitsresare	Sitzträger	REPL 1 PCS 9139036-9,	5
										1 PCS 9139037-7.	
22	1382040-2	2	-	-	-	-		Fästbygel	Befestigungsbugel	5DRS	3
23	*1264922*	2	-	-	-	-	OP	Fästögla	Befestigungsschlaufe		3
☆ 24	1315965-2	1	-	-	-	-		Golv, bakre	Boden, h	(1315945)(1254351)	4

1) Ingår ej i komplett kaross. / Gehört nicht zur vollständigen Karosserie.
2) 242 OMKR CH-183900, 244 OMKR CH-562000, 245 OMKR CH-303000, 262 OMKR CH-8155, 264 OMKR CH-100000, 265 OMKR CH-25500
3) Utförande för 17,5 mm vakuum slang till COMBU värmare. / Ausführung für 17,5 mm Vakuumschlauch, passend für COMBU -Heizungen.

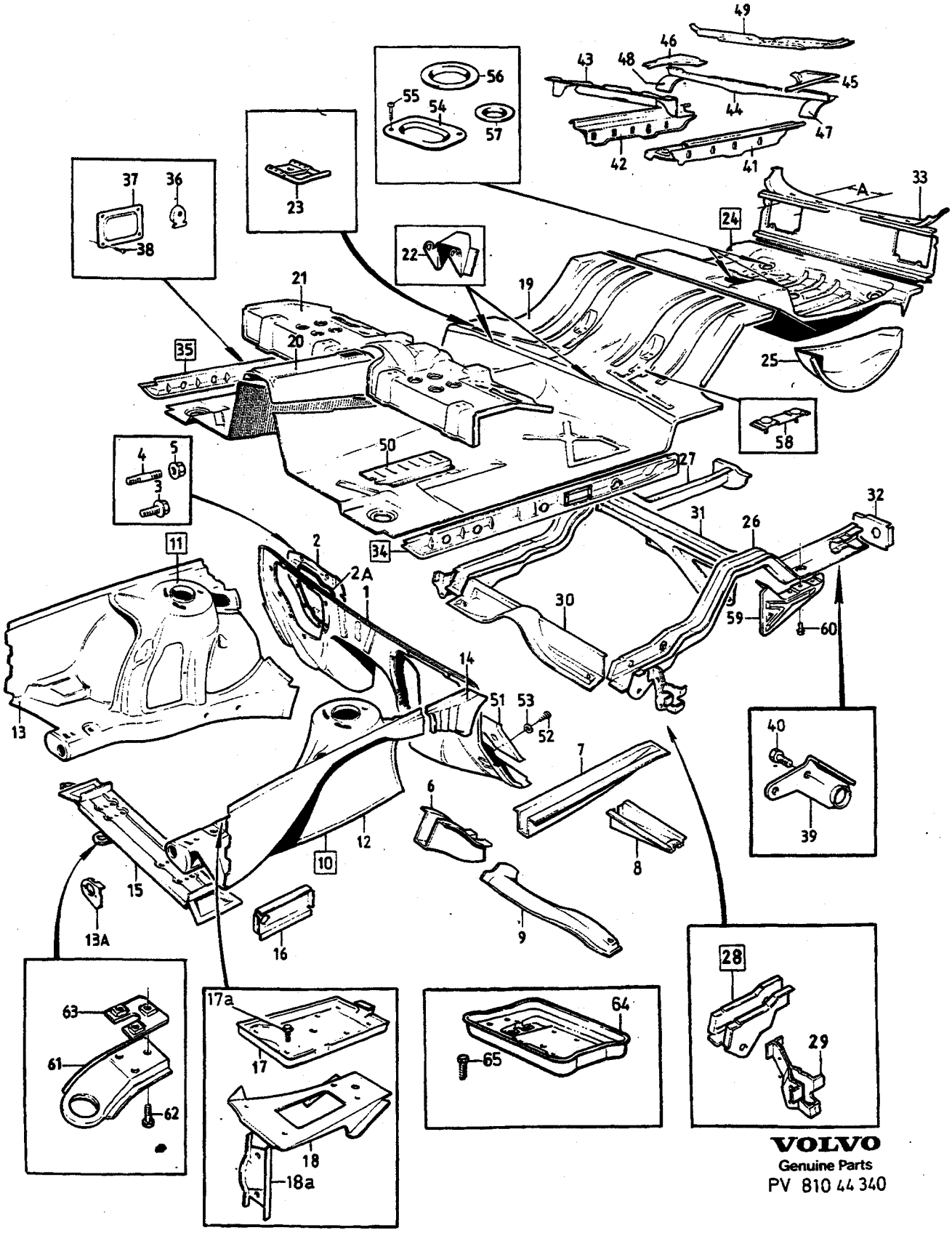

VOLVO
Genuine Parts
PV 810 44 340

A
B
C
D
E

KAROSSERISTOMME
GOLVPARTI

KAROSSERIEGERIPPE
BODENPARTIE

Grupp
Gruppe
81

Sida
Seite
1261

Pos	Artikel nr Artikelnr.	Antal / Anzahl					PS	Benämning	Bezeichnung	Anmärkning Anmerkung	SR
		A	B	C	D	E					
25	1254249-4	1	-	-	-	-		•Reservhjulsbalja, v inre	•Reserveradwanne, l innere		4
	1254250-2	1	-	-	-	-		•Reservhjulsbalja, h inre	•Reserveradwanne, r innere		4
26	1255049-7	1	-	-	-	-		Sidobalk, v	Längsträger, l		5
27	1255050-5	1	-	-	-	-		Sidobalk, h	Längsträger, r		5
28	1254530-7	1	-	-	-	-		Sidobalkförlängning, v	Längsträgerverlängerung,l		5
	1254531-5	1	-	-	-	-		Sidobalkförlängning, h	Längsträgerverlängerung,r		5
29	1254518-2	2	-	-	-	-		•Domkraftfäste	•Wagenheberstutze		3
30	1254532-3	1	-	-	-	-		Tvärbalk	Querträger		5
31	1255461-4	1	-	-	-	-		Tvärbalk	Querträger		5
32	1213519-0	1	-	-	-	-		Fästplatta, v	Befestigungsplatte, l		5
	1213520-8	1	-	-	-	-		Fästplatta, h	Befestigungsplatte, r		5
33	1246172-9	1	-	-	-	-		Bakstycke	Ruckwand	A=240mm	2
	1315600-5	1	-	-	-	-		Bakstycke	Ruckwand	A=310mm. (1246175)	2
34	1201960-0	1	-	-	-	-		Bottensvällare, v	Bodensweller, l		3
35	1201961-8	1	-	-	-	-		Bottensvällare, h	Bodensweller, r		3
36	685634-8	2	-	-	-	-		•Mutterplatta	•Gewindeplatte		5
37	1254157-9	2	-	-	-	-		Lock	Deckel	242,262C	4
38	946440-5	8	-	-	-	-		Flänsskruv	Flanschschraube		2
39	1203289-2	1	-	-	-	-		Bogserögla	Abschleppöse		5
40	946471-0	1	-	-	-	-		Flänsskruv	Flanschschraube		2
41	1255512-4	1	-	-	-	-		Sidoplåt, v	Seitenwandblech, l	5DRS (1255513)	5
42	1255514-0	1	-	-	-	-		Sidoplåt, h	Seitenwandblech, r	5DRS	5
43	1203046-6	1	-	-	-	-		Balk, främre	Träger, v	5DRS	5
☆ 44	3528944-6	1	-	-	-	-		Tvärbalk, undre	Querträger, u	5DRS(1304367)(676869)	5
45	676982-2	1	-	-	-	-		Knutplåt, v	Knotenblech, l	5DRS	5
46	676983-0	1	-	-	-	-		Knutplåt, h	Knotenblech, r	5DRS	5
47	1315659-1	1	-	-	-	-		Täckplåt, v	Abdeckblech, l	5DRS (1203268)	4
48	1315660-9	1	-	-	-	-		Täckplåt, h	Abdeckblech, r	5DRS (1203269)	4
49	1202567-2	1	-	-	-	-		Tvärbalk	Querträger	5DRS	5
50	1315867-0	1	-	-	-	-		Täckplåt, v	Abdeckblech, l	1) (1202107)	4
	1315868-8	1	-	-	-	-		Täckplåt, h	Abdeckblech, r	1) (1202108)	4
51	686974-7	1	-	-	-	-		Fotstöd	Fusstutze	1)	4
52	969278-1	2	-	-	-	-		Sextandhålskruv	Sechszahn-hohlschraube	1) (955138)	2
53	940090-4	2	-	-	-	-		Bricka	Scheibe	1)	2
54	1203996-2	1	-	-	-	-		Täckplåt	Abdeckblech	1)	3
55	969473-8	2	-	-	-	-		Sextandhålskruv	Sechszahn-hohlschraube	1) (955137)	2
56	1213819-4	1	-	-	-	-		Tätningsbricka	Dichtscheibe		2
57	1211880-8	2	-	-	-	-		Tätningsbricka	Dichtscheibe		2
58	1201965-9	1	-	-	-	-		Fästplatta	Befestigungsplatte		5
								Bromsventil	Bremsventil		
		1	-	-	-	-	NS	Fästplatta	Befestigungsplatte	262C	
								Bromsventil	Bremsventil		
59	1247534-9	1	-	-	-	-		Stöd, v	Stutze, l		5
	1247535-6	1	-	-	-	-		Stöd, h	Stutze, r		5
60	948327-2	4	-	-	-	-		Flänsskruv	Flanschschraube		2
61	1254995-2	1	-	-	-	-		Bogserögla	Abschleppöse	-1980. EXC (USA)(CDN)	5
☆	1315087-5	1	-	-	-	-		Bogserögla	Abschleppöse	1981-,EXC (USA)(CDN	5
	1254995-2	1	-	-	-	-		Bogserögla	Abschleppöse	-1982. (USA)	5
☆	1315087-5	1	-	-	-	-		Bogserögla	Abschleppöse	1993-,(USA),(1304435)	5
	1254995-2	1	-	-	-	-		Bogserögla	Abschleppöse	(CDN)	5
62	946173-2	3	-	-	-	-		Flänsskruv	Flanschschraube		2
63	1254997-8	1	-	-	-	-		Mutterplatta	Gewindeplatte		5
64	1267850-4	1	-	-	-	-		Batterihylla	Batterieträger	DSL. (1255130)	4
65	947107-9	4	-	-	-	-		Flänsskruv	Flanschschraube	DSL	2

1) Ingår ej i komplett kaross. / Gehört nicht zur vollständigen Karosserie.

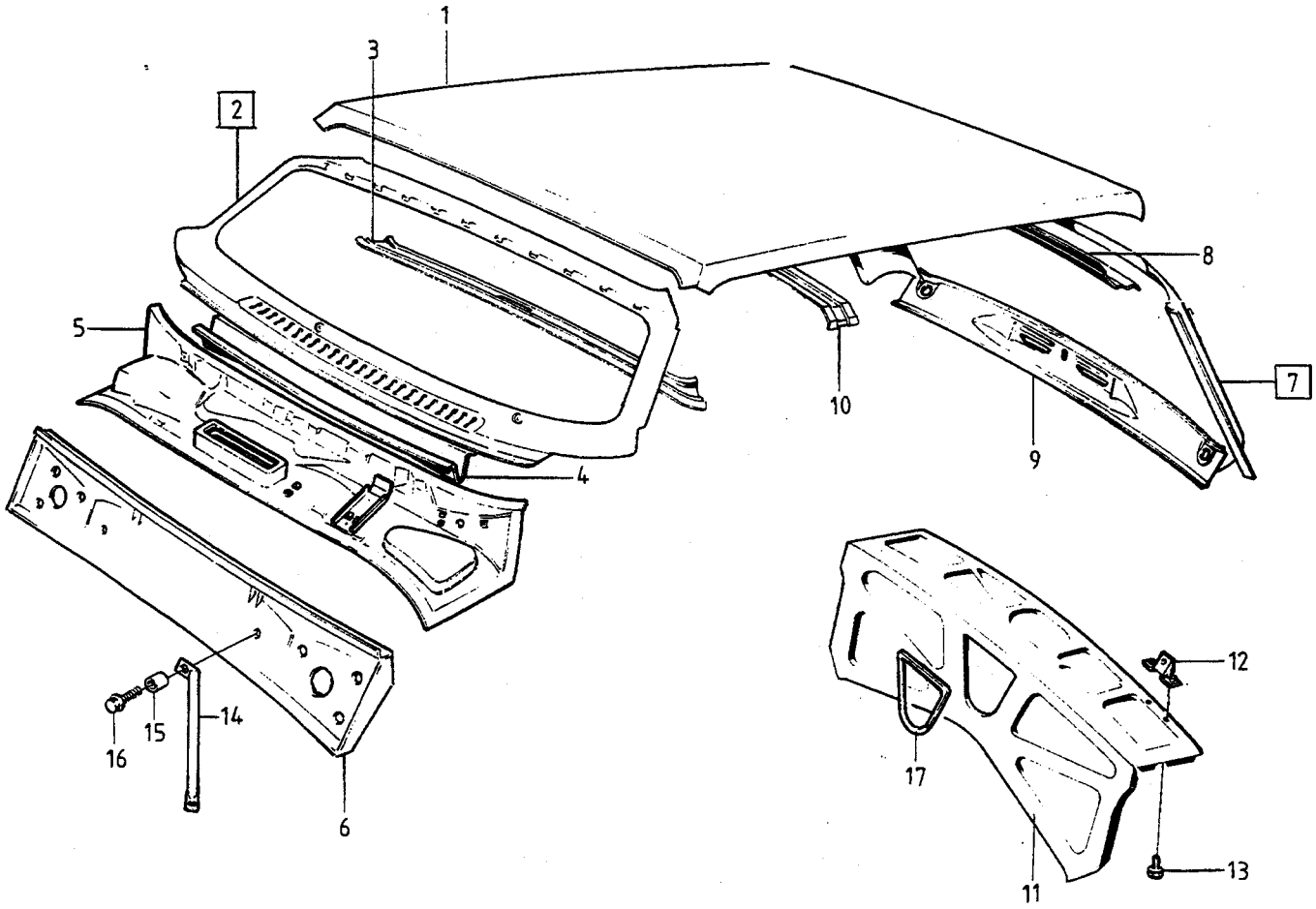

VOLVO PARTS
1080 31750
(107:6)

A		KAROSSERISTOMME TAKPARTI	KAROSSERIEGERIPPE DACHPARTIE	Grupp Gruppe 81
B				
C				
D				Sida Seite 1263
E		242, 244, 264.		

Pos	Artikel nr Artikelnr.	Antal / Anzahl A	B	C	D	E	PS	Benämning	Bezeichnung	Anmärkning Anmerkung	SR
1	1254822-8	1	-	-	-	-		Takplåt	Dachblech	W/O S.R	4
	1254823-6	1	-	-	-	-		Takplåt	Dachblech	S.R (1254824)	4
	1382291-1	X	-	-	-	-		• Ram	• Rahmen	S.R	5
2	1254959-8	1	-	-	-	-		Vindruteram	Frontscheibenrahmen		4
3	686008-4	1	-	-	-	-		• Vindrutebalk	• Dachquerträger, v		4
4	1213984-6	1	-	-	-	-		Skyddsplåt	Schutzblech		4
5	1202788-4	1	-	-	-	-		Torpedbalk	Seitenwandträger	L.H.D	5
	1202790	1	-	-	-	-	OP	Torpedbalk	Seitenwandträger	R.H.D	5
6	1315752-4	1	-	-	-	-		Mellanbräda Överdel	Spritzwand Oberteil	L.H.D (1255625)	5
	1315759-9	1	-	-	-	-		Mellanbräda Överdel	Spritzwand Oberteil	R.H.D (1255626)	5
7	1254130-6	1	-	-	-	-		Bakruteram	Heckscheibenrahmen		5
8	675781-9	1	-	-	-	-		• Balk	• Träger		4
9		1	-	-	-	-	NS	• Balk	• Träger		
10	677571-2	1	-	-	-	-		Takbåge	Dachbogen	W/O S.R	4
11	675433-7	1	-	-	-	-		Hatthylla	Hutablage		5
12	1254126-4	3	-	-	-	-		Konsol	Konsole	1) (AUS)	4
13	948893-3	6	-	-	-	-		Flänsskruv	Flanschschraube	1) (AUS)	2
14	1246228-9	1	-	-	-	-		Stag, v	Strebe, l		4
	1246229-7	1	-	-	-	-		Stag, h	Strebe, r		4
15	1255671-8	2	-	-	-	-		Distanshylsa	Abstandhulse		4
16	945444-8	2	-	-	-	-		Flänsskruv	Flanschschraube		2
17	679754-2	X	-	-	-	-		Kantskyddslist	Schonleiste	LG 440	2

1) Ingår ej i komplett kaross. / Gehört nicht zur vollständigen Karosserie.

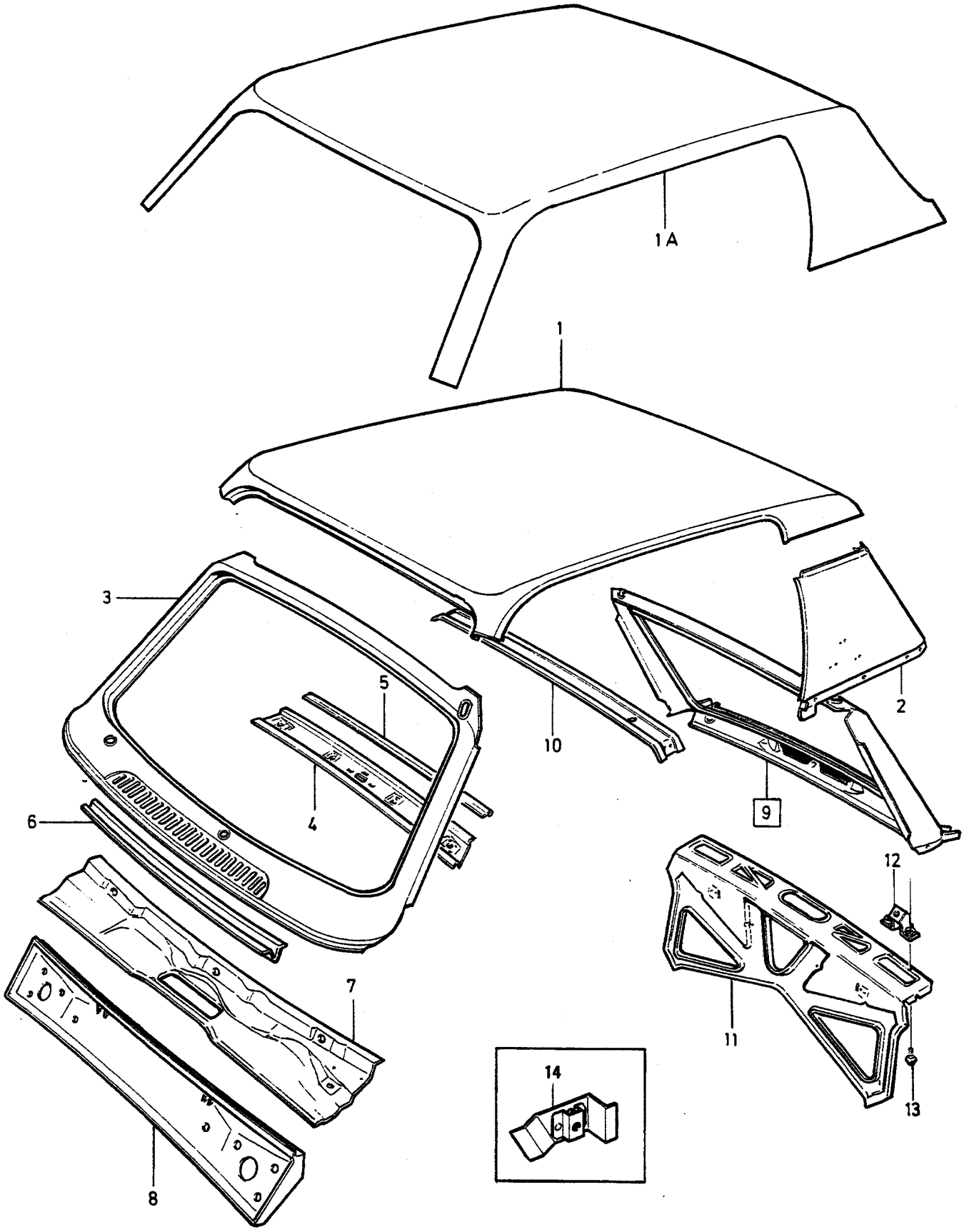

VOLVO PARTS
1 080 25240
(107:6)

A
B
C
D
E

KAROSSERISTOMME
TAKPARTI

KAROSSERIEGERIPPE
DACHPARTIE

Grupp
Gruppe
81

Sida
Seite
1265

262C

Pos	Artikel nr Artikelnr.	Antal / Anzahl A	B	C	D	E	PS	Benämning	Bezeichnung	Anmärkning Anmerkung	SR
1	*1248001*	1	-	-	-	-	OP	Takplåt	Dachblech		2
1a	1248472-1	1	-	-	-	-		Vinyltak	Vinyldach		4
2	1248002-6	1	-	-	-	-		Sidopanel, v	Seitenverkleidung, l		4
	1248003-4	1	-	-	-	-		Sidopanel, h	Seitenverkleidung, r		4
3	615312-6	1	-	-	-	-		Reparationssats	Reparatursatz	L.H.D (1248483)	3
	615312-6	1	-	-	-	-		Reparationssats	Reparatursatz	R.H.D (1248483)	3
4	*1248005*	1	-	-	-	-	OP	Vindrutebalk	Dachquerträger, v		4
5	1248077-8	1	-	-	-	-		Taktygshållare	Dachhimmelhalter		4
6	1213984-6	1	-	-	-	-		Skyddsplåt	Schutzblech		4
7	1248087-7	1	-	-	-	-		Torpedbalk	Seitenwandträger	L.H.D	5
		1	-	-	-	-	NS	Torpedbalk	Seitenwandträger	R.H.D	
8	1315752-4	1	-	-	-	-		Mellanbräda	Spritzwand	L.H.D. (1255625)	5
	1315759-9	1	-	-	-	-		Mellanbräda Överdel	Spritzwand Oberteil	R.H.D. (1315759)	5
9	*1248908*	1	-	-	-	-	OP	Bakruteram	Heckscheibenrahmen		5
10	1248209-7	1	-	-	-	-		Takbåge	Dachbogen		4
11	675433-7	1	-	-	-	-		Hatthylla	Hutablage		5
12	1248982-9	3	-	-	-	-		Konsol	Konsole	1) (AUS)	5
13	948893-3	6	-	-	-	-		Flänsskruv	Flanschschraube	1) (AUS)	2
14	1248592-6	1	-	-	-	-		Fäste, v Armstöd	Halterung, l Armlehne		4
	1248593-4	1	-	-	-	-		Fäste, h Armstöd	Halterung, r Armlehne		4

1) Ingår ej i komplett kaross. / Gehört nicht zur vollständigen Karosserie.

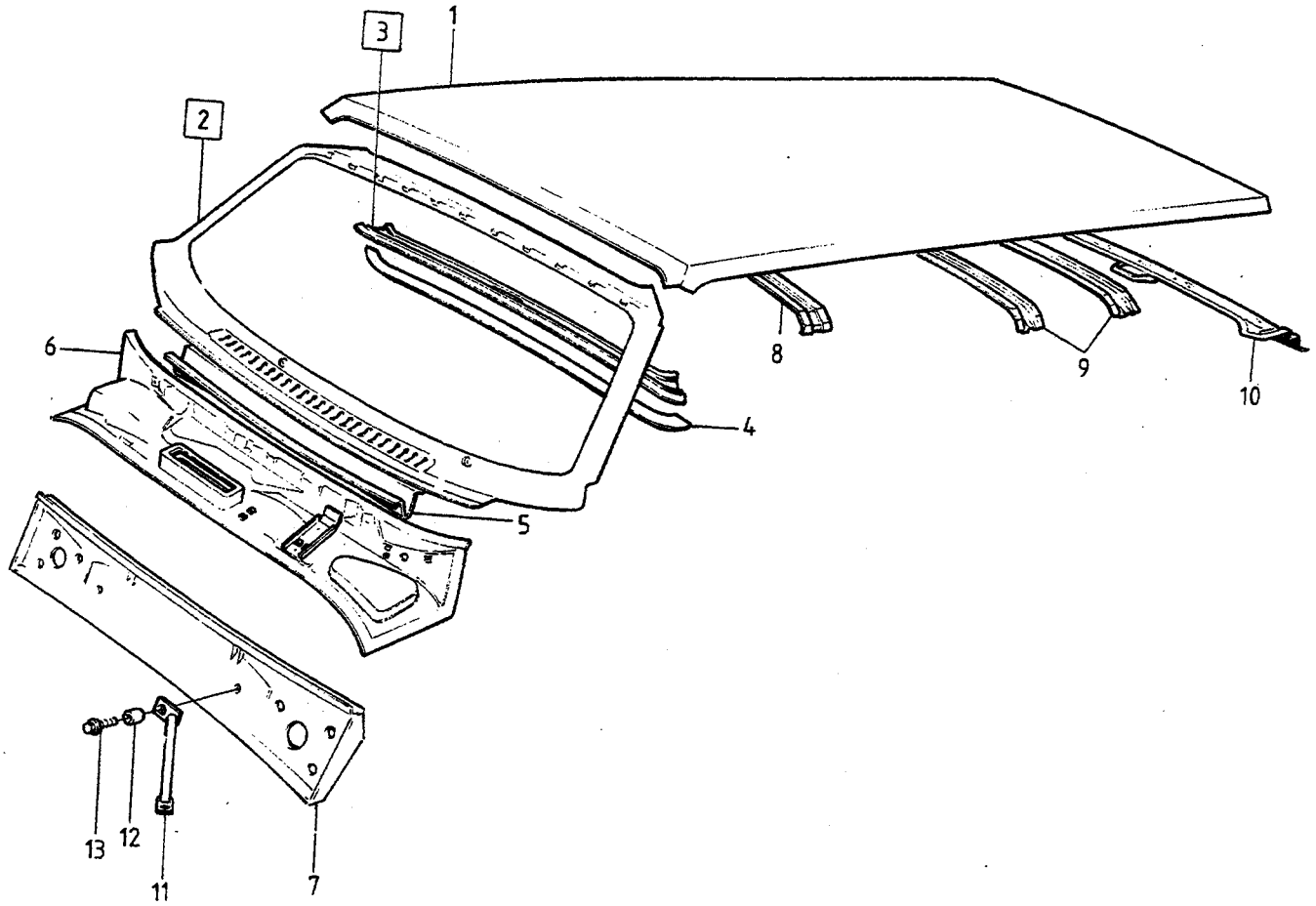

VOLVO PARTS
1080 31751
(107:6)

A
B
C
D
E

KAROSSERISTOMME TAKPARTI
KAROSSERIEGERIPPE DACHPARTIE

245, 265

Grupp Gruppe 81
Sida Seite 1267

Pos	Artikel nr Artikelnr.	Antal / Anzahl A	B	C	D	E	PS	Benämning	Bezeichnung	Anmärkning Anmerkung	SR
1	1254825-1	1	-	-	-	-		Takplåt	Dachblech		4
2	1254959-8	1	-	-	-	-		Vindruteram	Frontscheibenrahmen		4
3	686008-4	1	-	-	-	-		• Vindrutebalk	• Dachquerträger, v		4
4	676065-6	1	-	-	-	-		•• Taktygshållare	•• Dachhimmelhalter		4
5	1213984-6	1	-	-	-	-		Skyddsplåt	Schutzblech		4
6	1202788-4	1	-	-	-	-		Torpedbalk	Seitenwandträger	L.H.D	5
	1202790	1	-	-	-	-	OP	Torpedbalk	Seitenwandträger	R.H.D	5
7	1315752-4	1	-	-	-	-		Mellanbräda	Spritzwand	L.H.D	5
								Överdel	Oberteil	(1255625)	
	1315759-9	1	-	-	-	-		Mellanbräda	Spritzwand	R.H.D	5
								Överdel	Oberteil	(1255626)	
8	1315541-1	1	-	-	-	-		Takbåge	Dachbogen	(676706)	4
9	1315528-8	2	-	-	-	-		Takbåge	Dachbogen	(676707)	4
10	677510-0	1	-	-	-	-		Tvärbalk	Querträger		4
11	1246228-9	1	-	-	-	-		Stag, v	Strebe, l		4
	1246229-7	1	-	-	-	-		Stag, h	Strebe, r		4
	1255673	1	-	-	-	-	NS	Stag, h	Strebe, r	1)	
12	1255671-8	2	-	-	-	-		Distanshylsa	Abstandhulse		4
13	945444-8	2	-	-	-	-		Flänsskruv	Flanschschraube		2

1) Med parkeringsvärmare. / Mit Standheizuhng.

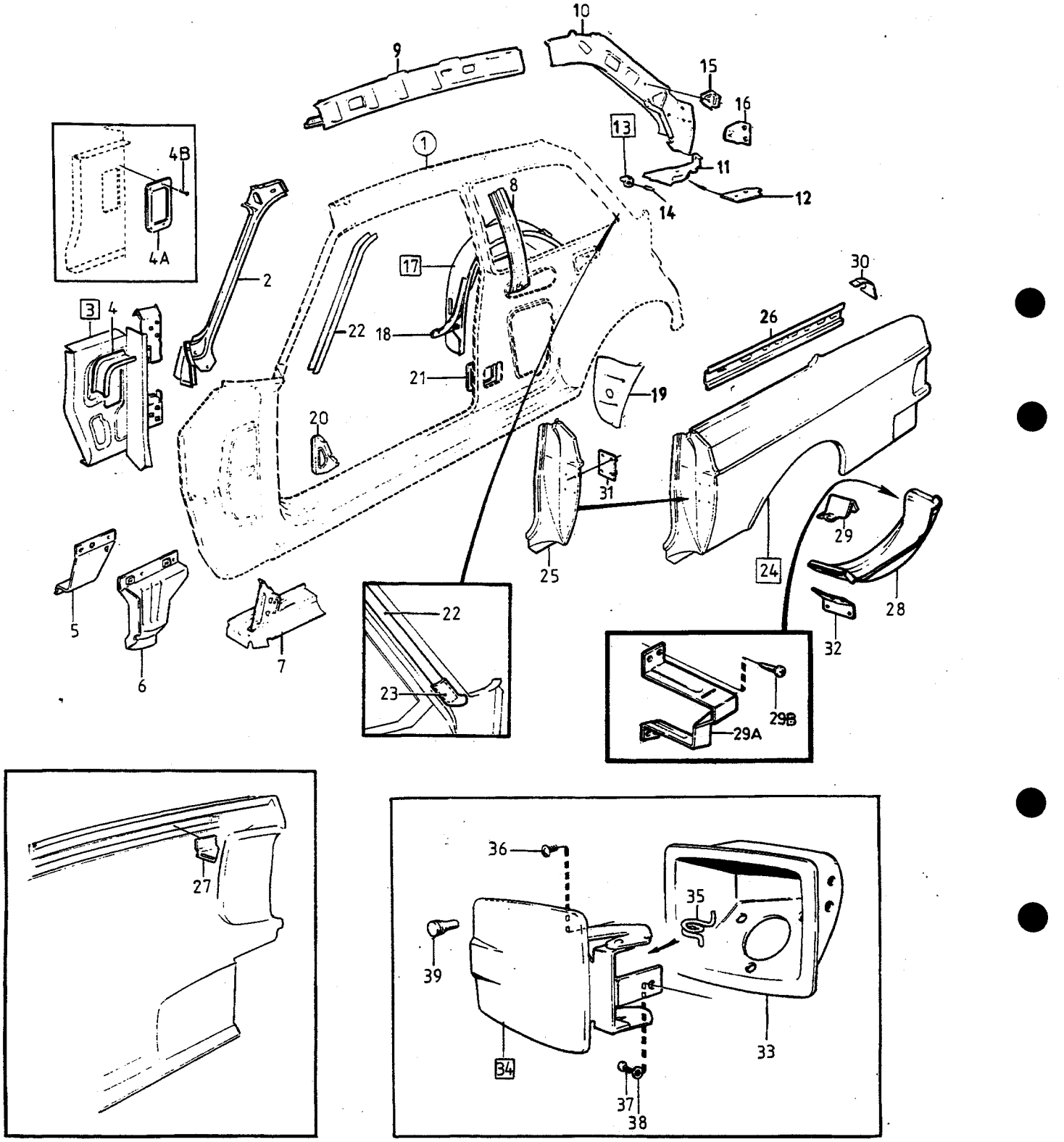
1
2
3
4
4A
4B
5
6
7
8
9
10
11
12
13
14
15
16
17
18
19
20
21
22
23
24
25
26
27
28
29
29A
29B
30
31
32
33
34
35
36
37
38
39

A
B
C
D
E

KAROSSERISTOMME
KAROSSIDA

KAROSSERIEGERIPPE
KAROSSERIESEITE

242

Grupp
Gruppe
81

Sida
Seite
1269

Pos	Artikel nr Artikelnr.	Antal / Anzahl A	B	C	D	E	PS	Benämning	Bezeichnung	Anmärkning Anmerkung	SR
1	*1315136*	1	-	-	-	-	OP	Karossida, v	Karosseriewand, l	(675468)	5
	1315137-8	1	-	-	-	-		Karossida, h	Karosseriewand, r	(675469)	5
		-	-	-	-	-		•SEE 81•1285	•SEE 81•1285		
☆ 2	3540452-4	1	-	-	-	-		Vindrutestolpe, v	Dachpfosten, vl	(1202766)	4
☆	3540453-2	1	-	-	-	-		Vindrutestolpe, h	Dachpfosten, vr	(1202767)	4
3	*(1304132)*	1	-	-	-	-	SP	Torpedsida, v	Seitenwandteil, l	(1255220)	5
	(1304133)	1	-	-	-	-	SP	Torpedsida, h	Seitenwandteil, r	(1255221)	5
4	675452-7	1	-	-	-	-		•Avrinningsplåt, v	•Ablaufblech, l		4
	675453-5	1	-	-	-	-		•Avrinningsplåt, h	•Ablaufblech, r		4
4a	1211668-7	1	-	-	-	-		Täckplåt	Abdeckblech	CALIFORNIA, (J)	5
4b	969278-1	7	-	-	-	-		Sextandhålskruv	Sechszahn-hohlschraube	(955138) CALIFORNIA,(J)	2
5	1201758-8	1	-	-	-	-		Knutplåt, v	Knotenblech, l		5
	1201759-6	1	-	-	-	-		Knutplåt, h	Knotenblech, r		5
6	1382317-4	1	-	-	-	-		Knutplåt, v	Knotenblech, l	(1201766)	5
	1382318-2	1	-	-	-	-		Knutplåt, h	Knotenblech, r	(1201767)	5
7	676159-7	1	-	-	-	-		Täckplåt, v	Abdeckblech, l		5
	676160-5	1	-	-	-	-		Täckplåt, h	Abdeckblech, r		5
8	*676377*	1	-	-	-	-	OP	B-stolpe, v yttre	B-säule, l äussere		3
	676378	1	-	-	-	-	OP	B-stolpe, h yttre	B-säule, r äussere		3
9	680216-9	1	-	-	-	-		Taksvällare, v inre	Dachschweller, l innere		4
	680217	1	-	-	-	-	OP	Taksvällare, h inre	Dachschweller, r innere		4
10	675972-4	1	-	-	-	-		Taksvällare, v inre	Dachschweller, l innere		4
	675973-2	1	-	-	-	-		Taksvällare, h inre	Dachschweller, r innere		4
11	682379-3	1	-	-	-	-		Knutplåt, v	Knotenblech, l		4
	682380-1	1	-	-	-	-		Knutplåt, h	Knotenblech, r		4
12	1211935-0	1	-	-	-	-		Förstärkning, v	Verstärkung, l		3
	1211936-8	1	-	-	-	-		Förstärkning, h	Verstärkung, r		3
13	*678026*	2	-	-	-	-	OP	Konsol	Konsole		4
								Gasfjäder	Gasfeder		
14		2	-	-	-	-	NS	•Rörpinne	•Spannstift		
15	685634-8	2	-	-	-	-		Mutterplatta	Gewindeplatte		5
								Säkerhetsbälte	Sich.gurt		
16	1254134-8	2	-	-	-	-		Mutterplatta	Gewindeplatte		4
								Gångjärn	Scharnier		
17	1255392-1	1	-	-	-	-		Hjulhus, v inre	Radkasten, l innere		5
	1255393-9	1	-	-	-	-		Hjulhus, h inre	Radkasten, r innere		5
18	675257-0	1	-	-	-	-		•Knutplåt, v	•Knotenblech, l		5
	675258-8	1	-	-	-	-		•Knutplåt, h	•Knotenblech, r		5
19	1202913-8	1	-	-	-	-		Gavelplåt, v	Stirnwandblech, l		3
	1202914-6	1	-	-	-	-		Gavelplåt, h	Stirnwandblech, r		3
20	675445-1	4	-	-	-	-		Mellanvägg	Zwischenwand		4
21	*1202087*	2	-	-	-	-	OP	Förstärkning	Verstärkung		4
22	1203469-0	1	-	-	-	-		Dropplist, v	Regenrinne, l		4
	1203470-8	1	-	-	-	-		Dropplist, h	Regenrinne, r		4
23	1202928-6	1	-	-	-	-		Kantskydd, v	Kantenschutz, l	1) (D)	2
	1202929-4	1	-	-	-	-		Kantskydd, h	Kantenschutz, r	1) (D)	2
24	1246164-6	1	-	-	-	-		Bakskärm, v	Hinterkotflugel, l		2
	1246165-3	1	-	-	-	-		Bakskärm, h	Hinterkotflugel, r		2
25	1254161-1	1	-	-	-	-		•Skärmdel, v	•Kotflügelteil, l		2
	1254162	1	-	-	-	-	OP	•Skärmdel, h	•Kotflügelteil, r		2
26	1246187-7	1	-	-	-	-		•Förstärkning, v	•Verstärkung, l		2
	1246188-5	1	-	-	-	-		•Förstärkning, h	•Verstärkung, r		2
27	1213978-8	1	-	-	-	-		•Remfäste	•Riemenbefestigung		4
28	1315611-2	1	-	-	-	-		•Reservhjulsbalja, v yttre	•Reserveradwanne, l äussere	2) 242L. 242DL. 242GL. ALTER 1 242GT. (1246189)	4
	1254998-6	1	-	-	-	-		•Reservhjulsbalja, v yttre	•Reserveradwanne, l äussere	3) ALTER 2 242GT.	4
	1315612-0	1	-	-	-	-		•Reservhjulsbalja, h yttre	•Reserveradwanne, r äussere	2) 242L. 242DL. 242GL.	4

1) Ingår ej i komplett kaross. / Gehört nicht zur vollständigen Karosserie.
2) Rund reservhjulsbalja. / Runde Reserveradmulde.
3) Plan reservhjulsbalja. / Flache Reserveradmulde.

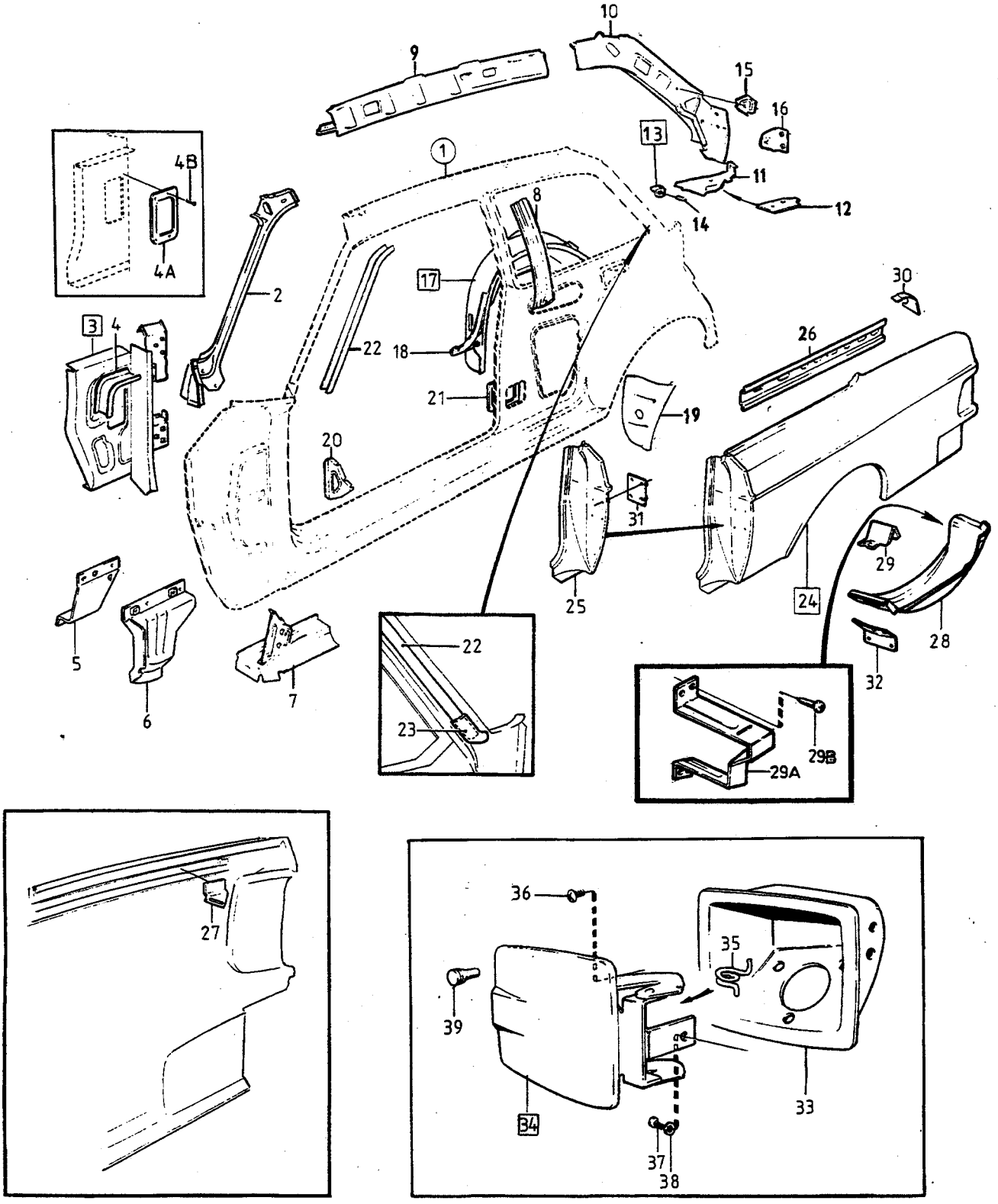

VOLVO PARTS
1 080 34066
(107:6)

A
B
C
D
E

KAROSSERISTOMME
KAROSSIDA

KAROSSERIEGERIPPE
KAROSSERIESEITE

242

Grupp
Gruppe
81

Sida
Seite
1271

Pos	Artikel nr Artikelnr.	Antal / Anzahl A	B	C	D	E	PS	Benämning	Bezeichnung	Anmärkning Anmerkung	SR
										ALTER 1 242GT. (1246190)	
	1254999-4	1	-	-	-	-		• Reservhjulsbalja, h yttre	• Reserveradwanne, r äussere .	3) ALTER 2 242GT.	4
29	*1248514*	1	-	-	-	-	NS	• Stöd	• Stutze	3) 242GT ALTER 2.	
29a	1248490-3	1	-	-	-	-		• Reservhjulshållare	• Reserveradhalter	1) 3) 242GT ALTER 2.	4
29b	958236-2	4	-	-	-	-		• Skruv	• Schraube	1) 3) 242GT ALTER 2.	2
30	1246162-0	1	-	-	-	-		• Knutplåt, v	• Knotenblech, l		2
	1246163-8	1	-	-	-	-		• Knutplåt, h	• Knotenblech, r		2
31	1254055-5	2	-	-	-	-		• Mutterplatta	• Gewindeplatte		4
32	675936-9	2	-	-	-	-		• Konsol	• Konsole	2) 242L. 242DL. 242GL. 242GT ALTER 1.	5
	1248060-4	2	-	-	-	-		• Konsol	• Konsole	3) 242GT ALTER 2.	4
33	1254459-9	1	-	-	-	-		Påfyllningshus	Fullschacht		4
34	1315484-4	1	-	-	-	-		Lucka	Deckel	(1255045)	3
35	1203473-2	2	-	-	-	-		• Fjäder	• Feder		2
36	946832-3	2	-	-	-	-		Skruv	Schraube		2
37	972079-8	1	-	-	-	-		Sextandhålskruv	Sechszahn-hohlschraube	(965395)	2
38		1	-	-	-	-	NS	• Bricka	• Scheibe		
39	1316583-2	2	-	-	-	-		Plugg	Stopfen		2

3) Plan reservhjulsbalja. / Flache Reserveradmulde.
1) Ingår ej i komplett kaross. / Gehört nicht zur vollständigen Karosserie.
2) Rund reservhjulsbalja. / Runde Reserveradmulde.

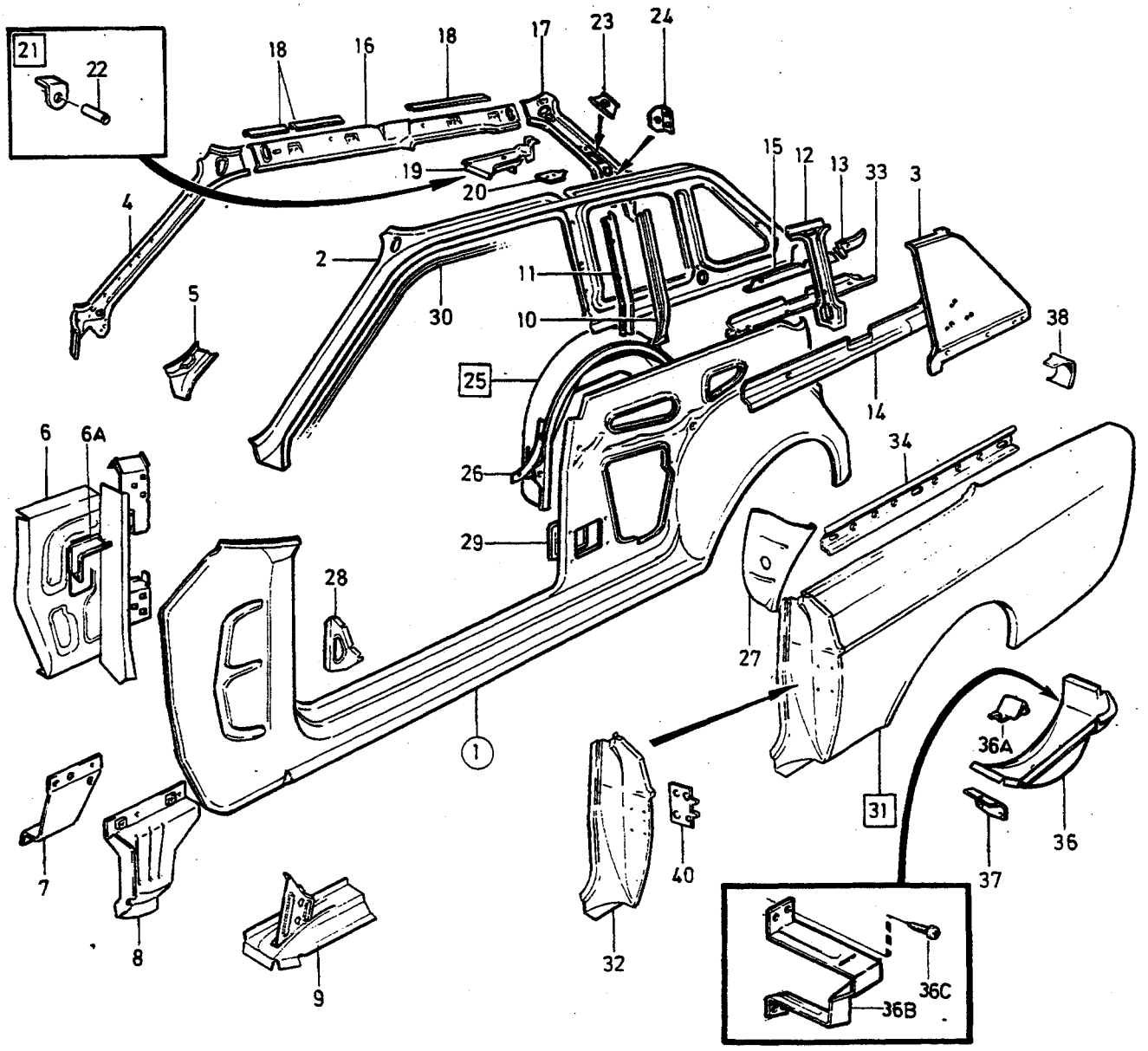

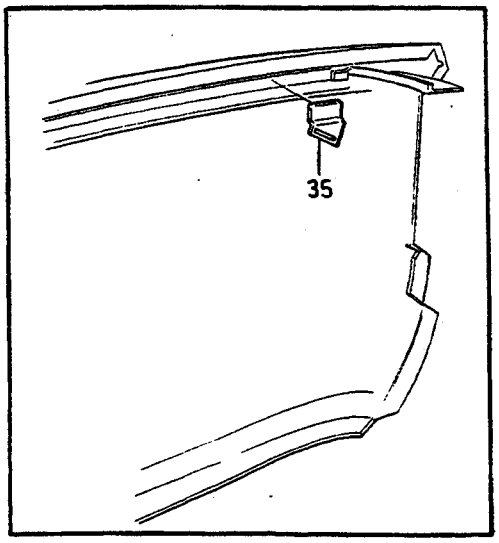

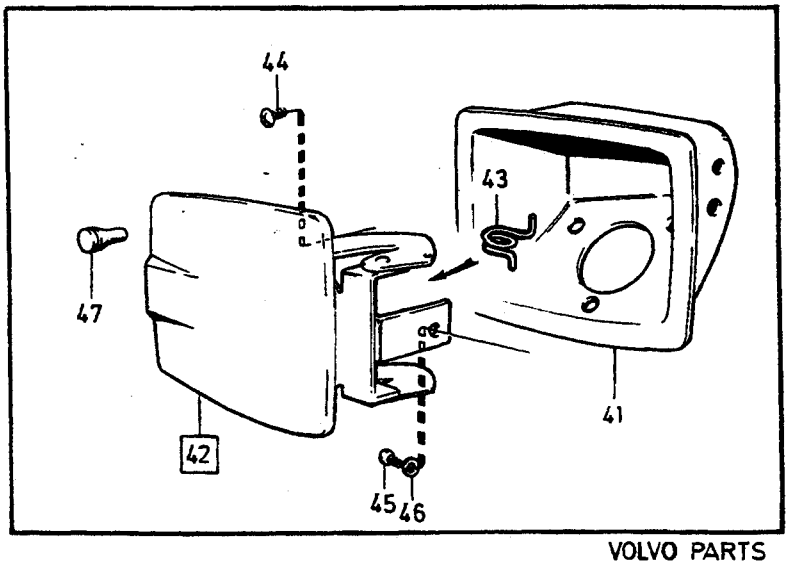

VOLVO PARTS
1 080 34067
(107:6)

A
B
C
D
E

KAROSSERISTOMME
KAROSSIDA

KAROSSERIEGERIPPE
KAROSSERIESEITE

262C

Grupp
Gruppe
81

Sida
Seite
1273

Pos	Artikel nr Artikelnr.	Antal / Anzahl					PS	Benämning	Bezeichnung	Anmärkning Anmerkung	SR
		A	B	C	D	E					
1	*1315136*	1	-	-	-	-	OP	Karossida, v ämne	Karosseriewand, l rohling	(675468)	5
	1315137-8	1	-	-	-	-		Karossida, h ämne	Karosseriewand, r rohling	(675469)	5
		-	-	-	-	-		•SEE 81•1285	•SEE 81•1285		
2	1248022-4	1	-	-	-	-		Karossida, v	Karosseriewand, l		5
	1248023-2	1	-	-	-	-		Karossida, h	Karosseriewand, r		5
3		-	-	-	-	-		Sidopanel	Seitenverkleidung	SEE 81•1265	
4	1248151-1	1	-	-	-	-		Vindrutestolpe, v	Dachpfosten, vl		4
	1248152-9	1	-	-	-	-		Vindrutestolpe, h	Dachpfosten, vr		4
5	1248055-4	1	-	-	-	-		Förstärkning, v	Verstärkung, l		4
	1248056-2	1	-	-	-	-		Förstärkning, h	Verstärkung, r		4
6	*(1304132)*	1	-	-	-	-	SP	Torpedsida, v	Seitenwandteil, l	(1255220)	5
	(1304133)	1	-	-	-	-	SP	Torpedsida, h	Seitenwandteil, r	(1255221)	5
6a	675452-7	1	-	-	-	-		•Avrinningsplåt, v	•Ablaufblech, l		4
	675453-5	1	-	-	-	-		•Avrinningsplåt, h	•Ablaufblech, r		4
7	1201758-8	1	-	-	-	-		Knutplåt, v	Knotenblech, l		5
	1201759-6	1	-	-	-	-		Knutplåt, h	Knotenblech, r		5
8	1382317-4	1	-	-	-	-		Knutplåt, v	Knotenblech, l	(1201766)	5
	1382318-2	1	-	-	-	-		Knutplåt, h	Knotenblech, r	(1201767)	5
9	676159-7	1	-	-	-	-		Täckplåt, v	Abdeckblech, l		5
	676160-5	1	-	-	-	-		Täckplåt, h	Abdeckblech, r		5
10	1248024-0	1	-	-	-	-		B-stolpe, v	B-säule, l		3
	1248025-7	1	-	-	-	-		B-stolpe, h	B-säule, r		3
11	1248158-6	1	-	-	-	-		Förstärkning, v	Verstärkung, l		4
	1248159-4	1	-	-	-	-		Förstärkning, h	Verstärkung, r		4
12	1248026-5	1	-	-	-	-		C-stolpe, v	C-säule, l		3
	1248027-3	1	-	-	-	-		C-stolpe, h	C-säule, r		3
13	1248047-1	1	-	-	-	-		Knutplåt, v	Knotenblech, l		5
	1248048-9	1	-	-	-	-		Knutplåt, h	Knotenblech, r		5
14	1248049-7	1	-	-	-	-		Förstärkning, v	Verstärkung, l		4
	1248050-5	1	-	-	-	-		Förstärkning, h	Verstärkung, r		4
15	1248043-0	1	-	-	-	-		Fästvinkel, v	Befestigungswinkel, l		4
	1248044-8	1	-	-	-	-		Fästvinkel, h	Befestigungswinkel, r		4
16	1248475-4	1	-	-	-	-		Taksvällare, v inre	Dachschweller, l innere		4
	1248476-2	1	-	-	-	-		Taksvällare, h inre	Dachschweller, r innere		4
17	1248481-2	1	-	-	-	-		Taksvällare, v inre	Dachschweller, l innere		4
	1248482-0	1	-	-	-	-		Taksvällare, h inre	Dachschweller, r innere		4
18	1248080-2	6	-	-	-	-		Taktygshållare ämne	Dachhimmelhalter rohling		4
19	682379-3	1	-	-	-	-		Knutplåt, v	Knotenblech, l		4
	682380-1	1	-	-	-	-		Knutplåt, h	Knotenblech, r		4
20	1211935-0	1	-	-	-	-		Förstärkning, v	Verstärkung, l		3
	1211936-8	1	-	-	-	-		Förstärkning, h	Verstärkung, r		3
21	*678026*	2	-	-	-	-	OP	Konsol	Konsole		4
								Gasfjäder	Gasfeder		
22		2	-	-	-	-	NS	•Rörpinne	•Spannstift		
23	1248030-7	1	-	-	-	-		Mutterplatta, v	Gewindeplatte, l		4
								Säkerhetsbälte	Sich.gurt		
	1248031-5	1	-	-	-	-		Mutterplatta, h	Gewindeplatte, r		4
								Säkerhetsbälte	Sich.gurt		
24	1254134-8	2	-	-	-	-		Mutterplatta	Gewindeplatte		4
								Gångjärn	Scharnier		
25	1255392-1	1	-	-	-	-		Hjulhus, v inre	Radkasten, l innere		5
	1255393-9	1	-	-	-	-		Hjulhus, h inre	Radkasten, r innere		5
26	675257-0	1	-	-	-	-		•Knutplåt, v	•Knotenblech, l		5
	675258-8	1	-	-	-	-		•Knutplåt, h	•Knotenblech, r		5
27	1202913-8	1	-	-	-	-		Gavelplåt, v	Stirnwandblech, l		5
	1202914-6	1	-	-	-	-		Gavelplåt, h	Stirnwandblech, r		5
28	675445-1	4	-	-	-	-		Mellanvägg	Zwischenwand		4
29	*1202087*	2	-	-	-	-	OP	Förstärkning	Verstärkung		4
30	*1248007*	1	-	-	-	-	OP	Dropplist, v främre	Regenrinne, l vordere		4
	1248008-3	1	-	-	-	-		Dropplist, h främre	Regenrinne, r vordere		4
	1248061-2	1	-	-	-	-		Dropplist, v bakre	Regenrinne, l hintere		4
	1248062-0	1	-	-	-	-		Dropplist, h bakre	Regenrinne, r hintere		4

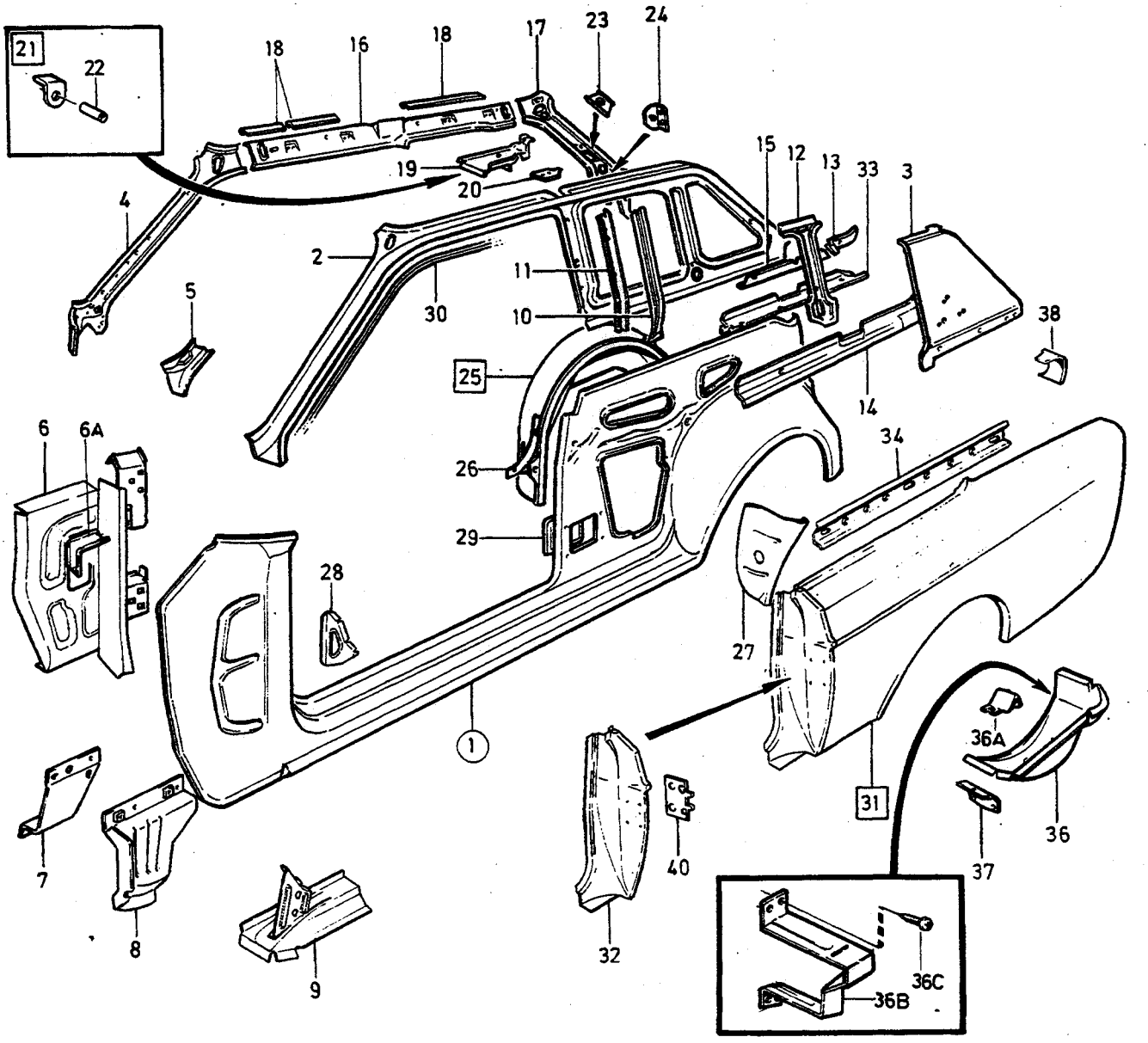

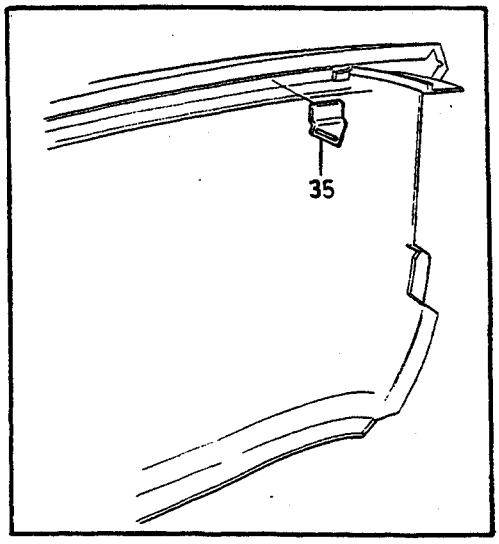

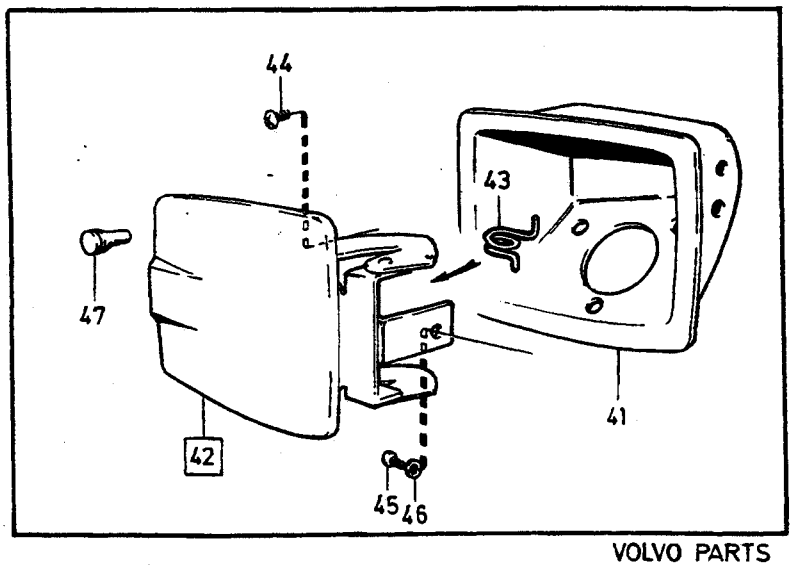

VOLVO PARTS
1 080 34067
(107:6)

A
B
C
D
E

KAROSSERISTOMME — KAROSSERIEGERIPPE
KAROSSIDA — KAROSSERIESEITE

Grupp / Gruppe 81
Sida / Seite 1275

262C

Pos	Artikel nr / Artikelnr.	Antal / Anzahl A	B	C	D	E	PS	Benämning	Bezeichnung	Anmärkning / Anmerkung	SR
31	1246164-6	1	-	-	-	-		Bakskärm, v ämne	Hinterkotflugel, l rohling		2
	1246165-3	1	-	-	-	-		Bakskärm, h ämne	Hinterkotflugel, r rohling		2
32	1254161-1	1	-	-	-	-		• Skärmdel, v	• Kotflügelteil, l		2
	1254162	1	-	-	-	-	OP	• Skärmdel, h	• Kotflügelteil, r		2
33	1248051-3	1	-	-	-	-		Fläns, v	Flansch, l		4
	1248052-1	1	-	-	-	-		Fläns, h	Flansch, r		4
34	1246187-7	1	-	-	-	-		Förstärkning, v	Verstärkung, l		2
	1246188-5	1	-	-	-	-		Förstärkning, h	Verstärkung, r		2
35	1213978-8	1	-	-	-	-		Remfäste	Riemenbefestigung		4
36	1254998-6	1	-	-	-	-		Reservhjulsbalja, v yttre	Reserveradwanne, l äussere	1) 2) L.H.D (1248090)	4
	1315611-2	1	-	-	-	-		Reservhjulsbalja, v yttre	Reserveradwanne, l äussere	3) L.H.D. R.H.D (1246189)	4
	1254999-4	1	-	-	-	-		Reservhjulsbalja, h yttre	Reserveradwanne, r äussere	1) 2) L.H.D (1248091)	4
	1315612-0	1	-	-	-	-		Reservhjulsbalja, h yttre	Reserveradwanne, r äussere	3) L.H.D. R.H.D (1246190)	4
36a	1248903-5	1	-	-	-	-		Stöd Reservhjul	Stutze Reserverad	2)	4
36b	1248490-3	1	-	-	-	-		Reservhjulshållare	Reserveradhalter	2)	4
36c	958236-2	4	-	-	-	-		Skruv	Schraube	2)	2
37	1248060-4	2	-	-	-	-		Konsol	Konsole	2)	4
	675936-9	2	-	-	-	-		Konsol	Konsole	3)	5
38	1246162-0	1	-	-	-	-		Knutplåt, v	Knotenblech, l		2
	1246163-8	1	-	-	-	-		Knutplåt, h	Knotenblech, r		2
40	1254055-5	2	-	-	-	-		Mutterplatta	Gewindeplatte		4
41	1254459-9	1	-	-	-	-		Påfyllningshus	Fullschacht		4
42	1315484-4	1	-	-	-	-		Lucka	Deckel	(1255045)	3
43	1203473-2	2	-	-	-	-		• Fjäder	• Feder		2
44	946832-3	2	-	-	-	-		Skruv	Schraube		2
45	972079-8	1	-	-	-	-		Sextandhålskruv	Sechszahn-hohlschraube	(965395)	2
46		-	-	-	-	-	NS	• Bricka	• Scheibe		
47	1316583-2	2	-	-	-	-		Plugg	Stopfen	(1255954)	2

1) Endast bilar med ett tidigt produktionsutförande. / Nur Fahrzeuge mit einer frühen Produktionsausführung.
2) Plan reservhjulsbalja. / Flache Reserveradmulde.
3) Rund reservhjulsbalja. / Runde Reserveradmulde.

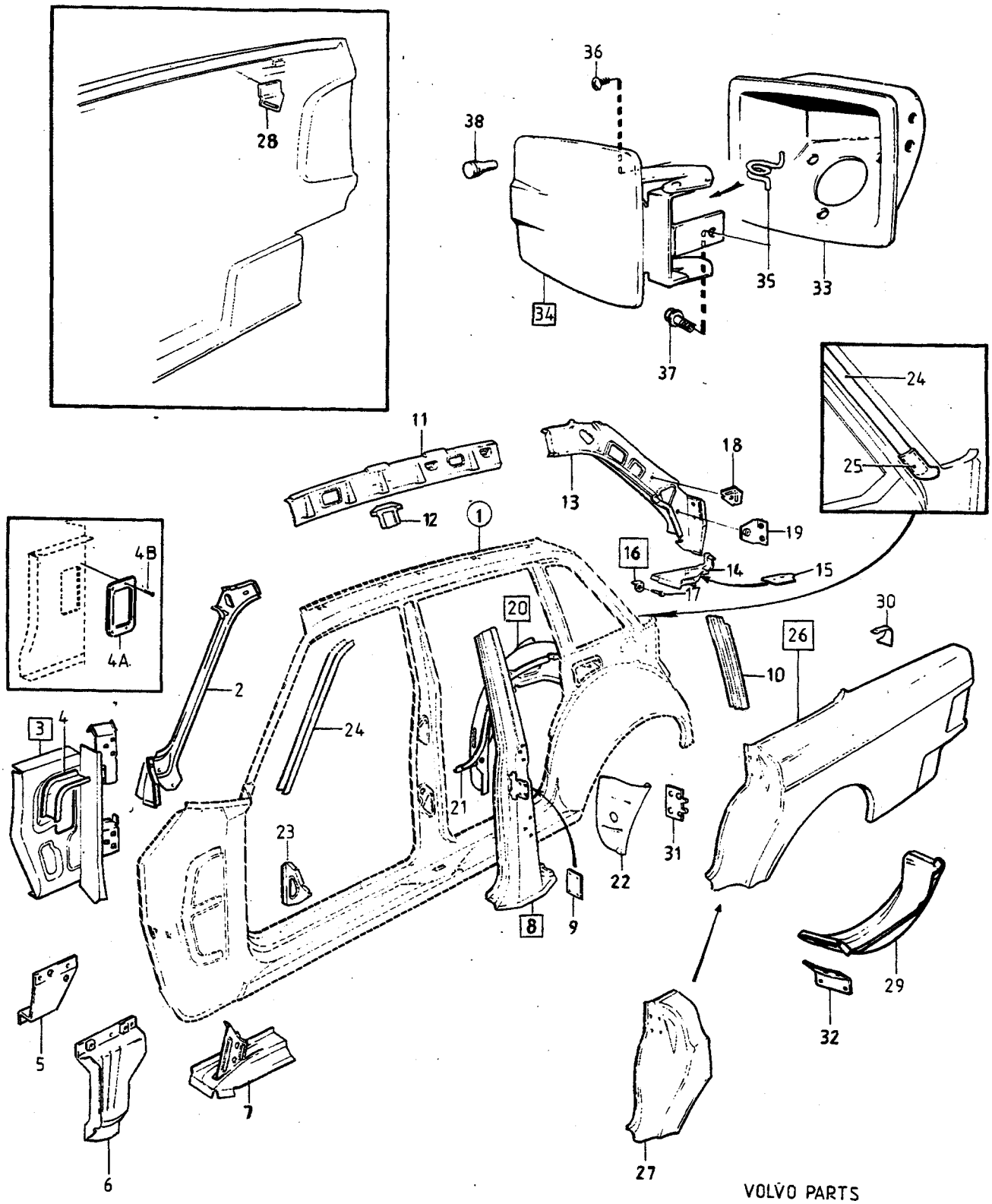

VOLVO PARTS

1080 34068
(107:6)

A
B
C
D
E

KAROSSERISTOMME
KAROSSIDA

KAROSSERIEGERIPPE
KAROSSERIESEITE

4 DRS

Grupp
Gruppe
81

Sida
Seite
1277

Pos	Artikel nr Artikelnr.	Antal / Anzahl A	B	C	D	E	PS	Benämning	Bezeichnung	Anmärkning Anmerkung	SR
1	1315138-6	1	-	-	-	-		Karossida, v	Karosseriewand, l	(675361)	5
	1315139-4	1	-	-	-	-		Karossida, h	Karosseriewand, r	(675362)	5
		-	-	-	-	-		•SEE 81•1287	•SEE 81•1287		
2	*(1202766)*	1	-	-	-	-	SP	Vindrutestolpe, v	Dachpfosten, vl		4
	(1202767)	1	-	-	-	-	SP	Vindrutestolpe, h	Dachpfosten, vr		4
3	*(1304132)*	1	-	-	-	-	SP	Torpedsida, v	Seitenwandteil, l	(1255220)	5
	(1304133)	1	-	-	-	-	SP	Torpedsida, h	Seitenwandteil, r	(1255221)	5
4	675452-7	1	-	-	-	-		•Avrinningsplåt, v	•Ablaufblech, l		4
	675453-5	1	-	-	-	-		•Avrinningsplåt, h	•Ablaufblech, r		4
4a	1211668-7	1	-	-	-	-		Täckplåt	Abdeckblech	CALIFORNIA, (J)	5
4b	969278-1	7	-	-	-	-		Sextandhålskruv	Sechszahn-hohlschraube	(955138) CALIFORNIA,(J)	2
5	1201758-8	1	-	-	-	-		Knutplåt, v	Knotenblech, l		5
	1201759-6	1	-	-	-	-		Knutplåt, h	Knotenblech, r		5
6	1382317-4	1	-	-	-	-		Knutplåt, v	Knotenblech, l	(1201766)	5
	1382318-2	1	-	-	-	-		Knutplåt, h	Knotenblech, r	(1201767)	5
7	676159-7	1	-	-	-	-		Täckplåt, v	Abdeckblech, l		5
	676160-5	1	-	-	-	-		Täckplåt, h	Abdeckblech, r		5
8	1247853-3	1	-	-	-	-		B-stolpe, v yttre	B-säule, l äussere		3
	1247854-1	1	-	-	-	-		B-stolpe, h yttre	B-säule, r äussere		3
9	1254055-5	2	-	-	-	-		•Mutterplatta	•Gewindeplatte		4
		-	-	-	-	-					
10	*675557*	1	-	-	-	-	NS	C-stolpe, v	C-säule, l	-1980.	
	1304558-8	1	-	-	-	-		C-stolpe, v	C-säule, l	1981-	4
		1	-	-	-	-	NS	C-stolpe, h	C-säule, r	-1980.	
	1304559-6	1	-	-	-	-		C-stolpe, h	C-säule, r	1981-	4
11	*680214*	1	-	-	-	-	OP	Taksvällare, v inre	Dachschweller, l innere		4
	680215-1	1						Taksvällare, h inre	Dachschweller, r innere		4
12	679718-7	2	-	-	-	-		Förstärkning	Verstärkung		4
13	675972-4	1	-	-	-	-		Taksvällare, v inre	Dachschweller, l innere		4
	675973-2	1	-	-	-	-		Taksvällare, h inre	Dachschweller, r innere		4
14	682379-3	1	-	-	-	-		Knutplåt, v	Knotenblech, l		4
	682380-1	1	-	-	-	-		Knutplåt, h	Knotenblech, r		4
15	1211935-0	1	-	-	-	-		Förstärkning, v	Verstärkung, l		3
	1211936-8	1	-	-	-	-		Förstärkning, h	Verstärkung, r		3
16	*678026*	2	-	-	-	-	OP	Konsol	Konsole		4
								Gasfjäder	Gasfeder		
17		2	-	-	-	-	NS	•Rörpinne	•Spannstift		
18	685634-8	2	-	-	-	-		Mutterplatta	Gewindeplatte		5
								Säkerhetsbälte	Sich.gurt		
19	1254134-8	2	-	-	-	-		Mutterplatta	Gewindeplatte		4
								Gångjärn	Scharnier		
20	1255392-1	1	-	-	-	-		Hjulhus, v inre	Radkasten, l innere		5
	1255393-9	1	-	-	-	-		Hjulhus, h inre	Radkasten, r innere		5
21	675257-0	1	-	-	-	-		•Knutplåt, v	•Knotenblech, l		5
	675258-8	1	-	-	-	-		•Knutplåt, h	•Knotenblech, r		5
22	1202913-8	1	-	-	-	-		Gavelplåt, v	Stirnwandblech, l		3
	1202914-6	1	-	-	-	-		Gavelplåt, h	Stirnwandblech, r		3
23	675445-1	4	-	-	-	-		Mellanvägg	Zwischenwand		4
24	1203469-0	1	-	-	-	-		Dropplist, v	Regenrinne, l		4
	1203470-8	1	-	-	-	-		Dropplist, h	Regenrinne, r		4
25	1202928-6	1	-	-	-	-		Kantskydd, v	Kantenschutz, l	1) (D)	2
	1202929-4	1	-	-	-	-		Kantskydd, h	Kantenschutz, r	1) (D)	2
26	1315966-0	1	-	-	-	-		Bakskärm, v	Hinterkotflugel, l	(1246160)	2
	1315967-8	1	-	-	-	-		Bakskärm, h	Hinterkotflugel, r	(1246161)	2
27	1254166-0	1	-	-	-	-		•Skärmdel, v	•Kotflügelteil, l		2
	1254167-8	1	-	-	-	-		•Skärmdel, h	•Kotflügelteil, r		2
28	1213978-8	1	-	-	-	-		Remfäste	Riemenbefestigung		4
29	1315611-2	1	-	-	-	-		Reservhjulsbalja, v yttre	Reserveradwanne, l äussere	(1246189)	4
	1315612-0	1	-	-	-	-		Reservhjulsbalja, h yttre	Reserveradwanne, r äussere	(1246190)	4
30	1246162-0	1	-	-	-	-		Knutplåt, v	Knotenblech, l		2

1) Ingår ej i komplett kaross. / Gehört nicht zur vollständigen Karosserie.

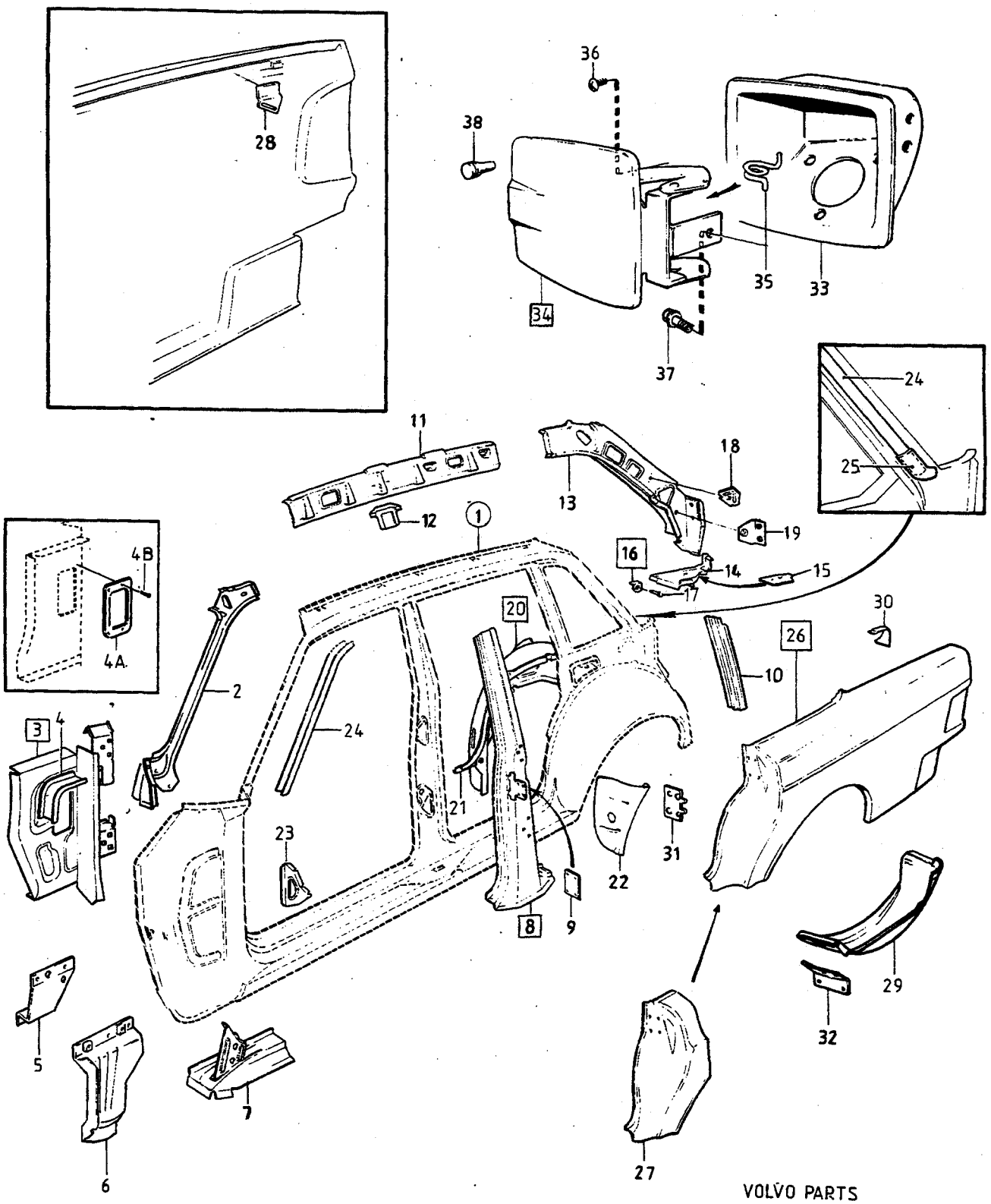

VOLVO PARTS

1080 34068
(107:6)

A
B
C
D
E

KAROSSERISTOMME
KAROSSIDA

KAROSSERIEGERIPPE
KAROSSERIESEITE

4 DRS

Grupp
Gruppe
81

Sida
Seite
1279

Pos	Artikel nr Artikelnr.	Antal / Anzahl A	B	C	D	E	PS	Benämning	Bezeichnung	Anmärkning Anmerkung	SR
	1246163-8	1	-	-	-	-		Knutplåt, h	Knotenblech, r		2
31	1254055-5	2	-	-	-	-		Mutterplatta	Gewindeplatte		4
32	675936-9	2	-	-	-	-		Konsol	Konsole		5
33	1254459-9	1	-	-	-	-		Påfyllningshus	Fullschacht		4
34	1315484-4	1	-	-	-	-		Lucka	Deckel	(1255045)	3
35	1203473-2	2	-	-	-	-		•Fjäder	•Feder		2
36	946832-3	2	-	-	-	-		Skruv	Schraube		2
37	972079-8	1	-	-	-	-		Sextandhålskruv	Sechszahn-hohlschraube	(965395)	2
38	1316583-2	2	-	-	-	-		Plugg	Stopfen		2

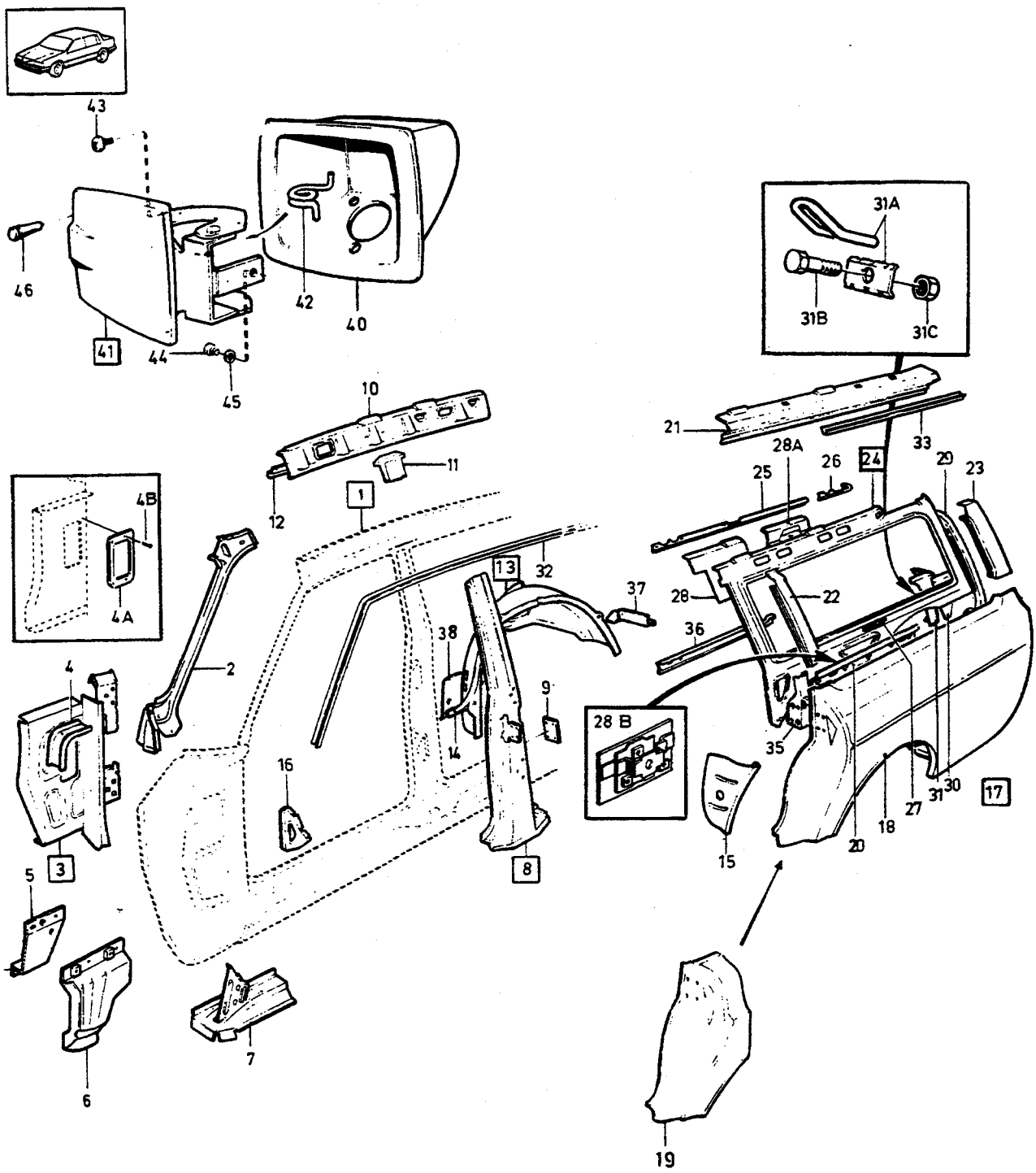

VOLVO
Genuine Parts
PV 811 44818

A B C D E

KAROSSERISTOMME KAROSSIDA — KAROSSERIEGERIPPE KAROSSERIESEITE

Grupp Gruppe 81

Sida Seite 1281

5DRS

Pos	Artikel nr Artikelnr.	Antal / Anzahl A	B	C	D	E	P S	Benämning	Bezeichnung	Anmärkning Anmerkung	S R
1		1	-	-	-	-	NS	Karossida, v	Karosseriewand, l		
		1	-	-	-	-	NS	Karossida, h	Karosseriewand, r		
		-	-	-	-	-		•SEE 81•1289	•SEE 81•1289		
☆ 2	3540452-4	1	-	-	-	-		Vindrutestolpe, v	Dachpfosten, vl	(1202766)	4
☆	3540453-2	1	-	-	-	-		Vindrutestolpe, h	Dachpfosten, vr	(1202767)	4
☆ 3	1382335-6	1	-	-	-	-		Torpedsida, v inre	Seitenwandteil, l innere	(1304132)(1255220)	5
☆	3540015-9	1	-	-	-	-		Torpedsida, h inre	Seitenwandteil, r innere	(1304133)(1255221)	5
4	675452-7	1	-	-	-	-		•Avrinningsplåt, v	•Ablaufblech, l		4
	675453-5	1	-	-	-	-		•Avrinningsplåt, h	•Ablaufblech, r		4
4a	1211668-7	1	-	-	-	-		Täckplåt	Abdeckblech	CALIFORNIA, (J)	5
4b	969278-1	7	-	-	-	-		Sextandhålskruv	Sechszahn-hohlschraube	(955138) CALIFORNIA,(J)	2
5	1201758-8	1	-	-	-	-		Knutplåt, v inre	Knotenblech, l innere		5
	1201759-6	1	-	-	-	-		Knutplåt, h inre	Knotenblech, r innere		5
6	1382317-4	1	-	-	-	-		Knutplåt, v yttre	Knotenblech, l äussere	(1201766)	5
	1382318-2	1	-	-	-	-		Knutplåt, h yttre	Knotenblech, r äussere	(1201767)	5
7	676159-7	1	-	-	-	-		Täckplåt, v	Abdeckblech, l		5
	676160-5	1	-	-	-	-		Täckplåt, h	Abdeckblech, r		5
8	1247853-3	1	-	-	-	-		B-stolpe, v yttre	B-säule, l äussere		3
	1247854-1	1	-	-	-	-		B-stolpe, h yttre	B-säule, r äussere		3
9	1254055-5	2	-	-	-	-		•Mutterplatta	•Gewindeplatte		4
10	*680214*	1	-	-	-	-	OP	Taksvällare, v inre	Dachschweller, l innere		4
	680215-1	1	-	-	-	-		Taksvällare, h inre	Dachschweller, r innere		4
11	679718-7	2	-	-	-	-		Förstärkning	Verstärkung		4
12	*676076*	1	-	-	-	-	OP	Taktygshållare, v	Dachhimmelhalter, l		4
	676077	1	-	-	-	-	OP	Taktygshållare, h	Dachhimmelhalter, r		4
13	1255394-7	1	-	-	-	-		Hjulhus, v inre	Radkasten, l innere		5
	1255395-4	1	-	-	-	-		Hjulhus, h inre	Radkasten, r innere		5
14	675257-0	1	-	-	-	-		•Knutplåt, v	•Knotenblech, l		5
	675258-8	1	-	-	-	-		•Knutplåt, h	•Knotenblech, r		5
15	1202913-8	1	-	-	-	-		Gavelplåt, v	Stirnwandblech, l		3
	1202914-6	1	-	-	-	-		Gavelplåt, h	Stirnwandblech, r		3
16	675445-1	4	-	-	-	-		Mellanvägg	Zwischenwand		4
17		1	-	-	-	-	NS	Bakstycke, v komplett	Ruckwand, l komplett		
		1	-	-	-	-	NS	Bakstycke, h komplett	Ruckwand, r komplett		
18	1254168-6	1	-	-	-	-		•Bakskärm, v	•Hinterkotflugel, l	-1980	4
	(1382224)	1	-	-	-	-	SP	•Bakskärm, v	•Hinterkotflugel, l	(1246375) 1981- REPL 1PCS 9152004-9, 1PCS 1255652-8.	2
	1254169-4	1	-	-	-	-		•Bakskärm, h	•Hinterkotflugel, r	-1980	4
	(1382225)	1	-	-	-	-	SP	•Bakskärm, h	•Hinterkotflugel, r	1981- (1315806) REPL 1PCS 9152005-6, 1PCS 1255653-6.	2
19	1254166-0	1	-	-	-	-		••Skärmdel, v	••Kotflügelteil, l		2
	1254167-8	1	-	-	-	-		••Skärmdel, h	••Kotflügelteil, r		2
20	678763-4	2	-	-	-	-		•Förstärkning	•Verstärkung		4
21	1315803-5	1	-	-	-	-		•Taksvällare, v	•Dachschweller, l	(679118)	4
	1315804-3	1	-	-	-	-		•Taksvällare, h	•Dachschweller, r	(679119)	4
22	1315807-6	1	-	-	-	-		•C-stolpe, v	•C-säule, l	(1207540)	3
	1315808-4	1	-	-	-	-		•C-stolpe, h	•C-säule, r	(1207541)	3
23	1315809-2	1	-	-	-	-		•D-stolpe, v	•D-säule, l	(675171)	4
	1315810-0	1	-	-	-	-		•D-stolpe, h	•D-säule, r	(675172)	4
24	1315697-1	1	-	-	-	-		Bakstycke, v inre	Ruckwand, l innere	(1202588)	4
	1315698-9	1	-	-	-	-		Bakstycke, h inre	Ruckwand, r innere	(1202590)	4
25	1315618-7	1	-	-	-	-		•Taktygshållare, v	•Dachhimmelhalter, l	(677466)	4
	1315619-5	1	-	-	-	-		•Taktygshållare, h	•Dachhimmelhalter, r	(677467)	4
26	*678777*	1	-	-	-	-	OP	•Taktygshållare, v	•Dachhimmelhalter, l		4
	678778-2	1	-	-	-	-		•Taktygshållare, h	•Dachhimmelhalter, r		4
27	685765-0	1	-	-	-	-		•Förstärkning, v	•Verstärkung, l		3
	685766-8	1	-	-	-	-		•Förstärkning, h	•Verstärkung, r		3
28	1211902-0	1	-	-	-	-		•Förstärkning, v	•Verstärkung, l		5
	1211903-8	1	-	-	-	-		•Förstärkning, h	•Verstärkung, r		5
28a	683576-3	2	-	-	-	-		•Mutterplatta	•Gewindeplatte		4

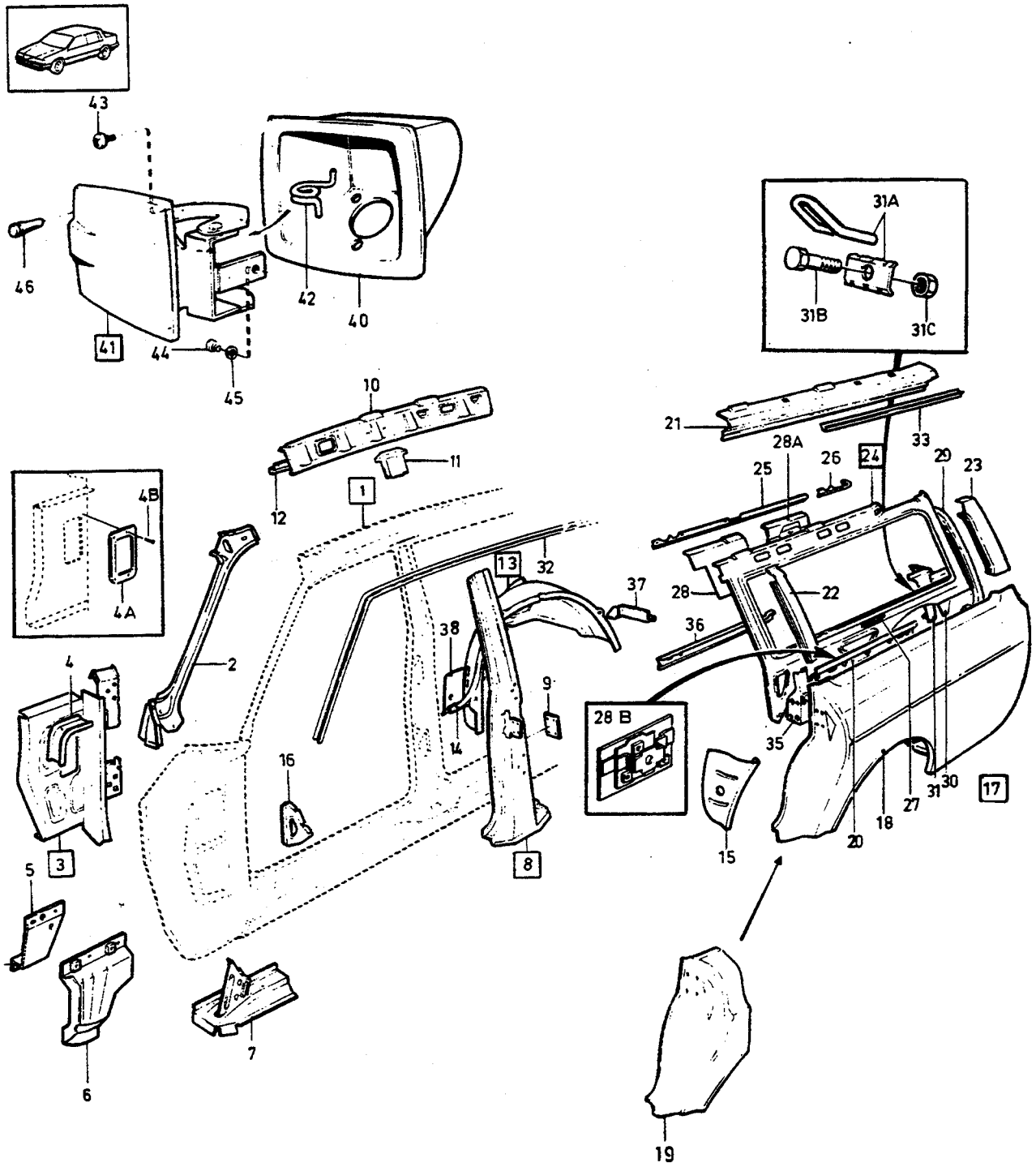

VOLVO
Genuine Parts
PV 811 44818

A
B
C
D
E

KAROSSERISTOMME
KAROSSIDA

KAROSSERIEGERIPPE
KAROSSERIESEITE

5DRS

Grupp
Gruppe
81

Sida
Seite
1283

Pos	Artikel nr Artikelnr.	Antal / Anzahl A	B	C	D	E	PS	Benämning	Bezeichnung	Anmärkning Anmerkung	SR
28b	1207850-7	2	-	-	-	-		• Mutterplatta	• Gewindeplatte		4
29	1315910-8	1	-	-	-	-		D-stolpe, v inre	D-säule, l innere	(1202578)	4
	1315911-6	1	-	-	-	-		D-stolpe, h inre	D-säule, r innere	(1202579)	4
30	1202575-5	1	-	-	-	-		Förstärkningsplåt, v yttre	Verstärkungsblech, l äussere		4
	1202576-3	1	-	-	-	-		Förstärkningsplåt, h yttre	Verstärkungsblech, r äussere		4
31	1382459-4	1	-	-	-	-		Förstärkningsplåt, v inre	Verstärkungsblech, l innere	(1255222)	5
	1315877-9	1	-	-	-	-		Förstärkningsplåt, h inre	Verstärkungsblech, r innere	(1304366)	4
31a	1264921-6	4	-	-	-	-		Fäste	Halterung		4
31b	944926-5	2	-	-	-	-		Flänsskruv	Flanschschraube		2
31c	945408-3	2	-	-	-	-		Flänsmutter	Bundmutter		2
32	1203471-6	1	-	-	-	-		Dropplist, v	Regenrinne, l		4
	1203472-4	1	-	-	-	-		Dropplist, h	Regenrinne, r		4
33	1211162-1	1	-	-	-	-		Dropplist, v	Regenrinne, l		4
	1211163-9	1	-	-	-	-		Dropplist, h	Regenrinne, r		4
34	1315611-2	1	-	-	-	-		Reservhjulsbalja, v	Reserveradwanne, l	(1246189)	4
	1315612-0	1	-	-	-	-		Reservhjulsbalja, h	Reserveradwanne, r	(1246190)	4
35	1254135-5	1	-	-	-	-		Mutterplatta, v	Gewindeplatte, l		4
	1254136-3	1	-	-	-	-		Mutterplatta, h	Gewindeplatte, r		4
36	1203188-6	1	-	-	-	-		Konsol	Konsole		4
37	1255424-2	1	-	-	-	-		Konsol, v	Konsole, l		4
	1255425-9	1	-	-	-	-		Konsol, h	Konsole, r		4
38	678838-4	1	-	-	-	-		Knutplåt, v	Knotenblech, l		5
	678839-2	1	-	-	-	-		Knutplåt, h	Knotenblech, r		5
39	675936-9	2	-	-	-	-		Konsol	Konsole		5
40	1254459-9	1	-	-	-	-		Påfyllningshus	Fullschacht		4
41	1315484-4	1	-	-	-	-		Lucka	Deckel	(1255045)	3
42	1203473-2	2	-	-	-	-		• Fjäder	• Feder		2
43	946832-3	2	-	-	-	-		Skruv	Schraube		2
44	972079-8	1	-	-	-	-		Sextandhålskruv	Sechszahn-hohlschraube	(965395)	2
45		-	-	-	-	-	NS	• Bricka	• Scheibe		
46	1316583-2	2	-	-	-	-		Plugg	Stopfen		2
47	679356-6	1	-	-	-	-		Hållare, v	Halter, l		4
	679357-4	1	-	-	-	-		Hållare, h	Halter, r		4
48	969473-8	4	-	-	-	-		Sextandhålskruv	Sechszahn-hohlschraube	(955137)	2

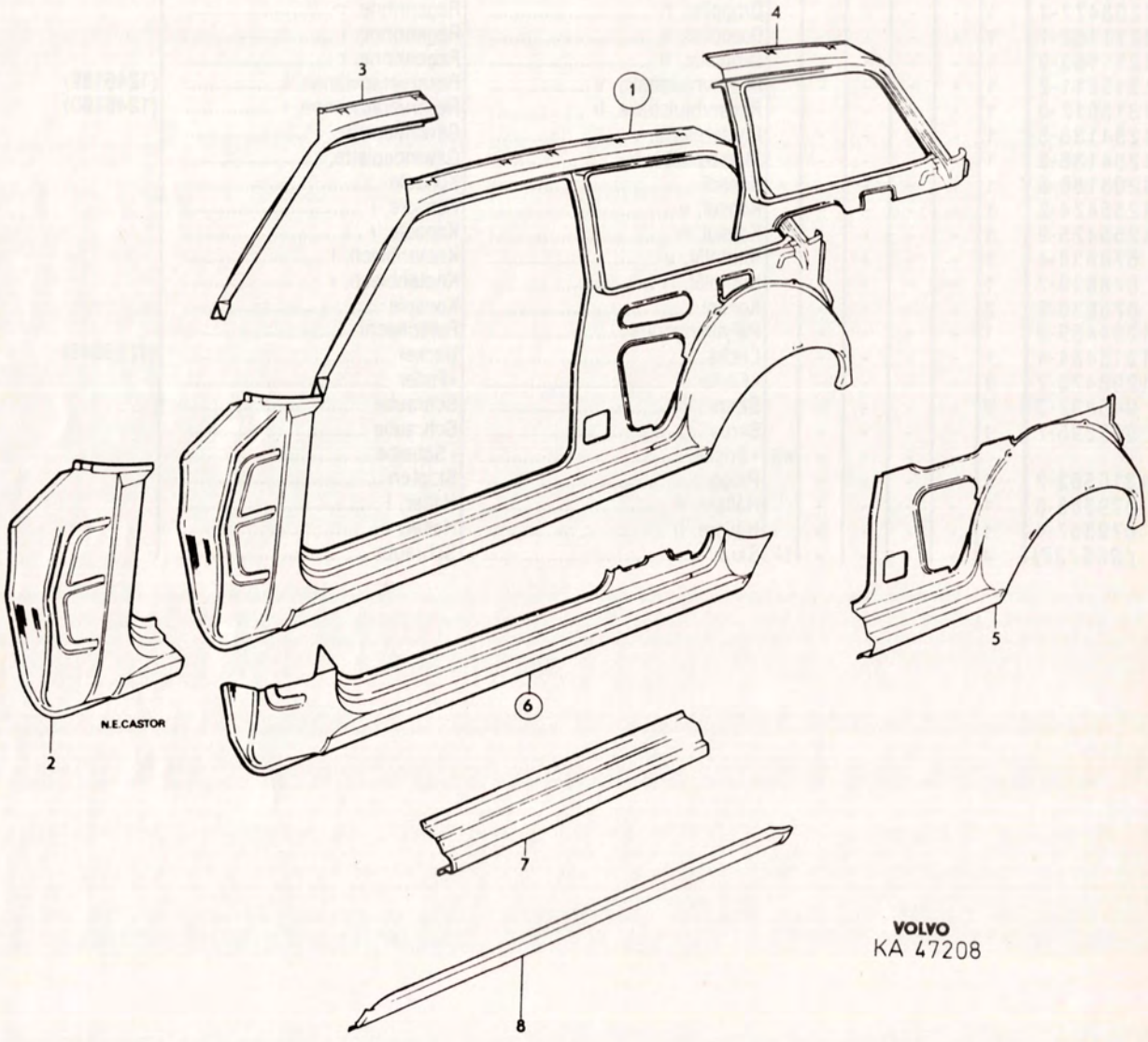
4
3
1
N.E.CASTOR
2
6
5
7
8
VOLVO
KA 47208

A
B
C
D
E

REPARATIONSDELAR, KAROSSIDA REPARATURTEILE, KAROSSERIESEITE

Grupp / Gruppe 81

Sida / Seite 1285

242, 262

Pos	Artikel nr / Artikelnr.	Antal / Anzahl A	B	C	D	E	PS	Benämning	Bezeichnung	Anmärkning / Anmerkung	SR
1	*1315136*	1	-	-	-	-	OP	Karossida, v	Karosseriewand, l	(675468)	5
	1315137-8	1	-	-	-	-		Karossida, h	Karosseriewand, r	(675469)	5
2	675159-8	1	-	-	-	-		•Torpedsida, v	•Seitenwandteil, l		5
	675160-6	1	-	-	-	-		•Torpedsida, h	•Seitenwandteil, r		5
3	675157-2	1	-	-	-	-		•Taksvällare, v	•Dachschweller, l		4
	675158-0	1	-	-	-	-		•Taksvällare, h	•Dachschweller, r		4
4	675153-1	1	-	-	-	-		•Fönsterram, v	•Fensterrahmen, l		4
	675154-9	1	-	-	-	-		•Fönsterram, h	•Fensterrahmen, r		4
5	675151-5	1	-	-	-	-		•Hjulhus, v	•Radkasten, l		5
	675152-3	1	-	-	-	-		•Hjulhus, h	•Radkasten, r		5
6	675155-6	1	-	-	-	-		•Bottensvällare, v	•Bodenscweller, l		3
	675156-4	1	-	-	-	-		•Bottensvällare, h	•Bodenscweller, r		3
7	679642-9	2	-	-	-	-		••Bottensvällare	••Bodenschweller		3
8	679652-8	1	-	-	-	-		••Bottensvällare, v undre del .	••Bodenscweller, l unterer Teil		3
	679653-6	1	-	-	-	-		••Bottensvällare, h undre del	••Bodenscweller, r unterer Teil		3

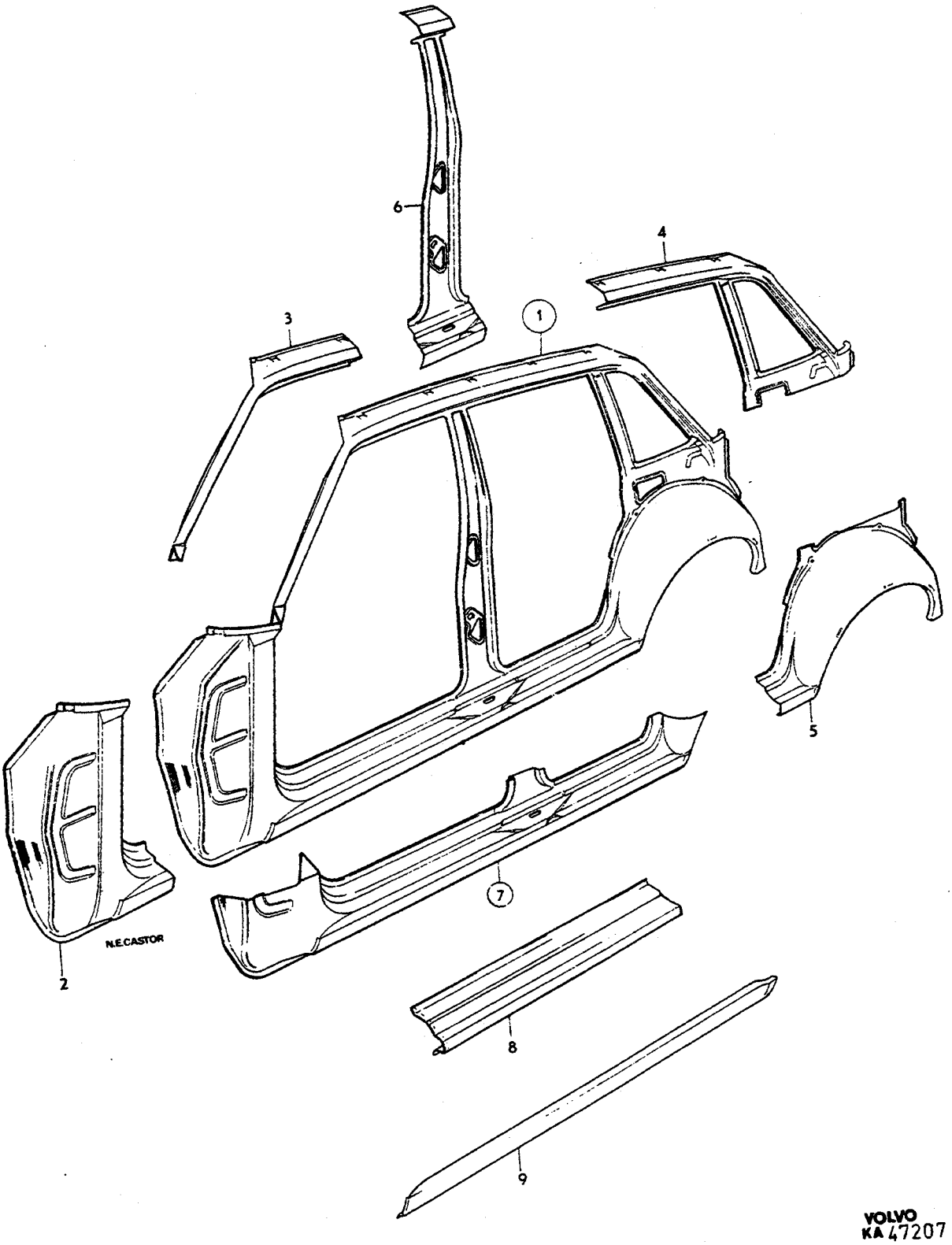

VOLVO
KA 47207

A
B
C
D
E

REPARATIONSDELAR, KAROSSIDA REPARATURTEILE, KAROSSERIESEITE

Grupp
Gruppe
81

Sida
Seite
1287

4 DRS

Pos	Artikel nr Artikelnr.	Antal / Anzahl A	B	C	D	E	PS	Benämning	Bezeichnung	Anmärkning Anmerkung	SR
1	1315138-6	1	-	-	-	-		Karossida, v	Karosseriewand, l	(675361)	5
	1315139-4	1	-	-	-	-		Karossida, h	Karosseriewand, r	(675362)	5
2	675159-8	1	-	-	-	-		• Torpedsida, v	• Seitenwandteil, l		5
	675160-6	1	-	-	-	-		• Torpedsida, h	• Seitenwandteil, r		5
3	675157-2	1	-	-	-	-		• Taksvällare, v	• Dachschweller, l		4
	675158-0	1	-	-	-	-		• Taksvällare, h	• Dachschweller, r		4
4	675167-1	1	-	-	-	-		• Fönsterram, v	• Fensterrahmen, l		4
	675168-9	1	-	-	-	-		• Fönsterram, h	• Fensterrahmen, r		4
5	675163-0	1	-	-	-	-		• Hjulhus, v	• Radkasten, l		5
	675164-8	1	-	-	-	-		• Hjulhus, h	• Radkasten, r		5
6	675161-4	1	-	-	-	-		• B-stolpe, v inre	• B-säule, l innere		3
	675162-2	1	-	-	-	-		• B-stolpe, h inre	• B-säule, r innere		3
7	675165-5	1	-	-	-	-		• Bottensvällare, v	• Bodenscweller, l		3
	675166-3	1	-	-	-	-		• Bottensvällare, h	• Bodenscweller, r		3
8	679642-9	2	-	-	-	-		• • Bottensvällare	• • Bodenschweller		3
9	679652-8	1	-	-	-	-		• • Bottensvällare, v undre del .	• • Bodenscweller, l unterer Teil		3
	679653-6	1	-	-	-	-		• • Bottensvällare, h undre del	• • Bodenscweller, r unterer Teil		3

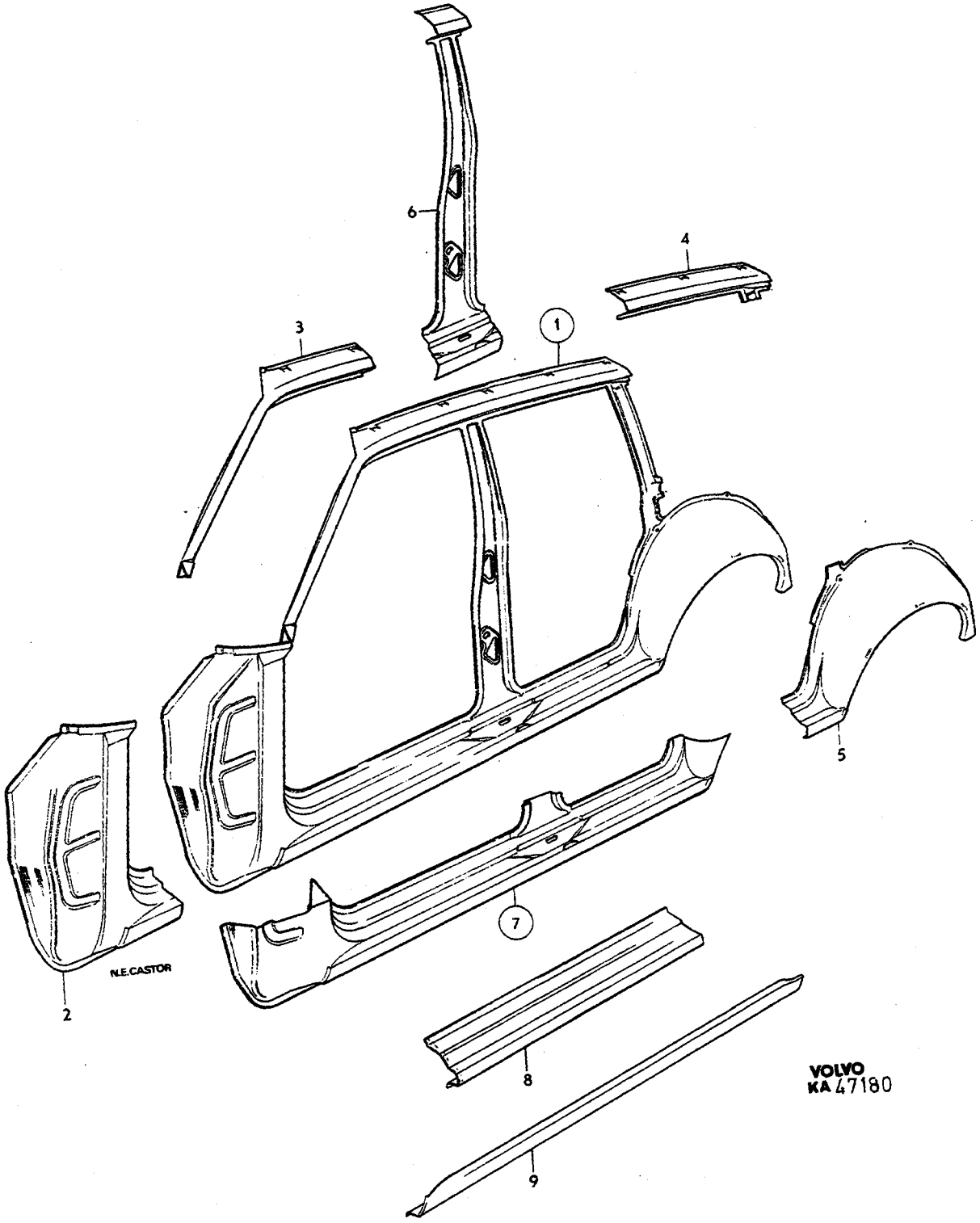
6
4
3
1
5
7
2
N.E.CASTOR
8
9
VOLVO
KA 47180

A B C D E

REPARATIONSDELAR, KAROSSIDA REPARATURTEILE, KAROSSERIESEITE

Grupp Gruppe 81

Sida Seite 1289

5DRS

Pos	Artikel nr Artikelnr.	Antal / Anzahl A	B	C	D	E	PS	Benämning	Bezeichnung	Anmärkning Anmerkung	SR
1	1315138-6	1	-	-	-	-		Karossida, v ämne	Karosseriewand, l rohling		5
	1315139-4	1	-	-	-	-		Karossida, h ämne	Karosseriewand, r rohling		5
2	675159-8	1	-	-	-	-		•Torpedsida, v	•Seitenwandteil, l		5
	675160-6	1	-	-	-	-		•Torpedsida, h	•Seitenwandteil, r		5
3	675157-2	1	-	-	-	-		•Taksvällare, v	•Dachschweller, l		4
	675158-0	1	-	-	-	-		•Taksvällare, h	•Dachschweller, r		4
4	*675169*	1	-	-	-	-	OP	•Taksvällare, v	•Dachschweller, l		4
	675170	1	-	-	-	-	OP	•Taksvällare, h	•Dachschweller, r		4
5	675163-0	1	-	-	-	-		•Hjulhus, v	•Radkasten, l		5
	675164-8	1	-	-	-	-		•Hjulhus, h	•Radkasten, r		5
6	675161-4	1	-	-	-	-		•B-stolpe, v inre	•B-säule, l innere		3
	675162-2	1	-	-	-	-		•B-stolpe, h inre	•B-säule, r innere		3
7	675165-5	1	-	-	-	-		•Bottensvällare, v	•Bodenscweller, l		3
	675166-3	1	-	-	-	-		•Bottensvällare, h	•Bodenscweller, r		3
8	679642-9	2	-	-	-	-		••Bottensvällare	••Bodenschweller		3
9	679652-8	1	-	-	-	-		••Bottensvällare, v undre del	••Bodenscweller, l unterer Teil		3
	679653-6	1	-	-	-	-		••Bottensvällare, h undre del	••Bodenscweller, r unterer Teil		3

A		UNDERGRUPP FRAMPARTI	UNTERGRUPPE FRONTPARTIE	Grupp Gruppe 82
B				
C				Sida Seite 1291
D				
E				

Pos	Artikel nr Artikelnr.	Antal / Anzahl A	B	C	D	E	PS	Benämning	Bezeichnung	Anmärkning Anmerkung	SR
		-	-	-	-	-		Framskärm och framstycke	Vorderkotfluegel und Frontpartie	SEE 82•1293	
		-	-	-	-	-		Motorhuv med monteringsdetaljer	Motorhaube mit Montageteilen	SEE 82•1297	
		-	-	-	-	-		Kylargaller	Kühlergitter	-1980, EXC (USA)(CDN) SEE 82•1299	
		-	-	-	-	-		Kylargaller	Kühlergitter	1981-, EXC (USA)(CDN) SEE 82•1301	
		-	-	-	-	-		Kylargaller	Kühlergitter	(USA)(CDN) SEE 82•1303	

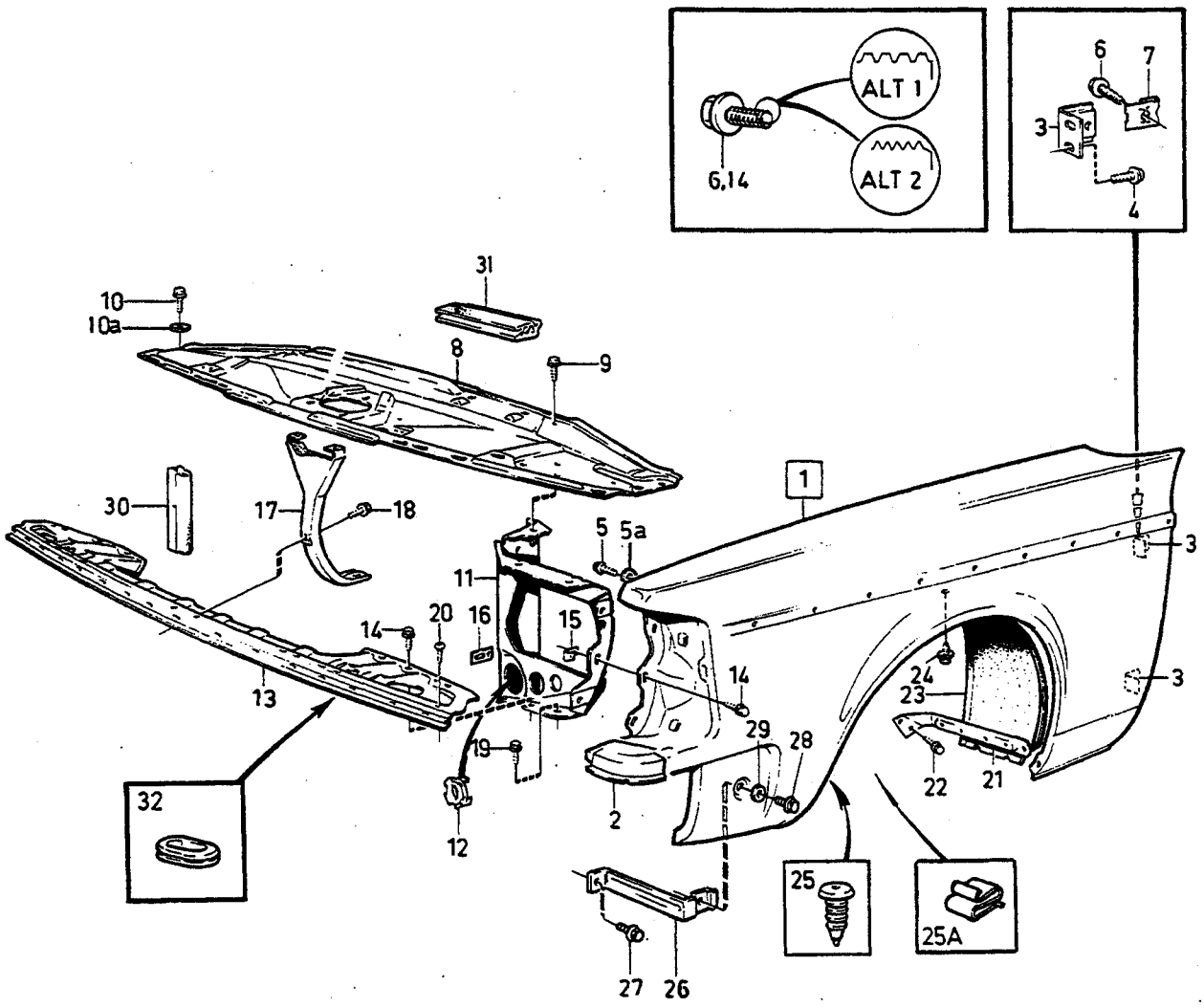

VOLVO
Genuine Parts
PV 820 65490

A
B
C
D
E

FRAMSKÄRM OCH FRAMSTYCKE — VORDERKOTFLUEGEL UND FRONTPARTIE

Grupp / Gruppe 82
Sida / Seite 1293

Pos	Artikel nr / Artikelnr.	Antal / Anzahl A	B	C	D	E	PS	Benämning	Bezeichnung	Anmärkning / Anmerkung	SR
1	1382277-0	1	-	-	-	-		Framskärm, v	Vorderkotflugel, l	(1315197) -1980. EXC (USA)(CDN)	2
	1382277-0	1	-	-	-	-		Framskärm, v förzinkad	Vorderkotflugel, l verzinktem	-1980. EXC (USA)(CDN)	2
	1315938-9	1	-	-	-	-		Framskärm, v	Vorderkotflugel, l	1981-1983. EXC (USA), (CDN). (1255920)	2
	1315424-0	1	-	-	-	-		Framskärm, v	Vorderkotflugel, l	1984- EXC (USA)(CDN) (1315891)	2
	1382277-0	1	-	-	-	-		Framskärm, v	Vorderkotflugel, l	(1315197) (USA)(CDN)	2
	1382278-8	1	-	-	-	-		Framskärm, h	Vorderkotflugel, r	-1980. EXC (USA)(CDN) (1315198)	2
	1382278-8	1	-	-	-	-		Framskärm, h förzinkad	Vorderkotflugel, r verzinktem	-1980. EXC (USA)(CDN)	2
	1315939-7	1	-	-	-	-		Framskärm, h	Vorderkotflugel, r	1981-1983. EXC (USA), (CDN) (1255921)	2
	1315425-7	1	-	-	-	-		Framskärm, h	Vorderkotflugel, r	1984- EXC (USA)(CDN) (1315892)	2
	1382278-8	1	-	-	-	-		Framskärm, h	Vorderkotflugel, r	(USA)(CDN) (1315198)	2
2	1201989-9	1	-	-	-	-		• Knutplåt, v	• Knotenblech, l	-1980. EXC (USA)(CDN)	2
	1201989-9	1	-	-	-	-		• Knutplåt, v	• Knotenblech, l	(USA)(CDN)	2
	1201990-7	1	-	-	-	-		• Knutplåt, h	• Knotenblech, r	-1980. EXC (USA)(CDN)	2
	1201990-7	1	-	-	-	-		• Knutplåt, h	• Knotenblech, r	(USA)(CDN)	2
3	1254813-7	4	-	-	-	-		• Konsol	• Konsole		3
4	971321-5	4	-	-	-	-		• Skruv	• Schraube	(948664)	3
5	946934-7	16	-	-	-	-		Flänsskruv	Flanschschraube	(947612)	2
5a	960139-4	16	-	-	-	-		Bricka	Scheibe		2
6	948181-3	4	-	-	-	-		Skruv	Schraube	ALTER 1. SEMS 1/4"x16	2
	968625-4	4	-	-	-	-		Skruv	Schraube	ALTER 2. SEMS 14x16	2
7	1255989-4	4	-	-	-	-		Fjädermutter	Federverschlussmutter	(946418)	2
8	1315754-0	1	-	-	-	-		Täckplåt	Abdeckblech	(1254680)	2
9	945970-2	6	-	-	-	-		Skruv	Schraube		2
10	946934-7	2	-	-	-	-		Flänsskruv	Flanschschraube	(947612)	2
10a	960139-4	2	-	-	-	-		Bricka	Scheibe		2
11	1247721-2	1	-	-	-	-		Sidoplåt, v	Seitenwandblech, l	-1980. EXC (USA)(CDN)	2
	1315756-5	1	-	-	-	-		Sidoplåt, v	Seitenwandblech, l	1981-. EXC (USA)(CDN) (1255928)	2
	1247721-2	1	-	-	-	-		Sidoplåt, v	Seitenwandblech, l	(USA)(CDN)	2
	1201642-4	1	-	-	-	-		Sidoplåt, h	Seitenwandblech, r	-1980. EXC (USA)(CDN)	2
	1315757-3	1	-	-	-	-		Sidoplåt, h	Seitenwandblech, r	1981- . EXC (USA)(CDN) (1255929)	2
	1201642-4	1	-	-	-	-		Sidoplåt, h	Seitenwandblech, r	(USA)(CDN)	2
12	1247733-7	1	-	-	-	-		Lock	Deckel		2
13	1315499-2	1	-	-	-	-		Bottenplåt	Bodenblech	-1980. EXC (USA)(CDN) (1315011)	3
	1255786-4	1	-	-	-	-		Bottenplåt	Bodenblech	1981- . EXC (USA)(CDN)	2
	1315499-2	1	-	-	-	-		Bottenplåt	Bodenblech	-1982. (USA) (1315011)	3
	1315501-5	1	-	-	-	-		Bottenplåt	Bodenblech	1983- . (USA) (1315196)	3
	1315499-2	1	-	-	-	-		Bottenplåt	Bodenblech	(CDN) (1315011)	3
14	948181-3	12	-	-	-	-		Skruv	Schraube	ALTER 1. SEMS 1/4"x16	2
	946485-0	12	-	-	-	-		Skruv	Schraube	ALTER 2. SEMS 14x16	2
15	1255989-4	14	-	-	-	-		Fjädermutter	Federverschlussmutter	(946418)	2
16	947929-6	4	-	-	-	-		Fjädermutter	Federverschlussmutter		2
17	1202258-8	1	-	-	-	-		Stag	Strebe		3
18	945358-0	3	-	-	-	-		Flänsskruv	Flanschschraube		2
19	945358-0	2	-	-	-	-		Flänsskruv	Flanschschraube		2
☆ 20	972259-6	2	-	-	-	-		Skruv	Schraube	(190071)	2
21	1254041-5	1	-	-	-	-		Stag, v	Strebe, l		3
	1254042-3	1	-	-	-	-		Stag, h	Strebe, r		3

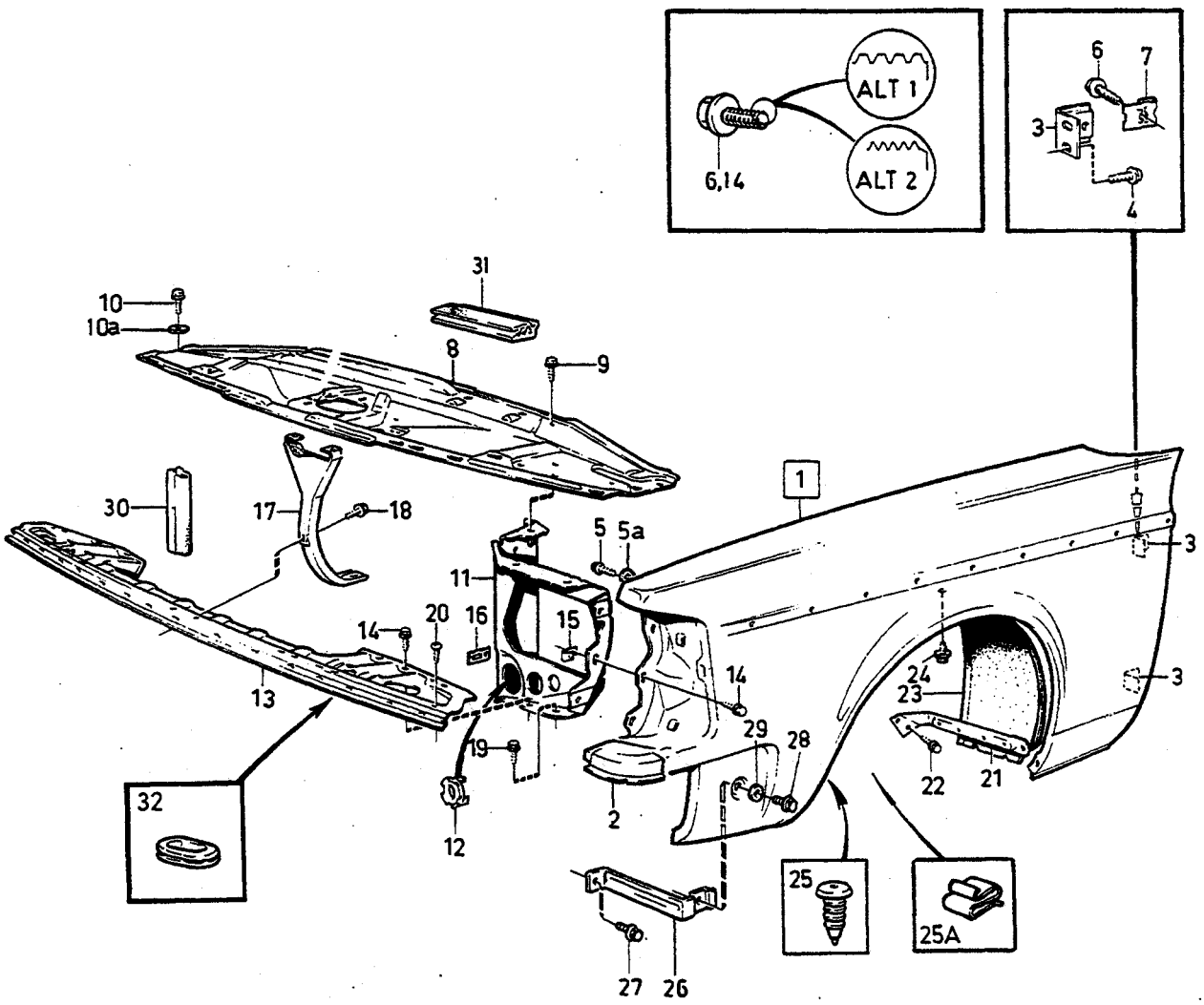

VOLVO
Genuine Parts
PV 820 65490

A B C D E

FRAMSKÄRM OCH FRAMSTYCKE — VORDERKOTFLUEGEL UND FRONTPARTIE

Grupp Gruppe 82

Sida Seite 1295

Pos	Artikel nr Artikelnr.	Antal / Anzahl A	B	C	D	E	PS	Benämning	Bezeichnung	Anmärkning Anmerkung	SR
22	946485-0	6	-	-	-	-		Skruv	Schraube		2
23	1254747-7	1	-	-	-	-		Innerskärm, v	Innenkotflugel, l	1)	2
	1254748-5	1	-	-	-	-		Innerskärm, h	Innenkotflugel, r	1)	2
24	946485-0	4	-	-	-	-		Skruv	Schraube		2
25	1224786-2	2	-	-	-	-		Plastnit	Kunststoffniet		5
25a	1304974-7	12	-	-	-	-		Fäste	Halterung	ALTER	3
26	1304147-0	2	-	-	-	-		Stag	Strebe	(1304148) 1981-. EXC (USA)(CDN)	3
	1304147-0	2	-	-	-	-		Stag	Strebe	(1304148) 1983- (USA)	3
27	947107-9	2	-	-	-	-		Flänsskruv	Flanschschraube		2
28	947107-9	2	-	-	-	-		Flänsskruv	Flanschschraube		2
29	947757-1	2	-	-	-	-		Bricka	Scheibe		2
30	1304877-2	1	-	-	-	-		Tätningslist	Dichtleiste	TURBO	3
31	699852-0	X	-	-	-	-		Kantskyddslist, svart	Schonleiste, schwarz	TURBO	2
32	1304408-6	2	-	-	-	-		Plugg utan strålkastartorkare	Stopfen		2

1) Ingår ej i komplett kaross. / Gehört nicht zur vollständigen Karosserie.

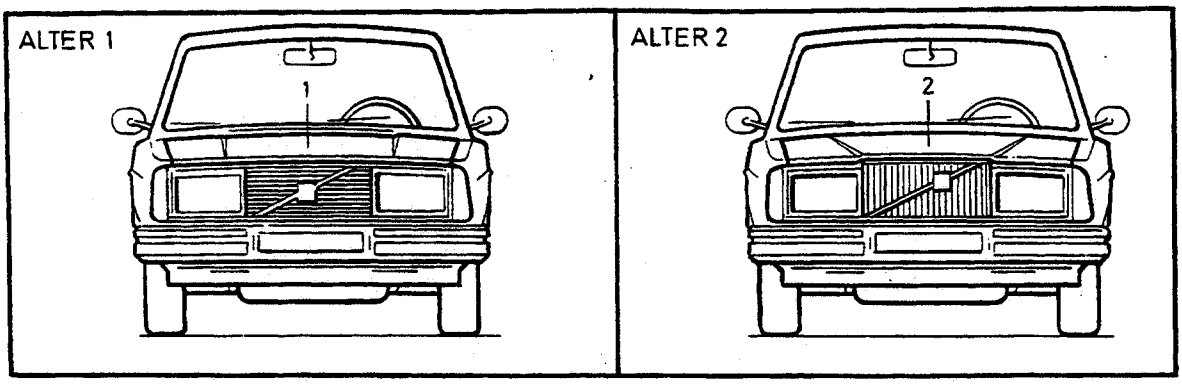

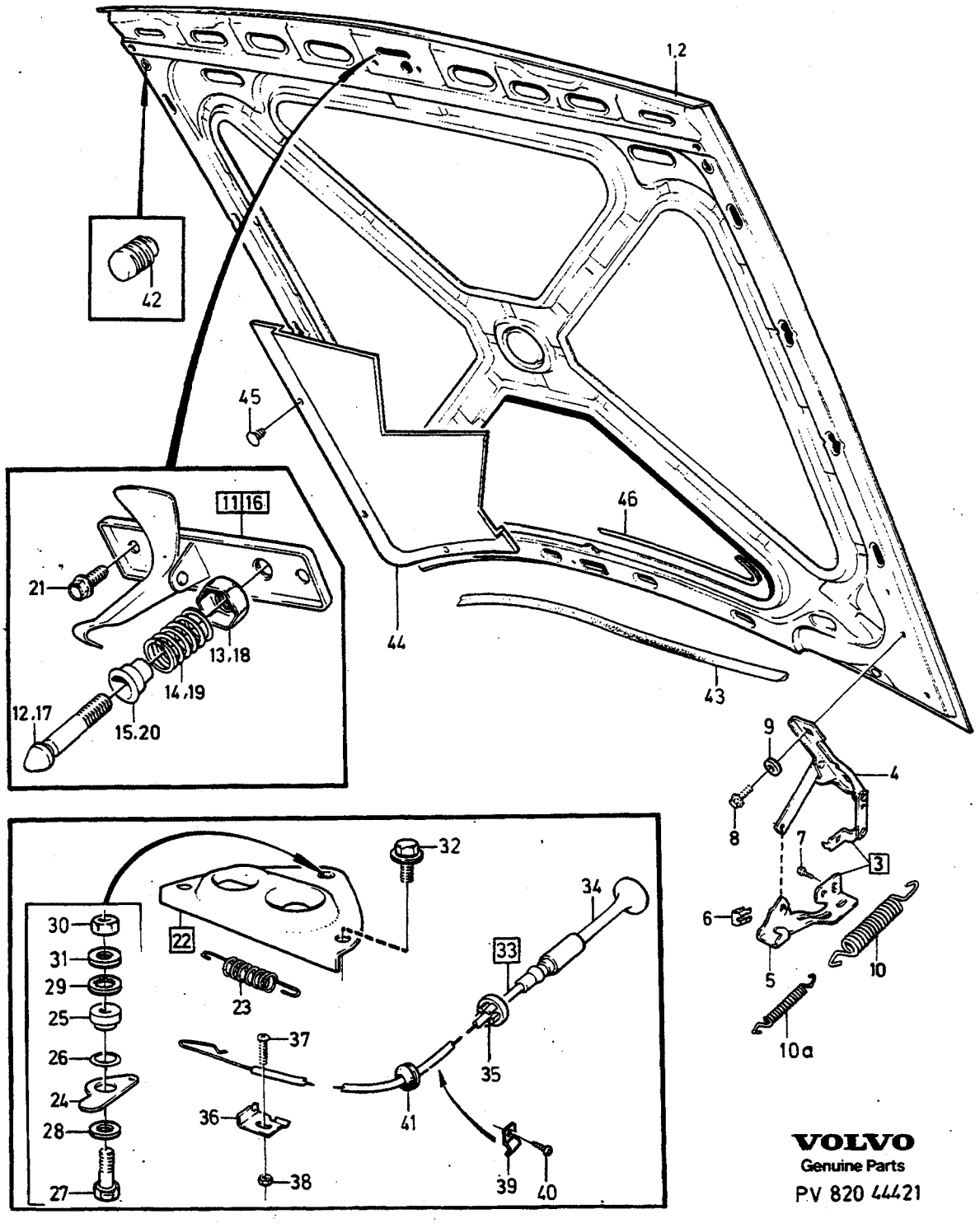

VOLVO
Genuine Parts
PV 820 44421

A B C D E

MOTORHUV MED MONTERINGSDETALJER MOTORHAUBE MIT MONTAGETEILEN

Grupp Gruppe 82

Sida Seite 1297

Pos	Artikel nr Artikelnr.	Antal / Anzahl A	B	C	D	E	PS	Benämning	Bezeichnung	Anmärkning Anmerkung	SR
1	1315287-1	1	-	-	-	-		Motorhuv stål	Motorhaube Stahl	ALTER 1.(1304042)	2
	(1246080)	1	-	-	-	-	SP	Motorhuv aluminium	Motorhaube Aluminium	ALTER 1. REPL 1 PCS 1315287-1, 1 PCS 1246406-1	2
2	1304040-7	1	-	-	-	-		Motorhuv	Motorhaube	ALTER 2. (1247938)	2
3	1382200-2	1	-	-	-	-		Huvgångjärn, v	Haubenscharnier, l		3
	1382201-0	1	-	-	-	-		Huvgångjärn, h	Haubenscharnier, r		3
4		-	-	-	-	-	NS	• Gångjärn	• Scharnier		
5		-	-	-	-	-	NS	• Konsol	• Konsole		
6	943926-6	2	-	-	-	-		• Säkringsbygel	• Sicherungsbugel		2
7	944926-5	2	-	-	-	-		• Flänsskruv	• Flanschschraube		2
8	946440-5	8	-	-	-	-		Flänsskruv	Flanschschraube		2
9	955896-6	4	-	-	-	-		Bricka	Scheibe	ALTER	2
10	1246406-1	2	-	-	-	-		Fjäder	Feder	(1254613)	3
	1246092-9	2	-	-	-	-		Fjäder	Feder	ALTER	3
								Motorhuv stål	Motorhaube Stahl		
								Motorhuv aluminium	Motorhaube Aluminium		
10a	1315133-7	2	-	-	-	-		Fjäder	Feder	ALTER (1304232)	3
11	1382164-0	1	-	-	-	-		Huvlås överdel	Haubenschloss Oberteil	1) SEE FIG 1	2
								Överdel	Oberteil		
12	*682792*	1	-	-	-	-	OP	• Styrtapp	• Fuhrungszapfen		2
13	*681523*	1	-	-	-	-	OP	• Mutter	• Mutter		2
14	681522-9	1	-	-	-	-		• Fjäder	• Feder		3
15	*681521*	1	-	-	-	-	OP	• Anslagshylsa	• Anschlaghulse		3
16	1382435-4	1	-	-	-	-		Huvlås överdel	Haubenschloss Oberteil	1) SEE FIG 2 (1382152)	2
17	1202280-2	1	-	-	-	-		• Styrtapp	• Fuhrungszapfen		3
18	*681523*	1	-	-	-	-	OP	• Mutter	• Mutter		3
19	1202281-0	1	-	-	-	-		• Fjäder	• Feder		2
20	*681521*	1	-	-	-	-	OP	• Anslagshylsa	• Anschlaghulse		3
21	946440-5	2	-	-	-	-		Flänsskruv	Flanschschraube	1)	2
22	1202665-4	1	-	-	-	-		Huvlås underdel	Haubenschloss Unterteil	1)	2
23	681932-0	1	-	-	-	-		• Fjäder	• Feder		3
24	685872-4	1	-	-	-	-		Hävarm	Hebel	1) R.H.D	2
25	685873-2	1	-	-	-	-		Distansbricka	Abstandscheibe	1) R.H.D	2
26	120164-9	1	-	-	-	-		Bricka	Scheibe	1) R.H.D	2
27	955274-6	1	-	-	-	-		Skruv	Schraube	1) R.H.D	2
28	955893-3	1	-	-	-	-		Bricka	Scheibe	1) R.H.D	2
29	940155-5	1	-	-	-	-		Låsbricka	Sicherungsscheibe	1) R.H.D	2
30	955781-0	1	-	-	-	-		Mutter	Mutter	1) R.H.D	2
31	192041-2	1	-	-	-	-		Bricka	Scheibe		2
32	949113-5	3	-	-	-	-		Skruv	Schraube	1) L.H.D	2
	949113-5	2	-	-	-	-		Skruv	Schraube	1) R.H.D	2
33	3540073-8	1	-	-	-	-		Huvlåsreglage	Haubenzug	1) (1382127)	3
34	1202772-8	1	-	-	-	-		• Dragstång	• Zugstange		3
35	1382125-1	1	-	-	-	-		Clips	Klemme	1)	3
36	682040-1	1	-	-	-	-		Klamma	Klemme	1)	2
37	956075-6	1	-	-	-	-		Skruv	Schraube	1)	2
38	955780-2	1	-	-	-	-		Mutter	Mutter	1)	2
39	951187-4	1	-	-	-	-		Klamma	Klemme	1)	2
40	958236-2	1	-	-	-	-		Skruv	Schraube	1)	2
41	941266-9	1	-	-	-	-		Genomföring	Durchfuhrung	(941262)	4
42	1382135-0	2	-	-	-	-		Buffert	Puffer	1) (1202237)	3
43	1254597-6	1	-	-	-	-		Tätningslist	Dichtleiste		2
44		1	-	-	-	-		Ljudabsorbent	Schalldämmstoff	SEE 89•1861	
45		-	-	-	-	-		Clips	Klemme	SEE 89•1861	
46	679754-2	X	-	-	-	-		Kantskyddslist	Schonleiste	LG 260mm 240 CARB.	2

1) Ingår ej i komplett kaross. / Gehört nicht zur vollständigen Karosserie.

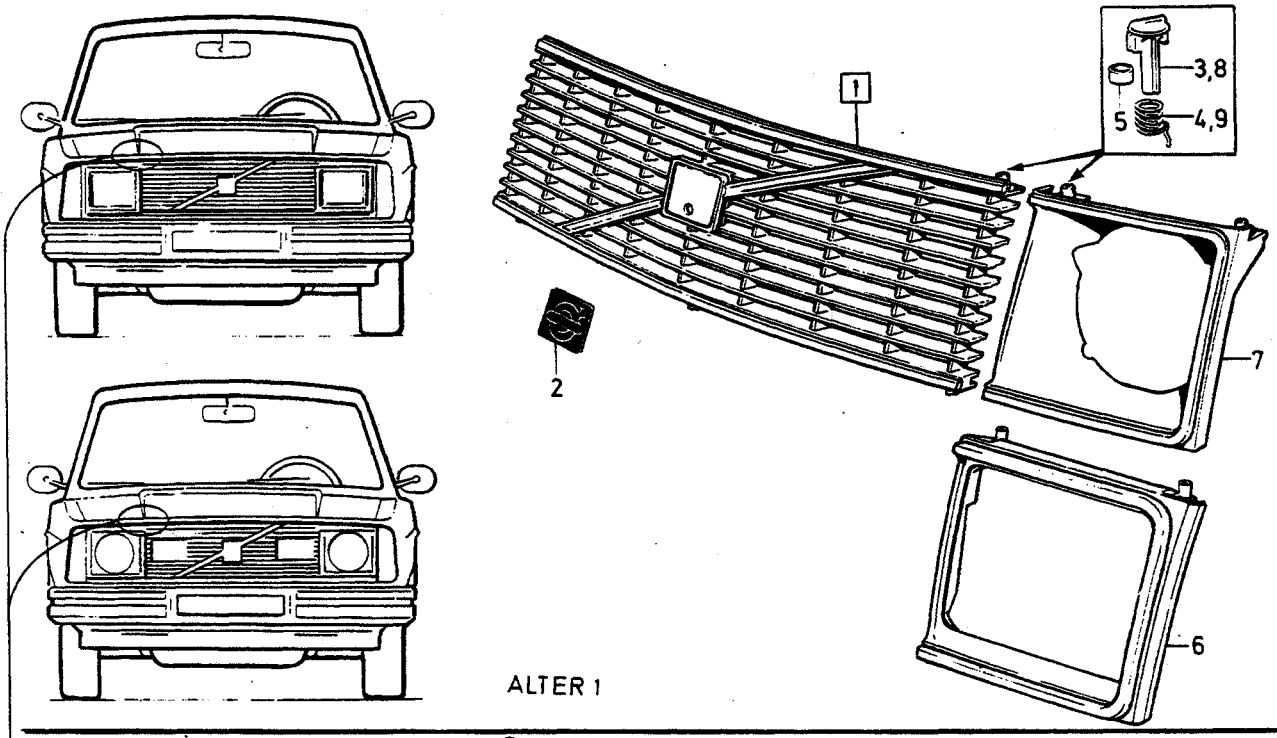

ALTER 1

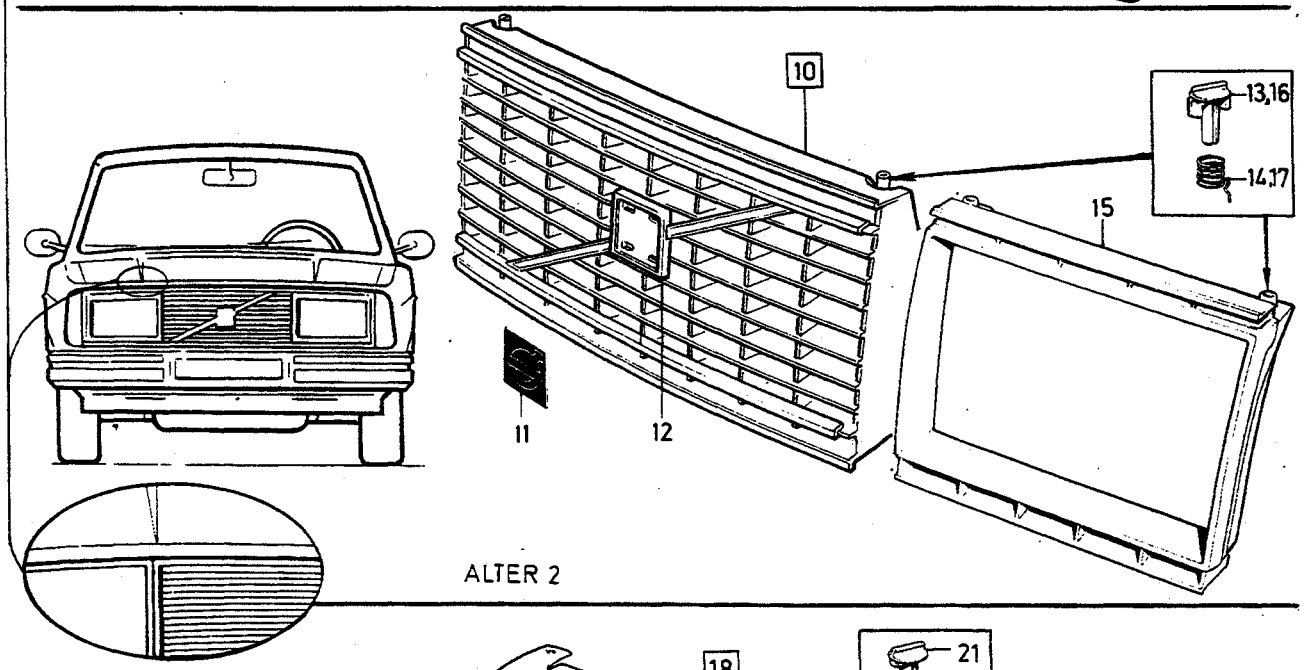

ALTER 2

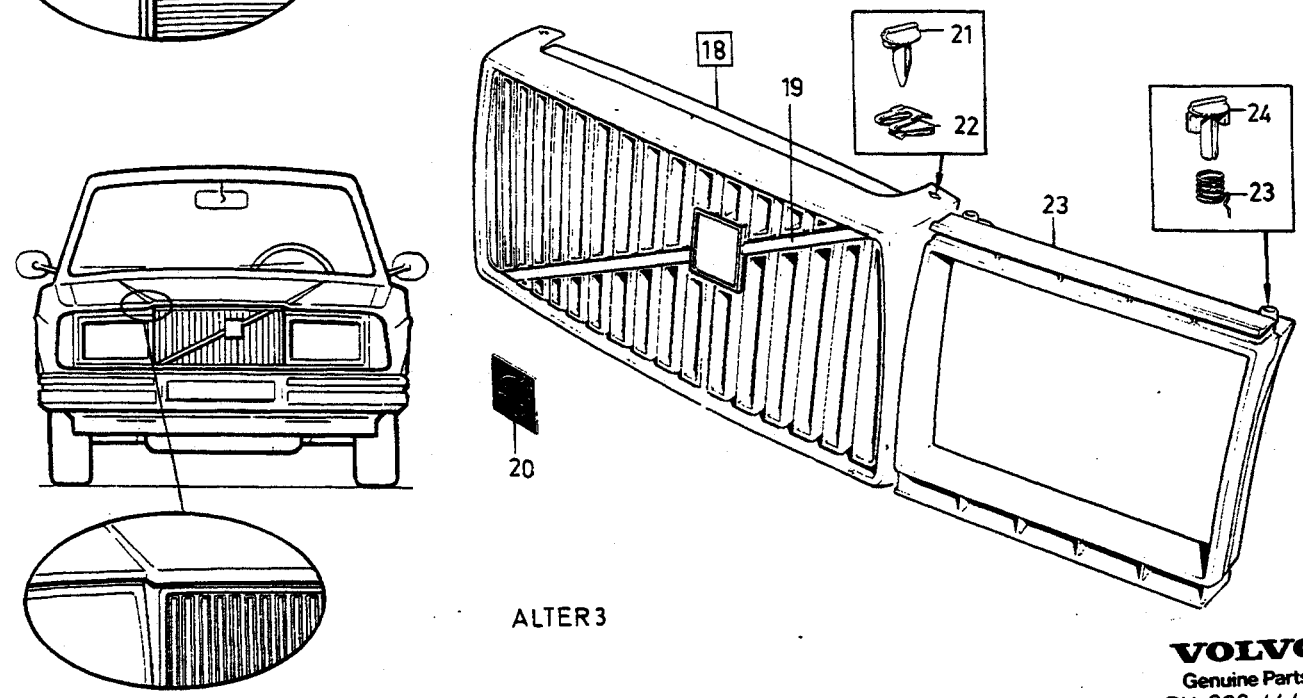

ALTER 3

A
B
C
D
E

KYLARGALLER — KÜHLERGITTER

Grupp / Gruppe 82

Sida / Seite 1299

-1980, EXC (USA)(CDN).

Pos	Artikel nr / Artikelnr.	Antal / Anzahl A	B	C	D	E	PS	Benämning	Bezeichnung	Anmärkning / Anmerkung	SR
		-	-	-	-	-		Kylargaller	Kuhlergrill	ALTER 1	
1	1246550-6	1	-	-	-	-		•Kylargaller svart	•Kuhlergrill schwarz	(1246600)	2
	1247016-7	1	-	-	-	-		•Kylargaller silver metallic	•Kuhlergrill silbermetallic	1) 242GT	2
2	1246566-2	1	-	-	-	-		••Emblem	••Emblem		2
3	1312712-1	2	-	-	-	-		•Låspinne	•Sicherungsstift	(1201755)	2
4	1312116-5	2	-	-	-	-		•Fjäder	•Feder	(1255975)	2
5	1202974-0	2	-	-	-	-		•Distanshylsa	•Abstandhulse		3
6	1246602-5	1	-	-	-	-		•Sarg, v	•Einfassung, l		2
	1246603-3	1	-	-	-	-		•Sarg, h	•Einfassung, r		2
7	1254983-8	1	-	-	-	-		•Sarg, v	•Einfassung, l	242GT W/O H.L.WIPER	2
	1254981-2	1	-	-	-	-		•Sarg, v	•Einfassung, l	242GT H.L.WIPER	2
	1254984-6	1	-	-	-	-		•Sarg, h	•Zarge, r	242GT W/O H.L.WIPER	2
	1254982-0	1	-	-	-	-		•Sarg, h	•Zarge, r	242GT H.L.WIPER	2
8	1312712-1	4	-	-	-	-		•Låspinne	•Sicherungsstift	(1201755)	2
9	1312116-5	5	-	-	-	-		•Fjäder	•Feder	(1255975)	2
		-	-	-	-	-		Kylargaller	Kuhlergrill	ALTER 2	
10	1246618-1	1	-	-	-	-		•Kylargaller	•Kuhlergrill		2
11	1246566-2	1	-	-	-	-		••Emblem	••Emblem		2
12	1246626-4	1	-	-	-	-		••Hållare	••Halteklammer		3
13	1312712-1	2	-	-	-	-		•Låspinne	•Sicherungsstift	(1201755)	2
14	1312116-5	2	-	-	-	-		•Fjäder	•Feder	(1255975)	2
15	1202251-3	1	-	-	-	-		•Sarg, v	•Zarge, l	W/O H.L.WIPER	2
	1202450-1	1	-	-	-	-		•Sarg, v	•Zarge, l	H.L.WIPER	2
	1202252-1	1	-	-	-	-		•Sarg, h	•Zarge, r	W/O H.L.WIPER	2
	1202451-9	1	-	-	-	-		•Sarg, h	•Zarge, r	H.L.WIPER	2
16	1312712-1	4	-	-	-	-		•Låspinne	•Sicherungsstift	(1201755)	2
17	1312116-5	4	-	-	-	-		•Fjäder	•Feder	(1255975)	2
		-	-	-	-	-		Kylargaller	Kuhlergrill	ALTER 3	
18	1202253-9	1	-	-	-	-		•Kylargaller krom	•Kuhlergrill Chrom		2
	1248289-9	1	-	-	-	-		•Kylargaller	•Kuhlergrill	262C	2
19	1202448-5	1	-	-	-	-		••Prydnadslist	••Zierleiste		2
20	1202449-3	1	-	-	-	-		••Emblem	••Emblem		2
21	1202301-6	2	-	-	-	-		•Låspinne	•Sicherungsstift		2
22	1202302-4	2	-	-	-	-		•Fjäderklammer	•Federklammer		2
23	1202251-3	1	-	-	-	-		•Sarg, v	•Zarge, l	W/O H.L.WIPER	2
	1202450-1	1	-	-	-	-		•Sarg, v	•Zarge, l	H.L.WIPER	2
	1202252-1	1	-	-	-	-		•Sarg, h	•Zarge, r	W/O H.L.WIPER	2
	1202451-9	1	-	-	-	-		•Sarg, h	•Zarge, r	H.L.WIPER	2
24	1312712-1	4	-	-	-	-		•Låspinne	•Sicherungsstift	(1201755)	2
25	1312116-5	4	-	-	-	-		•Fjäder	•Feder	(1255975)	2

1) Med urtag för extraljus. / Mit Aussparung für Zusatzscheinwerfer.

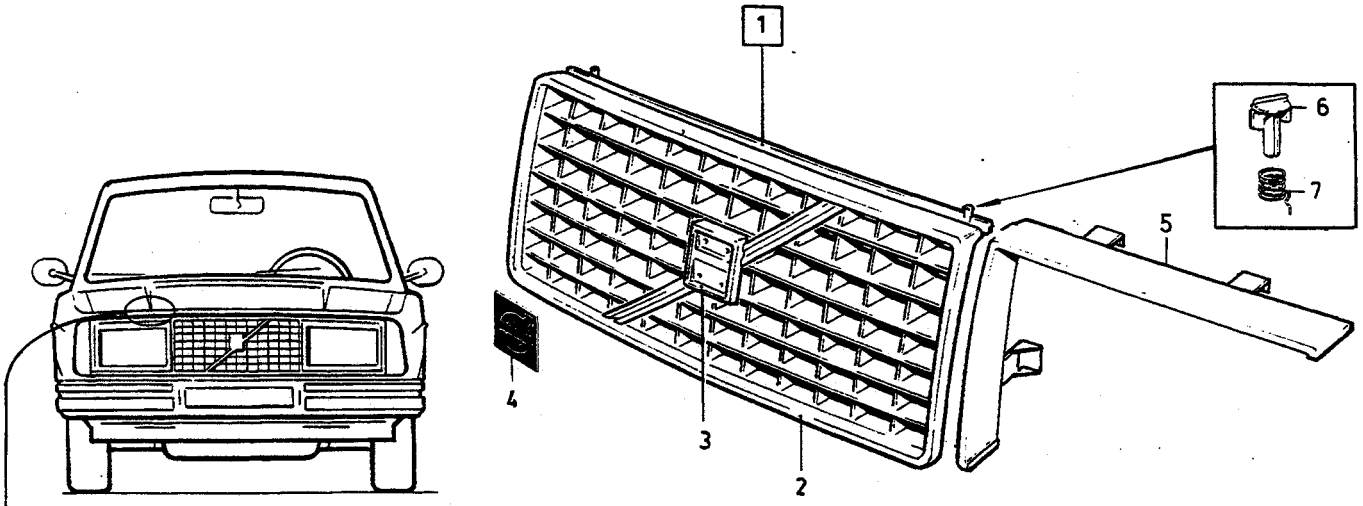

ALTER 1

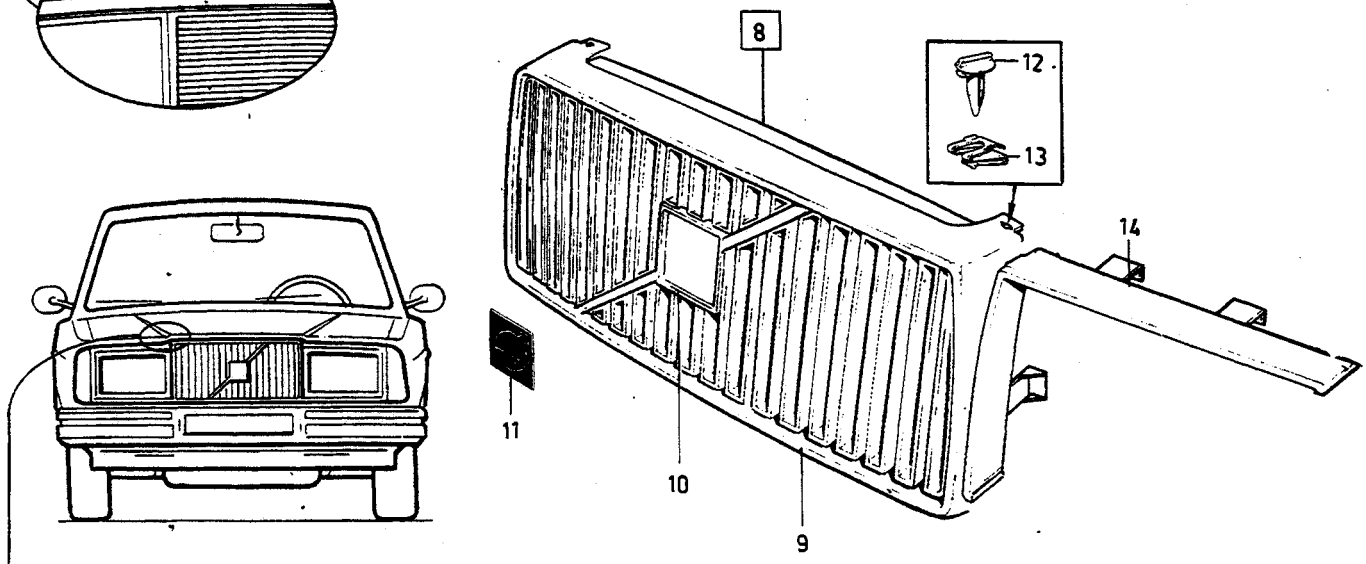

ALTER 2

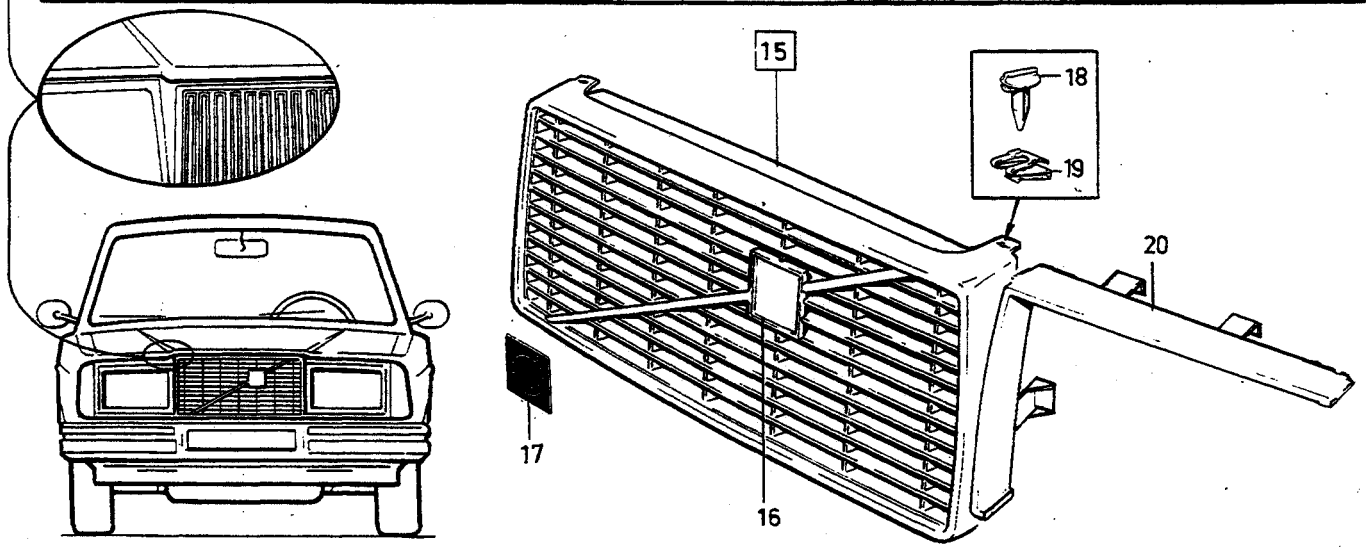

ALTER 3

A B C D E

KYLARGALLER — KÜHLERGITTER

Grupp Gruppe 82

Sida Seite 1301

1981-, EXC (USA)(CDN).

Pos	Artikel nr Artikelnr.	Antal / Anzahl A	B	C	D	E	PS	Benämning	Bezeichnung	Anmärkning Anmerkung	SR
		-	-	-	-	-		Kylargaller	Kuhlergrill	ALTER 1	
1	1247270-0	1	-	-	-	-		Kylargaller svart med blank ram	Kuhlergrill schwarz, blanker Rahmen		2
	1304353-4	1	-	-	-	-		Kylargaller svart med svart ram	Kuhlergrill schwarz, schwarzer Rahmen		2
2		1	-	-	-	-	NS	•Ram	•Rahmen		
3		1	-	-	-	-	NS	•Prydnadslist	•Zierleiste		
4	1246566-2	1	-	-	-	-		••Emblem	••Emblem		2
5		-	-	-	-	-		List	Leiste	SEE 35•699	
6	1312712-1	2	-	-	-	-		Låspinne	Sicherungsstift	(1201755)	2
7	1312116-5	2	-	-	-	-		Fjäder	Feder	(1255975)	2
		-	-	-	-	-		Kylargaller	Kuhlergrill	ALTER 2	
8	1247285-8	1	-	-	-	-		Kylargaller blank galler och ram	Kuhlergrill Blanker Grill und Rahmen		2
	1312354-2	1	-	-	-	-		Kylargaller svart med blank ram	Kuhlergrill schwarz, blanker Rahmen		2
	1312295-7	1	-	-	-	-		Kylargaller svart med svart ram	Kuhlergrill schwarz, schwarzer Rahmen		2
9		1	-	-	-	-	NS	•Ram	•Rahmen		
10		1	-	-	-	-	NS	•Prydnadslist	•Zierleiste		
11	1246566-2	1	-	-	-	-		••Emblem	••Emblem		2
12	1202301-6	2	-	-	-	-		Låspinne	Sicherungsstift		2
13	1202302-4	2	-	-	-	-		Fjäderklammer	Federklammer		2
14		-	-	-	-	-		List	Leiste	SEE 35•699	
		-	-	-	-	-		Kylargaller	Kuhlergrill	ALTER 3	
15	1248289-9	1	-	-	-	-		Kylargaller svart med blank ram	Kuhlergrill schwarz, blanker Rahmen	262C	2
16	1202448-5	1	-	-	-	-		•Prydnadslist	•Zierleiste		2
17	1202449-3	1	-	-	-	-		••Emblem	••Emblem		2
18	1202301-6	2	-	-	-	-		Låspinne	Sicherungsstift		2
19	1202302-4	2	-	-	-	-		Fjäderklammer	Federklammer		2
20		-	-	-	-	-		List	Leiste	SEE 35•699	

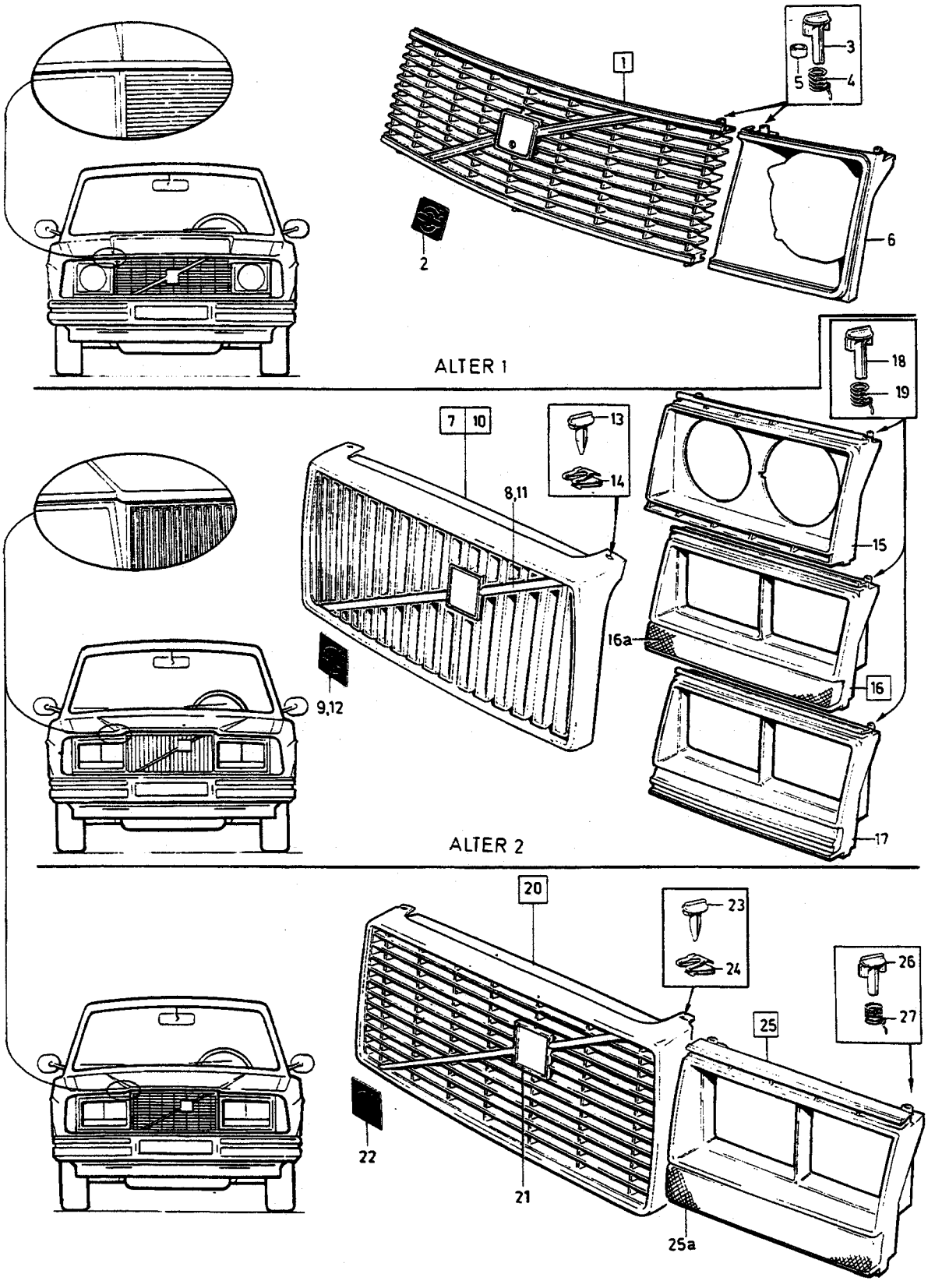

VOLVO
Genuine Parts
PV 820 44424

A
B
C
D
E

KYLARGALLER — KÜHLERGITTER

(USA)(CDN)

Grupp / Gruppe 82

Sida / Seite 1303

Pos	Artikel nr / Artikelnr.	Antal / Anzahl A	B	C	D	E	PS	Benämning	Bezeichnung	Anmärkning / Anmerkung	SR
		-	-	-	-	-		Kylargrill	Kuhlergrill	ALTER 1.	
1	1246550-6	1	-	-	-	-		•Kylargaller svart	•Kuhlergrill schwarz		2
	1247016-7	1	-	-	-	-		•Kylargaller silver metallic	•Kuhlergrill silbermetallic	1) 242GT	2
2	1246566-2	1	-	-	-	-		••Emblem	••Emblem		2
3	1312712-1	6	-	-	-	-		•Låspinne	•Sicherungsstift	(1201755)	2
4	1312116-5	6	-	-	-	-		•Fjäder	•Feder	(1255975)	2
5	1202974-0	2	-	-	-	-		•Distanshylsa	•Abstandhulse	242GT	3
6	1304089-4	1	-	-	-	-		•Sarg, v svart	•Einfassung, l schwarz	(1246579)	2
	1304091-0	1	-	-	-	-		Sarg, v silver metallic	Einfassung, l silbermetallic	242GT (1254977)	2
	1304090-2	1	-	-	-	-		Sarg, h svart	Einfassung, r schwarz	(1246580)	2
	1304092-8	1	-	-	-	-		Sarg, h silver metallic	Einfassung, r silbermetallic	242GT (1254978)	2
		-	-	-	-	-		Kylargrill	Kuhlergrill	ALTER 2.	
7	1202250-5	1	-	-	-	-		•Kylargaller svart	•Kuhlergrill schwarz		2
8	1202446-9	1	-	-	-	-		••Prydnadslist	••Zierleiste		2
9	1202449-3	1	-	-	-	-		••Emblem	••Emblem		2
10	1202253-9	1	-	-	-	-		Kylargaller blank	Kuhlergrill blank		2
11	1202448-5	1	-	-	-	-		••Prydnadslist	••Zierleiste		2
12	1202449-3	1	-	-	-	-		••Emblem	••Emblem		2
13	1202301-6	2	-	-	-	-		•Låspinne	•Sicherungsstift		2
14	1202302-4	2	-	-	-	-		•Fjäderklammer	•Federklammer		2
15	1202254-7	1	-	-	-	-		•Sarg, v	•Zarge, l		2
	1202255-4	1	-	-	-	-		•Sarg, h	•Zarge, r		2
16	1304081-1	1	-	-	-	-		•Sarg, v	•Einfassung, l	(1235158)	2
	1304082-9	1	-	-	-	-		•Sarg, h	•Einfassung, r	(1235159)	2
16a	1235156-5	1	-	-	-	-		••Reflektor	••Reflektor	L.H.	2
	1235157-3	1	-	-	-	-		••Reflektor	••Reflektor	R.H.	2
17	1304065-4	1	-	-	-	-		•Sarg, v	•Einfassung, l		2
	1304066-2	1	-	-	-	-		•Sarg, h	•Einfassung, r		2
18	1312712-1	4	-	-	-	-		•Låspinne	•Sicherungsstift	(1201755)	2
19	1312116-5	4	-	-	-	-		•Fjäder	•Feder	(1255975)	2
		-	-	-	-	-		Kylargrill	Kuhlergrill	ALTER 3.	
20	1248289-9	1	-	-	-	-		•Kylargaller svart	•Kuhlergrill schwarz	240GLT. 262C	2
21	1202448-5	1	-	-	-	-		••Prydnadslist	••Zierleiste		2
22	1202449-3	1	-	-	-	-		••Emblem	••Emblem		2
23	1202301-6	2	-	-	-	-		•Låspinne	•Sicherungsstift		2
24	1202302-4	2	-	-	-	-		•Fjäderklammer	•Federklammer		2
25	1304081-1	1	-	-	-	-		•Sarg, v	•Einfassung, l		2
	1304082-9	1	-	-	-	-		•Sarg, h	•Einfassung, r		2
25a	1235156-5	1	-	-	-	-		••Reflektor	••Reflektor	L.H.	2
	1235157-3	1	-	-	-	-		••Reflektor	••Reflektor	R.H.	2
26	1312712-1	4	-	-	-	-		•Låspinne	•Sicherungsstift	(1201755)	2
27	1312116-5	4	-	-	-	-		•Fjäder	•Feder	(1255975)	2

1) Med urtag för extraljus. / Mit Aussparung für Zusatzscheinwerfer.

A
B
C
D
E

UNDERGRUPP
DÖRRAR OCH LUCKOR

UNTERGRUPPE
TUEREN UND DECKEL

Grupp
Gruppe
83

Sida
Seite
1305

Pos	Artikel nr Artikelnr.	Antal / Anzahl					PS	Benämning	Bezeichnung	Anmärkning Anmerkung	SR
		A	B	C	D	E					
		-	-	-	-	-		Karosseristomme dörr	Karosseriegerippe Tür	SEE 83•1307	
		-	-	-	-	-		Dörrdetaljer framdörr	Tuerteile Vordertuer	SEE 83•1309	
		-	-	-	-	-		Dörrdetaljer bakdörr	Tuerteile Hintertuer	SEE 83•1315	
		-	-	-	-	-		Baklucka	Heckklappe	SEE 83•1321	
		-	-	-	-	-		Detaljer baklucka	Einzelteile, Heckklappe	2DRS, 4DRS SEE 83•1323	
		-	-	-	-	-		Detaljer baklucka	Einzelteile, Heckklappe	5DRS -1979. SEE 83•1325	
		-	-	-	-	-		Detaljer baklucka	Einzelteile, Heckklappe	5DRS 1980- SEE 83•1329	
		-	-	-	-	-		Låssatser	Schlossätze	SEE 83•1333	
		-	-	-	-	-		Taklucka	Schiebedach	SEE 83•1341	

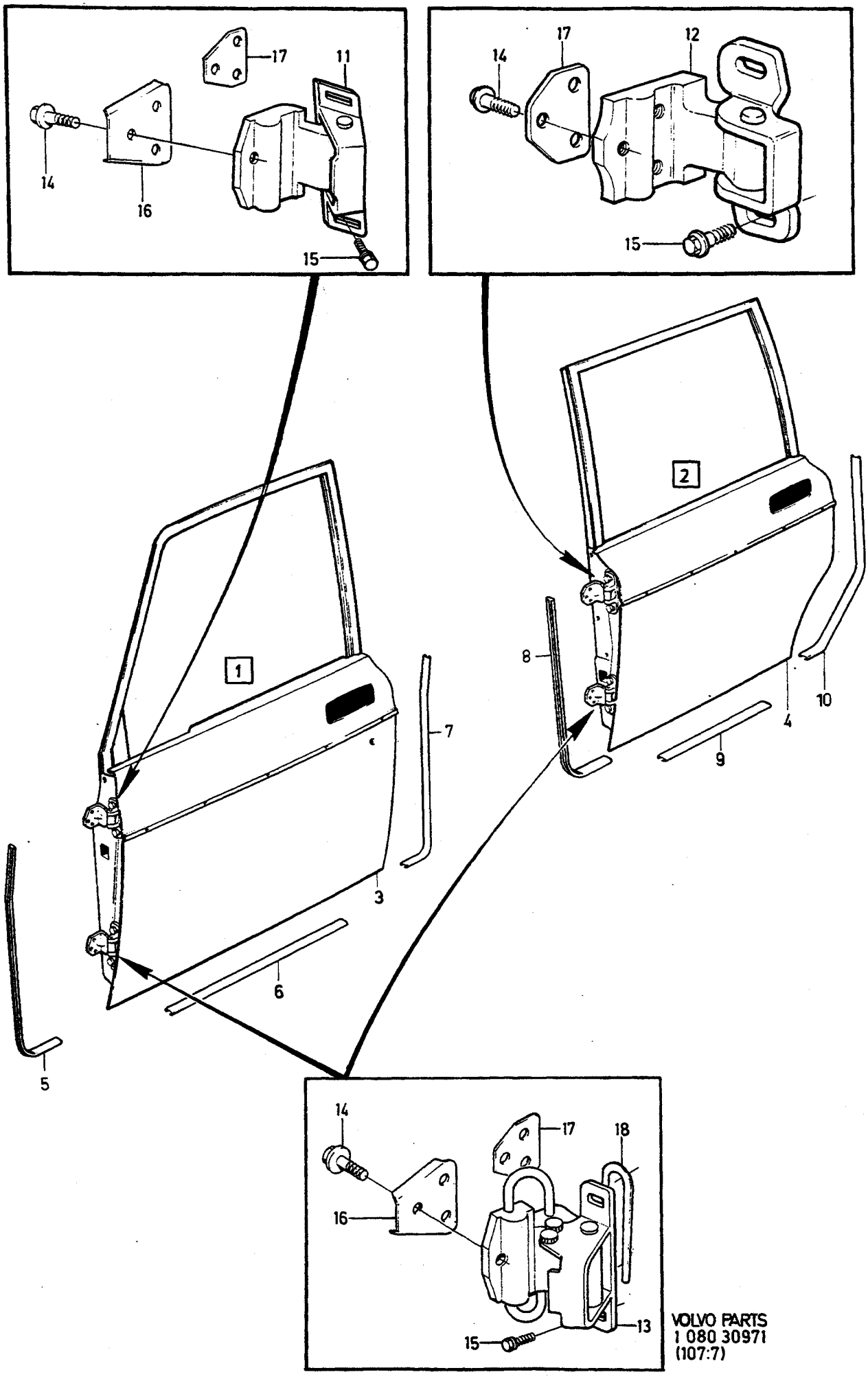

VOLVO PARTS
1 080 30971
(107:7)

A	2DRS
B	4DRS, 5DRS
C	
D	
E	

KAROSSERISTOMME — KAROSSERIEGERIPPE
DÖRR — TÜR

Grupp / Gruppe: 83
Sida / Seite: 1307

Pos	Artikel nr / Artikelnr.	Antal / Anzahl A	B	C	D	E	PS	Benämning	Bezeichnung	Anmärkning / Anmerkung	SR
1	*(1255472)*	1	-	-	-	-	SP	Dörr, v	Tur, l	242 -1979. REPL 1 PCS 1304169-4, 1 PCS 1259485-9.	2
	1304169-4	1	-	-	-	-		Dörr, v	Tur, l	242 1980-	2
	(1254789)	1	-	-	-	-	SP	Dörr, v	Tur, l	262C -1979. REPL 1 PCS 1304173-6, 1 PCS 1259485-9.	2
	1304173-6	1	-	-	-	-		Dörr, v	Tur, l	262C 1980-	2
	(1255468)	-	1	-	-	-	SP	Framdörr, v	Vordertur, l	-1979. REPL 1 PCS 1315683-1, 1 PCS 1259485-9.	2
	1315683-1	-	1	-	-	-		Framdörr, v	Vordertur, l	1980- (1304167)	2
	(1255473)	1	-	-	-	-	SP	Dörr, h	Tur, r	242 -1979. REPL 1 PCS 1304170-2, 1 PCS 1259485-9.	2
	1304170-2	1	-	-	-	-		Dörr, h	Tur, r	242 1980-	2
	(1254790)	1	-	-	-	-	SP	Dörr, h	Tur, r	262C -1979. REPL 1 PCS 1304174-4, 1 PCS 1259485-9.	2
	1304174-4	1	-	-	-	-		Dörr, h	Tur, r	262C 1980-	2
	(1255469)	-	1	-	-	-	SP	Framdörr, h	Vordertur, r	-1979. REPL 1 PCS 1315684-9, 1 PCS 1259485-9.	2
	1315684-9	-	1	-	-	-		Framdörr, h	Vordertur, r	1980- (1304168)	2
☆ 2	9131706-5	-	1	-	-	-		Bakdörr, v	Hintertür, l	(1315679)(1255470)	2
☆	9131707-3	-	1	-	-	-		Bakdörr, h	Hintertür, r	(1315680)(1255471)	2
3	1254118-1	1	-	-	-	-		• Ytterplåt, v	• Aussenblech, l		2
	1315668-2	-	1	-	-	-		• Ytterplåt, v	• Aussenblech, l	(1254122)	2
	1254119-9	1	-	-	-	-		• Ytterplåt, h	• Aussenblech r		2
	1315669-0	-	1	-	-	-		• Ytterplåt, h	• Aussenblech r	(1315669)	2
4	1315664-1	-	1	-	-	-		• Ytterplåt, v	• Aussenblech, l	1213515)	2
	1315665-8	-	1	-	-	-		• Ytterplåt, h	• Aussenblech r	(1213516)	2
5	676082-1	X	X	-	-	-		• Hållare Tätningslist	• Halter Dichtprofil	LG 660	3
6	676082-1	X	-	-	-	-		• Hållare Tätningslist	• Halter Dichtprofil	LG 740	3
	676082-1	-	X	-	-	-		• Hållare Tätningslist	• Halter Dichtprofil	LG 480	3
7	676082-1	X	X	-	-	-		• Hållare Tätningslist	• Halter Dichtprofil	LG 650	3
8	676082-1	-	X	-	-	-		• Hållare Tätningslist	• Halter Dichtprofil	LG 660	3
9	676082-1	-	X	-	-	-		• Hållare Tätningslist	• Halter Dichtprofil	LG 280	3
10	676082-1	-	X	-	-	-		• Hållare Tätningslist	• Halter Dichtprofil	LG 680	3
11	1315654-2	1	1	-	-	-		Gångjärn, v	Scharnier, l	(1203530)	3
	1315655-9	1	1	-	-	-		Gångjärn, h	Scharnier, r	(1203531)	3
12	1315656-7	-	1	-	-	-		Gångjärn, v	Scharnier, l	(1315098)	3
	1315657-5	-	1	-	-	-		Gångjärn, h	Scharnier, r	(1315099)	3
13	1355200-5	1	2	-	-	-		Gångjärn, v	Scharnier, l	(1203528)	3
	1355201-3	1	2	-	-	-		Gångjärn, h	Scharnier, r	(1203529)	3
14	946440-5	12	24	-	-	-		Flänsskruv	Flanschschraube		2
15	946173-2	8	16	-	-	-		Flänsskruv	Flanschschraube		2
16		4	4	-	-	-	NS	Bricka	Scheibe		
17	*1203994*	-	4	-	-	-	OP	Bricka, bakre	Scheibe, h		2
18	684738-8	X	X	-	-	-		Justerbleck	Nachstellblech		3

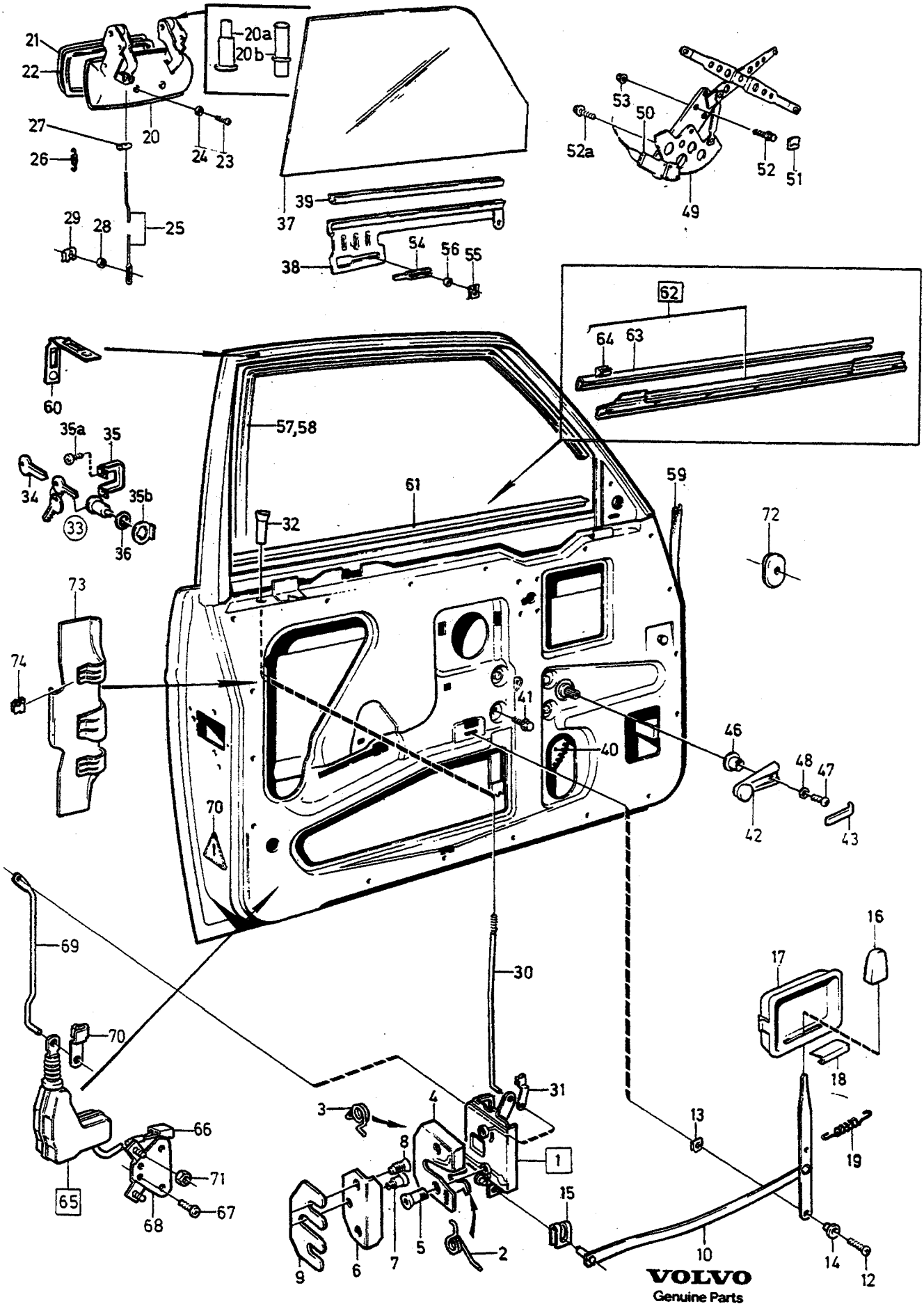

VOLVO
Genuine Parts
PV830 65479

A
B
C
D
E

DÖRRDETALJER FRAMDÖRR — TUERTEILE VORDERTUER

Grupp / Gruppe 83

Sida / Seite 1309

Pos	Artikel nr / Artikelnr.	Antal / Anzahl A	B	C	D	E	PS	Benämning	Bezeichnung	Anmärkning / Anmerkung	SR
1	1246465-7	1	-	-	-	-		Lås, v	Schloss, l		3
	1246466-5	1	-	-	-	-		Lås, h	Schloss, r		3
2	1304819-4	1	-	-	-	-		•Fjäder, v	•Feder, l	(1254267)	3
	1304820-2	1	-	-	-	-		•Fjäder, h	•Feder, r	(1254268)	3
3	1255444-0	1	-	-	-	-		•Fjäder, v	•Feder, l		2
	1255445-7	1	-	-	-	-		•Fjäder, h	•Feder, r		2
4	1255996-9	1	-	-	-	-		Lås, v	Schloss, l		3
	1255997-7	1	-	-	-	-		Lås, h	Schloss, r		3
5	944049-6	4	-	-	-	-		Skruv	Schraube		2
6	1247885-5	2	-	-	-	-		Låsbygel	Sperrklinke		2
7	1247886-3	2	-	-	-	-		Låsskruv	Sicherungsschraube		2
8	1247348-4	4	-	-	-	-		Skruv	Schraube	(949417)	3
9	1254275-9	X	-	-	-	-		Justerbleck	Nachstellblech		3
10	1315085-9	1	-	-	-	-		Dörröppnare, v	Türöffner, l	242,262 (1247891)	3
	1315076-8	1	-	-	-	-		Dörröppnare, v	Türöffner, l	244, 245, 264, 265 (1247889)	3
	1315086-7	1	-	-	-	-		Dörröppnare, h	Türöffner, r	242, 262. (1247892)	3
☆	6848358-5	1	-	-	-	-		Klamma	Klemme	244, 245, 264, 265 (1247890)	3
12	958246-1	1	-	-	-	-		Skruv	Schraube		2
13	1255989-4	1	-	-	-	-		Fjädermutter	Federverschlussmutter	(946418)	2
14	1203311-4	1	-	-	-	-		Bricka	Scheibe		3
15	1203658-8	2	-	-	-	-		Clips	Klemme		2
16	679800-3	2	-	-	-	-		Handtag, svart	Griff, schwarz		3
	1247364-1	2	-	-	-	-		Handtag, blå	Griff, blau		3
	1247365-8	2	-	-	-	-		Handtag, beige	Griff, beige		3
	1247366-6	2	-	-	-	-		Handtag, grå	Griff, grau		3
	1247367-4	2	-	-	-	-		Handtag, brun	Griff, braun		3
17	680662-4	1	-	-	-	-		Styrkåpa, v, svart	Fuhrungshaube, l, schwarz		3
	1246132-3	1	-	-	-	-		Styrkåpa, v, blå	Fuhrungshaube, l, blau		3
	1246131-5	1	-	-	-	-		Styrkåpa, v, beige	Fuhrungshaube, l, beige		3
	1246130-7	1	-	-	-	-		Styrkåpa, v, grå	Fuhrungshaube, l, grau		3
	1246129-9	1	-	-	-	-		Styrkåpa, v, brun	Fuhrungshaube, l, braun		3
	680663-2	1	-	-	-	-		Styrkåpa, h, svart	Fuhrungshaube, r, schwarz		3
	1246127-3	1	-	-	-	-		Styrkåpa, h, blå	Fuhrungshaube, r, blau		3
	1246126-5	1	-	-	-	-		Styrkåpa, h, beige	Fuhrungshaube, r, beige		3
	1246125-7	1	-	-	-	-		Styrkåpa, h, grå	Fuhrungshaube, r, grau		3
	1246124-0	1	-	-	-	-		Styrkåpa, h, brun	Fuhrungshaube, r, braun		3
18	680660-8	2	-	-	-	-		Tätning	Dichtung		2
19	1315080-0	2	-	-	-	-		Returfjäder	Ruckholfeder	(685735)	2
20	1202430-3	1	-	-	-	-		Handtag, v	Griff, l		2
	1202431-1	1	-	-	-	-		Handtag, h	Griff, r		2
20a	685015-0	X	-	-	-	-		Nit	Niet	1)	6
20b	685022-6	X	-	-	-	-		Nit	Niet	1)	6
21	685836-9	2	-	-	-	-		Prydnadslist blank	Zierleiste blank	ALTER 1	3
22	685888-0	2	-	-	-	-		Tätningslist	Dichtleiste	ALTER 1	2
	1254345-0	2	-	-	-	-		Tätningslist	Dichtleiste	ALTER 2	2
23	956091-3	4	-	-	-	-		Skruv	Schraube		2
24	940155-5	4	-	-	-	-		Låsbricka	Sicherungsscheibe		2
25	1254323-7	2	-	-	-	-		Länk	Gelenk		3
26	685007-7	2	-	-	-	-		Fjäder	Feder		2
27	687838-3	2	-	-	-	-		Tapp	Zapfen		4
28	945773-0	2	-	-	-	-		Bricka	Scheibe		2
29	94641-8	2	-	-	-	-		Låsbricka	Sicherungsscheibe		2
30	1255263-4	2	-	-	-	-		Länk	Gelenk		3
☆ 31	6848358-5	2	-	-	-	-		Klamma	Klemme	(676995)	3
32	1203219-9	2	-	-	-	-		Låsknapp, svart	Riegelknopf, schwarz	ALTER 1	2
	1203220-7	2	-	-	-	-		Låsknapp blank	Riegelknopf blank	ALTER 2	2
33		-	-	-	-	-		Låssats	Schlossteilsatz	SEE 83•1333	

1) Ej standardutrustning,service alternativ. / Keine Serienausrüstung, Servicealternative.

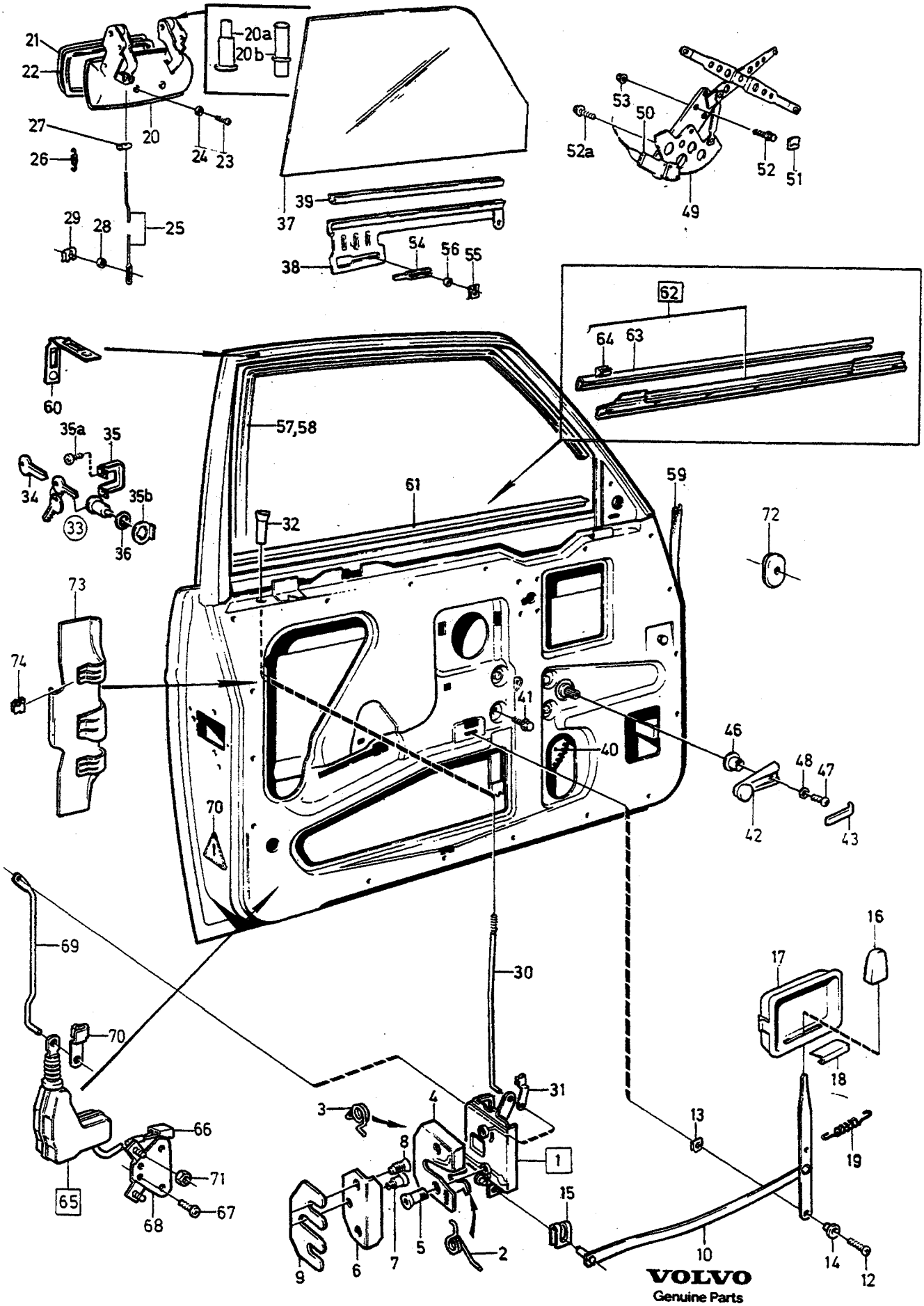

VOLVO
Genuine Parts
PV830 65479

A
B
C
D
E

DÖRRDETALJER FRAMDÖRR — TUERTEILE VORDERTUER

Grupp / Gruppe 83
Sida / Seite 1311

Pos	Artikel nr / Artikelnr.	Antal / Anzahl A	B	C	D	E	PS	Benämning	Bezeichnung	Anmärkning / Anmerkung	SR
34	1316957-8	X	-	-	-	-		Nyckelämne	Schlusselrohling	(1229181)	2
35	1315408-3	1	-	-	-	-		Clips	Klemme	(1315409)	2
35a	969473-8	4	-	-	-	-		Sextandhålskruv	Sechszahn-hohlschraube	(955137)	2
35b	1334865-1	2	-	-	-	-		Låsbricka	Sicherungsscheibe		2
☆ 36	3536509-7	2	-	-	-	-		Packning	Dichtung	(1355535)(1254115)	2
37		-	-	-	-	-		Glas	Fensterscheibe	2DRS, 4DRS	
										SEE 84-1403	
		-	-	-	-	-		Glas	Fensterscheibe	5DRS	
										SEE 84-1407	
38	1203974-9	1	-	-	-	-		Hisskena, v	Hubschiene, l		2
	1203975-6	1	-	-	-	-		Hisskena, h	Hubschiene, r		2
39	1213920-0	X	-	-	-	-		Fyllnadsband	Köderleiste	LG 750 2x375mm	2
		-	-	-	-	-		Fönsterhiss manuell	Fensterheber manuell	ALTER 1	
40	1211576-2	1	-	-	-	-		• Fönsterhiss, v	• Fensterheber, l		3
	1211577-0	1	-	-	-	-		• Fönsterhiss, h	• Fensterheber, r		3
41	945358-0	8	-	-	-	-		• Flänsskruv	• Flanschschraube		2
☆ 42	9131935-0	2	-	-	-	-		• Vev, svart	• Kurbel, schwarz	(1605245)(1254749)	2
☆	9131936-8	2	-	-	-	-		• Vev, blå	• Kurbel, blau	(1247376)	2
☆	9131937-6	2	-	-	-	-		• Vev, beige	• Kurbel, beige	(1247377)	2
	1247378-1	2	-	-	-	-		• Vev, grå	• Kurbel, grau		2
	1247379-9	2	-	-	-	-		• Vev, brun	• Kurbel, braun		2
43	1213709-7	2	-	-	-	-		• Täckbricka, svart	• Abdeckscheibe, schwarz		3
	1247380-7	2	-	-	-	-		• Täckbricka, blå	• Abdeckscheibe, blau		3
	1247381-5	2	-	-	-	-		• Täckbricka, beige	• Abdeckscheibe, beige		3
	1247382-3	2	-	-	-	-		• Täckbricka, grå	• Abdeckscheibe, grau		3
	1247383-1	2	-	-	-	-		• Täckbricka, brun	• Abdeckscheibe, braun		3
	1213710-5	2	-	-	-	-		• Täckbricka, blank	• Abdeckscheibe, blank		3
46	1213711-3	2	-	-	-	-		• Täckring, svart	• Rosettenring, schwarz		2
	1247384-9	2	-	-	-	-		• Täckring, blå	• Rosettenring, blau		3
	1247385-6	2	-	-	-	-		• Täckring, beige	• Rosettenring, beige		3
	1247386-4	2	-	-	-	-		• Täckring, grå	• Rosettenring, grau		3
	1247387-2	2	-	-	-	-		• Täckring, brun	• Rosettenring, braun		3
47	956075-6	2	-	-	-	-		• Skruv	• Schraube		2
48	955946-9	2	-	-	-	-		• Låsbricka	• Sicherungsscheibe		2
		-	-	-	-	-		Fönsterhiss elektriskt manövrerad	Fensterheber elektrisch betätigt	ALTER 2	
49	1255175-0	1	-	-	-	-		• Fönsterhiss, v utan elmotor	• Fensterheber, l ohne Elektromotor		3
	1255176-8	1	-	-	-	-		• Fönsterhiss, h utan elmotor	• Fensterheber, r ohne Elektromotor		3
50	1315016-4	1	-	-	-	-		• Elmotor, v	• Elektromotor, l	(1254537)	4
	1315017-2	1	-	-	-	-		• Elmotor, h	• Elektromotor, r	(1254538)	4
51	*1248836*	2	-	-	-	-	OP	• Stoppklack	• Anschlagkeil	262C	3
52	946934-7	6	-	-	-	-		• Flänsskruv	• Flanschschraube		2
52a	946934-7	6	-	-	-	-		• Flänsskruv	• Flanschschraube		2
53	945407-5	2	-	-	-	-		• Flänsmutter	• Bundmutter		2
54	676365-0	4	-	-	-	-		Skoning	Beschlag		3
55	1334448-6	6	-	-	-	-		Säkringsbygel	Sicherungsbugel	(946594)	3
56	1334889-1	8	-	-	-	-		Bricka	Scheibe	(1213723)	2
57	1255934-0	2	-	-	-	-		Styrlist	Fuhrungsleiste	242, 262. (1203968)	4
58	3526387-0	2	-	-	-	-		Styrlist	Fuhrungsleiste	244,245,264,265. (1255935)	2
59	1312468-0	1	-	-	-	-		Tätningslist, v	Dichtleiste, l	242 (1254985)	2
☆	9131574-7	1	-	-	-	-		Tätningslist, v	Dichtleiste, l	244,245,264,265 (1312464)(1254987)	2
	1247340-1	1	-	-	-	-		Tätningslist, v	Dichtleiste, l	262C	2
	1312469-8	1	-	-	-	-		Tätningslist, h	Dichtleiste, r	242 (1254986)	2
☆	9131575-4	1	-	-	-	-		Tätningslist, h	Dichtleiste, r	244,245,264,265	2

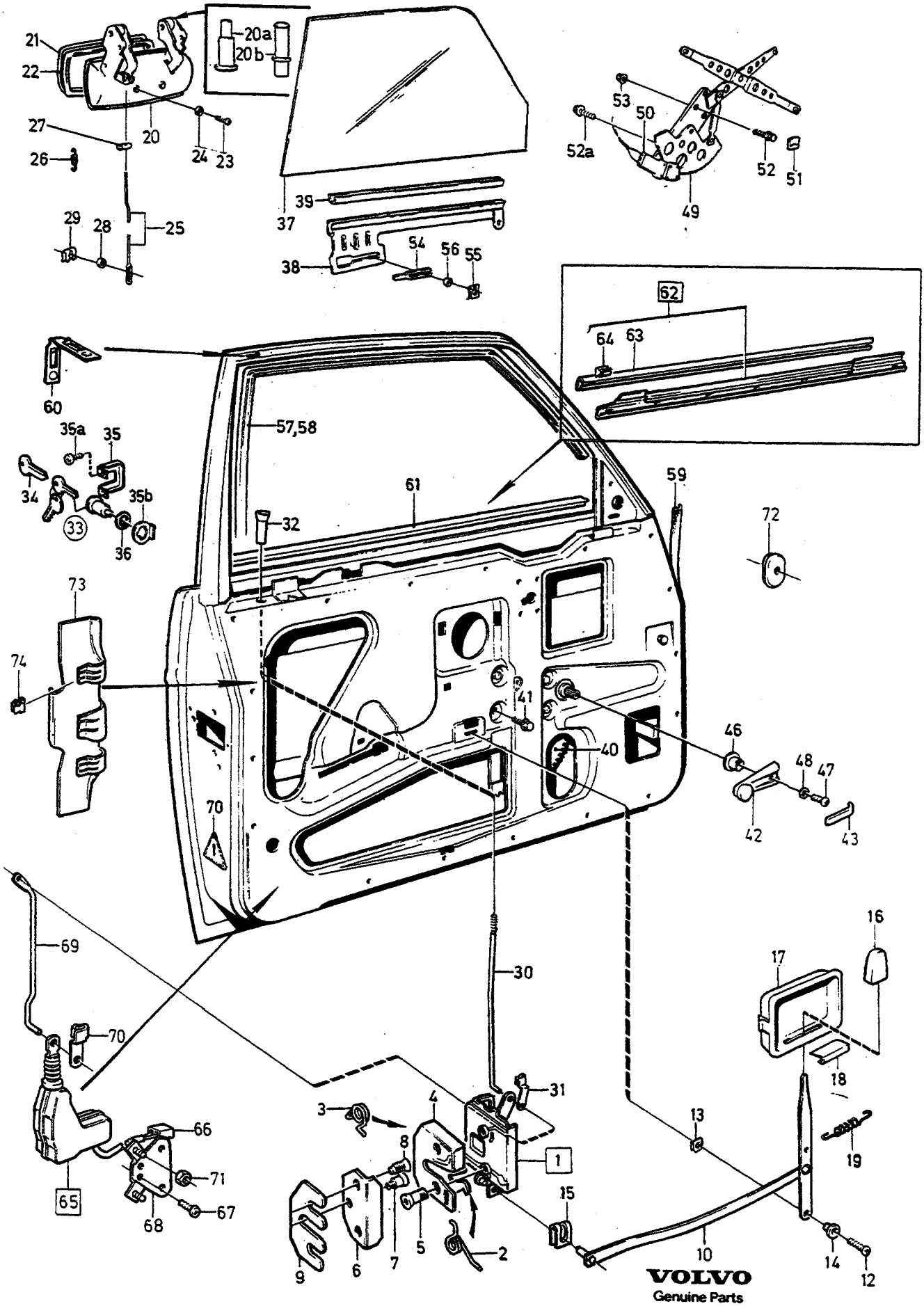

VOLVO
Genuine Parts
PV830 65479

A
B
C
D
E

DÖRRDETALJER FRAMDÖRR — TUERTEILE VORDERTUER

Grupp / Gruppe 83

Sida / Seite 1313

Pos	Artikel nr / Artikelnr.	Antal / Anzahl A	B	C	D	E	PS	Benämning	Bezeichnung	Anmärkning / Anmerkung	SR
										(1312465)(1254988)	
	1247341-9	1	-	-	-	-		Tätningslist, h	Dichtleiste, r	262C	2
60	1247604-0	2	-	-	-	-		Clips	Klemme	(1255007)	2
		-	-	-	-	-		Skraplist	Abstreifleiste	ALTER 1.	
61	1213116-5	1	-	-	-	-		•Skraplist, v blank	•Abstreifleiste, l blank	242, 262.	2
	1254962-2	1	-	-	-	-		•Skraplist, v svart	•Abstreifleiste, l schwarz	242	2
	1213114-0	1	-	-	-	-		•Skraplist, v blank	•Abstreifleiste, l blank	244, 245, 264, 265.	2
	1255991-0	1	-	-	-	-		•Skraplist, v svart	•Abstreifleiste, l schwarz	244, 245, 264, 265.	2
	1213117-3	1	-	-	-	-		•Skraplist, h blank	•Abstreifleiste, r blank	242, 262.	2
	1254963-0	1	-	-	-	-		•Skraplist, h svart	•Abstreifleiste, r schwarz	242.	2
	1213115-7	1	-	-	-	-		•Skraplist, h blank	•Abstreifleiste, r blank	244, 245, 264, 265.	2
	1255992-8	1	-	-	-	-		•Skraplist, h svart	•Abstreifleiste, r schwarz	244, 245, 264, 265.	2
		-	-	-	-	-		Skraplist	Abstreifleiste	ALTER 2.	
62	1255820-1	1	-	-	-	-		•Skraplist, v	•Abstreifleiste, l	244, 245, 264, 265.	2
	1255821-9	1	-	-	-	-		•Skraplist, h	•Abstreifleiste, r	244, 245, 264, 265.	2
63	1255824-3	1	-	-	-	-		••Prydnadslist, v	••Zierleiste, l		2
	1255825-0	1	-	-	-	-		••Prydnadslist, h	••Zierleiste, r		2
64	1304495-3	7	-	-	-	-		••Clips	••Klemme		2
65	*(1315177)*	1	-	-	-	-	SP	Elmotor	Elektromotor	2) REPL 1 PCS 1380298-8, 1 PCS 1255758-3, 1 PCS 968380-6, 1 PCS 946640-0.	2
	(1315177)	2	-	-	-	-	SP	Elmotor	Elektromotor	2) 262C REPL 1 PCS 1380298-8, 1 PCS 1255758-3, 1 PCS 968380-6, 1 PCS 946640-0.	2
66	1212857-5	1	-	-	-	-		•Hylsisolator	•Steckbuchse	(966155)	2
67	956078-0	2	-	-	-	-		•Skruv	•Schraube	M5X16	2
68	1255758-3	1	-	-	-	-		•Konsol	•Konsole		3
69	1315004-0	1	-	-	-	-		Länk, v	Gelenk, l	2)	3
	1315005-7	1	-	-	-	-		Länk, h	Gelenk, r	2)	3
☆ 70	6848358-5	1	-	-	-	-		Klamma	Klemme	2) (676995)	3
☆	6848358-5	2	-	-	-	-		Klamma	Klemme	2) 262C (676995)	3
71	965483-1	2	-	-	-	-		Flänsmutter	Bundmutter	2)	2
	965483-1	4	-	-	-	-		Flänsmutter	Bundmutter	2) 262C	2
72	1259485-9	2	-	-	-	-		Gummipropp	Gummistöpsel	1980-	2
73	1315006-5	1	-	-	-	-		Låsskydd, v	Schlossabdeckung, l	(1304773)	3
	1315007-3	1	-	-	-	-		Låsskydd, h	Schlossabdeckung, r		3
74	1304462-3	6	-	-	-	-		Låsfjäder	Klemmfeder		3

2) Bilar med centrallåsning. / Fahrzeuge mit Zentralverriegelung.

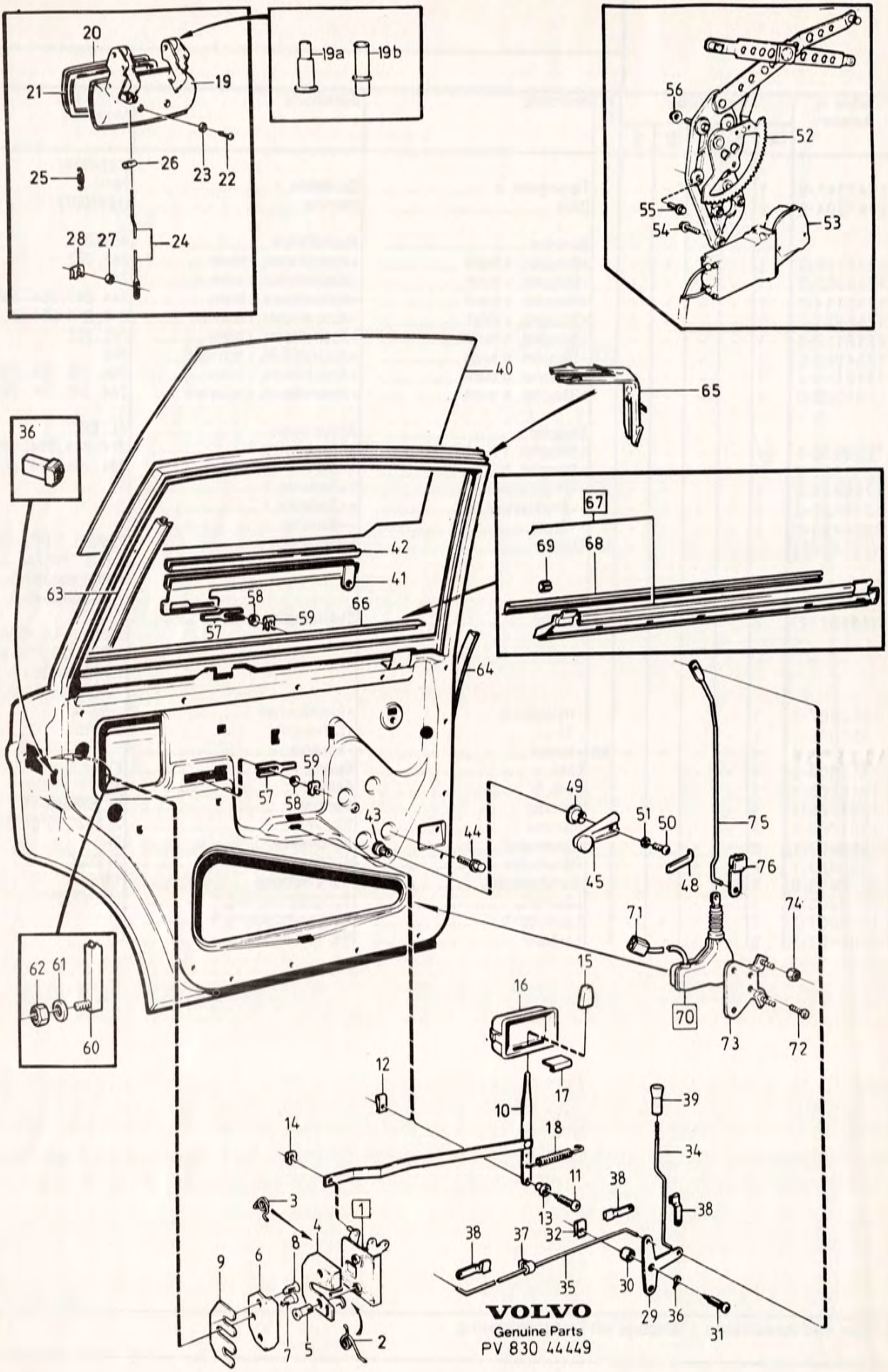
20
21
19
25
26
23
22
24
28
27
19a
19b
56
52
55
54
53
40
65
36
67
69
68
42
41
63
58
57
59
66
64
49
51
50
75
44
45
48
76
71
74
62
61
60
15
16
70
73
72
12
17
10
39
14
18
34
11
38
13
38
3
1
4
8
38
37
32
9
6
35
30
29
36
31
7
5
2
VOLVO
Genuine Parts
PV 830 44449

A
B
C
D
E

DÖRRDETALJER BAKDÖRR — TUERTEILE HINTERTUER

Grupp / Gruppe 83

Sida / Seite 1315

Pos	Artikel nr / Artikelnr.	Antal / Anzahl A	B	C	D	E	PS	Benämning	Bezeichnung	Anmärkning / Anmerkung	SR
1	1304761-8	1	-	-	-	-		Lås, v	Schloss, l	(1255465)	3
	1304762-6	1	-	-	-	-		Lås, h	Schloss, r	(1255466)	3
2	1304819-4	1	-	-	-	-		•Fjäder, v	•Feder, l	(1254267)	3
	1304820-2	1	-	-	-	-		•Fjäder, h	•Feder, r	(1254268)	3
3	1304243-7	1	-	-	-	-		•Fjäder, v	•Feder, l	(1254269)	2
	1304244-5	1	-	-	-	-		•Fjäder, h	•Feder, r	(1254270)	2
4	1255996-9	1	-	-	-	-		Lås, v	Schloss, l		3
	1255997-7	1	-	-	-	-		Lås, h	Schloss, r		3
5	944049-6	4	-	-	-	-		Skruv	Schraube		2
6	1247885-5	2	-	-	-	-		Låsbygel	Sperrklinke		2
7	1247886-3	2	-	-	-	-		Låsskruv	Sicherungsschraube		2
8	1247348-4	4	-	-	-	-		Skruv	Schraube	(949417)	3
9	1254275-9	X	-	-	-	-		Justerbleck	Nachstellblech		3
10	1315081-8	1	-	-	-	-		Dörröppnare, v	Türöffner, l	(1203313)	3
	1315082-6	1	-	-	-	-		Dörröppnare, h	Türöffner, r	(1203314)	3
11	958246-1	2	-	-	-	-		Skruv	Schraube		2
12	1255989-4	2	-	-	-	-		Fjädermutter	Federverschlussmutter	(946418)	2
13	1203311-4	2	-	-	-	-		Bricka	Scheibe		3
14	1203658-8	2	-	-	-	-		Clips	Klemme		2
15	679800-3	2	-	-	-	-		Handtag, svart	Griff, schwarz		3
	1247364-1	2	-	-	-	-		Handtag, blå	Griff, blau		3
	1247365-8	2	-	-	-	-		Handtag, beige	Griff, beige		3
	1247366-6	2	-	-	-	-		Handtag, grå	Griff, grau		3
	1247367-4	2	-	-	-	-		Handtag, brun	Griff, braun		3
16	680662-4	1	-	-	-	-		Styrkåpa, v, svart	Fuhrungshaube, l, schwarz		3
	1246132-3	1	-	-	-	-		Styrkåpa, v, blå	Fuhrungshaube, l, blau		3
	1246131-5	1	-	-	-	-		Styrkåpa, v, beige	Fuhrungshaube, l, beige		3
	1246130-7	1	-	-	-	-		Styrkåpa, v, grå	Fuhrungshaube, l, grau		3
	1246129-9	1	-	-	-	-		Styrkåpa, v, brun	Fuhrungshaube, l, braun		3
	680663-2	1	-	-	-	-		Styrkåpa, h, svart	Fuhrungshaube, r, schwarz		3
	1246127-3	1	-	-	-	-		Styrkåpa, h, blå	Fuhrungshaube, r, blau		3
	1246126-5	1	-	-	-	-		Styrkåpa, h, beige	Fuhrungshaube, r, beige		3
	1246125-7	1	-	-	-	-		Styrkåpa, h, grå	Fuhrungshaube, r, grau		3
	1246124-0	1	-	-	-	-		Styrkåpa, h, brun	Fuhrungshaube, r, braun		3
17	680660-8	2	-	-	-	-		Tätning	Dichtung		2
18	1315080-0	2	-	-	-	-		Returfjäder	Ruckholfeder	(685735)	2
19	1202430-3	1	-	-	-	-		Handtag, v	Griff, l		2
	1202431-1	1	-	-	-	-		Handtag, h	Griff, r		2
19a	685015-0	X	-	-	-	-		Nit	Niet	1)	6
19b	685022-6	X	-	-	-	-		Nit	Niet	1)	6
20	685836-9	2	-	-	-	-		Prydnadslist blank	Zierleiste blank	ALTER 1	3
21	685888-0	2	-	-	-	-		Tätningslist	Dichtleiste	ALTER 1	2
	1254345-0	2	-	-	-	-		Tätningslist	Dichtleiste	ALTER 2	2
22	956091-3	4	-	-	-	-		Skruv	Schraube		2
23	940155-5	4	-	-	-	-		Låsbricka	Sicherungsscheibe		2
24	686891-3	2	-	-	-	-		Länk	Gelenk		3
25	685007-7	2	-	-	-	-		Fjäder	Feder		2
26	687838-3	2	-	-	-	-		Tapp	Zapfen		4
27	945773-0	2	-	-	-	-		Bricka	Scheibe		2
28	94641-8	2	-	-	-	-		Låsbricka	Sicherungsscheibe		2
29	1203111-8	2	-	-	-	-		Hävarm	Hebel		3
30	1255179-2	2	-	-	-	-		Distansbricka	Abstandscheibe		2
31	969476-1	2	-	-	-	-		Sextandhålskruv	Sechszahn-hohlschraube	(955141)	2
32	191391-2	2	-	-	-	-		Fjädermutter	Federverschlussmutter		2
33	69556-9	2	-	-	-	-		Bricka	Scheibe		2
34	676690-1	2	-	-	-	-		Länk	Gelenk		3
35	1315396-0	2	-	-	-	-		Länk	Gelenk	(676687)	3
36	1213230-4	2	-	-	-	-		Knapp	Knopf		2
37	657010-5	2	-	-	-	-		Gummikudde	Gummikissen	-1979	2

1) Ej standardutrustning,service alternativ. / Keine Serienausrüstung, Servicealternative.

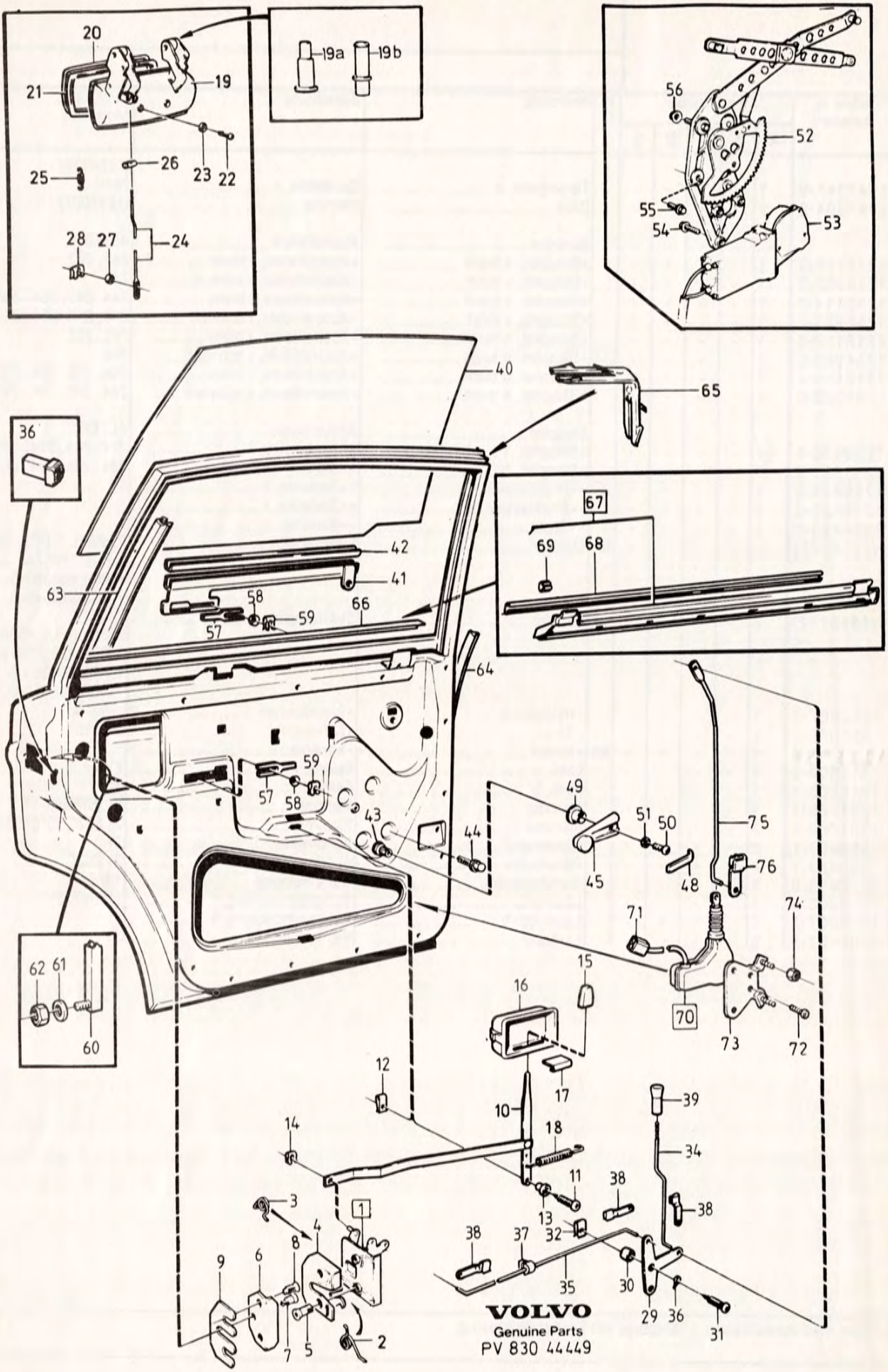
20
21
19
25
26
23
22
24
28
27
19a
19b
56
52
55
54
53
40
65
36
67
69
68
42
41
63
58
57
59
66
64
49
51
50
75
44
45
48
76
71
74
62
61
60
15
16
70
73
72
12
17
10
39
14
18
34
11
38
13
38
3
1
4
8
38
37
32
9
6
35
30
29
36
31
7
5
2
VOLVO
Genuine Parts
PV 830 44449

A
B
C
D
E

DÖRRDETALJER BAKDÖRR — TUERTEILE HINTERTUER

Grupp / Gruppe 83

Sida / Seite 1317

Pos	Artikel nr / Artikelnr.	Antal / Anzahl A	B	C	D	E	PS	Benämning	Bezeichnung	Anmärkning / Anmerkung	SR
	1316220-1	2	-	-	-	-		Styrning	Fuhrung	1980-	3
☆ 38	6848358-5	6	-	-	-	-		Klarnma	Klemme	(676995)	3
39	1203219-9	2	-	-	-	-		Låsknapp, svart	Riegelknopf, schwarz	ALTER 1	2
	1203220-7	2	-	-	-	-		Låsknapp blank	Riegelknopf blank	ALTER 2	2
40		1	-	-	-	-		Glas	Fensterscheibe	4DRS	
										SEE 84-1403	
		1	-	-	-	-		Glas	Fensterscheibe	5DRS	
										SEE 84-1407	
☆ 41	9131938-4	1	-	-	-	-		Hisskena, v	Hubschiene, l	(1213802)	2
☆	9131939-2	1	-	-	-	-		Hisskena, h	Hubschiene, r	(1213803)	2
42	1213920-0	X	-	-	-	-		Fyllnadsband	Köderleiste	LG 750	2
		-	-	-	-	-		Fönsterhiss manuell	Fensterheber manuell	ALTER 1	
43	1255052-1	1	-	-	-	-		• Fönsterhiss, v	• Fensterheber, l		3
	1255053-9	1	-	-	-	-		• Fönsterhiss, h	• Fensterheber, r		3
44	945358-0	8	-	-	-	-		• Flänsskruv	• Flanschschraube		2
☆ 45	9131935-0	2	-	-	-	-		• Vev, svart	• Kurbel, schwarz	(1605245)(1254749)	2
☆	9131936-8	2	-	-	-	-		• Vev, blå	• Kurbel, blau	(1247376)	2
☆	9131936-8	2	-	-	-	-		• Vev, blå	• Kurbel, blau	(1247377)	2
	1247378-1	2	-	-	-	-		• Vev, grå	• Kurbel, grau		2
	1247379-9	2	-	-	-	-		• Vev, brun	• Kurbel, braun		2
48	1213709-7	2	-	-	-	-		• Täckbricka, svart	• Abdeckscheibe, schwarz		3
	1247380-7	2	-	-	-	-		• Täckbricka, blå	• Abdeckscheibe, blau		3
	1247381-5	2	-	-	-	-		• Täckbricka, beige	• Abdeckscheibe, beige		3
	1247382-3	2	-	-	-	-		• Täckbricka, grå	• Abdeckscheibe, grau		3
	1247383-1	2	-	-	-	-		• Täckbricka, brun	• Abdeckscheibe, braun		3
	1213710-5	2	-	-	-	-		• Täckbricka, blank	• Abdeckscheibe, blank		3
49	1213711-3	2	-	-	-	-		• Täckring, svart	• Rosettenring, schwarz		2
	1247384-9	2	-	-	-	-		• Täckring, blå	• Rosettenring, blau		3
	1247385-6	2	-	-	-	-		• Täckring, beige	• Rosettenring, beige		3
	1247386-4	2	-	-	-	-		• Täckring, grå	• Rosettenring, grau		3
	1247387-2	2	-	-	-	-		• Täckring, brun	• Rosettenring, braun		3
50	956075-6	2	-	-	-	-		• Skruv	• Schraube		2
51	955946-9	2	-	-	-	-		• Låsbricka	• Sicherungsscheibe		2
		-	-	-	-	-		Fönsterhiss elektriskt manövrerad	Fensterheber elektrisch betätigt	ALTER 2	
52	1254539-8	1	-	-	-	-		• Fönsterhiss, v	• Fensterheber, l		3
	1254540-6	1	-	-	-	-		• Fönsterhiss, h	• Fensterheber, r		3
53	1315018-0	1	-	-	-	-		• Elmotor, v	• Elektromotor, l	(1254537)	4
	1315019-8	1	-	-	-	-		• Elmotor, h	• Elektromotor, r	(1254538)	4
54	946934-7	6	-	-	-	-		• Flänsskruv	• Flanschschraube		2
55	946544-4	6	-	-	-	-		• Flänsskruv	• Flanschschraube		2
56	945407-5	2	-	-	-	-		• Flänsmutter	• Bundmutter		2
57	676366-8	4	-	-	-	-		Skoning	Beschlag		3
58	1334889-1	8	-	-	-	-		Bricka	Scheibe	(1213723)	2
59	1334448-6	6	-	-	-	-		Säkringsbygel	Sicherungsbugel	(946594)	3
60	1211976-4	2	-	-	-	-		Styrskena	Fuhrungsschiene		3
61	955894-1	2	-	-	-	-		Bricka	Scheibe	ALTER	2
62	945408-3	2	-	-	-	-		Flänsmutter	Bundmutter		2
63	1255936-5	2	-	-	-	-		Styrlist	Fuhrungsleiste	(1203940)	4
64	3540131-4	1	-	-	-	-		Tätningslist, v	Dichtleiste, l		2
	3540132-2	1	-	-	-	-		Tätningslist, h	Dichtleiste, r		2
65	1247604-0	2	-	-	-	-		Clips	Klemme		2
		-	-	-	-	-		Skraplist	Abstreifleiste	ALTER 1.	
66	1213111-6	1	-	-	-	-		• Skraplist, v blank	• Abstreifleiste, l blank		2
	1255967-0	1	-	-	-	-		• Skraplist, v svart	• Abstreifleiste, l schwarz		2
	1203448-4	1	-	-	-	-		• Skraplist, h blank	• Abstreifleiste, r blank		2
	1255968-8	1	-	-	-	-		• Skraplist, h svart	• Abstreifleiste, r schwarz		2

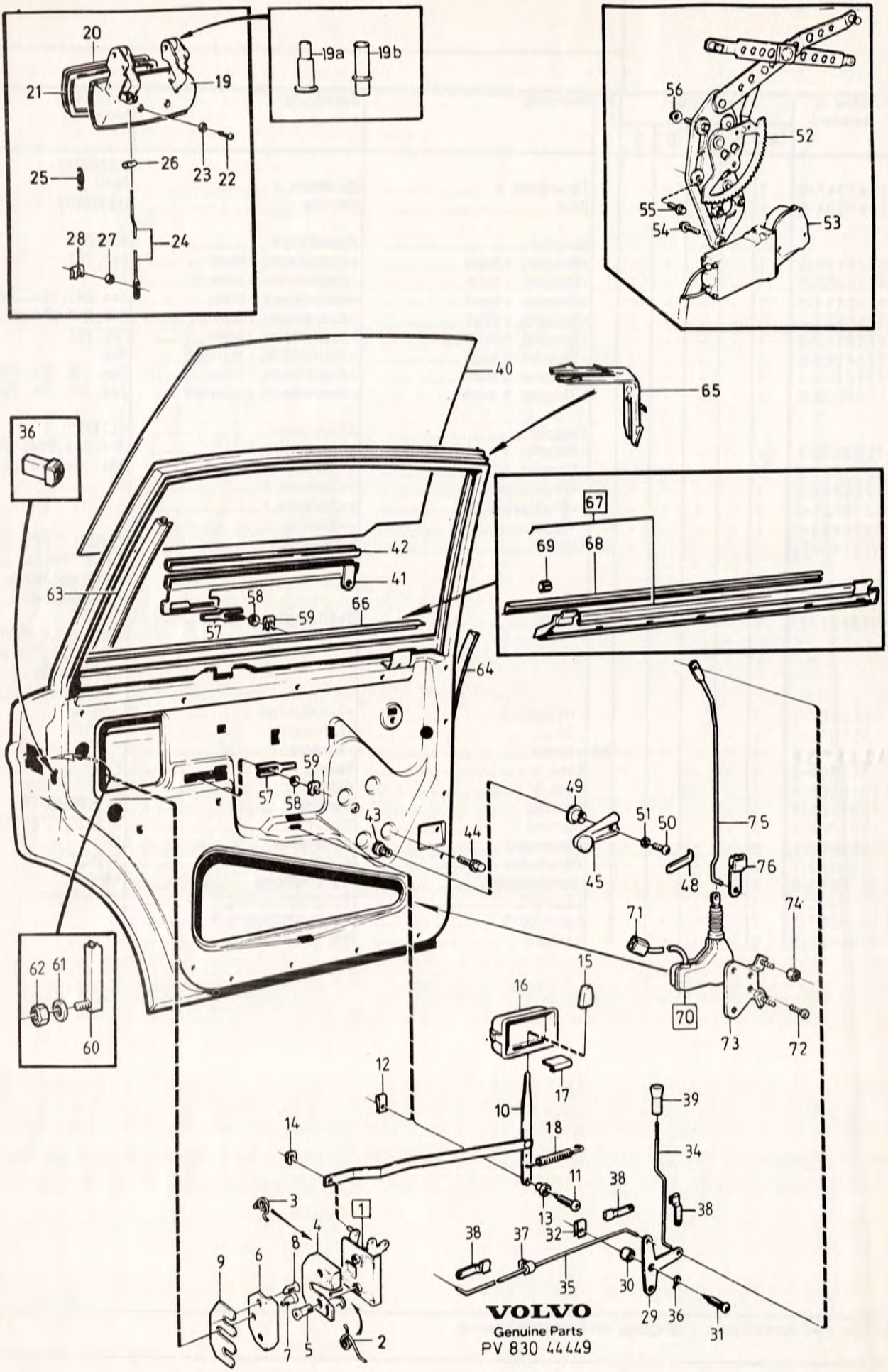
20
21
19
25
26
23
22
24
28
27
19a
19b
56
52
55
54
53
40
65
36
67
69
68
42
41
63
58
57
59
66
64
49
51
50
75
44
45
48
76
71
74
62
61
60
15
16
70
73
72
12
17
10
39
14
18
34
11
38
13
38
3
1
4
8
38
37
32
9
6
35
30
29
36
31
7
5
2
VOLVO
Genuine Parts
PV 830 44449

A
B
C
D
E

DÖRRDETALJER BAKDÖRR — TUERTEILE HINTERTUER

Grupp / Gruppe 83

Sida / Seite 1319

Pos	Artikel nr / Artikelnr.	Antal / Anzahl A	B	C	D	E	PS	Benämning	Bezeichnung	Anmärkning / Anmerkung	SR
		-	-	-	-	-		Skraplist	Abstreifleiste	ALTER 2.	
67	1255833-4	1	-	-	-	-		•Skraplist, v	•Abstreifleiste, l		2
	1255834-2	1	-	-	-	-		•Skraplist, h	•Abstreifleiste, r		2
68	1255837-5	1	-	-	-	-		••Prydnadslist	••Zierleiste	(1255838)	2
69	1304495-3	7	-	-	-	-		••Clips	••Klemme		2
70	*(1315177)*	2	-	-	-	-	SP	Elmotor	Elektromotor	2) REPL 1 PCS 1380298-8 1 PCS 1255758-3, 1 PCS 968380-6, 1 PCS 946640-0.	2
71	1212857-5	1	-	-	-	-		•Hylsisolator	•Steckbuchse	(966155)	2
72	956078-0	4	-	-	-	-		•Skruv	•Schraube		2
73	1255758-3	2	-	-	-	-		•Konsol	•Konsole		3
74	965483-1	4	-	-	-	-		Flänsmutter	Bundmutter	2)	2
75	1255768-2	1	-	-	-	-		Länk, v	Gelenk, l	2)	3
	1255769-0	1	-	-	-	-		Länk, h	Gelenk, r	2)	3
☆ 76	6848358-5	2	-	-	-	-		Klamma	Klemme	(676995)	3

2) Bilar med centrallåsning. / Fahrzeuge mit Zentralverriegelung.

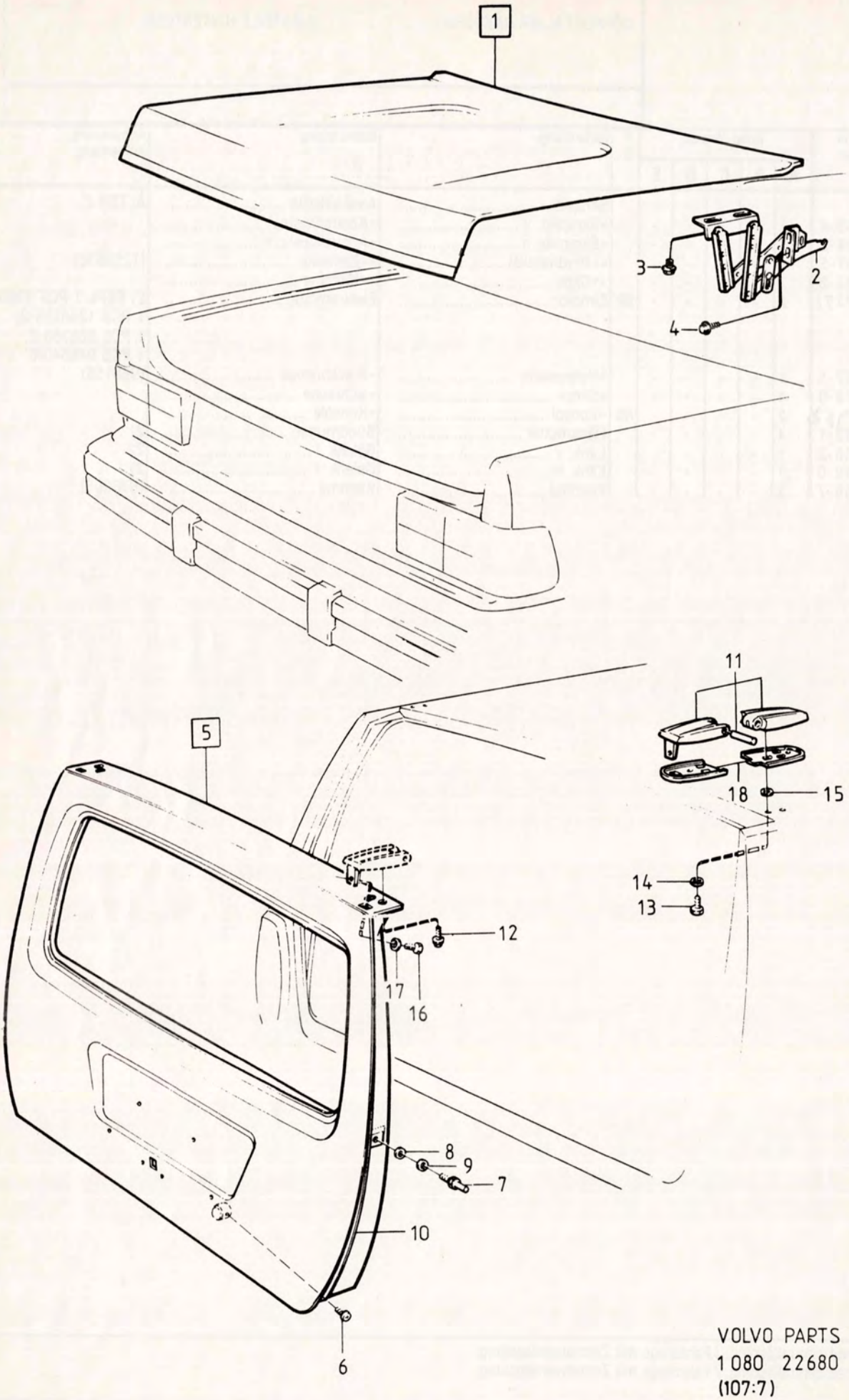

VOLVO PARTS
1 080 22680
(107:7)

A B C D E

BAKLUCKA HECKKLAPPE

Grupp Gruppe 83

Sida Seite 1321

Pos	Artikel nr Artikelnr.	Antal / Anzahl A	B	C	D	E	PS	Benämning	Bezeichnung	Anmärkning Anmerkung	SR
1	1304143-9	1	-	-	-	-		Baklucka	Heckklappe	2DRS, 4DRS (1246410)	2
2	1246471-5	1	-	-	-	-		Gångjärn, v	Scharnier, l	(1246419)	3
	1246472-3	1	-	-	-	-		Gångjärn, h	Scharnier, r	(1246420)	3
3	967411-0	4	-	-	-	-		Flänsskruv	Flanschschraube		2
4	946440-5	6	-	-	-	-		Flänsskruv	Flanschschraube		2
5	*(1203555)*	1	-	-	-	-	SP	Baklucka	Heckklappe	5DRS -1979. REPL 1 PCS 1315912-4, 1 PCS 1254116-5, 1 PCS 1355535-4, 1 PCS 1315408-3, 1 PCS 1334865-1, 1 PCS 956073-1.	2
	1315912-4	1	-	-	-	-		Baklucka	Heckklappe	5DRS 1980- (1255710)	2
6	940102-7	1	-	-	-	-		• Skruv Låscylinder	• Schraube Schliesszylinder		2
7	1203558-0	2	-	-	-	-		• Skruv	• Schraube		3
8	955894-1	2	-	-	-	-		• Bricka	• Scheibe		2
9	941907-8	2	-	-	-	-		• Fjäderbricka	• Federscheibe		2
10	678760-0	1	-	-	-	-		• Hållare, v	• Halter, l		3
	678761-8	1	-	-	-	-		• Hållare, h	• Halter, r		3
11		-	-	-	-	-		Gångjärn	Scharnier	SEE 83 • 1325	
12	946440-5	2	-	-	-	-		Flänsskruv	Flanschschraube		2
13	955295-1	4	-	-	-	-		Skruv	Schraube		2
14	976944-9	4	-	-	-	-		Bricka	Scheibe	(960141)	2
15	120265-4	2	-	-	-	-		Bricka	Scheibe		2
16	956110-1	2	-	-	-	-		Skruv	Schraube		2
17	941907-8	2	-	-	-	-		Fjäderbricka	Federscheibe		2
18		-	-	-	-	-		Underlägg	Unterlegring	SEE 83 • 1325	

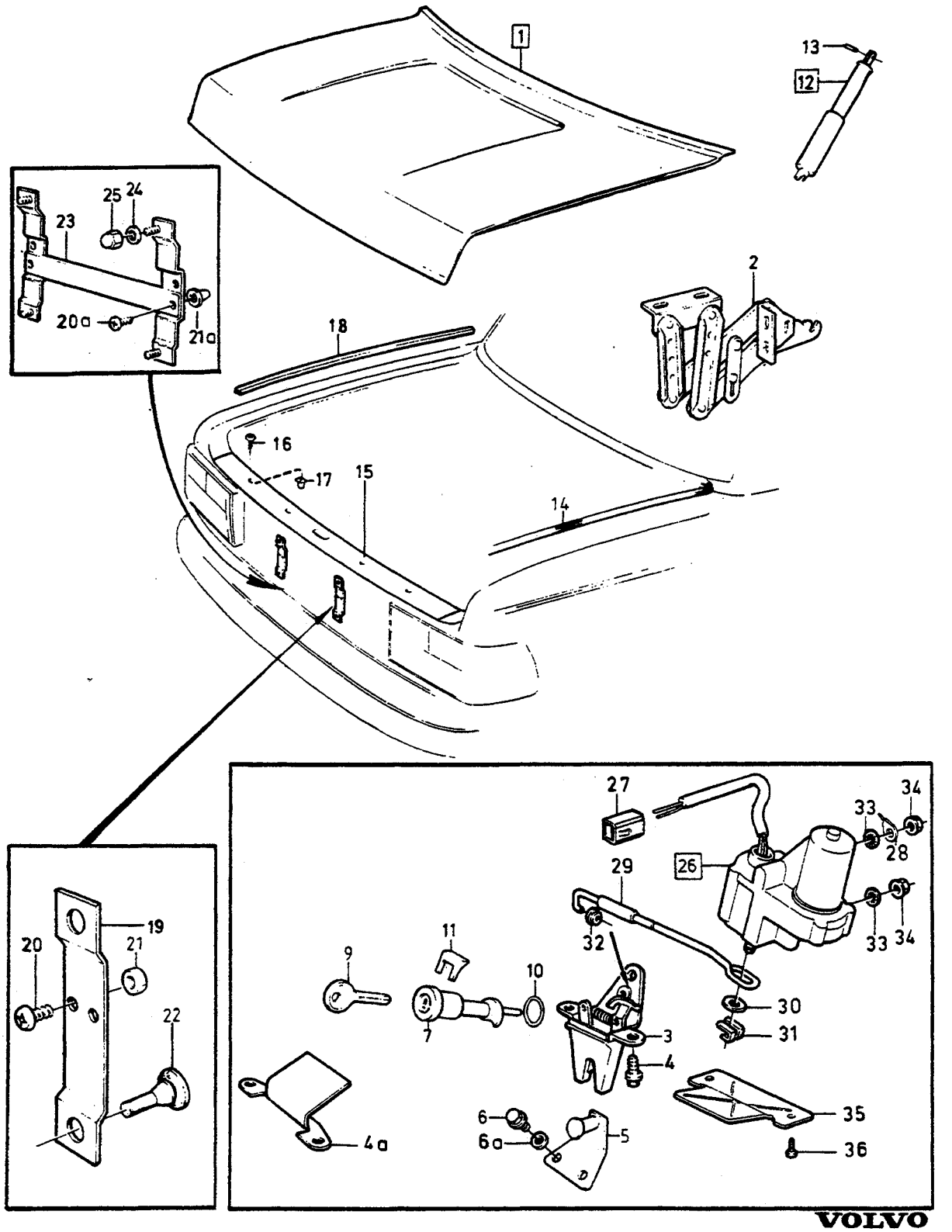

VOLVO
Genuine Parts
LV 830 44458

A
B
C
D
E

DETALJER BAKLUCKA — EINZELTEILE, HECKKLAPPE

Grupp / Gruppe 83

Sida / Seite 1323

2 DRS, 4 DRS

Pos	Artikel nr / Artikelnr.	Antal / Anzahl A	B	C	D	E	PS	Benämning	Bezeichnung	Anmärkning / Anmerkung	SR
1		-	-	-	-	-		Baklucka	Heckklappe	SEE 83•1321	
2		-	-	-	-	-		Gångjärn	Scharnier	SEE 83•1321	
3	1247492-0	1	-	-	-	-		Lås	Schloss	(1246422)	2
4	965175-3	3	-	-	-	-		Flänsskruv	Flanschschraube		2
4a	1247491-2	1	-	-	-	-		Skyddsplåt	Schutzblech		3
5	1246435-0	1	-	-	-	-		Låsbygel	Sperrklinke		2
6	945358-0	2	-	-	-	-		Flänsskruv	Flanschschraube		2
6a	955893-3	2	-	-	-	-		Bricka	Scheibe		2
7		1	-	-	-	-		Låssats	Schlossteilsatz	SEE 83•1333	
9	1213202-3	X	-	-	-	-		Nyckelämne	Schlusselrohling		2
☆ 10	3536509-7	1	-	-	-	-		Packning	Dichtung	(1355535)(1254115)	2
11	1254114-0	1	-	-	-	-		Clips	Klemme	REPL 1 PCS 1315408-3, 1 PCS 1334865-1, 1 PCS 946451-2.	3
12	1254057-1	2	-	-	-	-		Fjäder	Feder		3
13	951986-9	2	-	-	-	-		•Rörpinne	•Spannstift		2
14	1246650-4	1	-	-	-	-		Tätningslist	Dichtleiste		2
15	1246750-2	1	-	-	-	-		Tröskelskoning	Schwellenbesatz		3
16	972279-4	6	-	-	-	-		Skruv	Schraube	(1246841)	2
17	1304008-4	2	-	-	-	-		Mutter, svart	Mutter, schwarz	(1246840)	3
18	679754-2	X	-	-	-	-		Kantskyddslist	Schonleiste	LG 1440	2
19	*(679377)*	2	-	-	-	-	SP	Nummerplåthållare	Kennzeichenhalter	2x720mm (USA)(CDN). REPL 1 PCS 1304187-6, 4 PCS 960139-4, 4 PCS 948685-3.	2
20	956092-1	2	-	-	-	-		Skruv	Schraube	(USA)(CDN)	2
20a	965396-5	4	-	-	-	-		Skruv	Schraube	(USA)(CDN)	2
21	945407-5	2	-	-	-	-		Flänsmutter	Bundmutter	(USA)(CDN)	2
21a	*1312218*	4	-	-	-	-	NS	Clips	Klemme	(USA)(CDN)	
22	676911-1	4	-	-	-	-		Gummiknapp	Gummiknopf	(USA)(CDN)	2
23	1304187-6	1	-	-	-	-		Nummerplåthållare	Kennzeichenhalter	(USA)(CDN)	2
24	960139-4	4	-	-	-	-		Bricka	Scheibe	(USA)(CDN)	2
25	948685-3	4	-	-	-	-		Mutter	Mutter	(USA)(CDN)	2
26	1304440-9	1	-	-	-	-		Motor	Motor	1)	3
27	1212857-5	1	-	-	-	-		•Hylsisolator	•Steckbuchse	(947781)	2
28	956946-8	1	-	-	-	-		•Ledningssko	•Kabelschuh		1
29	1304776-6	1	-	-	-	-		Länk	Gelenk	1)	2
30	945773-0	1	-	-	-	-		Bricka	Scheibe	1)	2
31	94641-8	1	-	-	-	-		Låsbricka	Sicherungsscheibe	1)	2
32	1304875-6	1	-	-	-	-		Bussning	Buchse	1)	3
33	955946-9	1	-	-	-	-		Låsbricka	Sicherungsscheibe	1)	2
34	965483-1	2	-	-	-	-		Flänsmutter	Bundmutter	1)	2
35	1304775-8	1	-	-	-	-		Skyddsplåt	Schutzblech	1)	2
36	972015-2	2	-	-	-	-		Skruv	Schraube	1) (948460)	2

1) Bilar med centrallåsning. / Fahrzeuge mit Zentralverriegelung.

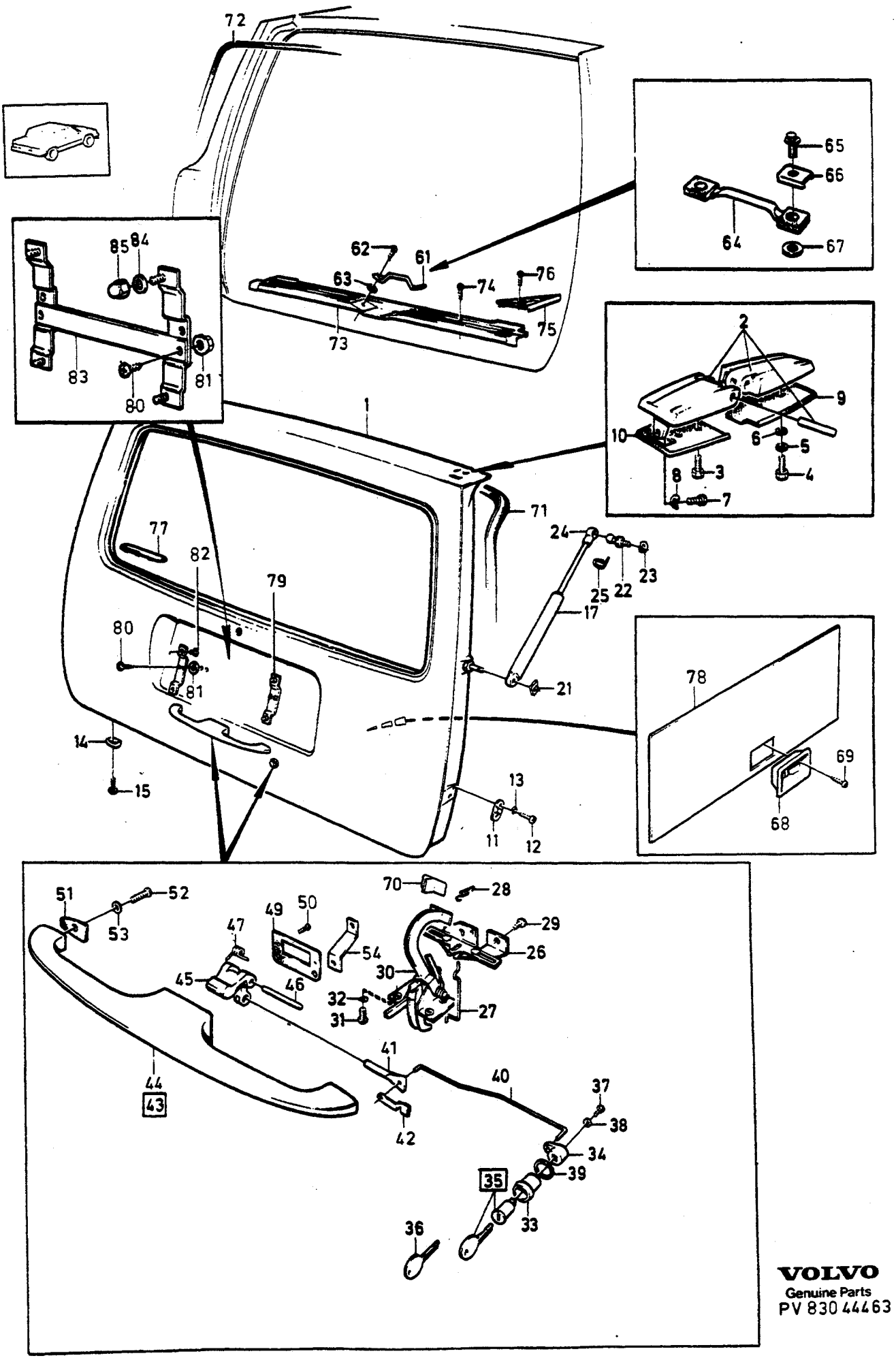

VOLVO
Genuine Parts
PV 830 44463

A B C D E

DETALJER BAKLUCKA — EINZELTEILE, HECKKLAPPE

Grupp Gruppe 83

Sida Seite 1325

5DRS -1979.

Pos	Artikel nr Artikelnr.	Antal / Anzahl A	B	C	D	E	PS	Benämning	Bezeichnung	Anmärkning Anmerkung	SR
1		-	-	-	-	-		Baklucka	Heckklappe	SEE 83•1321	
2	1315597-3	1	-	-	-	-		Gångjärn, v	Scharnier, l		3
	1315598-1	1	-	-	-	-		Gångjärn, h	Scharnier, r		3
3	946440-5	2	-	-	-	-		Flänsskruv	Flanschschraube		2
4	955295-1	4	-	-	-	-		Skruv	Schraube		2
5	976944-9	4	-	-	-	-		Bricka	Scheibe	(960141)	2
6	120265-4	2	-	-	-	-		Bricka	Scheibe		2
7	956110-1	2	-	-	-	-		Skruv	Schraube		2
8	941907-8	2	-	-	-	-		Fjäderbricka	Federscheibe		2
9	1315847-2	1	-	-	-	-		Underlägg, v	Unterlegring, l		3
	1315848-0	1	-	-	-	-		Underlägg, h	Unterlegring, r		3
10	1315836-5	1	-	-	-	-		Underlägg, v	Unterlegring, l		3
	1315837-3	1	-	-	-	-		Underlägg, h	Unterlegring, r		3
11	1315032-1	2	-	-	-	-		Styrning	Fuhrung	(677805)	3
12	956076-4	4	-	-	-	-		Skruv	Schraube		2
13	941905-2	4	-	-	-	-		Fjäderbricka	Federscheibe		2
14	1203681-0	2	-	-	-	-		Styrning	Fuhrung		3
15	969278-1	2	-	-	-	-		Sextandhålskruv	Sechszahn-hohlschraube	(955138)	2
17	1254916-8	2	-	-	-	-		Gasfjäder	Gasfeder		3
21	942915-0	2	-	-	-	-		Säkringsbygel	Sicherungsbugel		2
22	942575-2	2	-	-	-	-		Kulbult	Kugelbolzen		3
23	120096-3	2	-	-	-	-		Bricka	Scheibe		2
24	959090-2	2	-	-	-	-		Kulskål	Kugelschale		2
25	959095-1	2	-	-	-	-		Säkringsbygel	Sicherungsbugel		2
26	682362-9	1	-	-	-	-		Fäste	Halterung		3
27	682364-5	1	-	-	-	-		Länk	Gelenk		3
28	682365-2	1	-	-	-	-		Fjäder	Feder		3
29	969278-1	2	-	-	-	-		Sextandhålskruv	Sechszahn-hohlschraube	(955138)	2
30	*(1315024)*	1	-	-	-	-	SP	Lås	Schloss	REPL 1 PCS 1315916-5, 1 PCS 1315914-0	2
31	956091-3	4	-	-	-	-		Skruv	Schraube		2
32	941906-0	4	-	-	-	-		Fjäderbricka	Federscheibe		2
		-	-	-	-	-		Lås	Schloss		
33	1213269-2	1	-	-	-	-		•Hylsa	•Hulse		2
34	1213154-6	1	-	-	-	-		•Excenterbricka	•Exzenterscheibe		2
35		1	-	-	-	-		•Låssats	•Schlossteilsatz	SEE 83•1333	
36	1213202-3	X	-	-	-	-		•Nyckelämne	•Schlusselrohling		2
37	956060-8	1	-	-	-	-		•Skruv	•Schraube		2
38	955945-1	1	-	-	-	-		•Låsbricka	•Sicherungsscheibe		2
39	655532-0	1	-	-	-	-		•Gummiläpp	•Gummilippe		2
40	678525-7	1	-	-	-	-		•Länk	•Gelenk		3
41	1246561-3	1	-	-	-	-		Tapp	Zapfen	(678524)	4
☆ 42	6848358-5	1	-	-	-	-		Klamma	Klemme	(1304766)(676995)	3
43		1	-	-	-	-	NS	Handtag komplett	Griff komplett		
44	1202458-4	1	-	-	-	-		•Handtag	•Griff		3
45	679862-3	1	-	-	-	-		•Upptryckare	•Aufstosser		3
46	675483-2	1	-	-	-	-		•Axel	•Welle		2
47	675482-4	1	-	-	-	-		•Fjäder	•Feder		2
49	1254511-7	1	-	-	-	-		•Packning	•Dichtung		2
50	956149-9	2	-	-	-	-		•Skruv	•Schraube		2
51	1254512-5	2	-	-	-	-		Packning	Dichtung		2
52	956094-7	4	-	-	-	-		Krysskruv	Kreuzschlitzschraube		2
53	955948-5	4	-	-	-	-		Låsbricka	Sicherungsscheibe		2
54	687258-4	1	-	-	-	-		Stag	Strebe		3
61		1	-	-	-	-		Låsbygel	Sperrklinke	1) REPL 1315010-7	
62	956096-2	2	-	-	-	-		Skruv	Schraube	1)	2
63	960140-2	-	-	-	-	-		Bricka	Scheibe	1)	2
64	1315010-7	1	-	-	-	-		Låsbygel	Sperrklinke		3
65	946934-7	2	-	-	-	-		Flänsskruv	Flanschschraube		2

1) Endast bilar med ett tidigt produktionsutförande. / Nur Fahrzeuge mit einer frühen Produktionsausführung.

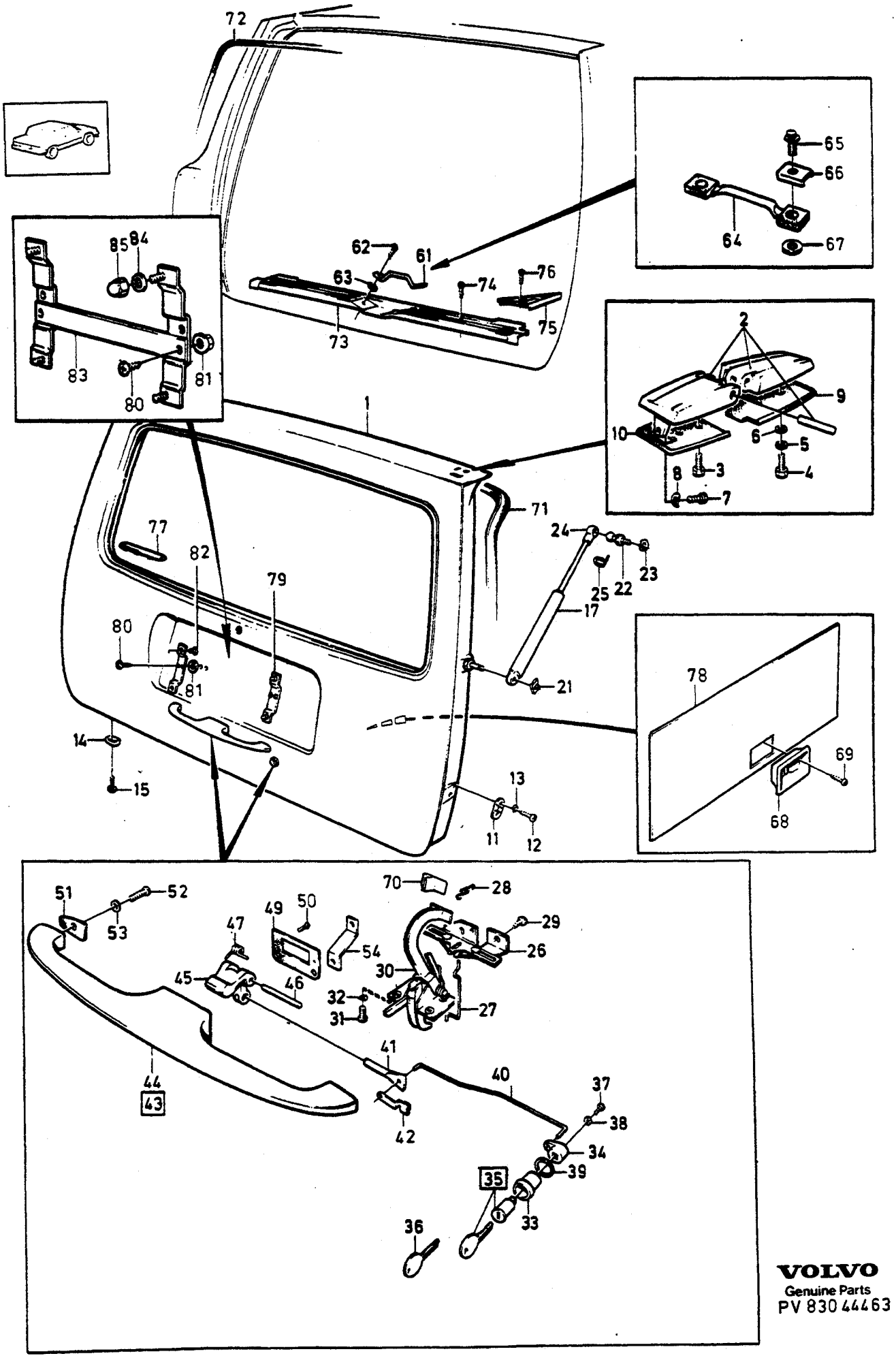

VOLVO
Genuine Parts
PV 830 44463

A
B
C
D
E

DETALJER BAKLUCKA — EINZELTEILE, HECKKLAPPE

5DRS -1979.

Grupp / Gruppe 83

Sida / Seite 1327

Pos	Artikel nr / Artikelnr.	Antal / Anzahl A	B	C	D	E	PS	Benämning	Bezeichnung	Anmärkning / Anmerkung	SR
66	1315033-9	2	-	-	-	-		Distansbricka	Abstandscheibe		2
67	976944-9	2	-	-	-	-		Bricka	Scheibe	(960141) ALTER.	2
68	678380-7	1	-	-	-	-		Styrkåpa, svart	Fuhrungshaube, schwarz		3
	1246122-4	1	-	-	-	-		Styrkåpa, blå	Fuhrungshaube, blau		3
	1246121-6	1	-	-	-	-		Styrkåpa, beige	Fuhrungshaube, beige		3
	1246120-8	1	-	-	-	-		Styrkåpa, grå	Fuhrungshaube, grau		3
	1246119-0	1	-	-	-	-		Styrkåpa, brun	Fuhrungshaube, braun		3
69	969473-8	2	-	-	-	-		Sextandhålskruv	Sechszahn-hohlschraube	(955137)	2
70	678506-7	1	-	-	-	-		Handtag, svart	Griff, schwarz		3
	1246117-4	1	-	-	-	-		Handtag, blå	Griff, blau		3
	1246116-6	1	-	-	-	-		Handtag, beige	Griff, beige		3
	1246115-8	1	-	-	-	-		Handtag, grå	Griff, grau		3
	1246114-1	1	-	-	-	-		Handtag, brun	Griff, braun		3
71	1372058-6	1	-	-	-	-		Tätningslist	Dichtleiste		2
72	699856-1	X	-	-	-	-		Kantskyddslist svart	Schonleiste schwarz	2) LG 2700 (672172)	2
73	678236-1	1	-	-	-	-		Tröskelplåt	Trittleiste		3
74	955154-0	4	-	-	-	-		Skruv	Schraube		2
75	679146-1	1	-	-	-	-		Täckplåt, v	Abdeckblech, l		3
	679147-9	1	-	-	-	-		Täckplåt, h	Abdeckblech, r		3
76	955154-0	2	-	-	-	-		Skruv	Schraube		2
77	681206-9	2	-	-	-	-		Plugg	Stopfen		3
78		-	-	-	-	-		Panel	Paneel	SEE 85-1411	
79	*(679377)*	2	-	-	-	-	SP	Nummerplåthållare	Kennzeichenhalter	(USA)(CDN) REPL 1 PCS 1304187-6, 4 PCS 960139-4, 4 PCS 948685-3.	3
80	956092-1	2	-	-	-	-		Skruv	Schraube	(USA)(CDN)	2
81	945407-5	2	-	-	-	-		Flänsmutter	Bundmutter	(USA)(CDN)	2
82	676911-1	2	-	-	-	-		Gummiknapp	Gummiknopf	(USA)(CDN)	2
83	1304187-6	1	-	-	-	-		Nummerplåthållare	Kennzeichenhalter	(USA)(CDN)	2
84	960139-4	4	-	-	-	-		Bricka	Scheibe	(USA)(CDN)	2
85	948685-3	4	-	-	-	-		Mutter	Mutter	(USA)(CDN)	2

2) Reservdelsutförande. / Ersatzteilausführung.

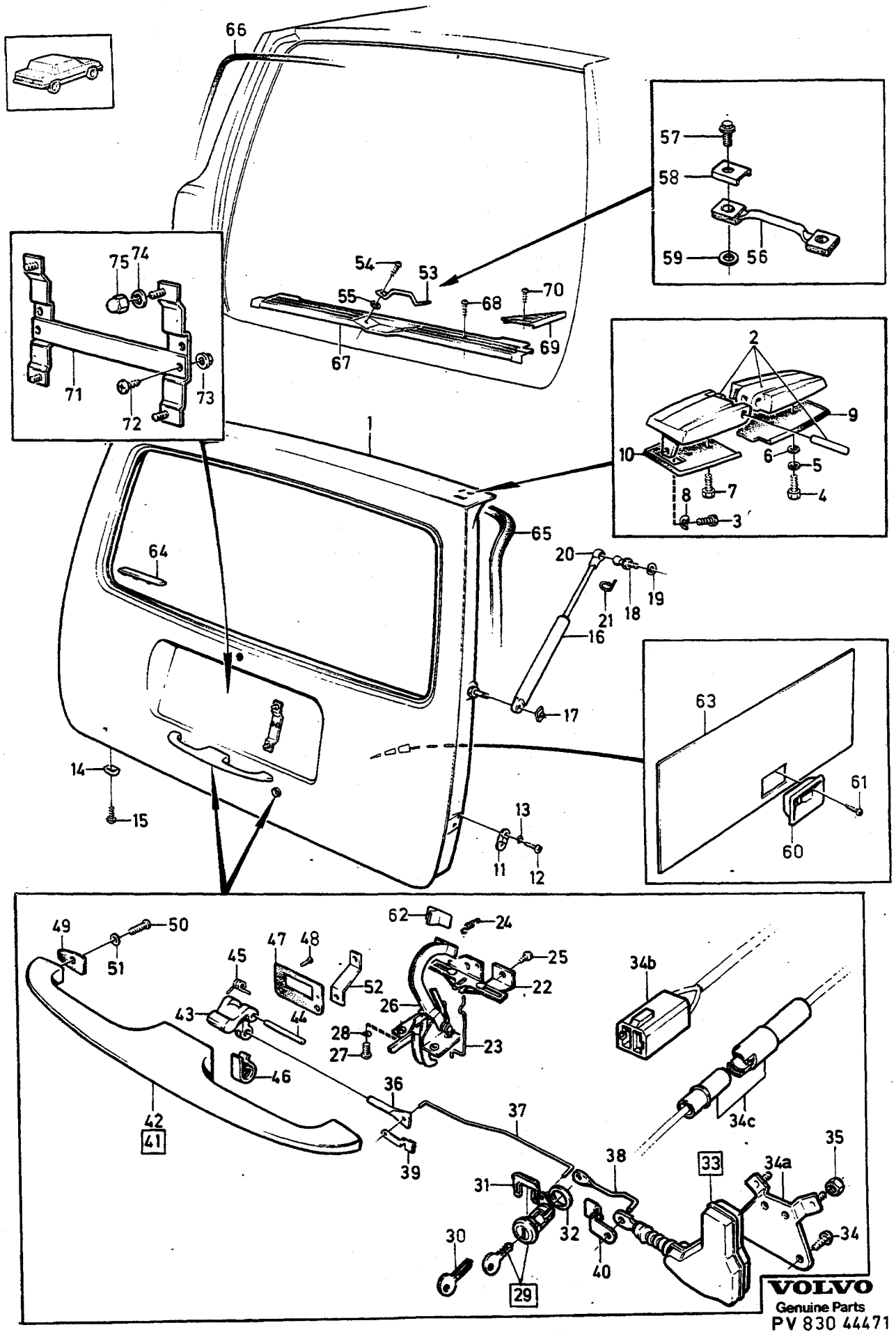
66
57
58
59
56
54
53
55
68
70
69
67
75
74
71
72
73
2
9
10
6
5
8
7
4
3
1
65
64
20
21
18
19
16
17
63
61
60
14
15
13
11
12
49
50
51
62
24
47
48
45
25
52
22
43
44
26
28
27
23
34b
46
36
37
34c
42
41
39
38
35
33
34a
31
32
34
30
40
29
VOLVO
Genuine Parts
PV 830 44471

A
B
C
D
E

DETALJER BAKLUCKA — EINZELTEILE, HECKKLAPPE

Grupp / Gruppe 83

Sida / Seite 1329

5DRS 1980-

Pos	Artikel nr / Artikelnr.	Antal / Anzahl A	B	C	D	E	PS	Benämning	Bezeichnung	Anmärkning / Anmerkung	SR
1		-	-	-	-	-		Baklucka	Heckklappe	SEE 83-1321	
2	1315597-3	1	-	-	-	-		Gångjärn, v	Scharnier, l		3
	1315598-1	1	-	-	-	-		Gångjärn, h	Scharnier, r		3
3	946440-5	2	-	-	-	-		Flänsskruv	Flanschschraube		2
4	955295-1	4	-	-	-	-		Skruv	Schraube		2
5	976944-9	4	-	-	-	-		Bricka	Scheibe	(960141)	2
6	120265-4	2	-	-	-	-		Bricka	Scheibe		2
7	956110-1	2	-	-	-	-		Skruv	Schraube		2
8	941907-8	2	-	-	-	-		Fjäderbricka	Federscheibe		2
9	1315847-2	1	-	-	-	-		Underlägg, v	Unterlegring, l	(679609)	3
	1315848-0	1	-	-	-	-		Underlägg, h	Unterlegring, r	(679610)	3
10	1315836-5	1	-	-	-	-		Underlägg, v	Unterlegring, l	(679607)	3
	1315837-3	1	-	-	-	-		Underlägg, h	Unterlegring, r	(679608)	3
11	1315032-1	2	-	-	-	-		Styrning	Fuhrung	(677805)	3
12	956076-4	4	-	-	-	-		Skruv	Schraube		2
13	941905-2	4	-	-	-	-		Fjäderbricka	Federscheibe		2
14	1203681-0	2	-	-	-	-		Styrning	Fuhrung		3
15	969278-1	2	-	-	-	-		Sextandhålskruv	Sechszahn-hohlschraube	(955138)	2
16	1254916-8	2	-	-	-	-		Gasfjäder	Gasfeder		3
17	942915-0	2	-	-	-	-		Säkringsbygel	Sicherungsbugel		2
18	942575-2	2	-	-	-	-		Kulbult	Kugelbolzen		3
19	120096-3	2	-	-	-	-		Bricka	Scheibe		2
20	959090-2	2	-	-	-	-		Kulskål	Kugelschale		2
21	959095-1	2	-	-	-	-		Säkringsbygel	Sicherungsbugel		2
22	682362-9	1	-	-	-	-		Fäste	Halterung		3
23	682364-5	1	-	-	-	-		Länk	Gelenk		3
24	682365-2	1	-	-	-	-		Fjäder	Feder		3
25	969278-1	2	-	-	-	-		Sextandhålskruv	Sechszahn-hohlschraube	(955138)	2
26	*(1315024)*	1	-	-	-	-	SP	Lås	Schloss	REPL 1 PCS 1315916-5, 1 PCS 1315914-0.	2
27	956091-3	4	-	-	-	-		Skruv	Schraube		2
28	941906-0	4	-	-	-	-		Fjäderbricka	Federscheibe		2
29		1	-	-	-	-		Låssats	Schlossteilsatz	SEE 83-1333	
30	1316957-8	X	-	-	-	-		Nyckelämne	Schlusselrohling	(1229181)	2
31	1254114-0	1	-	-	-	-		Clips	Klemme		3
☆ 32	3536509-7	1	-	-	-	-		Packning	Dichtung	(1355535)(124115)	2
33	*(1315177)*	1	-	-	-	-	SP	Elmotor	Elektromotor	1) ALTER, SEE FIG 34b REPL 1 PCS 1380298-8, 1 PCS 1255758-3, 1 PCS 968380-6, 1 PCS 946640-0.	2
	1315455-4	1	-	-	-	-		Elmotor	Elektromotor	1) ALTER, SEE FIG 34c	3
34	956078-0	2	-	-	-	-		• Skruv	• Schraube	M5X16	2
34a		1	-	-	-	-	NS	• Konsol	• Konsole		
34b	1212857-5	1	-	-	-	-		• Hylsisolator	• Steckbuchse	(966155)	2
34c	949584-7	1	-	-	-	-		• Hylsisolator	• Steckdose		2
	949583-9	1	-	-	-	-		• Stiftisolator	• Rundstecker		3
35	965483-1	2	-	-	-	-		Flänsmutter	Bundmutter		2
36	1246561-3	1	-	-	-	-		Tapp	Zapfen	(678524)	4
37	1246381-6	1	-	-	-	-		Länk	Gelenk		3
38	1255770-8	1	-	-	-	-		Länk	Gelenk	1)	3
☆ 39	6848358-5	1	-	-	-	-		Klamma	Klemme	(1304766)(676995)	3
☆ 40	6848358-5	1	-	-	-	-		Klamma	Klemme	1) (1304766)(676995)	3
41		1	-	-	-	-	NS	Handtag komplett	Griff komplett		
42	1202458-4	1	-	-	-	-		• Handtag	• Griff		3
43	679862-3	1	-	-	-	-		• Upptryckare	• Aufstosser		3
44	675483-2	1	-	-	-	-		• Axel	• Welle		2
45	675482-4	1	-	-	-	-		• Fjäder	• Feder		2
46	1304409-4	1	-	-	-	-		• Clips	• Klemme	ALTER	2
47	1254511-7	1	-	-	-	-		• Packning	• Dichtung		2

1) Bilar med centrallåsning. / Fahrzeuge mit Zentralverriegelung.

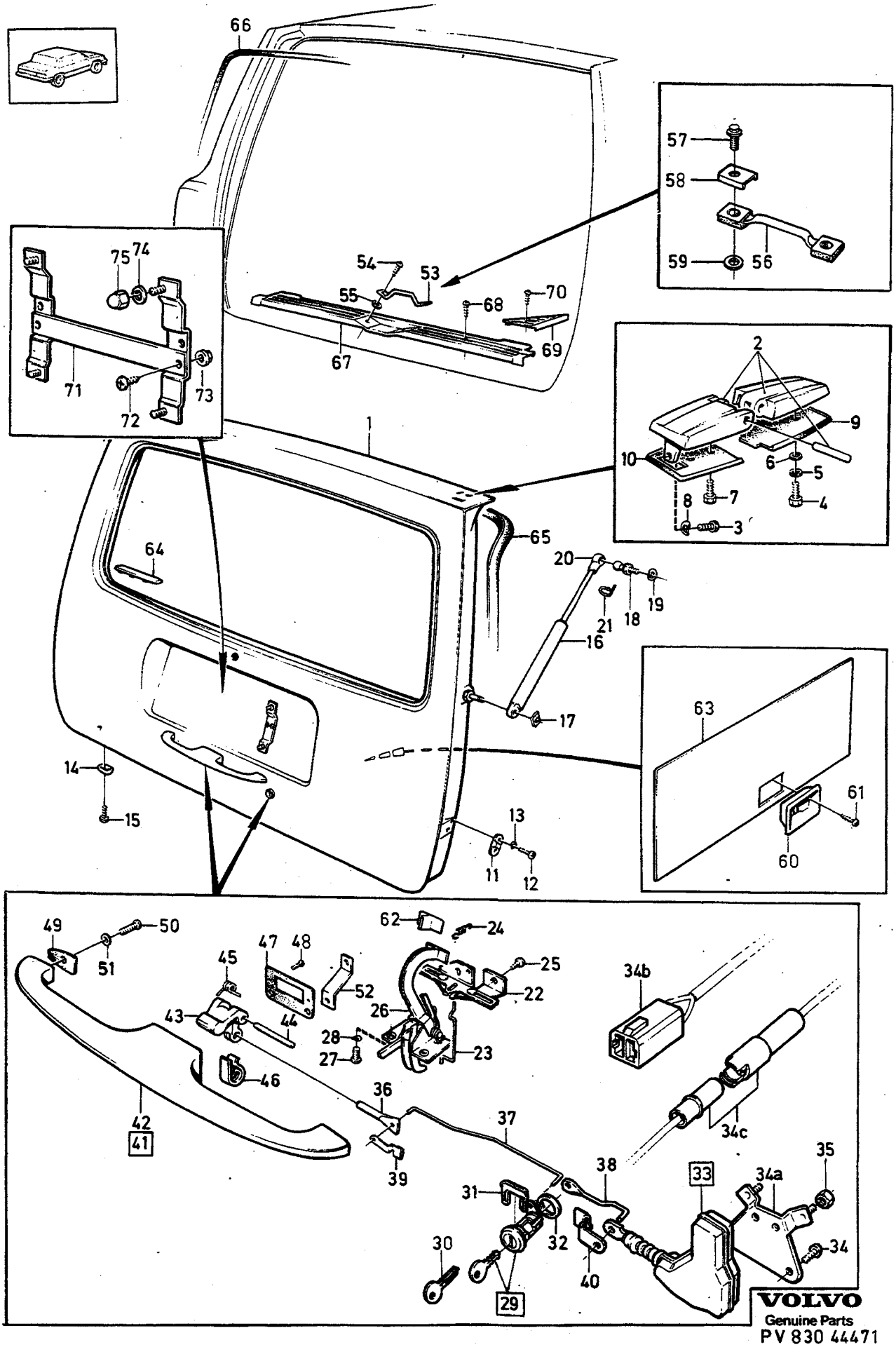

VOLVO
Genuine Parts
PV 830 44471

A B C D E

DETALJER BAKLUCKA — EINZELTEILE, HECKKLAPPE

5DRS 1980-

Grupp Gruppe 83

Sida Seite 1331

Pos	Artikel nr Artikelnr.	Antal / Anzahl A	B	C	D	E	PS	Benämning	Bezeichnung	Anmärkning Anmerkung	SR
48	956149-9	2	-	-	-	-		▪Skruv	▪Schraube		2
49	1254512-5	2	-	-	-	-		Packning	Dichtung		2
50	956094-7	4	-	-	-	-		Krysskruv	Kreuzschlitzschraube		2
51	955948-5	4	-	-	-	-		Låsbricka	Sicherungsscheibe		2
52	687258-4	1	-	-	-	-		Stag	Strebe		3
53		1	-	-	-	-		Låsbygel	Sperrklinke	REPL 1315010-7	
54	956096-2	2	-	-	-	-		Skruv	Schraube		2
55	960140-2	2	-	-	-	-		Bricka	Scheibe		2
56	1315010-7	1	-	-	-	-		Låsbygel	Sperrklinke		3
57	946934-7	2	-	-	-	-		Flänsskruv	Flanschschraube		2
58	1315033-9	2	-	-	-	-		Distansbricka	Abstandscheibe		2
59	976944-9	2	-	-	-	-		Bricka	Scheibe	(960141) ALTER.	2
60	678380-7	1	-	-	-	-		Styrkåpa, svart	Fuhrungshaube, schwarz		3
	1246122-4	1	-	-	-	-		Styrkåpa, blå	Fuhrungshaube, blau		3
	1246121-6	1	-	-	-	-		Styrkåpa, beige	Fuhrungshaube, beige		3
	1246120-8	1	-	-	-	-		Styrkåpa, grå	Fuhrungshaube, grau		3
	1246119-0	1	-	-	-	-		Styrkåpa, brun	Fuhrungshaube, braun		3
61	969473-8	2	-	-	-	-		Sextandhålskruv	Sechszahn-hohlschraube	(955137)	2
62	678506-7	1	-	-	-	-		Handtag, svart	Griff, schwarz		3
	1246117-4	1	-	-	-	-		Handtag, blå	Griff, blau		3
	1246116-6	1	-	-	-	-		Handtag, beige	Griff, beige		3
	1246115-8	1	-	-	-	-		Handtag, grå	Griff, grau		3
	1246114-1	1	-	-	-	-		Handtag, brun	Griff, braun		3
63		-	-	-	-	-		Panel	Paneel	SEE 85▪1411	
64	681206-9	2	-	-	-	-		Plugg	Stopfen		3
65	1372058-6	1	-	-	-	-		Tätningslist	Dichtleiste		2
66	699856-1	X	-	-	-	-		Kantskyddslist svart	Schonleiste schwarz	2) LG 2700 (672172)	2
67	678236-1	1	-	-	-	-		Tröskelplåt	Trittleiste		3
68	955154-0	4	-	-	-	-		Skruv	Schraube		2
69	679146-1	1	-	-	-	-		Täckplåt, v	Abdeckblech, l		3
	679147-9	1	-	-	-	-		Täckplåt, h	Abdeckblech, r		3
70	955154-0	2	-	-	-	-		Skruv	Schraube		2
71	1304187-6	1	-	-	-	-		Nummerplåthållare	Kennzeichenhalter	(USA)(CDN)	2
72	956092-1	2	-	-	-	-		Skruv	Schraube	(USA)(CDN)	2
73	945407-5	2	-	-	-	-		Flänsmutter	Bundmutter	(USA)(CDN)	2
74	960139-4	4	-	-	-	-		Bricka	Scheibe	(USA)(CDN)	2
75	948685-3	4	-	-	-	-		Mutter	Mutter	(USA)(CDN)	2

2) Reservdelsutförande. / Ersatzteilausführung.

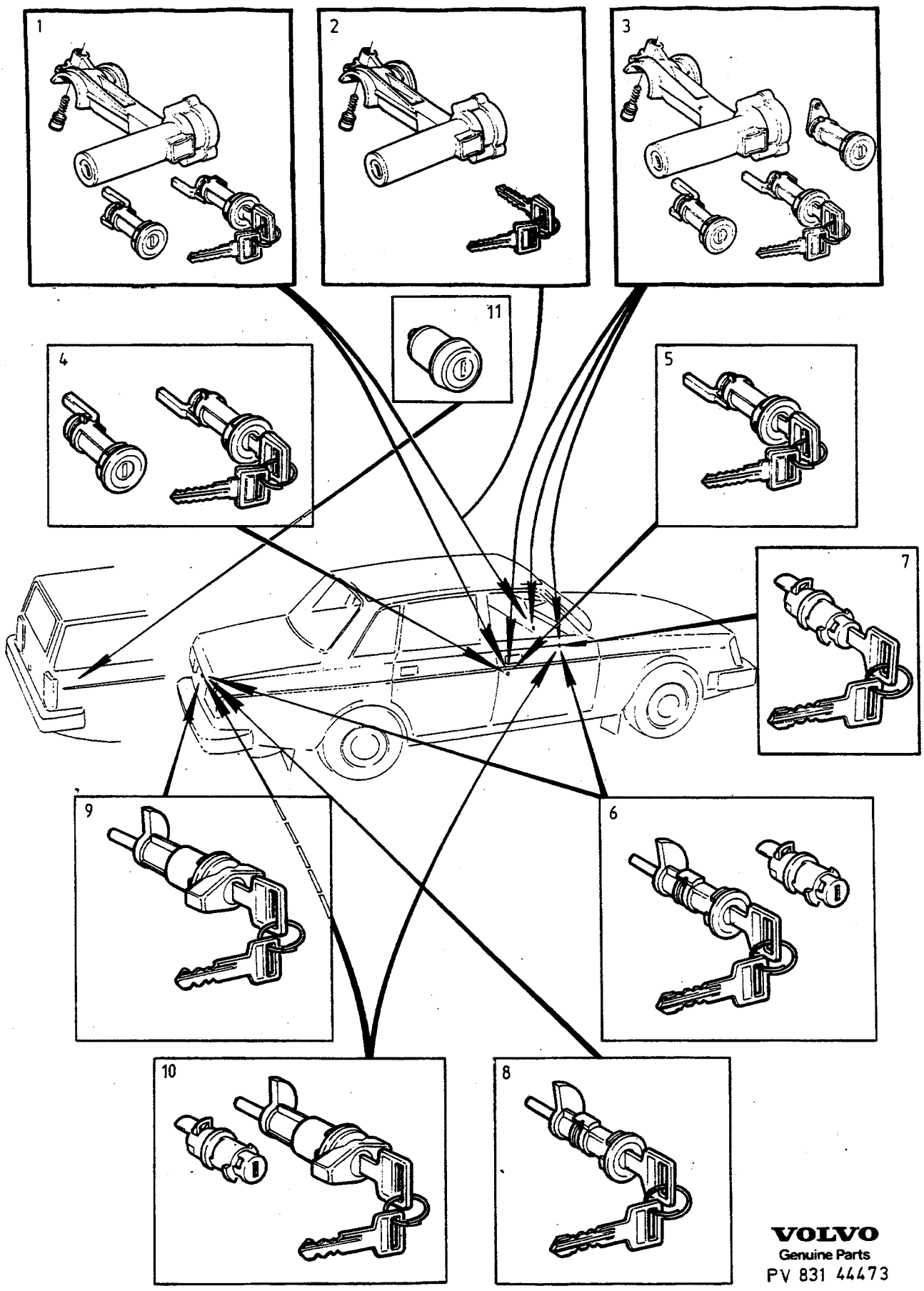

VOLVO
Genuine Parts
PV 831 44473

A
B
C
D
E

LÅSSATSER — SCHLOSSÄTZE

Grupp / Gruppe 83
Sida / Seite 1333

Pos	Artikel nr / Artikelnr.	Antal / Anzahl A	B	C	D	E	PS	Benämning	Bezeichnung	Anmärkning / Anmerkung	SR
1	1246136-4	1	-	-	-	-		Låssats	Schlossteilsatz	-1980 (1229179)	1
		1	-	-	-	-	KN	• Rattlås med startlås	• Lenkschloss mit startschloss		
		1	-	-	-	-	KN	• Dörrcylinder, v	• Turzylinder, l		
		1	-	-	-	-	KN	• Dörrcylinder, h	• Turzylinder, r		
		2	-	-	-	-	KN	• Nyckel	• Schlussel		
	1205814-5	2	-	-	-	-	IK	• Skruv	• Schraube		3
	(1304853)	1	-	-	-	-	SP	Låssats	Schlossteilsatz	1981. REPL 1 PCS 1315150-1, 1 PCS 1273817-5, 2 PCS 956224-0.	3
		1	-	-	-	-	KN	• Rattlås med startlås	• Lenkschloss mit startschloss		
		1	-	-	-	-	KN	• Dörrcylinder, v	• Turzylinder, l		
		1	-	-	-	-	KN	• Dörrcylinder, h	• Turzylinder, r		
		2	-	-	-	-	KN	• Nyckel	• Schlussel		
	1315150-1	1	-	-	-	-		Låssats	Schlossteilsatz	1982- (1304853)	2
		1	-	-	-	-	KN	• Rattlås med startlås	• Lenkschloss mit startschloss		
		1	-	-	-	-	KN	• Dörrcylinder, v	• Turzylinder, l		
		1	-	-	-	-	KN	• Dörrcylinder, h	• Turzylinder, r		
		2	-	-	-	-	KN	• Nyckel	• Schlussel		
	1205814-5	2	-	-	-	-	IK	• Skruv	• Schraube		3
2	1229356-9	1	-	-	-	-		Låssats	Schlossteilsatz	-1980.	2
		1	-	-	-	-	KN	• Rattlås med startlås	• Lenkschloss mit startschloss		
		2	-	-	-	-	KN	• Nyckel	• Schlussel		
	1205814-5	2	-	-	-	-	IK	• Skruv	• Schraube		3
	1315215-2	1	-	-	-	-		Låssats beställd låskombination	Schlossteilsatz bestellte Schlosskomb.	1) -1980.	6
		1	-	-	-	-	KN	• Rattlås med startlås	• Lenkschloss mit startschloss		
		1	-	-	-	-	KN	• Nyckel	• Schlussel		
	1205814-5	2	-	-	-	-	IK	• Skruv	• Schraube		3
	(1304855)	1	-	-	-	-	SP	Låssats	Schlossteilsatz	1981. REPL 1 PCS 1315152-7, 1 PCS 1273817-5, 2 PCS 956224-0.	3
		1	-	-	-	-	KN	• Rattlås med startlås	• Lenkschloss mit startschloss		
		2	-	-	-	-	KN	• Nyckel	• Schlussel		
	1315152-7	1	-	-	-	-		Låssats	Schlossteilsatz	1982-	2
		1	-	-	-	-	KN	• Rattlås med startlås	• Lenkschloss mit startschloss		
		2	-	-	-	-	KN	• Nyckel	• Schlussel		
	1205814-5	2	-	-	-	-	IK	• Skruv	• Schraube		3
	1315211-1	1	-	-	-	-		Låssats beställd låskombination	Schlossteilsatz bestellte Schlosskomb.	1) 1982-	6
		1	-	-	-	-	KN	• Rattlås med startlås	• Lenkschloss mit startschloss		
		1	-	-	-	-	KN	• Nyckel	• Schlussel		
	1205814-5	2	-	-	-	-	IK	• Skruv	• Schraube		3
3	1255712-0	1	-	-	-	-		Låssats	Schlossteilsatz	5DRS 1980.	2
		1	-	-	-	-	KN	• Rattlås med startlås	• Lenkschloss mit startschloss		
		1	-	-	-	-	KN	• Dörrcylinder, v	• Turzylinder, l		
		1	-	-	-	-	KN	• Dörrcylinder, h	• Turzylinder, r		
		1	-	-	-	-	KN	• Låscylinder , ... Baklucka	• Schliesszylinder , ... Heckklappe		
		2	-	-	-	-	KN	• Nyckel	• Schlussel		

1) Låssatsen beställes på separat order varvid låskombinations numret och bilens chassie nummer skall uppges. / Der Schloss-satz ist separat zu bestellen, wobei die Nummer der Schlosskombination und die Fahrgestellnummer des Fahrzeugs angegeben werden müssen.

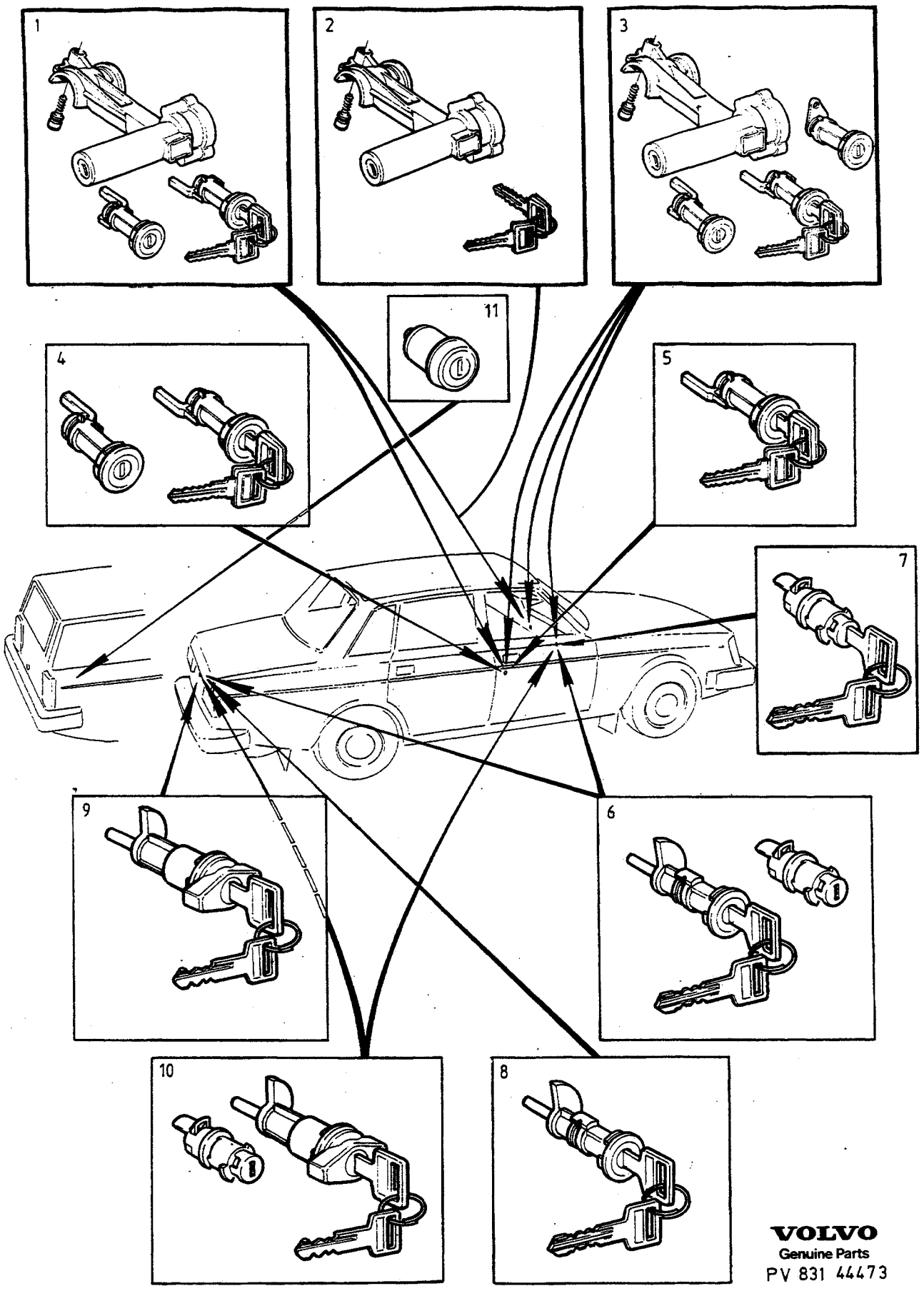

VOLVO
Genuine Parts
PV 831 44473

A B C D E

LÅSSATSER SCHLOSSSÄTZE

Grupp Gruppe 83

Sida Seite 1335

Pos	Artikel nr Artikelnr.	Antal / Anzahl A	B	C	D	E	PS	Benämning	Bezeichnung	Anmärkning Anmerkung	SR
	1205814-5	2	-	-	-	-	IK	•Skruv	•Schraube		3
	(1304854)	1	-	-	-	-	SP	Låssats	Schlossteilsatz	5DRS 1981. REPL 1 PCS 1315151-9, 1 PCS 1273817-5, 2 PCS 956224-0.	3
		1	-	-	-	-	KN	•Rattlås med startlås	•Lenkschloss mit startschloss		
		1	-	-	-	-	KN	•Dörrcylinder, v	•Turzylinder, l		
		1	-	-	-	-	KN	•Dörrcylinder, h	•Turzylinder, r		
		1	-	-	-	-	KN	•Låscylinder , Baklucka	•Schliesszylinder , Heckklappe		
	1315151-9	1	-	-	-	-		Låssats	Schlossteilsatz	5DRS 1982-	2
		1	-	-	-	-	KN	•Rattlås med startlås	•Lenkschloss mit startschloss		
		1	-	-	-	-	KN	•Dörrcylinder, v	•Turzylinder, l		
		1	-	-	-	-	KN	•Dörrcylinder, h	•Turzylinder, r		
		1	-	-	-	-	KN	•Låscylinder , Baklucka	•Schliesszylinder , Heckklappe		
		2	-	-	-	-	KN	•Nyckel	•Schlussel		
	1205814-5	2	-	-	-	-	IK	•Skruv	•Schraube		3
4	1382354-7	1	-	-	-	-		Låssats	Schlossteilsatz	(1229223)	2
		1	-	-	-	-	KN	•Dörrcylinder, v	•Turzylinder, l		
		1	-	-	-	-	KN	•Dörrcylinder, h	•Turzylinder, r		
		2	-	-	-	-	KN	•Nyckel	•Schlussel		
5	1382348-9	1	-	-	-	-		Låssats	Schlossteilsatz	(1229225)	2
		1	-	-	-	-	KN	•Dörrcylinder, v	•Turzylinder, l		
		2	-	-	-	-	KN	•Nyckel	•Schlussel		
	1382349-7	1	-	-	-	-		Låssats beställd låskombination	Schlossteilsatz bestellte Schlosskomb.	1)	6
		1	-	-	-	-	KN	•Dörrcylinder, v	•Turzylinder, l		
		1	-	-	-	-	KN	•Nyckel	•Schlussel		
	1382355-4	1	-	-	-	-		Låssats	Schlossteilsatz	(1229226)	2
		1	-	-	-	-	KN	•Dörrcylinder, h	•Turzylinder, r		
		2	-	-	-	-	KN	•Nyckel	•Schlussel		
	1382351-3	1	-	-	-	-		Låssats beställd låskombination	Schlossteilsatz bestellte Schlosskomb.	1)	6
		1	-	-	-	-	KN	•Dörrcylinder, h	•Turzylinder, r		
		1	-	-	-	-	KN	•Nyckel	•Schlussel		
6	1246460-8	1	-	-	-	-		Låssats	Schlossteilsatz	-1980 2DRS, 4DRS.	2
		1	-	-	-	-	KN	•Låscylinder , Baklucka	•Schliesszylinder , Heckklappe		
		1	-	-	-	-	KN	•Låscylinder , Handskfack	•Schliesszylinder , Ablagefach		
		2	-	-	-	-	KN	•Nyckel	•Schlussel		
	1304362	1	-	-	-	-	OP	Låssats	Schlossteilsatz	1981- 2DRS, 4DRS.	3
		1	-	-	-	-	KN	•Låscylinder , Baklucka	•Schliesszylinder , Heckklappe		
		1	-	-	-	-	KN	•Låscylinder , Handskfack	•Schliesszylinder , Ablagefach		
		2	-	-	-	-	KN	•Nyckel	•Schlussel		

1) Låssatsen beställes på separat order varvid låskombinations numret och bilens chassie nummer skall uppges. / Der Schloss-satz ist separat zu bestellen, wobei die Nummer der Schlosskombination und die Fahrgestellnummer des Fahrzeugs angegeben werden müssen.

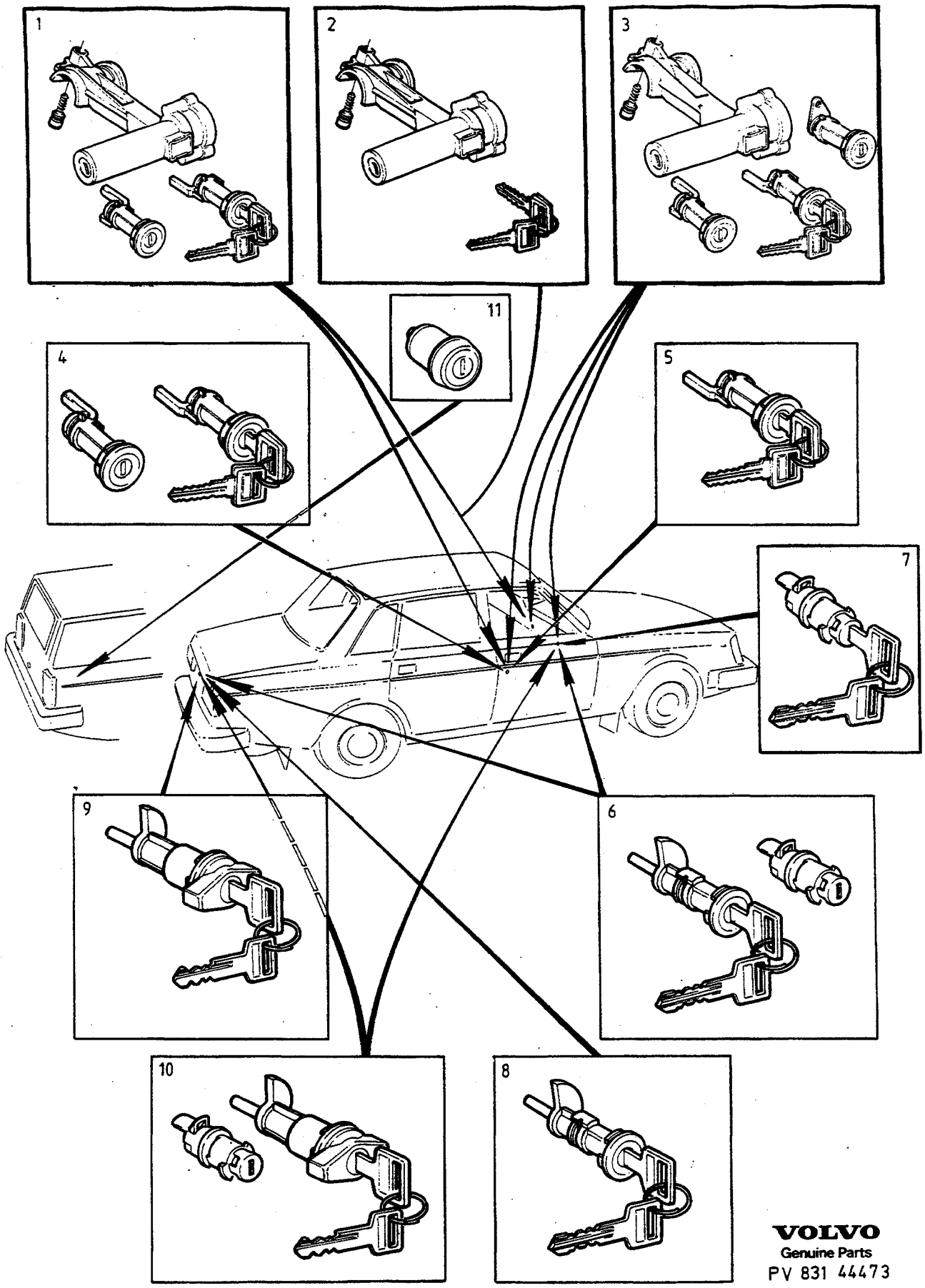

VOLVO
Genuine Parts
PV 831 44473

A
B
C
D
E

LÅSSATSER — SCHLOSSSÄTZE

Grupp / Gruppe 83

Sida / Seite 1337

Pos	Artikel nr / Artikelnr.	Antal / Anzahl A	B	C	D	E	PS	Benämning	Bezeichnung	Anmärkning / Anmerkung	SR
	1254155-3	1	-	-	-	-		Låssats	Schlossteilsatz	2) -1979 5DRS.	2
		1	-	-	-	-	KN	• Låscylinder , ... Baklucka	• Schliesszylinder , ... Heckklappe		
		1	-	-	-	-	KN	• Låscylinder , ... Handskfack	• Schliesszylinder , ... Ablagefach		
		2	-	-	-	-	KN	• Nyckel	• Schlussel		
7	1202224-0	1	-	-	-	-		Låssats	Schlossteilsatz	-1980.	3
		1	-	-	-	-	KN	• Låscylinder , ... Handskfack	• Schliesszylinder , ... Ablagefach		
		2	-	-	-	-	KN	• Nyckel	• Schlussel		
	1304364-1	1	-	-	-	-		Låssats	Schlossteilsatz	1981-	3
		1	-	-	-	-	KN	• Låscylinder , ... Handskfack	• Schliesszylinder , ... Ablagefach		
		2	-	-	-	-	KN	• Nyckel	• Schlussel		
	1315206-1	1	-	-	-	-		Låssats beställd låskombination	Schlossteilsatz bestellte Schlosskomb.	1) -1980	6
		1	-	-	-	-	KN	• Låscylinder , ... Handskfack	• Schliesszylinder , ... Ablagefach		
		1	-	-	-	-	KN	• Nyckel	• Schlussel		
	1315203-8	1	-	-	-	-		Låssats beställd låskombination	Schlossteilsatz bestellte Schlosskomb.	1) 1981-	6
		1	-	-	-	-	KN	• Låscylinder , ... Handskfack	• Schliesszylinder , ... Ablagefach		
		1	-	-	-	-	KN	• Nyckel	• Schlussel		
8	1246461-6	1	-	-	-	-		Låssats	Schlossteilsatz	2DRS, 4DRS	2
		1	-	-	-	-	KN	• Låscylinder , ... Baklucka	• Schliesszylinder , ... Heckklappe		
		2	-	-	-	-	KN	• Nyckel	• Schlussel		
	1315204-6	1	-	-	-	-		Låssats beställd låskombination	Schlossteilsatz bestellte Schlosskomb.	1) 2DRS, 4DRS	6
		1	-	-	-	-	KN	• Låscylinder , ... Baklucka	• Schliesszylinder , ... Heckklappe		
		1	-	-	-	-	KN	• Nyckel	• Schlussel		
	1213240-3	1	-	-	-	-		Låssats	Schlossteilsatz	5DRS -1979.	1
		1	-	-	-	-	KN	• Låscylinder , ... Baklucka	• Schliesszylinder , ... Heckklappe		
		2	-	-	-	-	KN	• Nyckel	• Schlussel		
	1382353-9	1	-	-	-	-		Låssats	Schlossteilsatz	5DRS 1980-	2
		1	-	-	-	-	KN	• Låscylinder , ... Baklucka	• Schliesszylinder , ... Heckklappe		
		2	-	-	-	-	KN	• Nyckel	• Schlussel		
	1315205-3	1	-	-	-	-		Låssats beställd låskombination	Schlossteilsatz bestellte Schlosskomb.	1) 5DRS -1979.	6
		1	-	-	-	-	KN	• Låscylinder , ... Baklucka	• Schliesszylinder , ... Heckklappe		
		1	-	-	-	-	KN	• Nyckel	• Schlussel		
	1382352-1	1	-	-	-	-		Låssats beställd låskombination	Schlossteilsatz bestellte Schlosskomb.	1) 5DRS 1980-	6

2) Bilar utan centrallåsning. / Fahrzeuge ohne Zentralverriegelung.

1) Låssatsen beställes på separat order varvid låskombinations numret och bilens chassie nummer skall uppges. / Der Schloss-satz ist separat zu bestellen, wobei die Nummer der Schlosskombination und die Fahrgestellnummer des Fahrzeugs angegeben werden müssen.

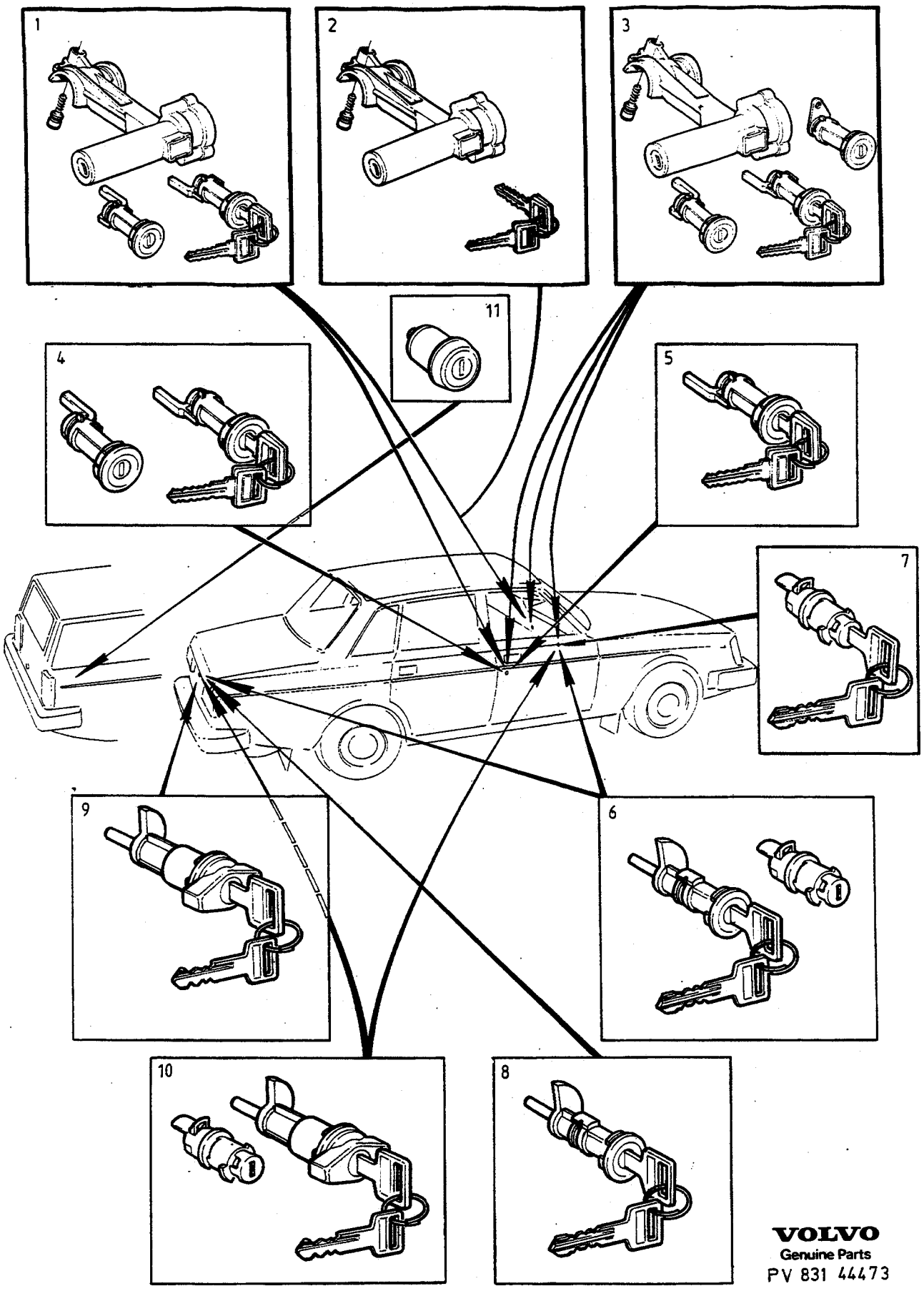

VOLVO
Genuine Parts
PV 831 44473

A
B
C
D
E

LÅSSATSER — SCHLOSSSÄTZE

Grupp / Gruppe 83

Sida / Seite 1339

Pos	Artikel nr / Artikelnr.	Antal / Anzahl A	B	C	D	E	PS	Benämning	Bezeichnung	Anmärkning / Anmerkung	SR
		1	-	-	-	-	KN	• Låscylinder , ... Baklucka	• Schliesszylinder , ... Heckklappe		
		1	-	-	-	-	KN	• Nyckel	• Schlussel		
9	1246461-6	1	-	-	-	-		Låssats	Schlossteilsatz	ALTER TAXI 2DRS,4DRS.	2
		1	-	-	-	-	KN	• Låscylinder , ... Baklucka	• Schliesszylinder , ... Heckklappe		
		2	-	-	-	-	KN	• Nyckel	• Schlussel		
	1315207	1	-	-	-	-	OP	Låssats beställd låskombination	Schlossteilsatz bestellte Schlosskomb.	1) ALTER TAXI,2DRS,4DRS.	6
		1	-	-	-	-	KN	• Låscylinder , ... Baklucka	• Schliesszylinder , ... Heckklappe		
		1	-	-	-	-	KN	• Nyckel	• Schlussel		
10	1246462-4	1	-	-	-	-		Låssats	Schlossteilsatz	-1980 ALTER TAXI, 2DRS, 4DRS	2
		1	-	-	-	-	KN	• Låscylinder , ... Baklucka	• Schliesszylinder , ... Heckklappe		
		1	-	-	-	-	KN	• Låscylinder , ... Handskfack	• Schliesszylinder , ... Ablagefach		
		2	-	-	-	-	KN	• Nyckel	• Schlussel		
	1292763-8	1	-	-	-	-		Låssats	Schlossteilsatz	1981- ALTER TAXI, 2DRS 4DRS	2
		1	-	-	-	-	KN	• Låscylinder , ... Baklucka	• Schliesszylinder , ... Heckklappe		
		1	-	-	-	-	KN	• Låscylinder , ... Handskfack	• Schliesszylinder , ... Ablagefach		
		2	-	-	-	-	KN	• Nyckel	• Schlussel		
11	1315208-7	1	-	-	-	-		Låssats beställd låskombination	Schlossteilsatz bestellte Schlosskomb.	1) 5DRS (USA)(CDN)	6
		1	-	-	-	-	KN	• Låscylinder , ... Golvlucka	• Schliesszylinder , ... Bodenluke		
		1	-	-	-	-	KN	• Nyckel	• Schlussel		
	1304363-3	1	-	-	-	-		Låssats	Schlossteilsatz	5DRS (USA)(CDN)	3
		1	-	-	-	-	KN	• Låscylinder , ... Golvlucka	• Schliesszylinder , ... Bodenluke		
		1	-	-	-	-	KN	• Låscylinder , ... Handskfack	• Schliesszylinder , ... Ablagefach		
		2	-	-	-	-	KN	• Nyckel	• Schlussel		

1) Låssatsen beställes på separat order varvid låskombinations numret och bilens chassie nummer skall uppges. / Der Schloss-satz ist separat zu bestellen, wobei die Nummer der Schlosskombination und die Fahrgestellnummer des Fahrzeugs angegeben werden müssen.

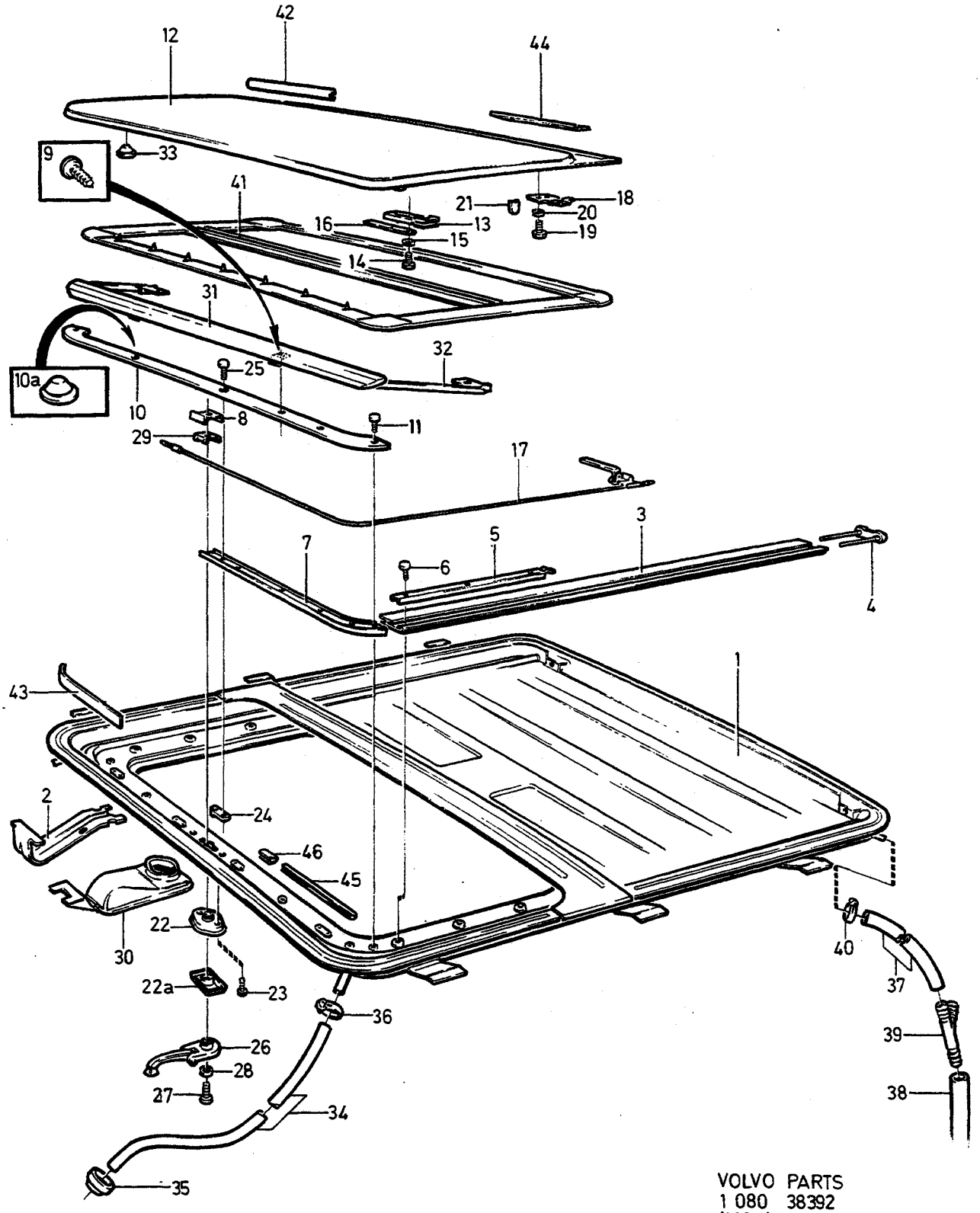

VOLVO PARTS
1 080 38392
(108:1)

A
B
C
D
E

TAKLUCKA — SCHIEBEDACH

Grupp
Gruppe
83

Sida
Seite
1341

Pos	Artikel nr Artikelnr.	Antal / Anzahl A	B	C	D	E	PS	Benämning	Bezeichnung	Anmärkning Anmerkung	SR
1	1382291-1	1	-	-	-	-		Ram	Rahmen	(680963)	5
2	1201923-8	2	-	-	-	-		Konsol	Konsole		4
3	681091-5	1	-	-	-	-		Styrskena, v	Fuhrungsschiene, l		4
	681092-3	1	-	-	-	-		Styrskena, h	Fuhrungsschiene, r		4
4	1254757-6	2	-	-	-	-		Fäste	Halterung		4
5	681096-4	2	-	-	-	-		Mellanstycke	Einsatzstuck		4
6	955161-5	6	-	-	-	-		Skruv	Schraube	(955162)	2
7	680961-0	1	-	-	-	-		Styrskena, v	Fuhrungsschiene, l		4
	680962-8	1	-	-	-	-		Styrskena, h	Fuhrungsschiene, r		4
8	681306-7	1	-	-	-	-		Förstärkning	Verstärkung		4
9	955161-5	4	-	-	-	-		Skruv	Schraube	(955162)	2
10	1254758-4	1	-	-	-	-		Täcklist	Abdeckleiste		4
10a	1254707-1	2	-	-	-	-		•Gummikudde	•Gummikissen		3
11	955161-5	6	-	-	-	-		Skruv	Schraube	(955162)	2
12	*(680964)*	1	-	-	-	-	SP	Lucka, yttre	Haube, ä	REPL 1 PCS 956057-4, 1 PCS 1382305-9.	2
13	681101-2	2	-	-	-	-		Fäste	Halterung		4
14	955246-4	4	-	-	-	-		Skruv	Schraube		2
15	*17840*	4	-	-	-	-	NS	Låsbricka	Sicherungsscheibe		
16	681102-0	2	-	-	-	-		Säkringsbleck	Sicherungsblech		4
	681304-2	4	-	-	-	-		Justermutter	Stellmutter		3
17	1255359-0	1	-	-	-	-		Wire, v	Seilzug, l		3
	1255360-8	1	-	-	-	-		Wire, h	Seilzug, r		3
18	681103-8	2	-	-	-	-		Förstärkning	Verstärkung		4
19	955224-1	4	-	-	-	-		Skruv	Schraube		2
20	120344-7	4	-	-	-	-		Låsbricka	Sicherungsscheibe		2
21	681104-6	2	-	-	-	-		Glidsko	Gleitschuh		3
22	*(681097)*	1	-	-	-	-	SP	Växelhus	Getriebegehäuse	REPL 1 PCS 1315968-6, 1 PCS 1360884-9 ALTER 1 PCS 1360871-6.	3
22a	1360871-6	1	-	-	-	-		Täckbricka, beige	Abdeckscheibe, beige		4
	1360884-9	1	-	-	-	-		Täckbricka, svart	Abdeckscheibe, schwarz		4
23	956165-5	2	-	-	-	-		Skruv	Schraube		2
24	681098-0	2	-	-	-	-		Mutterplatta	Gewindeplatte		4
25	956271-1	2	-	-	-	-		Skruv	Schraube		2
26	*(681100)*	1	-	-	-	-	SP	Vev	Kurbel	REPL 1PCS 1315771-4, 1PCS 1315968-6, 1PCS 1360871-6, 1PCS 1382024-6.	4
27	956272-9	1	-	-	-	-		Skruv	Schraube		2
28	681099-8	1	-	-	-	-		Distansbricka	Abstandscheibe		3
29	681095-6	1	-	-	-	-		Fjäderbleck	Federzunge		4
30	1360888-0	1	-	-	-	-		Skål, beige	Schale, beige	(1201925)	4
	1294236-3	1	-	-	-	-		Skål, svart	Schale, schwarz		4
31	1382285-3	1	-	-	-	-		Vindavvisare	Windableiter		4
32	686131-4	1	-	-	-	-		Länk, v	Gelenk, l		4
	686132-2	1	-	-	-	-		Länk, h	Gelenk, r		4
33	684202-5	3	-	-	-	-		Plugg	Stopfen		4
34	942754-3	X	-	-	-	-		Plastslang	Kunststoffschlauch	LG 2200 2x1100mm	2
35	1247814-5	2	-	-	-	-		Gummibussning	Gummibuchse		3
36	943469-7	2	-	-	-	-		Slangklamma	Schlauchschelle	(945652)	2
37	949906-2	X	-	-	-	-		Slang	Schlauch	(944188) LG 2380 2x1190mm	2
38	943519-9	X	-	-	-	-		Plastslang	Kunststoffschlauch	LG 600 2x300mm	2
39	685975-5	2	-	-	-	-		Slanganslutning	Schlauchanschluss		2
40	943469-7	2	-	-	-	-		Slangklamma	Schlauchschelle	(945652)	2
41	1224362-2	1	-	-	-	-		Taklucka, inre ljusgrå	Dachluke, i hellgrau		5
	1294239-7	1	-	-	-	-		Taklucka, inre svart	Dachluke, i schwarz		5
42	1255335-0	1	-	-	-	-		Kederlist	Köderleiste		3
☆ 43	3540456-5	1	-	-	-	-		Kederlist	Köderleiste	(1255334)	3

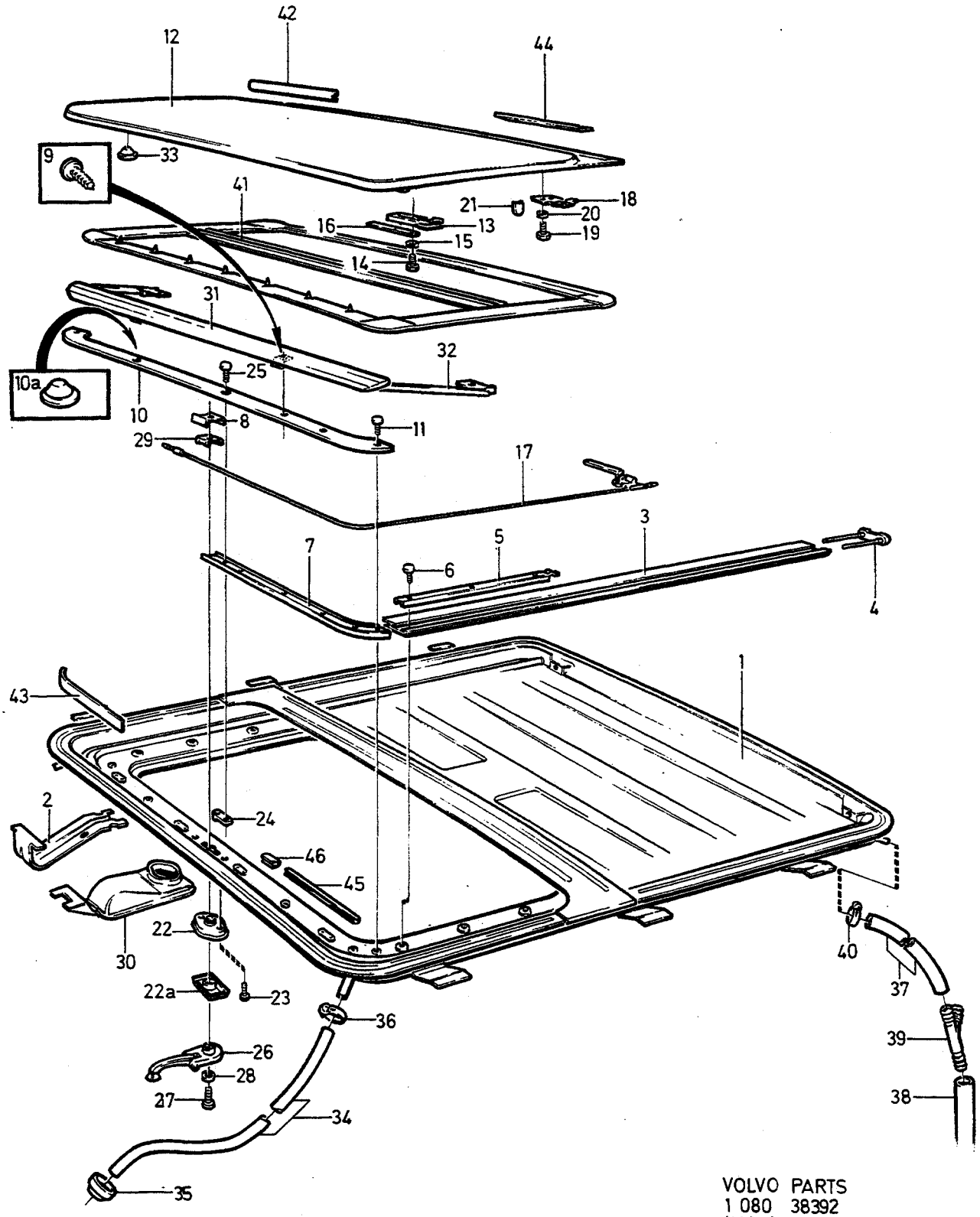

VOLVO PARTS
1 080 38392
(108:1)

A		TAKLUCKA	SCHIEBEDACH	Grupp Gruppe 83
B				
C				Sida Seite 1343
D				
E				

Pos	Artikel nr Artikelnr.	Antal / Anzahl A	B	C	D	E	P S	Benämning	Bezeichnung	Anmärkning Anmerkung	S R
44	681089-9	1	-	-	-	-		Tätningslist	Dichtleiste		3
45	682061-7	X	-	-	-	-		Kantskyddslist ljusgrå	Schonleiste hellgrau	2350MM	3
☆	1309616-9	1	-	-	-	-		Kantskyddslist, svart	Schonleiste, schwarz	(1294237)	4
46	1207600-6	1	-	-	-	-		Klamma ljusgrå	Klemme hellgrau		3
	1294238-9	1	-	-	-	-		Klamma svart	Klemme schwarz		4

A B C D E

UNDERGRUPP
YTTRE PRYDNADSDETALJER, BACKSPEGEL, GLAS

UNTERGRUPPE
ÄUSSERE ZIERTEILE, RÜCKSPIEGEL, GLAS

Grupp Gruppe **84**

Sida Seite **1345**

Pos	Artikel nr Artikelnr.	Antal / Anzahl A	B	C	D	E	PS	Benämning	Bezeichnung	Anmärkning Anmerkung	SR
		-	-	-	-	-		Emblem ..... -1979	Emblem ..... -1979	SEE 84•1347	
		-	-	-	-	-		Emblem 1980-	Emblem 1980-	SEE 84•1351	
		-	-	-	-	-		Prydnadslister ..... 242 -1980	Zierleisten ..... 242 -1980	SEE 84•1355	
		-	-	-	-	-		Prydnadslister 242 1981-	Zierleisten 242 1981-	SEE 84•1359	
		-	-	-	-	-		Prydnadslister ..... 4DRS -1980	Zierleisten ..... 4DRS -1980	SEE 84•1363	
		-	-	-	-	-		Prydnadslister 4DRS 1981-	Zierleisten 4DRS 1981-	SEE 84•1369	
		-	-	-	-	-		Prydnadslister ..... 5DRS -1980	Zierleisten ..... 5DRS -1980	SEE 84•1375	
		-	-	-	-	-		Prydnadslister 5DRS 1981-	Zierleisten 5DRS 1981-	SEE 84•1381	
		-	-	-	-	-		Prydnadslister 262C	Zierleisten 262C	SEE 84•1387	
		-	-	-	-	-		Utvändig backspegel, manuell -1979	Aussenrueckspeigel, manuell verstellbar ..... -1979	SEE 84•1391	
		-	-	-	-	-		Utvändig backspegel, manuell 1980-	Aussenrueckspeigel, manuell verstellbar 1980-	SEE 84•1393	
		-	-	-	-	-		Utvändig backspegel, eldriven -1979	Aussenrueckspiegel, elektrisch verstellbar ..... -1979	SEE 84•1395	
		-	-	-	-	-		Utvändig backspegel, eldriven 1980-	Aussenrueckspiegel, elektrisch verstellbar 1980-	SEE 84•1397	
		-	-	-	-	-		Dekortejp ..... -1980	Dekorstreifen ..... -1980	SEE 84•1399	
		-	-	-	-	-		Dekortejp ..... GLT, TURBO 1981-	Dekorstreifen ..... GLT, TURBO 1981-	SEE 84•1401	
		-	-	-	-	-		Vindruta, bakruta, sidorutor ... 2DRS, 4DRS	Frontscheibe, Heckscheibe, Seitenfenster 2DRS, 4DRS	SEE 84•1403	
		-	-	-	-	-		Vindruta, bakruta, sidorutor ... 5DRS	Frontscheibe, Heckscheibe, Seitenfenster 5DRS	SEE 84•1407	

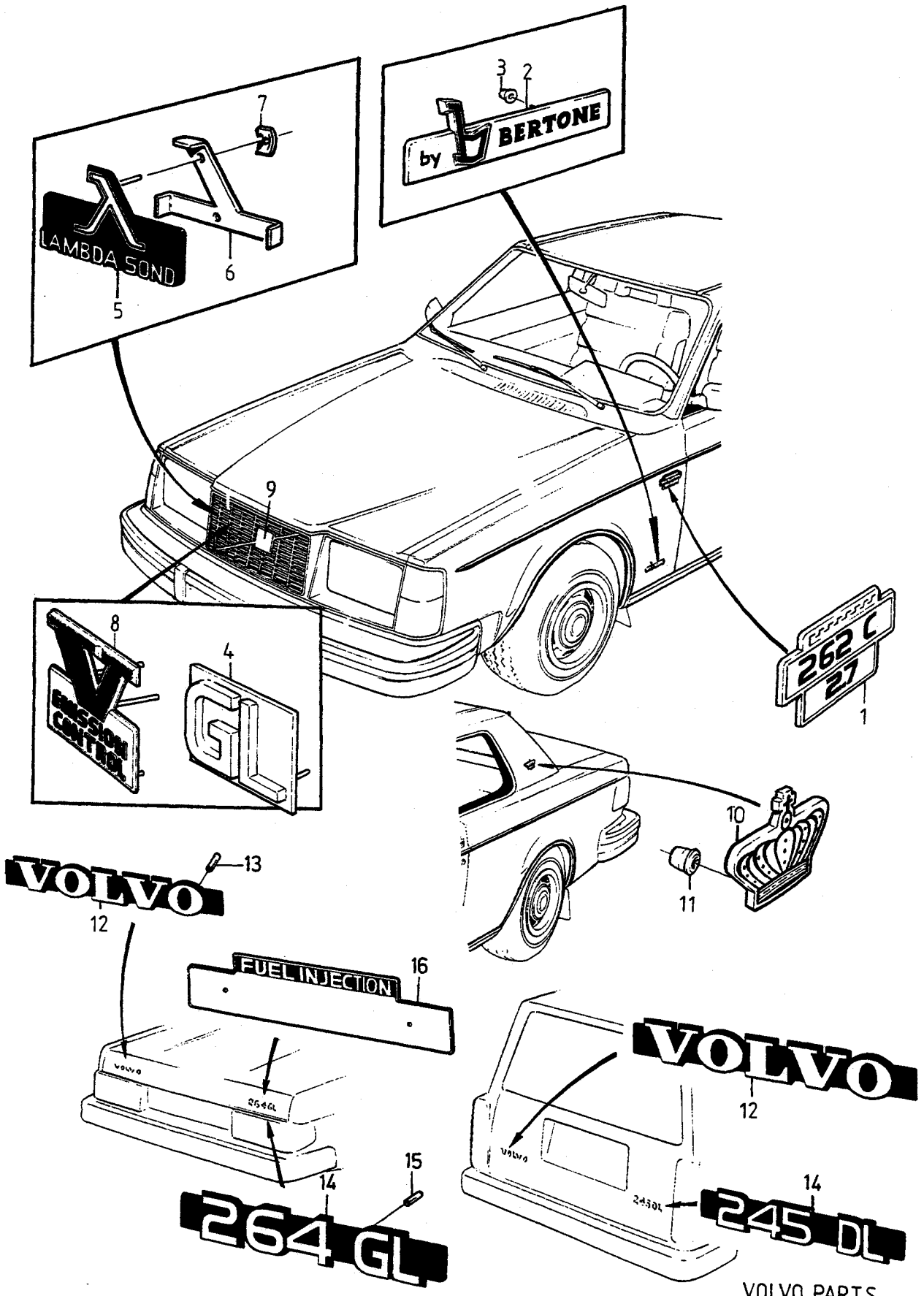

VOLVO PARTS
1 080 23939
(108:4)

A	EXC (USA)(CDN)
B	(USA)(CDN)
C	
D	
E	

EMBLEM — EMBLEM

-1979.

Grupp / Gruppe 84

Sida / Seite 1347

Pos	Artikel nr / Artikelnr.	Antal / Anzahl A	B	C	D	E	PS	Benämning	Bezeichnung	Anmärkning / Anmerkung	SR
1	*1246728*	2	-	-	-	-	OP	Emblem	Emblem	242DL 1.9	4
	1202416-2	2	2	-	-	-		Emblem	Emblem	CARB, 242DL 2.1	2
	1247737-8	2	2	-	-	-		Emblem	Emblem	F.I, 242DL 2.1	2
		2	-	-	-	-	NS	Emblem	Emblem	242GL 2.1 (1246939)	
	1254961	2	2	-	-	-	OP	Emblem	Emblem	242GT	2
	1246921-9	2	-	-	-	-		Emblem	Emblem	242GT 2.3	2
	1255506	2	-	-	-	-	NS	Emblem	Emblem	244 2.0	
	1255170-1	2	-	-	-	-		Emblem	Emblem	244 2.4	2
	1254203-1	2	-	-	-	-		Emblem	Emblem	244L 1.9	2
	1246923	2	-	-	-	-	NS	Emblem	Emblem	244DL 1.7	
	1254204-9	2	-	-	-	-		Emblem	Emblem	244DL 1.9	2
	1202417-0	2	2	-	-	-		Emblem	Emblem	CARB, 244DL 2.1	2
	1202901-3	2	2	-	-	-		Emblem	Emblem	F.I, 244DL 2.1	2
	1246099-4	2	-	-	-	-		Emblem	Emblem	244GL 1.7	2
	1246927-6	2	-	-	-	-		Emblem	Emblem	CARB, 244GL 1.9	2
	1254207	2	-	-	-	-	OP	Emblem	Emblem	F.I, 244GL 1.9	2
	1246919-3	2	-	-	-	-		Emblem	Emblem	CARB, 244GL 2.1	2
	1202425-3	2	2	-	-	-		Emblem	Emblem	F.I, 244GL 2.1	2
	1247204	2	-	-	-	-	NS	Emblem	Emblem	CARB, 244GLE 1.9	
	1247197	2	-	-	-	-	NS	Emblem	Emblem	F.I, 244GLE 1.9	
	1247202-3	2	-	-	-	-		Emblem	Emblem	CARB, 244GLE 2.1	2
	1246714	2	-	-	-	-	OP	Emblem	Emblem	F.I, 244GLE 2.1	2
	1246373	2	-	-	-	-	OP	Emblem	Emblem	244GLT 2.3	2
	1255507	2	-	-	-	-	NS	Emblem	Emblem	245 2.0	
	1255172-7	2	-	-	-	-		Emblem	Emblem	245 2.4	2
	1254205-6	2	-	-	-	-		Emblem	Emblem	245L, 1.9	2
	1254206-4	2	-	-	-	-		Emblem	Emblem	CARB, 245DL 1.9	2
	1254695	2	-	-	-	-	NS	Emblem	Emblem	F.I, 245DL 1.9	
	1254048-0	2	-	-	-	-		Emblem	Emblem	245L 2.1	2
	1202418-8	2	2	-	-	-		Emblem	Emblem	CARB, 245DL 2.1	2
	1202468-3	2	2	-	-	-		Emblem	Emblem	F.I, 245DL 2.1	2
	1247200	2	-	-	-	-	OP	Emblem	Emblem	CARB, 245GL 1.9	2
	1246928	2	-	-	-	-	OP	Emblem	Emblem	F.I, 245GL 1.9	2
	1246920-1	2	-	-	-	-		Emblem	Emblem	CARB, 245GL 2.1	2
	1255400-2	2	-	-	-	-		Emblem	Emblem	F.I, 245GL 2.1	2
	1247198	2	-	-	-	-	OP	Emblem	Emblem	245GLE 1.9	2
	1247203	2	-	-	-	-	OP	Emblem	Emblem	CARB, 245GLE 2.1	2
	1246716-3	2	-	-	-	-		Emblem	Emblem	F.I, 245GLE 2.1	2
	1299795	2	-	-	-	-	OP	Emblem	Emblem	245T 2.1	2
	1248738	2	2	-	-	-	OP	Emblem	Emblem	262C 2.7	2
	1254244-5	2	-	-	-	-		Emblem	Emblem	CARB, 264GL 2.7	2
	1202428-7	2	2	-	-	-		Emblem	Emblem	F.I, 264GL 2.7	2
	1254401-1	2	-	-	-	-		Emblem	Emblem	264GLE 2.7	2
	1263183-4	2	-	-	-	-		Emblem	Emblem	264TE 2.7	2
	1254399-7	2	2	-	-	-		Emblem	Emblem	265GL 2.7	2
	1255123-0	2	-	-	-	-		Emblem	Emblem	265GLE 2.7	2
2	1248598-3	2	2	-	-	-		Emblem	Emblem	by BERTONE	2
3	1248619-7	4	4	-	-	-		Fäste	Halterung		2
4	1246710-6	1	1	-	-	-		Emblem	Emblem	GL	2
	1246711-4	1	-	-	-	-		Emblem	Emblem	GLE	2
5	1254906-9	1	1	-	-	-		Emblem	Emblem	LAMBDA SOND	2
6	1248825-0	1	1	-	-	-		Fäste	Halterung	262C	2
7	1248827-6	2	2	-	-	-		Clips	Klemme	262C	2
8	*1304789*	1	-	-	-	-	OP	Emblem	Emblem	EMISSION CONTROL, (J) (1255510)	2
9		1	-	-	-	-		Emblem	Emblem	SEE 82-1299	
		-	1	-	-	-		Emblem	Emblem	SEE 82-1303	
10	1248183-4	2	2	-	-	-		Emblem	Emblem	262C	3

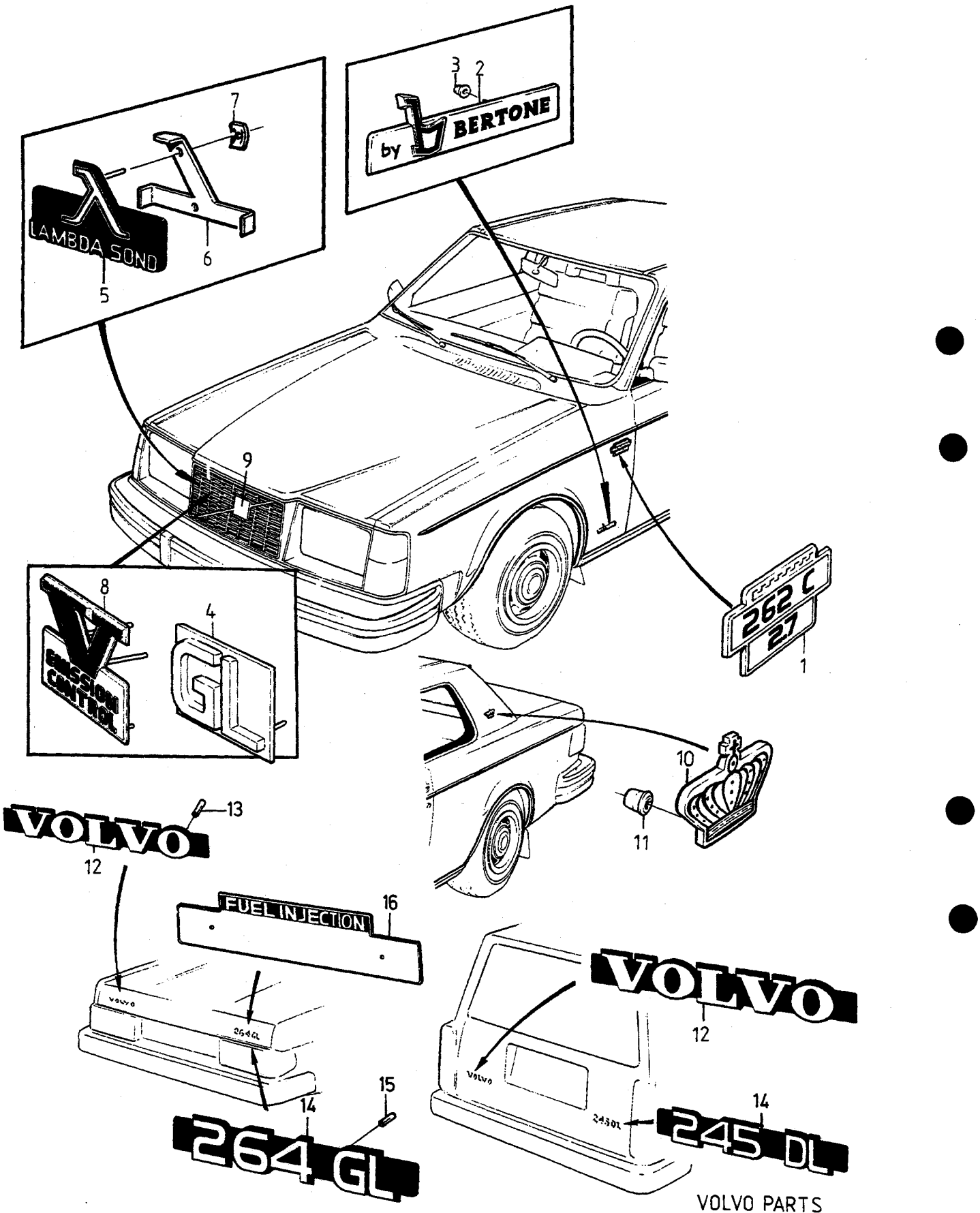

VOLVO PARTS
1 080 23939
(108:4)

A	EXC (USA)(CDN)
B	(USA)(CDN)
C	
D	
E	

EMBLEM — EMBLEM

Grupp / Gruppe 84

Sida / Seite 1349

-1979.

Pos	Artikel nr / Artikelnr.	Antal / Anzahl A	B	C	D	E	PS	Benämning	Bezeichnung	Anmärkning / Anmerkung	SR
11	1248619-7	4	4	-	-	-		Fäste	Halterung	262C	2
12	1201921-2	1	1	-	-	-		Emblem	Emblem	VOLVO, EXC 262C	2
	1248765	1	1	-	-	-	OP	Emblem	Emblem	VOLVO 262C.	2
13	*664621*	2	2	-	-	-	OP	Clips	Klemme	2DRS, 4DRS	2
14	1202178-8	-	1	-	-	-		Emblem	Emblem	242DL	2
	1202181	1	-	-	-	-	NS	Emblem	Emblem	242GL	
	1247038-1	1	1	-	-	-		Emblem	Emblem	242GT	2
	1202179-6	1	1	-	-	-		Emblem	Emblem	244DL	2
	1247191	1	-	-	-	-	NS	Emblem	Emblem	244GL D5	
	1246546	1	-	-	-	-	OP	Emblem	Emblem	244DL D6	2
	1202176-2	1	-	-	-	-		Emblem	Emblem	244L	2
	1202182-0	1	1	-	-	-		Emblem	Emblem	244GL	2
	1247190-0	1	-	-	-	-		Emblem	Emblem	244GL D6	2
	1246718-9	1	-	-	-	-		Emblem	Emblem	244GLE	2
	1247194	1	-	-	-	-	OP	Emblem	Emblem	244GLE D6	2
	1247193	1	-	-	-	-	NS	Emblem	Emblem	245GL D5 (1247193)	
	1246374-1	1	-	-	-	-		Emblem	Emblem	244GLT	2
	1202177-0	1	-	-	-	-		Emblem	Emblem	245L	2
	1202180-4	1	1	-	-	-		Emblem	Emblem	245DL	2
	1246547	1	-	-	-	-	NS	Emblem	Emblem	245DL D6	
	1255398-8	1	-	-	-	-		Emblem	Emblem	245GL	2
	1247192-6	1	-	-	-	-		Emblem	Emblem	245GL D6	2
	1246719-7	1	-	-	-	-		Emblem	Emblem	245GLE	2
		1	-	-	-	-	NS	Emblem	Emblem	245GLE D6	
		1	-	-	-	-	NS	Emblem	Emblem	245T	
	1247196	2	-	-	-	-	NS	Emblem	Emblem	245T D6 (1247196)	
	1248206-3	1	1	-	-	-		Emblem	Emblem	262C	2
	1202185	1	-	-	-	-	OP	Emblem	Emblem	264DL	2
	1202188-7	1	1	-	-	-		Emblem	Emblem	264GL	2
	1254398-9	1	-	-	-	-		Emblem	Emblem	264GLE	2
	1247840-0	1	-	-	-	-		Emblem	Emblem	264TE	2
	1254397-1	1	1	-	-	-		Emblem	Emblem	265GL	2
	1255121-4	1	-	-	-	-		Emblem	Emblem	265GLE	2
15	*664621*	2	2	-	-	-	OP	Clips	Klemme	2DRS, 4DRS (1247201)	2
16	*1255391*	1	-	-	-	-	OP	Emblem	Emblem	FUEL INJECTION	2
	1247494	1	-	-	-	-	OP	Emblem	Emblem	EXECUTIVE	2

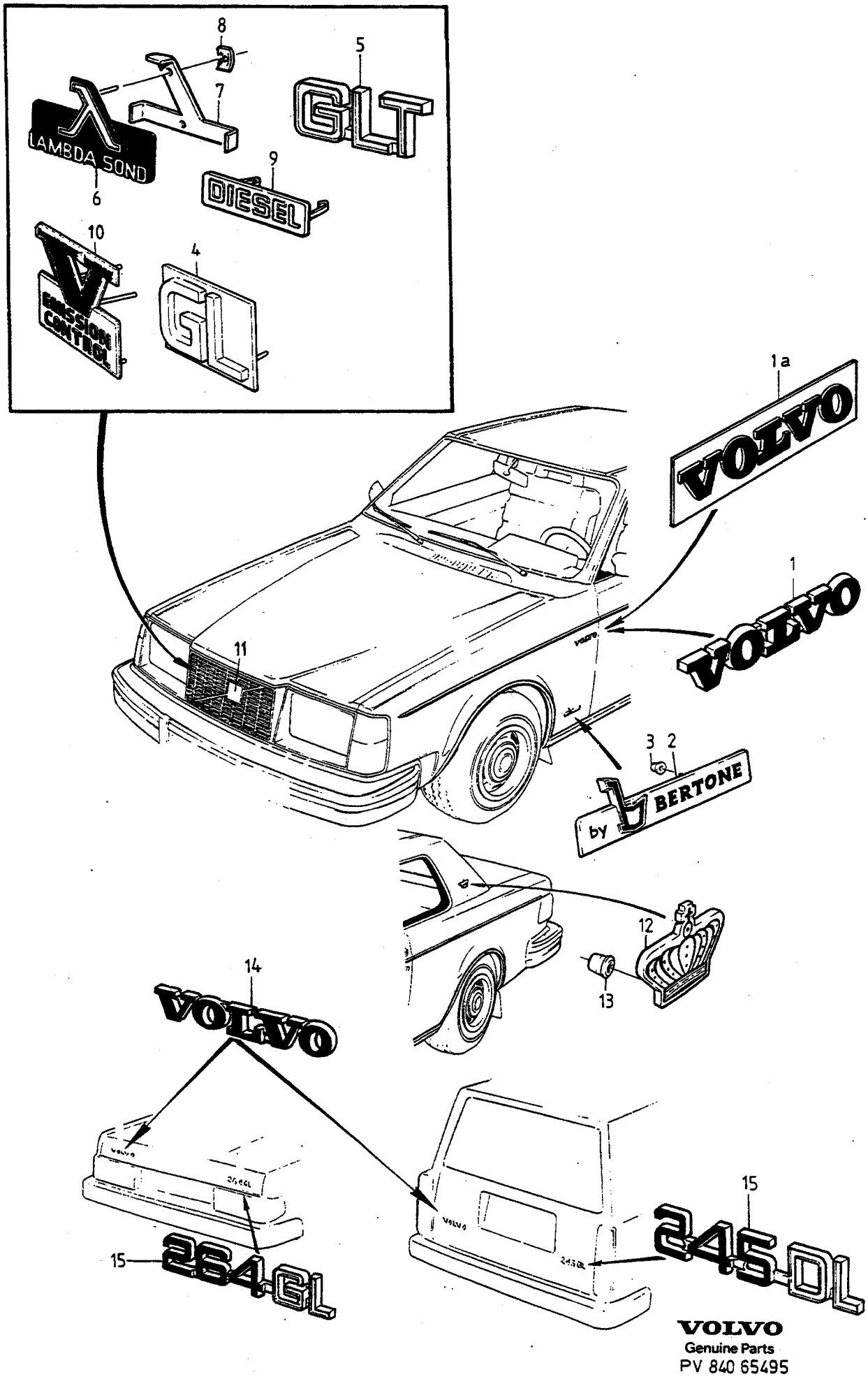

VOLVO
Genuine Parts
PV 840 65495

A	EXC (USA)(CDN)
B	(USA)(CDN)
C	
D	
E	

EMBLEM — EMBLEM

1980-

Grupp / Gruppe 84

Sida / Seite 1351

Pos	Artikel nr / Artikelnr.	Antal / Anzahl A	B	C	D	E	PS	Benämning	Bezeichnung	Anmärkning / Anmerkung	SR
1	1246038-2	2	2	-	-	-		Emblem	Emblem	-1983. VOLVO	2
	1246038-2	2	2	-	-	-		Emblem	Emblem	1) 1984- VOLVO	2
1a	1321746-8	2	2	-	-	-		Emblem	Emblem	2) 1984- VOLVO	2
2	1248598-3	2	2	-	-	-		Emblem	Emblem	by BERTONE	2
3	1248619-7	4	4	-	-	-		Fäste	Halterung	262C	2
4	1246710-6	1	-	-	-	-		Emblem	Emblem	-1980. GL	2
	1246710-6	-	1	-	-	-		Emblem	Emblem	GL	2
	1246711-4	1	-	-	-	-		Emblem	Emblem	-1980. GLE	2
	1246711-4	-	1	-	-	-		Emblem	Emblem	GLE	2
5	1247277-5	1	-	-	-	-		Emblem	Emblem	1981- . GL	2
	1312356-7	1	-	-	-	-		Emblem	Emblem	1981- . GLE (1247279)	2
	1304369-0	1	-	-	-	-		Emblem svart	Emblem schwarz	-1980. GLT	2
	1312368-2	1	1	-	-	-		Emblem svart	Emblem schwarz	1981- . GLT (1304457)	2
	1304370-8	1	-	-	-	-		Emblem guld	Emblem gold	-1980. GLT	2
	1304443-3	1	1	-	-	-		Emblem guld	Emblem gold	1981- . GLT	2
6	1254906-9	1	1	-	-	-		Emblem	Emblem	LAMBDA SOND	2
7	1248825-0	1	1	-	-	-		Fäste	Halterung	262C	2
8	1248827-6	2	2	-	-	-		Clips	Klemme	262C	2
9	1304821-0	1	1	-	-	-		Emblem	Emblem	DIESEL	2
	1312369-0	1	1	-	-	-		Emblem	Emblem	TURBO (1304951)	2
10	*1304789*	1	-	-	-	-	OP	Emblem	Emblem	EMISSION CONTROL (1255510)	2
11		1	-	-	-	-		Emblem	Emblem	SEE 82•1299	
		-	1	-	-	-		Emblem	Emblem	SEE 82•1303	
12	1248183-4	2	2	-	-	-		Emblem	Emblem	262C	3
13	1248619-7	4	4	-	-	-		Fäste	Halterung	262C	2
14	1246034-1	1	1	-	-	-		Emblem	Emblem	VOLVO	2
15	1312348-4	1	-	-	-	-		Emblem	Emblem	240	2
	1246008-5	1	-	-	-	-		Emblem	Emblem	242DL	2
	1246000-2	1	-	-	-	-		Emblem	Emblem	242GL	2
	1246014-3	1	-	-	-	-		Emblem	Emblem	242GT	2
	1304338	1	-	-	-	-	OP	Emblem	Emblem	244L	2
	1246010-1	1	-	-	-	-		Emblem	Emblem	244DL	2
	1246002-8	1	-	-	-	-		Emblem	Emblem	244GL	2
	1246020-0	1	-	-	-	-		Emblem	Emblem	244GLE	2
	1246018-4	1	-	-	-	-		Emblem	Emblem	244GLT	2
	1246012-7	1	-	-	-	-		Emblem	Emblem	245DL	2
	1246004-4	1	-	-	-	-		Emblem	Emblem	245GL	2
	1246022-6	1	-	-	-	-		Emblem	Emblem	245GLE	2
	1246030-9	1	-	-	-	-		Emblem	Emblem	245T	2
	1312351-8	1	-	-	-	-		Emblem	Emblem	260	2
	1246032	1	-	-	-	-	NS	Emblem	Emblem	262C	
	1304392-2	1	-	-	-	-		Emblem	Emblem	264	2
	1246006	1	-	-	-	-	OP	Emblem	Emblem	264GL	2
	1246024-2	1	-	-	-	-		Emblem	Emblem	264GLE	2
	1246245-3	1	-	-	-	-		Emblem	Emblem	265GL	2
	1246026-7	1	-	-	-	-		Emblem	Emblem	265GLE	2
	1304256-9	1	1	-	-	-		Emblem	Emblem	DL	2
	1304257-7	1	1	-	-	-		Emblem	Emblem	GL	2
	1304260-1	1	1	-	-	-		Emblem	Emblem	GLE	2
	1304287-4	1	1	-	-	-		Emblem svart	Emblem schwarz	GLT	2
	1304288-2	1	-	-	-	-		Emblem guld	Emblem gold	GLT	2

1) Bilar med sidoblinkers. / Fahrzeuge mit seitlichen Blinkern.
2) Bilar utan sidoblinkers. / Fahrzeuge ohne seitenblinker.

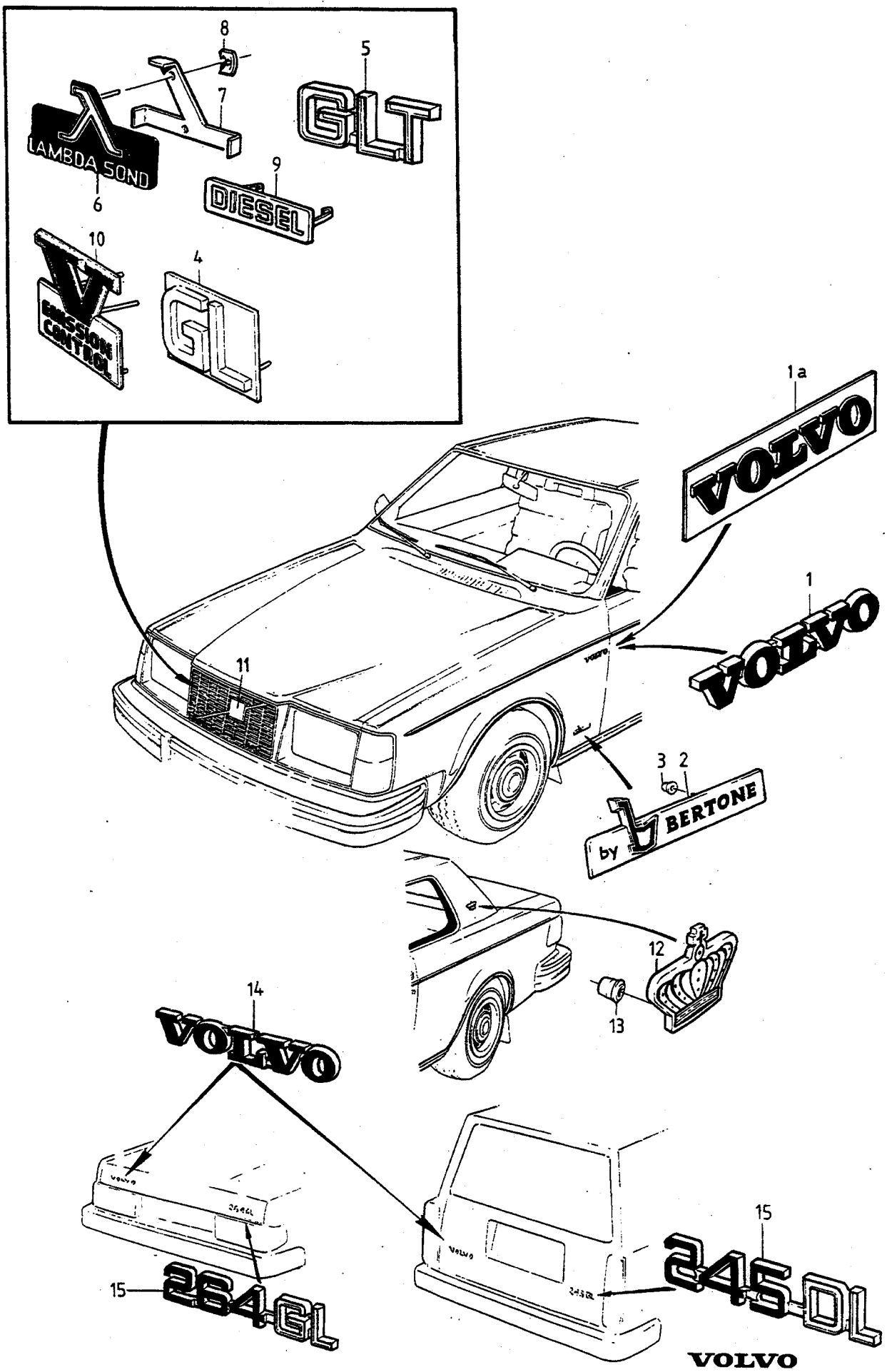

VOLVO
Genuine Parts
PV 840 65495

A	EXC (USA)(CDN)	EMBLEM EMBLEM	Grupp Gruppe 84
B	(USA)(CDN)		
C			
D			Sida Seite 1353
E		1980-	

Pos	Artikel nr Artikelnr.	Antal / Anzahl A	B	C	D	E	PS	Benämning	Bezeichnung	Anmärkning Anmerkung	SR
	1246301-4	1	-	-	-	-		Emblem	Emblem	D5	2
	1246304-8	1	-	-	-	-		Emblem	Emblem	D6	2
	1246248-7	1	1	-	-	-		Emblem	Emblem	DIESEL	2
	1312001-9	1	-	-	-	-		Emblem	Emblem	FUEL INJECTION	2
	1304952-3	1	1	-	-	-		Emblem	Emblem	TURBO	2
	1304286	-	1	-	-	-	NS	Emblem	Emblem	GT	
	1304255-1	-	1	-	-	-		Emblem	Emblem	COUPé	2

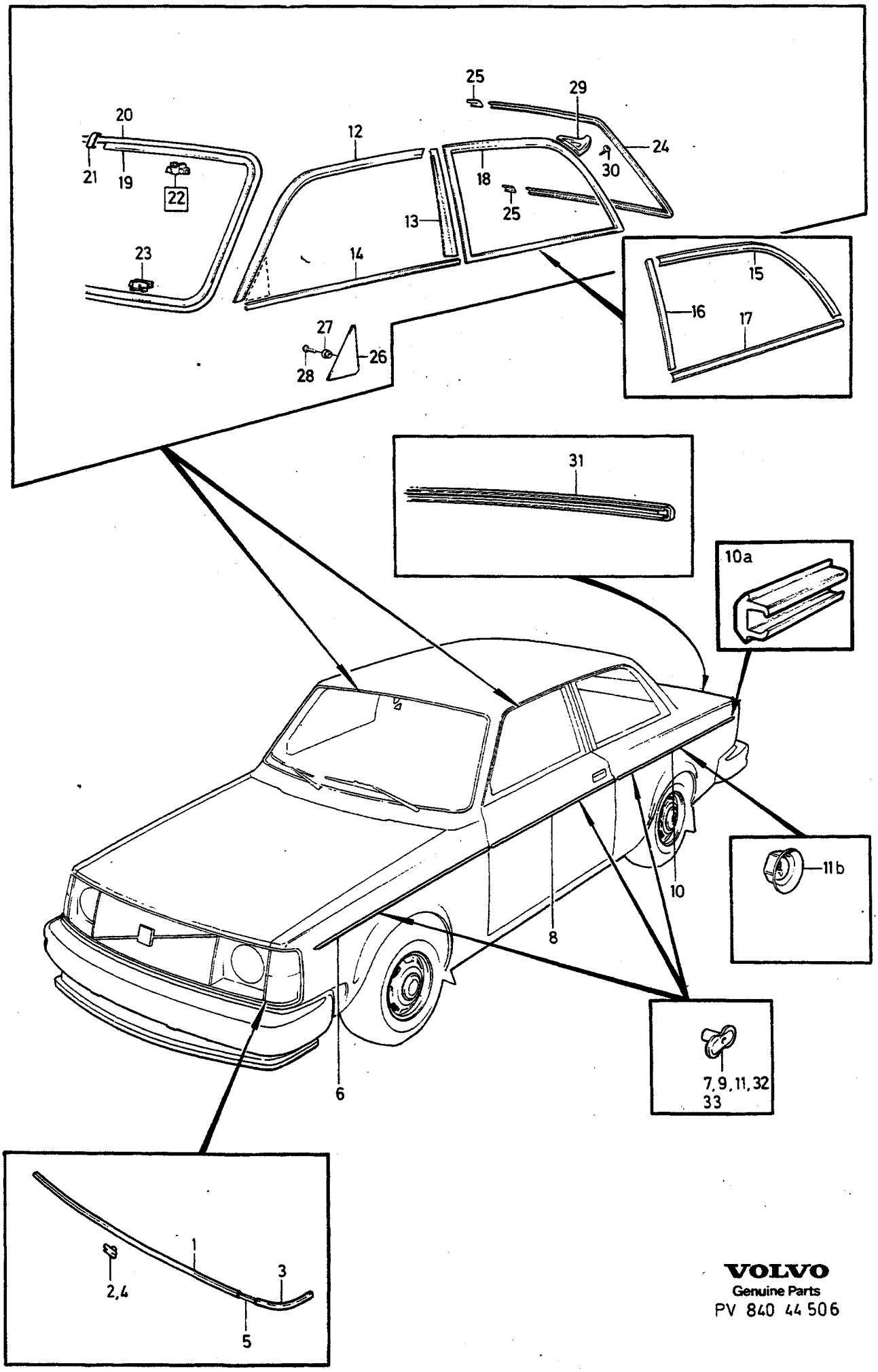

VOLVO
Genuine Parts
PV 840 44 506

A	242DL, 242GL
B	242GT
C	
D	
E	

PRYDNADSLISTER — ZIERLEISTEN

-1980.

Grupp / Gruppe 84

Sida / Seite 1355

Pos	Artikel nr / Artikelnr.	Antal / Anzahl A	B	C	D	E	PS	Benämning	Bezeichnung	Anmärkning / Anmerkung	SR
1	1201834-7	1	-	-	-	-		Prydnadslist	Zierleiste		2
	1247040-7	-	1	-	-	-		Prydnadslist	Zierleiste		2
2	1202961-7	10	10	-	-	-	IK	Clips	Klemme	IK 270181-1	2
	270181-1	1	-	-	-	-		Clipssats	Klipssatz		2
	1202961-7	15	-	-	-	-	IK	•Clips	•Klemme		2
3	1254502-6	1	-	-	-	-		Prydnadslist, v	Zierleiste, l		2
	1247041-5	-	1	-	-	-		Prydnadslist, v	Zierleiste, l		2
	1254503-4	1	-	-	-	-		Prydnadslist, h	Zierleiste, r		2
	1247042-3	-	1	-	-	-		Prydnadslist, h	Zierleiste, r		2
4	1202961-7	4	4	-	-	-	IK	Clips	Klemme	IK 270181-1	2
5	1202820-5	2	-	-	-	-		Skarvbleck	Laschenblech		2
	1247043-1	-	2	-	-	-		Skarvbleck	Laschenblech		2
6	1246584-5	2	-	-	-	-		Prydnadslist	Zierleiste		2
	1247019-1	-	2	-	-	-		Prydnadslist	Zierleiste		2
7	1247708-9	14	14	-	-	-	IK	Fäste	Halterung	1)	2
8	1246613-2	2	-	-	-	-		Prydnadslist	Zierleiste		2
	1247018-3	-	2	-	-	-		Prydnadslist	Zierleiste		2
9	1247708-9	12	12	-	-	-	IK	Fäste	Halterung	1)	2
10	1246937-5	1	-	-	-	-		Prydnadslist, v	Zierleiste, l		2
	1246938-3	1	-	-	-	-		Prydnadslist, h	Zierleiste, r		2
	1246587-8	-	1	-	-	-		Prydnadslist, v	Zierleiste, l		2
	1246588-6	-	1	-	-	-		Prydnadslist, h	Zierleiste, r		2
10a	1247591-9	2	2	-	-	-		Mellanlägg	Beilegscheibe		2
11	1247708-9	20	20	-	-	-	IK	Fäste	Halterung	1)	2
11b	1246599-3	2	2	-	-	-		Fjädermutter	Federverschlussmutter		2
12	*1254852*	1	-	-	-	-	OP	Prydnadslist, v	Zierleiste, l		2
	1255555-3	-	1	-	-	-		Prydnadslist, v	Zierleiste, l		2
	1254853-3	1	-	-	-	-		Prydnadslist, h	Zierleiste, r		2
	1255556-1	-	1	-	-	-		Prydnadslist, h	Zierleiste, r		2
13	*1254854*	1	-	-	-	-	OP	Prydnadslist, v	Zierleiste, l		2
	1255549-6	-	1	-	-	-		Prydnadslist, v	Zierleiste, l		2
	1254855	1	-	-	-	-	OP	Prydnadslist, h	Zierleiste, r		2
	1255550	-	1	-	-	-	OP	Prydnadslist, h	Zierleiste, r		2
14		-	-	-	-	-		Skraplist	Abstreifleiste	SEE 83•1309	
15	1254212-2	1	-	-	-	-		Prydnadslist, v	Zierleiste, l		2
	1254213-0	1	-	-	-	-		Prydnadslist, h	Zierleiste, r		2
16	1213378-1	1	-	-	-	-		Prydnadslist, v	Zierleiste, l		3
	1213379-9	1	-	-	-	-		Prydnadslist, h	Zierleiste, r		3
17	1203344-5	1	-	-	-	-		Prydnadslist, v	Zierleiste, l		3
	1203345-2	1	-	-	-	-		Prydnadslist, h	Zierleiste, r		3
18		-	1	-	-	-		Ram	Rahmen	SEE 84•1403	
19	1254559-6	1	-	-	-	-		Prydnadslist, v	Zierleiste, l		2
	1247020-9	-	1	-	-	-		Prydnadslist, v	Zierleiste, l		2
	1254560-4	1	-	-	-	-		Prydnadslist, h	Zierleiste, r		2
	1247021-7	-	1	-	-	-		Prydnadslist, h	Zierleiste, r		2
20	1254562-0	1	1	-	-	-		Täcklist	Abdeckleiste		2
21	1254561-2	2	-	-	-	-		Skarvbleck	Laschenblech		2
	1247023-3	-	2	-	-	-		Skarvbleck	Laschenblech		2
	270147-2	1	1	-	-	-		Clipssats	Klipssatz	2)	2
	270148-0	1	-	-	-	-		Clipssats	Klipssatz	3)	2
22		6	6	-	-	-	KN	•Clips	•Klemme		
	1254848-3	1	1	-	-	-	IK	••Clips vit överdel	••Klemme weisses Oberteil		2
23		18	18	-	-	-	KN	•Clips	•Klemme		
24	675867-6	1	-	-	-	-		Prydnadslist, v	Zierleiste, l		3
	1247031-6	-	1	-	-	-		Prydnadslist, v	Zierleiste, l		2
	675868-4	1	-	-	-	-		Prydnadslist, h	Zierleiste, r		3

1) IK 270179-5 = 15 PCS 1247708-9, IK 270180-3 = 25 PCS 1247708-9.
2) För vindruta utan blåtonat band. / Für Windschutzscheibe ohne blaugetönten Streifen.
3) För vindruta med blåtonat band. / Für Windschutzsceibe mit blaugetöntem Streifen.

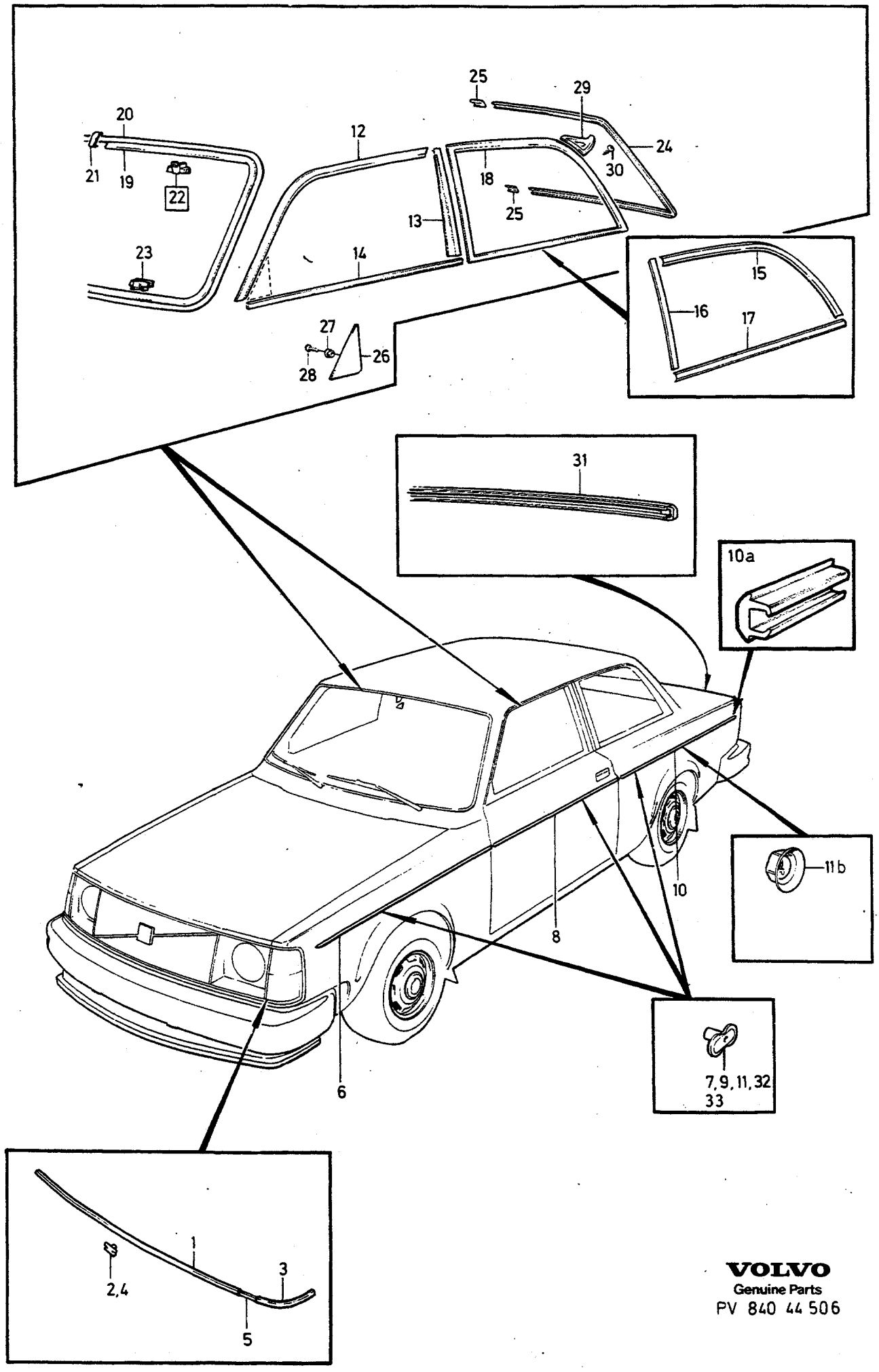

VOLVO
Genuine Parts
PV 840 44 506

A	242DL, 242GL	PRYDNADSLISTER ZIERLEISTEN	Grupp Gruppe 84
B	242GT		
C			Sida Seite 1357
D			
E		-1980.	

Pos	Artikel nr Artikelnr.	Antal / Anzahl A	B	C	D	E	PS	Benämning	Bezeichnung	Anmärkning Anmerkung	SR
	1247032-4	-	1	-	-	-		Prydnadslist, h	Zierleiste, r		2
25	675869-2	2	-	-	-	-		Skarvbleck	Laschenblech		2
	1247033-2	-	2	-	-	-		Skarvbleck	Laschenblech		2
26	1213663-6	1	1	-	-	-		Prydnadsplåt, v	Zierblech, l	4)	3
	1213665-1	1	1	-	-	-		Prydnadsplåt, v	Zierblech, l	5)	3
	1255000-0	1	1	-	-	-		Prydnadsplåt, h	Zierblech, r	4)	3
	1213666-9	1	1	-	-	-		Prydnadsplåt, h	Zierblech, r	5)	3
27	1213332-8	1	1	-	-	-		Bricka	Scheibe		2
28	956312-3	1	1	-	-	-		Skruv	Schraube		2
29	1203108-4	1	-	-	-	-		Takskarvlist, v	Dachfugenleiste, l		2
	(1254965)	-	1	-	-	-	SP	Takskarvlist, v	Dachfugenleiste, l	REPL 1PCS 1312884-8, 1 PCS 1312885-5	2
	1203109-2	1	-	-	-	-		Takskarvlist, h	Dachfugenleiste, r		2
	(1254966)	-	1	-	-	-	SP	Takskarvlist, h	Dachfugenleiste, r	REPL 1PCS 1312884-8, 1PCS 1312885-5	2
☆ 30	943718-7	2	-	-	-	-		Skruv	Schraube	(946305)	2
	965287-6	-	2	-	-	-		Skruv	Schraube		2
31	1246596-9	1	-	-	-	-		Prydnadslist Baklucka	Zierleiste Heckklappe		2
	1246595-1	-	1	-	-	-		Prydnadslist Baklucka	Zierleiste Heckklappe		2
32	1247708-9	7	7	-	-	-	IK	Fäste	Halterung	1)	2
33	270179-5	1	-	-	-	-		Clipssats	Klipssatz		2
	1247708-9	15	-	-	-	-	IK	• Fäste	• Halterung		2
	270180-3	1	-	-	-	-		Clipssats	Klipssatz		2
	1247708-9	25	-	-	-	-	IK	• Fäste	• Halterung		2

4) Avsedd för montering av backspegel. / Für Rückspiegel-Montage vorgesehen.
5) Ej avsedd för montering av backspegel. / Nicht für Rückbspiegel-Montage vorgesehen.
1) IK 270179-5 = 15 PCS 1247708-9, IK 270180-3 = 25 PCS 1247708-9.

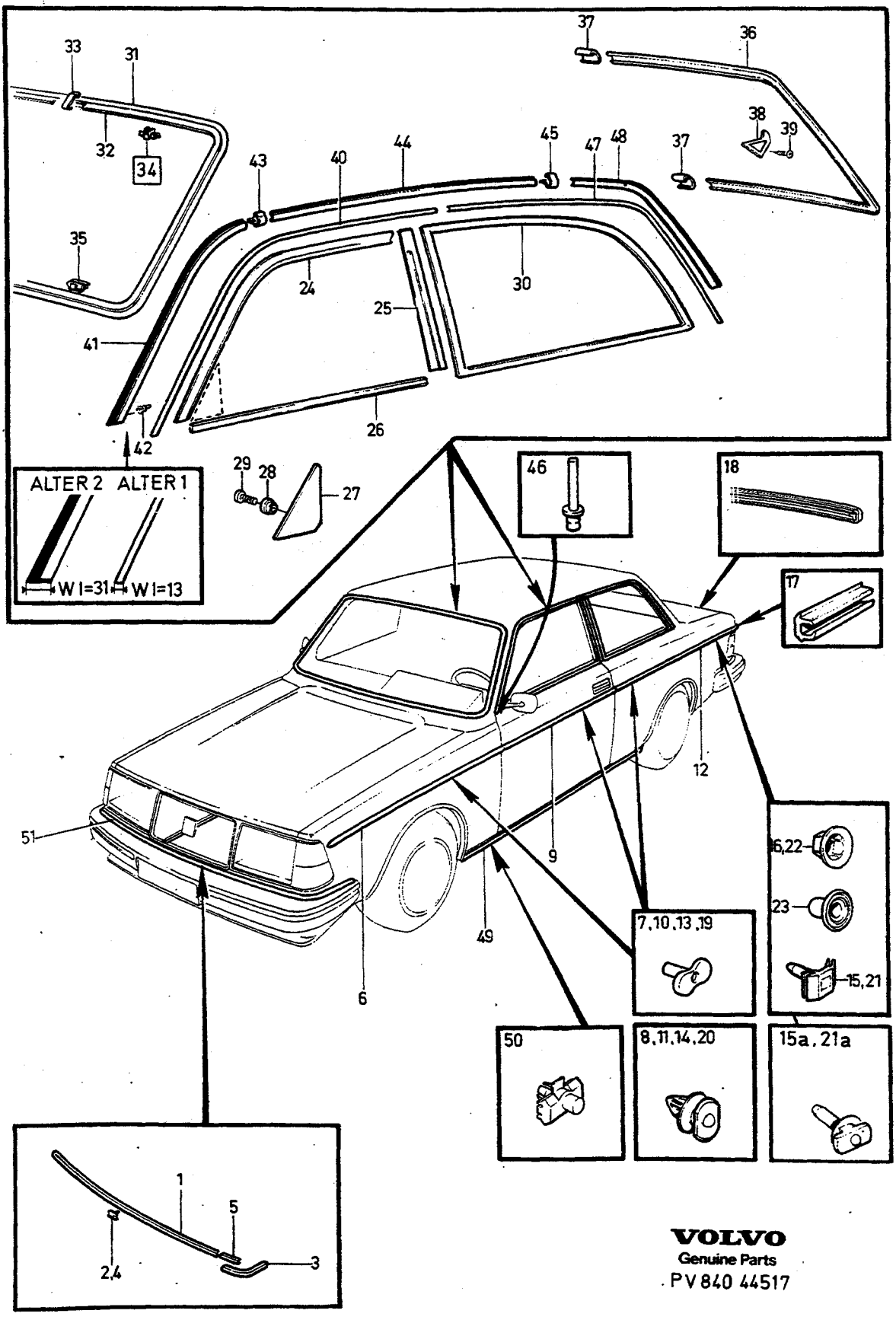
ALTER 2 ALTER 1
W I=31 W I=13
VOLVO
Genuine Parts
PV 840 44517

A
B
C
D
E

PRYDNADSLISTER — ZIERLEISTEN

242 1981-

Grupp / Gruppe 84

Sida / Seite 1359

Pos	Artikel nr / Artikelnr.	Antal / Anzahl A	B	C	D	E	PS	Benämning	Bezeichnung	Anmärkning / Anmerkung	SR
1	1201834-7	1	-	-	-	-		Prydnadslist blank	Zierleiste blank		2
	1247040-7	1	-	-	-	-		Prydnadslist svart	Zierleiste schwarz		2
2	1202961-7	10	-	-	-	-	IK	Clips	Klemme	IK 270181-1	2
	270181-1	1	-	-	-	-		Clipssats	Klipssatz		2
	1202961-7	15	-	-	-	-	IK	•Clips	•Klemme		2
3	1254502-6	1	-	-	-	-		Prydnadslist, v blank	Zierleiste, l blank		2
	1247041-5	1	-	-	-	-		Prydnadslist, v svart	Zierleiste, l schwarz		2
	1254503-4	1	-	-	-	-		Prydnadslist, h blank	Zierleiste, r blank		2
	1247042-3	1	-	-	-	-		Prydnadslist, h svart	Zierleiste, r schwarz		2
4	1202961-7	4	-	-	-	-	IK	Clips	Klemme	IK 270181-1	2
5	1202820-5	2	-	-	-	-		Skarvbleck blank	Laschenblech blank		2
	1247043-1	2	-	-	-	-		Skarvbleck svart	Laschenblech schwarz		2
6	1246584-5	2	-	-	-	-		Prydnadslist blank	Zierleiste blank	ALTER 1. WI 12.5	2
	1246627-2	1	-	-	-	-		Prydnadslist, v blank	Zierleiste, l blank	1) ALTER 2. WI 30	2
	1247163-7	1	-	-	-	-		Prydnadslist, v svart	Zierleiste, l schwarz	1) ALTER 3. WI 30	2
	1246628-0	1	-	-	-	-		Prydnadslist, h blank	Zierleiste, r blank	1) ALTER 2. WI 30	2
	1247164-5	1	-	-	-	-		Prydnadslist, h svart	Zierleiste, r schwarz	1) ALTER 3. WI 30	2
7	1247708-9	14	-	-	-	-	IK	Fäste	Halterung	2) ALTER 1. WI 12.5	2
8	1372059-4	X	-	-	-	-		Clips	Klemme	3) ALTER 2, 3. WI 30 (1247199)	2
9	1246613-2	2	-	-	-	-		Prydnadslist blank	Zierleiste blank	ALTER 1. WI 12.5	2
	1246633-0	1	-	-	-	-		Prydnadslist, v blank	Zierleiste, l blank	1) ALTER 2. WI 30	2
	1247167-8	1	-	-	-	-		Prydnadslist, v svart	Zierleiste, l schwarz	1) ALTER 3. WI 30	2
	1246634-8	1	-	-	-	-		Prydnadslist, h blank	Zierleiste, r blank	1) ALTER 2. WI 30	2
	1247168-6	1	-	-	-	-		Prydnadslist, h svart	Zierleiste, r schwarz	1) ALTER 3. WI 30	2
10	1247708-9	12	-	-	-	-	IK	Fäste	Halterung	2) ALTER 1. WI 12.5	2
11	1372059-4	X	-	-	-	-		Clips	Klemme	3) ALTER 2, 3. WI 30 (1247199)	2
12	1246937-5	1	-	-	-	-		Prydnadslist, v blank	Zierleiste, l blank	ALTER 1. WI 12.5	2
	1312406-0	1	-	-	-	-		Prydnadslist, v blank	Zierleiste, l blank	1) ALTER 2. WI 30 (1246641)	2
	1312404-5	1	-	-	-	-		Prydnadslist, v svart	Zierleiste, l schwarz	1) ALTER 3. WI 30 (1247245)	2
	1246938-3	1	-	-	-	-		Prydnadslist, h blank	Zierleiste, r blank	ALTER 1. WI 12.5	2
	1312407-8	1	-	-	-	-		Prydnadslist, h blank	Zierleiste, r blank	1) ALTER 2. WI 30 (1246642)	2
	1312405-2	1	-	-	-	-		Prydnadslist, h svart	Zierleiste, r schwarz	1) ALTER 3. WI 30 (1247246)	2
13	1247708-9	14	-	-	-	-	IK	Fäste	Halterung	2) ALTER 1. WI 12.5	2
14	1372059-4	X	-	-	-	-		Clips	Klemme	3) ALTER 2, 3. WI 30 (1247199)	2
15	1246598-5	2	-	-	-	-		Hållare	Halteklammer		2
15a	1312254-4	X	-	-	-	-		Clips	Klemme	3)	2
16	1246599-3	2	-	-	-	-		Fjädermutter	Federverschlussmutter		2
17	1247591-9	2	-	-	-	-		Mellanlägg	Beilegscheibe	ALTER 1. WI 12.5	2
18	1246596-9	1	-	-	-	-		Prydnadslist blank Baklucka	Zierleiste blank Heckklappe	ALTER 1. WI 12.5	2
	1246647-0	1	-	-	-	-		Prydnadslist blank Baklucka	Zierleiste blank Heckklappe	1) ALTER 2. WI 30	2
	1255948-0	1	-	-	-	-		Prydnadslist svart Baklucka	Zierleiste schwarz Heckklappe	ALTER 3. WI 30	2
19	1247708-9	7	-	-	-	-	IK	Fäste	Halterung	2) ALTER 1. WI 12.5	2
20	1372059-4	X	-	-	-	-		Clips	Klemme	3) ALTER 2, 3. WI 30 (1247199)	2
21	1246598-5	2	-	-	-	-		Hållare	Halteklammer	ALTER 2, 3. WI 30	2
21a	1312254-4	X	-	-	-	-		Clips	Klemme	3) ALTER 2, 3. WI 30	2
22	1246599-3	2	-	-	-	-		Fjädermutter	Federverschlussmutter		2

1) Inklusive clips. / Einschl. Clips.
2) IK 270179-5 = 15 PCS 1247708-9, IK 270180-3 = 25 PCS 1247708-9.
3) Reservdelsutförande. / Ersatzteilausführung.

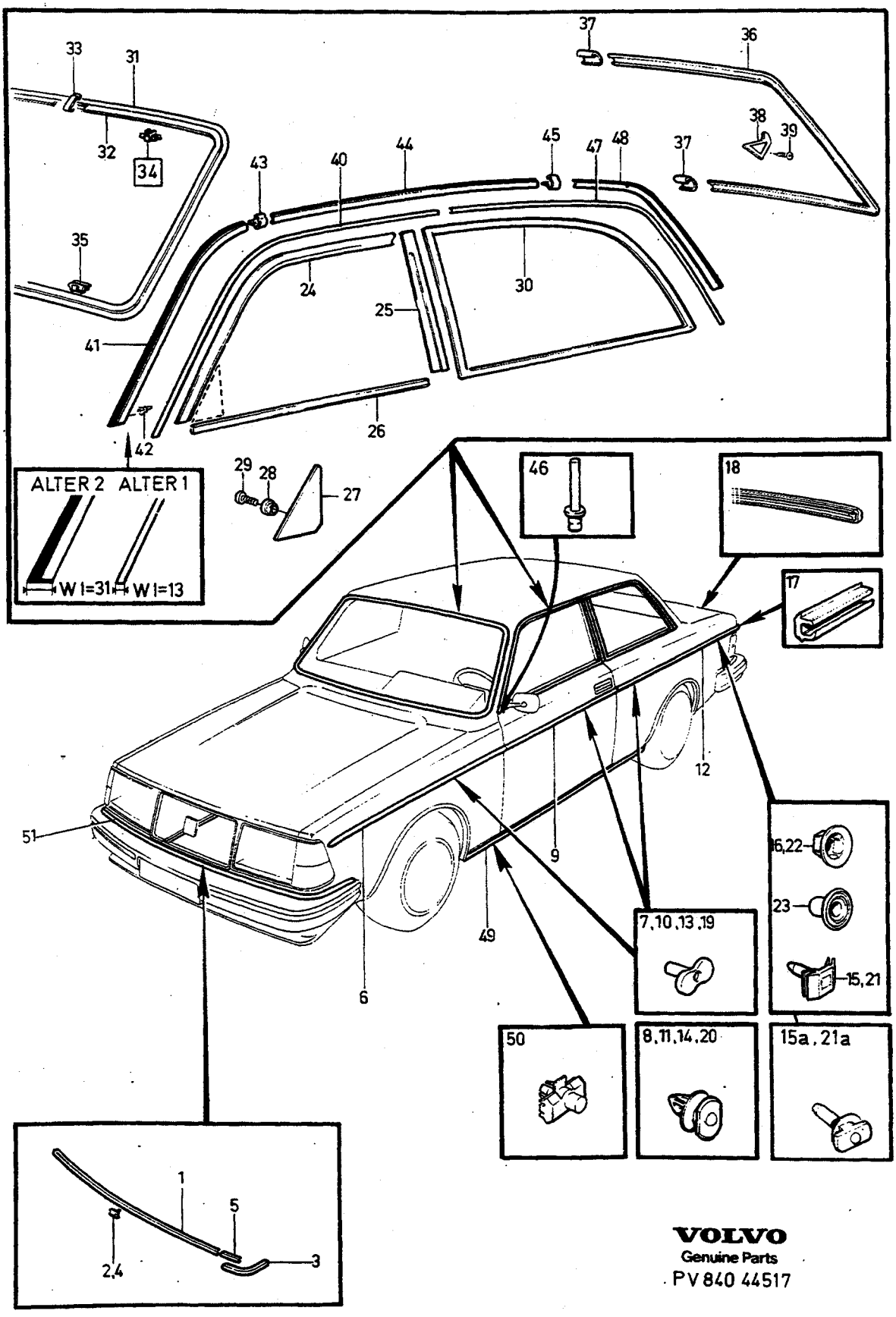
ALTER 2 ALTER 1
W I=31 W I=13
VOLVO
Genuine Parts
PV 840 44517

A		PRYDNADSLISTER	ZIERLEISTEN	Grupp Gruppe 84
B				Sida Seite 1361
C				
D				
E		242 1981-		

Pos	Artikel nr Artikelnr.	Antal / Anzahl A	B	C	D	E	PS	Benämning	Bezeichnung	Anmärkning Anmerkung	SR
23	1247209-8	2	-	-	-	-		Skyddshylsa	Schutzhulle		2
24	1255555-3	1	-	-	-	-		Prydnadslist, v	Zierleiste, l		2
	1255556-1	1	-	-	-	-		Prydnadslist, h	Zierleiste, r		2
25	1255549-6	1	-	-	-	-		Prydnadslist, v	Zierleiste, l		2
	1255550	1	-	-	-	-	OP	Prydnadslist, h	Zierleiste, r		2
26		-	-	-	-	-		Skraplist	Abstreifleiste	SEE 83•1309	
27	1213663-6	1	-	-	-	-		Prydnadsplåt, v	Zierblech, l	4)	3
	1213665-1	1	-	-	-	-		Prydnadsplåt, v	Zierblech, l	5)	3
	1255000-0	1	-	-	-	-		Prydnadsplåt, h	Zierblech, r	4)	3
	1213666-9	1	-	-	-	-		Prydnadsplåt, h	Zierblech, r	5)	3
28	1213332-8	2	-	-	-	-		Bricka	Scheibe		2
29	956312-3	2	-	-	-	-		Skruv	Schraube		2
30		-	-	-	-	-		Ram	Rahmen	SEE 84•1403	
31	1254562-0	1	-	-	-	-		Täcklist	Abdeckleiste		2
32	1254559-6	1	-	-	-	-		Prydnadslist, v blank	Zierleiste, l blank		2
	1247020-9	1	-	-	-	-		Prydnadslist, v svart	Zierleiste, l schwarz		2
	1254560-4	1	-	-	-	-		Prydnadslist, h blank	Zierleiste, r blank		2
	1247021-7	1	-	-	-	-		Prydnadslist, h svart	Zierleiste, r schwarz		2
33	1254561-2	2	-	-	-	-		Skarvbleck blank	Laschenblech blank		2
	1247023-3	2	-	-	-	-		Skarvbleck svart	Laschenblech schwarz		2
	270147-2	1	1	-	-	-		Clipssats	Klipssatz	6)	2
	270148-0	1	-	-	-	-		Clipssats	Klipssatz	7)	2
34		6	6	-	-	-	KN	•Clips	•Klemme		
	1254848-3	1	1	-	-	-	IK	••Clips vit överdel	••Klemme weisses Oberteil		2
35		18	18	-	-	-	KN	•Clips	•Klemme		
36	675867-6	1	-	-	-	-		Prydnadslist, v blank	Zierleiste, l blank		3
	1247031-6	1	-	-	-	-		Prydnadslist, v svart	Zierleiste, l schwarz		2
	675868-4	1	-	-	-	-		Prydnadslist, h blank	Zierleiste, r blank		3
	1247032-4	1	-	-	-	-		Prydnadslist, h svart	Zierleiste, r schwarz		2
37	675869-2	2	-	-	-	-		Skarvbleck blank	Laschenblech blank		2
	1247033-2	2	-	-	-	-		Skarvbleck svart	Laschenblech schwarz		2
38	*(1254965)*	1	-	-	-	-	SP	Takskarvlist, v	Dachfugenleiste, l	REPL 1 PCS 1312884-8, 1PCS 1312885-5	2
	(1254966)	1	-	-	-	-	SP	Takskarvlist, h	Dachfugenleiste, r	REPL 1PCS 1312884-8, 1 PCS 1312885-5	2
☆ 39	943718-7	2	-	-	-	-		Skruv	Schraube	(946305)	2
40	688472-0	1	-	-	-	-		Prydnadslist, v blank	Zierleiste, l blank	ALTER 1.	2
	688473-8	1	-	-	-	-		Prydnadslist, h blank	Zierleiste, r blank	ALTER 1.	2
41	1247138-9	1	-	-	-	-		Prydnadslist, v svart	Zierleiste, l schwarz	ALTER 2.	2
	1247139-7	1	-	-	-	-		Prydnadslist, h svart	Zierleiste, r schwarz	ALTER 2.	2
42	1312092-8	2	-	-	-	-		Clips	Klemme	ALTER 2.	2
43	1312084-5	2	-	-	-	-		Skarvstycke svart	Verbindungsstück schwarz	ALTER 2.	2
44	1247144-7	2	-	-	-	-		Prydnadslist svart	Zierleiste schwarz	ALTER 2.	2
45	1312084-5	2	-	-	-	-		Skarvstycke svart	Verbindungsstück schwarz	ALTER 2.	2
46	966804-7	2	-	-	-	-		Blindnit	Blindniet	ALTER 1	2
47	1202990-6	1	-	-	-	-		Prydnadslist, v blank	Zierleiste, l blank	ALTER 1. (688474)	2
	1202991-4	1	-	-	-	-		Prydnadslist, h blank	Zierleiste, r blank	ALTER 1. (688475)	2
48	1247150-4	1	-	-	-	-		Prydnadslist, v svart	Zierleiste, l schwarz	ALTER 2.	2
	1247151-2	1	-	-	-	-		Prydnadslist, h svart	Zierleiste, r schwarz	ALTER 2.	2
49	1255891-2	2	-	-	-	-		Smutsavvisarlist	Eckschurzenleiste		2
50	1304520-8	26	-	-	-	-		Clips	Klemme		2
51		-	-	-	-	-		Täcklist Stötfångare	Abdeckleiste Stossfänger	SEE 86•1673	

4) Avsedd för montering av backspegel. / Für Rückspiegel-Montage vorgesehen.
5) Ej avsedd för montering av backspegel. / Nicht für Rückbspiegel-Montage vorgesehen.
6) För vindruta utan blåtonat band. / Für Windschutzscheibe ohne blaugetönten Streifen.
7) För vindruta med blåtonat band. / Für Windschutzsceibe mit blaugetöntem Streifen.

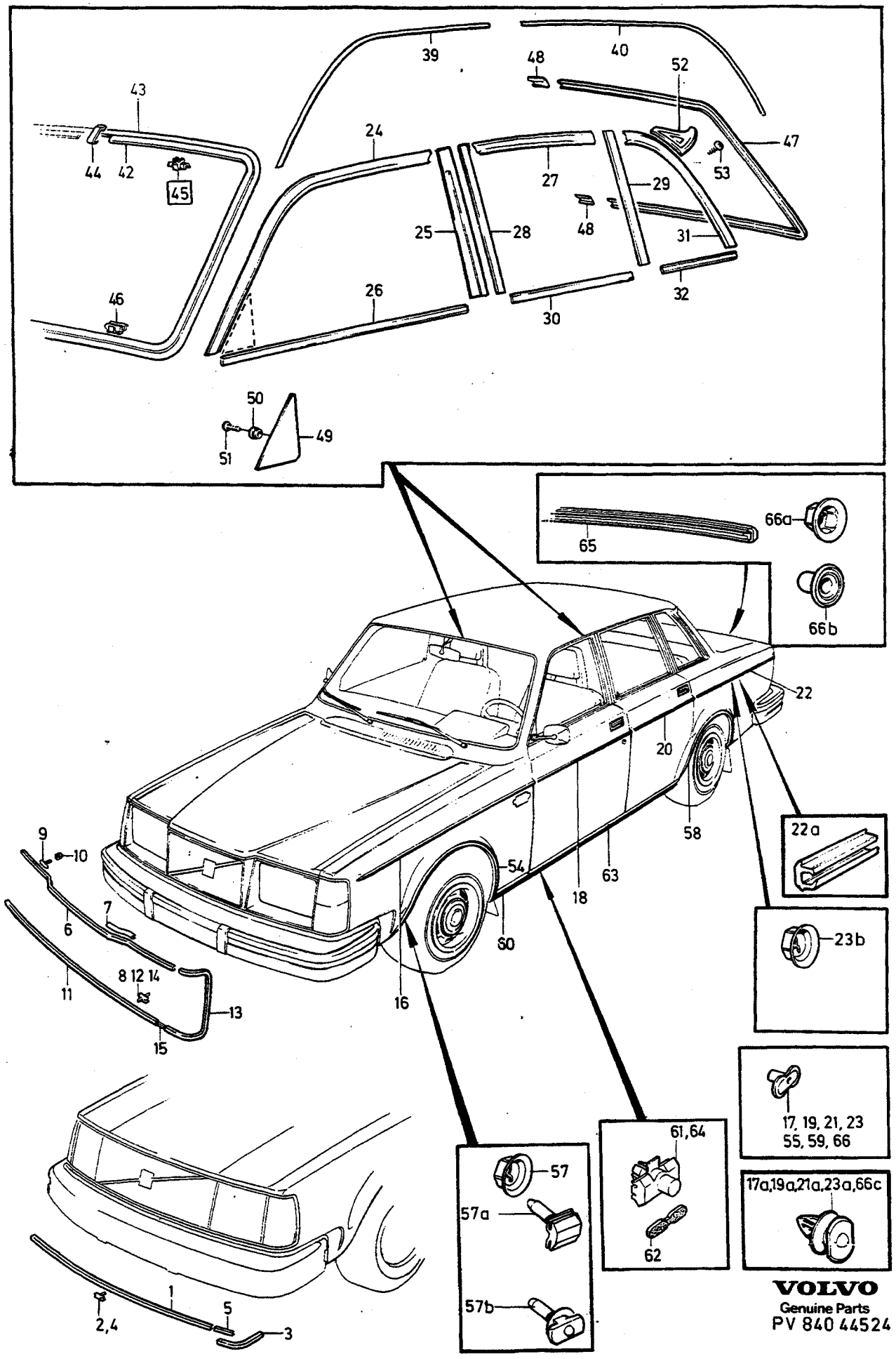

VOLVO
Genuine Parts
PV 840 44524

A B C D E

PRYDNADSLISTER ZIERLEISTEN

Grupp Gruppe 84

Sida Seite 1363

4DRS -1980

Pos	Artikel nr Artikelnr.	Antal / Anzahl A	B	C	D	E	PS	Benämning	Bezeichnung	Anmärkning Anmerkung	SR
1	1201834-7	1	-	-	-	-		Prydnadslist blank	Zierleiste blank		2
	1247040-7	1	-	-	-	-		Prydnadslist svart	Zierleiste schwarz		2
2	1202961-7	10	-	-	-	-	IK	Clips	Klemme		2
	270181-1	1	-	-	-	-		Clipssats	Klipssatz		2
	1202961-7	15	-	-	-	-	IK	• Clips	• Klemme		2
3	1254502-6	1	-	-	-	-		Prydnadslist, v blank	Zierleiste, l blank		2
	1247041-5	1	-	-	-	-		Prydnadslist, v svart	Zierleiste, l schwarz		2
	1254503-4	1	-	-	-	-		Prydnadslist, h blank	Zierleiste, r blank		2
	1247042-3	1	-	-	-	-		Prydnadslist, h svart	Zierleiste, r schwarz		2
4	1202961-7	4	-	-	-	-	IK	Clips	Klemme	IK 270181-1	2
5	1202820-5	2	-	-	-	-		Skarvbleck blank	Laschenblech blank		2
	1247043-1	2	-	-	-	-		Skarvbleck svart	Laschenblech schwarz		2
6	1202256-2	1	-	-	-	-		Prydnadslist	Zierleiste		2
7	1247591-9	2	-	-	-	-		Mellanlägg	Beilegscheibe		2
8	1202997-1	8	-	-	-	-		Clips	Klemme		2
9	1202485-7	2	-	-	-	-		Skruv	Schraube		2
10	150205-3	2	-	-	-	-		Mutter	Mutter		2
11	1201834-7	1	-	-	-	-		Prydnadslist	Zierleiste		2
12	1202961-7	10	-	-	-	-		Clips	Klemme		2
13	1254911-9	1	-	-	-	-		Prydnadslist, v	Zierleiste, l		2
	1254912-7	1	-	-	-	-		Prydnadslist, h	Zierleiste, r		2
14	1202961-7	8	-	-	-	-		Clips	Klemme		2
15	1202820-5	2	-	-	-	-		Skarvbleck	Laschenblech		2
16	1246584-5	2	-	-	-	-		Prydnadslist	Zierleiste	ALTER 1. WI 12.5	2
	1246627-2	1	-	-	-	-		Prydnadslist, v	Zierleiste, l	1) ALTER 2. WI 30	2
	1246628-0	1	-	-	-	-		Prydnadslist, h	Zierleiste, r	1) ALTER 2. WI 30	2
17	1247708-9	14	-	-	-	-	IK	Fäste	Halterung	2) ALTER 1. WI 12.5	2
17a	1372059-4	X	-	-	-	-		Clips	Klemme	3) ALTER 2. WI 30 (1247199)	2
18	1246611-6	2	-	-	-	-		Prydnadslist	Zierleiste	ALTER 1 WI 12.5	2
	1246629-8	1	-	-	-	-		Prydnadslist, v	Zierleiste, l	1) ALTER 2. WI 30	2
	1246630-6	1	-	-	-	-		Prydnadslist, h	Zierleiste, r	1) ALTER 2. WI 30	2
19	1247708-9	10	-	-	-	-	IK	Fäste	Halterung	2) ALTER 1. WI 12.5	2
19a	1372059-4	X	-	-	-	-		Clips	Klemme	3) ALTER 2. WI 30 (1247199)	2
20	1246612-4	2	-	-	-	-		Prydnadslist	Zierleiste	ALTER 1. WI 12.5	2
	1246631-4	1	-	-	-	-		Prydnadslist, v	Zierleiste, l	1) ALTER 2. WI 30	2
	1246632-2	1	-	-	-	-		Prydnadslist, h	Zierleiste, r	1) ALTER 2. WI 30	2
21	1247708-9	10	-	-	-	-	IK	Fäste	Halterung	2) ALTER 1. WI 12.5	2
21a	1372059-4	X	-	-	-	-		Clips	Klemme	3) ALTER 2. WI 30 (1247199)	2
22	1246935-9	1	-	-	-	-		Prydnadslist, v	Zierleiste, l	ALTER 1. WI 12.5	2
	1312408-6	1	-	-	-	-		Prydnadslist, v	Zierleiste, l	1) ALTER 2. WI 30 (1246639)	2
	1246936-7	1	-	-	-	-		Prydnadslist, h	Zierleiste, r	ALTER 1. WI 12.5	2
	1312409-4	1	-	-	-	-		Prydnadslist, h	Zierleiste, r	1) ALTER 2. WI 30 (1246640)	2
22a	1247591-9	2	-	-	-	-		Mellanlägg	Beilegscheibe	ALTER 1. WI 12.5	2
23	1247708-9	16	-	-	-	-	IK	Fäste	Halterung	2) ALTER 1. WI 12.5	2
23a	1372059-4	X	-	-	-	-		Clips	Klemme	3) ALTER 2. WI 30 (1247199)	2
23b	1246599-3	2	-	-	-	-		Fjädermutter	Federverschlussmutter		2
24	1254856-6	1	-	-	-	-		Prydnadslist, v blank	Zierleiste, l blank		2
	1246705-6	1	-	-	-	-		Prydnadslist, v svart	Zierleiste, l schwarz	244GLT	2
	1254857-4	1	-	-	-	-		Prydnadslist, h blank	Zierleiste, r blank		2
	1246706-4	1	-	-	-	-		Prydnadslist, h svart	Zierleiste, r schwarz	244GLT	2
25	1254858-2	1	-	-	-	-		Prydnadslist, v blank	Zierleiste, l blank		2
	1246707-2	1	-	-	-	-		Prydnadslist, v svart	Zierleiste, l schwarz	244GLT	2

1) Inklusive clips. / Einschl. Clips.
2) IK 270179-5 = 15 PCS 1247708-9, IK 270180-3 = 25 PCS 1247708-9.
3) Reservdelsutförande. / Ersatzteilausführung.

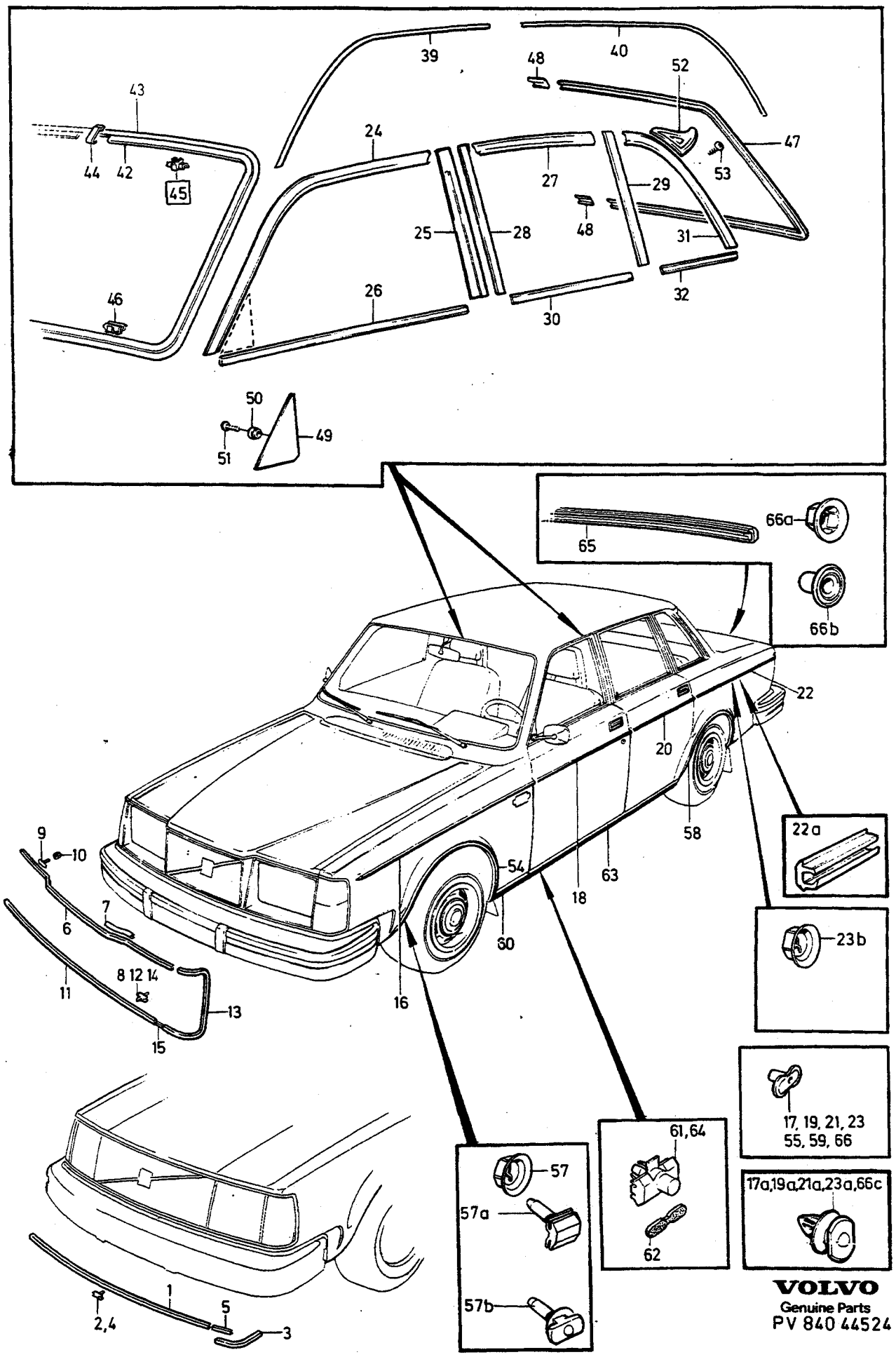

VOLVO
Genuine Parts
PV 840 44524

A
B
C
D
E

PRYDNADSLISTER — ZIERLEISTEN

Grupp / Gruppe 84

Sida / Seite 1365

4DRS -1980

Pos	Artikel nr / Artikelnr.	Antal / Anzahl A	B	C	D	E	PS	Benämning	Bezeichnung	Anmärkning / Anmerkung	SR
	1254859-0	1	-	-	-	-		Prydnadslist, h blank	Zierleiste, r blank		2
	1246708-0	1	-	-	-	-		Prydnadslist, h svart	Zierleiste, r schwarz	244GLT	2
26		-	-	-	-	-		Skraplist	Abstreifleiste	SEE 83•1313	
27	1254862-4	1	-	-	-	-		Prydnadslist, v blank	Zierleiste, l blank		2
	1246709-8	1	-	-	-	-		Prydnadslist, v svart	Zierleiste, l schwarz	244GLT	2
	1254863-2	1	-	-	-	-		Prydnadslist, h blank	Zierleiste, r blank		2
	1246751-0	1	-	-	-	-		Prydnadslist, h svart	Zierleiste, r schwarz	244GLT	2
28	1254860-8	1	-	-	-	-		Prydnadslist, v blank	Zierleiste, l blank		2
	1246754-4	1	-	-	-	-		Prydnadslist, v svart	Zierleiste, l schwarz	244GLT	2
	1254861-6	1	-	-	-	-		Prydnadslist, h blank	Zierleiste, r blank		2
	1246755-1	1	-	-	-	-		Prydnadslist, h svart	Zierleiste, r schwarz	244GLT	2
29	1254864-0	1	-	-	-	-		Prydnadslist, v blank	Zierleiste, l blank		2
	1246752-8	1	-	-	-	-		Prydnadslist, v svart	Zierleiste, l schwarz	244GLT	2
	1254865-7	1	-	-	-	-		Prydnadslist, h blank	Zierleiste, r blank		2
	1246753-6	1	-	-	-	-		Prydnadslist, h svart	Zierleiste, r schwarz	244GLT	2
30		-	-	-	-	-		Skraplist	Abstreifleiste	SEE 83•1317	
31	1202981-5	1	-	-	-	-		Prydnadslist, v blank	Zierleiste, l blank		3
	1246760-1	1	-	-	-	-		Prydnadslist, v svart	Zierleiste, l schwarz	244GLT	2
	1202982-3	1	-	-	-	-		Prydnadslist, h blank	Zierleiste, r blank		3
	1246761-9	1	-	-	-	-		Prydnadslist, h svart	Zierleiste, r schwarz	244GLT	2
32	1213351-8	1	-	-	-	-		Prydnadslist, v blank	Zierleiste, l blank		3
	1246762-7	1	-	-	-	-		Prydnadslist, v svart	Zierleiste, l schwarz	244GLT	2
	1213352-6	1	-	-	-	-		Prydnadslist, h blank	Zierleiste, r blank		3
	1246763	1	-	-	-	-	OP	Prydnadslist svart	Zierleiste schwarz	244GLT	2
39	688472-0	1	-	-	-	-		Prydnadslist, v	Zierleiste, l	ALTER.	2
	688473-8	1	-	-	-	-		Prydnadslist, h	Zierleiste, r	ALTER.	2
40	1202990-6	1	-	-	-	-		Prydnadslist, v	Zierleiste, l	ALTER (688474)	2
	1202991-4	1	-	-	-	-		Prydnadslist, h	Zierleiste, r	ALTER (688475)	2
42	1254559-6	1	-	-	-	-		Prydnadslist, v blank	Zierleiste, l blank		2
	1247020-9	1	-	-	-	-		Prydnadslist, v svart	Zierleiste, l schwarz		2
	1254560-4	1	-	-	-	-		Prydnadslist, h blank	Zierleiste, r blank		2
	1247021-7	1	-	-	-	-		Prydnadslist, h svart	Zierleiste, r schwarz		2
43	1254562-0	1	-	-	-	-		Täcklist	Abdeckleiste		2
44	1254561-2	2	-	-	-	-		Skarvbleck blank	Laschenblech blank		2
	1247023-3	2	-	-	-	-		Skarvbleck svart	Laschenblech schwarz		2
	270147-2	1	1	-	-	-		Clipssats	Klipssatz	4)	2
	270148-0	1	-	-	-	-		Clipssats	Klipssatz	5)	2
45		6	6	-	-	-	KN	•Clips	•Klemme		
	1254848-3	1	1	-	-	-	IK	••Clips vit överdel	••Klemme weisses Oberteil		2
46		18	18	-	-	-	KN	•Clips	•Klemme		
47	675867-6	1	-	-	-	-		Prydnadslist, v blank	Zierleiste, l blank		3
	1247031-6	1	-	-	-	-		Prydnadslist, v svart	Zierleiste, l schwarz		2
	675868-4	1	-	-	-	-		Prydnadslist, h blank	Zierleiste, r blank		3
	1247032-4	1	-	-	-	-		Prydnadslist, h svart	Zierleiste, r schwarz		2
48	675869-2	2	-	-	-	-		Skarvbleck blank	Laschenblech blank		2
	1247033-2	2	-	-	-	-		Skarvbleck svart	Laschenblech schwarz		2
49	1213663-6	1	-	-	-	-		Prydnadsplåt, v	Zierblech, l	6)	3
	1213665-1	1	-	-	-	-		Prydnadsplåt, v	Zierblech, l	7)	3
	1255000-0	1	-	-	-	-		Prydnadsplåt, h	Zierblech, r	6)	3
	1213666-9	1	-	-	-	-		Prydnadsplåt, h	Zierblech, r	7)	3
50	1213332-8	1	-	-	-	-		Bricka	Scheibe		2
51	956312-3	1	-	-	-	-		Skruv	Schraube		2
52	1203108-4	1	-	-	-	-		Takskarvlist, v blank	Dachfugenleiste, l blank		2
	(1254965)	1	-	-	-	-	SP	Takskarvlist, v svart	Dachfugenleiste, l schwarz	REPL 1 PCS 1312884-8, 1 PCS 1312885-5.	2
	1203109-2	1	-	-	-	-		Takskarvlist, h blank	Dachfugenleiste, r blank		2

4) För vindruta utan blåtonat band. / Für Windschutzscheibe ohne blaugetönten Streifen.
5) För vindruta med blåtonat band. / Für Windschutzsceibe mit blaugetöntem Streifen.
6) Avsedd för montering av backspegel. / Für Rückspiegel-Montage vorgesehen.
7) Ej avsedd för montering av backspegel. / Nicht für Rückbspiegel-Montage vorgesehen.

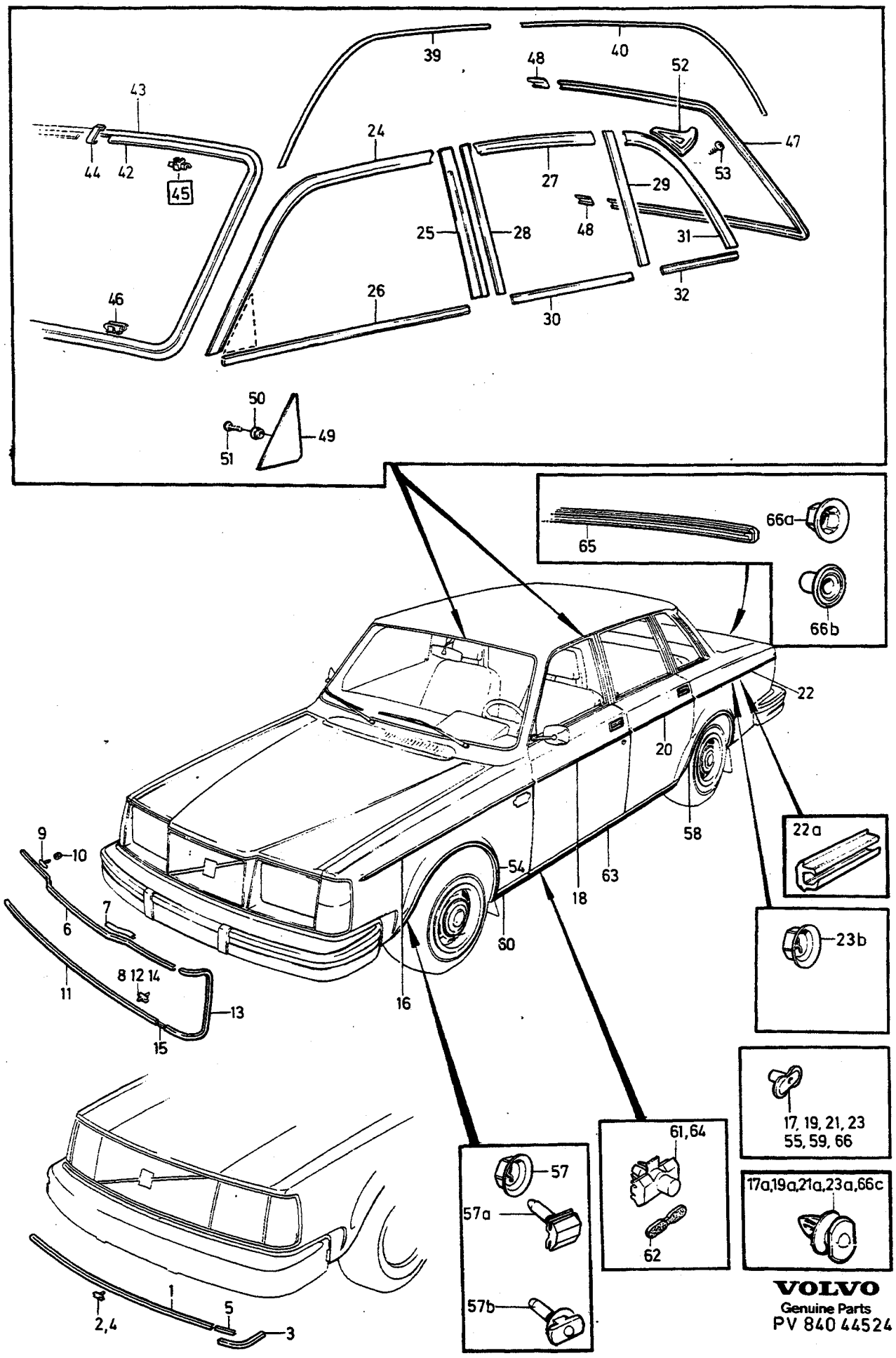
39
40
48
52
43
24
47
44
42
45
27
29
53
25
28
48
31
46
26
32
30
50
49
51
65
66a
66b
22
20
58
22a
9
10
54
63
18
7
6
60
23b
8 12 14
11
13
16
15
17, 19, 21, 23
55, 59, 66
61,64
57
57a
17a,19a,21a,23a,66c
62
1
5
2,4
3
57b
VOLVO
Genuine Parts
PV 840 44524

A B C D E

PRYDNADSLISTER ZIERLEISTEN

Grupp Gruppe 84

Sida Seite 1367

4DRS -1980

Pos	Artikel nr Artikelnr.	Antal / Anzahl A	B	C	D	E	PS	Benämning	Bezeichnung	Anmärkning Anmerkung	SR
	(1254966)	1	-	-	-	-	SP	Takskarvlist, h svart	Dachfugenleiste, r schwarz	REPL 1 PCS 1312884-8, 1 PCS 1312885-5.	2
☆ 53	943718-7	2	-	-	-	-		Skruv blank	Schraube blank	(946305)	2
	965287-6	2	-	-	-	-		Skruv svart	Schraube schwarz		2
54	1201839-6	1	-	-	-	-		Prydnadslist, v	Zierleiste, l		2
	1201840-4	1	-	-	-	-		Prydnadslist, h	Zierleiste, r		2
55	1247708-9	16	-	-	-	-	IK	Fäste	Halterung	2)	2
57	1246599-3	2	-	-	-	-		Fjädermutter	Federverschlussmutter		2
57a	1246598-5	2	-	-	-	-		Hållare	Halteklammer		2
57b	1312254-4	X	-	-	-	-		Clips	Klemme	3)	2
58	1201841-2	1	-	-	-	-		Prydnadslist, v	Zierleiste, l		2
	1201842-0	1	-	-	-	-		Prydnadslist, h	Zierleiste, r		2
59	1247708-9	16	-	-	-	-	IK	Fäste	Halterung	2)	2
60	*1202393*	1	-	-	-	-	OP	Prydnadslist, v	Zierleiste, l	264DL	2
	1202394	1	-	-	-	-	OP	Prydnadslist, h	Zierleiste, r	264DL	2
61	1201930-3	6	-	-	-	-		Fäste	Halterung	264DL	2
62	1202819-7	2	-	-	-	-		Friktionsklots	Reibkupplungsklotz	264DL	2
63	679346-7	2	-	-	-	-		Prydnadslist	Zierleiste	264DL	2
	1201844-6	1	-	-	-	-		Prydnadslist, v	Zierleiste, l	264GL,GLE	2
	1201845-3	1	-	-	-	-		Prydnadslist, h	Zierleiste, r	264GL,GLE	2
64	1201930-3	16	-	-	-	-		Fäste	Halterung		2
65	1246596-9	1	-	-	-	-		Prydnadslist Baklucka	Zierleiste Heckklappe	ALTER 1. WI 12.5	2
	1246647-0	1	-	-	-	-		Prydnadslist Baklucka	Zierleiste Heckklappe	1) ALTER 2. WI 30	2
66	1247708-9	7	-	-	-	-	IK	Fäste	Halterung	2) ALTER 1. WI 12.5	2
66a	1246599-3	2	-	-	-	-		Fjädermutter	Federverschlussmutter		2
66b	1247209-8	2	-	-	-	-		Skyddshylsa	Schutzhulle		2
66c	1372059-4	X	-	-	-	-		Clips	Klemme	3) ALTER 2. WI 30 (1247199)	2
	271261-0	1	-	-	-	-		Stenskottskyddssats	Steinschlagschutz	8)	3

2) IK 270179-5 = 15 PCS 1247708-9, IK 270180-3 = 25 PCS 1247708-9.
3) Reservdelsutförande. / Ersatzteilausführung.
1) Inklusive clips. / Einschl. Clips.
8) Se katalog 240 1988-års modell , grupp 84. / Siehe Katalog 240, Baujahr 1988, Gruppe 84.

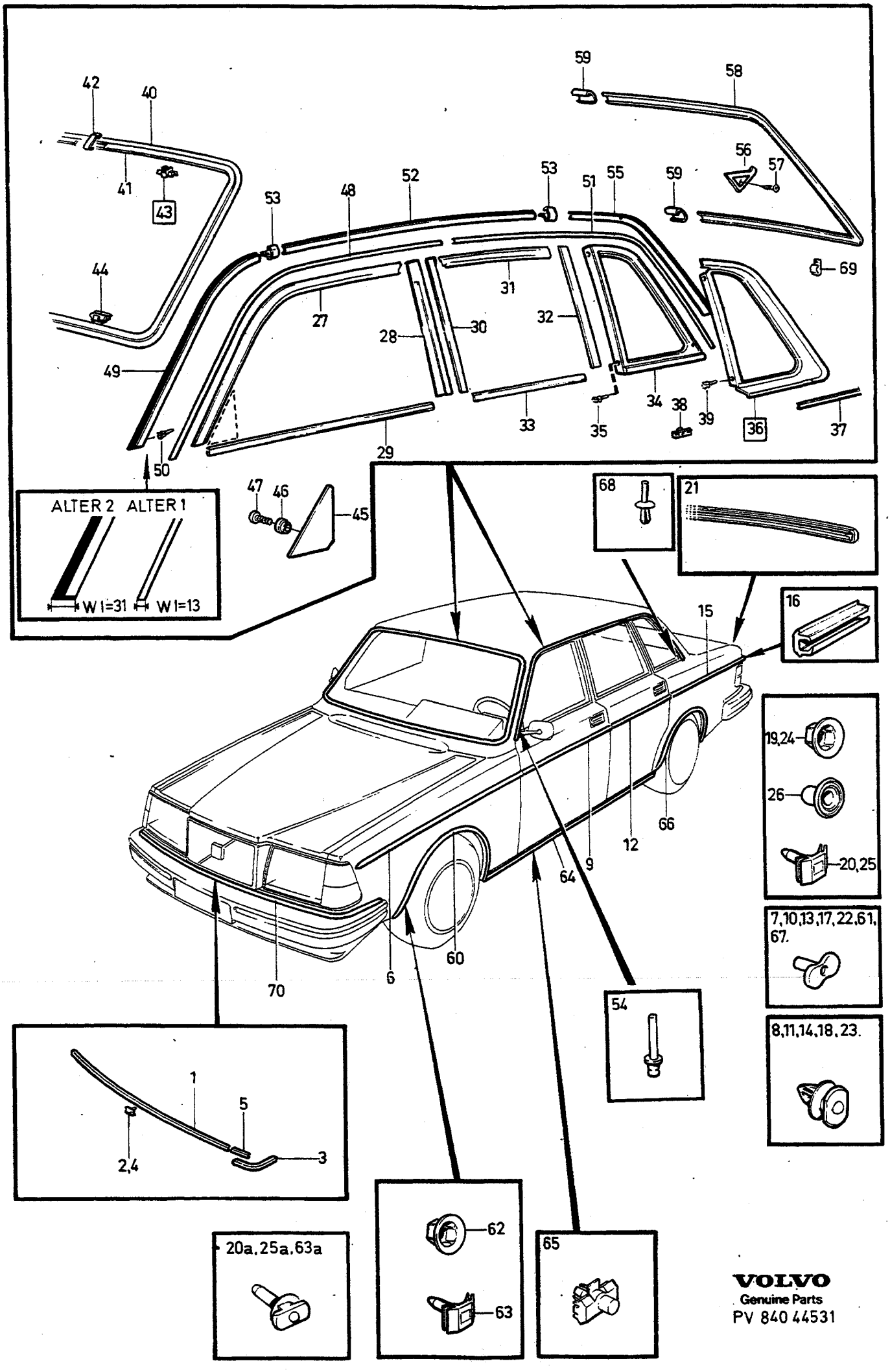

VOLVO
Genuine Parts
PV 840 44531

A
B
C
D
E

PRYDNADSLISTER — ZIERLEISTEN

Grupp / Gruppe 84

Sida / Seite 1369

4DRS 1981-

Pos	Artikel nr / Artikelnr.	Antal / Anzahl A	B	C	D	E	PS	Benämning	Bezeichnung	Anmärkning / Anmerkung	SR
1	1201834-7	1	-	-	-	-		Prydnadslist blank	Zierleiste blank		2
	1247040-7	1	-	-	-	-		Prydnadslist svart	Zierleiste schwarz		2
2	1202961-7	10	-	-	-	-	IK	Clips	Klemme		2
	270181-1	1	-	-	-	-		Clipssats	Klipssatz		2
	1202961-7	15	-	-	-	-	IK	•Clips	•Klemme		2
3	1254502-6	1	-	-	-	-		Prydnadslist, v blank	Zierleiste, l blank		2
	1247041-5	1	-	-	-	-		Prydnadslist, v svart	Zierleiste, l schwarz		2
	1254503-4	1	-	-	-	-		Prydnadslist, h blank	Zierleiste, r blank		2
	1247042-3	1	-	-	-	-		Prydnadslist, h svart	Zierleiste, r schwarz	(CDN)	2
4	1202961-7	4	-	-	-	-		Clips	Klemme		2
5	1202820-5	2	-	-	-	-		Skarvbleck blank	Laschenblech blank		2
	1247043-1	2	-	-	-	-		Skarvbleck svart	Laschenblech schwarz		2
6	1246584-5	2	-	-	-	-		Prydnadslist blank	Zierleiste blank	ALTER 1. WI 12.5	2
	1246627-2	1	-	-	-	-		Prydnadslist, v blank	Zierleiste, l blank	1) ALTER 2. WI 30	2
	1247163-7	1	-	-	-	-		Prydnadslist, v svart	Zierleiste, l schwarz	1) ALTER 3. WI 30	2
	1246628-0	1	-	-	-	-		Prydnadslist, h blank	Zierleiste, r blank	1) ALTER 2. WI 30	2
	1247164-5	1	-	-	-	-		Prydnadslist, h svart	Zierleiste, r schwarz	1) ALTER 3. WI 30	2
7	1247708-9	14	-	-	-	-	IK	Fäste	Halterung	2) ALTER 1. WI 12.5	2
8	1372059-4	X	-	-	-	-		Clips	Klemme	3) ALTER 2, 3. WI 30 (1247199)	2
9	1246611-6	2	-	-	-	-		Prydnadslist blank	Zierleiste blank	ALTER 1. WI 12.5	2
	1246629-8	1	-	-	-	-		Prydnadslist, v blank	Zierleiste, l blank	1) ALTER 2. WI 30	2
	1304569-5	1	-	-	-	-		Prydnadslist, v svart	Zierleiste, l schwarz	1) ALTER 3. WI 30	2
	1246630-6	1	-	-	-	-		Prydnadslist, h blank	Zierleiste, r blank	1) ALTER 2. WI 30	2
	1304570-3	1	-	-	-	-		Prydnadslist, h svart	Zierleiste, r schwarz	1) ALTER 3. WI 30	2
10	1247708-9	10	-	-	-	-	IK	Fäste	Halterung	2) ALTER 1. WI 12.5	2
11	1372059-4	X	-	-	-	-		Clips	Klemme	3) ALTER 2, 3. WI 30	2
12	1246612-4	2	-	-	-	-		Prydnadslist blank	Zierleiste blank	ALTER 1. WI 12.5	2
	1246631-4	1	-	-	-	-		Prydnadslist, v blank	Zierleiste, l blank	1) ALTER 2. WI 30	2
	1304573-7	1	-	-	-	-		Prydnadslist, v svart	Zierleiste, l schwarz	1) ALTER 3. WI 30	2
	1246632-2	1	-	-	-	-		Prydnadslist, h blank	Zierleiste, r blank	1) ALTER 2. WI 30	2
	1304574-5	1	-	-	-	-		Prydnadslist, h svart	Zierleiste, r schwarz	1) ALTER 3. WI 30	2
13	1247708-9	10	-	-	-	-	IK	Fäste	Halterung	2) ALTER 1. WI 12.5	2
14	1372059-4	X	-	-	-	-		Clips	Klemme	3) ALTER 2, 3. WI 30 (1247199)	2
15	1246935-9	1	-	-	-	-		Prydnadslist, v blank	Zierleiste, l blank	ALTER 1. WI 12.5	2
	1312408-6	1	-	-	-	-		Prydnadslist, v blank	Zierleiste, l blank	1) ALTER 2. WI 30 (1246639)	2
	1312402-9	1	-	-	-	-		Prydnadslist, v svart	Zierleiste, l schwarz	1) ALTER 3. WI 30 (1304581)	2
	1246936-7	1	-	-	-	-		Prydnadslist, h blank	Zierleiste, r blank	ALTER 1. WI 12.5	2
	1312409-4	1	-	-	-	-		Prydnadslist, h blank	Zierleiste, r blank	1) ALTER 2. WI 30 (1246640)	2
	1312403-7	1	-	-	-	-		Prydnadslist, h svart	Zierleiste, r schwarz	1) ALTER 3. WI 30	2
16	1247591-9	2	-	-	-	-		Mellanlägg	Beilegscheibe	ALTER 1. WI 12.5	2
17	1247708-9	16	-	-	-	-	IK	Fäste	Halterung	2) ALTER 1. WI 12.5	2
18	1372059-4	X	-	-	-	-		Clips	Klemme	3) ALTER 2, 3. WI 30	2
19	1246599-3	2	-	-	-	-		Fjädermutter	Federverschlussmutter		2
20	1246598-5	X	-	-	-	-		Hållare	Halteklammer		2
20a	1312254-4	X	-	-	-	-		Clips	Klemme	3)	2
21	1246596-9	1	-	-	-	-		Prydnadslist blank Baklucka	Zierleiste blank Heckklappe	ALTER 1. WI 12.5	2
	1246647-0	1	-	-	-	-		Prydnadslist blank Baklucka	Zierleiste blank Heckklappe	1) ALTER 2. WI 30	2
	1255948-0	1	-	-	-	-		Prydnadslist svart Baklucka	Zierleiste schwarz Heckklappe	1) ALTER 3. WI 30	2
22	1247708-9	7	-	-	-	-	IK	Fäste	Halterung	2) ALTER 1. WI 12.5	2
23	1372059-4	5	-	-	-	-		Clips	Klemme	3) ALTER 2, 3. WI 30	2

1) Inklusive clips. / Einschl. Clips.
2) IK 270179-5 = 15 PCS 1247708-9, IK 270180-3 = 25 PCS 1247708-9.
3) Reservdelsutförande. / Ersatzteilausführung.

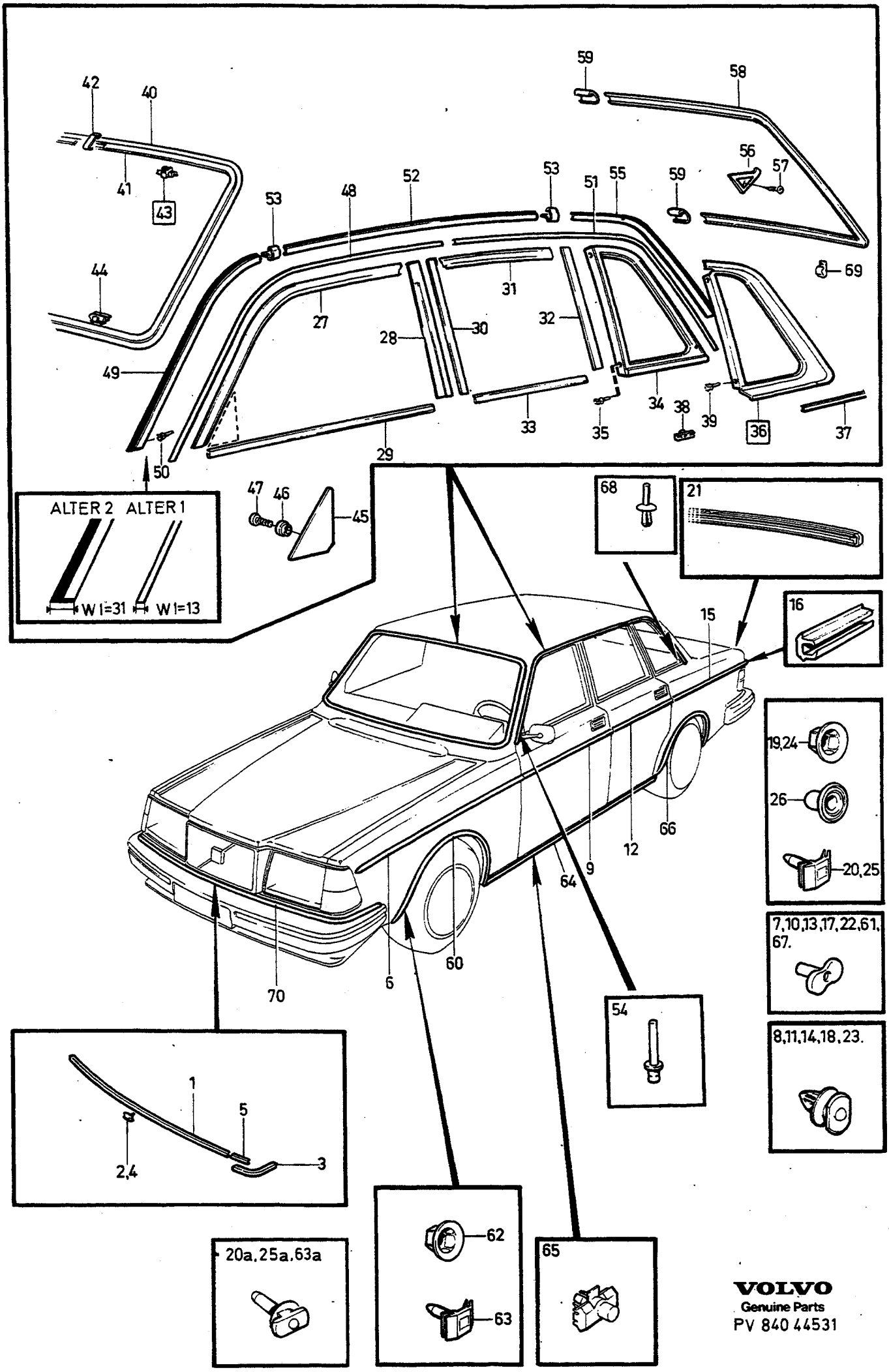

VOLVO
Genuine Parts
PV 840 44531

A
B
C
D
E

PRYDNADSLISTER ZIERLEISTEN

Grupp Gruppe 84

Sida Seite 1371

4DRS 1981-

Pos	Artikel nr Artikelnr.	Antal / Anzahl A	B	C	D	E	PS	Benämning	Bezeichnung	Anmärkning Anmerkung	SR
										(1247199)	
24	1246599-3	2	-	-	-	-		Fjädermutter	Federverschlussmutter		2
25	1246598-5	2	-	-	-	-		Hållare	Halteklammer		2
25a	1312254-4	X	-	-	-	-		Clips	Klemme	3)	2
26	1247209-8	2	-	-	-	-		Skyddshylsa	Schutzhulle		2
27	1246705-6	1	-	-	-	-		Prydnadslist, v	Zierleiste, l		2
	1246706-4	1	-	-	-	-		Prydnadslist, h	Zierleiste, r		2
28	1246707-2	1	-	-	-	-		Prydnadslist, v	Zierleiste, l		2
	1246708-0	1	-	-	-	-		Prydnadslist, h	Zierleiste, r		2
29		-	-	-	-	-		Skraplist	Abstreifleiste	SEE 83•1313	
30	1246754-4	1	-	-	-	-		Prydnadslist, v	Zierleiste, l		2
	1246755-1	1	-	-	-	-		Prydnadslist, h	Zierleiste, r		2
31	1246709-8	1	-	-	-	-		Prydnadslist, v	Zierleiste, l		2
	1246751-0	1	-	-	-	-		Prydnadslist, h	Zierleiste, r		2
32	1246752-8	1	-	-	-	-		Prydnadslist, v	Zierleiste, l		2
	1246753-6	1	-	-	-	-		Prydnadslist, h	Zierleiste, r		2
33		-	-	-	-	-		Skraplist	Abstreifleiste	SEE 83•1317	
34	1312221-3	1	-	-	-	-		Prydnadslist, v blank	Zierleiste, l blank	ALTER 1. (1255847)	2
	1312223-9	1	-	-	-	-		Prydnadslist, v svart	Zierleiste, l schwarz	ALTER 1. (1304651)	2
	1312222-1	1	-	-	-	-		Prydnadslist, h blank	Zierleiste, r blank	ALTER 1. (1255848)	2
	1312224-7	1	-	-	-	-		Prydnadslist, h svart	Zierleiste, r schwarz	ALTER 1. (1304652)	2
35	1312092-8	6	-	-	-	-		Clips	Klemme		2
36	1255802-9	1	-	-	-	-		Prydnadslist, v svart / blank	Zierleiste, l schwarz - blank	ALTER 2.	2
	1255803-7	1	-	-	-	-		Prydnadslist, h svart / blank	Zierleiste, r schwarz - blank	ALTER 2.	2
37	1255809-4	1	-	-	-	-		•Prydnadslist, v blank	•Zierleiste, l blank		2
	1255810-2	1	-	-	-	-		•Prydnadslist, h blank	•Zierleiste, r blank		2
38	1304495-3	3	-	-	-	-		•Clips	•Klemme		2
39	1312092-8	4	-	-	-	-		Clips	Klemme		2
40	1254562-0	1	-	-	-	-		Täcklist	Abdeckleiste		2
41	1254559-6	1	-	-	-	-		Prydnadslist, v blank	Zierleiste, l blank		2
	1247020-9	1	-	-	-	-		Prydnadslist, v svart	Zierleiste, l schwarz		2
	1254560-4	1	-	-	-	-		Prydnadslist, h blank	Zierleiste, r blank		2
	1247021-7	1	-	-	-	-		Prydnadslist, h svart	Zierleiste, r schwarz		2
42	1254561-2	2	-	-	-	-		Skarvbleck blank	Laschenblech blank		2
	1247023-3	2	-	-	-	-		Skarvbleck svart	Laschenblech schwarz		2
	270147-2	1	1	-	-	-		Clipssats	Klipssatz	4)	2
	270148-0	1	-	-	-	-		Clipssats	Klipssatz	5)	2
43		6	6	-	-	-	KN	•Clips	•Klemme		
	1254848-3	1	1	-	-	-	IK	••Clips vit överdel	••Klemme weisses Oberteil		2
44		18	18	-	-	-	KN	•Clips	•Klemme		
45	1213663-6	1	-	-	-	-		Prydnadsplåt, v	Zierblech, l	6)	3
	1213665-1	1	-	-	-	-		Prydnadsplåt, v	Zierblech, l	7)	3
	1255000-0	1	-	-	-	-		Prydnadsplåt, h	Zierblech, r	6)	3
	1213666-9	1	-	-	-	-		Prydnadsplåt, h	Zierblech, r	7)	3
46	1213332-8	2	-	-	-	-		Bricka	Scheibe		2
47	956312-3	2	-	-	-	-		Skruv	Schraube		2
48	688472-0	1	-	-	-	-		Prydnadslist, v blank	Zierleiste, l blank	ALTER 1.	2
	688473-8	1	-	-	-	-		Prydnadslist, h blank	Zierleiste, r blank	ALTER 1.	2
49	1255790-6	1	-	-	-	-		Prydnadslist, v svart / blank	Zierleiste, l schwarz - blank	ALTER 2.	2
	1247138-9	1	-	-	-	-		Prydnadslist, v svart	Zierleiste, l schwarz	ALTER 3.	2
	1255791-4	1	-	-	-	-		Prydnadslist, h svart / blank	Zierleiste, r schwarz - blank	ALTER 2.	2

3) Reservdelsutförande. / Ersatzteilausführung.
4) För vindruta utan blåtonat band. / Für Windschutzscheibe ohne blaugetönten Streifen.
5) För vindruta med blåtonat band. / Für Windschutzsceibe mit blaugetöntem Streifen.
6) Avsedd för montering av backspegel. / Für Rückspiegel-Montage vorgesehen.
7) Ej avsedd för montering av backspegel. / Nicht für Rückbspiegel-Montage vorgesehen.

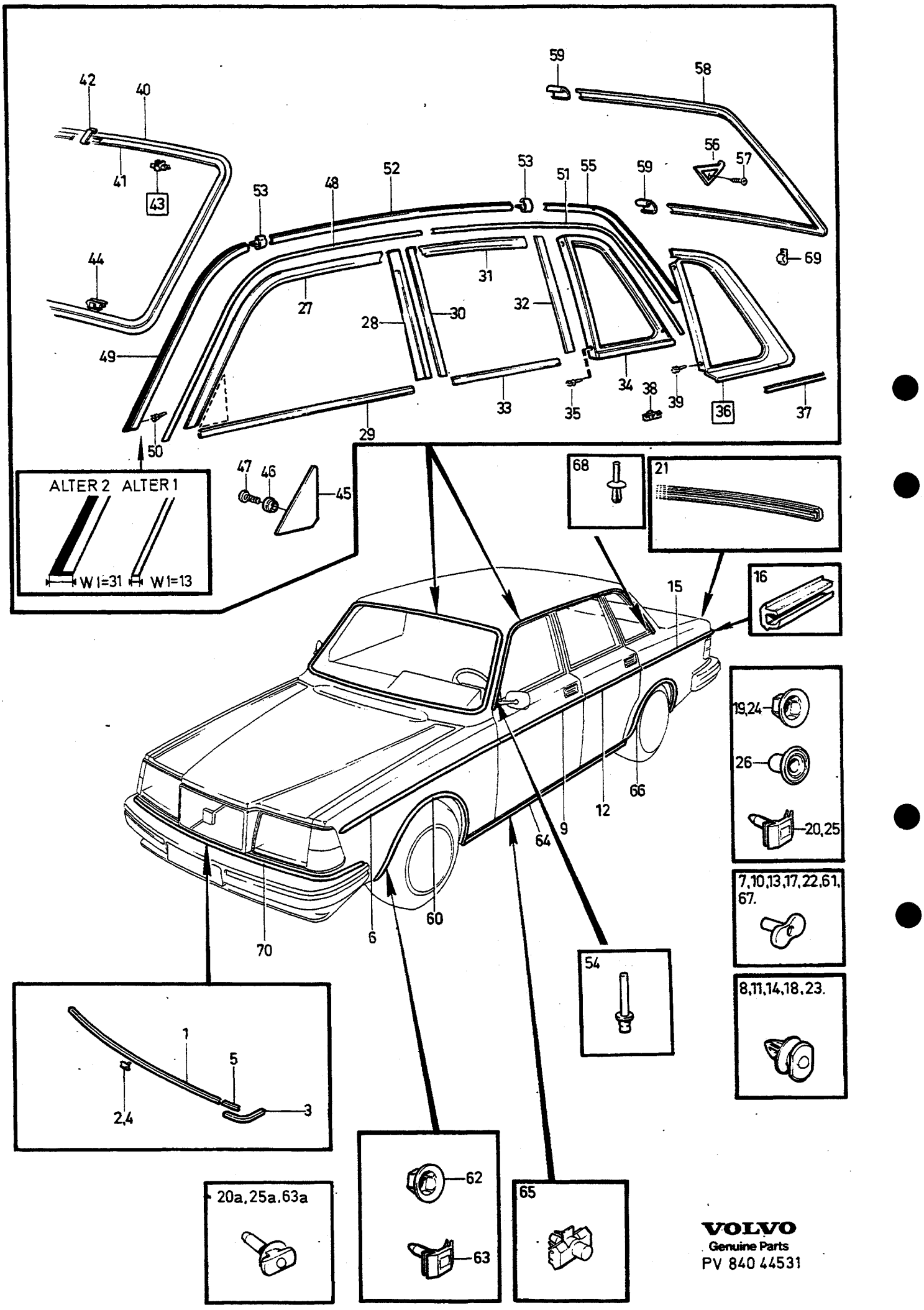

VOLVO
Genuine Parts
PV 840 44531

A
B
C
D
E

PRYDNADSLISTER — ZIERLEISTEN

Grupp / Gruppe 84

Sida / Seite 1373

4DRS 1981-

Pos	Artikel nr / Artikelnr.	Antal / Anzahl A	B	C	D	E	PS	Benämning	Bezeichnung	Anmärkning / Anmerkung	SR
	1247139-7	1	-	-	-	-		Prydnadslist, h svart	Zierleiste, r schwarz	ALTER 3.	2
50	1312092-8	2	-	-	-	-		Clips	Klemme		2
51	1202990-6	1	-	-	-	-		Prydnadslist, v blank	Zierleiste, l blank	ALTER 1. (688474)	2
	1202991-4	1	-	-	-	-		Prydnadslist, h blank	Zierleiste, r blank	ALTER 1. (688475)	2
52	1255796-3	2	-	-	-	-		Prydnadslist svart / blank	Zierleiste schwarz - blank	ALTER 2 (1255797)	2
	1247144-7	2	-	-	-	-		Prydnadslist svart	Zierleiste schwarz	ALTER 3. (1247145)	2
53	1312083-7	4	-	-	-	-		Skarvstycke svart / blank	Verbindungsstück schwarz - blank	ALTER 2.	2
	1312084-5	4	-	-	-	-		Skarvstycke svart	Verbindungsstück schwarz	ALTER 3.	2
54	966804-7	2	-	-	-	-		Blindnit	Blindniet	ALTER 1	2
55	1247150-4	1	-	-	-	-		Prydnadslist, v svart	Zierleiste, l schwarz	ALTER 3.	2
	1247151-2	1	-	-	-	-		Prydnadslist, h svart	Zierleiste, r schwarz	ALTER 3.	2
56	*(1254965)*	1	-	-	-	-	SP	Takskarvlist, v	Dachfugenleiste, l	REPL 1 PCS 1312884-8, 1 PCS 1312885-5.	2
	(1254966)	1	-	-	-	-	SP	Takskarvlist, h	Dachfugenleiste, r	REPL 1 PCS 1312884-8, 1 PCS 1312885-5.	2
57	*(946305)*	2	-	-	-	-	SP	Skruv	Schraube		2
58	675867-6	1	-	-	-	-		Prydnadslist, v blank	Zierleiste, l blank		3
	1247031-6	1	-	-	-	-		Prydnadslist, v svart	Zierleiste, l schwarz		2
	675868-4	1	-	-	-	-		Prydnadslist, h blank	Zierleiste, r blank		3
	1247032-4	1	-	-	-	-		Prydnadslist, h svart	Zierleiste, r schwarz		2
59	675869-2	2	-	-	-	-		Skarvbleck blank	Laschenblech blank		2
	1247033-2	2	-	-	-	-		Skarvbleck svart	Laschenblech schwarz		2
60	1201839-6	1	-	-	-	-		Prydnadslist, v	Zierleiste, l		2
	1201840-4	1	-	-	-	-		Prydnadslist, h	Zierleiste, r		2
61	1247708-9	16	-	-	-	-		Fäste	Halterung	2)	2
62	1246599-3	2	-	-	-	-		Fjädermutter	Federverschlussmutter		2
63	1246598-5	2	-	-	-	-		Hållare	Halteklammer		2
63a	1312254-4	X	-	-	-	-		Clips	Klemme	3)	2
64	1255891-2	2	-	-	-	-		Smutsavvisarlist	Eckschurzenleiste		2
	271112-5	1	-	-	-	-		Clipssats	Klipssatz	10 PCS	2
	271113-3	1	-	-	-	-		Clipssats	Klipssatz	15 PCS	2
65	1304520-8	X	-	-	-	-		•Clips	•Klemme		2
66	1201841-2	1	-	-	-	-		Prydnadslist, v	Zierleiste, l		2
	1201842-0	1	-	-	-	-		Prydnadslist, h	Zierleiste, r		2
67	1247708-9	16	-	-	-	-	IK	Fäste	Halterung	2)	2
68	1312092-8	2	-	-	-	-		Clips	Klemme	ALTER 1	2
69	1312093-6	2	-	-	-	-		Clips	Klemme	ALTER	2
70		-	-	-	-	-		Täcklist	Abdeckleiste	SEE 86•1673	
	271261-0	1	-	-	-	-		Stenskottskyddssats	Steinschlagschutz	8)	3

2) IK 270179-5 = 15 PCS 1247708-9, IK 270180-3 = 25 PCS 1247708-9.
3) Reservdelsutförande. / Ersatzteilausführung.
8) Se katalog 240 1988-års modell , grupp 84. / Siehe Katalog 240, Baujahr 1988, Gruppe 84.

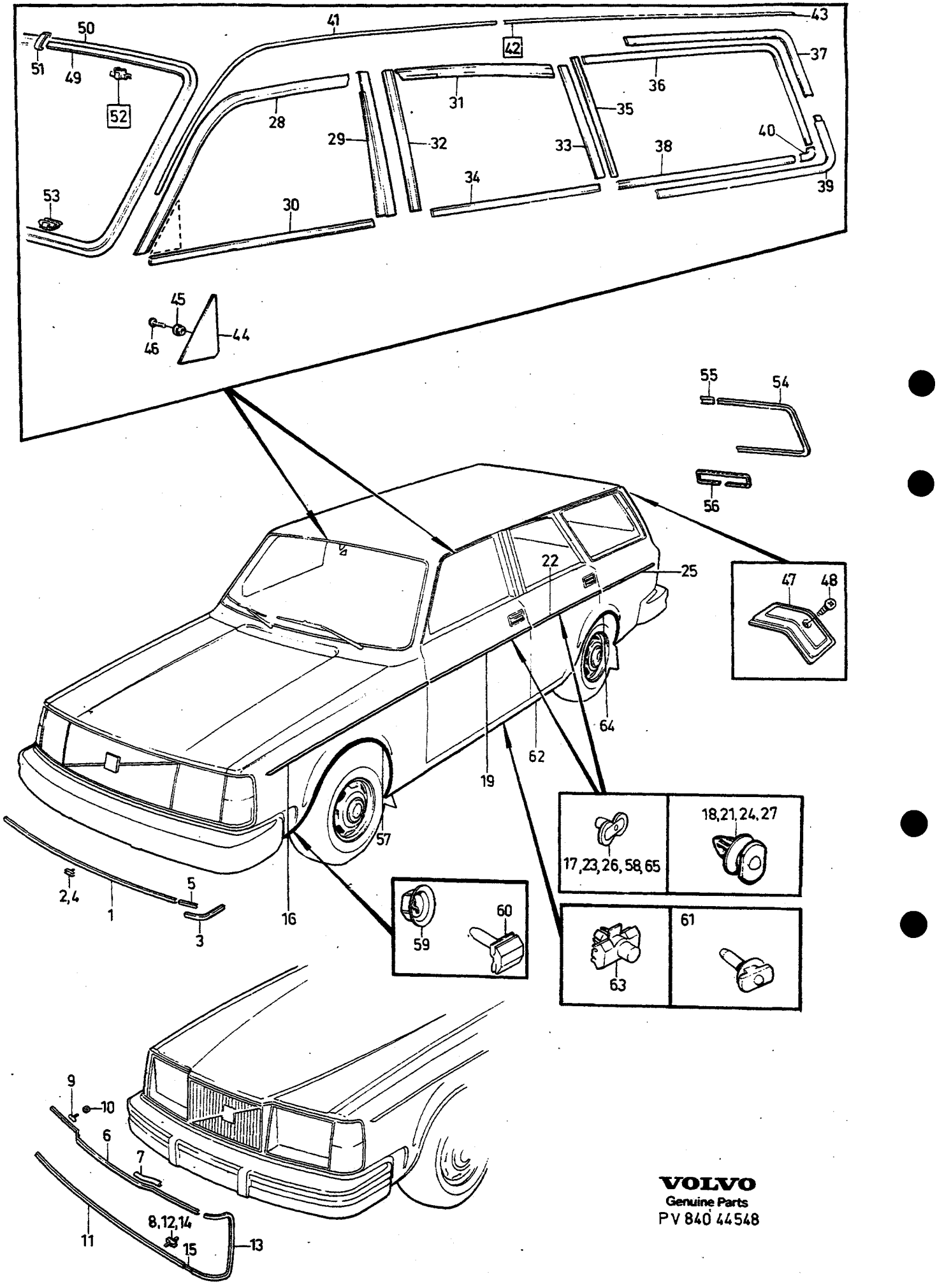

VOLVO
Genuine Parts
PV 840 44548

A
B
C
D
E

PRYDNADSLISTER — ZIERLEISTEN

Grupp / Gruppe 84

Sida / Seite 1375

5DRS -1980

Pos	Artikel nr / Artikelnr.	Antal / Anzahl A	B	C	D	E	PS	Benämning	Bezeichnung	Anmärkning / Anmerkung	SR
1	1201834-7	1	-	-	-	-		Prydnadslist blank	Zierleiste blank		2
	1247040-7	1	-	-	-	-		Prydnadslist svart	Zierleiste schwarz		2
2	1202961-7	10	-	-	-	-	IK	Clips	Klemme		2
	270181-1	1	-	-	-	-		Clipssats	Klipssatz		2
	1202961-7	15	-	-	-	-	IK	• Clips	• Klemme		2
3	1254502-6	1	-	-	-	-		Prydnadslist, v blank	Zierleiste, l blank		2
	1247041-5	1	-	-	-	-		Prydnadslist, v svart	Zierleiste, l schwarz		2
	1254503-4	1	-	-	-	-		Prydnadslist, h blank	Zierleiste, r blank		2
	1247042-3	1	-	-	-	-		Prydnadslist, h svart	Zierleiste, r schwarz		2
4	1202961-7	4	-	-	-	-	IK	Clips	Klemme	IK 270181-1	2
5	1202820-5	2	-	-	-	-		Skarvbleck blank	Laschenblech blank		2
	1247043-1	2	-	-	-	-		Skarvbleck svart	Laschenblech schwarz		2
6	1202256-2	1	-	-	-	-		Prydnadslist	Zierleiste		2
7	1247591-9	2	-	-	-	-		Mellanlägg	Beilegscheibe		2
8	1202997-1	8	-	-	-	-		Clips	Klemme		2
9	1202485-7	2	-	-	-	-		Skruv	Schraube		2
10	150205-3	2	-	-	-	-		Mutter	Mutter		2
11	1201834-7	1	-	-	-	-		Prydnadslist	Zierleiste		2
12	1202961-7	10	-	-	-	-		Clips	Klemme		2
13	1254911-9	1	-	-	-	-		Prydnadslist, v	Zierleiste, l		2
	1254912-7	1	-	-	-	-		Prydnadslist, h	Zierleiste, r		2
14	1202961-7	8	-	-	-	-		Clips	Klemme		2
15	1202820-5	2	-	-	-	-		Skarvbleck	Laschenblech		2
16	1246584-5	2	-	-	-	-		Prydnadslist	Zierleiste	ALTER 1. WI 12.5	2
	1246627-2	1	-	-	-	-		Prydnadslist, v	Zierleiste, l	1) ALTER 2. WI 30	2
	1246628-0	1	-	-	-	-		Prydnadslist, h	Zierleiste, r	1) ALTER 2. WI 30	2
17	1247708-9	14	-	-	-	-	IK	Fäste	Halterung	2) ALTER 1. WI 12.5	2
18	1372059-4	X	-	-	-	-		Clips	Klemme	3) ALTER 2. WI 30 (1247199)	2
19	1246611-6	2	-	-	-	-		Prydnadslist	Zierleiste	ALTER 1. WI 12.5	2
	1246629-8	1	-	-	-	-		Prydnadslist, v	Zierleiste, l	1) ALTER 2. WI 30	2
	1246630-6	1	-	-	-	-		Prydnadslist, h	Zierleiste, r	1) ALTER 2. WI 30	2
20	1247708-9	10	-	-	-	-	IK	Fäste	Halterung	2) ALTER 1. WI 12.5	2
21	1372059-4	X	-	-	-	-		Clips	Klemme	3) ALTER 2. WI 30 (1247199)	2
22	1246612-4	2	-	-	-	-		Prydnadslist	Zierleiste	ALTER 1. WI 12.5	2
	1246631-4	1	-	-	-	-		Prydnadslist, v	Zierleiste, l	1) ALTER 2. WI 30	2
	1246632-2	1	-	-	-	-		Prydnadslist, h	Zierleiste, r	1) ALTER 2. WI 30	2
23	1247708-9	10	-	-	-	-	IK	Fäste	Halterung	2) ALTER 1. WI 12.5	2
24	1372059-4	X	-	-	-	-		Clips	Klemme	3) ALTER 2. WI 30	2
25	1246608-2	2	-	-	-	-		Prydnadslist	Zierleiste	ALTER 1. WI 12.5	2
	1246645-4	1	-	-	-	-		Prydnadslist, v	Zierleiste, l	1) ALTER 2. WI 30	2
	1246646-2	1	-	-	-	-		Prydnadslist, h	Zierleiste, r	1) ALTER 2. WI 30	2
26	1247708-9	16	-	-	-	-	IK	Fäste	Halterung	2) ALTER 1. WI 12.5	2
27	1372059-4	X	-	-	-	-		Clips	Klemme	3) ALTER 2. WI 30 (1247199)	2
28	1254856-6	1	-	-	-	-		Prydnadslist, v blank	Zierleiste, l blank		2
	1246705-6	1	-	-	-	-		Prydnadslist, v svart	Zierleiste, l schwarz		2
	1254857-4	1	-	-	-	-		Prydnadslist, h blank	Zierleiste, r blank		2
	1246706-4	1	-	-	-	-		Prydnadslist, h svart	Zierleiste, r schwarz		2
29	1254858-2	1	-	-	-	-		Prydnadslist, v blank	Zierleiste, l blank		2
	1246707-2	1	-	-	-	-		Prydnadslist, v svart	Zierleiste, l schwarz		2
	1254859-0	1	-	-	-	-		Prydnadslist, h blank	Zierleiste, r blank		2
	1246708-0	1	-	-	-	-		Prydnadslist, h svart	Zierleiste, r schwarz		2
30		1	-	-	-	-		Skraplist	Abstreifleiste	SEE 83 • 1313	
31	1254862-4	1	-	-	-	-		Prydnadslist, v blank	Zierleiste, l blank		2
	1246709-8	1	-	-	-	-		Prydnadslist, v svart	Zierleiste, l schwarz		2
	1254863-2	1	-	-	-	-		Prydnadslist, h blank	Zierleiste, r blank		2

1) Inklusive clips. / Einschl. Clips.
2) IK 270179-5 = 15 PCS 1247708-9, IK 270180-3 = 25 PCS 1247708-9.
3) Reservdelsutförande. / Ersatzteilausführung.

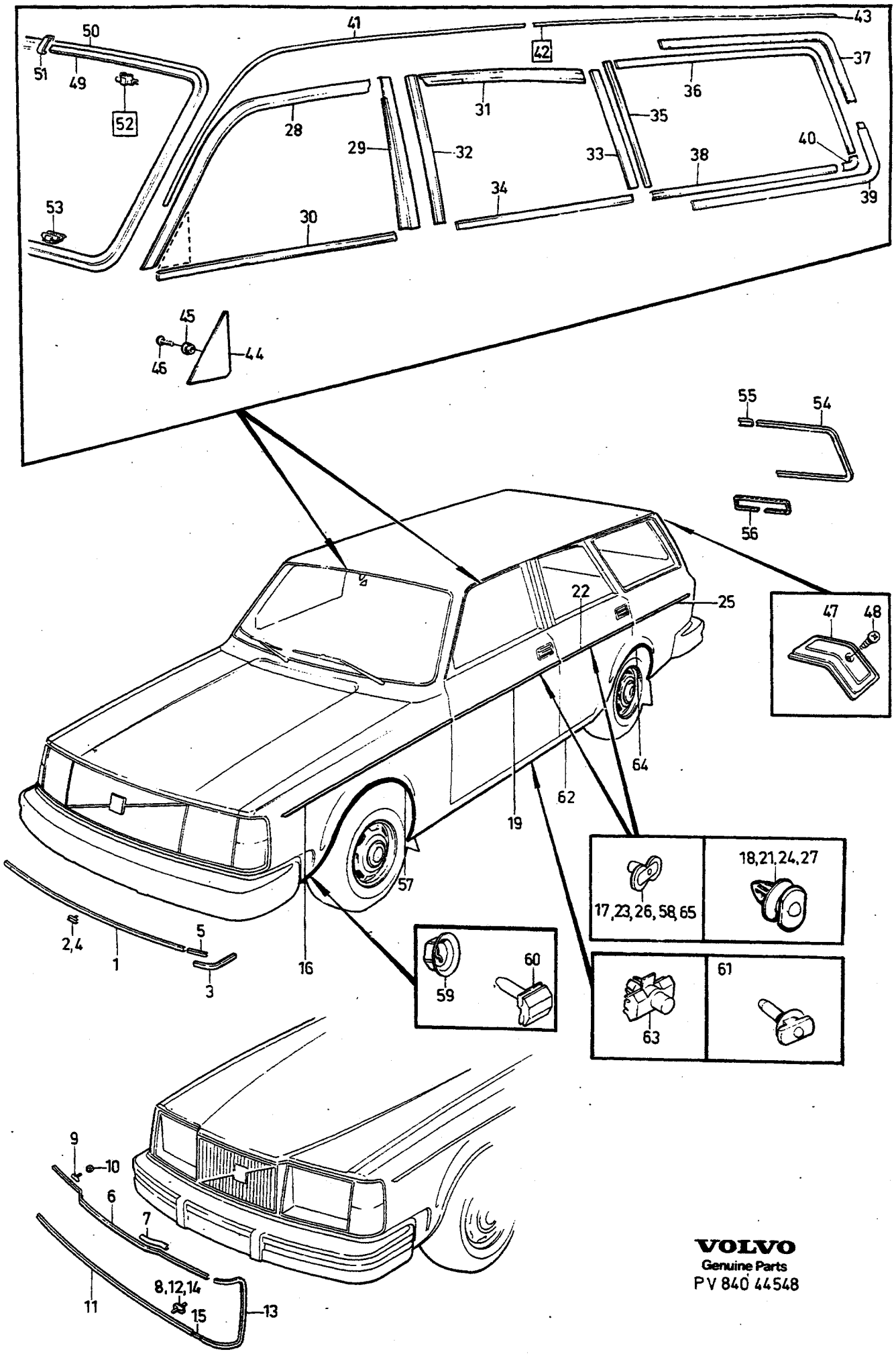

VOLVO
Genuine Parts
PV 840 44548

A
B
C
D
E

PRYDNADSLISTER — ZIERLEISTEN

Grupp / Gruppe 84

Sida / Seite 1377

5DRS -1980

Pos	Artikel nr / Artikelnr.	Antal / Anzahl A	B	C	D	E	PS	Benämning	Bezeichnung	Anmärkning / Anmerkung	SR
	1246751-0	1	-	-	-	-		Prydnadslist, h svart	Zierleiste, r schwarz		2
32	1254860-8	1	-	-	-	-		Prydnadslist, v blank	Zierleiste, l blank		2
	1246754-4	1	-	-	-	-		Prydnadslist, v svart	Zierleiste, l schwarz		2
	1254861-6	1	-	-	-	-		Prydnadslist, h blank	Zierleiste, r blank		2
	1246755-1	1	-	-	-	-		Prydnadslist, h svart	Zierleiste, r schwarz		2
33	1254864-0	1	-	-	-	-		Prydnadslist, v blank	Zierleiste, l blank		2
	1246752-8	1	-	-	-	-		Prydnadslist, v svart	Zierleiste, l schwarz		2
	1254865-7	1	-	-	-	-		Prydnadslist, h blank	Zierleiste, r blank		2
	1246753-6	1	-	-	-	-		Prydnadslist, h svart	Zierleiste, r schwarz		2
34		-	-	-	-	-		Skraplist	Abstreifleiste	SEE 83•1317	
35	1213368-2	1	-	-	-	-		Prydnadslist, v blank	Zierleiste, l blank		3
	1255873-0	1	-	-	-	-		Prydnadslist, v svart	Zierleiste, l schwarz		3
	1213369-0	1	-	-	-	-		Prydnadslist, h blank	Zierleiste, r blank		3
	1255874-8	1	-	-	-	-		Prydnadslist, h svart	Zierleiste, r schwarz		3
36	*(1213365)*	1	-	-	-	-	SP	Prydnadslist, v blank	Zierleiste, l blank	4) REPL 1 PCS 1312023-3, 1 PCS 1312027-4.	3
	(1213366)	1	-	-	-	-	SP	Prydnadslist, h blank	Zierleiste, r blank	4) REPL 1 PCS 1312024-1, 1 PCS 1312028-2	3
37	*(1246548)*	1	-	-	-	-	SP	Prydnadslist, v blank	Zierleiste, l blank	REPL 1 PCS 1312023-3, 1 PCS 1312027-4.	3
	(1255875)	1	-	-	-	-	SP	Prydnadslist, v svart	Zierleiste, l schwarz	REPL 1 PCS 1312025-8, 1 PCS 1312029-0	3
	(1246549)	1	-	-	-	-	SP	Prydnadslist, h blank	Zierleiste, r blank	REPL 1 PCS 1312024-1, 1 PCS 1312028-2	3
	(1255876)	1	-	-	-	-	SP	Prydnadslist, h svart	Zierleiste, r schwarz	REPL 1 PCS 1312026-6, 1 PCS 1312030-8	3
38	*(1213367)*	2	-	-	-	-	SP	Prydnadslist blank	Zierleiste blank	4) REPL L.H. 1 PCS 1312023-3, 1 PCS 1312027-4. REPL R.H. 1 PCS 1312024-1, 1 PCS 1312028-2.	3
39	*(1246552)*	1	-	-	-	-	SP	Prydnadslist, v blank	Zierleiste, l blank	REPL 1 PCS 1312027-4, 1 PCS 1312023-3.	3
	(1255877)	1	-	-	-	-	SP	Prydnadslist, v svart	Zierleiste, l schwarz	REPL 1 PCS 1312025-8, 1 PCS 1312029-0.	3
	(1246553)	1	-	-	-	-	SP	Prydnadslist, h blank	Zierleiste, r blank	REPL 1 PCS 1312028-2, 1 PCS 1312024-1.	3
	(1255878)	1	-	-	-	-	SP	Prydnadslist, h svart	Zierleiste, r schwarz	REPL 1PCS 1312026-6, 1 PCS 1312030-8	3
40	1213370-8	2	-	-	-	-		Skarvbleck blank	Laschenblech blank		2
41	1213150-4	1	-	-	-	-		Prydnadslist, v	Zierleiste, l		2
	1213151-2	1	-	-	-	-		Prydnadslist, h	Zierleiste, r		2
42	1203966-5	2	-	-	-	-		Prydnadslist	Zierleiste		2
43	1203965-7	2	-	-	-	-		•Clips	•Klemme		2
44	1213663-6	1	-	-	-	-		Prydnadsplåt, v	Zierblech, l	5)	3
	1213665-1	1	-	-	-	-		Prydnadsplåt, v	Zierblech, l	6)	3
	1255000-0	1	-	-	-	-		Prydnadsplåt, h	Zierblech, r	5)	3
	1213666-9	1	-	-	-	-		Prydnadsplåt, h	Zierblech, r	6)	3
45	1213332-8	2	-	-	-	-		Bricka	Scheibe		2
46	956312-3	2	-	-	-	-		Skruv	Schraube		2
47	1254319-5	1	-	-	-	-		Takskarvlist, v	Dachfugenleiste, l		2
	1254320-3	1	-	-	-	-		Takskarvlist, h	Dachfugenleiste, r		2
☆ 48	943718-7	2	-	-	-	-		Skruv	Schraube	(946305)	2
49	1254559-6	1	-	-	-	-		Prydnadslist, v blank	Zierleiste, l blank		2

4) Endast bilar med ett tidigt produktionsutförande. / Nur Fahrzeuge mit einer frühen Produktionsausführung.
5) Avsedd för montering av backspegel. / Für Rückspiegel-Montage vorgesehen.
6) Ej avsedd för montering av backspegel. / Nicht für Rückbspiegel-Montage vorgesehen.

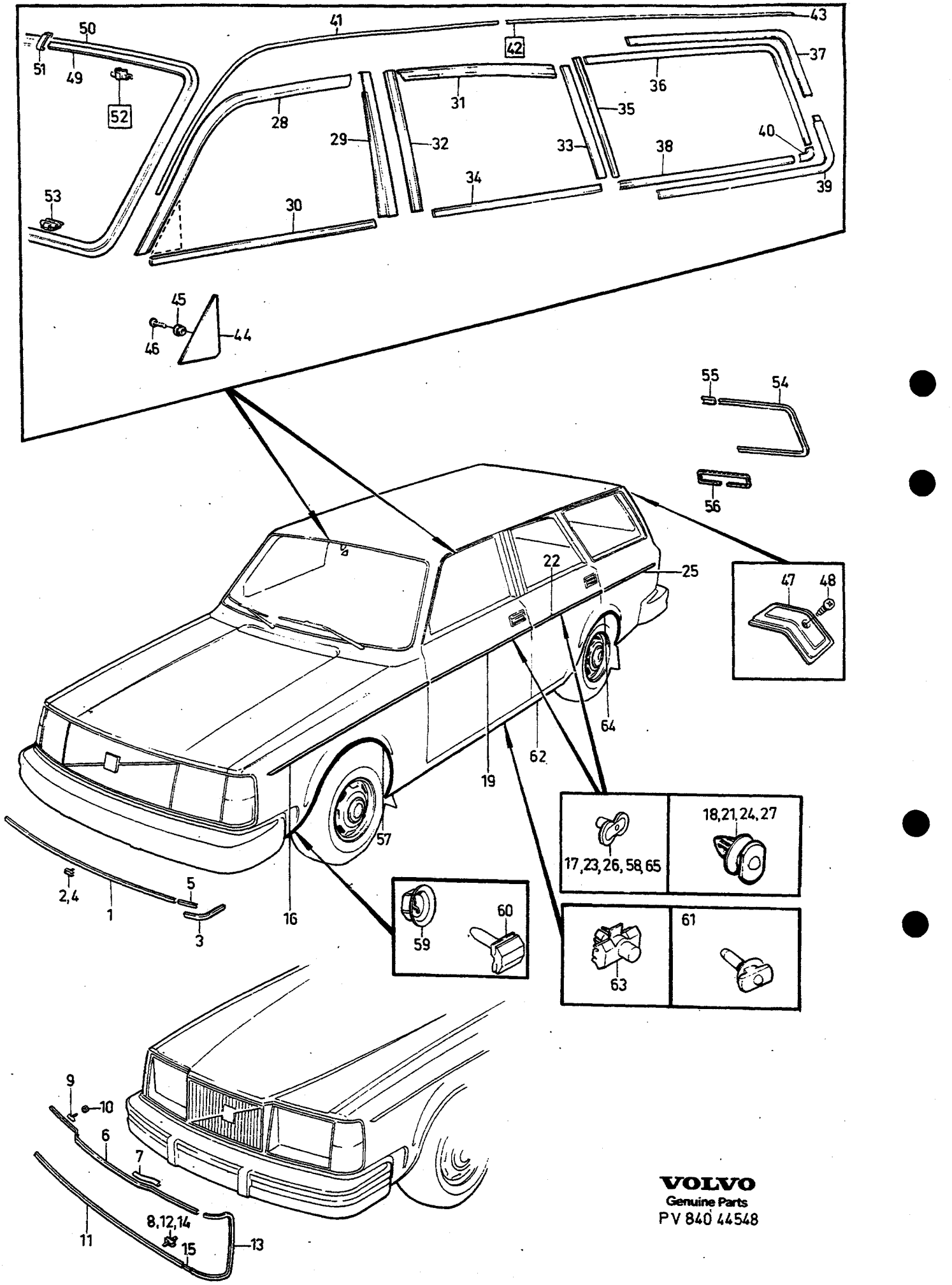

VOLVO
Genuine Parts
PV 840 44548

A
B
C
D
E

PRYDNADSLISTER — ZIERLEISTEN

Grupp / Gruppe 84

Sida / Seite 1379

5DRS -1980

Pos	Artikel nr / Artikelnr.	Antal / Anzahl A	B	C	D	E	PS	Benämning	Bezeichnung	Anmärkning / Anmerkung	SR
	1247020-9	1	-	-	-	-		Prydnadslist, v svart	Zierleiste, l schwarz		2
	1254560-4	1	-	-	-	-		Prydnadslist, h blank	Zierleiste, r blank		2
	1247021-7	1	-	-	-	-		Prydnadslist, h svart	Zierleiste, r schwarz		2
50	1254562-0	1	-	-	-	-		Täcklist	Abdeckleiste		2
51	1254561-2	2	-	-	-	-		Skarvbleck blank	Laschenblech blank		2
	1247023-3	2	-	-	-	-		Skarvbleck svart	Laschenblech schwarz		2
	270147-2	1	1	-	-	-		Clipssats	Klipssatz	7)	2
	270148-0	1	-	-	-	-		Clipssats	Klipssatz	8)	2
52		6	6	-	-	-	KN	•Clips	•Klemme		
	1254848-3	1	1	-	-	-	IK	••Clips vit överdel	••Klemme weisses Oberteil		2
53		18	18	-	-	-	KN	•Clips	•Klemme		
54	677020-0	1	-	-	-	-		Prydnadslist, v blank	Zierleiste, l blank		3
	1304226-2	1	-	-	-	-		Prydnadslist, v svart	Zierleiste, l schwarz		2
	677021-8	1	-	-	-	-		Prydnadslist, h blank	Zierleiste, r blank		3
	1304227-0	1	-	-	-	-		Prydnadslist, h svart	Zierleiste, r schwarz		2
55	660151-2	2	-	-	-	-		Skarvbleck blank	Laschenblech blank		2
	1304230-4	2	-	-	-	-		Skarvbleck svart	Laschenblech schwarz		2
56	*1247051*	1	-	-	-	-	NS	Prydnadslist	Zierleiste	ALTER 265	
								Nummerplåt	Kennzeichentafel		
57	1201839-6	1	-	-	-	-		Prydnadslist, v	Zierleiste, l		2
	1201840-4	1	-	-	-	-		Prydnadslist, h	Zierleiste, r		2
58	1247708-9	16	-	-	-	-		Fäste	Halterung		2
59	1246599-3	2	-	-	-	-		Fjädermutter	Federverschlussmutter		2
60	1246598-5	2	-	-	-	-		Hållare	Halteklammer		2
61	1312254-4	X	-	-	-	-		Clips	Klemme	3)	2
62	1201844-6	1	-	-	-	-		Prydnadslist, v	Zierleiste, l		2
	1201845-3	1	-	-	-	-		Prydnadslist, h	Zierleiste, r		2
63	1201930-3	16	-	-	-	-		Fäste	Halterung		2
64	1201841-2	1	-	-	-	-		Prydnadslist, v	Zierleiste, l		2
	1201842-0	1	-	-	-	-		Prydnadslist, h	Zierleiste, r		2
65	1247708-9	16	-	-	-	-		Fäste	Halterung		2

7) För vindruta utan blåtonat band. / Für Windschutzscheibe ohne blaugetönten Streifen.
8) För vindruta med blåtonat band. / Für Windschutzsceibe mit blaugetöntem Streifen.
3) Reservdelsutförande. / Ersatzteilausführung.

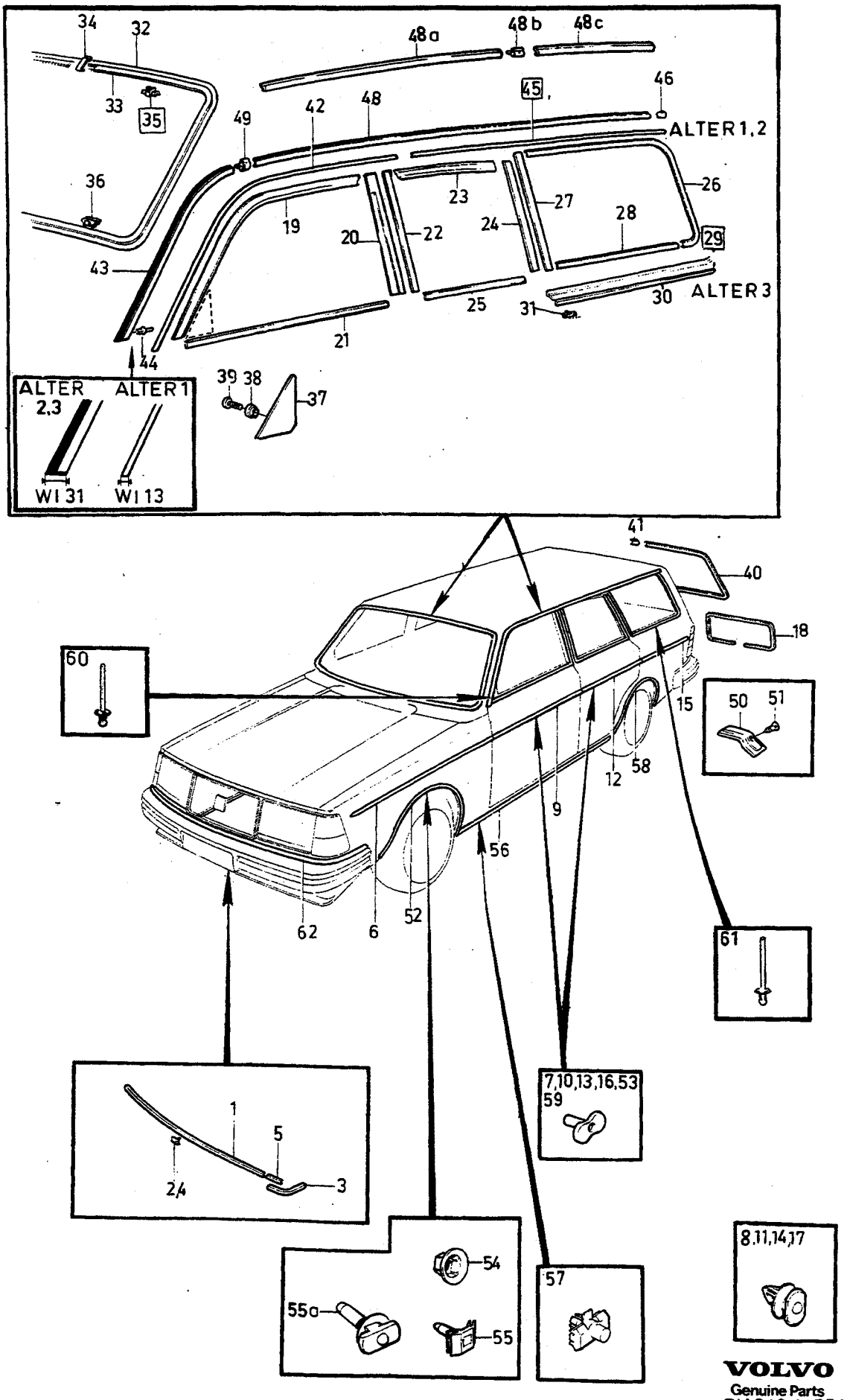
34
32
48a
48b
48c
33
35
45
46
49
42
48
ALTER 1,2
36
23
27
26
19
20
22
24
28
29
43
25
31
30
ALTER 3
21
44
39
38
37
ALTER 2,3
ALTER 1
WI 31
WI 13
41
40
18
60
50
51
15
58
12
9
56
62
6
52
61
1
5
2,4
3
7,10,13,16,53
59
54
55a
55
57
8,11,14,17
VOLVO
Genuine Parts
PV 840 44554

A
B
C
D
E

PRYDNADSLISTER — ZIERLEISTEN

Grupp / Gruppe 84

Sida / Seite 1381

5DRS 1981-

Pos	Artikel nr / Artikelnr.	Antal / Anzahl A	B	C	D	E	PS	Benämning	Bezeichnung	Anmärkning / Anmerkung	SR
1	1201834-7	1	-	-	-	-		Prydnadslist blank	Zierleiste blank	(CDN)	2
	1247040-7	1	-	-	-	-		Prydnadslist svart	Zierleiste schwarz	(CDN)	2
2	1202961-7	10	-	-	-	-	IK	Clips	Klemme		2
	270181-1	1	-	-	-	-		Clipssats	Klipssatz		2
	1202961-7	15	-	-	-	-	IK	•Clips	•Klemme		2
3	1254502-6	1	-	-	-	-		Prydnadslist, v blank	Zierleiste, l blank	(CDN)	2
	1247041-5	1	-	-	-	-		Prydnadslist, v svart	Zierleiste, l schwarz	(CDN)	2
	1254503-4	1	-	-	-	-		Prydnadslist, h blank	Zierleiste, r blank	(CDN)	2
	1247042-3	1	-	-	-	-		Prydnadslist, h svart	Zierleiste, r schwarz	(CDN)	2
4	1202961-7	4	-	-	-	-	IK	Clips	Klemme	IK 270181-1	2
5	1202820-5	2	-	-	-	-		Skarvbleck blank	Laschenblech blank		2
	1247043-1	2	-	-	-	-		Skarvbleck svart	Laschenblech schwarz		2
6	1246584-5	2	-	-	-	-		Prydnadslist blank	Zierleiste blank	ALTER 1. WI 12.5	2
	1246627-2	1	-	-	-	-		Prydnadslist, v blank	Zierleiste, l blank	1) ALTER 2. WI 30	2
	1247163-7	1	-	-	-	-		Prydnadslist, v svart	Zierleiste, l schwarz	1) ALTER 3. WI 30	2
	1246628-0	1	-	-	-	-		Prydnadslist, h blank	Zierleiste, r blank	1) ALTER 2. WI 30	2
	1247164-5	1	-	-	-	-		Prydnadslist, h svart	Zierleiste, r schwarz	1) ALTER 3. WI 30	2
7	1247708-9	14	-	-	-	-		Fäste	Halterung	2) ALTER 1. WI 12.5	2
8	1372059-4	X	-	-	-	-		Clips	Klemme	3) ALTER 2, 3. WI 30 (1247199)	2
9	1246611-6	2	-	-	-	-		Prydnadslist blank	Zierleiste blank	ALTER 1. WI 12.5	2
	1246629-8	1	-	-	-	-		Prydnadslist, v blank	Zierleiste, l blank	1) ALTER 2. WI 30	2
	1304569-5	1	-	-	-	-		Prydnadslist, v svart	Zierleiste, l schwarz	1) ALTER 3. WI 30	2
	1246630-6	1	-	-	-	-		Prydnadslist, h blank	Zierleiste, r blank	1) ALTER 2. WI 30	2
	1304570-3	1	-	-	-	-		Prydnadslist, h svart	Zierleiste, r schwarz	1) ALTER 3. WI 30	2
10	1247708-9	10	-	-	-	-	IK	Fäste	Halterung	2) ALTER 1. WI 12.5	2
11	1372059-4	X	-	-	-	-		Clips	Klemme	3) ALTER 2, 3. WI 30 (1247199)	2
12	1246612-4	2	-	-	-	-		Prydnadslist blank	Zierleiste blank	ALTER 1. WI 12.5	2
	1246631-4	1	-	-	-	-		Prydnadslist, v blank	Zierleiste, l blank	1) ALTER 2. WI 30	2
	1304573-7	1	-	-	-	-		Prydnadslist, v svart	Zierleiste, l schwarz	1) ALTER 3. WI 30	2
	1246632-2	1	-	-	-	-		Prydnadslist, h blank	Zierleiste, r blank	1) ALTER 2. WI 30	2
	1304574-5	1	-	-	-	-		Prydnadslist, h svart	Zierleiste, r schwarz	1) ALTER 3. WI 30	2
13	1247708-9	10	-	-	-	-	IK	Fäste	Halterung	2) ALTER 1. WI 12.5	2
14	1372059-4	X	-	-	-	-		Clips	Klemme	3) ALTER 2, 3. WI 30 (1247199)	2
15	1304209-8	2	-	-	-	-		Prydnadslist blank	Zierleiste blank	ALTER 1. WI 12.5	2
	1255959-7	1	-	-	-	-		Prydnadslist, v blank	Zierleiste, l blank	1) ALTER 2. WI 30	2
	1304585-1	1	-	-	-	-		Prydnadslist, v svart	Zierleiste, l schwarz	1) ALTER 3. WI 30	2
	1255960-5	1	-	-	-	-		Prydnadslist, h blank	Zierleiste, r blank	1) ALTER 2. WI 30	2
	1304586-9	1	-	-	-	-		Prydnadslist, h svart	Zierleiste, r schwarz	1) ALTER 3. WI 30	2
16	1247708-9	8	-	-	-	-	IK	Fäste	Halterung	2) ALTER 1. WI 12.5	2
17	1372059-4	X	-	-	-	-		Clips	Klemme	3) ALTER 2, 3. WI 30 (1247199)	2
18	*1247051*	1	-	-	-	-	NS	Prydnadslist Nummerplåt	Zierleiste Kennzeichentafel		
19	1246705-6	1	-	-	-	-		Prydnadslist, v	Zierleiste, l		2
	1246706-4	1	-	-	-	-		Prydnadslist, h	Zierleiste, r		2
20	1246707-2	1	-	-	-	-		Prydnadslist, v	Zierleiste, l		2
	1246708-0	1	-	-	-	-		Prydnadslist, h	Zierleiste, r		2
21		-	-	-	-	-		Skraplist	Abstreifleiste	SEE 83•1313	
22	1246754-4	1	-	-	-	-		Prydnadslist, v	Zierleiste, l		2
	1246755-1	1	-	-	-	-		Prydnadslist, h	Zierleiste, r		2
23	1246709-8	1	-	-	-	-		Prydnadslist, v	Zierleiste, l		2
	1246751-0	1	-	-	-	-		Prydnadslist, h	Zierleiste, r		2
24	1246752-8	1	-	-	-	-		Prydnadslist, v	Zierleiste, l		2
	1246753-6	1	-	-	-	-		Prydnadslist, h	Zierleiste, r		2
25		-	-	-	-	-		Skraplist	Abstreifleiste	SEE 83•1317	

1) Inklusive clips. / Einschl. Clips.
2) IK 270179-5 = 15 PCS 1247708-9, IK 270180-3 = 25 PCS 1247708-9.
3) Reservdelsutförande. / Ersatzteilausführung.

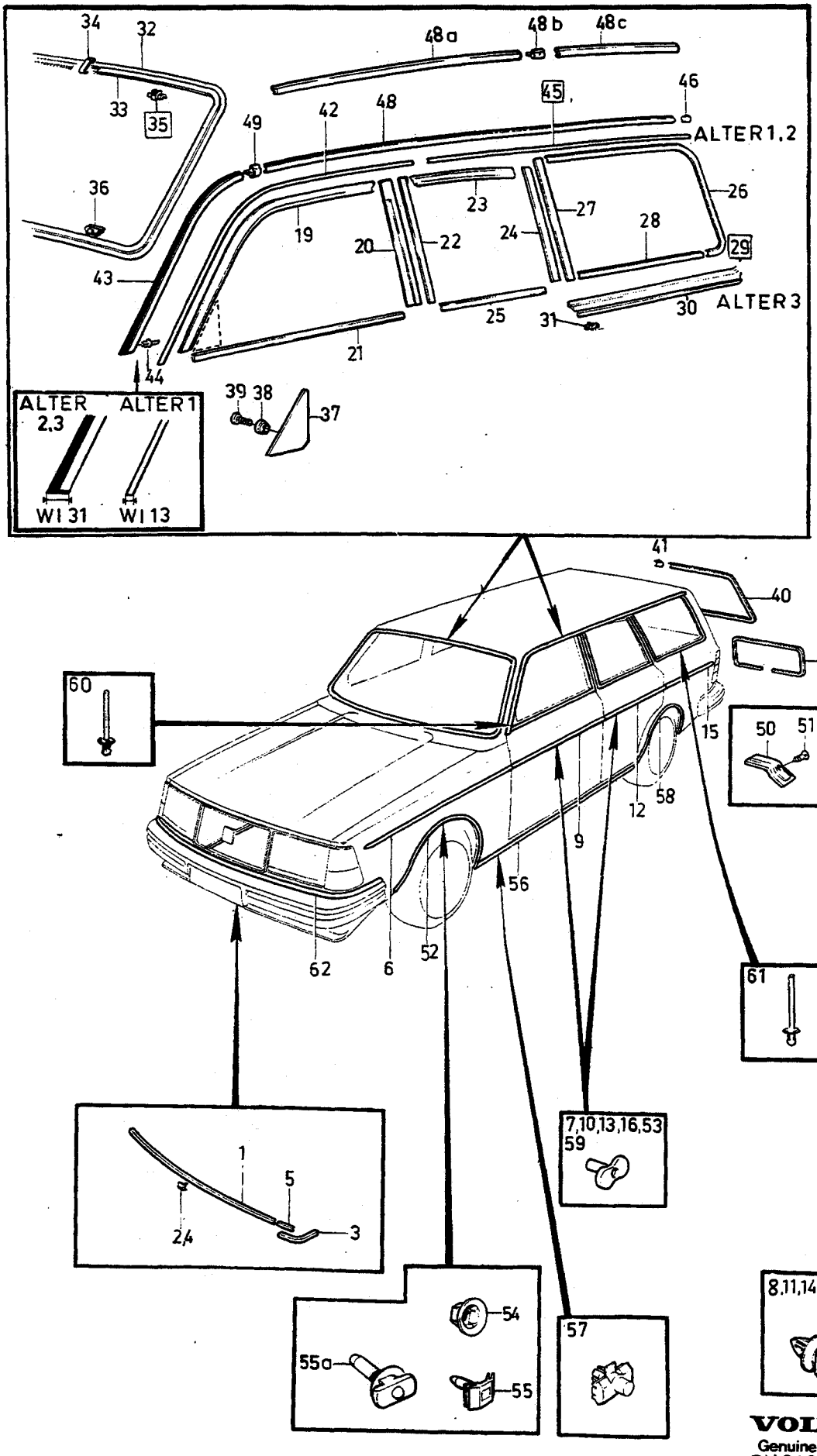

VOLVO
Genuine Parts
PV 840 44554

A B C D E

PRYDNADSLISTER ZIERLEISTEN

Grupp Gruppe 84

Sida Seite 1383

5DRS 1981-

Pos	Artikel nr Artikelnr.	Antal / Anzahl A	B	C	D	E	PS	Benämning	Bezeichnung	Anmärkning Anmerkung	SR
26	1312025-8	1	-	-	-	-		Prydnadslist, v svart	Zierleiste, l schwarz		3
	1312023-3	1	-	-	-	-		Prydnadslist, v blank	Zierleiste, l blank		3
	1312026-6	1	-	-	-	-		Prydnadslist, h svart	Zierleiste, r schwarz		3
	1312024-1	1	-	-	-	-		Prydnadslist, h blank	Zierleiste, r blank		3
27	1255873-0	1	-	-	-	-		Prydnadslist, v svart	Zierleiste, l schwarz		3
	1255874-8	1	-	-	-	-		Prydnadslist, h svart	Zierleiste, r schwarz		3
28	1312027-4	1	-	-	-	-		Prydnadslist, v blank	Zierleiste, l blank	ALTER 1.	3
	1312029-0	1	-	-	-	-		Prydnadslist, v svart	Zierleiste, l schwarz	ALTER 2.	3
	1312028-2	1	-	-	-	-		Prydnadslist, h blank	Zierleiste, r blank	ALTER 1.	3
	1312030-8	1	-	-	-	-		Prydnadslist, h svart	Zierleiste, r schwarz	ALTER 2.	3
29	1255883-9	1	-	-	-	-		Prydnadslist, v komplett	Zierleiste, l komplett	ALTER 3.	2
	1255884-7	1	-	-	-	-		Prydnadslist, h komplett	Zierleiste, r komplett	ALTER 3.	2
30	1255887-0	1	-	-	-	-		•Prydnadslist, v	•Zierleiste, l		2
	1255888-8	1	-	-	-	-		•Prydnadslist, h	•Zierleiste, r		2
31	966804-7	8	-	-	-	-		Blindnit	Blindniet	(949972)	2
32	1254562-0	1	-	-	-	-		Täcklist	Abdeckleiste		2
33	1254559-6	1	-	-	-	-		Prydnadslist, v blank	Zierleiste, l blank		2
	1247020-9	1	-	-	-	-		Prydnadslist, v svart	Zierleiste, l schwarz		2
	1254560-4	1	-	-	-	-		Prydnadslist, h blank	Zierleiste, r blank		2
	1247021-7	1	-	-	-	-		Prydnadslist, h svart	Zierleiste, r schwarz		2
34	1254561-2	2	-	-	-	-		Skarvbleck blank	Laschenblech blank		2
	1247023-3	2	-	-	-	-		Skarvbleck svart	Laschenblech schwarz		2
	270147-2	1	1	-	-	-		Clipssats	Klipssatz	4)	2
	270148-0	1	-	-	-	-		Clipssats	Klipssatz	5)	2
35		6	6	-	-	-	KN	•Clips	•Klemme		
	1254848-3	1	1	-	-	-	IK	••Clips vit överdel	••Klemme weisses Oberteil		2
36		18	18	-	-	-	KN	•Clips	•Klemme		
37	1213663-6	1	-	-	-	-		Prydnadsplåt, v	Zierblech, l	6)	3
	1213665-1	1	-	-	-	-		Prydnadsplåt, v	Zierblech, l	7)	3
	1255000-0	1	-	-	-	-		Prydnadsplåt, h	Zierblech, r	6)	3
	1213666-9	1	-	-	-	-		Prydnadsplåt, h	Zierblech, r	7)	3
38	1213332-8	2	-	-	-	-		Bricka	Scheibe		2
39	956312-3	2	-	-	-	-		Skruv	Schraube		2
40	677020-0	1	-	-	-	-		Prydnadslist, v blank ..... Bakruta	Zierleiste, l blank ..... Heckfenster		3
	1304226-2	1	-	-	-	-		Prydnadslist, v svart ..... Bakruta	Zierleiste, l schwarz ..... Heckfenster		2
	677021-8	1	-	-	-	-		Prydnadslist, h blank ..... Bakruta	Zierleiste, r blank ..... Heckfenster		3
	1304227-0	1	-	-	-	-		Prydnadslist, h svart ..... Bakruta	Zierleiste, r schwarz ..... Heckfenster		2
41	660151-2	2	-	-	-	-		Skarvbleck blank	Laschenblech blank		2
	1304230-4	2	-	-	-	-		Skarvbleck svart	Laschenblech schwarz		2
42	1213150-4	1	-	-	-	-		Prydnadslist, v blank	Zierleiste, l blank	ALTER 1.	2
	1213151-2	1	-	-	-	-		Prydnadslist, h blank	Zierleiste, r blank	ALTER 1.	2
43	1255790-6	1	-	-	-	-		Prydnadslist, v svart / blank ...	Zierleiste, l schwarz - blank	ALTER 2.	2
	1247138-9	1	-	-	-	-		Prydnadslist, v svart	Zierleiste, l schwarz	ALTER 3.	2
	1255791-4	1	-	-	-	-		Prydnadslist, h svart / blank ..	Zierleiste, r schwarz - blank ...	ALTER 2.	2
	1247139-7	1	-	-	-	-		Prydnadslist, h svart	Zierleiste, r schwarz	ALTER 3.	2
44	1312092-8	2	-	-	-	-		Clips	Klemme		2
45	1203966-5	2	-	-	-	-		Prydnadslist blank	Zierleiste blank	ALTER 1.	2
46	1203965-7	2	-	-	-	-		•Clips	•Klemme		2
48	*(1304649)*	1	-	-	-	-	SP	Prydnadslist, v svart	Zierleiste, l schwarz	8) ALTER 2. REPL 1 PCS 1312209-8, 1 PCS 1312213-0.	2

4) För vindruta utan blåtonat band. / Für Windschutzscheibe ohne blaugetönten Streifen.
5) För vindruta med blåtonat band. / Für Windschutzsceibe mit blaugetöntem Streifen.
6) Avsedd för montering av backspegel. / Für Rückspiegel-Montage vorgesehen.
7) Ej avsedd för montering av backspegel. / Nicht für Rückbspiegel-Montage vorgesehen.
8) Endast bilar med ett tidigt produktionsutförande. / Nur Fahrzeuge mit einer frühen Produktionsausführung.

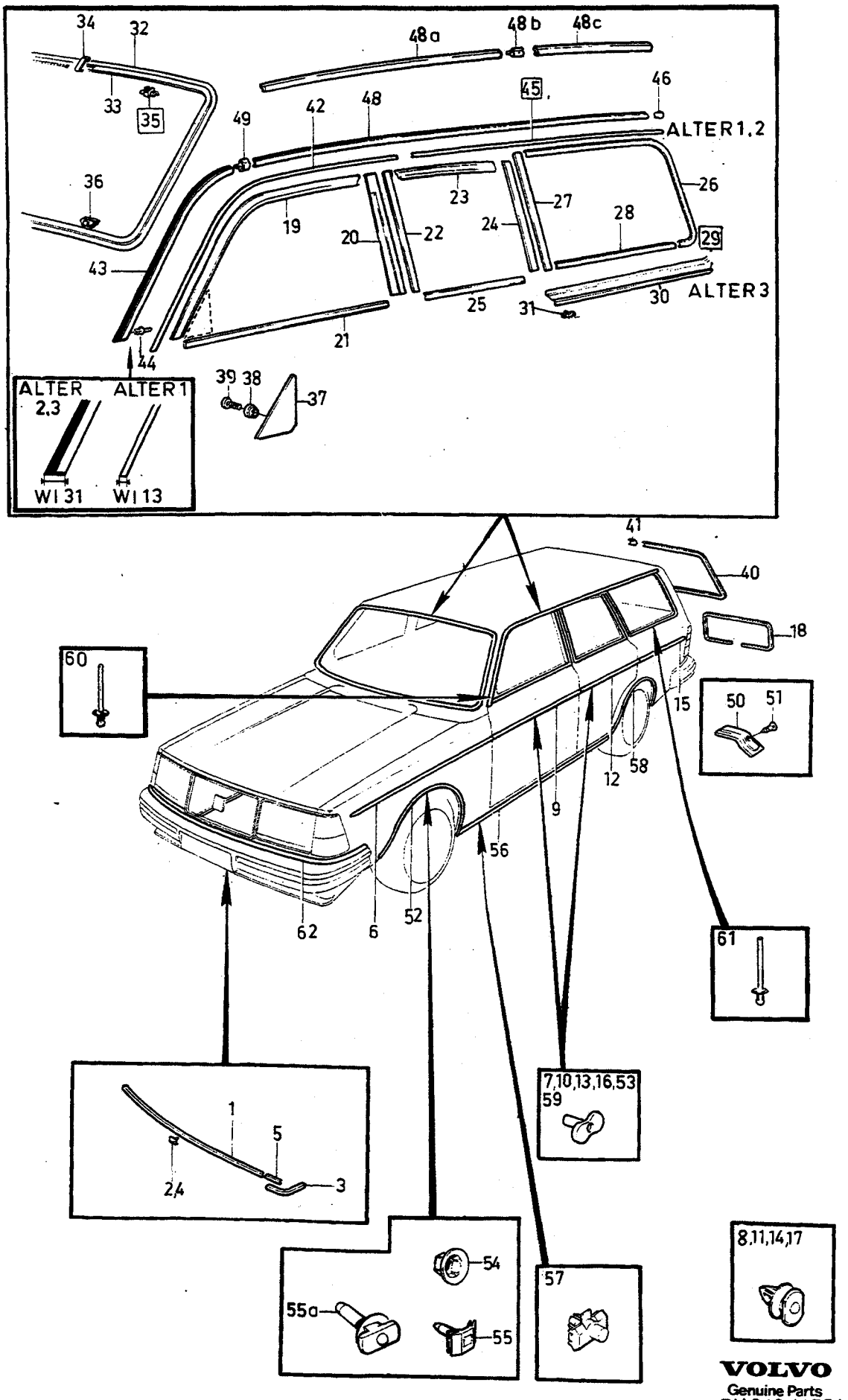

VOLVO
Genuine Parts
PV 840 44554

A B C D E

PRYDNADSLISTER ZIERLEISTEN

Grupp Gruppe 84

Sida Seite 1385

5DRS 1981-

Pos	Artikel nr Artikelnr.	Antal / Anzahl A	B	C	D	E	PS	Benämning	Bezeichnung	Anmärkning Anmerkung	SR
	(1304650)	1	-	-	-	-	SP	Prydnadslist, h svart	Zierleiste, r schwarz	8) ALTER 2. REPL 1 PCS 1312210-6, 1 PCS 1312214-8.	2
48a	1312209-8	1	-	-	-	-		Prydnadslist, v svart	Zierleiste, l schwarz	ALTER 2	2
	1312210-6	1	-	-	-	-		Prydnadslist, h svart	Zierleiste, r schwarz	ALTER 2	2
48b	1312084-5	2	-	-	-	-		Skarvstycke svart	Verbindungsstück schwarz		2
48c	1312213-0	1	-	-	-	-		Prydnadslist, v svart	Zierleiste, l schwarz	ALTER 2	2
	1312214-8	1	-	-	-	-		Prydnadslist, h svart	Zierleiste, r schwarz	ALTER 2	2
49	1312083-7	2	-	-	-	-		Skarvstycke blank	Verbindungsstück blank	ALTER 2.	2
	1312084-5	2	-	-	-	-		Skarvstycke svart	Verbindungsstück schwarz	ALTER 3.	2
50	1254319-5	1	-	-	-	-		Takskarvlist, v	Dachfugenleiste, l		2
	1254320-3	1	-	-	-	-		Takskarvlist, h	Dachfugenleiste, r		2
☆ 51	943718-7	2	-	-	-	-		Skruv	Schraube	(946305)	2
52	1201839-6	1	-	-	-	-		Prydnadslist, v	Zierleiste, l		2
	1201840-4	1	-	-	-	-		Prydnadslist, h	Zierleiste, r		2
53	1247708-9	16	-	-	-	-		Fäste	Halterung		2
54	1246599-3	2	-	-	-	-		Fjädermutter	Federverschlussmutter		2
55	1246598-5	2	-	-	-	-		Hållare	Halteklammer		2
55a	1312254-4	X	-	-	-	-		Clips	Klemme	3)	2
56	1255891-2	2	-	-	-	-		Smutsavvisarlist	Eckschurzenleiste		2
57	1304520-8	26	-	-	-	-		Clips	Klemme		2
58	1201841-2	1	-	-	-	-		Prydnadslist, v	Zierleiste, l		2
	1201842-0	1	-	-	-	-		Prydnadslist, h	Zierleiste, r		2
59	1247708-9	16	-	-	-	-		Fäste	Halterung		2
60	966804-7	2	-	-	-	-		Blindnit	Blindniet	ALTER	2
61	966804-7	6	-	-	-	-		Blindnit	Blindniet	ALTER	2
62		-	-	-	-	-		Täcklist	Abdeckleiste	SEE 86-1673	

8) Endast bilar med ett tidigt produktionsutförande. / Nur Fahrzeuge mit einer frühen Produktionsausführung.
3) Reservdelsutförande. / Ersatzteilausführung.

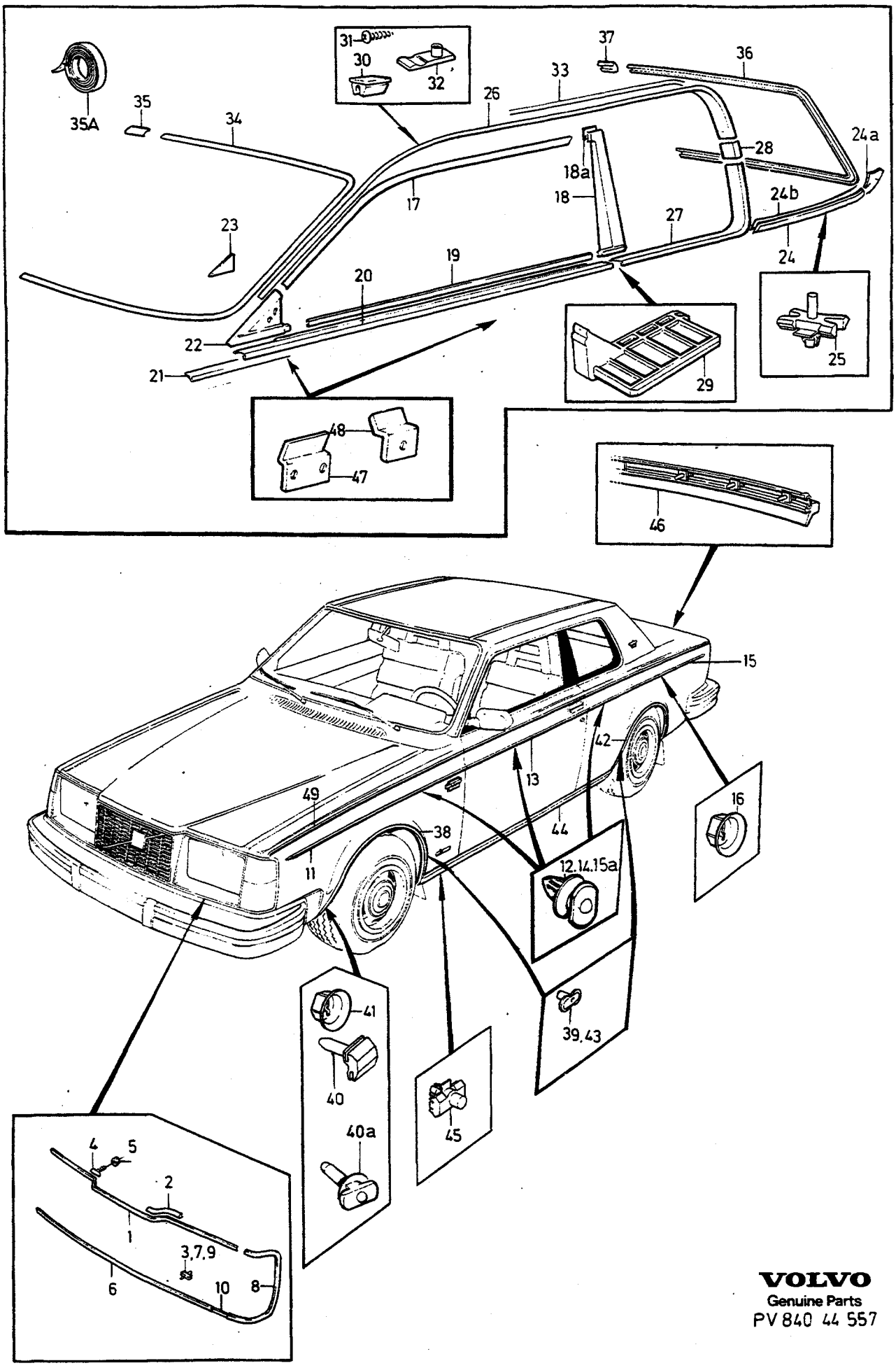

VOLVO
Genuine Parts
PV 840 44 557

A
B
C
D
E

PRYDNADSLISTER — ZIERLEISTEN

Grupp / Gruppe 84

Sida / Seite 1387

262C

Pos	Artikel nr / Artikelnr.	Antal / Anzahl A	B	C	D	E	PS	Benämning	Bezeichnung	Anmärkning / Anmerkung	SR
1	1202256-2	1	-	-	-	-		Prydnadslist	Zierleiste		2
2	1247591-9	2	-	-	-	-		Mellanlägg	Beilegscheibe		2
3	1202997-1	8	-	-	-	-		Clips	Klemme		2
4	1202485-7	2	-	-	-	-		Skruv	Schraube		2
5	150205-3	2	-	-	-	-		Mutter	Mutter		2
6	1201834-7	1	-	-	-	-		Prydnadslist	Zierleiste		2
7	1202961-7	10	-	-	-	-	IK	Clips	Klemme		2
	270182-9	1	-	-	-	-		Clipssats	Klipssatz		2
	1202961-7	25	-	-	-	-	IK	•Clips	•Klemme		2
8	1254911-9	1	-	-	-	-		Prydnadslist, v	Zierleiste, l		2
	1254912-7	1	-	-	-	-		Prydnadslist, h	Zierleiste, r		2
9	1202961-7	8	-	-	-	-	IK	Clips	Klemme	IK 270182-9	2
10	1202820-5	2	-	-	-	-		Skarvbleck	Laschenblech		2
11	1246627-2	1	-	-	-	-		Prydnadslist, v	Zierleiste, l	1)	2
	1246628-0	1	-	-	-	-		Prydnadslist, h	Zierleiste, r	1)	2
12	1372059-4	X	-	-	-	-		Clips	Klemme	2) (1247199)	2
13	1246633-0	1	-	-	-	-		Prydnadslist, v	Zierleiste, l	1)	2
	1246634-8	1	-	-	-	-		Prydnadslist, h	Zierleiste, r	1)	2
14	1372059-4	X	-	-	-	-		Clips	Klemme	2) (1247199)	2
15	1312406-0	1	-	-	-	-		Prydnadslist, v	Zierleiste, l	1) (1246641)	2
	1312407-8	1	-	-	-	-		Prydnadslist, h	Zierleiste, r	1) (1246642)	2
15a	1372059-4	X	-	-	-	-		Clips	Klemme	2) (1247199)	2
16	1246599-3	2	-	-	-	-		Fjädermutter	Federverschlussmutter		2
17	1248114-9	1	-	-	-	-		Prydnadslist, v	Zierleiste, l		2
	1248115-6	1	-	-	-	-		Prydnadslist, h	Zierleiste, r		2
18	1248116-4	1	-	-	-	-		Prydnadslist, v	Zierleiste, l		2
	1248117-2	1	-	-	-	-		Prydnadslist, h	Zierleiste, r		2
18a	*1248890*	2	-	-	-	-	OP	Kederlist	Köderleiste		2
19	1248787-2	2	-	-	-	-		Skraplist	Abstreifleiste	(1248305)	2
20	1248222-0	1	-	-	-	-		Prydnadslist, v	Zierleiste, l		2
	1248223-8	1	-	-	-	-		Prydnadslist, h	Zierleiste, r		2
21	1248606-4	2	-	-	-	-		Kederlist	Köderleiste		2
22	1248118-0	1	-	-	-	-		Prydnadsplåt, v	Zierblech, l		3
	1248119-8	1	-	-	-	-		Prydnadsplåt, h	Zierblech, r		3
23	1248188-3	1	-	-	-	-		Prydnadsplåt, v	Zierblech, l		3
	1248189-1	1	-	-	-	-		Prydnadsplåt, h	Zierblech, r		3
24	1248952-2	1	-	-	-	-		Prydnadslist, v svart	Zierleiste, l schwarz		2
	1248943-1	1	-	-	-	-		Prydnadslist, v blank	Zierleiste, l blank		2
	1248953-0	1	-	-	-	-		Prydnadslist, h svart	Zierleiste, r schwarz		2
	1248944-9	1	-	-	-	-		Prydnadslist, h blank	Zierleiste, r blank		2
24a	1248955-5	1	-	-	-	-		Ändstycke, v svart	Endstuck, l schwarz		2
	1248948-0	1	-	-	-	-		Ändstycke, v blank	Endstuck, l blank		2
	1248956-3	1	-	-	-	-		Ändstycke, h svart	Endstuck, r schwarz		2
	1248949-8	1	-	-	-	-		Ändstycke, h blank	Endstuck, r blank		2
24b	1248946-4	1	-	-	-	-		Mellanlägg, v	Beilegscheibe, l	ALTER	2
	1248947-2	1	-	-	-	-		Mellanlägg, h	Beilegscheibe, r	ALTER	2
25	1248613-0	8	-	-	-	-		Fäste	Halterung		2
26	1248293-1	1	-	-	-	-		Prydnadslist, v	Zierleiste, l		2
	1248294-9	1	-	-	-	-		Prydnadslist, h	Zierleiste, r		2
27	1248295-6	1	-	-	-	-		Prydnadslist, v	Zierleiste, l		2
	1248296-4	1	-	-	-	-		Prydnadslist, h	Zierleiste, r		2
28	*1248297*	1	-	-	-	-	OP	Skarvbleck, v	Laschenblech, l		2
	1248298-0	1	-	-	-	-		Skarvbleck, h	Laschenblech, r		2
29	*1248367*	1	-	-	-	-	OP	Ändstycke, v	Endstuck, l		2
	1248395	1	-	-	-	-	OP	Ändstycke, h	Endstuck, r		2
30	1248057-0	22	-	-	-	-		Fäste	Halterung		2
31	961311-8	22	-	-	-	-		Skruv	Schraube		2
32	1248210-5	6	-	-	-	-		Fäste	Halterung		2
33	1248605-6	2	-	-	-	-		Kederlist	Köderleiste		2

1) Inklusive clips. / Einschl. Clips.
2) Reservdelsutförande. / Ersatzteilausführung.

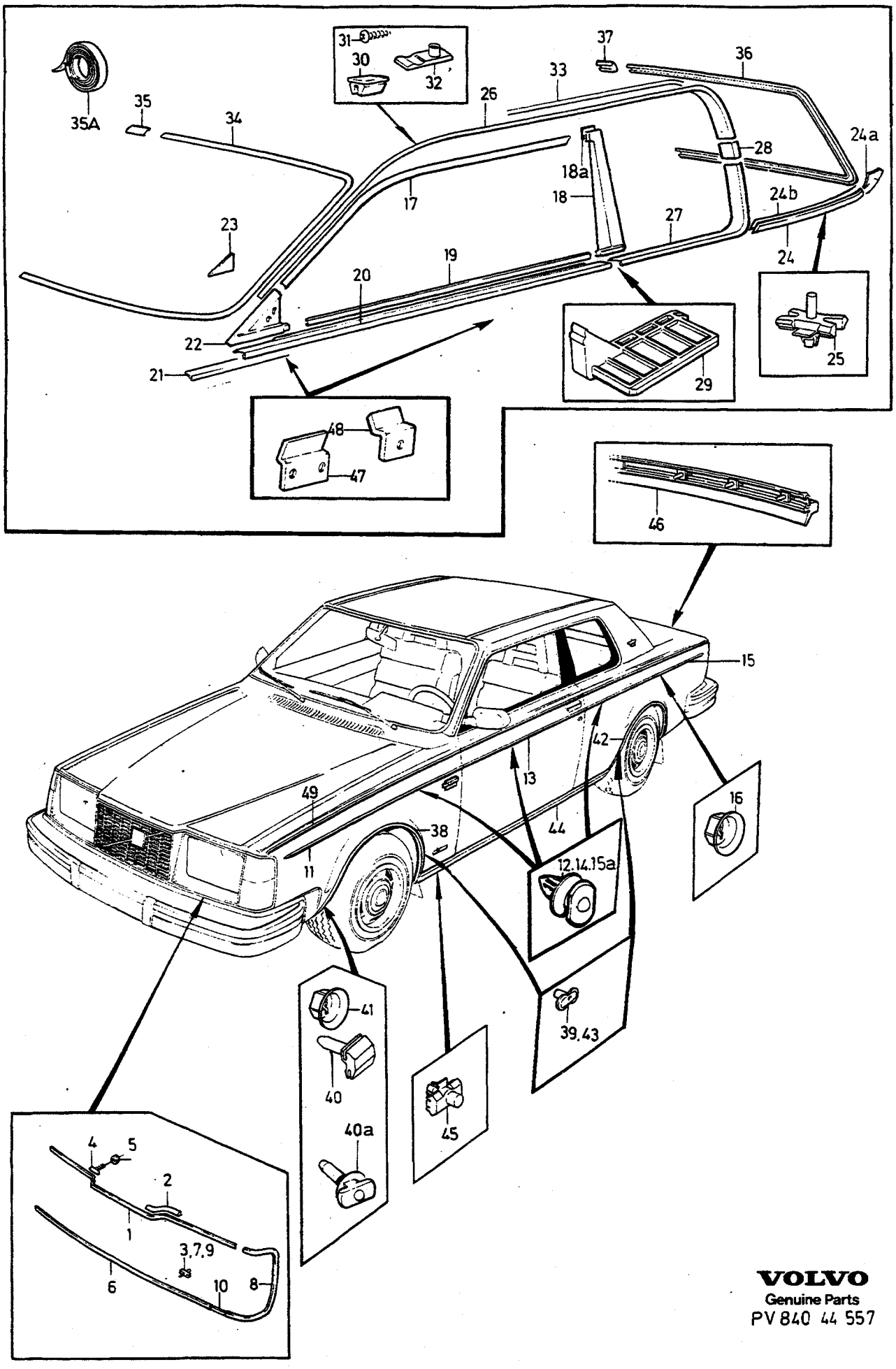

VOLVO
Genuine Parts
PV 840 44 557

A
B
C
D
E

PRYDNADSLISTER ZIERLEISTEN

Grupp Gruppe 84

Sida Seite 1389

262C

Pos	Artikel nr Artikelnr.	Antal / Anzahl A	B	C	D	E	PS	Benämning	Bezeichnung	Anmärkning Anmerkung	SR
	1248888-8	2	-	-	-	-		Kederlist	Köderleiste	3)	2
34	1248011-7	1	-	-	-	-		Prydnadslist, v	Zierleiste, l	-1980	2
	(1249540)	1	-	-	-	-	SP	Prydnadslist, v	Zierleiste, l	1981- REPL 1 PCS 1248011-7, 1 PCS 1248012-5, 2 PCS 1248065-3.	2
	1248012-5	1	-	-	-	-		Prydnadslist, h	Zierleiste, r	-1980	2
	(1249541)	1	-	-	-	-	SP	Prydnadslist, h	Zierleiste, r	CH 8375- REPL 1 PCS 1248012-5, 1 PCS 1248011-7, 2 PCS 1248065-3.	2
35	1248065-3	2	-	-	-	-		Skarvstycke	Verbindungsstück	(1249545)	2
35a	1277210-9	X	-	-	-	-		Butyltejp	Butyl-kleber	LG 4000	2
36	*1248014*	1	-	-	-	-	OP	Prydnadslist, v	Zierleiste, l	-1980	3
	(1249542)	1	-	-	-	-	SP	Prydnadslist, v	Zierleiste, l	1981- REPL 1 PCS 1248014-1, 1 PCS 1248015-8, 2 PCS 1248065-3	3
	1248015	1	-	-	-	-	OP	Prydnadslist, h	Zierleiste, r	-1980	3
	(1249543)	1	-	-	-	-	SP	Prydnadslist, h	Zierleiste, r	1981- REPL 1 PCS 1248015-8, 1 PCS 1248014-1 2 PCS 1248065-3	3
37	1248065-3	2	-	-	-	-		Skarvstycke	Verbindungsstück	(1249545)	2
38	1201839-6	1	-	-	-	-		Prydnadslist, v	Zierleiste, l		2
	1201840-4	1	-	-	-	-		Prydnadslist, h	Zierleiste, r		2
39	1247708-9	16	-	-	-	-		Fäste	Halterung		2
40	1246598-5	2	-	-	-	-		Hållare	Halteklammer		2
40a	1312254-4	X	-	-	-	-		Clips	Klemme	2)	2
41	1246599-3	2	-	-	-	-		Fjädermutter	Federverschlussmutter		2
42	1201841-2	1	-	-	-	-		Prydnadslist, v	Zierleiste, l		2
	1201842-0	1	-	-	-	-		Prydnadslist, h	Zierleiste, r		2
43	1247708-9	16	-	-	-	-		Fäste	Halterung		2
44	1201844-6	1	-	-	-	-		Prydnadslist, v	Zierleiste, l		2
	1201845-3	1	-	-	-	-		Prydnadslist, h	Zierleiste, r		2
45	1201930-3	16	-	-	-	-		Fäste	Halterung		2
46	1246647-0	1	-	-	-	-		Prydnadslist Baklucka	Zierleiste Heckklappe	1)	2
47	*1248987*	2	-	-	-	-	OP	Konsol, främre	Konsole, v	ALTER	2
48	*1248988*	2	-	-	-	-	OP	Konsol, bakre	Konsole, h	ALTER	2
49	1312107-4	X	-	-	-	-		Dekortejp	Zierstreifen		2

3) Bilar utan vinyltak. / Fahrzeuge ohne Kunstlederdach.
2) Reservdelsutförande. / Ersatzteilausführung.
1) Inklusive clips. / Einschl. Clips.

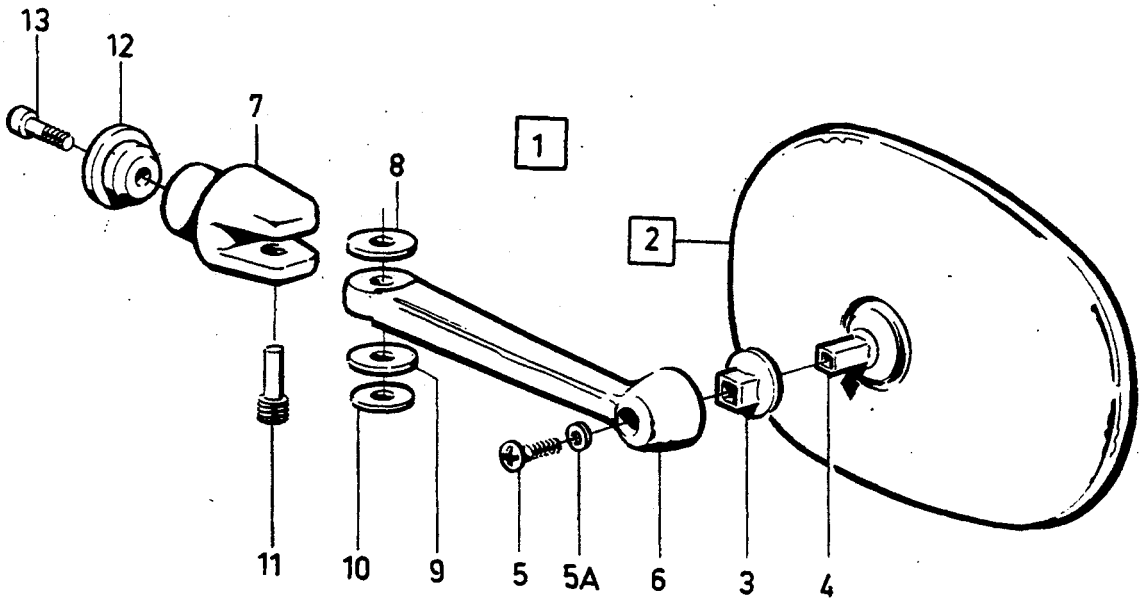

VOLVO
Genuine Parts
PV 840 44560

A
B
C
D
E

UTVÄNDIG BACKSPEGEL, MANUELL — AUSSENRUECKSPEIGEL, MANUELL VERSTELLBAR

-1979

Grupp / Gruppe 84

Sida / Seite 1391

Pos	Artikel nr / Artikelnr.	Antal / Anzahl A	B	C	D	E	PS	Benämning	Bezeichnung	Anmärkning / Anmerkung	SR
1	273716-1	2	-	-	-	-		Backspegel svart ..... plant glas	Ruckblickspiegel schwarz ..... Flachglas	ALTER 1 (1254086)	2
	273717-9	2	-	-	-	-		Backspegel blank ..... plant glas	Ruckblickspiegel blank ..... Flachglas	ALTER 2 (1254897)	2
	273718-7	2	-	-	-	-		Backspegel svart ..... konvext glas	Ruckblickspiegel schwarz ..... konvexes Glas	ALTER 3.EXC (J). (1254100)	2
	273719-5	2	-	-	-	-		Backspegel svart ..... konvext glas	Ruckblickspiegel schwarz ..... konvexes Glas	(J) (1255125)	2
2	1254194-2	1	-	-	-	-		• Backspegel svart ..... plant glas	• Ruckblickspiegel schwarz ..... Flachglas	ALTER 1	1
	1254193-4	1	-	-	-	-		• Backspegel svart ..... konvext glas	• Ruckblickspiegel schwarz ..... konvexes Glas	ALTER 2.EXC (J).	1
	1255191	1	-	-	-	-	OP	• Backspegel svart ..... konvext glas	• Ruckblickspiegel schwarz ..... konvexes Glas	(J)	1
3	1203272-8	1	-	-	-	-		• • Kulskål	• • Kugelpfanne		3
4		1	-	-	-	-	NS	• • Kulled	• • Kugelgelenk		
5	949198-6	1	-	-	-	-		• • Skruv svart	• • Schraube schwarz		2
	946710-1	1	-	-	-	-		• • Skruv blank	• • Schraube blank		2
5a	*949467*	1	-	-	-	-	OP	• • Plastbricka	• • Kunststoffscheibe	ALTER	2
6		1	-	-	-	-	NS	• Arm	• Arm		
7		1	-	-	-	-	NS	• Fäste	• Halterung		
8	1254944-0	1	-	-	-	-		• Plastbricka	• Kunststoffscheibe		2
9	*1254943*	1	-	-	-	-	OP	• Plastbricka	• Kunststoffscheibe		2
10	1254945-7	1	-	-	-	-		• Bricka	• Scheibe		3
11	1254307-0	1	-	-	-	-		• Styrtapp	• Fuhrungszapfen		3
12	1254444-1	1	-	-	-	-		• Bricka	• Scheibe		3
13	959219-7	1	-	-	-	-		• Insexskruv	• Inbusschraube		2

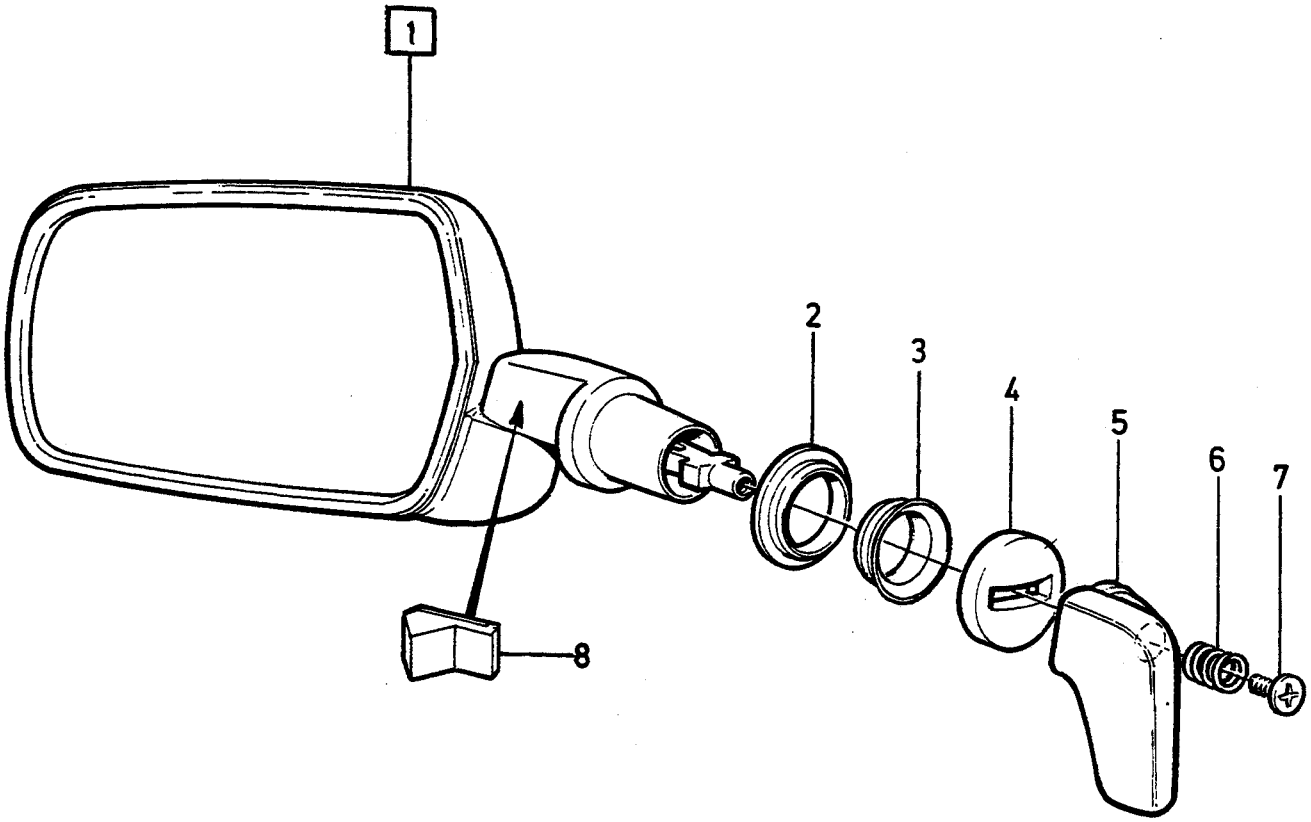

VOLVO PARTS
1 080 28994
(108:4)

A
B
C
D
E

UTVÄNDIG BACKSPEGEL, MANUELL — AUSSENRUECKSPEIGEL, MANUELL VERSTELLBAR

1980-

Grupp / Gruppe 84

Sida / Seite 1393

Pos	Artikel nr / Artikelnr.	Antal / Anzahl A	B	C	D	E	PS	Benämning	Bezeichnung	Anmärkning / Anmerkung	SR
1	1255680-9	1	-	-	-	-		Backspegel, v konvext glas	Ruckblickspiegel, l konvexes Glas	L.H.D. EXC (USA)(CDN)(J)	2
	1255684-1	1	-	-	-	-		Backspegel, v plant glas	Ruckblickspiegel, l Flachglas ...	L.H.D (USA) (CDN)	2
	1255682-5	1	-	-	-	-		Backspegel, v konvext glas	Ruckblickspiegel, l konvexes Glas	L.H.D (J).	2
	1255690-8	1	-	-	-	-		Backspegel, v konvext glas	Ruckblickspiegel, l konvexes Glas	R.H.D (AUS)	2
	1255686-6	1	-	-	-	-		Backspegel, v konvext glas	Ruckblickspiegel, l konvexes Glas	R.H.D EXC (AUS) (J)	2
	1255688-2	1	-	-	-	-		Backspegel, v konvext glas	Ruckblickspiegel, l konvexes Glas	R.H.D (J)	2
	1246363-4	1	-	-	-	-		Backspegel, v vidvinkel	Ruckblickspiegel, l Weitwinkel	L.H.D	2
	1255681-7	1	-	-	-	-		Backspegel, h konvext glas	Ruckblickspiegel, r konvexes Glas	L.H.D EXC (USA)(CDN)(J)	2
	1255685-8	1	-	-	-	-		Backspegel, h plant glas	Ruckblickspiegel, r Flachglas ..	(USA)(CDN)	2
	1255683-3	1	-	-	-	-		Backspegel, h konvext glas	Ruckblickspiegel, r konvexes Glas	L.H.D (J).	2
	1255691-6	1	-	-	-	-		Backspegel, h konvext glas	Ruckblickspiegel, r konvexes Glas	R.H.D (AUS)	2
	1255687-4	1	-	-	-	-		Backspegel, h konvext glas	Ruckblickspiegel, r konvexes Glas	R.H.D EXC (AUS)(J)	2
	1255689-0	1	-	-	-	-		Backspegel, h konvext glas	Ruckblickspiegel, r konvexes Glas	R.H.D (J)	2
2	1304134-8	1	-	-	-	-		• Styrbricka	• Fuhrungsscheibe		3
3	1304960-6	1	-	-	-	-		• Tätningsring	• Dichtring		3
4	1255706-2	1	-	-	-	-		• Bricka	• Scheibe		2
5	1255707-0	1	-	-	-	-		• Handtag, v	• Griff, l		2
	1255708-8	1	-	-	-	-		• Handtag, h	• Griff, r		2
6	1255725-2	1	-	-	-	-		• Fjäder	• Feder		3
7	1255727-8	1	-	-	-	-		• Skruv	• Schraube		3
8	1312094-4	2	-	-	-	-		Stoppklack	Anschlagkeil	ALTER	3

[1]

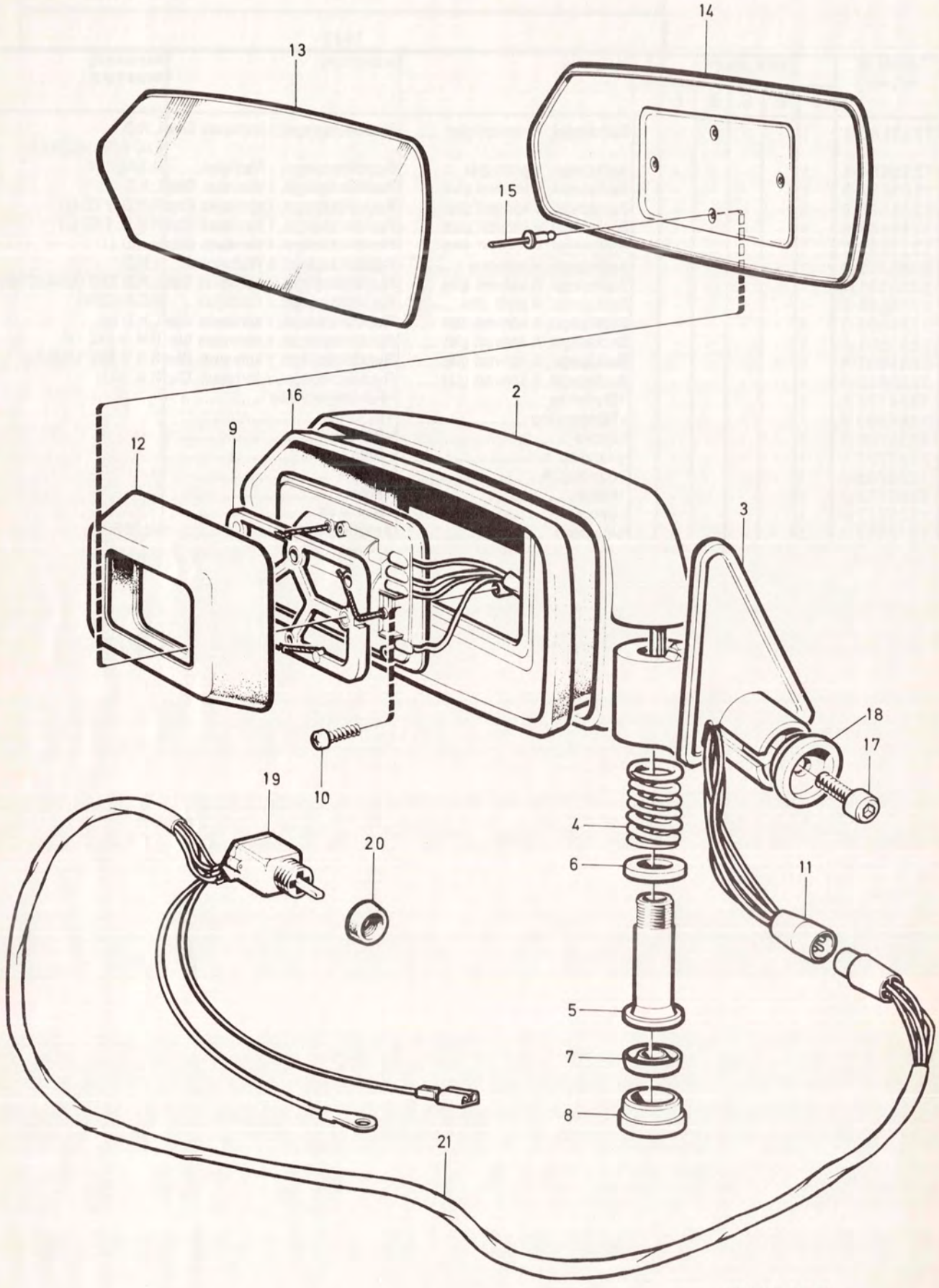

VOLVO PARTS
1 080 20710
(1084)

A B C D E

UTVÄNDIG BACKSPEGEL, ELDRIVEN — AUSSENRUECKSPIEGEL, ELEKTRISCH VERSTELLBAR

Grupp Gruppe 84

Sida Seite 1395

-1979

Pos	Artikel nr Artikelnr.	Antal / Anzahl A	B	C	D	E	PS	Benämning	Bezeichnung	Anmärkning Anmerkung	SR
1	1129250-5	1	-	-	-	-		Backspegel, v konvext glas	Ruckblickspiegel, l konvexes Glas	L.H.D, EXC (USA)(CDN) (283177)	6
	1129252-1	1	-	-	-	-		Backspegel, v konvext glas	Ruckblickspiegel, l konvexes Glas	R.H.D. (283179)	6
	1304125-6	1	-	-	-	-		Backspegel, v plant glas	Ruckblickspiegel, l Flachglas ...	(AUS) (1255500)	2
	1304111-6	1	-	-	-	-		Backspegel, v konvext glas	Ruckblickspiegel, l konvexes Glas	(J) (1255232)	2
	1129254-7	1	-	-	-	-		Backspegel, v plant glas	Ruckblickspiegel, l Flachglas ...	(USA)(CDN) (283181)	6
	1304117-3	1	-	-	-	-		Backspegel, v konvext glas	Ruckblickspiegel, l konvexes Glas	(1254722)262C. EXC (USA)(CDN)(AUS)	2
	1304119-9	1	-	-	-	-		Backspegel, v plant glas	Ruckblickspiegel, l Flachglas ...	262C (USA)(CDN) (1254798)	2
	1304129	1	-	-	-	-	OP	Backspegel, v plant glas	Ruckblickspiegel, l Flachglas ...	262C (AUS) (1246556)	2
	1129251-3	1	-	-	-	-		Backspegel, h konvext glas	Ruckblickspiegel, r konvexes Glas	L.H.D, EXC (USA)(CDN) (283178)	6
	1129253-9	1	-	-	-	-		Backspegel, h konvext glas	Ruckblickspiegel, r konvexes Glas	R.H.D (283180)	6
	1304126-4	1	-	-	-	-		Backspegel, h plant glas	Ruckblickspiegel, r Flachglas ..	(AUS) (1255501)	2
	1304112-4	1	-	-	-	-		Backspegel, h konvext glas	Ruckblickspiegel, r konvexes Glas	(J) (1255233)	2
	1129255-4	1	-	-	-	-		Backspegel, h plant glas	Ruckblickspiegel, r Flachglas ..	(USA), (CDN) (283182)	6
	1304118-1	1	-	-	-	-		Backspegel, h konvext glas	Ruckblickspiegel, r konvexes Glas	262C, EXC (USA)(CDN) (AUS). (1254723)	2
	1304120-7	1	-	-	-	-		Backspegel, h plant glas	Ruckblickspiegel, r Flachglas ..	262C (USA)(CDN) (1254799)	2
	1304130	1	-	-	-	-	OP	Backspegel, h plant glas	Ruckblickspiegel, r Flachglas ..	262C (AUS)	2
2		1	-	-	-	-	NS	• Hus	• Gehäuse		
3	1254634-7	1	-	-	-	-		• Spegelfot, v	• Spiegelfuss, l		3
	1254635-4	1	-	-	-	-		• Spegelfot, h	• Spiegelfuss, r		3
		1	-	-	-	-	NS	• Spegelfot	• Spiegelfuss	262C	
4	1321081-0	1	-	-	-	-		• Tryckfjäder	• Druckfeder	(1254710)	3
5	*1254709*	1	-	-	-	-	OP	• Hylsa	• Hulse		3
6	1321080-2	1	-	-	-	-		• Centrerbricka	• Zentrierscheibe	(1254711)	3
7	*1254712*	1	-	-	-	-	OP	• Tätningsring	• Dichtring		3
8	*1254797*	1	-	-	-	-	OP	• Plastplugg	• Kunststoffdubel		3
9	1304131-4	1	-	-	-	-		• Drivenhet	• Antriebsaggregat	(1254714)	3
10	956060-8	2	-	-	-	-		• Skruv	• Schraube		2
11	945828-2	1	-	-	-	-		• Stiftisolator	• Rundstecker		3
12	1254005-0	1	-	-	-	-		• Gummibälg	• Gummibalg		3
13	1255982-9	1	-	-	-	-		• Spegelglas, v konvext glas ...	• Spiegelglas, l konvexes Glas .	(1254677)	2
	1255986-0	1	-	-	-	-		• Spegelglas, v konvext glas ...	• Spiegelglas, l konvexes Glas .	(J) (1255234)	2
	1255983-7	1	-	-	-	-		• Spegelglas, h konvext glas ...	• Spiegelglas, r konvexes Glas .	(1254715)	2
	1255987-8	1	-	-	-	-		• Spegelglas, h konvext glas ...	• Spiegelglas, r konvexes Glas .	(J) (1255238)	2
	1255984-5	1	-	-	-	-		• Spegelglas, v plant glas	• Spiegelglas, l Flachglas	(1254793)	2
	1255985-2	1	-	-	-	-		• Spegelglas, h plant glas	• Spiegelglas, r Flachglas	(1254794)	2
14	1254679-2	1	-	-	-	-		• Spegeltallrik, v	• Spiegelscheibe, l		3
	1254716-2	1	-	-	-	-		• Spegeltallrik, h	• Spiegelscheibe, r		3
15		4	-	-	-	-	NS	• Popnit	• Blindniet	3x4.5	
16	1254638-8	1	-	-	-	-		• Skyddskåpa, v	• Schutzhaube, l		3
	1254639-6	1	-	-	-	-		• Skyddskåpa, h	• Schutzhaube, r		3
17	959219-7	2	-	-	-	-		Insexskruv	Inbusschraube		2
	955949-3	2	-	-	-	-		Låsbricka	Sicherungsscheibe	262C	2
18	1254444-1	2	-	-	-	-		Bricka	Scheibe	EXC 262C	3
19	1235091-4	2	-	-	-	-		Strömställare	Schalter		2
20	1235101-1	2	-	-	-	-		Mutter	Mutter		2
21	1247995-2	2	-	-	-	-		Ledningsmatta	Kabelbaum		3

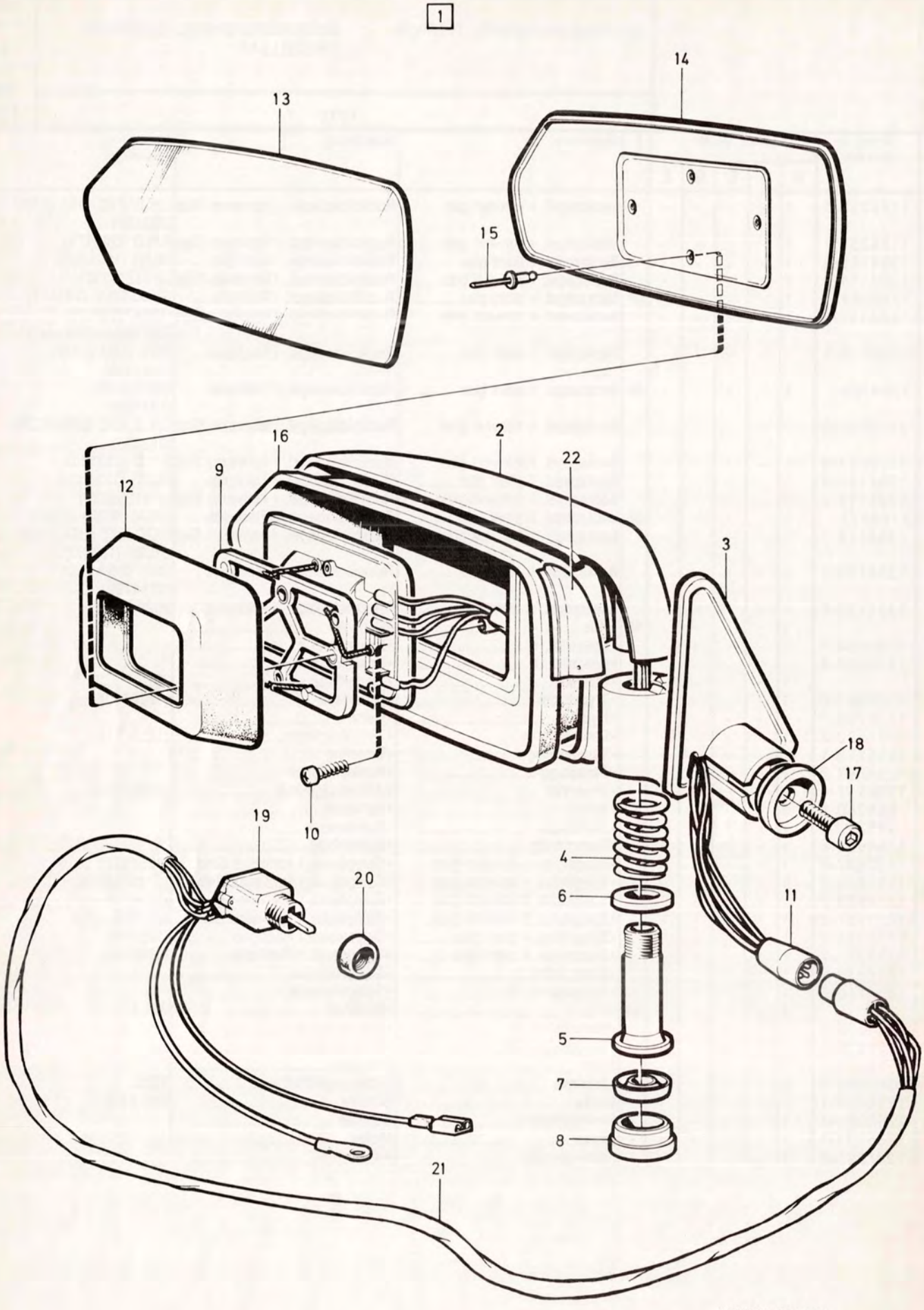

VOLVO PARTS
1 080 26471
(108:4)

A	240, 260
B	262C
C	
D	
E	

UTVÄNDIG BACKSPEGEL, ELDRIVEN — AUSSENRUECKSPIEGEL, ELEKTRISCH VERSTELLBAR

1980-

Grupp / Gruppe 84

Sida / Seite 1397

Pos	Artikel nr / Artikelnr.	Antal / Anzahl A	B	C	D	E	PS	Benämning	Bezeichnung	Anmärkning / Anmerkung	SR
1	1129250-5	1	-	-	-	-		Backspegel, v konvext glas	Ruckblickspiegel, l konvexes Glas	L.H.D, EXC (USA)(CDN)(J)	6
	1129251-3	1	-	-	-	-		Backspegel, h konvext glas	Ruckblickspiegel, r konvexes Glas	L.H.D, EXC (USA)(CDN)(J)	6
	1129252-1	1	-	-	-	-		Backspegel, v konvext glas	Ruckblickspiegel, l konvexes Glas	R.H.D, EXC (AUS)(J)	6
	1129253-9	1	-	-	-	-		Backspegel, h konvext glas	Ruckblickspiegel, r konvexes Glas	R.H.D, EXC (AUS)(J)	6
	1304111-6	1	-	-	-	-		Backspegel, v konvext glas	Ruckblickspiegel, l konvexes Glas	R.H.D (J).	2
	1304112-4	1	-	-	-	-		Backspegel, h konvext glas	Ruckblickspiegel, r konvexes Glas	R.H.D (J).	2
	1129254-7	1	-	-	-	-		Backspegel, v plant glas	Ruckblickspiegel, l Flachglas ...	(USA)(CDN)	6
	1129255-4	1	-	-	-	-		Backspegel, h plant glas	Ruckblickspiegel, r Flachglas ..	(USA)(CDN)	6
	1304125-6	1	-	-	-	-		Backspegel, v plant glas	Ruckblickspiegel, l Flachglas ...	(AUS)	2
	1304126-4	1	-	-	-	-		Backspegel, h plant glas	Ruckblickspiegel, r Flachglas ..	(AUS)	2
	1304117-3	-	1	-	-	-		Backspegel, v konvext glas	Ruckblickspiegel, l konvexes Glas	L.H.D, EXC (USA)(CDN)(J)	2
	1304118-1	-	1	-	-	-		Backspegel, h konvext glas	Ruckblickspiegel, r konvexes Glas	L.H.D, EXC (USA)(CDN)(J)	2
	1304127	-	1	-	-	-	OP	Backspegel konvext glas	Ruckblickspiegel konvexes Glas	R.H.D, EXC (AUS)(J)	2
	1304128	-	1	-	-	-	OP	Backspegel konvext glas	Ruckblickspiegel konvexes Glas	R.H.D, EXC (AUS)(J)	2
	1304422	-	1	-	-	-	NS	Backspegel konvext glas	Ruckblickspiegel konvexes Glas	(J)	
	1304423	-	1	-	-	-	NS	Backspegel konvext glas	Ruckblickspiegel konvexes Glas	(J)	
	1304119-9	-	1	-	-	-		Backspegel, v plant glas	Ruckblickspiegel, l Flachglas ...	(USA)(CDN)	2
	1304120-7	-	1	-	-	-		Backspegel, h plant glas	Ruckblickspiegel, r Flachglas ..	(USA)(CDN)	2
	1304129	-	1	-	-	-	OP	Backspegel, v plant glas	Ruckblickspiegel, l Flachglas ...	(AUS)	2
	1304130	-	1	-	-	-	OP	Backspegel, h plant glas	Ruckblickspiegel, r Flachglas ..	(AUS)	2
2		1	1	-	-	-	NS	•Hus	•Gehäuse		
3	1254634-7	1	-	-	-	-		•Spegelfot, v	•Spiegelfuss, l		3
	1254635-4	1	-	-	-	-		•Spegelfot, h	•Spiegelfuss, r		3
		-	1	-	-	-	NS	•Spegelfot	•Spiegelfuss		
4	1321081-0	2	2	-	-	-		•Tryckfjäder	•Druckfeder	(1254710)	3
5	*1254709*	2	2	-	-	-	OP	•Hylsa	•Hulse		3
6	1321080-2	2	2	-	-	-		•Centrerbricka	•Zentrierscheibe	(1254711)	3
7	*1254712*	2	2	-	-	-	OP	•Tätningsring	•Dichtring		3
8	*1254797*	2	2	-	-	-	OP	•Plastplugg	•Kunststoffdubel		3
9	1304131-4	2	2	-	-	-		•Drivenhet	•Antriebsaggregat		3
10	956060-8	4	4	-	-	-		•Skruv	•Schraube		2
11	945828-2	2	2	-	-	-		•Stiftisolator	•Rundstecker		3
12	1254005-0	2	2	-	-	-		•Gummibälg	•Gummibalg		3
13	1255982-9	1	1	-	-	-		•Spegelglas, v konvext glas ...	•Spiegelglas, l konvexes Glas .		2
	1255983-7	1	1	-	-	-		•Spegelglas, h konvext glas ...	•Spiegelglas, r konvexes Glas .		2
	1255986-0	1	1	-	-	-		•Spegelglas, v konvext glas ...	•Spiegelglas, l konvexes Glas .	(J)	2
	1255987-8	1	1	-	-	-		•Spegelglas, h konvext glas ...	•Spiegelglas, r konvexes Glas .	(J)	2
	1255984-5	1	1	-	-	-		•Spegelglas, v plant glas	•Spiegelglas, l Flachglas	(USA)(CDN)(AUS)	2
	1255985-2	1	1	-	-	-		•Spegelglas, h plant glas	•Spiegelglas, r Flachglas	(USA)(CDN)(AUS)	2
14	1254679-2	1	1	-	-	-		•Spegeltallrik, v	•Spiegelscheibe, l		3
	1254716-2	1	1	-	-	-		•Spegeltallrik, h	•Spiegelscheibe, r		3
15		4	4	-	-	-	NS	•Popnit	•Blindniet	3x4.5	
16	1254638-8	1	1	-	-	-		•Skyddskåpa, v	•Schutzhaube, l		3
	1254639-6	1	1	-	-	-		•Skyddskåpa, h	•Schutzhaube, r		3
		-	-	-	-	-	NS	•Nit	•Niet		
17	959219-7	2	2	-	-	-		Insexskruv	Inbusschraube		2
	955949-3	-	2	-	-	-		Låsbricka	Sicherungsscheibe		2
18	1254444-1	2	-	-	-	-		Bricka	Scheibe		3
19	1235091-4	1	1	-	-	-		Strömställare	Schalter		2
20	1235101-1	1	1	-	-	-		Mutter	Mutter		2
21	1247995-2	1	1	-	-	-		Ledningsmatta	Kabelbaum		3
22		1	1	-	-	-	NS	Täckkåpa	Abdeckhaube	(1304436)	
		1	1	-	-	-	NS	Täcklock	Deckel		

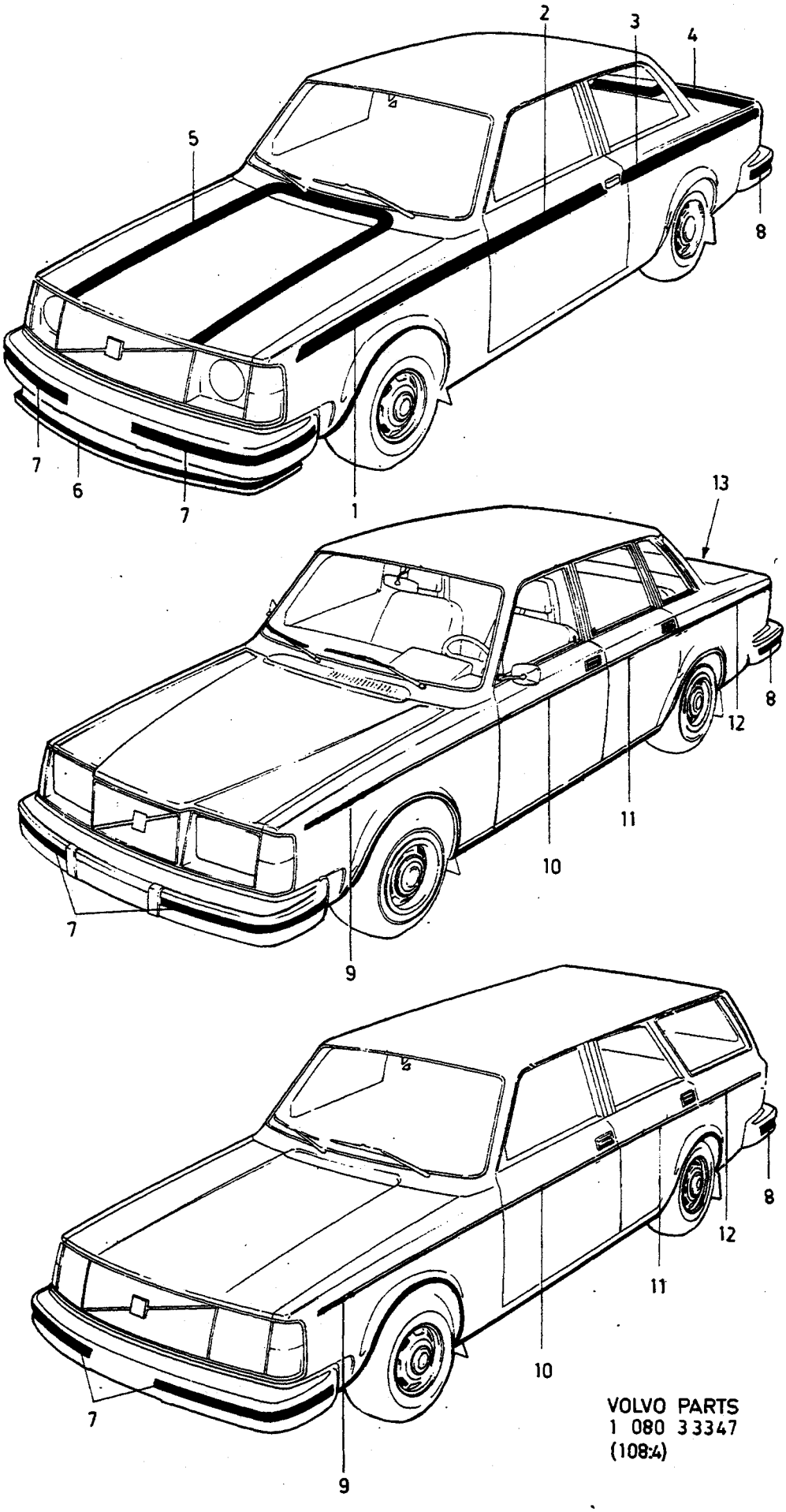

VOLVO PARTS
1 080 33347
(108:4)

A	242GT
B	244 264
C	245 265
D	
E	

DEKORTEJP — DEKORSTREIFEN

-1980

Grupp / Gruppe 84

Sida / Seite 1399

Pos	Artikel nr / Artikelnr.	Antal / Anzahl A	B	C	D	E	PS	Benämning	Bezeichnung	Anmärkning / Anmerkung	SR
1	1247109-0	1	-	-	-	-		Dekortejp, v	Zierstreifen, l		2
	1247110-8	1	-	-	-	-		Dekortejp, h	Zierstreifen, r		2
2	1255557-9	1	-	-	-	-		Dekortejp, v	Zierstreifen, l		2
	1255558-7	1	-	-	-	-		Dekortejp, h	Zierstreifen, r		2
3	1246665-2	1	-	-	-	-		Dekortejp, v	Zierstreifen, l		2
	1246666-0	1	-	-	-	-		Dekortejp, h	Zierstreifen, r		2
4	*1246933*	1	-	-	-	-	NS	Dekortejp	Zierstreifen		
5	*1247003*	1	-	-	-	-	NS	Dekortejp	Zierstreifen		
6		1	-	-	-	-	NS	Dekortejp	Zierstreifen		
7	*1128742*	1	1	1	-	-	OP	Dekortejp	Zierstreifen	EXC (USA)(CDN)	6
	1128743	1	1	1	-	-	OP	Dekortejp	Zierstreifen	(USA)(CDN)	6
8	1128741-4	1	1	1	-	-		Dekortejp	Zierstreifen		6
9	1304345-0	-	1	1	-	-		Dekortejp, v	Zierstreifen, l	GLT	2
	1304346-8	-	1	1	-	-		Dekortejp, h	Zierstreifen, r	GLT	2
	1312065	-	X	-	-	-	OP	Dekortejp silver	Zierstreifen silber	244GL ALTER	2
	1312066	-	X	-	-	-	OP	Dekortejp röd-blå	Zierstreifen rot-blau	244GL ALTER	2
10	1304347-6	-	X	X	-	-		Dekortejp	Zierstreifen	GLT. LG 1846, 2x923	2
	1312065	-	X	-	-	-	OP	Dekortejp silver	Zierstreifen silber	244GL ALTER. LG 1846 2x923mm	2
	1312066	-	X	-	-	-	OP	Dekortejp röd-blå	Zierstreifen rot-blau	244GL ALTER. LG 1846 2x923mm	2
11	1304347-6	-	X	X	-	-		Dekortejp	Zierstreifen	GLT. LG 1652, 2x826mm	2
	1312065	-	X	-	-	-	OP	Dekortejp silver	Zierstreifen silber	244GL ALTER. LG 1652 2x826mm	2
	1312066	-	X	-	-	-	OP	Dekortejp röd-blå	Zierstreifen rot-blau	244GL ALTER. LG 1652 2x826mm	2
12	1304347-6	-	X	-	-	-		Dekortejp	Zierstreifen	244GLT. LG 2790 2x1395mm	2
	1304347-6	-	-	X	-	-		Dekortejp	Zierstreifen	245GLT L.H. LG 1330	2
	1304351	-	-	1	-	-	NS	Dekortejp, h	Zierstreifen, r	245GLT	
	1312065	-	X	-	-	-	OP	Dekortejp silver	Zierstreifen silber	244GL ALTER.	2
	1312066	-	X	-	-	-	OP	Dekortejp röd-blå	Zierstreifen rot-blau	244GL ALTER.	2
13	1304348-4	-	1	-	-	-		Dekortejp Baklucka	Zierstreifen Heckklappe	244GLT	2

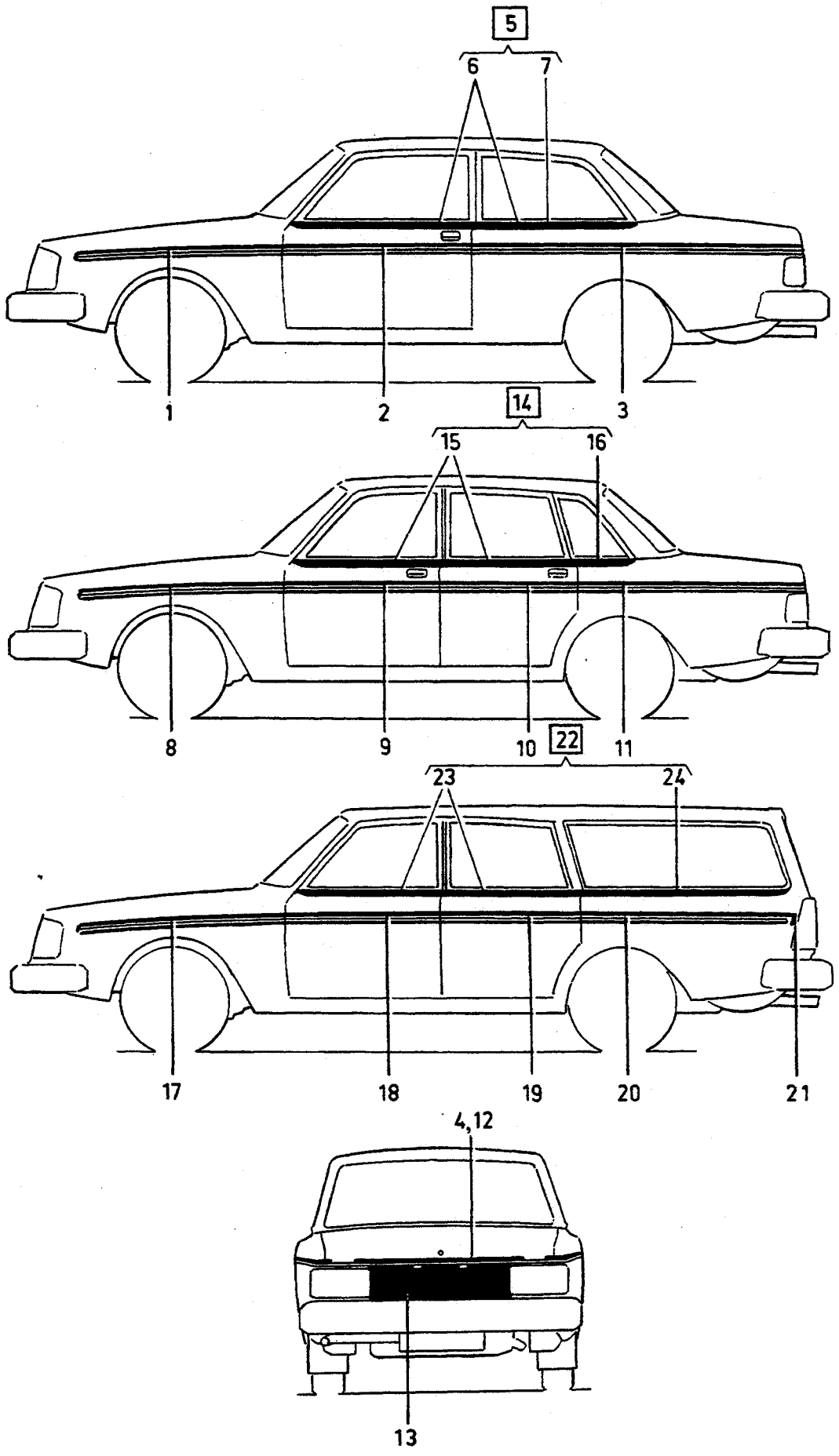

VOLVO PARTS
1 080 32612
(108:4)

A	2DRS
B	4DRS
C	5DRS
D	
E	

DEKORTEJP — DEKORSTREIFEN

GLT 1981-

Pos	Artikel nr Artikelnr.	Antal / Anzahl A	B	C	D	E	PS	Benämning	Bezeichnung	Anmärkning Anmerkung	SR
1	1304834-3	1	-	-	-	-		Dekortejp, v	Zierstreifen, l		2
	1244933-6	1	-	-	-	-		Dekortejp, h	Zierstreifen, r		2
☆ 2	9139149-0	X	-	-	-	-		Dekortejp	Zierstreifen	(1304835)	2
☆ 3	9139149-0	X	-	-	-	-		Dekortejp	Zierstreifen	(1304835)	2
4	1304836-8	1	-	-	-	-		Dekortejp	Zierstreifen		2
5	273839-1	1	-	-	-	-		Dekortejpsats	Zierstreifensatz	L.H. (273792)	2
	273840-9	1	-	-	-	-		Dekortejpsats	Zierstreifensatz	R.H. (273793)	2
6		1	-	-	-	-	KN	• Dekortejp	• Zierstreifen		
7		1	-	-	-	-	KN	• Dekortejp övre	• Zierstreifen oben		
8	1304834-3	-	1	-	-	-		Dekortejp, v	Zierstreifen, l		2
	1244933-6	-	1	-	-	-		Dekortejp, h	Zierstreifen, r		2
☆ 9	9139149-0	-	X	-	-	-		Dekortejp	Zierstreifen	(1304835)	2
☆ 10	9139149-0	-	X	-	-	-		Dekortejp	Zierstreifen	(1304835)	2
☆ 11	9139149-0	-	X	-	-	-		Dekortejp	Zierstreifen	(1304835)	2
12	*1313064*	-	1	-	-	-	OP	Dekortejp	Zierstreifen	-1982. EXC TURBO. EXC (S)(N)(DK)(SF)(GB)	2
	1304836-8	-	1	-	-	-		Dekortejp	Zierstreifen	-1982. EXC TURBO. (S)(N)(DK)(SF)(GB)	2
	1304836-8	-	1	-	-	-		Dekortejp	Zierstreifen	1983- , EXC TURBO.	2
	1244965-8	-	1	-	-	-		Dekortejp	Zierstreifen	TURBO	2
13	1244964-1	-	1	-	-	-		Dekortejp	Zierstreifen		2
14	273841-7	-	1	-	-	-		Dekortejpsats	Zierstreifensatz	L.H. (273794)	2
	273842-5	-	1	-	-	-		Dekortejpsats	Zierstreifensatz	R.H. (273795)	2
15		-	1	-	-	-	KN	• Dekortejp dörrar	• Zierstreifen Türen		
16		-	1	-	-	-	KN	• Dekortejp Sidoruta	• Zierstreifen Seitenscheibe		
17	1304834-3	-	-	1	-	-		Dekortejp, v	Zierstreifen, l		2
	1244933-6	-	-	1	-	-		Dekortejp, h	Zierstreifen, r		2
☆ 18	9139149-0	-	-	X	-	-		Dekortejp	Zierstreifen	(1304835)	2
☆ 19	9139149-0	-	-	X	-	-		Dekortejp	Zierstreifen	(1304835)	2
☆ 20	9139149-0	-	-	X	-	-		Dekortejp	Zierstreifen	(1304835)	2
21	1244932-8	-	-	1	-	-		Dekortejp, v Ändstycke	Zierstreifen, l Endstuck		2
	1244944-3	-	-	1	-	-		Dekortejp, h Ändstycke	Zierstreifen, r Endstuck		2
22	273843-3	-	-	1	-	-		Dekortejpsats	Zierstreifensatz	L.H. (273796)	2
	273844-1	-	-	1	-	-		Dekortejpsats	Zierstreifensatz	R.H. (273797)	2
23		-	-	1	-	-	KN	• Dekortejp dörrar	• Zierstreifen Türen		
24		-	-	1	-	-	KN	• Dekortejp Sidofönster övre	• Zierstreifen Seitenfenster oben		
		-	-	1	-	-	KN	• Dekortejp Sidofönster nedre	• Zierstreifen Seitenfenster unten		

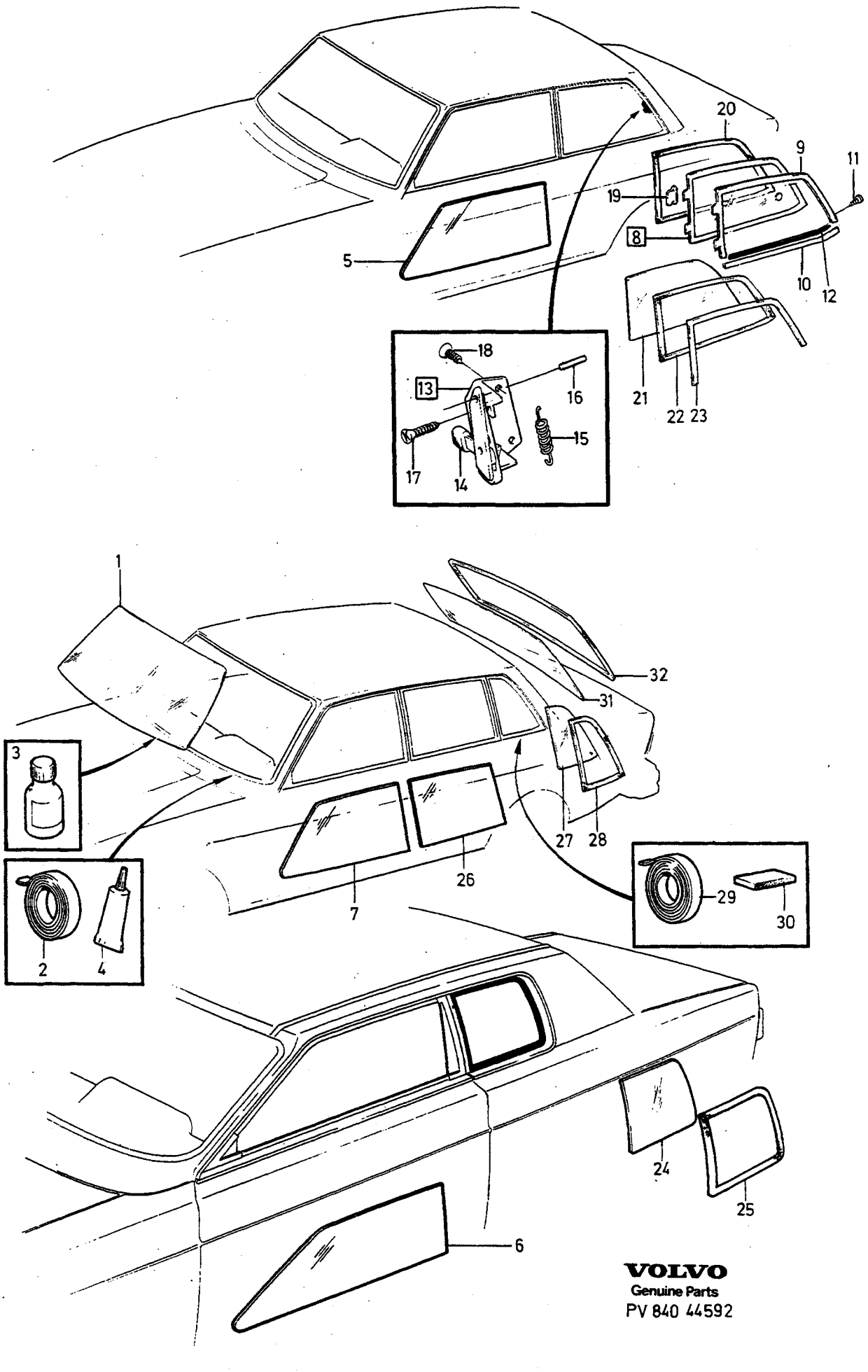

VOLVO
Genuine Parts
PV 840 44592

A	242
B	262C
C	244, 264
D	
E	

VINDRUTA, BAKRUTA, SIDORUTOR — FRONTSCHEIBE, HECKSCHEIBE, SEITENFENSTER

2 DRS, 4 DRS.

Grupp / Gruppe 84

Sida / Seite 1403

Pos	Artikel nr / Artikelnr.	Antal / Anzahl A	B	C	D	E	PS	Benämning	Bezeichnung	Anmärkning / Anmerkung	SR
1	1312985-3	1	-	1	-	-		Vindruta	Frontscheibe	1)	2
	1312806-1	1	-	1	-	-		Vindruta	Frontscheibe	2)	3
	1246661-1	1	-	1	-	-		Vindruta med tonat band	Frontscheibe mit getöntem Band	2)	3
	1247926	1	-	1	-	-	OP	Vindruta	Frontscheibe	2) 3)	3
	1255670	-	1	-	-	-	NS	Vindruta	Frontscheibe	1)	
	1248917-5	-	1	-	-	-		Vindruta	Frontscheibe	2)	3
	1248918-3	-	1	-	-	-		Vindruta med tonat band	Frontscheibe mit getöntem Band	2) 262C	3
2	273923-3	1	1	1	-	-		Butyltejp byte vindruta	Butyl-kleber Austausch Frontscheibe		2
3	1161156-3	1	1	1	-	-		Glasprimer byte vindruta	Glasgrundierung Austausch Frontscheibe		6
4	1161343-7	1	1	1	-	-		Tätningsmedel Vindruta	Dichtmittel Frontscheibe	(686275)	3
5	1213060-5	1	-	-	-	-		Glas, v	Fensterscheibe, l	1)	3
	1213062-1	1	-	-	-	-		Glas, v	Fensterscheibe, l	2)	3
	1213061-3	1	-	-	-	-		Glas, h	Fensterscheibe, r	1)	3
	1213063-9	1	-	-	-	-		Glas, h	Fensterscheibe, r	2)	3
6	1248063-8	-	1	-	-	-		Glas, v	Fensterscheibe, l	2)	3
	1248064-6	-	1	-	-	-		Glas, h	Fensterscheibe, r	2)	3
7	1213056-3	-	-	1	-	-		Glas, v	Fensterscheibe, l	1)	3
	1213058-9	-	-	1	-	-		Glas, v	Fensterscheibe, l	2)	3
	1213057-1	-	-	1	-	-		Glas, h	Fensterscheibe, r	1)	3
	1213059-7	-	-	1	-	-		Glas, h	Fensterscheibe, r	2)	3
		1	-	-	-	-		Ventilationsfönster	Ausstellfenster	242 ALTER 1	
8	1203136-5	1	-	-	-	-		• Ventilationsfönster, v blank	• Ausstellfenster, l blank	1)	3
	1255866-4	1	-	-	-	-		• Ventilationsfönster, v svart	• Ausstellfenster, l schwarz	1)	3
	1247157-9	1	-	-	-	-		• Ventilationsfönster, v svart blank underdel	• Ausstellfenster, l schwarz blanker unterer Teil	1)	3
	1203138-1	1	-	-	-	-		• Ventilationsfönster, v blank	• Ausstellfenster, l blank	2)	3
	1255917-5	1	-	-	-	-		• Ventilationsfönster, v svart	• Ausstellfenster, l schwarz	2)	3
	1247161-1	1	-	-	-	-		• Ventilationsfönster, v svart blank underdel	• Ausstellfenster, l schwarz blanker unterer Teil	2)	3
	1203137-3	1	-	-	-	-		• Ventilationsfönster, h blank	• Ausstellfenster, r blank	1)	3
	1255867-2	1	-	-	-	-		• Ventilationsfönster, h svart	• Ausstellfenster, r schwarz	1)	3
	1247158-7	1	-	-	-	-		• Ventilationsfönster, h svart blank underdel	• Ausstellfenster, r schwarz blanker unterer Teil	1)	3
	1203139-9	1	-	-	-	-		• Ventilationsfönster, h blank	• Ausstellfenster, r blank	2)	3
	1255918-3	1	-	-	-	-		• Ventilationsfönster, h svart	• Ausstellfenster, r schwarz	2)	3
	1247162-9	1	-	-	-	-		• Ventilationsfönster, h svart blank underdel	• Ausstellfenster, r schwarz blanker unterer Teil	2)	3
9		1	-	-	-	-	NS	• • Ram överdel	• • Rahmen Oberteil		
10		1	-	-	-	-	NS	• • Ram underdel	• • Rahmen Unterteil		
11	*955117*	4	-	-	-	-	OP	• • Skruv	• • Schraube		2
12	1203717-2	2	-	-	-	-		• • Fyllnadsband	• • Köderleiste	242GT	3
13	680442-1	1	-	-	-	-		• Lås, v	• Schloss, l		3
	680443-9	1	-	-	-	-		• Lås, h	• Schloss, r		3
14	673490-9	2	-	-	-	-		• • Handtag	• • Griff		3
15	*673495*	2	-	-	-	-	NS	• • Fjäder	• • Feder		
16	943182-6	2	-	-	-	-		• Rörpinne	• Spannstift		2
17	955168-0	2	-	-	-	-		• Skruv	• Schraube		2
18	*106988*	4	-	-	-	-	OP	• Skruv	• Schraube		2
19	678678-4	4	-	-	-	-		• Tätning	• Dichtung		3
20	676923-6	1	-	-	-	-		• Tätningslist, v	• Dichtleiste, l		3
	676924-4	1	-	-	-	-		• Tätningslist, h	• Dichtleiste, r		3
		-	-	-	-	-		Sidoruta	Seitenscheibe	4) 242 ALTER 2	

1) Ofärgat glas. / Ungetöntes Glas.
2) Färgat glas. / Getöntes Glas.
3) Med radioantenn. / Mit Radio-Antenne.
4) För vagnar utan ventilationsruta. / Für Wagen ohne Ausstellfenster.

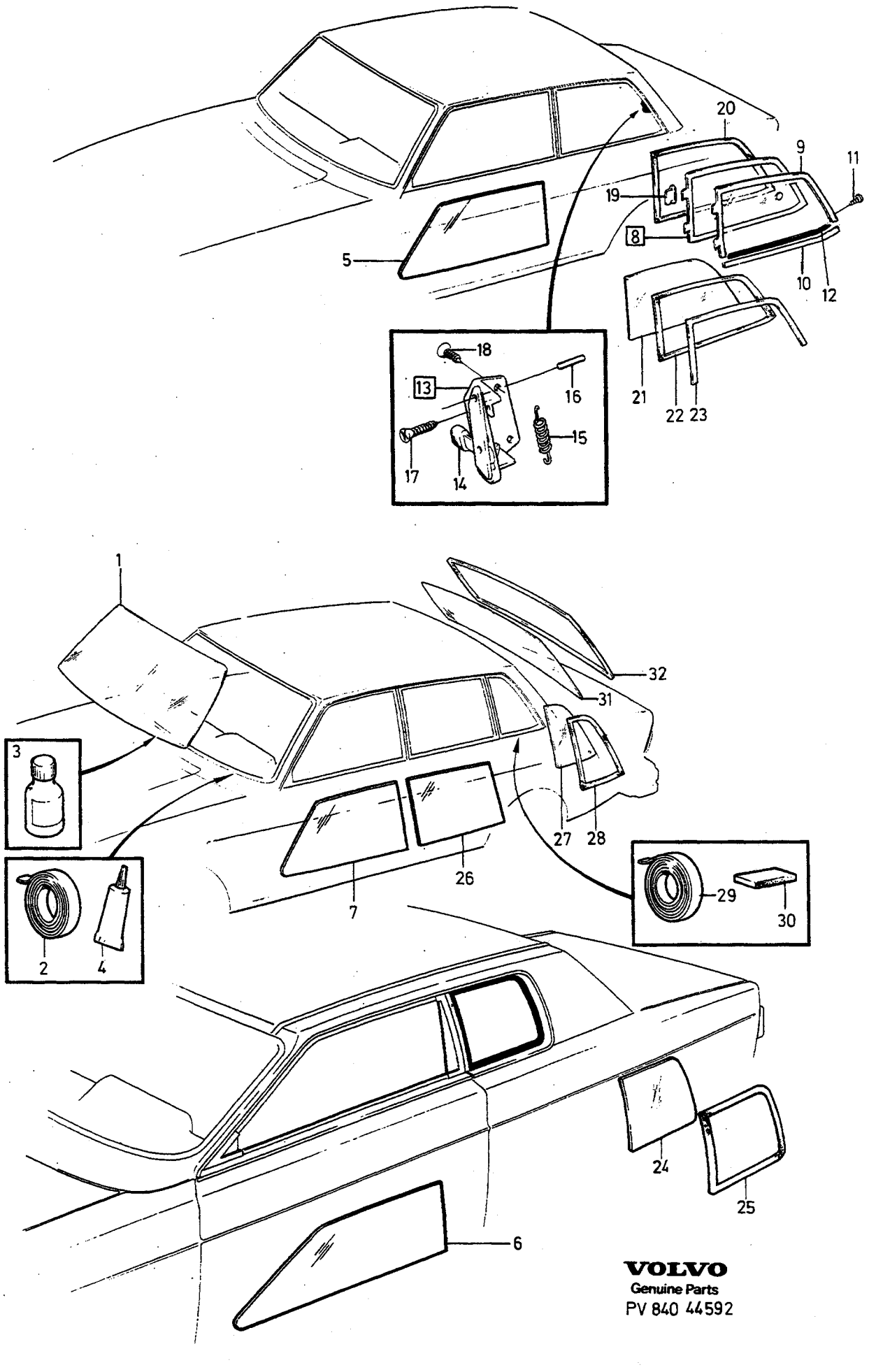

VOLVO
Genuine Parts
PV 840 44592

A	242
B	262C
C	244, 264
D	
E	

VINDRUTA, BAKRUTA, SIDORUTOR — FRONTSCHEIBE, HECKSCHEIBE, SEITENFENSTER

Grupp / Gruppe 84

Sida / Seite 1405

2DRS, 4DRS.

Pos	Artikel nr / Artikelnr.	Antal / Anzahl A	B	C	D	E	PS	Benämning	Bezeichnung	Anmärkning / Anmerkung	SR
21	1203176-1	1	-	-	-	-		•Glas, v	•Fensterscheibe, l		3
	1203177-9	1	-	-	-	-		•Glas, h	•Fensterscheibe, r		3
22	*1203342*	1	-	-	-	-	OP	•Tätningslist, v	•Dichtleiste, l		3
	1203343-7	1	-	-	-	-		•Tätningslist, h	•Dichtleiste, r		3
23		-	-	-	-	-		•Prydnadslist	•Zierleiste	SEE 84•1355	
24	1248121-4	-	1	-	-	-		Glas, v	Fensterscheibe, l		3
	1248122-2	-	1	-	-	-		Glas, h	Fensterscheibe, r		3
25	1248179-2	-	1	-	-	-		Tätningslist, v	Dichtleiste, l		2
	1248180	-	1	-	-	-	OP	Tätningslist, h	Dichtleiste, r		2
26	1213674-3	-	-	1	-	-		Glas, v	Fensterscheibe, l	1)	3
	1213676-8	-	-	1	-	-		Glas, v	Fensterscheibe, l	2)	3
	1213675-0	-	-	1	-	-		Glas, h	Fensterscheibe, r	1)	3
	1213677-6	-	-	1	-	-		Glas, h	Fensterscheibe, r	2)	3
27	1203172-0	-	-	1	-	-		Glas, v	Fensterscheibe, l	1) -1979.	3
	1246145-5	-	-	1	-	-		Glas, v	Fensterscheibe, l	1) 1980.	3
	1255855-7	-	-	1	-	-		Glas, v	Fensterscheibe, l	1) 1981-	3
	1203174-6	-	-	1	-	-		Glas, v	Fensterscheibe, l	2) -1979.	4
	1246147-1	-	-	1	-	-		Glas, v	Fensterscheibe, l	2) 1980.	4
		-	-	1	-	-		.....	.....		
	1246407-9	-	-	1	-	-		Glas, v	Fensterscheibe, l	2) 1981-	4
	1203173-8	-	-	1	-	-		Glas, h	Fensterscheibe, r	1) -1979.	3
	1246146-3	-	-	1	-	-		Glas, h	Fensterscheibe, r	1) 1980.	3
	1255856-5	-	-	1	-	-		Glas, h	Fensterscheibe, r	1) 1981-	3
	1203175-3	-	-	1	-	-		Glas, h	Fensterscheibe, r	2) -1979.	4
	1246148-9	-	-	1	-	-		Glas, h	Fensterscheibe, r	2) 1980.	4
	1246408-7	-	-	1	-	-		Glas, h	Fensterscheibe, r	2) 1981-	4
28	1213474-8	-	-	1	-	-		Tätningslist, v	Dichtleiste, l	-1980	3
	1213475-5	-	-	1	-	-		Tätningslist, h	Dichtleiste, r	-1980	3
29	1277872-6	-	-	2	-	-		Butyltejp	Butyl-kleber	(1342927) 1981-	3
30	1255900-1	-	-	6	-	-		Distansstycke	Abstandstuck	1981-	3
31	1203170-4	1	-	1	-	-		Bakruta	Heckfenster	1)	3
	1203171-2	1	-	1	-	-		Bakruta	Heckfenster	2)	4
	1248013-3	-	1	-	-	-		Bakruta	Heckfenster	2)	4
32	1203230-6	1	-	1	-	-		Tätningslist	Dichtleiste		3

1) Ofärgat glas. / Ungetöntes Glas.
2) Färgat glas. / Getöntes Glas.

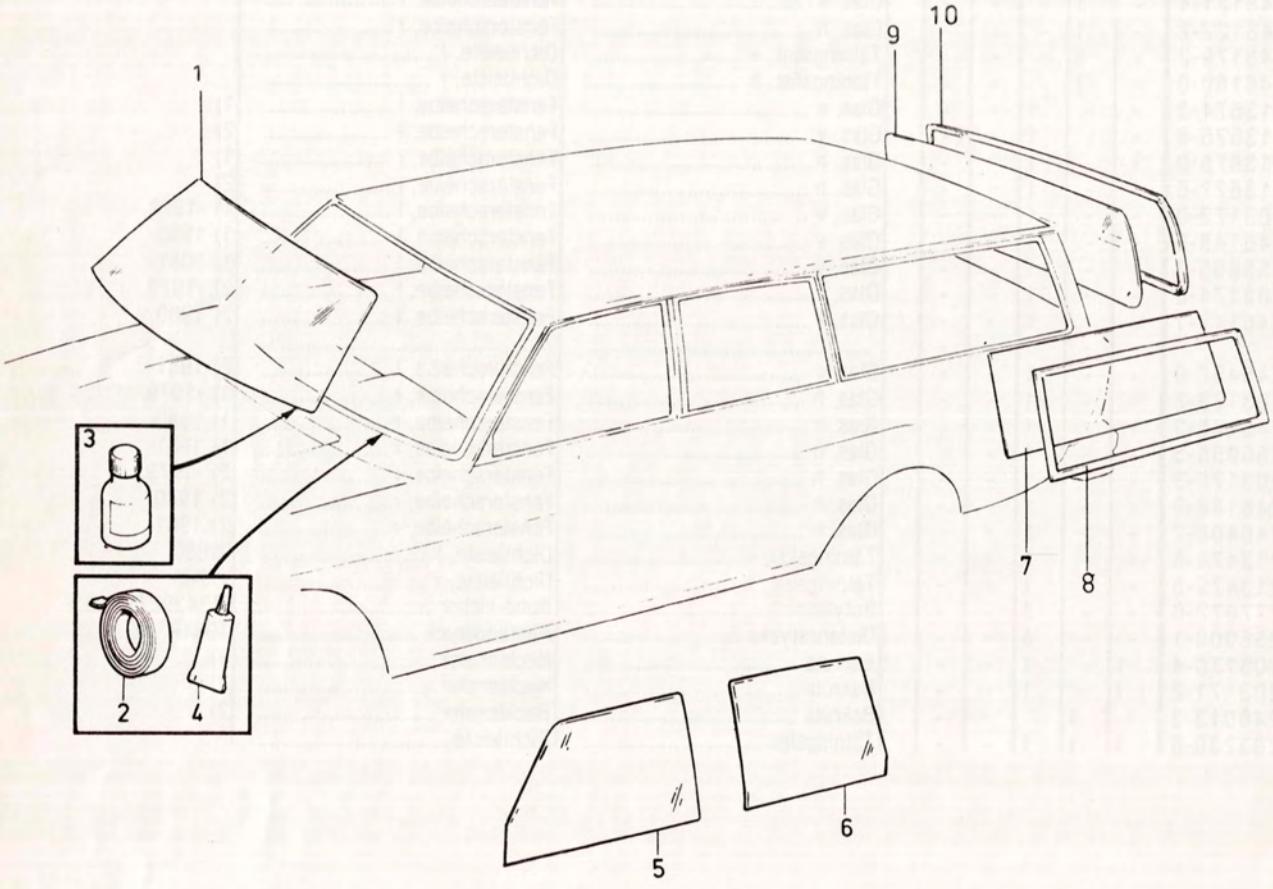

VOLVO
Genuine Parts
PV 84044619

A
B
C
D
E

VINDRUTA, BAKRUTA, SIDORUTOR — FRONTSCHEIBE, HECKSCHEIBE, SEITENFENSTER

Grupp Gruppe 84

Sida Seite 1407

5DRS

Pos	Artikel nr Artikelnr.	Antal / Anzahl A	B	C	D	E	PS	Benämning	Bezeichnung	Anmärkning Anmerkung	SR
1	1247924-2	1	-	-	-	-		Vindruta	Frontscheibe	1)	2
	1247925-9	1	-	-	-	-		Vindruta	Frontscheibe	2)	3
	1246661-1	1	-	-	-	-		Vindruta med tonat band	Frontscheibe mit getöntem Band	2)	3
	1247926	1	-	-	-	-	OP	Vindruta	Frontscheibe	3)	3
2	273923-3	1	-	-	-	-		Butyltejp byte vindruta	Butyl-kleber Austausch Frontscheibe		2
3	1161156-3	1	-	-	-	-		Glasprimer	Glasgrundierung		6
4	1161343-7	1	-	-	-	-		Tätningsmedel Vindruta	Dichtmittel Frontscheibe	(686275)	3
5	1213056-3	1	-	-	-	-		Glas, v	Fensterscheibe, l	1)	3
	1213058-9	1	-	-	-	-		Glas, v	Fensterscheibe, l	2)	3
	1213057-1	1	-	-	-	-		Glas, h	Fensterscheibe, r	1)	3
	1213059-7	1	-	-	-	-		Glas, h	Fensterscheibe, r	2)	3
6	1213674-3	1	-	-	-	-		Glas, v	Fensterscheibe, l	1)	3
	1213676-8	1	-	-	-	-		Glas, v	Fensterscheibe, l	2)	3
	1213675-0	-	-	-	-	-		Glas, h	Fensterscheibe, r	1)	3
	1213677-6	1	-	-	-	-		Glas, h	Fensterscheibe, r	2)	3
7	1203326-2	1	-	-	-	-		Sidofönsterglas, v	Seitenfensterscheibe, l	1)	3
	1213550-5	1	-	-	-	-		Sidofönsterglas, v	Seitenfensterscheibe, l	2)	4
	1203327-0	1	-	-	-	-		Sidofönsterglas, h	Seitenfensterscheibe, r	1)	3
	1213551-3	1	-	-	-	-		Sidofönsterglas, h	Seitenfensterscheibe, r	2)	4
8	1372174-1	1	-	-	-	-		Tätningslist, v	Dichtleiste, l		3
	1372175-8	1	-	-	-	-		Tätningslist, h	Dichtleiste, r		3
9	1312609-9	1	-	-	-	-		Bakruta	Heckfenster	1) (1203331)	3
	1372200-4	1	-	-	-	-		Bakruta	Heckfenster	2)	3
10	1211139-9	1	-	-	-	-		Tätningslist	Dichtleiste		3

1) Ofärgat glas. / Ungetöntes Glas.
2) Färgat glas. / Getöntes Glas.
3) Med radioantenn. / Mit Radio-Antenne.

A
B
C
D
E

UNDERGRUPP
INREDNING

UNTERGRUPPE
INNENEINRICHTUNG

Grupp
Gruppe
85

Sida
Seite
1409

Pos	Artikel nr Artikelnr.	Antal / Anzahl A	B	C	D	E	PS	Benämning	Bezeichnung	Anmärkning Anmerkung	SR
		-	-	-	-	-		Inredning INDEX	Inneneinrichtung INDEX	SEE 85•1411	
		-	-	-	-	-		Framstol	Vordersitz	SEE 85•1605	
		-	-	-	-	-		Underrede med höjdomställare	Sitzgestell mit Höhenverstellung	SEE 85•1611	
		-	-	-	-	-		Underrede utan höjdomställare	Sitzgestell ohne Höhenverstellung	SEE 85•1615	
		-	-	-	-	-		Baksäte	Ruecksitz	2DRS, 4DRS	
										SEE 85•1617	
		-	-	-	-	-		Baksäte	Ruecksitz	5DRS -1979	
										SEE 85•1619	
		-	-	-	-	-		Baksäte	Ruecksitz	5DRS 1980-	
										SEE 85•1623	
		-	-	-	-	-		Extrasäte	Extra-Sitz	5DRS	
										SEE 85•1627	
		-	-	-	-	-		Inredningsdetaljer	Inneneinrichtungsteile	2DRS	
										SEE 85•1631	
		-	-	-	-	-		Inredningsdetaljer	Inneneinrichtungsteile	4DRS	
										SEE 85•1639	
		-	-	-	-	-		Inredningsdetaljer	Inneneinrichtungsteile	5DRS	
										SEE 85•1647	
		-	-	-	-	-		Mattor	Matten	-1979	
										SEE 85•1655	
		-	-	-	-	-		Mattor	Matten	1980-	
										SEE 85•1659	
		-	-	-	-	-		Beklädnad för bagageutrymme	Kofferraumverkleidung	242, 244, 264	
										SEE 85•1665	
		-	-	-	-	-		Beklädnad för bagageutrymme	Kofferraumverkleidung	262C	
										SEE 85•1667	
		-	-	-	-	-		Beklädnad för bagageutrymme	Kofferraumverkleidung	5DRS	
										SEE 85•1669	

1

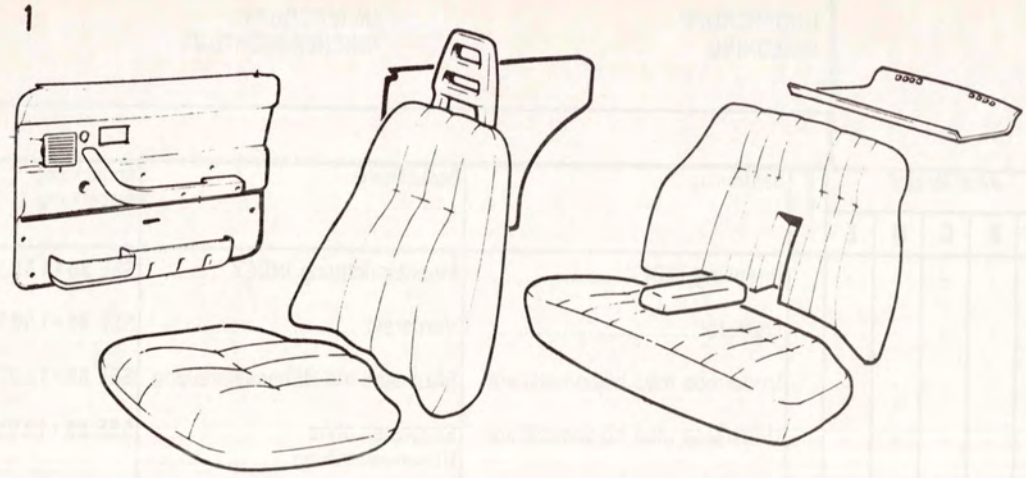

2

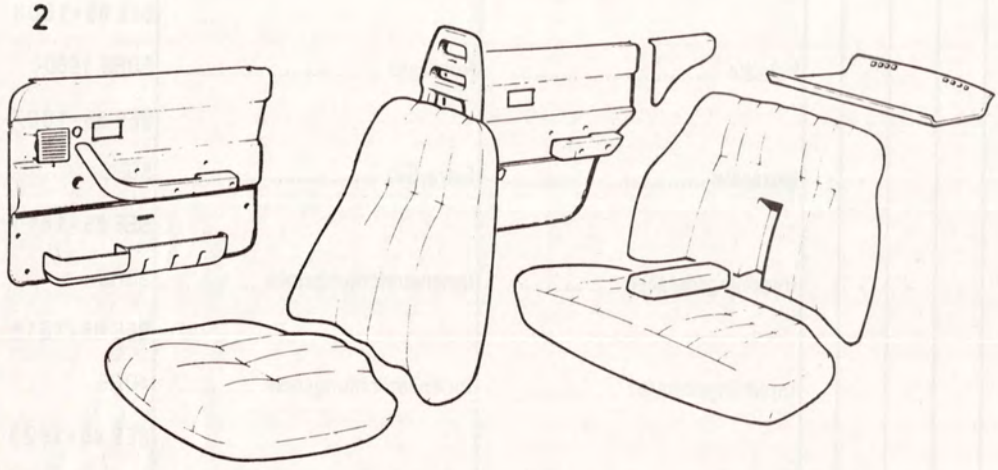

3

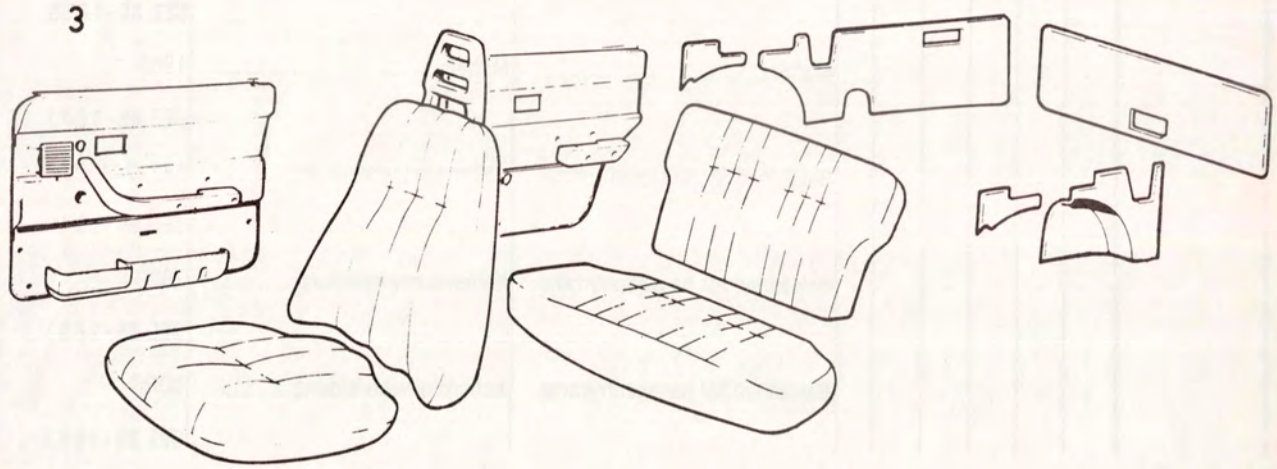

VOLVO PARTS
1 080 22967
(10 9 : 1)

A
B
C
D
E

INREDNING
INDEX

INNENEINRICHTUNG
INDEX

Grupp
Gruppe
85

Sida
Seite
1411

Pos	Artikel nr Artikelnr.	Antal / Anzahl A	B	C	D	E	PS	Benämning	Bezeichnung	Anmärkning Anmerkung	SR
1		-	-	-	-	-		Inredning ..... 2 DRS	Inneneinrichtung ..... 2 DRS		
		-	-	-	-	-		·CODE	·CODE		
		-	-	-	-	-		··2221, 2223, 2227, 2228	··2221, 2223, 2227, 2228	SEE 85·1415	
		-	-	-	-	-		··2229,2699	··2229,2699	SEE 85·1419	
		-	-	-	-	-		··2300-2303	··2300-2303	SEE 85·1421	
		-	-	-	-	-		··2304	··2304	SEE 85·1425	
		-	-	-	-	-		··2320-2323	··2320-2323	SEE 85·1429	
		-	-	-	-	-		··2325	··2325	SEE 85·1449	
		-	-	-	-	-		··2326-2328	··2326-2328	SEE 85·1433	
		-	-	-	-	-		··2340	··2340	SEE 85·1419	
		-	-	-	-	-		··2350-2353	··2350-2353	SEE 85·1437	
		-	-	-	-	-		··2354	··2354	SEE 85·1433	
		-	-	-	-	-		··2356-2359	··2356-2359	SEE 85·1441	
		-	-	-	-	-		··2399	··2399	SEE 85·1425	
		-	-	-	-	-		··2694, 2695	··2694, 2695	SEE 85·1451	
		-	-	-	-	-		··2700	··2700	SEE 85·1449	
		-	-	-	-	-		··2701, 2703, 2704	··2701, 2703, 2704	SEE 85·1445	
		-	-	-	-	-		··2705	··2705	SEE 85·1449	
		-	-	-	-	-		··2706	··2706	SEE 85·1445	
		-	-	-	-	-		··2790	··2790	SEE 85·1425	
		-	-	-	-	-		··2794, 2795	··2794, 2795	SEE 85·1451	
2		-	-	-	-	-		Inredning ..... 4 DRS	Inneneinrichtung ..... 4 DRS		
		-	-	-	-	-		·CODE	·CODE		
		-	-	-	-	-		··4221, 4223, 4225, 4227	··4221, 4223, 4225, 4227	SEE 85·1455	
		-	-	-	-	-		··4228-4231	··4228-4231	SEE 85·1459	
		-	-	-	-	-		··4292	··4292	SEE 85·1463	
		-	-	-	-	-		··4300-4303	··4300-4303	SEE 85·1465	
		-	-	-	-	-		··4304-4307	··4304-4307	SEE 85·1469	
		-	-	-	-	-		··4308, 4310, 4311, 4312	··4308, 4310, 4311, 4312	SEE 85·1473	
		-	-	-	-	-		··4313	··4313	SEE 85·1477	
		-	-	-	-	-		··4314	··4314	SEE 85·1481	
		-	-	-	-	-		··4316, 4317, 4318	··4316, 4317, 4318	SEE 85·1477	
		-	-	-	-	-		··4320-4323	··4320-4323	SEE 85·1483	
		-	-	-	-	-		··4325-4328	··4325-4328	SEE 85·1487	
		-	-	-	-	-		··4331-4334	··4331-4334	SEE 85·1491	
		-	-	-	-	-		··4336-4339	··4336-4339	SEE 85·1495	
		-	-	-	-	-		··4340	··4340	SEE 85·1481	
		-	-	-	-	-		··4350-4353	··4350-4353	SEE 85·1499	
		-	-	-	-	-		··4354	··4354	SEE 85·1481	
		-	-	-	-	-		··4356-4359	··4356-4359	SEE 85·1503	
		-	-	-	-	-		··4614-4617	··4614-4617	SEE 85·1507	
		-	-	-	-	-		··4688	··4688	SEE 85·1511	
		-	-	-	-	-		··4700-4703	··4700-4703	SEE 85·1513	
		-	-	-	-	-		··4704, 4705	··4704, 4705	SEE 85·1517	
		-	-	-	-	-		··4706	··4706	SEE 85·1521	
		-	-	-	-	-		··4707, 4710	··4707, 4710	SEE 85·1517	
		-	-	-	-	-		··4711-4714	··4711-4714	SEE 85·1523	
		-	-	-	-	-		··4715, 4716	··4715, 4716	SEE 85·1527	
		-	-	-	-	-		··4790	··4790	SEE 85·1527	
3		-	-	-	-	-		Inredning ..... 5 DRS	Inneneinrichtung ..... 5 DRS		

1

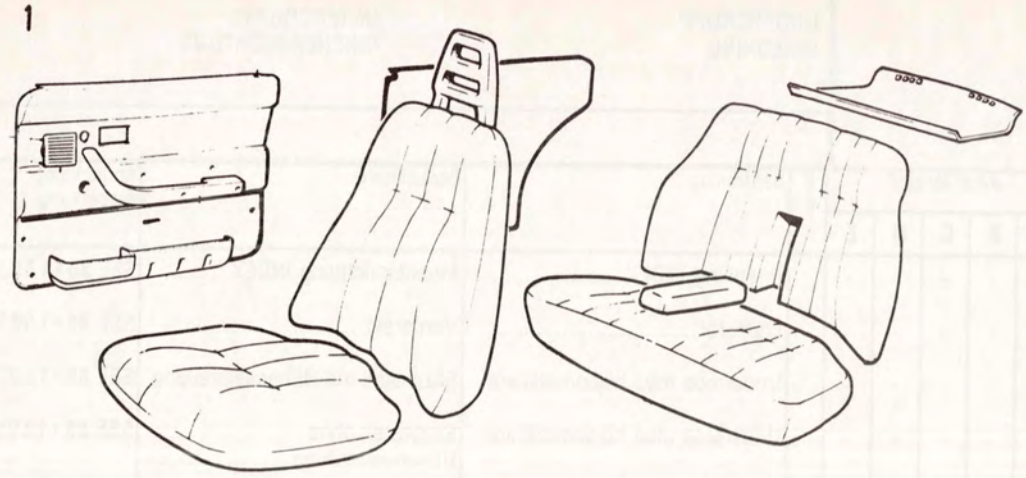

2

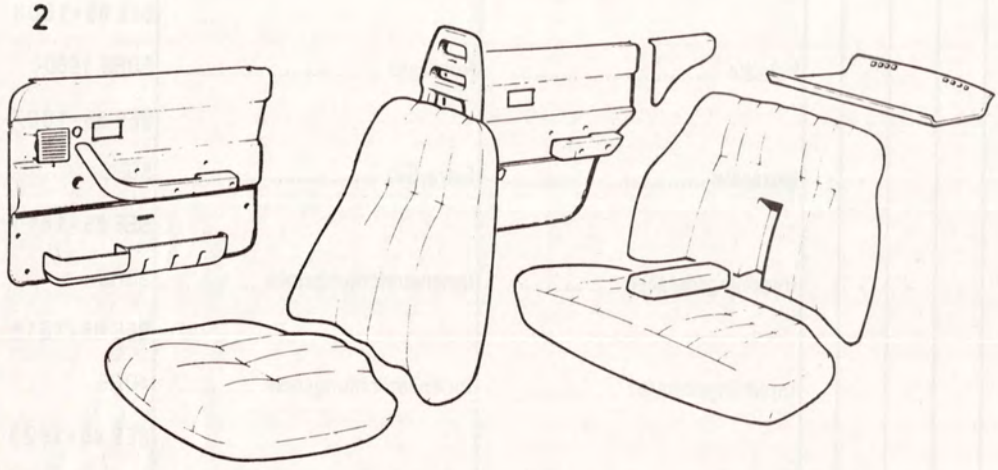

3

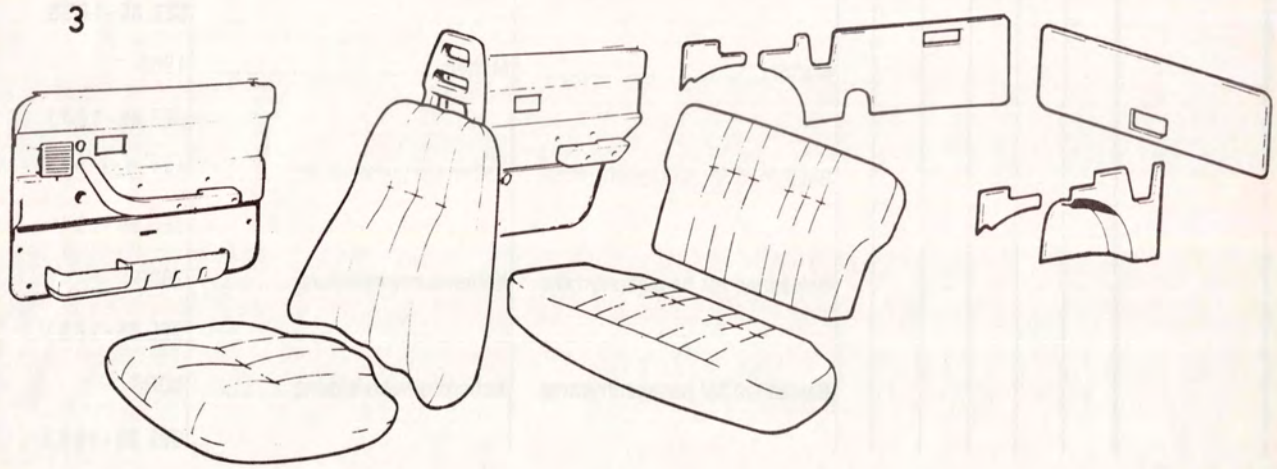

VOLVO PARTS
1 080 22967
(10 9 : 1)

A
B
C
D
E

INREDNING
INDEX

INNENEINRICHTUNG
INDEX

Grupp
Gruppe
85

Sida
Seite
1413

Pos	Artikel nr Artikelnr.	Antal / Anzahl					PS	Benämning	Bezeichnung	Anmärkning Anmerkung	SR
		A	B	C	D	E					
		-	-	-	-	-		•CODE	•CODE		
		-	-	-	-	-		••5221, 5223, 5225, ... 5227	••5221, 5223, 5225, ... 5227	SEE 85•1531	
		-	-	-	-	-		••5228-5231	••5228-5231	SEE 85•1535	
		-	-	-	-	-		••5291	••5291	SEE 85•1539	
		-	-	-	-	-		••5300-5303	••5300-5303	SEE 85•1541	
		-	-	-	-	-		••5304-5307	••5304-5307	SEE 85•1545	
		-	-	-	-	-		••5308, 5310, 5311, ... 5312	••5308, 5310, 5311, ... 5312	SEE 85•1549	
		-	-	-	-	-		••5313, 5316, 5317, ... 5318	••5313, 5316, 5317, ... 5318	SEE 85•1553	
		-	-	-	-	-		••5320-5323	••5320-5323	SEE 85•1557	
		-	-	-	-	-		••5325-5328	••5325-5328	SEE 85•1561	
		-	-	-	-	-		••5331-5334	••5331-5334	SEE 85•1565	
		-	-	-	-	-		••5336-5339	••5336-5339	SEE 85•1569	
		-	-	-	-	-		••5340	••5340	SEE 85•1573	
		-	-	-	-	-		••5350-5353	••5350-5353	SEE 85•1575	
		-	-	-	-	-		••5354	••5354	SEE 85•1573	
		-	-	-	-	-		••5356-5359	••5356-5359	SEE 85•1579	
		-	-	-	-	-		••5614-5617	••5614-5617	SEE 85•1583	
		-	-	-	-	-		••5700-5703	••5700-5703	SEE 85•1587	
		-	-	-	-	-		••5704, 5705	••5704, 5705	SEE 85•1591	
		-	-	-	-	-		••5706	••5706	SEE 85•1595	
		-	-	-	-	-		••5707, 5710	••5707, 5710	SEE 85•1591	
		-	-	-	-	-		••5711-5714	••5711-5714	SEE 85•1597	
		-	-	-	-	-		••5715, 5716	••5715, 5716	SEE 85•1601	

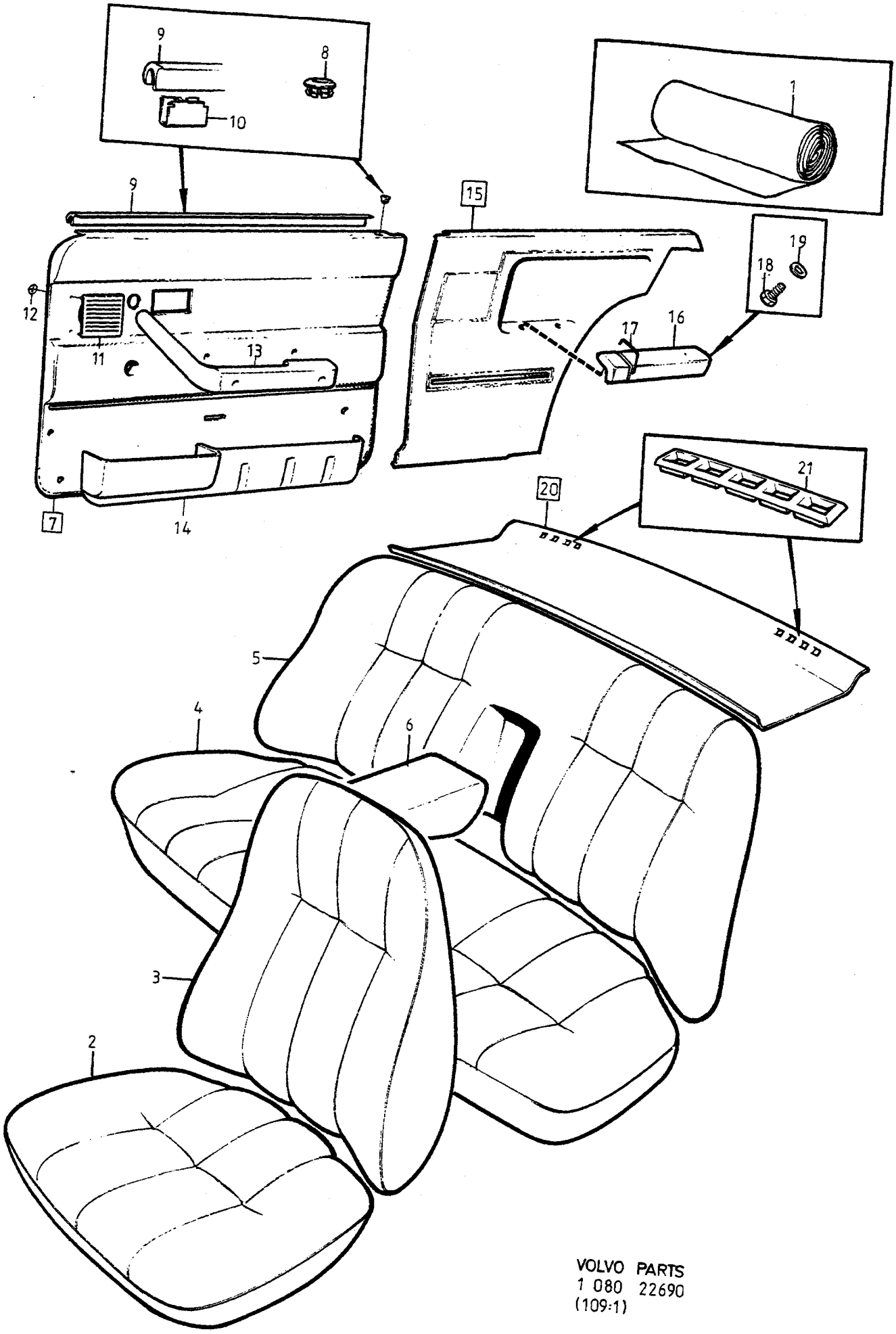

VOLVO PARTS
1 080 22690
(109:1)

A	2221
B	2223
C	2227
D	2228
E	

INREDNING — INNENEINRICHTUNG

Grupp / Gruppe 85

Sida / Seite 1415

CODE 2221, 2223, 2227, 2228

Pos	Artikel nr / Artikelnr.	Antal / Anzahl A	B	C	D	E	PS	Benämning	Bezeichnung	Anmärkning / Anmerkung	SR
1		X	-	-	-	-	NS	Tyg, röd	Stoff, rot	1)	
		X	-	-	-	-	NS	Vävplast, röd	Gewebeschichtstoff, rot	1)	
		-	X	-	-	-	NS	Tyg, brun	Stoff, braun	1)	
		-	X	-	-	-	NS	Vävplast, brun	Gewebeschichtstoff, braun	1)	
	699677	-	-	X	-	-	OP	Tyg, svart	Stoff, schwarz	1)	3
	699419	-	-	X	-	-	OP	Vävplast, svart	Gewebeschichtstoff, schw.	1)	6
		-	-	-	X	-	NS	Tyg, blå	Stoff, blau	1)	
	699662-3	-	-	-	X	-		Vävplast, blå	Gewebeschichtstoff, blau	1)	5
2		2	-	-	-	-	NS	Klädsel	Bezug		
	1240926	-	2	-	-	-	OP	Klädsel	Bezug		5
		-	-	2	-	-	NS	Klädsel	Bezug		
		-	-	-	2	-	NS	Klädsel	Bezug		
3	*1240928*	2	-	-	-	-	OP	Klädsel	Bezug		5
	1240930	-	2	-	-	-	OP	Klädsel	Bezug		5
		-	-	2	-	-	NS	Klädsel	Bezug		
		-	-	-	2	-	NS	Klädsel	Bezug		
4	*1240940*	1	-	-	-	-	OP	Klädsel	Bezug		5
		-	1	-	-	-	NS	Klädsel	Bezug		
		-	-	1	-	-	NS	Klädsel	Bezug		
		-	-	-	1	-	NS	Klädsel	Bezug		
5	*1240944*	1	-	-	-	-	OP	Klädsel	Bezug		5
		-	1	-	-	-	NS	Klädsel	Bezug		
	1242024	-	-	1	-	-	NS	Klädsel	Bezug		
	1240638	-	-	-	1	-	OP	Klädsel	Bezug		5
6		1	-	-	-	-	NS	Klädsel	Bezug		
		-	1	-	-	-	NS	Klädsel	Bezug		
	1242025	-	-	1	-	-	OP	Klädsel	Bezug		5
	1240639	-	-	-	1	-	OP	Klädsel	Bezug		5
7	*1242541*	1	-	-	-	-	OP	Dörrpanel, v	Turverkleidung, l		5
	1242543	-	1	-	-	-	OP	Dörrpanel, v	Turverkleidung, l		5
	1242545	-	-	1	-	-	OP	Dörrpanel, v	Turverkleidung, l		5
	1242539	-	-	-	1	-	OP	Dörrpanel, v	Turverkleidung, l		5
	1242542	1	-	-	-	-	OP	Dörrpanel, h	Turverkleidung, r		5
	1242544	-	1	-	-	-	OP	Dörrpanel, h	Turverkleidung, r		5
	1242546	-	-	1	-	-	OP	Dörrpanel, h	Turverkleidung, r		5
	1242540	-	-	-	1	-	OP	Dörrpanel, h	Turverkleidung, r		5
8	1264286-4	1	1	1	1	-		• Bussning, svart	• Buchse, schwarz		4
☆ 9	9131809-7	1	1	1	1	-		• List	• Leiste	(1264910)	2
10	1264964-6	10	10	10	10	-		• Clips	• Klemme		3
11	1264445-6	1	-	-	-	-		• Högtalargaller, svart	• Lautspr gitter, schwarz	(1225931)	4
	1225932-1	-	1	-	-	-		• Högtalargaller, brun	• Lautsprechergitter, braun		4
	1264445-6	-	-	1	-	-		• Högtalargaller, svart	• Lautspr gitter, schwarz		4
	1225678-0	-	-	-	1	-		• Högtalargaller, blå	• Lautsprechergitter, blau		4
12	944602-2	4	4	4	4	-		• Låsbricka	• Sicherungsscheibe		2
13		-	-	-	-	-		Armstöd	Armlehne	SEE 88•1799	
14		-	-	-	-	-		Dörrfack	Turfach	SEE 88•1799	
15		1	-	-	-	-	NS	Klädsel	Bezug		
	1241237	-	1	-	-	-	OP	Panel, v	Paneel, l		5
	1242030	-	-	1	-	-	OP	Panel, v	Paneel, l		5
	1240644	-	-	-	1	-	OP	Panel, v	Paneel, l		5
	1241239	1	-	-	-	-	OP	Panel, h	Paneel, r		5
	1241241	-	1	-	-	-	OP	Panel, h	Paneel, r		5
	1242031	-	-	1	-	-	OP	Panel, h	Paneel, r		5
	1240645-0	-	-	-	1	-		Panel, h	Paneel, r		5
16	*1264306*	1	1	1	-	-	OP	• Armstöd, v	• Armlehne, l		5
	1225968	-	-	-	1	-	OP	• Armstöd, v	• Armlehne, l		5
	1264307	1	1	1	-	-	OP	• Armstöd, h	• Armlehne, r		5
	1225969	-	-	-	1	-	OP	• Armstöd, h	• Armlehne, r		5
17	*1264314*	2	2	2	2	-	OP	• Prydnadslist	• Zierleiste		5

1) Enhet längdmeter. Metervarans bredd = 150cm. / Einheit, Längenmeter. Breite der Meterware = 150CM.

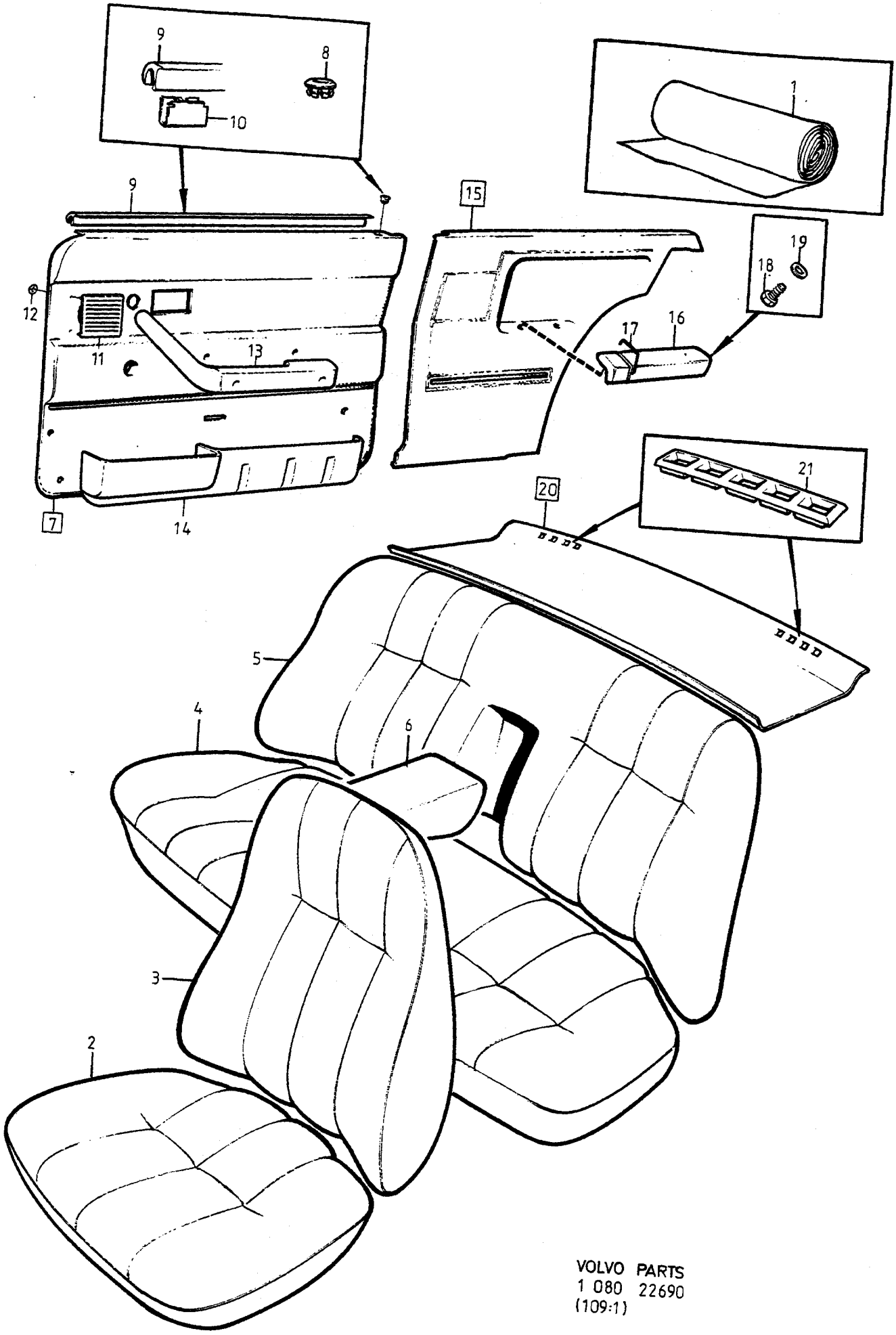

VOLVO PARTS
1 080 22690
(109:1)

A	2221
B	2223
C	2227
D	2228
E	

INREDNING — INNENEINRICHTUNG

Grupp / Gruppe 85

Sida / Seite 1417

CODE 2221, 2223, 2227, 2228

Pos	Artikel nr / Artikelnr.	Antal / Anzahl A	B	C	D	E	PS	Benämning	Bezeichnung	Anmärkning / Anmerkung	SR
18	969476-1	2	2	2	-	-		• Sextandhålskruv	• Sechszahn-hohlschraube	(955141)	2
	969278-1	-	-	-	2	-		• Sextandhålskruv	• Sechszahn-hohlschraube	(955138)	2
19	192292-1	2	2	2	2	-		• Bricka	• Scheibe		2
20	*1264909*	1	-	-	-	-	OP	Hatthylla	Hutablage	F.S.B	2
	1264881	1	-	-	-	-	OP	Hatthylla	Hutablage	IN.BELT	2
		-	1	-	-	-	NS	Hatthylla	Hutablage	F.S.B	
		-	1	-	-	-	NS	Hatthylla	Hutablage	IN.BELT	
	1264913-3	-	-	1	-	-		Hatthylla	Hutablage	F.S.B	5
	1364071-9	-	-	1	-	-		Hatthylla	Hutablage	IN.BELT (1264885)	5
	1295541	-	-	-	1	-	OP	Hatthylla	Hutablage	F.S.B (1240668)	5
	1364073-5	-	-	-	1	-		Hatthylla	Hutablage	(1295489) IN.BELT	5
	1295493-9	-	-	-	1	-		Hatthylla	Hutablage	IN.BELT (AUS) (1295549)	5
21	1224339-0	2	2	2	2	-		• Galler, svart	• Anstellgitter, schwarz		5

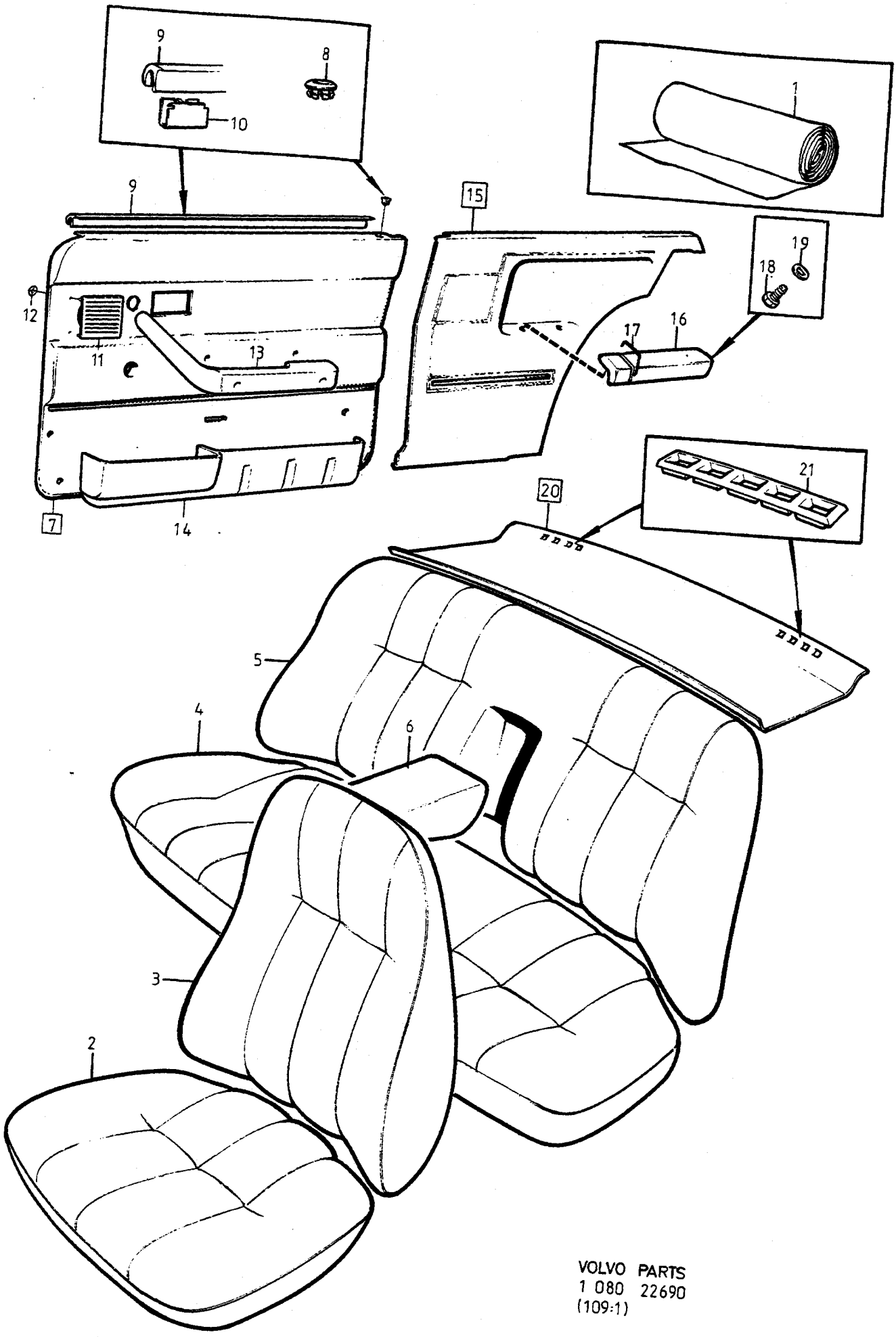

VOLVO PARTS
1 080 22690
(109:1)

A	2229
B	2699
C	2340
D	
E	

INREDNING — INNENEINRICHTUNG

Grupp / Gruppe 85

Sida / Seite 1419

CODE 2229,2340,2699

Pos	Artikel nr / Artikelnr.	Antal / Anzahl A	B	C	D	E	PS	Benämning	Bezeichnung	Anmärkning / Anmerkung	SR
1	*699528*	X	-	-	-	-	OP	Tyg, beige	Stoff, beige	1)	5
	699538-5	X	-	-	-	-		Vävplast, beige	Gewebeschichtstoff, beige	1)	6
		-	X	-	-	-	NS	Tyg, svart	Stoff, schwarz	1)	
	699419	-	X	-	-	-	OP	Vävplast, svart	Gewebeschichtstoff, schw.	1)	6
	1309193-9	-	-	X	-	-		Tyg, röd	Stoff, rot	1)	5
	699419	-	-	X	-	-	OP	Vävplast, svart	Gewebeschichtstoff, schw.	1)	6
2	*1240927*	2	-	-	-	-	OP	Klädsel	Bezug		6
		-	2	-	-	-	NS	Klädsel	Bezug		
	1322465-4	-	-	2	-	-		Klädsel	Bezug		5
3	*1240931*	2	-	-	-	-	OP	Klädsel	Bezug		5
	1241469	-	2	-	-	-	OP	Klädsel	Bezug		5
	1322466-2	-	-	2	-	-		Klädsel	Bezug		5
4		1	-	-	-	-	NS	Klädsel	Bezug		
	1241470	-	1	-	-	-	OP	Klädsel	Bezug		5
	1322467-0	-	-	1	-	-		Klädsel	Bezug		5
5		1	-	-	-	-	NS	Klädsel	Bezug		
		-	1	-	-	-	NS	Klädsel	Bezug		
	1322468-8	-	-	1	-	-		Klädsel	Bezug		5
6		1	-	-	-	-	NS	Klädsel	Bezug		
		-	1	-	-	-	NS	Klädsel	Bezug		
	1322469-6	-	-	1	-	-		Klädsel	Bezug		5
7	*1242413*	1	-	-	-	-	OP	Dörrpanel, v	Turverkleidung, l		5
	1242445	-	1	-	-	-	OP	Dörrpanel, v	Turverkleidung, l		5
	1322241-9	-	-	1	-	-		Dörrpanel, v	Turverkleidung, l		5
	1242414	1	-	-	-	-	OP	Dörrpanel, h	Turverkleidung, r		5
	1242446	-	1	-	-	-	OP	Dörrpanel, h	Turverkleidung, r		5
	1322242-7	-	-	1	-	-		Dörrpanel, h	Turverkleidung, r		5
8	1264286-4	1	1	-	-	-		•Bussning, svart	•Buchse, schwarz		4
	677003-6	-	-	1	-	-		•Bussning, svart	•Buchse, schwarz		4
☆ 9	9131809-7	1	1	1	-	-		•List	•Leiste	(1313350)	2
10	1264964-6	10	10	-	-	-		•Clips	•Klemme		3
	1210439-4	-	-	9	-	-		•Clips	•Klemme		3
11	1264759-0	1	-	-	-	-		•Högtalargaller, beige	•Lautsprechergitter, beige		4
	1264445-6	-	1	-	-	-		•Högtalargaller, svart	•Lautspr gitter, schwarz		4
	1323420-8	-	-	1	-	-		•Högtalargaller, svart	•Lautspr gitter, schwarz		4
12	944602-2	8	8	8	-	-		•Låsbricka	•Sicherungsscheibe		2
13		-	-	-	-	-		Armstöd	Armlehne	SEE 88•1799	
14		-	-	-	-	-		Dörrfack	Turfach	SEE 88•1799	
15		1	-	-	-	-	NS	Panel	Paneel		
		-	1	-	-	-	NS	Panel	Paneel		
	1242030	-	-	1	-	-	OP	Panel, v	Paneel, l		5
		1	-	-	-	-	NS	Panel	Paneel		
		-	1	-	-	-	NS	Panel	Paneel		
	1242031	-	-	1	-	-	OP	Panel, h	Paneel, r		5
16	*1264306*	1	1	1	-	-	OP	•Armstöd, v	•Armlehne, l		5
	1264307	1	1	1	-	-	OP	•Armstöd, h	•Armlehne, r		5
17	*1264314*	X	-	-	-	-	OP	•Prydnadslist	•Zierleiste		5
18	969476-1	2	2	-	-	-		•Sextandhålskruv	•Sechszahn-hohlschraube	(955141)	2
	969278-1	-	-	2	-	-		•Sextandhålskruv	•Sechszahn-hohlschraube	(955138)	2
19	192292-1	2	2	2	-	-		•Bricka	•Scheibe		2
20		1	-	-	-	-	NS	Hatthylla	Hutablage	F.S.B	
		1	-	-	-	-	NS	Hatthylla	Hutablage	IN.BELT	
	1264913-3	-	1	-	-	-		Hatthylla	Hutablage	F.S.B	5
	1364071-9	-	1	1	-	-		Hatthylla	Hutablage	2) IN.BELT (1264885)	5
	1264892-9	-	-	1	-	-		Hatthylla	Hutablage	3)	5
21	1224339-0	2	2	2	-	-		•Galler, svart	•Anstellgitter, schwarz		5

1) Enhet längdmeter. Metervarans bredd = 150cm. / Einheit, Längenmeter. Breite der Meterware =150CM.
2) Bilar utan infästning för barnsele. / Fahrzeuge ohne Befestigung für Kindergurt.
3) Bilar med infästning för barnsele. / Fahrzeuge mit Befestigung für Kindergurt.

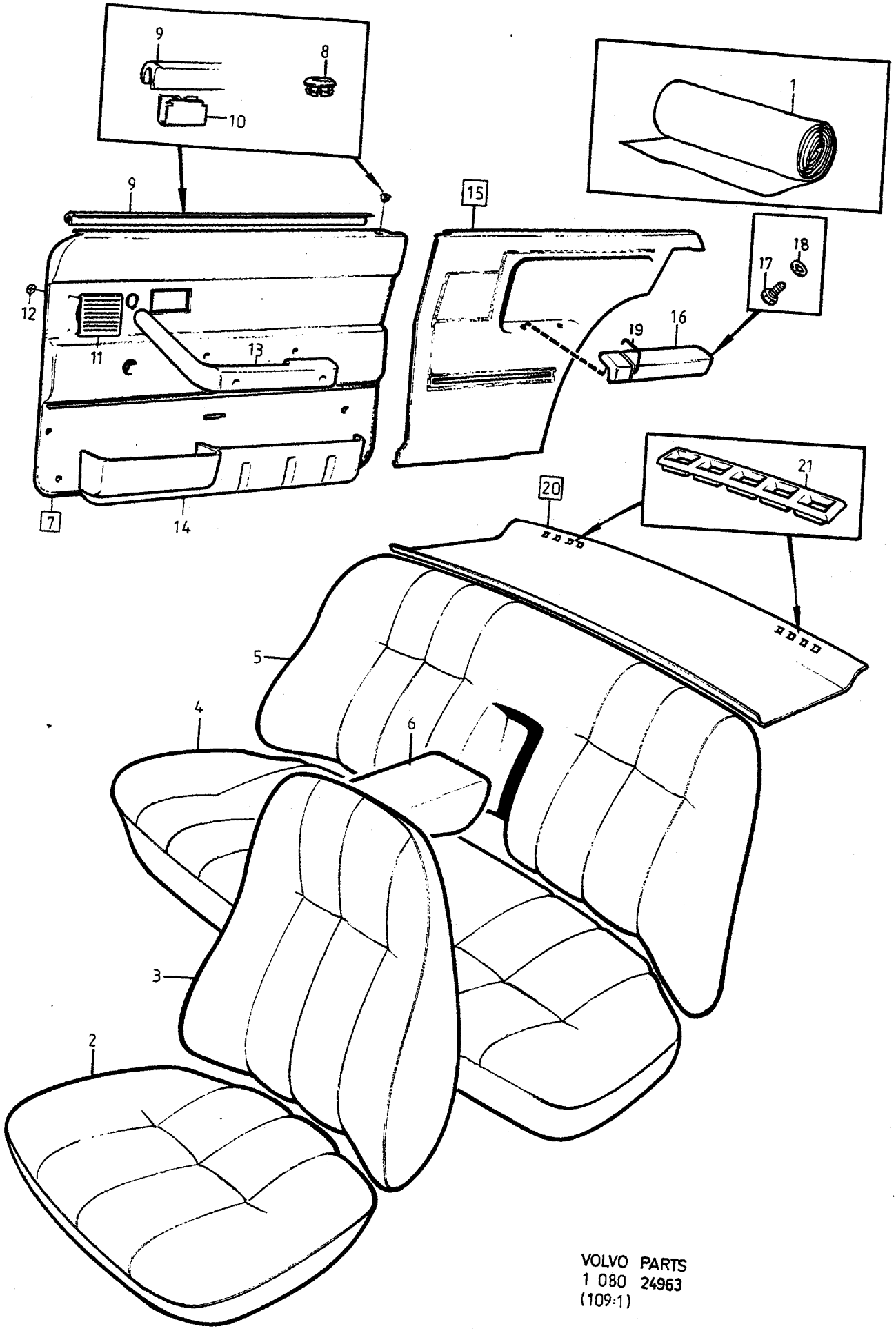

VOLVO PARTS
1 080 24963
(109:1)

A	2300
B	2301
C	2302
D	2303
E	

INREDNING — INNENEINRICHTUNG

Grupp / Gruppe 85

Sida / Seite 1421

CODE 2300, 2301, 2302, 2303

Pos	Artikel nr / Artikelnr.	Antal / Anzahl A	B	C	D	E	PS	Benämning	Bezeichnung	Anmärkning / Anmerkung	SR
1	*699419*	X	-	-	-	-	OP	Vävplast, svart	Gewebeschichtstoff, schw.	1)	6
	699755	-	X	-	-	-	OP	Tyg, blå	Stoff, blau	1)	6
	699732-4	-	X	-	-	-		Tyg, blå randig struktur	Stoff, blau gestreifte Struktur	1)	5
	699661-5	-	X	-	-	-		Vävplast, blå	Gewebeschichtstoff, blau	1)	5
	699763	-	-	X	-	-	OP	Tyg, beige	Stoff, beige	1)	5
	699738	-	-	X	-	-	OP	Tyg, beige randig struktur	Stoff, beige gestreifte Struktur	1)	5
	699663-1	-	-	X	-	-		Vävplast, beige	Gewebeschichtstoff, beige	1)	5
	699756-3	-	-	-	X	-		Vävplast, brun	Gewebeschichtstoff, braun	1)	5
2	1295014-3	2	-	-	-	-		Klädsel	Bezug		5
	1295000-2	-	2	-	-	-		Klädsel	Bezug		5
	1295010	-	-	2	-	-	OP	Klädsel	Bezug		5
	1295020	-	-	-	2	-	OP	Klädsel	Bezug		5
3	1295015-0	2	-	-	-	-		Klädsel	Bezug		5
	1295001	-	2	-	-	-	OP	Klädsel	Bezug		5
	1295011	-	-	2	-	-	OP	Klädsel	Bezug		5
	1295021	-	-	-	2	-	OP	Klädsel	Bezug		5
4		1	-	-	-	-	NS	Klädsel	Bezug		
	1295032	-	1	-	-	-	OP	Klädsel	Bezug		5
		-	-	1	-	-	NS	Klädsel	Bezug		
	1295062	-	-	-	1	-	OP	Klädsel	Bezug		5
5	*1295054*	1	-	-	-	-	OP	Klädsel	Bezug	-1980	5
	1295686	1	-	-	-	-	OP	Klädsel	Bezug	1981-	5
	1295033	-	1	-	-	-	OP	Klädsel	Bezug	-1980	5
	1295685	-	1	-	-	-	OP	Klädsel	Bezug	1981-	5
		-	-	1	-	-	NS	Klädsel	Bezug	-1980	
		-	-	1	-	-	NS	Klädsel	Bezug	1981-	
	1295063	-	-	-	1	-	OP	Klädsel	Bezug	-1980	5
		-	-	-	1	-	NS	Klädsel	Bezug	1981-	
6	*1295055*	1	-	-	-	-	OP	Klädsel	Bezug	-1980	5
	1295691-8	1	-	-	-	-		Klädsel	Bezug	1981-	5
	1295034-1	-	1	-	-	-		Klädsel	Bezug	-1980	5
	1295690	-	1	-	-	-	NS	Klädsel	Bezug	1981-	
	1295043	-	-	1	-	-	OP	Klädsel	Bezug	-1980	5
		-	-	1	-	-	NS	Klädsel	Bezug	1981-	
		-	-	-	1	-	NS	Klädsel	Bezug	-1980	
		-	-	-	1	-	NS	Klädsel	Bezug	1981-	
7	1322241-9	1	-	-	-	-		Dörrpanel, v	Turverkleidung, l	(1295414)	5
	1322239-3	-	1	-	-	-		Dörrpanel, v	Turverkleidung, l	(1295413)	5
	1322245-0	-	-	1	-	-		Dörrpanel, v	Turverkleidung, l	(1295416)	5
	1322243-5	-	-	-	1	-		Dörrpanel, v	Turverkleidung, l	(1295415)	5
	1322242-7	1	-	-	-	-		Dörrpanel, h	Turverkleidung, r	(1295424)	5
	1322240-1	-	1	-	-	-		Dörrpanel, h	Turverkleidung, r	(1295423)	5
	1322246-8	-	-	1	-	-		Dörrpanel, h	Turverkleidung, r	(1295426)	5
	1322244-3	-	-	-	1	-		Dörrpanel, h	Turverkleidung, r	(1295425)	5
8	1264286-4	1	-	-	-	-		•Bussning, svart	•Buchse, schwarz		4
	1294620-8	-	1	-	-	-		•Bussning, blå	•Buchse, blau		4
	1331205-3	-	-	1	-	-		•Bussning, beige	•Buchse, beige	(1294621)	4
	1294623-2	-	-	-	1	-		•Bussning, brun	•Buchse, braun		4
☆ 9	9131809-7	1	1	1	1	-		•List	•Leiste	(1313350)	2
10	1210439-4	9	9	9	9	-		•Clips	•Klemme		3
11	1264445-6	1	-	-	-	-		•Högtalargaller, svart	•Lautspr gitter, schwarz		4
	1225678-0	-	1	-	-	-		•Högtalargaller, blå	•Lautsprechergitter, blau		4
	1225679-8	-	-	1	-	-		•Högtalargaller, beige	•Lautsprechergitter, beige		4
	1294852-7	-	-	-	1	-		•Högtalargaller, brun	•Lautsprechergitter, braun		4
12	944602-2	4	4	4	4	-		•Låsbricka	•Sicherungsscheibe		2
13		-	-	-	-	-		Armstöd	Armlehne	SEE 88•1803	
14		-	-	-	-	-		Dörrfack	Turfach	SEE 88•1807	
15	*1242030*	1	-	-	-	-	OP	Panel, v	Paneel, l		5

1) Enhet längdmeter. Metervarans bredd = 150cm. / Einheit, Längenmeter. Breite der Meterware = 150CM.

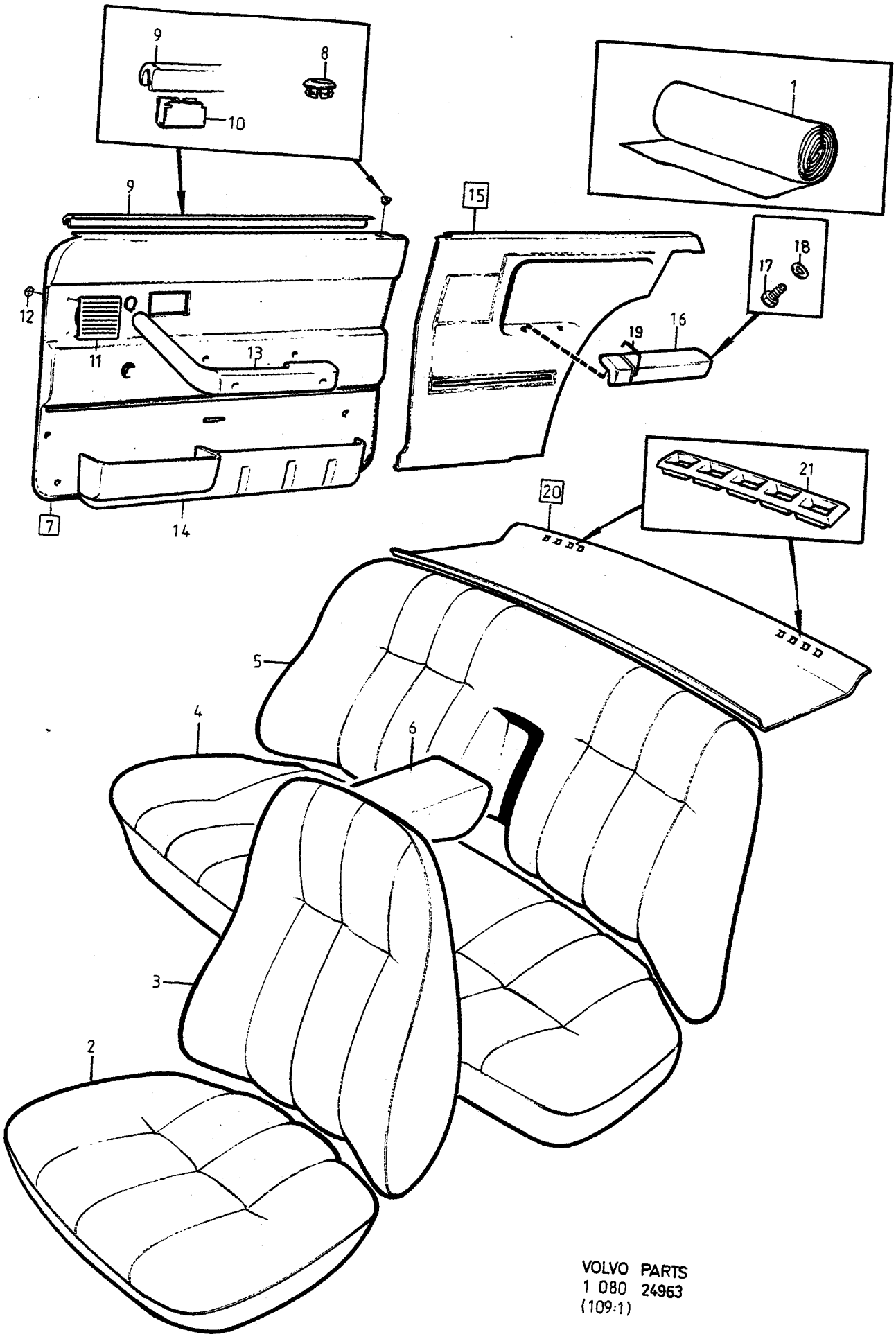

VOLVO PARTS
1 080 24963
(109:1)

A	2300
B	2301
C	2302
D	2303
E	

INREDNING — INNENEINRICHTUNG

Grupp / Gruppe 85

Sida / Seite 1423

CODE 2300, 2301, 2302, 2303

Pos	Artikel nr / Artikelnr.	Antal / Anzahl A	B	C	D	E	PS	Benämning	Bezeichnung	Anmärkning / Anmerkung	SR
	1240644	-	1	-	-	-	OP	Panel, v	Paneel, l		5
	1295475-6	-	-	1	-	-		Panel, v	Paneel, l		5
	1295473-1	-	-	-	1	-		Panel, v	Paneel, l		5
	1242031	1	-	-	-	-	OP	Panel, h	Paneel, r		5
	1240645-0	-	1	-	-	-		Panel, h	Paneel, r		5
	1295476	-	-	1	-	-	OP	Panel, h	Paneel, r		5
	1295474-9	-	-	-	1	-		Panel, h	Paneel, r		5
16	*1264306*	1	-	-	-	-	OP	• Armstöd, v	• Armlehne, l		5
	1225968	-	1	-	-	-	OP	• Armstöd, v	• Armlehne, l		5
		-	-	1	-	-	NS	• Armstöd, v	• Armlehne, l		
		-	-	-	1	-	NS	• Armstöd, v	• Armlehne, l		
	1264307	1	-	-	-	-	OP	• Armstöd, h	• Armlehne, r		5
	1225969	-	1	-	-	-	OP	• Armstöd, h	• Armlehne, r		5
		-	-	1	-	-	NS	• Armstöd, h	• Armlehne, r		
		-	-	-	1	-	NS	• Armstöd, h	• Armlehne, r		
17	969278-1	2	2	2	2	-		• Sextandhålskruv	• Sechszahn-hohlschraube	(955138)	2
18	192292-1	2	2	2	2	-		• Bricka	• Scheibe		2
19	*1264314*	2	2	2	2	-	OP	Prydnadslist	Zierleiste	ALTER	2
20	1364071-9	1	-	-	-	-		Hatthylla	Hutablage	2) IN.BELT (1264885)	5
	1264892-9	1	-	-	-	-		Hatthylla	Hutablage	3) IN.BELT	5
	1264913-3	1	-	-	-	-		Hatthylla	Hutablage	F.S.B	5
	1364073-5	-	1	-	-	-		Hatthylla	Hutablage	2) (1295489) IN.BELT	5
	1295493-9	-	1	-	-	-		Hatthylla	Hutablage	3) IN.BELT	5
		-	1	-	-	-	NS	Hatthylla	Hutablage	F.S.B	
	1364074-3	-	-	1	-	-		Hatthylla	Hutablage	2) IN.BELT (1295490)	5
	1295494-7	-	-	1	-	-		Hatthylla	Hutablage	3) IN.BELT	5
		-	-	1	-	-	NS	Hatthylla	Hutablage	F.S.B	
	1364072-7	-	-	-	1	-		Hatthylla	Hutablage	2) IN.BELT (1295492)	5
	1295496-2	-	-	-	1	-		Hatthylla	Hutablage	3) IN.BELT	5
	1295488	-	-	-	1	-	OP	Hatthylla	Hutablage	F.S.B	5
21	1224339-0	2	-	-	-	-		• Galler, svart	• Anstellgitter, schwarz		5
	1294887-3	-	2	-	-	-		• Galler, blå	• Anstellgitter, blau		5
	1294888-1	-	-	2	-	-		• Galler, beige	• Anstellgitter, beige		5
	1294890-7	-	-	-	2	-		• Galler, brun	• Anstellgitter, braun		5

2) Bilar utan infästning för barnsele. / Fahrzeuge ohne Befestigung für Kindergurt.
3) Bilar med infästning för barnsele. / Fahrzeuge mit Befestigung für Kindergurt.

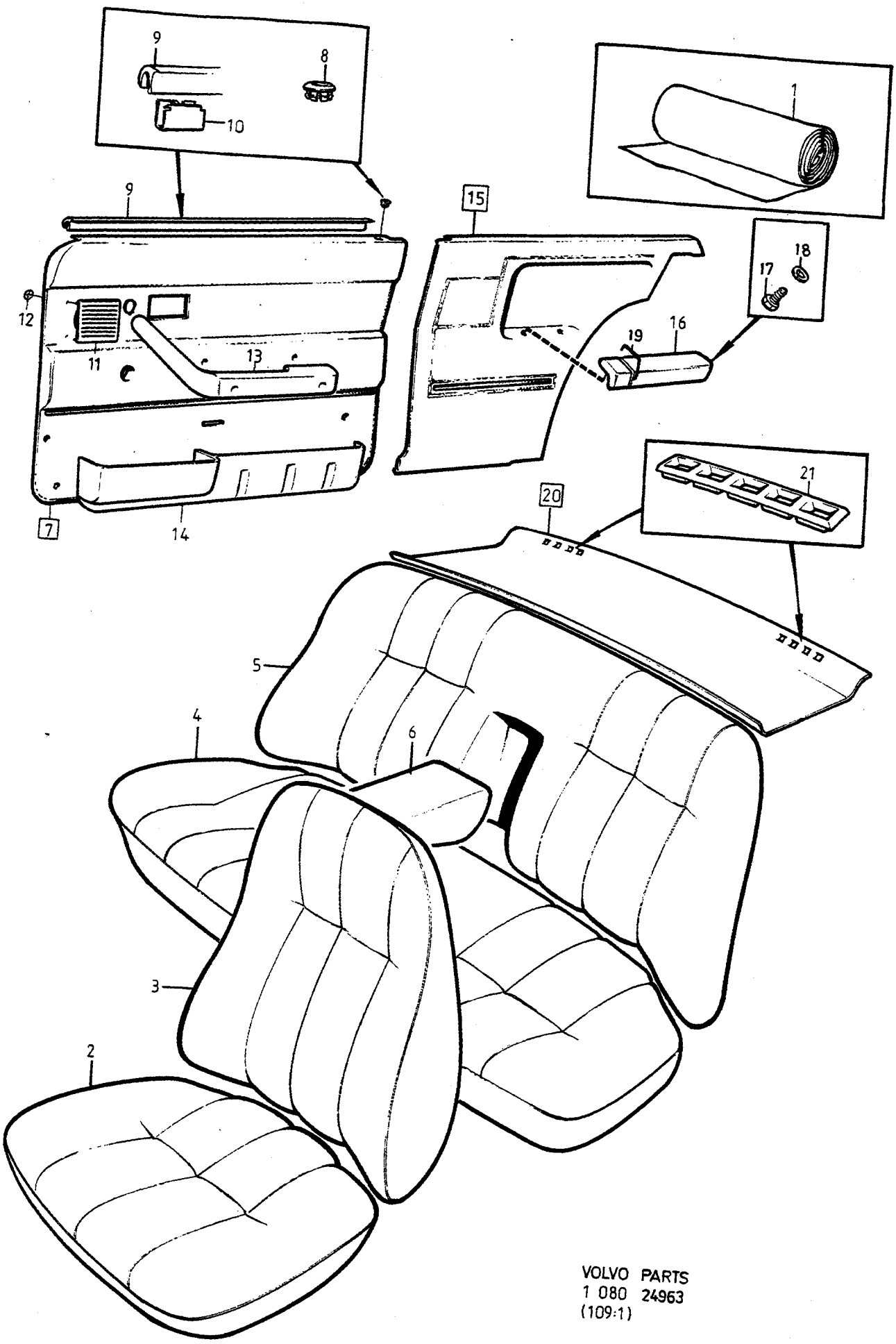

VOLVO PARTS
1 080 24963
(109:1)

A	2304
B	2399
C	2790
D	
E	

INREDNING — INNENEINRICHTUNG

Grupp / Gruppe 85

Sida / Seite 1425

CODE 2304, 2399, 2790

Pos	Artikel nr / Artikelnr.	Antal / Anzahl A	B	C	D	E	PS	Benämning	Bezeichnung	Anmärkning / Anmerkung	SR
1	*699759*	X	-	-	-	-	OP	Tyg, grå	Stoff, grau	1)	5
	699757	X	-	-	-	-	OP	Vävplast, grå	Gewebeschichtstoff, grau	1)	5
		-	X	-	-	-	NS	Tyg, svart	Stoff, schwarz	1)	
	699419	-	X	-	-	-	OP	Vävplast, svart	Gewebeschichtstoff, schw.	1)	6
	1309053	-	-	X	-	-	OP	Plysch, grå	Plüsch, grau	1)	6
	699419	-	-	X	-	-	OP	Vävplast, svart	Gewebeschichtstoff, schw.	1)	6
2	*1295026*	2	-	-	-	-	OP	Klädsel	Bezug		5
		-	2	-	-	-	NS	Klädsel	Bezug		
	1295627-2	-	-	2	-	-		Klädsel	Bezug		5
3	*1295027*	2	-	-	-	-	OP	Klädsel	Bezug		5
	1241469	-	2	-	-	-	OP	Klädsel	Bezug		5
	1295628-0	-	-	2	-	-		Klädsel	Bezug		5
4		1	-	-	-	-	NS	Klädsel	Bezug		
	1241470	-	1	-	-	-	OP	Klädsel	Bezug		5
		-	-	1	-	-	NS	Klädsel	Bezug		
5		1	-	-	-	-	NS	Klädsel	Bezug	-1980	
		1	-	-	-	-	NS	Klädsel	Bezug	1981-	
		-	1	-	-	-	NS	Klädsel	Bezug		
	1295630	-	-	1	-	-	OP	Klädsel	Bezug		5
6		1	-	-	-	-	NS	Klädsel	Bezug	-1980	
	1295694-2	1	-	-	-	-		Klädsel	Bezug	1981-	5
		-	1	-	-	-	NS	Klädsel	Bezug		
	1295625-6	-	-	1	-	-		Klädsel	Bezug		5
7	1322247-6	1	-	-	-	-		Dörrpanel, v	Turverkleidung, l	(1295417)	5
	1242445	-	1	-	-	-	OP	Dörrpanel, v	Turverkleidung, l		5
	1295624	-	-	1	-	-	OP	Dörrpanel, v	Turverkleidung, l	(1322291)	5
	1322248-4	1	-	-	-	-		Dörrpanel, h	Turverkleidung, r	(1295427)	5
	1242446	-	1	-	-	-	OP	Dörrpanel, h	Turverkleidung, r		5
	1295626	-	-	1	-	-	OP	Dörrpanel, h	Turverkleidung, r	(1322292)	5
8	1294622-4	1	-	-	-	-		•Bussning, grå	•Buchse, grau		4
	1264286-4	-	1	1	-	-		•Bussning, svart	•Buchse, schwarz		4
☆ 9	9131809-7	1	1	1	-	-		•List	•Leiste	(1313350)	2
10	1210439-4	9	9	9	-	-		•Clips	•Klemme		3
11	1294851-9	1	-	-	-	-		•Högtalargaller, grå	•Lautsprechergitter, grau		4
	1264445-6	-	1	-	-	-		•Högtalargaller, svart	•Lautspr gitter, schwarz		4
	1264445-6	-	-	1	-	-		•Högtalargaller, svart	•Lautspr gitter, schwarz	-1981	4
	1323420-8	-	-	1	-	-		•Högtalargaller, svart	•Lautspr gitter, schwarz	1982-	4
12	944602-2	4	4	4	-	-		•Låsbricka	•Sicherungsscheibe		2
13		-	-	-	-	-		Armstöd	Armlehne	SEE 88•1803	
14		-	-	-	-	-		Dörrfack	Turfach	SEE 88•1807	
15	*1295477*	1	-	-	-	-	OP	Panel, v	Paneel, l		5
		-	1	-	-	-	NS	Panel, v	Paneel, l		
		-	-	1	-	-	NS	Panel, v	Paneel, l		
	1295478	1	-	-	-	-	OP	Panel, h	Paneel, r		5
		-	1	-	-	-	NS	Panel, h	Paneel, r		
	1295632	-	-	1	-	-	OP	Panel, h	Paneel, r		5
16		1	-	-	-	-	NS	•Armstöd, v	•Armlehne, l		
	1264306	-	1	-	-	-	OP	•Armstöd, v	•Armlehne, l		5
	1264303	-	-	1	-	-	OP	•Armstöd, h	•Armlehne, r		4
		1	-	-	-	-	NS	•Armstöd, h	•Armlehne, r		
	1264307	-	1	-	-	-	OP	•Armstöd, h	•Armlehne, r		5
	1264307	-	-	1	-	-	OP	•Armstöd, h	•Armlehne, r		5
17	969278-1	2	2	2	-	-		•Sextandhålskruv	•Sechszahn-hohlschraube	(955138)	2
18	192292-1	2	2	2	-	-		•Bricka	•Scheibe		2
19	*1264314*	2	2	2	-	-	OP	Prydnadslist	Zierleiste	ALTER	2
20	1295491-3	1	-	-	-	-		Hatthylla	Hutablage	2) IN.BELT	5

1) Enhet längdmeter. Metervarans bredd = 150cm. / Einheit, Längenmeter. Breite der Meterware =150CM.
2) Bilar utan infästning för barnsele. / Fahrzeuge ohne Befestigung für Kindergurt.

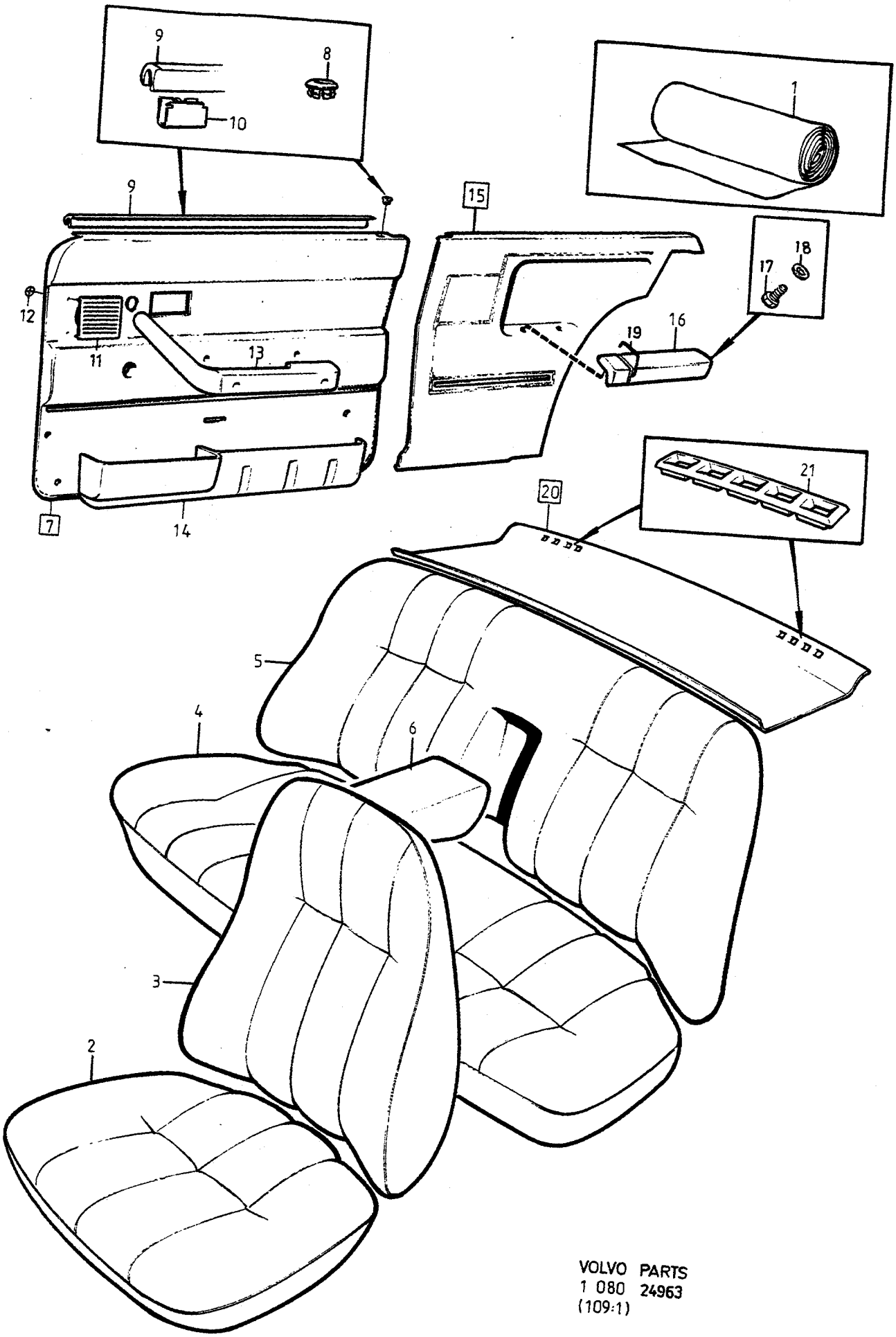

VOLVO PARTS
1 080 24963
(109:1)

A	2304
B	2399
C	2790
D	
E	

INREDNING — INNENEINRICHTUNG

Grupp / Gruppe 85

Sida / Seite 1427

CODE 2304, 2399, 2790

Pos	Artikel nr / Artikelnr.	Antal / Anzahl A	B	C	D	E	PS	Benämning	Bezeichnung	Anmärkning / Anmerkung	SR
	1295495-4	1	-	-	-	-		Hatthylla	Hutablage	3) IN.BELT	5
		1	-	-	-	-	NS	Hatthylla	Hutablage	F.S.B	
	1364071-9	-	1	1	-	-		Hatthylla	Hutablage	2) IN.BELT (1264885)	5
	1264892-9	-	1	1	-	-		Hatthylla	Hutablage	3) IN.BELT	5
	1264913-3	-	1	-	-	-		Hatthylla	Hutablage	F.S.B	5
21	1294889-9	2	-	-	-	-		•Galler, grå	•Anstellgitter, grau		5
	1224339-0	-	2	2	-	-		•Galler, svart	•Anstellgitter, schwarz		5

3) Bilar med infästning för barnsele. / Fahrzeuge mit Befestigung für Kindergurt.
2) Bilar utan infästning för barnsele. / Fahrzeuge ohne Befestigung für Kindergurt.

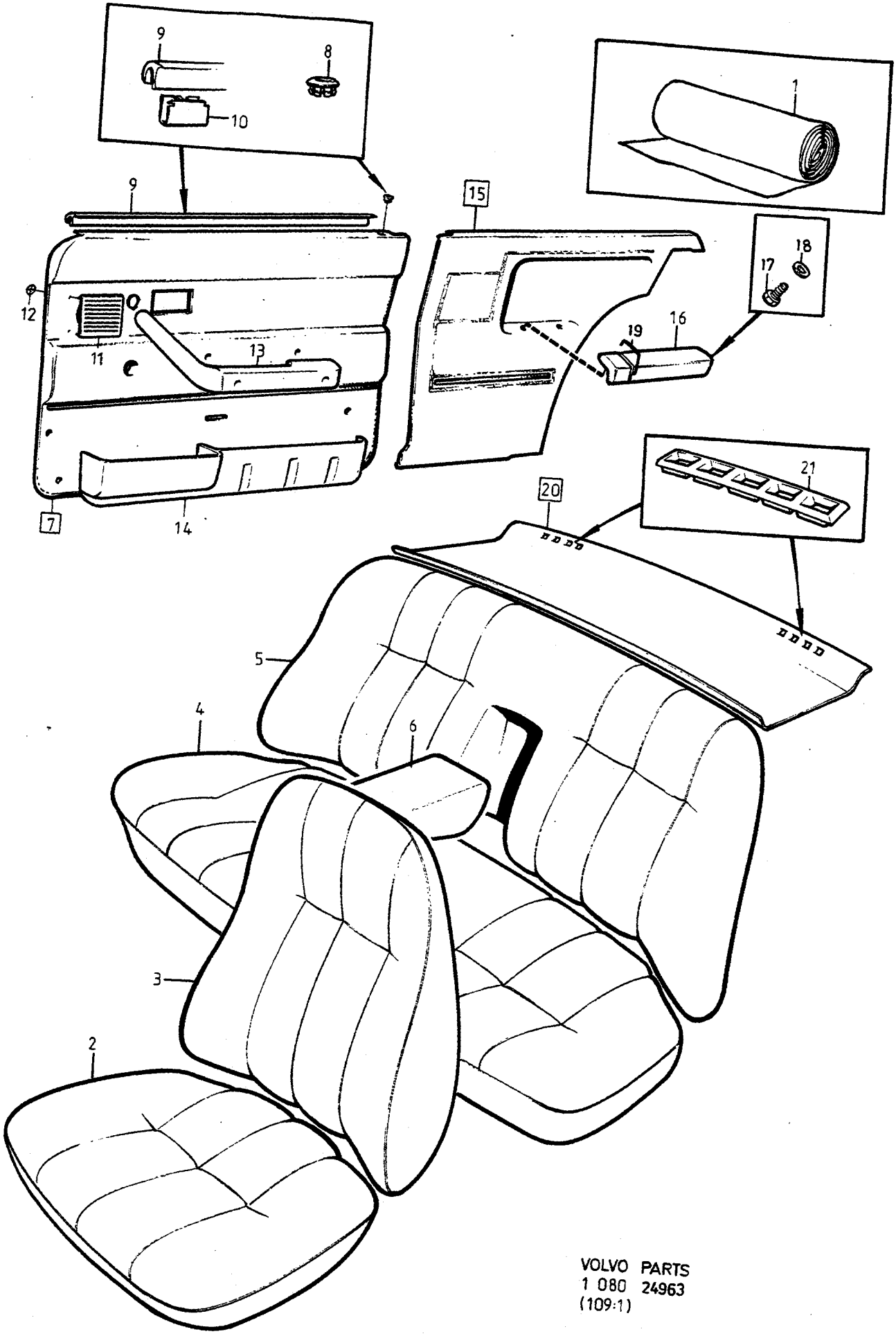

VOLVO PARTS
1 080 24963
(109:1)

A	2320
B	2321
C	2322
D	2323
E	

INREDNING — INNENEINRICHTUNG

Grupp / Gruppe 85

Sida / Seite 1429

CODE 2320, 2321, 2322, 2323

Pos	Artikel nr / Artikelnr.	Antal / Anzahl A	B	C	D	E	PS	Benämning	Bezeichnung	Anmärkning / Anmerkung	SR
1	*699888*	X	-	-	-	-	OP	Tyg, svart	Stoff, schwarz	1)	5
	699419	X	-	-	-	-	OP	Vävplast, svart	Gewebeschichtstoff, schw.	1)	6
	699661-5	-	X	-	-	-		Vävplast, blå	Gewebeschichtstoff, blau	1)	5
	699889	-	-	X	-	-	OP	Tyg, beige	Stoff, beige	1)	5
	699663-1	-	-	X	-	-		Vävplast, beige	Gewebeschichtstoff, beige	1)	5
	699756-3	-	-	-	X	-		Vävplast, brun	Gewebeschichtstoff, braun	1)	5
2	*1295857*	2	-	-	-	-	OP	Klädsel	Bezug		5
	1295855-9	-	2	-	-	-		Klädsel	Bezug		5
	1311992-0	-	-	2	-	-		Klädsel	Bezug		5
	1295859-1	-	-	-	2	-		Klädsel	Bezug		5
3	*1295858*	2	-	-	-	-	OP	Klädsel	Bezug		5
		-	2	-	-	-	NS	Klädsel	Bezug		
	1311993-8	-	-	2	-	-		Klädsel	Bezug		5
	1295860-9	-	-	-	2	-		Klädsel	Bezug		5
4	1295872-4	1	-	-	-	-		Klädsel	Bezug		5
	1295869-0	-	1	-	-	-		Klädsel	Bezug		5
	1311994-6	-	-	1	-	-		Klädsel	Bezug		5
	1295875-7	-	-	-	1	-		Klädsel	Bezug		5
5	1295873-2	1	-	-	-	-		Klädsel	Bezug		5
	1295870-8	-	1	-	-	-		Klädsel	Bezug		5
	1311995-3	-	-	1	-	-		Klädsel	Bezug		5
	1295876-5	-	-	-	1	-		Klädsel	Bezug		5
6	1295874-0	1	-	-	-	-		Klädsel	Bezug		5
	1295871-6	-	1	-	-	-		Klädsel	Bezug		5
	1311996-1	-	-	1	-	-		Klädsel	Bezug		5
	1295877-3	-	-	-	1	-		Klädsel	Bezug		5
7	1322241-9	1	-	-	-	-		Dörrpanel, v	Turverkleidung, l		5
	1322239-3	-	1	-	-	-		Dörrpanel, v	Turverkleidung, l		5
	1322245-0	-	-	1	-	-		Dörrpanel, v	Turverkleidung, l		5
	1322243-5	-	-	-	1	-		Dörrpanel, v	Turverkleidung, l		5
	1322242-7	1	-	-	-	-		Dörrpanel, h	Turverkleidung, r		5
	1322240-1	-	1	-	-	-		Dörrpanel, h	Turverkleidung, r		5
	1322246-8	-	-	1	-	-		Dörrpanel, h	Turverkleidung, r		5
	1322244-3	-	-	-	1	-		Dörrpanel, h	Turverkleidung, r		5
8	677003-6	1	-	-	-	-		•Bussning, svart	•Buchse, schwarz		4
	1294864-2	-	1	-	-	-		•Bussning, blå	•Buchse, blau		4
	1294865-9	-	-	1	-	-		•Bussning, beige	•Buchse, beige		4
	1294867-5	-	-	-	1	-		•Bussning, brun	•Buchse, braun		4
☆ 9	9131809-7	1	1	1	1	-		•List	•Leiste	(1313350)	2
10	1210439-4	9	9	9	9	-		•Clips	•Klemme		3
11	1323420-8	1	-	-	-	-		•Högtalargaller, svart	•Lautspr gitter, schwarz		4
	1323419-0	-	1	-	-	-		•Högtalargaller, blå	•Lautsprechergitter, blau		4
	1323422-4	-	-	1	-	-		•Högtalargaller, beige	•Lautsprechergitter, beige		4
	1323421-6	-	-	-	1	-		•Högtalargaller, brun	•Lautsprechergitter, braun		4
12	944602-2	4	4	4	4	-		•Låsbricka	•Sicherungsscheibe		2
13		-	-	-	-	-		Armstöd	Armlehne	SEE 88•1803	
14		-	-	-	-	-		Dörrfack	Turfach	SEE 88•1807	
15	*1242030*	1	-	-	-	-	OP	Panel, v	Paneel, l		5
	1240644	-	1	-	-	-	OP	Panel, v	Paneel, l		5
	1295475-6	-	-	1	-	-		Panel, v	Paneel, l		5
	1295473-1	-	-	-	1	-		Panel, v	Paneel, l		5
	1242031	1	-	-	-	-	OP	Panel, h	Paneel, r		5
	1240645-0	-	1	-	-	-		Panel, h	Paneel, r		5
	1295476	-	-	1	-	-	OP	Panel, h	Paneel, r		5
	1295474-9	-	-	-	1	-		Panel, h	Paneel, r		5
16	*1264306*	1	-	-	-	-	OP	•Armstöd, v	•Armlehne, l		5
	1225968	-	1	-	-	-	OP	•Armstöd, v	•Armlehne, l		5
		-	-	1	-	-	NS	•Armstöd, v	•Armlehne, l		

1) Enhet längdmeter. Metervarans bredd = 150cm. / Einheit, Längenmeter. Breite der Meterware =150CM.

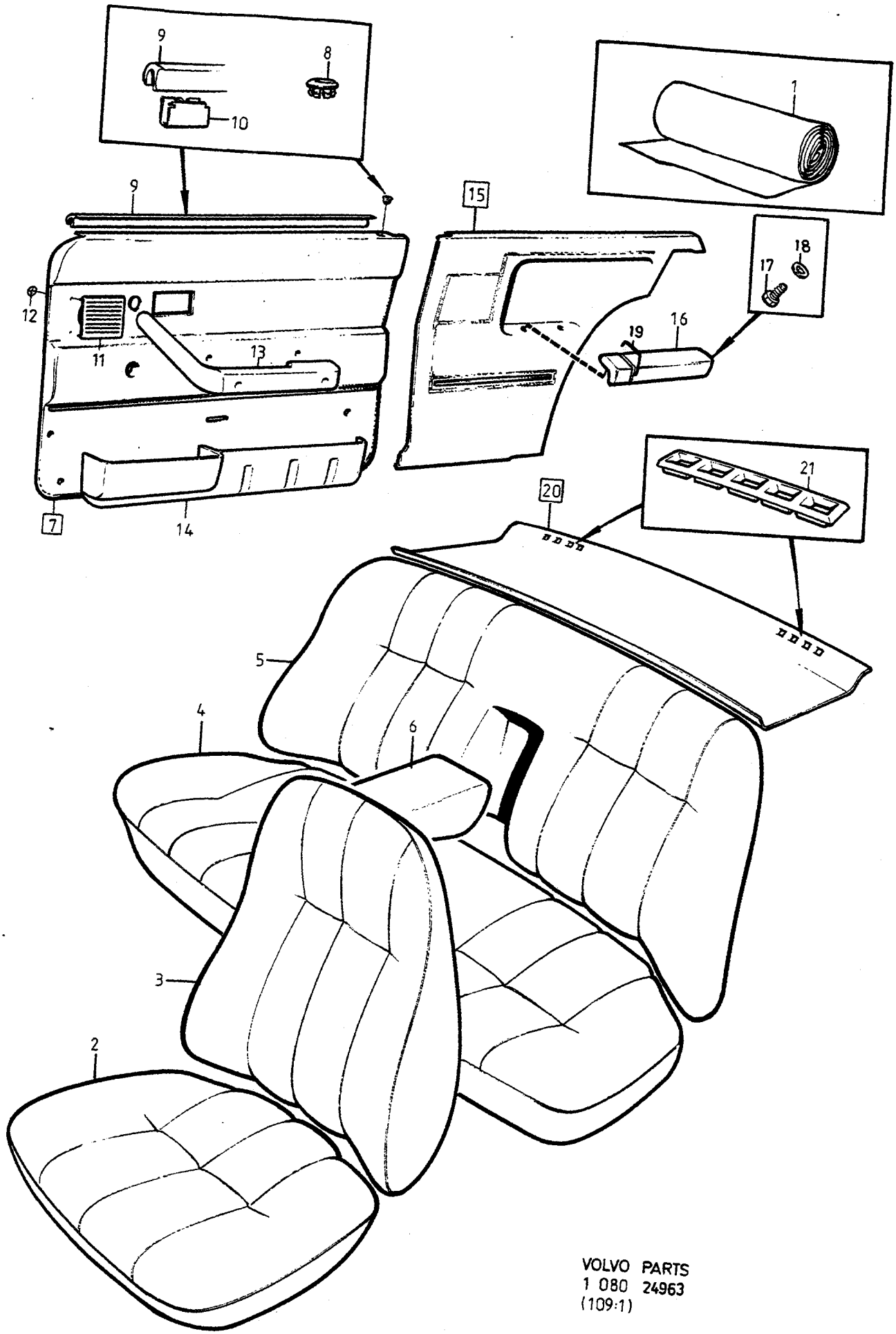

VOLVO PARTS
1 080 24963
(109:1)

A	2320
B	2321
C	2322
D	2323
E	

INREDNING — INNENEINRICHTUNG

Grupp Gruppe 85

Sida Seite 1431

CODE 2320, 2321, 2322, 2323

Pos	Artikel nr Artikelnr.	Antal / Anzahl A	B	C	D	E	PS	Benämning	Bezeichnung	Anmärkning Anmerkung	SR
		-	-	-	1	-	NS	• Armstöd, v	• Armlehne, l		
	1264307	1	-	-	-	-	OP	• Armstöd, h	• Armlehne, r		5
	1225969	-	1	-	-	-	OP	• Armstöd, h	• Armlehne, r		5
		-	-	1	-	-	NS	• Armstöd, h	• Armlehne, r		
		-	-	-	1	-	NS	• Armstöd, h	• Armlehne, r		
17	969278-1	2	2	2	2	-		• Sextandhålskruv	• Sechszahn-hohlschraube	(955138)	2
18	192292-1	2	2	2	2	-		• Bricka	• Scheibe		2
19	*1264314*	2	2	2	2	-	OP	Prydnadslist	Zierleiste	ALTER	2
20	1364071-9	1	-	-	-	-		Hatthylla	Hutablage	2) IN.BELT (1264885)	5
	1264892-9	1	-	-	-	-		Hatthylla	Hutablage	3) F.S.B	5
	1364073-5	-	1	-	-	-		Hatthylla	Hutablage	2) (1295489) IN.BELT	5
	1295493-9	-	1	-	-	-		Hatthylla	Hutablage	3) F.S.B	5
	1364074-3	-	-	1	-	-		Hatthylla	Hutablage	2) IN.BELT (1295490)	5
	1295494-7	-	-	1	-	-		Hatthylla	Hutablage	3) F.S.B	5
	1364072-7	-	-	-	1	-		Hatthylla	Hutablage	2) IN.BELT (1295492)	5
	1295496-2	-	-	-	1	-		Hatthylla	Hutablage	3) F.S.B	5
21	1224339-0	2	-	-	-	-		• Galler, svart	• Anstellgitter, schwarz		5
	1294887-3	-	2	-	-	-		• Galler, blå	• Anstellgitter, blau		5
	1294888-1	-	-	2	-	-		• Galler, beige	• Anstellgitter, beige		5
	1294890-7	-	-	-	2	-		• Galler, brun	• Anstellgitter, braun		5

2) Bilar utan infästning för barnsele. / Fahrzeuge ohne Befestigung für Kindergurt.
3) Bilar med infästning för barnsele. / Fahrzeuge mit Befestigung für Kindergurt.

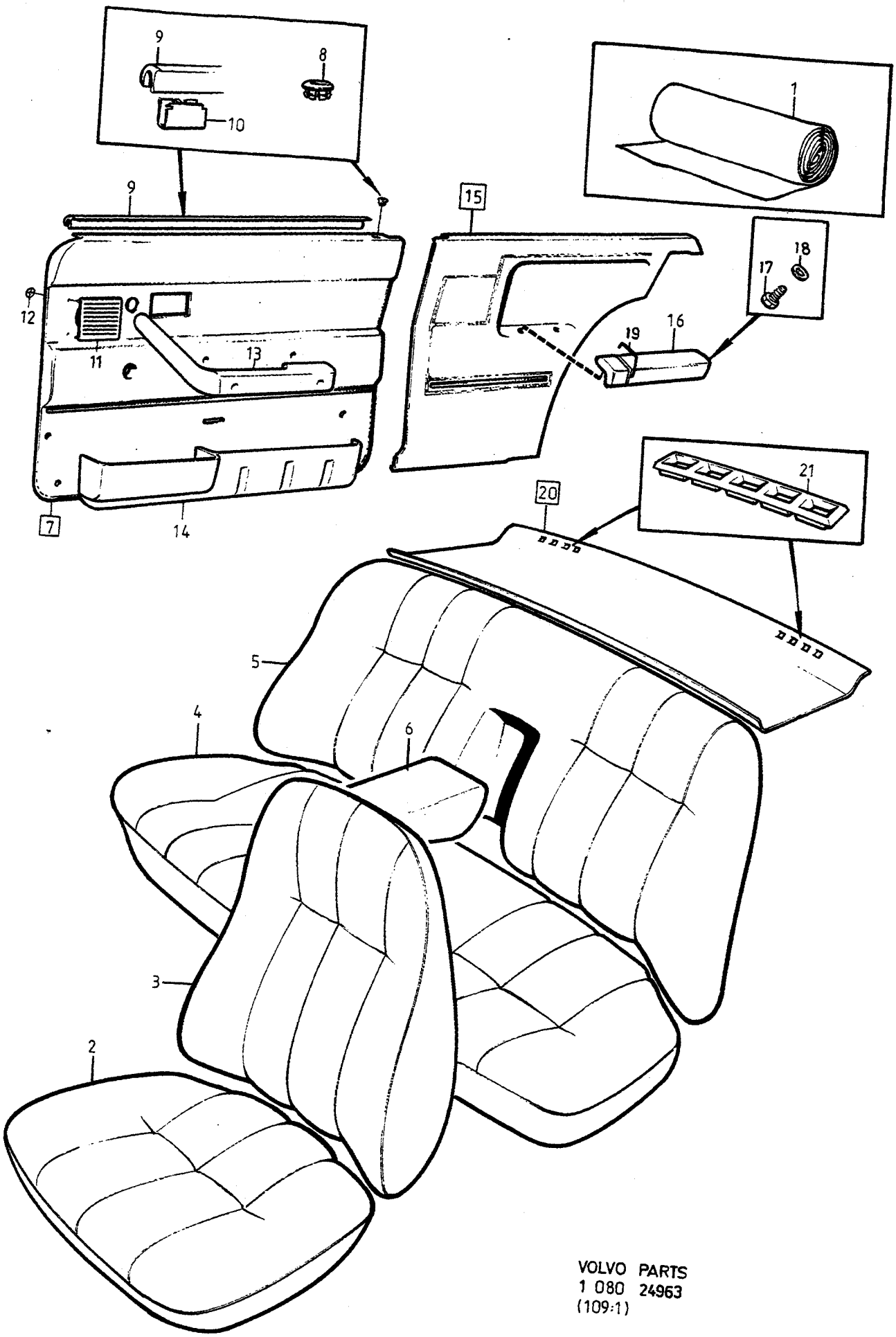

VOLVO PARTS
1 080 24963
(109:1)

A	2326
B	2327
C	2328
D	2354
E	

INREDNING — INNENEINRICHTUNG

Grupp / Gruppe 85

Sida / Seite 1433

CODE 2326, 2327, 2328, 2354

Pos	Artikel nr / Artikelnr.	Antal / Anzahl A	B	C	D	E	P S	Benämning	Bezeichnung	Anmärkning / Anmerkung	S R
1	699661-5	X	-	-	-	-		Vävplast, blå	Gewebeschichtstoff, blau	1)	5
	699889	-	X	-	-	-	OP	Tyg, beige	Stoff, beige	1)	5
	699663-1	-	X	-	-	-		Vävplast, beige	Gewebeschichtstoff, beige	1)	5
	699756-3	-	-	X	-	-		Vävplast, brun	Gewebeschichtstoff, braun	1)	5
	1313879-7	-	-	-	X	-		Tyg, röd	Stoff, rot	1)	6
	699419	-	-	-	X	-	OP	Vävplast, svart	Gewebeschichtstoff, schw.	1)	6
2	1295855-9	2	-	-	-	-		Klädsel	Bezug		5
	1311992-0	-	2	-	-	-		Klädsel	Bezug		5
	1295859-1	-	-	2	-	-		Klädsel	Bezug		5
	1313817-7	-	-	-	2	-		Klädsel	Bezug		5
3		2	-	-	-	-	NS	Klädsel	Bezug		
	1311993-8	-	2	-	-	-		Klädsel	Bezug		5
	1295860-9	-	-	2	-	-		Klädsel	Bezug		5
	1313824-3	-	-	-	2	-		Klädsel	Bezug		5
4	1295869-0	1	-	-	-	-		Klädsel	Bezug		5
	1311994-6	-	1	-	-	-		Klädsel	Bezug		5
	1295875-7	-	-	1	-	-		Klädsel	Bezug		5
	1313831-8	-	-	-	1	-		Klädsel	Bezug		5
5	1295870-8	1	-	-	-	-		Klädsel	Bezug		5
	1311995-3	-	1	-	-	-		Klädsel	Bezug		5
	1295876-5	-	-	1	-	-		Klädsel	Bezug		5
	1313838-3	-	-	-	1	-		Klädsel	Bezug		5
6	1295871-6	1	-	-	-	-		Klädsel	Bezug		5
	1311996-1	-	1	-	-	-		Klädsel	Bezug		5
	1295877-3	-	-	1	-	-		Klädsel	Bezug		5
	1313845-8	-	-	-	1	-		Klädsel	Bezug		5
7	1322281-5	1	-	-	-	-		Dörrpanel, v	Turverkleidung, l		5
	1322287-2	-	1	-	-	-		Dörrpanel, v	Turverkleidung, l		5
	1322285-6	-	-	1	-	-		Dörrpanel, v	Turverkleidung, l		5
	1322241-9	-	-	-	1	-		Dörrpanel, v	Turverkleidung, l		5
	1322282-3	1	-	-	-	-		Dörrpanel, h	Turverkleidung, r		5
	1322288-0	-	1	-	-	-		Dörrpanel, h	Turverkleidung, r		5
	1322286-4	-	-	1	-	-		Dörrpanel, h	Turverkleidung, r		5
	1322242-7	-	-	-	1	-		Dörrpanel, h	Turverkleidung, r		5
8	1294864-2	1	-	-	-	-		•Bussning, blå	•Buchse, blau		4
	1294865-9	-	1	-	-	-		•Bussning, beige	•Buchse, beige		4
	1294867-5	-	-	1	-	-		•Bussning, brun	•Buchse, braun		4
	677003-6	-	-	-	1	-		•Bussning, svart	•Buchse, schwarz		4
☆ 9	9131809-7	1	1	1	1	-		•List	•Leiste	(1313350)	2
10	1210439-4	9	9	9	9	-		•Clips	•Klemme		3
11	1225678-0	1	-	-	-	-		•Högtalargaller, blå	•Lautsprechergitter, blau		4
	1225679-8	-	1	-	-	-		•Högtalargaller, beige	•Lautsprechergitter, beige		4
	1323421-6	-	-	1	-	-		•Högtalargaller, brun	•Lautsprechergitter, braun		4
	1323420-8	-	-	-	1	-		•Högtalargaller, svart	•Lautspr gitter, schwarz		4
12	944602-2	4	4	4	4	-		•Låsbricka	•Sicherungsscheibe		2
13		-	-	-	-	-		Armstöd	Armlehne	SEE 88•1803	
14		-	-	-	-	-		Dörrfack	Turfach	SEE 88•1807	
15	*1295824*	1	-	-	-	-	OP	Panel, v	Paneel, l		2
		-	1	-	-	-	NS	Panel, v	Paneel, l		
		-	-	1	-	-	NS	Panel, v	Paneel, l		
	1242030	-	-	-	1	-	OP	Panel, v	Paneel, l		5
	1295825	1	-	-	-	-	OP	Panel, h	Paneel, r		5
	1295831-0	-	1	-	-	-		Panel, h	Paneel, r		5
		-	-	1	-	-	NS	Panel, h	Paneel, r		
	1242031	-	-	-	1	-	OP	Panel, h	Paneel, r		5
16	*1225968*	1	-	-	-	-	OP	•Armstöd, v	•Armlehne, l		5
		-	1	-	-	-	NS	•Armstöd, v	•Armlehne, l		
		-	-	1	-	-	NS	•Armstöd, v	•Armlehne, l		

1) Enhet längdmeter. Metervarans bredd = 150cm. / Einheit, Längenmeter. Breite der Meterware = 150CM.

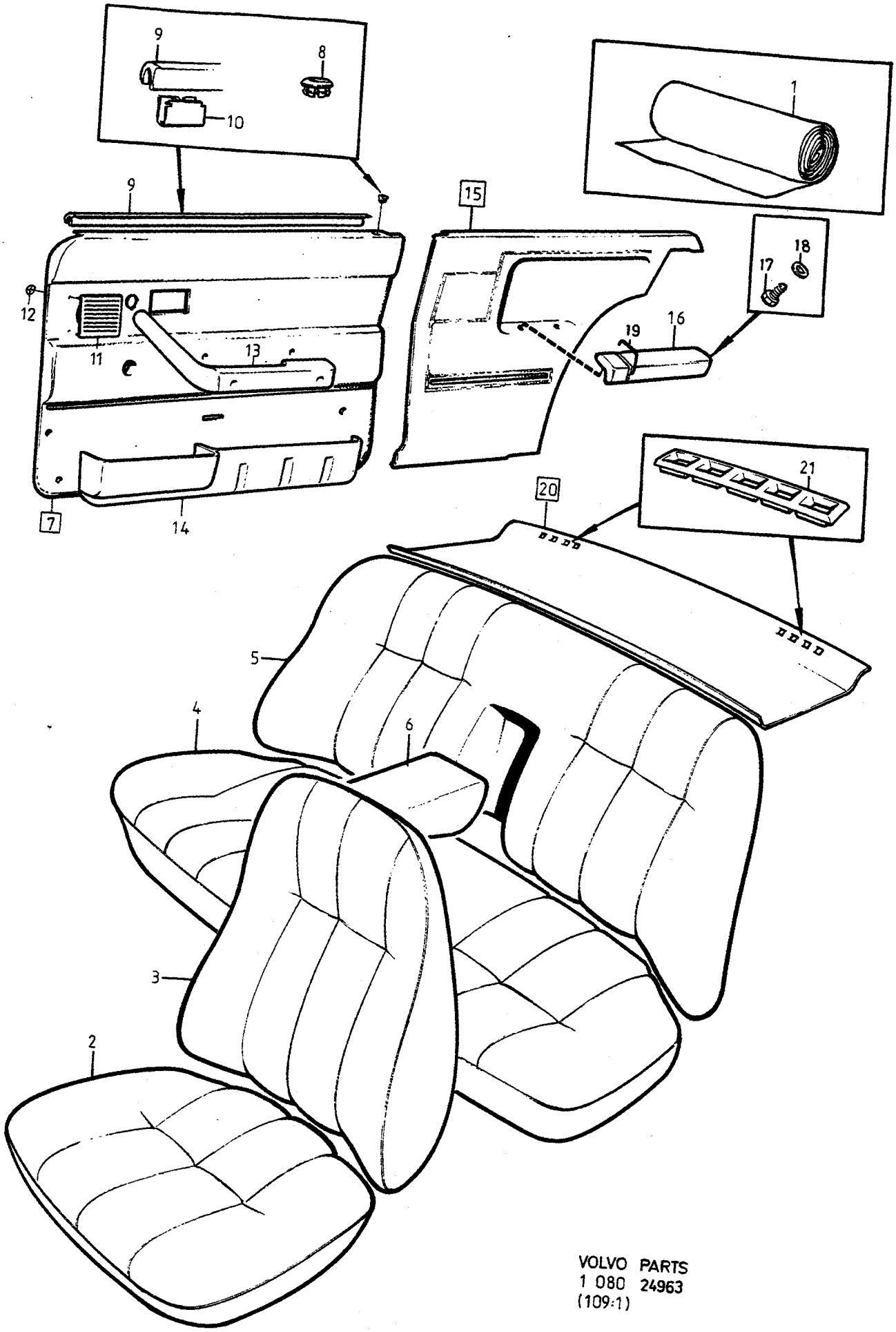

VOLVO PARTS
1 080 24963
(109:1)

A	2326
B	2327
C	2328
D	2354
E	

INREDNING — INNENEINRICHTUNG

Grupp / Gruppe 85

Sida / Seite 1435

CODE 2326, 2327, 2328, 2354

Pos	Artikel nr / Artikelnr.	Antal / Anzahl A	B	C	D	E	PS	Benämning	Bezeichnung	Anmärkning / Anmerkung	SR
	1264306	-	-	-	1	-	OP	• Armstöd, v	• Armlehne, l		5
	1225969	1	-	-	-	-	OP	• Armstöd, h	• Armlehne, r		5
		-	1	-	-	-	NS	• Armstöd, h	• Armlehne, r		
		-	-	1	-	-	NS	• Armstöd, h	• Armlehne, r		
	1264307	-	-	-	1	-	OP	• Armstöd, h	• Armlehne, r		5
17	969278-1	2	2	2	2	-		• Sextandhålskruv	• Sechszahn-hohlschraube	(955138)	2
18	*195592*	2	2	2	2	-	NS	• Bricka	• Scheibe		
19	*1264314*	2	2	2	2	-	OP	Prydnadslist	Zierleiste	ALTER	2
20	1364073-5	1	-	-	-	-		Hatthylla	Hutablage	2) (1295489)	5
	1295493-9	1	-	-	-	-		Hatthylla	Hutablage	3)	5
	1364074-3	-	1	-	-	-		Hatthylla	Hutablage	2) (1295490)	5
	1295494-7	-	1	-	-	-		Hatthylla	Hutablage	3)	5
	1364072-7	-	-	1	-	-		Hatthylla	Hutablage	2) (1295492)	5
	1295496-2	-	-	1	-	-		Hatthylla	Hutablage	3)	5
	1364071-9	-	-	-	1	-		Hatthylla	Hutablage	2) (1264885)	5
	1264892-9	-	-	-	1	-		Hatthylla	Hutablage	3)	5
21	1294887-3	2	-	-	-	-		• Galler, blå	• Anstellgitter, blau		5
	1294888-1	-	2	-	-	-		• Galler, beige	• Anstellgitter, beige		5
	1294890-7	-	-	2	-	-		• Galler, brun	• Anstellgitter, braun		5
	1224339-0	-	-	-	2	-		• Galler, svart	• Anstellgitter, schwarz		5

2) Bilar utan infästning för barnsele. / Fahrzeuge ohne Befestigung für Kindergurt.
3) Bilar med infästning för barnsele. / Fahrzeuge mit Befestigung für Kindergurt.

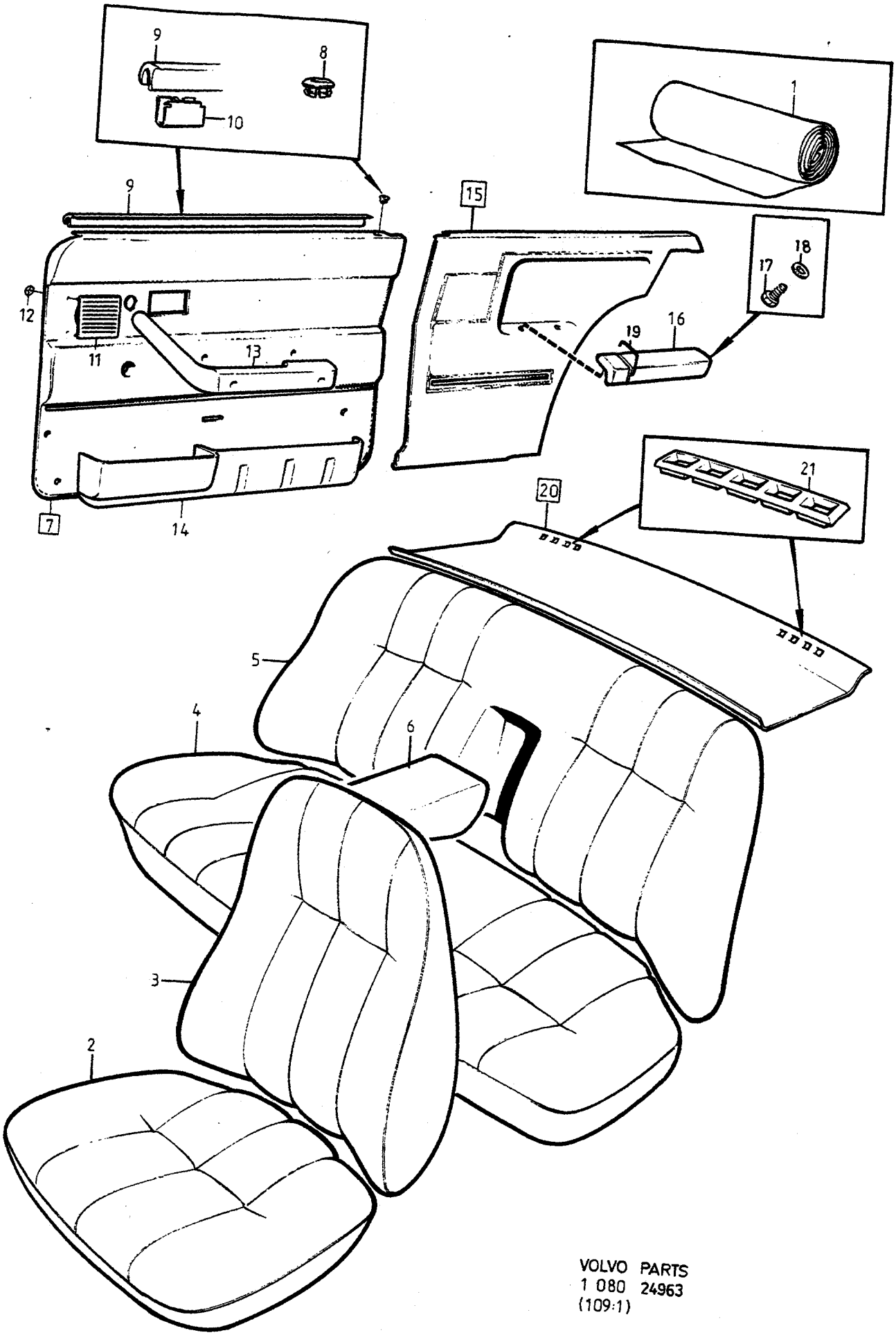

VOLVO PARTS
1 080 24963
(109:1)

A	2350
B	2351
C	2352
D	2353
E	

INREDNING — INNENEINRICHTUNG

Grupp / Gruppe 85

Sida / Seite 1437

CODE 2350, 2351, 2352, 2353

Pos	Artikel nr / Artikelnr.	Antal / Anzahl A	B	C	D	E	PS	Benämning	Bezeichnung	Anmärkning / Anmerkung	SR
1	1313877-1	X	-	-	-	-		Tyg, svart	Stoff, schwarz	1)	6
	699419	X	-	-	-	-	OP	Vävplast, svart	Gewebeschichtstoff, schw.	1)	6
	1313874-8	-	X	-	-	-		Tyg, blå	Stoff, blau	1)	6
	699661-5	-	X	-	-	-		Vävplast, blå	Gewebeschichtstoff, blau	1)	5
	1313878-9	-	-	X	-	-		Tyg, beige	Stoff, beige	1)	6
	699663-1	-	-	X	-	-		Vävplast, beige	Gewebeschichtstoff, beige	1)	5
	1313875-5	-	-	-	X	-		Tyg, brun	Stoff, braun	1)	6
	699756-3	-	-	-	X	-		Vävplast, brun	Gewebeschichtstoff, braun	1)	5
2	1313815-1	2	-	-	-	-		Klädsel	Bezug		5
	1313812-8	-	2	-	-	-		Klädsel	Bezug		5
	1313816-9	-	-	2	-	-		Klädsel	Bezug		5
	1313813-6	-	-	-	2	-		Klädsel	Bezug		5
3	1313822-7	2	-	-	-	-		Klädsel	Bezug		5
	1313819-3	-	2	-	-	-		Klädsel	Bezug		5
	1313823-5	-	-	2	-	-		Klädsel	Bezug		5
	1313820-1	-	-	-	2	-		Klädsel	Bezug		5
4	1313829-2	1	-	-	-	-		Klädsel	Bezug		5
	1313826-8	-	1	-	-	-		Klädsel	Bezug		5
	1313830-0	-	-	1	-	-		Klädsel	Bezug		5
	1313827-6	-	-	-	1	-		Klädsel	Bezug		5
5	1313836-7	1	-	-	-	-		Klädsel	Bezug		5
	1313833-4	-	1	-	-	-		Klädsel	Bezug		5
	1313837-5	-	-	1	-	-		Klädsel	Bezug		5
	1313834-2	-	-	-	1	-		Klädsel	Bezug		5
6	1313843-3	1	-	-	-	-		Klädsel	Bezug		5
	1313840-9	-	1	-	-	-		Klädsel	Bezug		5
	1313844-1	-	-	1	-	-		Klädsel	Bezug		5
	1313841-7	-	-	-	1	-		Klädsel	Bezug		5
7	1322241-9	1	-	-	-	-		Dörrpanel, v	Turverkleidung, l		5
	1322239-3	-	1	-	-	-		Dörrpanel, v	Turverkleidung, l		5
	1322245-0	-	-	1	-	-		Dörrpanel, v	Turverkleidung, l		5
	1322243-5	-	-	-	1	-		Dörrpanel, v	Turverkleidung, l		5
	1322242-7	1	-	-	-	-		Dörrpanel, h	Turverkleidung, r		5
	1322240-1	-	1	-	-	-		Dörrpanel, h	Turverkleidung, r		5
	1322246-8	-	-	1	-	-		Dörrpanel, h	Turverkleidung, r		5
	1322244-3	-	-	-	1	-		Dörrpanel, h	Turverkleidung, r		5
8	677003-6	1	-	-	-	-		• Bussning, svart	• Buchse, schwarz		4
	1294864-2	-	1	-	-	-		• Bussning, blå	• Buchse, blau		4
	1294865-9	-	-	1	-	-		• Bussning, beige	• Buchse, beige		4
	1294867-5	-	-	-	1	-		• Bussning, brun	• Buchse, braun		4
☆ 9	9131809-7	1	1	1	1	-		• List	• Leiste	(1313350)	2
10	1210439-4	9	9	9	9	-		• Clips	• Klemme		3
11	1323420-8	1	-	-	-	-		• Högtalargaller, svart	• Lautspr gitter, schwarz		4
	1323419-0	-	1	-	-	-		• Högtalargaller, blå	• Lautsprechergitter, blau		4
	1323422-4	-	-	1	-	-		• Högtalargaller, beige	• Lautsprechergitter, beige		4
	1323421-6	-	-	-	1	-		• Högtalargaller, brun	• Lautsprechergitter, braun		4
12	944602-2	4	4	4	4	-		• Låsbricka	• Sicherungsscheibe		2
13		-	-	-	-	-		Armstöd	Armlehne	SEE 88 • 1803	
14		-	-	-	-	-		Dörrfack	Turfach	SEE 88 • 1807	
15	*1242030*	1	-	-	-	-	OP	Panel, v	Paneel, l		5
	1240644	-	1	-	-	-	OP	Panel, v	Paneel, l		5
	1295475-6	-	-	1	-	-		Panel, v	Paneel, l		5
	1295473-1	-	-	-	1	-		Panel, v	Paneel, l		5
	1242031	1	-	-	-	-	OP	Panel, h	Paneel, r		5
	1240645-0	-	1	-	-	-		Panel, h	Paneel, r		5
	1295476	-	-	1	-	-	OP	Panel, h	Paneel, r		5
	1295474-9	-	-	-	1	-		Panel, h	Paneel, r		5
16	*1264306*	1	-	-	-	-	OP	• Armstöd, v	• Armlehne, l		5
	1225968	-	1	-	-	-	OP	• Armstöd, v	• Armlehne, l		5

1) Enhet längdmeter. Metervarans bredd = 150cm. / Einheit, Längenmeter. Breite der Meterware = 150CM.

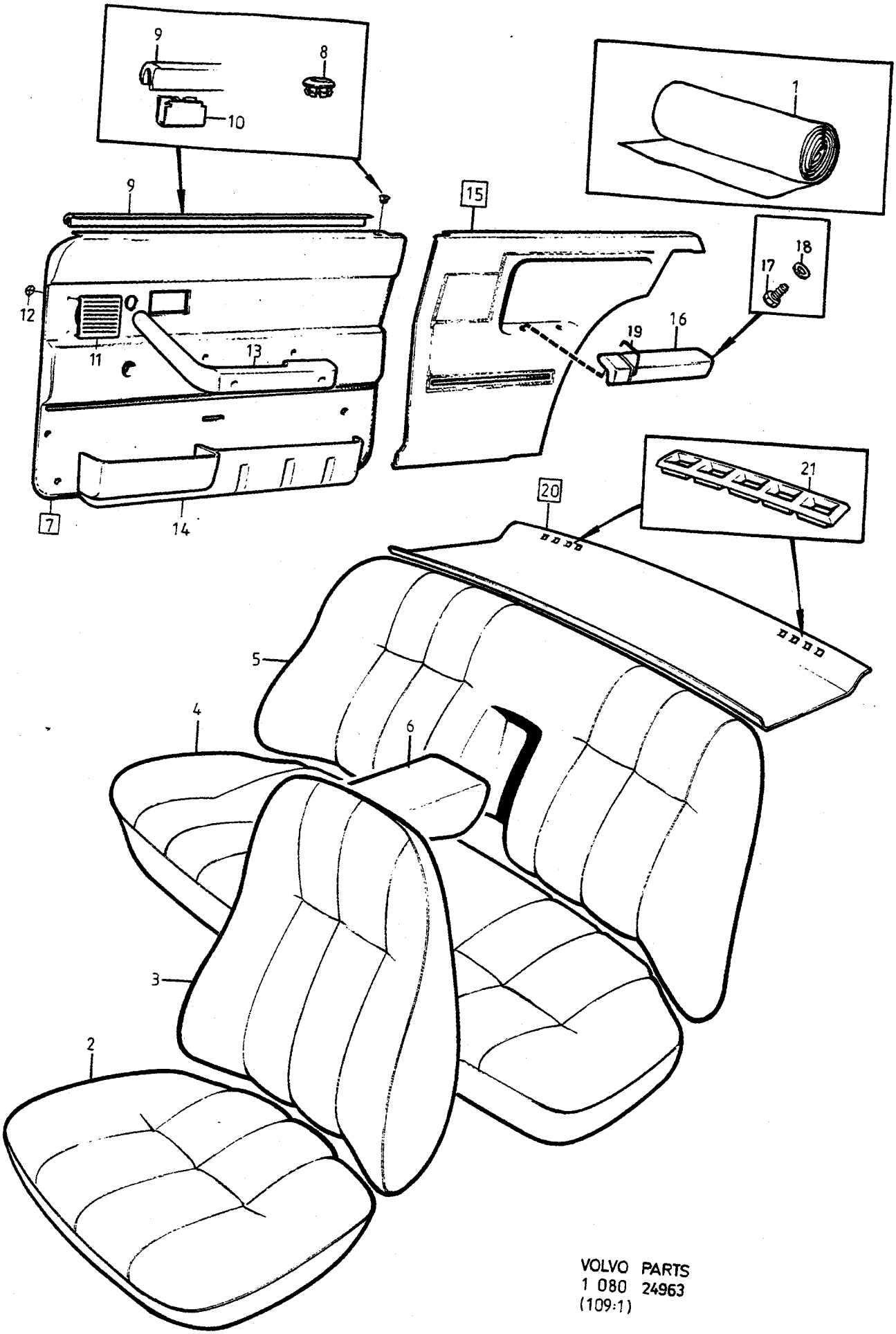

VOLVO PARTS
1 080 24963
(109:1)

A	2350	INREDNING	INNENEINRICHTUNG	Grupp Gruppe 85
B	2351			
C	2352			Sida Seite 1439
D	2353	CODE 2350, 2351, 2352, 2353		
E				

Pos	Artikel nr Artikelnr.	Antal / Anzahl A	B	C	D	E	PS	Benämning	Bezeichnung	Anmärkning Anmerkung	SR
		-	-	1	-	-	NS	• Armstöd, v	• Armlehne, l		
		-	-	-	1	-	NS	• Armstöd, v	• Armlehne, l		
	1264307	1	-	-	-	-	OP	• Armstöd, h	• Armlehne, r		5
	1225969	-	1	-	-	-	OP	• Armstöd, h	• Armlehne, r		5
		-	-	1	-	-	NS	• Armstöd, h	• Armlehne, r		
		-	-	-	1	-	NS	• Armstöd, h	• Armlehne, r		
17	969278-1	2	2	2	2	-		• Sextandhålskruv	• Sechszahn-hohlschraube	(955138)	2
18	192292-1	2	2	2	2	-		• Bricka	• Scheibe		2
19	*1264314*	2	2	2	2	-	OP	Prydnadslist	Zierleiste	ALTER	2
20	1364071-9	1	-	-	-	-		Hatthylla	Hutablage	2) (1264885)	5
	1264892-9	1	-	-	-	-		Hatthylla	Hutablage	3)	5
	1364073-5	-	1	-	-	-		Hatthylla	Hutablage	2) (1295489)	5
	1295493-9	-	1	-	-	-		Hatthylla	Hutablage	3)	5
	1364074-3	-	-	1	-	-		Hatthylla	Hutablage	2) (1295490)	5
	1295494-7	-	-	1	-	-		Hatthylla	Hutablage	3)	5
	1364072-7	-	-	-	1	-		Hatthylla	Hutablage	2) (1295492)	5
	1295496-2	-	-	-	1	-		Hatthylla	Hutablage	3)	5
21	1224339-0	2	-	-	-	-		• Galler, svart	• Anstellgitter, schwarz		5
	1294887-3	-	2	-	-	-		• Galler, blå	• Anstellgitter, blau		5
	1294888-1	-	-	2	-	-		• Galler, beige	• Anstellgitter, beige		5
	1294890-7	-	-	-	2	-		• Galler, brun	• Anstellgitter, braun		5

2) Bilar utan infästning för barnsele. / Fahrzeuge ohne Befestigung für Kindergurt.
3) Bilar med infästning för barnsele. / Fahrzeuge mit Befestigung für Kindergurt.

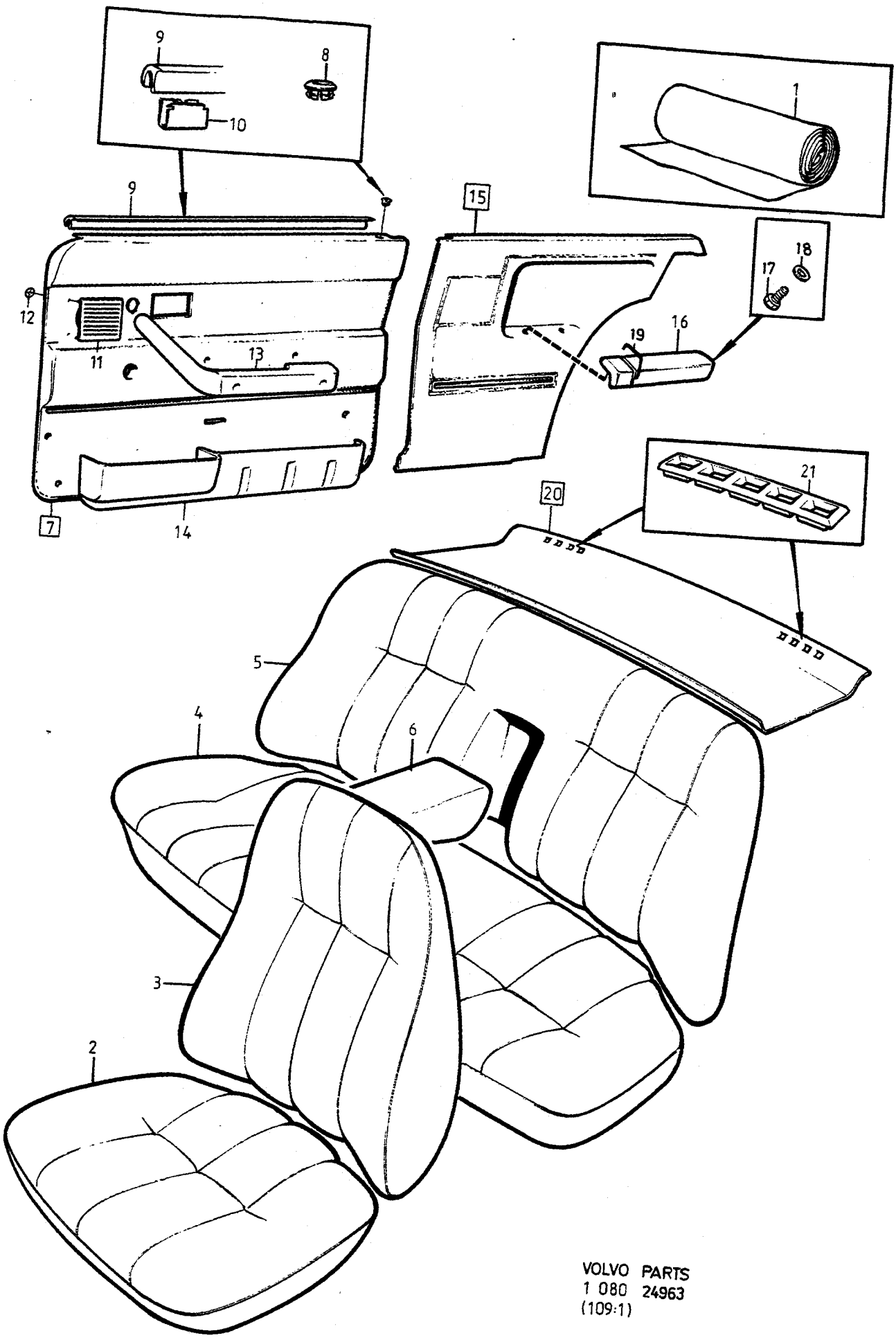

VOLVO PARTS
1 080 24963
(109:1)

A	2356
B	2357
C	2358
D	2359
E	

INREDNING — INNENEINRICHTUNG

Grupp / Gruppe 85

Sida / Seite 1441

CODE 2356, 2357, 2358, 2359

Pos	Artikel nr / Artikelnr.	Antal / Anzahl A	B	C	D	E	PS	Benämning	Bezeichnung	Anmärkning / Anmerkung	SR
1	1313994-4	X	-	-	-	-		Tyg, blå	Stoff, blau	1)	6
	699661-5	X	-	-	-	-		Vävplast, blå	Gewebeschichtstoff, blau	1)	5
	1313997-7	-	X	-	-	-		Tyg, beige	Stoff, beige	1)	6
	699663-1	-	X	-	-	-		Vävplast, beige	Gewebeschichtstoff, beige	1)	5
	1313995-1	-	-	X	-	-		Tyg, brun	Stoff, braun	1)	6
	699756-3	-	-	X	-	-		Vävplast, brun	Gewebeschichtstoff, braun	1)	5
	1313996	-	-	-	X	-	OP	Tyg, grå	Stoff, grau	1)	6
	699757	-	-	-	X	-	OP	Vävplast, grå	Gewebeschichtstoff, grau	1)	6
2	1313936-5	2	-	-	-	-		Klädsel	Bezug		5
	1313939-9	-	2	-	-	-		Klädsel	Bezug		5
	1313937-3	-	-	2	-	-		Klädsel	Bezug		5
	1313938	-	-	-	2	-	OP	Klädsel	Bezug		5
3	1313941-5	2	-	-	-	-		Klädsel	Bezug		5
	1313944-9	-	2	-	-	-		Klädsel	Bezug		5
	1313942-3	-	-	2	-	-		Klädsel	Bezug		5
	1313943	-	-	-	2	-	OP	Klädsel	Bezug		5
4	1313946-4	1	-	-	-	-		Klädsel	Bezug		5
	1313949-8	-	1	-	-	-		Klädsel	Bezug		5
	1313947-2	-	-	1	-	-		Klädsel	Bezug		5
	1313948-0	-	-	-	1	-		Klädsel	Bezug		5
5	1313951-4	1	-	-	-	-		Klädsel	Bezug		5
	1313954-8	-	1	-	-	-		Klädsel	Bezug		5
	1313952-2	-	-	1	-	-		Klädsel	Bezug		5
	1313953	-	-	-	1	-	OP	Klädsel	Bezug		5
6	1313956-3	1	-	-	-	-		Klädsel	Bezug		5
	1313959-7	-	1	-	-	-		Klädsel	Bezug		5
	1313957-1	-	-	1	-	-		Klädsel	Bezug		5
	1313958-9	-	-	-	1	-		Klädsel	Bezug		5
7	1322239-3	1	-	-	-	-		Dörrpanel, v	Turverkleidung, l		5
	1322245-0	-	1	-	-	-		Dörrpanel, v	Turverkleidung, l		5
	1322243-5	-	-	1	-	-		Dörrpanel, v	Turverkleidung, l		5
	1322247-6	-	-	-	1	-		Dörrpanel, v	Turverkleidung, l		5
	1322240-1	1	-	-	-	-		Dörrpanel, h	Turverkleidung, r		5
	1322246-8	-	1	-	-	-		Dörrpanel, h	Turverkleidung, r		5
	1322244-3	-	-	1	-	-		Dörrpanel, h	Turverkleidung, r		5
	1322248-4	-	-	-	1	-		Dörrpanel, h	Turverkleidung, r		5
8	1294864-2	1	-	-	-	-		• Bussning, blå	• Buchse, blau		4
	1294865-9	-	1	-	-	-		• Bussning, beige	• Buchse, beige		4
	1294867-5	-	-	1	-	-		• Bussning, brun	• Buchse, braun		4
	1294866-7	-	-	-	1	-		• Bussning, grå	• Buchse, grau		4
☆ 9	9131809-7	1	1	1	1	-		• List	• Leiste	(1313350)	2
10	1210439-4	9	9	9	9	-		• Clips	• Klemme		3
11	1323419-0	1	-	-	-	-		• Högtalargaller, blå	• Lautsprechergitter, blau		4
	1323422-4	-	1	-	-	-		• Högtalargaller, beige	• Lautsprechergitter, beige		4
	1323421-6	-	-	1	-	-		• Högtalargaller, brun	• Lautsprechergitter, braun		4
	1323423-2	-	-	-	1	-		• Högtalargaller, grå	• Lautsprechergitter, grau		4
12	944602-2	4	4	4	4	-		• Låsbricka	• Sicherungsscheibe		2
13		-	-	-	-	-		Armstöd	Armlehne	SEE 88 • 1803	
14		-	-	-	-	-		Dörrfack	Turfach	SEE 88 • 1807	
15	*1240644*	1	-	-	-	-	OP	Panel, v	Paneel, l		2
	1295475-6	-	1	-	-	-		Panel, v	Paneel, l		5
	1295473-1	-	-	1	-	-		Panel, v	Paneel, l		5
	1295477	-	-	-	1	-	OP	Panel, v	Paneel, l		5
	1240645-0	1	-	-	-	-		Panel, h	Paneel, r		5
	1295476	-	1	-	-	-	OP	Panel, h	Paneel, r		5
	1295474-9	-	-	1	-	-		Panel, h	Paneel, r		5
	1295478	-	-	-	1	-	OP	Panel, h	Paneel, r		5
16	*1225968*	1	-	-	-	-	OP	• Armstöd, v	• Armlehne, l		5

1) Enhet längdmeter. Metervarans bredd = 150cm. / Einheit, Längenmeter. Breite der Meterware = 150CM.

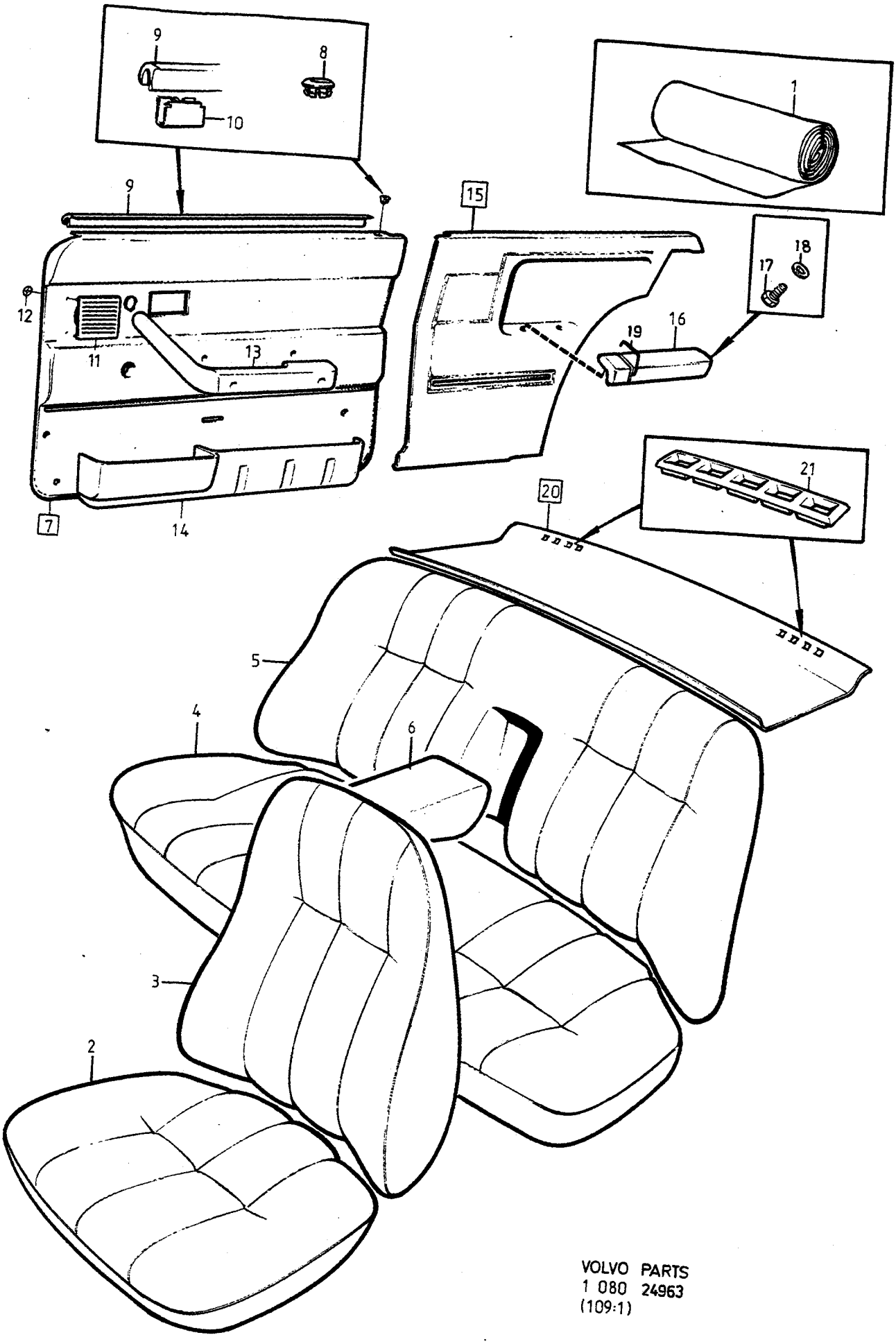

VOLVO PARTS
1 080 24963
(109:1)

A	2356
B	2357
C	2358
D	2359
E	

INREDNING — INNENEINRICHTUNG

Grupp Gruppe 85

Sida Seite 1443

CODE 2356, 2357, 2358, 2359

Pos	Artikel nr Artikelnr.	Antal / Anzahl A	B	C	D	E	PS	Benämning	Bezeichnung	Anmärkning Anmerkung	SR
		-	1	-	-	-	NS	• Armstöd, v	• Armlehne, l		
		-	-	1	-	-	NS	• Armstöd, v	• Armlehne, l		
		-	-	-	1	-	NS	• Armstöd, v	• Armlehne, l		
	1225969	1	-	-	-	-	OP	• Armstöd, h	• Armlehne, r		5
		-	1	-	-	-	NS	• Armstöd, h	• Armlehne, r		
		-	-	1	-	-	NS	• Armstöd, h	• Armlehne, r		
		-	-	-	1	-	NS	• Armstöd, h	• Armlehne, r		
17	969278-1	2	2	2	2	-		• Sextandhålskruv	• Sechszahn-hohlschraube	(955138)	2
18	192292-1	2	2	2	2	-		• Bricka	• Scheibe		2
19	*1264314*	2	2	2	2	-	OP	Prydnadslist	Zierleiste	ALTER	2
20	1364073-5	1	-	-	-	-		Hatthylla	Hutablage	2) (1295489)	5
	1295493-9	1	-	-	-	-		Hatthylla	Hutablage	3)	5
	1364074-3	-	1	-	-	-		Hatthylla	Hutablage	2) (1295490)	5
	1295494-7	-	1	-	-	-		Hatthylla	Hutablage	3)	5
	1364072-7	-	-	1	-	-		Hatthylla	Hutablage	2) (1295492)	5
	1295496-2	-	-	1	-	-		Hatthylla	Hutablage	3)	5
	1295491-3	-	-	-	1	-		Hatthylla	Hutablage	2)	5
	1295495-4	-	-	-	1	-		Hatthylla	Hutablage	3)	5
21	1294887-3	2	-	-	-	-		• Galler, blå	• Anstellgitter, blau		5
	1294888-1	-	2	-	-	-		• Galler, beige	• Anstellgitter, beige		5
	1294890-7	-	-	2	-	-		• Galler, brun	• Anstellgitter, braun		5
	1294889-9	-	-	-	2	-		• Galler, grå	• Anstellgitter, grau		5

2) Bilar utan infästning för barnsele. / Fahrzeuge ohne Befestigung für Kindergurt.
3) Bilar med infästning för barnsele. / Fahrzeuge mit Befestigung für Kindergurt.

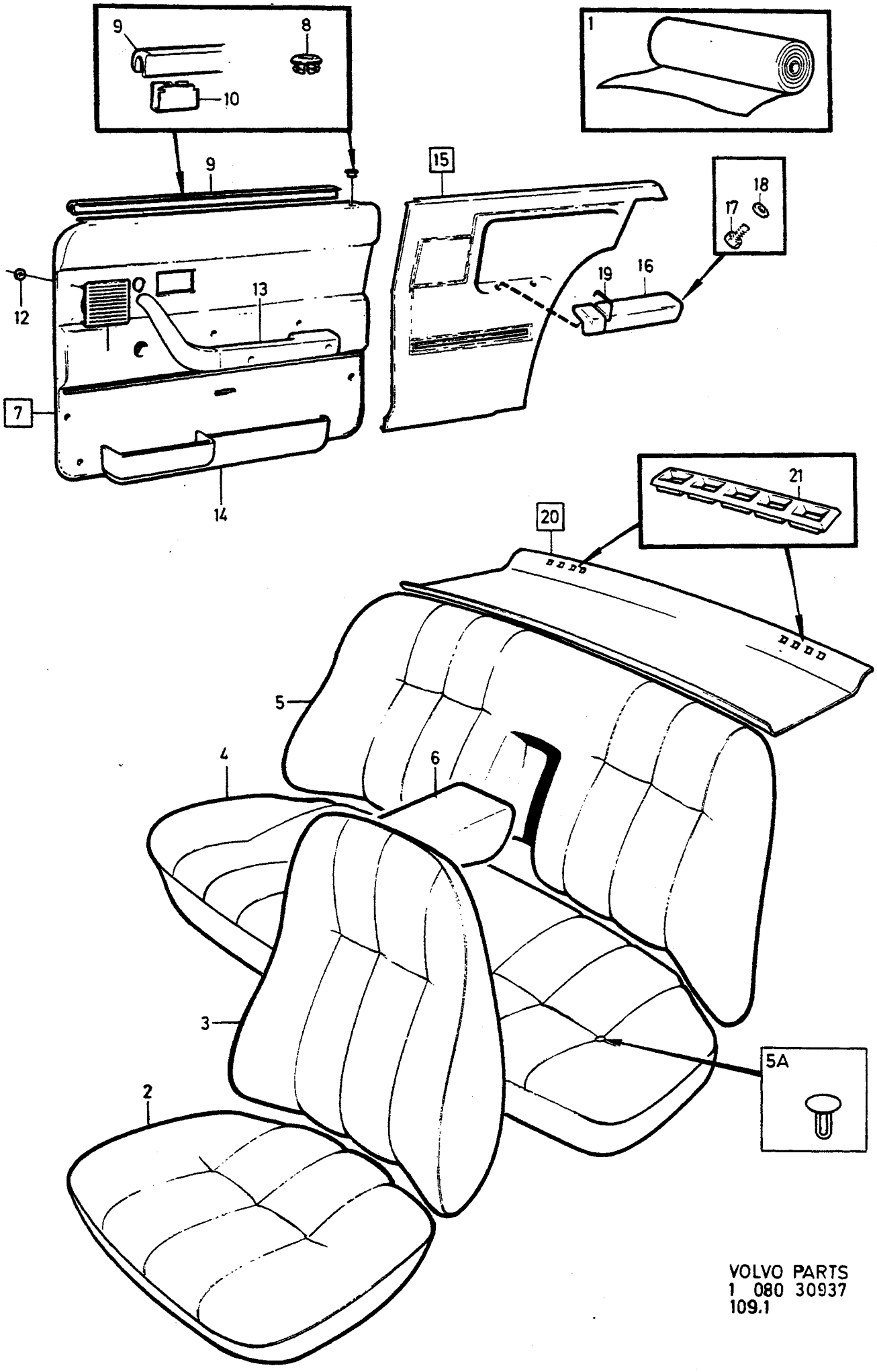

VOLVO PARTS
1 080 30937
109.1

A	2701
B	2703
C	2704
D	2706
E	

INREDNING — INNENEINRICHTUNG

Grupp / Gruppe 85

Sida / Seite 1445

CODE 2701, 2703, 2704, 2706

Pos	Artikel nr / Artikelnr.	Antal / Anzahl A	B	C	D	E	PS	Benämning	Bezeichnung	Anmärkning / Anmerkung	SR
1		X	-	-	-	-	NS	Läder, beige	Leder, beige		
	699663-1	X	-	-	-	-		Vävplast, beige	Gewebeschichtstoff, beige	1)	5
	699659-9	-	X	-	-	-		Plysch, beige	Plüsch, beige	1)	5
	699991-6	-	X	-	-	-		Plysch, beige randig struktur	Plüsch, beige gestreifte Struktur	1) (699658)	5
	699737	-	-	X	-	-	OP	Plysch, brun	Plüsch, braun	1)	5
	699990-8	-	-	X	-	-		Plysch, brun randig struktur	Plüsch, braun gestreifte Struktur	1) (699740)	5
	699879-3	-	-	-	X	-		Plysch, blå	Plüsch, blau	1)	5
	699993	-	-	-	X	-	OP	Plysch, blå randig struktur	Plüsch, blau gestreifte Struktur	1) (699880)	5
2	1364492-7	2	-	-	-	-		Klädsel	Bezug	(3506689)	5
	1242087-3	-	2	-	-	-		Klädsel	Bezug		5
	1295028-3	-	-	2	-	-		Klädsel	Bezug		5
	1295596-9	-	-	-	2	-		Klädsel	Bezug		5
3	1364516-3	2	-	-	-	-		Klädsel	Bezug	(1242642)	5
	1242089-9	-	2	-	-	-		Klädsel	Bezug		5
	1295029-1	-	-	2	-	-		Klädsel	Bezug		5
	1295597-7	-	-	-	2	-		Klädsel	Bezug		5
4	1364520-5	1	-	-	-	-		Klädsel	Bezug	(1242644)	5
	1242091-5	-	1	-	-	-		Klädsel	Bezug		5
	1295093-7	-	-	1	-	-		Klädsel	Bezug		5
	1295598-5	-	-	-	1	-		Klädsel	Bezug		5
5	1364504-9	1	-	-	-	-		Klädsel	Bezug	(1295704)	5
	1295709-8	-	1	-	-	-		Klädsel	Bezug		5
	1295708-0	-	-	1	-	-		Klädsel	Bezug		5
	1295707-2	-	-	-	1	-		Klädsel	Bezug		5
5a	699796-9	X	-	-	-	-		•Knapp	•Knopf		5
6	1364510-6	1	-	-	-	-		Klädsel	Bezug	(1295706)	5
	1295713-0	-	1	-	-	-		Klädsel	Bezug		5
	1295712-2	-	-	1	-	-		Klädsel	Bezug		5
	1295711-4	-	-	-	1	-		Klädsel	Bezug		5
7	1322287-2	1	1	-	-	-		Dörrpanel, v	Turverkleidung, l	(1295810)	5
	1322285-6	-	-	1	-	-		Dörrpanel, v	Turverkleidung, l	(1295808)	5
	1322281-5	-	-	-	1	-		Dörrpanel, v	Turverkleidung, l	(1295803)	5
	1322288-0	1	1	-	-	-		Dörrpanel, h	Turverkleidung, r	(1295811)	5
	1322286-4	-	-	1	-	-		Dörrpanel, h	Turverkleidung, r	(1295809)	5
	1322282-3	-	-	-	1	-		Dörrpanel, h	Turverkleidung, r	(1295804)	5
8	1294865-9	1	1	-	-	-		•Bussning, beige	•Buchse, beige		4
	1294867-5	-	-	1	-	-		•Bussning, brun	•Buchse, braun		4
	1294864-2	-	-	-	1	-		•Bussning, blå	•Buchse, blau		4
☆ 9	9131809-7	1	1	1	1	-		•List	•Leiste	(1313350)	2
10	1210439-4	9	9	9	9	-		•Clips	•Klemme		3
11	1225679-8	-	1	-	-	-		•Högtalargaller, beige	•Lautsprechergitter, beige	-1981	4
	1323422-4	1	1	-	-	-		•Högtalargaller, beige	•Lautsprechergitter, beige	1982-	4
	1294852-7	-	-	1	-	-		•Högtalargaller, brun	•Lautsprechergitter, braun	-1981	4
	1323421-6	-	-	1	-	-		•Högtalargaller, brun	•Lautsprechergitter, braun	1982-	4
	1225678-0	-	-	-	1	-		•Högtalargaller, blå	•Lautsprechergitter, blau	-1981	4
	1323419-0	-	-	-	1	-		•Högtalargaller, blå	•Lautsprechergitter, blau	1982-	4
12	944602-2	4	4	4	4	-		•Låsbricka	•Sicherungsscheibe		2
13		-	-	-	-	-		Armstöd	Armlehne	SEE 88•1803	
14		-	-	-	-	-		Dörrfack	Turfach	SEE 88•1807	
15	*1295830*	1	1	-	-	-	NS	Panel, v	Paneel, l		
	1295828	-	-	1	-	-	NS	Panel, v	Paneel, l		
	1295824	-	-	-	1	-	OP	Panel, v	Paneel, l		2
	1295831-0	1	1	-	-	-		Panel, h	Paneel, r		5
	1295829	-	-	1	-	-	NS	Panel, h	Paneel, r		
	1295825	-	-	-	1	-	OP	Panel, h	Paneel, r		5
16		1	1	1	-	-	NS	•Armstöd, v	•Armlehne, l		
	1225968	-	-	-	1	-	OP	•Armstöd, v	•Armlehne, l		5
		1	1	1	-	-	NS	•Armstöd, h	•Armlehne, r		

1) Enhet längdmeter. Metervarans bredd = 150cm. / Einheit, Längenmeter. Breite der Meterware =150CM.

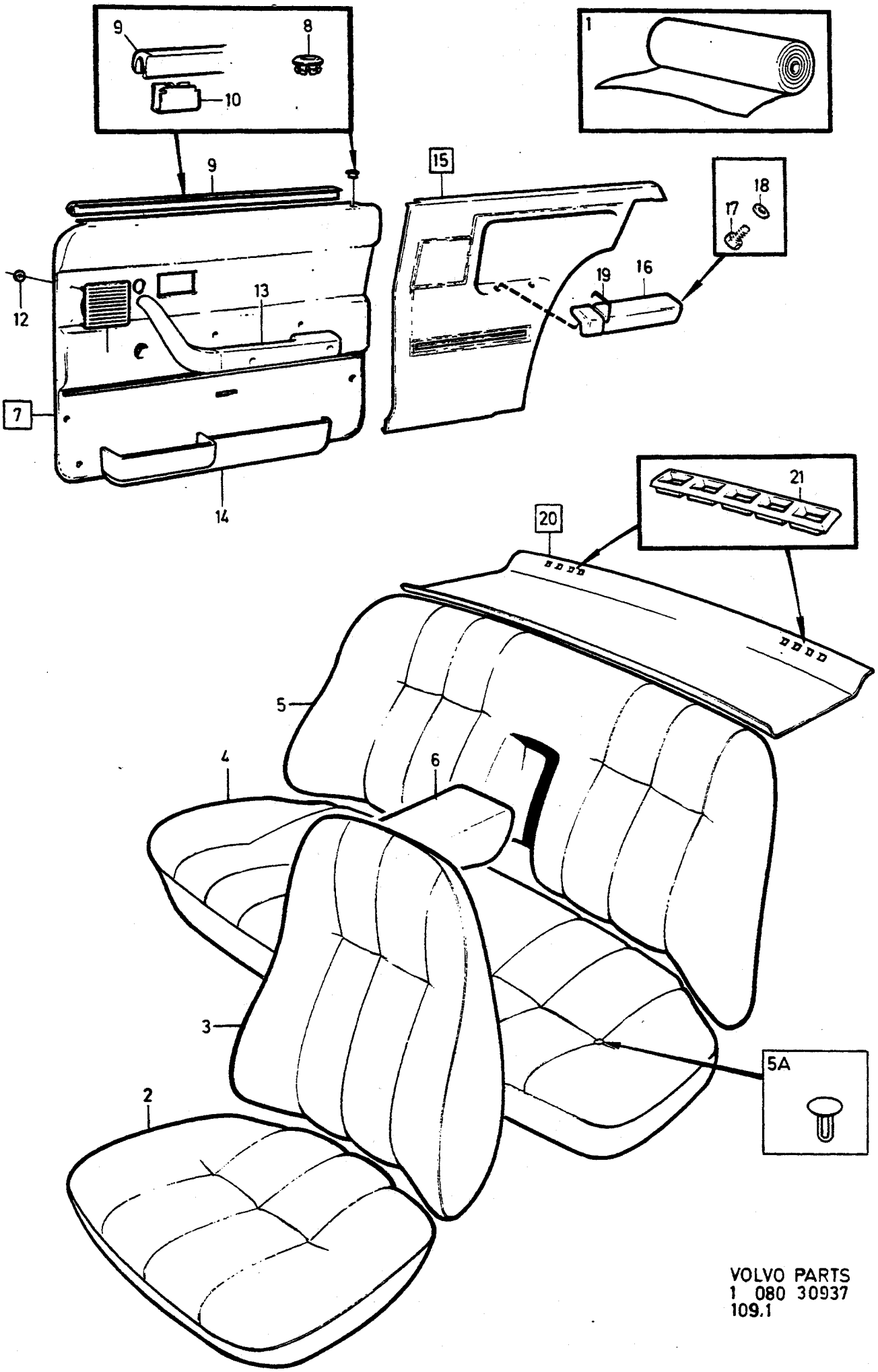

VOLVO PARTS
1 080 30937
109.1

A	2701
B	2703
C	2704
D	2706
E	

INREDNING — INNENEINRICHTUNG

Grupp Gruppe 85

Sida Seite 1447

CODE 2701, 2703, 2704, 2706

Pos	Artikel nr Artikelnr.	Antal / Anzahl A	B	C	D	E	PS	Benämning	Bezeichnung	Anmärkning Anmerkung	SR
	1225969	-	-	-	1	-	OP	• Armstöd, h	• Armlehne, r		5
17	969278-1	2	2	2	2	-		• Sextandhålskruv	• Sechszahn-hohlschraube	(955138)	2
18	192292-1	2	2	2	2	-		• Bricka	• Scheibe		2
19	*1264314*	2	2	2	2	-	OP	Prydnadslist	Zierleiste	ALTER	2
20	1364074-3	1	1	-	-	-		Hatthylla	Hutablage	2) (1295490)	5
	1295494-7	1	1	-	-	-		Hatthylla	Hutablage	3)	5
	1364072-7	-	-	1	-	-		Hatthylla	Hutablage	2) (1295492)	5
	1295496-2	-	-	1	-	-		Hatthylla	Hutablage	3)	5
	1364073-5	-	-	-	1	-		Hatthylla	Hutablage	2) (1295489)	5
	1295493-9	-	-	-	1	-		Hatthylla	Hutablage	3)	5
21	1294888-1	1	1	-	-	-		• Galler, beige	• Anstellgitter, beige		5
	1294890-7	-	-	1	-	-		• Galler, brun	• Anstellgitter, braun		5
	1294887-3	-	-	-	1	-		• Galler, blå	• Anstellgitter, blau		5

2) Bilar utan infästning för barnsele. / Fahrzeuge ohne Befestigung für Kindergurt.
3) Bilar med infästning för barnsele. / Fahrzeuge mit Befestigung für Kindergurt.

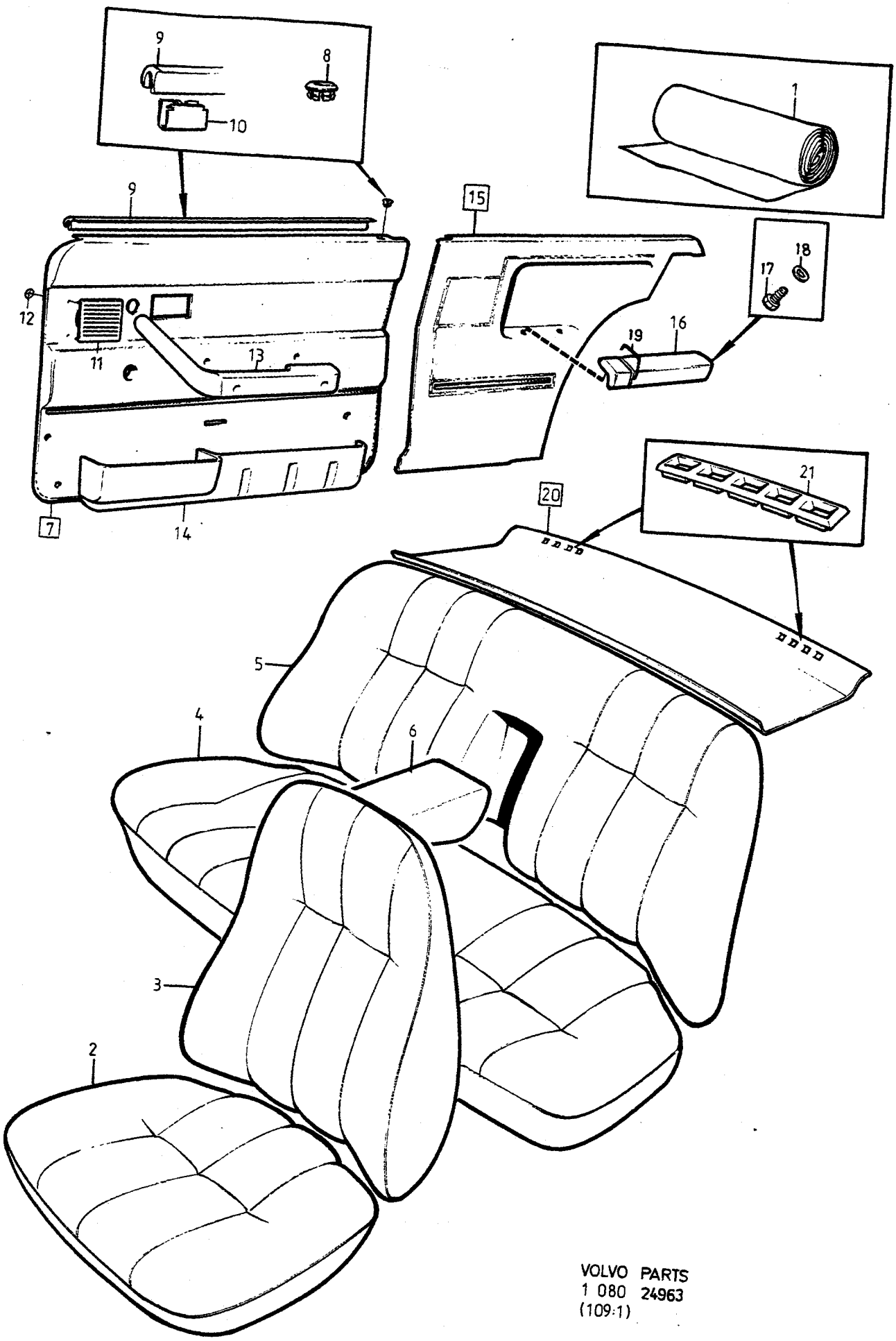

VOLVO PARTS
1 080 24963
(109:1)

A	2325
B	2700
C	2705
D	
E	

INREDNING — INNENEINRICHTUNG

Grupp / Gruppe 85

Sida / Seite 1449

CODE 2325, 2700, 2705

Pos	Artikel nr / Artikelnr.	Antal / Anzahl A	B	C	D	E	PS	Benämning	Bezeichnung	Anmärkning / Anmerkung	SR
1	*699888*	X	-	-	-	-	OP	Tyg, svart	Stoff, schwarz	1)	5
	699419	X	-	-	-	-	OP	Vävplast, svart	Gewebeschichtstoff, schw.	1)	6
		-	X	-	-	-	NS	Läder, svart	Leder, schwarz		
	699419	X	-	-	-	-	OP	Vävplast, svart	Gewebeschichtstoff, schw.		6
	699989	-	-	X	-	-	OP	Plysch, grå randig struktur	Plüsch, grau gestreifte Struktur	1)	5
	699736	-	-	X	-	-	OP	Plysch, grå	Plüsch, grau	1)	5
	699757	-	-	X	-	-	OP	Vävplast, grå	Gewebeschichtstoff, grau		5
2	*1295857*	2	-	-	-	-	OP	Klädsel	Bezug		5
	1364491-9	-	2	-	-	-		Klädsel	Bezug	(1242639)	5
	1295030-9	-	-	2	-	-		Klädsel	Bezug		5
3	*1295858*	2	-	-	-	-	OP	Klädsel	Bezug		5
	1364517-1	-	2	-	-	-		Klädsel	Bezug	(1242641)	5
	1295031-7	-	-	2	-	-		Klädsel	Bezug		5
4	1295872-4	1	-	-	-	-		Klädsel	Bezug		5
	1364497-6	-	1	-	-	-		Klädsel	Bezug	(1242643)	5
	1295103-4	-	-	1	-	-		Klädsel	Bezug		5
5	1295873-2	1	-	-	-	-		Klädsel	Bezug		5
	1364503-1	-	1	-	-	-		Klädsel	Bezug	(1295703)	5
	1295710-6	-	-	1	-	-		Klädsel	Bezug		5
6	1295874-0	1	-	-	-	-		Klädsel	Bezug		5
	1364509-8	-	1	-	-	-		Klädsel	Bezug	(1295705)	5
	1295714	-	-	1	-	-	OP	Klädsel	Bezug		5
7	1322293-0	1	1	-	-	-		Dörrpanel, v	Turverkleidung, l		5
	1295812	-	-	1	-	-	NS	Dörrpanel, v	Turverkleidung, l		
	1322295-5	1	1	-	-	-		Dörrpanel, h	Turverkleidung, r		5
	1295813	-	-	1	-	-	NS	Dörrpanel, h	Turverkleidung, r		
8	677003-6	1	1	-	-	-		•Bussning, svart	•Buchse, schwarz		4
	1294866-7	-	-	1	-	-		•Bussning, grå	•Buchse, grau		4
☆ 9	9131809-7	1	1	1	-	-		•List	•Leiste	(1313350)	2
10	1210439-4	6	6	6	-	-		•Clips	•Klemme		3
11	1323420-8	1	1	-	-	-		•Högtalargaller, svart	•Lautspr gitter, schwarz		4
	1294851-9	-	-	1	-	-		•Högtalargaller, grå	•Lautsprechergitter, grau		4
12	944602-2	4	4	4	-	-		•Låsbricka	•Sicherungsscheibe		2
13		-	-	-	-	-		Armstöd	Armlehne		
14		-	-	-	-	-		Dörrfack	Turfach		
15	*1295826*	1	1	-	-	-	OP	Panel, v	Paneel, l		5
	1295832	-	-	1	-	-	NS	Panel, v	Paneel, l		
	1295827	1	1	-	-	-	OP	Panel, h	Paneel, r		5
	1295833	-	-	1	-	-	NS	Panel, h	Paneel, r		
16	*1264306*	1	1	-	-	-	OP	•Armstöd, v	•Armlehne, l		5
		-	-	1	-	-	NS	•Armstöd, v	•Armlehne, l		
	1264307	1	1	-	-	-	OP	•Armstöd, h	•Armlehne, r		5
		-	-	1	-	-	NS	•Armstöd, h	•Armlehne, r		
17	969278-1	2	2	2	-	-		•Sextandhålskruv	•Sechszahn-hohlschraube	(955138)	2
18	192292-1	2	2	2	-	-		•Bricka	•Scheibe		2
19	*1264314*	2	2	2	-	-	OP	Prydnadslist	Zierleiste	ALTER	2
20	1364071-9	1	1	-	-	-		Hatthylla	Hutablage	2) IN.BELT (1264885)	5
	1295491-3	-	-	1	-	-		Hatthylla	Hutablage	2) IN.BELT	5
	1295495-4	-	-	1	-	-		Hatthylla	Hutablage	3) IN.BELT	5
	1264892-9	1	1	-	-	-		Hatthylla	Hutablage	3) F.S.B	5
21	1294887-3	2	2	-	-	-		•Galler, blå	•Anstellgitter, blau	IN.BELT	5
	1224339-0	2	2	-	-	-		•Galler, svart	•Anstellgitter, schwarz	F.S.B	5
	1294889-9	-	-	2	-	-		•Galler, grå	•Anstellgitter, grau		5

1) Enhet längdmeter. Metervarans bredd = 150cm. / Einheit, Längenmeter. Breite der Meterware =150CM.
2) Bilar utan infästning för barnsele. / Fahrzeuge ohne Befestigung für Kindergurt.
3) Bilar med infästning för barnsele. / Fahrzeuge mit Befestigung für Kindergurt.

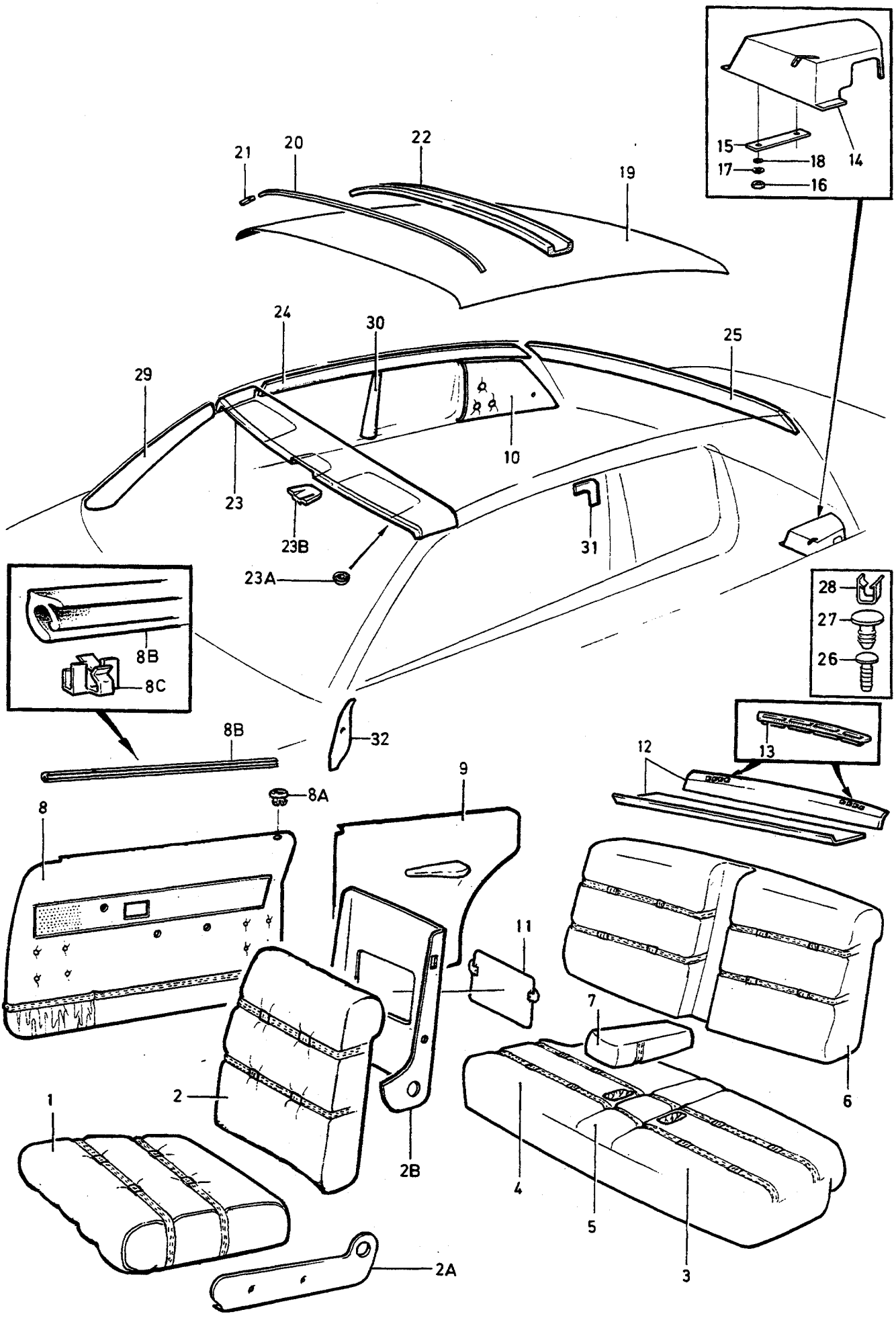

VOLVO PARTS
1 080 25028
(109:1)

A	2694 2794
B	2695 2795
C	
D	
E	

INREDNING — INNENEINRICHTUNG

Grupp / Gruppe 85

Sida / Seite 1451

262C CODE 2694, 2695, 2794, 2795

Pos	Artikel nr / Artikelnr.	Antal / Anzahl A	B	C	D	E	PS	Benämning	Bezeichnung	Anmärkning / Anmerkung	SR
		X	-	-	-	-	NS	Läder, svart	Leder, schwarz		
	699637-5	X	-	-	-	-		Vävplast, svart	Gewebeschichtstoff, schw.	1)	5
		-	X	-	-	-	NS	Läder, beige	Leder, beige		
	699636	-	X	-	-	-	OP	Vävplast, beige	Gewebeschichtstoff, beige	1)	5
1	*1248553*	2	-	-	-	-	OP	Klädsel	Bezug		5
	1248670	-	2	-	-	-	OP	Klädsel	Bezug		5
2	1248569-4	2	-	-	-	-		Klädsel	Bezug		5
	1248671	-	2	-	-	-	OP	Klädsel	Bezug		5
2a	*1248313*	2	-	-	-	-	OP	Panel, v	Paneel, l		5
	1248672	-	2	-	-	-	OP	Panel, v	Paneel, l		5
	1248314-5	2	-	-	-	-		Panel, h	Paneel, r		5
	1248673-4	-	2	-	-	-		Panel, h	Paneel, r		5
2b	1248309-5	1	-	-	-	-		Panel, v	Paneel, l		5
	1248674	-	1	-	-	-	OP	Panel, v	Paneel, l		5
	1248310	1	-	-	-	-	OP	Panel, h	Paneel, r		5
	1248675	-	1	-	-	-	OP	Panel, h	Paneel, r		5
3	1248373-1	1	-	-	-	-		Klädsel, v	Bezug, l		5
	1248679	-	1	-	-	-	OP	Klädsel, v	Bezug, l		5
4	1248374-9	1	-	-	-	-		Klädsel, h	Bezug, r		5
	1248680	-	1	-	-	-	OP	Klädsel, h	Bezug, r		5
5	1248375-6	1	-	-	-	-		Klädsel mittre	Bezug mitte		5
	1248681	-	1	-	-	-	NS	Klädsel mittre	Bezug mitte		
6	*1248529*	1	-	-	-	-	OP	Klädsel	Bezug		5
	1248677	-	1	-	-	-	OP	Klädsel	Bezug		5
7	1248338-4	1	-	-	-	-		Klädsel	Bezug		5
	1248678	-	1	-	-	-	OP	Klädsel	Bezug		5
8	1248411-9	1	-	-	-	-		Dörrpanel, v	Turverkleidung, l	CODE 2694	5
	1244716	1	-	-	-	-	OP	Dörrpanel, v	Turverkleidung, l	CODE 2794	5
	1248648-6	-	1	-	-	-		Dörrpanel, v	Turverkleidung, l	CODE 2695	5
	1244718	-	1	-	-	-	OP	Dörrpanel, v	Turverkleidung, l	CODE 2795	5
	1248412	1	-	-	-	-	OP	Dörrpanel, h	Turverkleidung, r	CODE 2694	5
	1244717	1	-	-	-	-	OP	Dörrpanel, h	Turverkleidung, r	CODE 2794	5
	1248649	-	1	-	-	-	OP	Dörrpanel, h	Turverkleidung, r	CODE 2695	5
	1244719	-	1	-	-	-	OP	Dörrpanel, h	Turverkleidung, r	CODE 2795	5
8a	677003-6	1	1	-	-	-		• Bussning, svart	• Buchse, schwarz		4
☆ 8b	9131809-7	1	1	-	-	-		• List	• Leiste	(1313350)	2
8c	1210439-4	9	9	-	-	-		• Clips	• Klemme		3
9	1248443-2	1	-	-	-	-		Panel, v	Paneel, l		5
	1248654	-	1	-	-	-	OP	Panel, v	Paneel, l		5
	1248444	1	-	-	-	-	OP	Panel, h	Paneel, r		5
	1248655	-	1	-	-	-	OP	Panel, h	Paneel, r		5
10	*1248455*	1	-	-	-	-	OP	Panel, v	Paneel, l		5
	1248658	-	1	-	-	-	OP	Panel, v	Paneel, l		5
	1248456-4	1	-	-	-	-		Panel, h	Paneel, r		5
	1248659	-	1	-	-	-	OP	Panel, h	Paneel, r		5
11	1248567-8	2	-	-	-	-		Ficka	Tasche		5
	1248676-7	-	2	-	-	-		Ficka	Tasche		5
12	1248285-7	1	-	-	-	-		Hatthylla	Hutablage		5
	1248665-0	-	1	-	-	-		Hatthylla	Hutablage		5
13	1224339-0	2	-	-	-	-		• Galler, svart	• Anstellgitter, schwarz		5
	1225778-8	-	2	-	-	-		• Galler, beige	• Anstellgitter, beige		5
14	1248279-0	1	-	-	-	-		Kåpa, v, svart	Haube, l, schwarz		5
	1248668-4	-	1	-	-	-		Kåpa, v, beige	Haube, l, beige		5
	1248280	1	-	-	-	-	OP	Kåpa, h, svart	Haube, r, schwarz		5
	1248669	-	1	-	-	-	OP	Kåpa, h, beige	Haube, r, beige		5
15	1248362-4	2	2	-	-	-		Hållare	Halteklammer		5
16	955781-0	4	4	-	-	-		Mutter	Mutter		2
17	955892-5	4	4	-	-	-		Bricka	Scheibe		2
18	955948-5	4	4	-	-	-		Låsbricka	Sicherungsscheibe		2

1) Enhet längdmeter. Metervarans bredd = 150cm. / Einheit, Längenmeter. Breite der Meterware = 150CM.

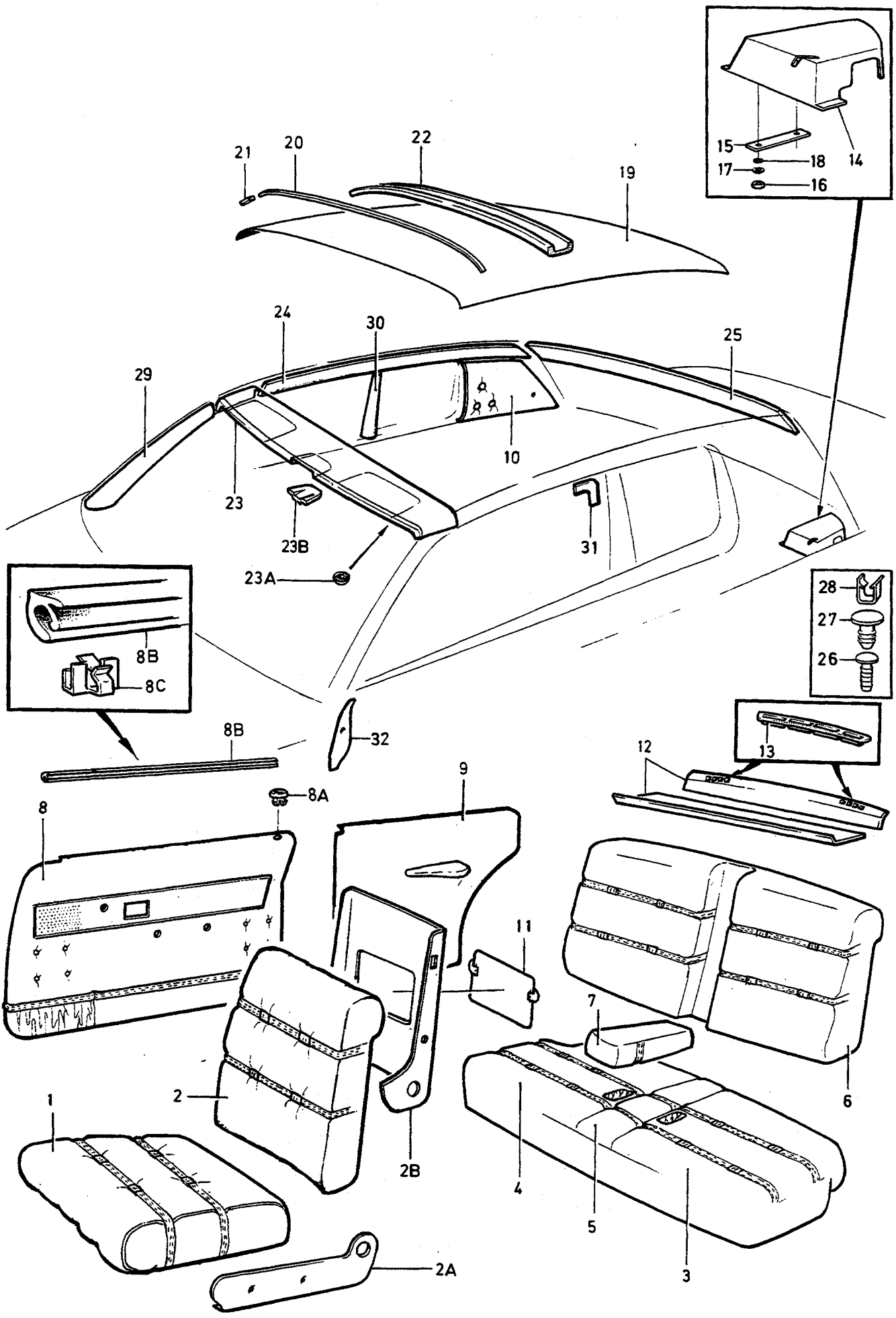

VOLVO PARTS
1 080 25028
(109:1)

A	2694 2794
B	2695 2795
C	
D	
E	

INREDNING — INNENEINRICHTUNG

Grupp Gruppe 85

Sida Seite 1453

262C CODE 2694, 2695, 2794, 2795

Pos	Artikel nr Artikelnr.	Antal / Anzahl A	B	C	D	E	PS	Benämning	Bezeichnung	Anmärkning Anmerkung	SR
19	1248286-5	1	-	-	-	-		Innertak	Dachhimmel		5
	1248693-2	-	1	-	-	-		Innertak	Dachhimmel		5
20	1248356-6	1	1	-	-	-		Taksprygel främre	Dachspriegel vordere	NO 1	5
	1248841-7	1	1	-	-	-		Taksprygel mittre	Dachspriegel mitte	NO 2	4
	1248357-4	1	1	-	-	-		Taksprygel bakre	Dachspriegel hintere	NO 3	5
21	1248402-8	6	6	-	-	-		Bussning	Buchse		4
22	1248365-7	1	1	-	-	-		Stoppning	Polsterung		5
23	*1248097*	1	-	-	-	-	OP	Panel	Paneel		5
	1248689-0	-	1	-	-	-		Panel	Paneel		5
23a	1248739-3	2	-	-	-	-		Täckbricka	Abdeckscheibe		3
	1248740-1	-	2	-	-	-		Täckbricka	Abdeckscheibe		5
23b		1	1	-	-	-		Kåpa	Haube	SEE 88-1795	
24	1248406-9	1	-	-	-	-		Panel, v	Paneel, l		5
	1248695-7	-	1	-	-	-		Panel, v	Paneel, l		5
	1248407-7	1	-	-	-	-		Panel, h	Paneel, r		5
	1248696	-	1	-	-	-	OP	Panel, h	Paneel, r		5
25	1248403-6	1	-	-	-	-		Panel	Paneel		5
	1248697	-	1	-	-	-	OP	Panel	Paneel		5
26	1248573-6	15	15	-	-	-		Fäste	Halterung		3
27	1248574-4	5	-	-	-	-		Clips, svart	Klemme, schwarz		3
	1248842-5	-	5	-	-	-		Clips, beige	Klemme, beige		3
	1248577-7	4	4	-	-	-		Clips, svart	Klemme, schwarz	FOR FIG 29	3
28	1248775-7	2	2	-	-	-		Fäste	Halterung		3
29	*1248433*	1	-	-	-	-	NS	Panel, v, svart	Paneel, l, schwarz	EXC (USA)(CDN)	
	1248575-1	1	-	-	-	-		Panel, v, svart	Paneel, l, schwarz	(USA)(CDN)	5
	1248660	-	1	-	-	-	OP	Panel, v, beige	Paneel, l, beige	EXC (USA)(CDN)	5
	1248662-7	-	1	-	-	-		Panel, v, beige	Paneel, l, beige	(USA)(CDN)	5
	1248434-1	1	-	-	-	-		Panel, h, svart	Paneel, r, schwarz		5
	1248661-9	-	1	-	-	-		Panel, h, beige	Paneel, r, beige		5
30	*1248438*	1	-	-	-	-	OP	Panel, v	Paneel, l		5
	1248663-5	-	1	-	-	-		Panel, v	Paneel, l		5
	1248439	1	-	-	-	-	OP	Panel, h	Paneel, r		5
	1248664-3	-	1	-	-	-		Panel, h	Paneel, r		5
31	1248786-4	2	2	-	-	-		Täckplatta	Abdeckplatte		3
32	1248920-9	1	1	-	-	-		Täckplåt, v	Abdeckblech, l		5
	1248921-7	1	1	-	-	-		Täckplåt, h	Abdeckblech, r		5

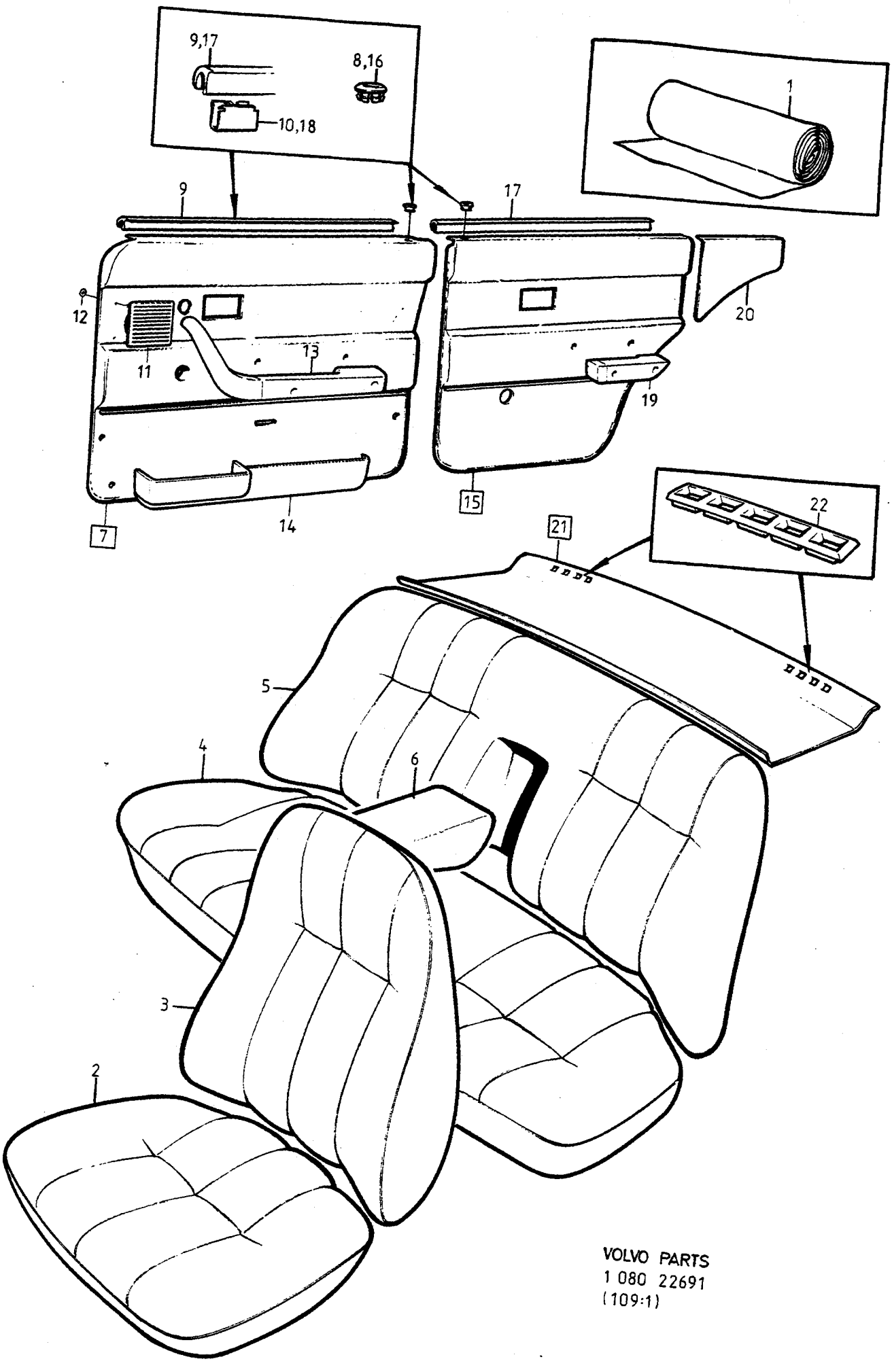

VOLVO PARTS
1 080 22691
(109:1)

A	4221
B	4223
C	4225
D	4227
E	

INREDNING — INNENEINRICHTUNG

Grupp / Gruppe 85

Sida / Seite 1455

CODE 4221, 4223, 4225, 4227

Pos	Artikel nr / Artikelnr.	Antal / Anzahl A	B	C	D	E	PS	Benämning	Bezeichnung	Anmärkning / Anmerkung	SR
1		X	-	-	-	-	NS	Tyg, röd	Stoff, rot	1)	
		X	-	-	-	-	NS	Vävplast, röd	Gewebeschichtstoff, rot	1)	
		-	X	-	-	-	NS	Tyg, brun	Stoff, braun	1)	
		-	X	-	-	-	NS	Vävplast, brun	Gewebeschichtstoff, braun	1)	
		-	-	X	-	-	NS	Vävplast, röd	Gewebeschichtstoff, rot	1)	
		-	-	X	-	-	NS	Vävplast, röd skumplast laminerad	Gewebeschichtstoff, rot Schaumstoff, kaschiert	1)	
	699677	-	-	-	X	-	OP	Tyg, svart	Stoff, schwarz	1)	5
	699419	-	-	-	X	-	OP	Vävplast, svart	Gewebeschichtstoff, schw.	1)	6
2	*1240924*	2	-	-	-	-	NS	Klädsel	Bezug		
	1240926	-	2	-	-	-	OP	Klädsel	Bezug		5
	1240932	-	-	2	-	-	OP	Klädsel	Bezug		5
		-	-	-	2	-	NS	Klädsel	Bezug		
3	*1240928*	2	-	-	-	-	OP	Klädsel	Bezug		5
	1240930	-	2	-	-	-	OP	Klädsel	Bezug		5
	1240936	-	-	2	-	-	NS	Klädsel	Bezug		
	1242022	-	-	-	2	-	NS	Klädsel	Bezug		
4	*1240940*	1	-	-	-	-	OP	Klädsel	Bezug		5
		-	1	-	-	-	NS	Klädsel	Bezug		
	1240960	-	-	1	-	-	NS	Klädsel	Bezug		
		-	-	-	1	-	NS	Klädsel	Bezug		
5	*1240944*	1	-	-	-	-	OP	Klädsel	Bezug		5
		-	1	-	-	-	NS	Klädsel	Bezug		
	1240964	-	-	1	-	-	NS	Klädsel	Bezug		
	1242024	-	-	-	1	-	NS	Klädsel	Bezug		
6	*1240956*	1	-	-	-	-	NS	Klädsel	Bezug		
		-	1	-	-	-	NS	Klädsel	Bezug		
	1240976	-	-	1	-	-	NS	Klädsel	Bezug		
	1242025	-	-	-	1	-	OP	Klädsel	Bezug		5
7	1295990-4	1	-	1	-	-		Dörrpanel, v	Turverkleidung, l	(1242555)	5
	1242557	-	1	-	-	-	OP	Dörrpanel, v	Turverkleidung, l	(1242433)	5
	1242559	-	-	-	1	-	OP	Dörrpanel, v	Turverkleidung, l		5
	1295991-2	1	-	1	-	-		Dörrpanel, h	Turverkleidung, r	(1242556)	5
	1242558	-	1	-	-	-	OP	Dörrpanel, h	Turverkleidung, r	(1242434)	5
	1242560	-	-	-	1	-	OP	Dörrpanel, h	Turverkleidung, r		5
8	677003-6	1	1	1	1	-		•Bussning, svart	•Buchse, schwarz		4
☆ 9	9131809-7	1	1	1	1	-		•List Ämne	•Leiste Rohling	(1313350)	2
10	1264964-6	7	7	7	7	-		•Clips	•Klemme		3
11	1264445-6	1	-	1	-	-		•Högtalargaller, svart	•Lautspr gitter, schwarz	(1225931)	4
	1225932-1	-	1	-	-	-		•Högtalargaller, brun	•Lautsprechergitter, braun		4
	1264445-6	-	-	-	1	-		•Högtalargaller, svart	•Lautspr gitter, schwarz		4
12	944602-2	4	4	4	4	-		•Låsbricka	•Sicherungsscheibe		2
13		-	-	-	-	-		Armstöd	Armlehne	SEE 88•1799	
14		-	-	-	-	-		Dörrfack	Turfach	SEE 88•1799	
15	*1240996*	1	-	1	-	-	OP	Dörrpanel, v	Turverkleidung, l		5
	1240998	-	1	-	-	-	OP	Dörrpanel, v	Turverkleidung, l		5
	1242034	-	-	-	1	-	OP	Dörrpanel, v	Turverkleidung, l		5
	1241000	1	-	1	-	-	OP	Dörrpanel, h	Turverkleidung, r		5
	1241002	-	1	-	-	-	OP	Dörrpanel, h	Turverkleidung, r		5
	1242035	-	-	-	1	-	OP	Dörrpanel, h	Turverkleidung, r		5
16	677003-6	1	1	1	1	-		•Bussning, svart	•Buchse, schwarz		4
☆ 17	9131809-7	1	1	1	1	-		•List Ämne	•Leiste Rohling	(1313350)	2
18	1264964-6	6	6	6	6	-		Clips	Klemme		3
19		-	-	-	-	-		Armstöd	Armlehne	SEE 88•1799	
20	*1241012*	1	-	1	-	-	OP	Panel, v	Paneel, l		5
	1241014	-	1	-	-	-	OP	Panel, v	Paneel, l		5
	697820	-	-	-	1	-	OP	Panel, v	Paneel, l		5

1) Enhet längdmeter. Metervarans bredd = 150cm. / Einheit, Längenmeter. Breite der Meterware =150CM.

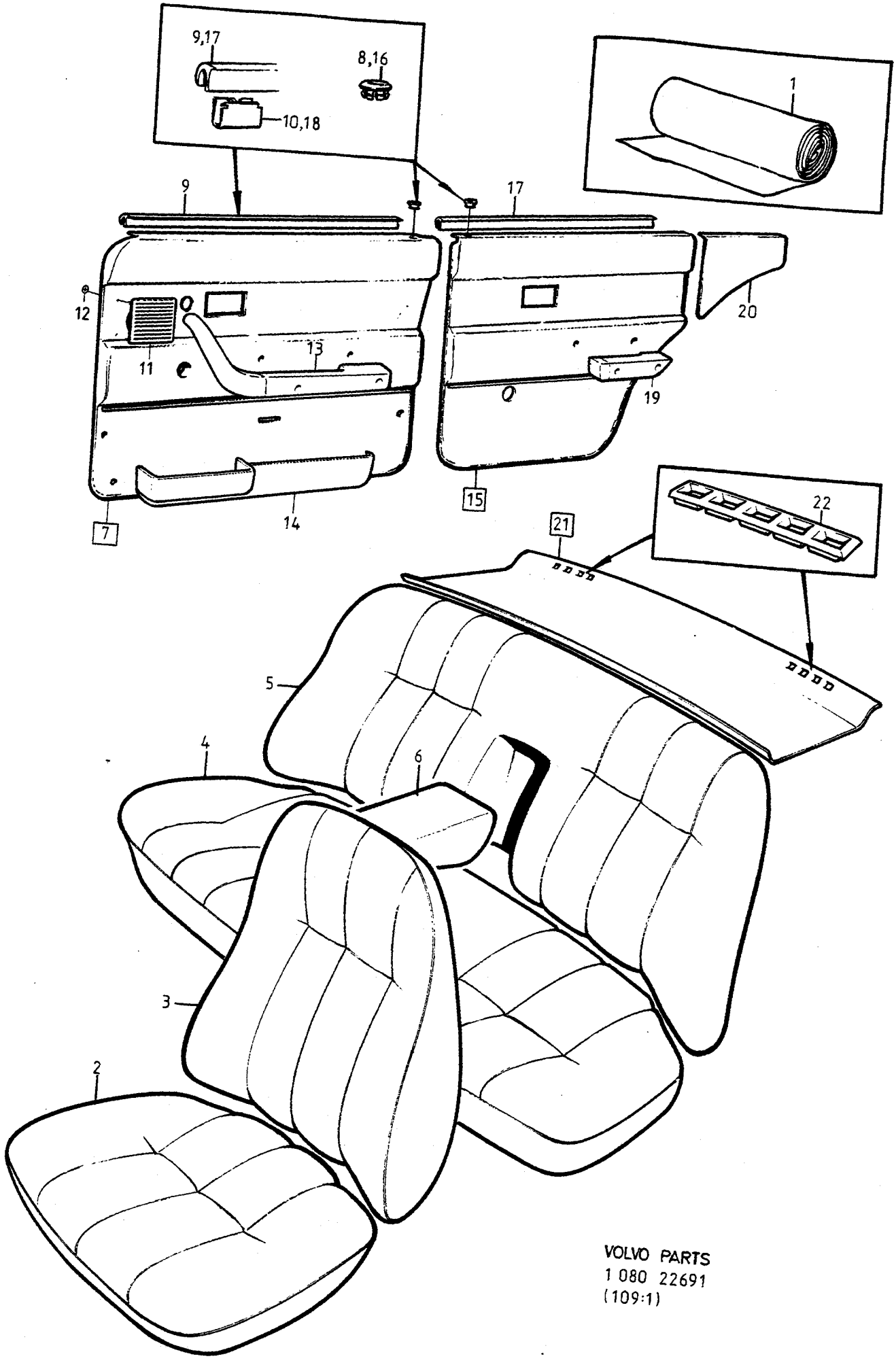

VOLVO PARTS
1 080 22691
(109:1)

A	4221
B	4223
C	4225
D	4227
E	

INREDNING — INNENEINRICHTUNG

Grupp / Gruppe: 85

Sida / Seite: 1457

CODE 4221, 4223, 4225, 4227

Pos	Artikel nr / Artikelnr.	Antal / Anzahl A	B	C	D	E	PS	Benämning	Bezeichnung	Anmärkning / Anmerkung	SR
	1241016	1	-	1	-	-	OP	Panel, h	Paneel, r		5
	1241018	-	1	-	-	-	OP	Panel, h	Paneel, r		5
	697821	-	-	-	1	-	OP	Panel, h	Paneel, r		5
21	*1264909*	1	-	1	-	-	OP	Hatthylla	Hutablage	F.S.B	5
	1264881	1	-	1	-	-	OP	Hatthylla	Hutablage	IN.BELT	5
	1264910	-	1	-	-	-	NS	Hatthylla	Hutablage	F.S.B	
		-	1	-	-	-	NS	Hatthylla	Hutablage	IN.BELT	
	1264913-3	-	-	-	1	-		Hatthylla	Hutablage	F.S.B	5
	1364071-9	-	-	-	1	-		Hatthylla	Hutablage	IN.BELT (1264885)	5
22	1224339-0	2	2	2	2	-		▪ Galler, svart	▪ Anstellgitter, schwarz		5

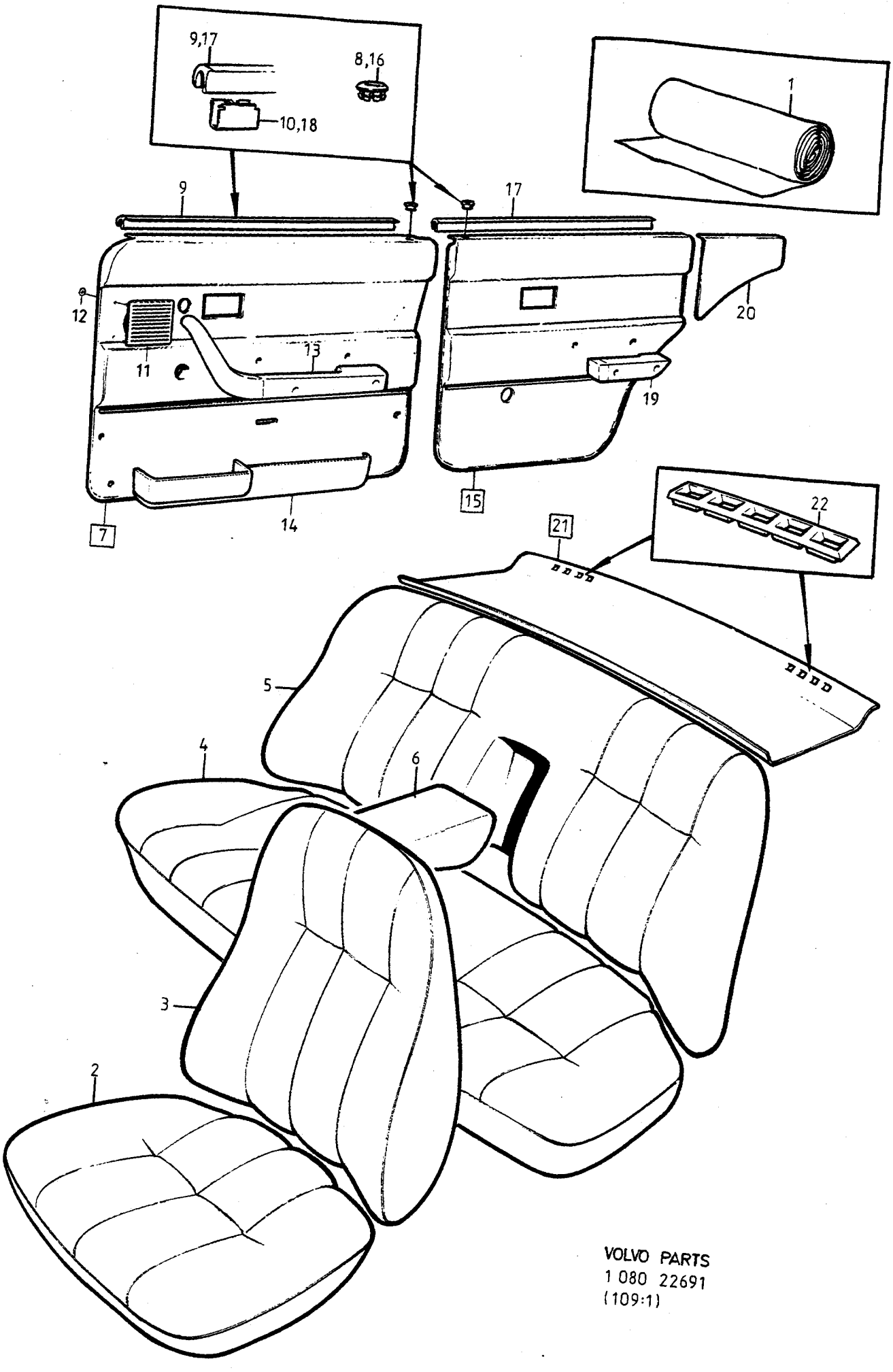

VOLVO PARTS
1 080 22691
(109:1)

A	4228
B	4229
C	4230
D	4231
E	

INREDNING — INNENEINRICHTUNG

Grupp / Gruppe 85

Sida / Seite 1459

CODE 4228, 4229, 4230, 4231

Pos	Artikel nr / Artikelnr.	Antal / Anzahl A	B	C	D	E	PS	Benämning	Bezeichnung	Anmärkning / Anmerkung	SR
1		X	-	-	-	-	NS	Tyg, blå	Stoff, blau	1)	
	699662-3	X	-	-	-	-		Vävplast, blå	Gewebeschichtstoff, blau	1)	5
	699528	-	X	-	-	-	OP	Tyg, beige	Stoff, beige	1)	5
	699538-5	-	X	-	-	-		Vävplast, beige	Gewebeschichtstoff, beige	1)	6
	699661-5	-	-	X	-	-		Vävplast, blå	Gewebeschichtstoff, blau	1)	5
	699662-3	-	-	X	-	-		Vävplast, blå skumplast laminerad	Gewebeschichtstoff, blau Schaumstoff, kaschiert	1)	5
	699538-5	-	-	-	X	-		Vävplast, beige	Gewebeschichtstoff, beige	1)	6
		-	-	-	X	-	NS	Vävplast, beige skumplast laminerad	Gewebeschichtstoff, beige Schaumstoff, kaschiert	1)	
2		2	-	-	-	-	NS	Klädsel	Bezug		
	1240927	-	2	-	-	-	OP	Klädsel	Bezug		6
	1241968-5	-	-	2	-	-		Klädsel	Bezug		5
	1240934	-	-	-	2	-	OP	Klädsel	Bezug		5
3		2	-	-	-	-	NS	Klädsel	Bezug		
	1240931	-	2	-	-	-	OP	Klädsel	Bezug		5
	1241969-3	-	-	2	-	-		Klädsel	Bezug		5
	1240938	-	-	-	2	-	OP	Klädsel	Bezug		5
4		1	-	-	-	-	NS	Klädsel	Bezug		
	1240943	-	1	-	-	-	NS	Klädsel	Bezug		
	1241978-4	-	-	1	-	-		Klädsel	Bezug		5
	1240962	-	-	-	1	-	NS	Klädsel	Bezug		
5	*1240638*	1	-	-	-	-	OP	Klädsel	Bezug		5
		-	1	-	-	-	NS	Klädsel	Bezug		
	1241979	-	-	1	-	-	OP	Klädsel	Bezug		5
		-	-	-	1	-	NS	Klädsel	Bezug		
6	*1240639*	1	-	-	-	-	OP	Klädsel	Bezug		5
		-	1	-	-	-	NS	Klädsel	Bezug		
		-	-	1	-	-	NS	Klädsel	Bezug		
	1240978	-	-	-	1	-	NS	Klädsel	Bezug		
7	1242553-4	1	-	1	-	-		Dörrpanel, v	Turverkleidung, l		5
	1242431-3	-	1	-	1	-		Dörrpanel, v	Turverkleidung, l		5
	1242554	1	-	1	-	-	OP	Dörrpanel, h	Turverkleidung, r		5
	1242432-1	-	1	-	1	-		Dörrpanel, h	Turverkleidung, r		5
8	677003-6	1	1	1	1	-		• Bussning, svart	• Buchse, schwarz		4
☆ 9	9131809-7	1	1	1	1	-		• List ämne	• Leiste rohling	(1313350)	2
10	1264964-6	7	7	7	7	-		• Clips	• Klemme		3
11	1225678-0	1	-	1	-	-		• Högtalargaller, blå	• Lautsprechergitter, blau		4
	1264759-0	-	1	-	1	-		• Högtalargaller, beige	• Lautsprechergitter, beige		4
12	944602-2	4	4	4	4	-		• Låsbricka	• Sicherungsscheibe		2
13		-	-	-	-	-		Armstöd	Armlehne	SEE 88 • 1799	
14		-	-	-	-	-		Dörrfack	Turfach	SEE 88 • 1799	
15	*1240648*	1	-	1	-	-	OP	Dörrpanel, v	Turverkleidung, l		2
	1240999	-	1	-	1	-	OP	Dörrpanel, v	Turverkleidung, l		5
	1240649	1	-	1	-	-	OP	Dörrpanel, h	Turverkleidung, r		5
	1241003	-	1	-	1	-	OP	Dörrpanel, h	Turverkleidung, r		5
16	677003-6	1	1	1	1	-		• Bussning, svart	• Buchse, schwarz		4
☆ 17	9131809-7	1	1	1	1	-		• List ämne	• Leiste rohling	(1313350)	2
18	1264964-6	6	6	6	6	-		• Clips	• Klemme		3
19		-	-	-	-	-		Armstöd	Armlehne	SEE 88 • 1799	
20	*1240650*	1	-	1	-	-	OP	Panel, v	Paneel, l		5
	1241015	-	1	-	1	-	OP	Panel, v	Paneel, l		5
	1240651	1	-	1	-	-	OP	Panel, h	Paneel, r		5
	1241019-7	-	1	-	1	-		Panel, h	Paneel, r		5
21	*1295541*	1	-	1	-	-	OP	Hatthylla	Hutablage	F.S.B (1240668)	5
	1364073-5	1	-	1	-	-		Hatthylla	Hutablage	(1295489) IN.BELT	5
	1295493-9	1	-	1	-	-		Hatthylla	Hutablage	IN.BELT (AUS) (1295549)	5
	1264910	-	1	-	1	-	NS	Hatthylla	Hutablage	F.S.B	

1) Enhet längdmeter. Metervarans bredd = 150cm. / Einheit, Längenmeter. Breite der Meterware = 150CM.

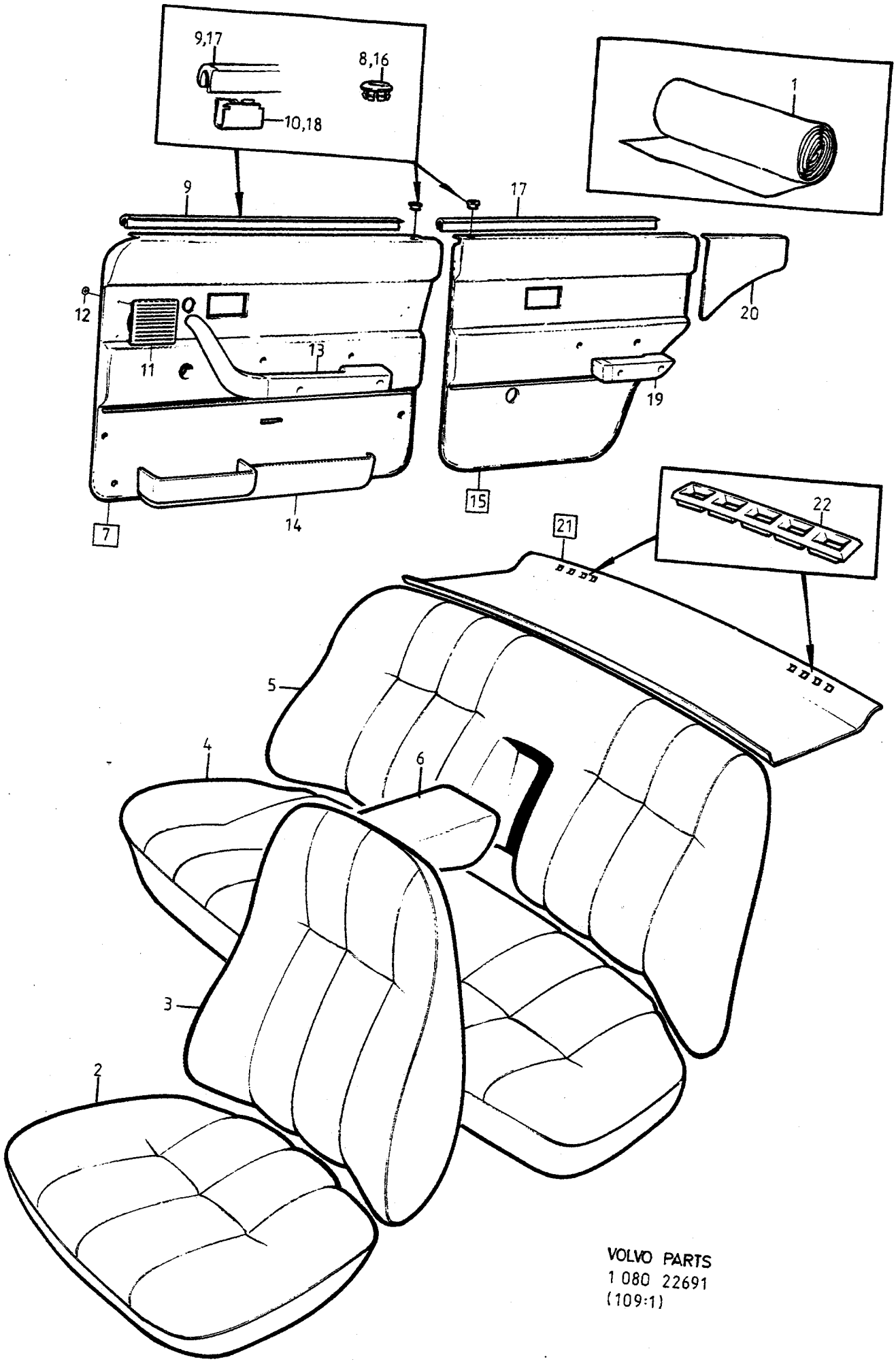

VOLVO PARTS
1 080 22691
(109:1)

A	4228
B	4229
C	4230
D	4231
E	

INREDNING — INNENEINRICHTUNG

Grupp / Gruppe 85

Sida / Seite 1461

CODE 4228, 4229, 4230, 4231

Pos	Artikel nr / Artikelnr.	Antal / Anzahl A	B	C	D	E	PS	Benämning	Bezeichnung	Anmärkning / Anmerkung	SR
22	1224339-0	-	1	-	1	-	NS	Hatthylla	Hutablage	IN.BELT	
		2	2	2	2	-		• Galler, svart	• Anstellgitter, schwarz		5

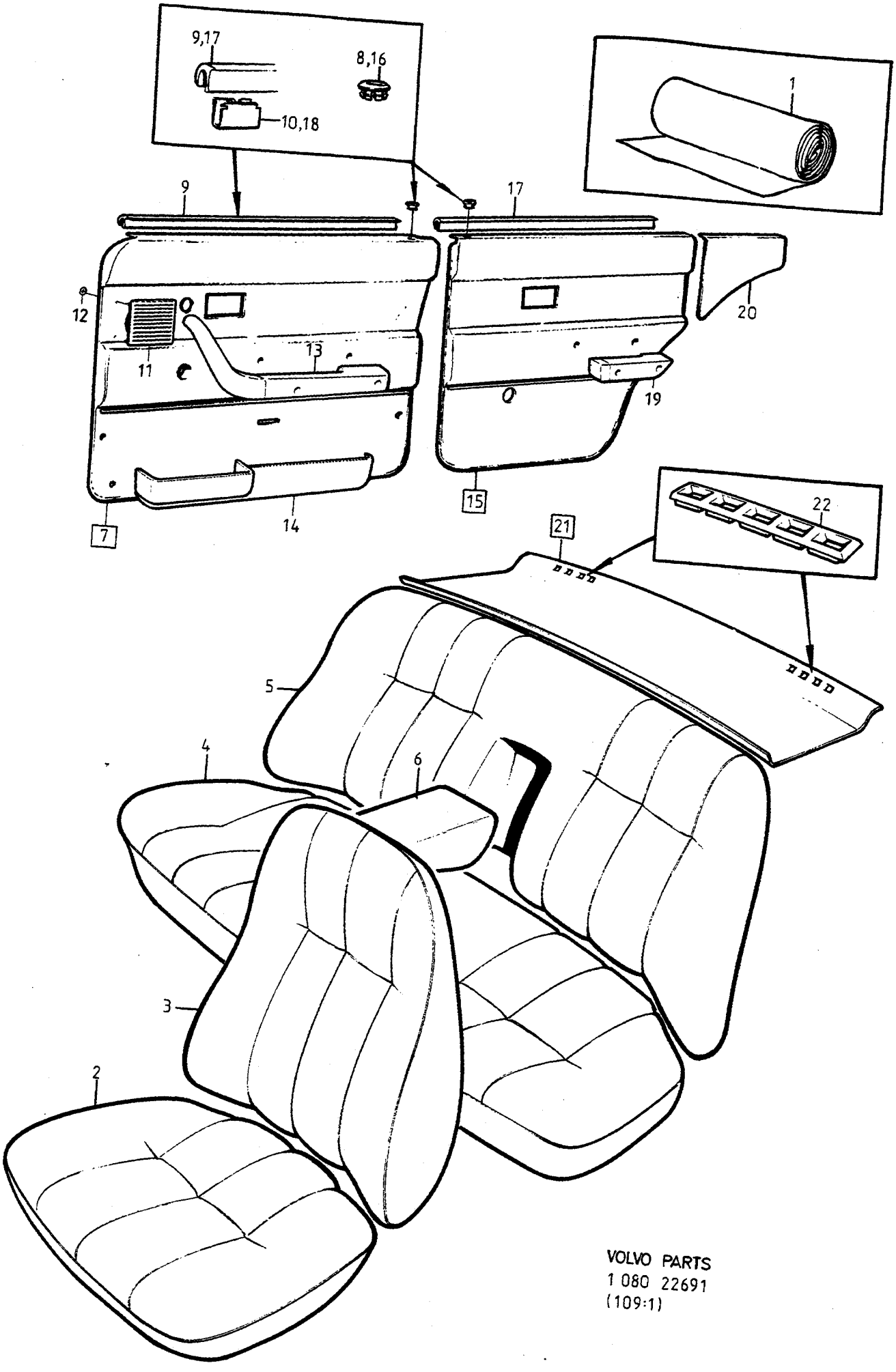

VOLVO PARTS
1 080 22691
(109:1)

A	4292	INREDNING	INNENEINRICHTUNG	Grupp Gruppe 85
B				Sida Seite 1463
C				
D				
E		CODE 4292		

Pos	Artikel nr Artikelnr.	Antal / Anzahl A	B	C	D	E	PS	Benämning	Bezeichnung	Anmärkning Anmerkung	SR
1	*699419*	X	-	-	-	-	OP	Vävplast, svart	Gewebeschichtstoff, schw.	1)	6
	699577-3	X	-	-	-	-		Vävplast, svart skumplast laminerad	Gewebeschichtstoff, schw. Schaumstoff, kaschiert	1)	6
2	*1240935*	2	-	-	-	-	OP	Klädsel	Bezug		6
3	*1240939*	2	-	-	-	-	NS	Klädsel	Bezug		
4	1240963-7	1	-	-	-	-		Klädsel	Bezug		5
5		1	-	-	-	-	NS	Klädsel	Bezug		
6		1	-	-	-	-	NS	Klädsel	Bezug		
7	*1242559*	1	-	-	-	-	OP	Dörrpanel, v	Turverkleidung, l		5
	1242560	1	-	-	-	-	OP	Dörrpanel, h	Turverkleidung, r		5
8	677003-6	1	-	-	-	-		• Bussning, svart	• Buchse, schwarz		4
☆ 9	9131809-7	1	-	-	-	-		• List ..... Ämne	• Leiste ..... Rohling	(1313350)	2
10	1264964-6	7	-	-	-	-		• Clips	• Klemme		3
11	1264445-6	1	-	-	-	-		• Högtalargaller, svart	• Lautspr gitter, schwarz		4
12	944602-2	4	-	-	-	-		• Låsbricka	• Sicherungsscheibe		2
13		-	-	-	-	-		Armstöd	Armlehne	SEE 88 • 1799	
14		-	-	-	-	-		Dörrfack	Turfach	SEE 88 • 1799	
15	*1242034*	1	-	-	-	-	OP	Dörrpanel, v	Turverkleidung, l		2
	1242035	1	-	-	-	-	OP	Dörrpanel, h	Turverkleidung, r		5
16	677003-6	1	-	-	-	-		• Bussning, svart	• Buchse, schwarz		4
☆ 17	9131809-7	1	-	-	-	-		• List ..... Ämne	• Leiste ..... Rohling	(1313350)	2
18	1264964-6	6	-	-	-	-		• Clips	• Klemme		3
19		-	-	-	-	-		Armstöd	Armlehne	SEE 88 • 1799	
20	*697820*	1	-	-	-	-	OP	Panel, v	Paneel, l		5
	697821	1	-	-	-	-	OP	Panel, h	Paneel, r		5
21	1264913-3	1	-	-	-	-		Hatthylla	Hutablage	F.S.B	5
	1364071-9	1	-	-	-	-		Hatthylla	Hutablage	IN.BELT (1264885)	5
22	1224339-0	2	-	-	-	-		• Galler, svart	• Anstellgitter, schwarz		5

1) Enhet längdmeter. Metervarans bredd = 150cm. / Einheit, Längenmeter. Breite der Meterware = 150CM.

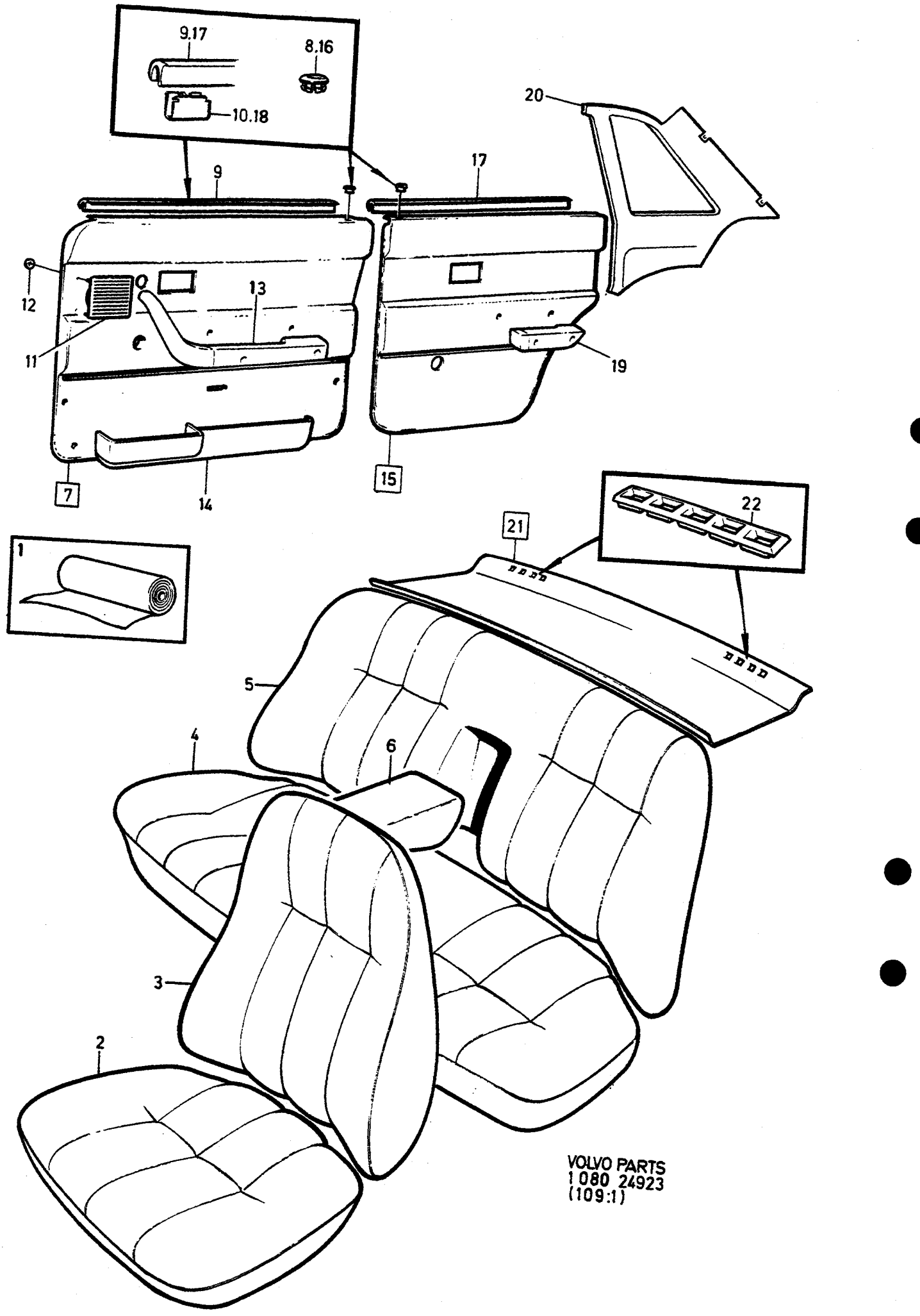

VOLVO PARTS
1 080 24923
(109:1)

A	4300
B	4301
C	4302
D	4303
E	

INREDNING — INNENEINRICHTUNG

Grupp Gruppe 85

Sida Seite 1465

CODE 4300, 4301, 4302, 4303

Pos	Artikel nr Artikelnr.	Antal / Anzahl A	B	C	D	E	PS	Benämning	Bezeichnung	Anmärkning Anmerkung	SR
1	*699419*	X	-	-	-	-	OP	Vävplast, svart	Gewebeschichtstoff, schw.	1)	6
	699755	-	X	-	-	-	OP	Tyg, blå	Stoff, blau	1)	6
	699732-4	-	X	-	-	-		Tyg, blå randig struktur	Stoff, blau gestreifte Struktur	1)	5
	699661-5	-	X	-	-	-		Vävplast, blå	Gewebeschichtstoff, blau	1)	5
	699763	-	-	X	-	-	OP	Tyg, beige	Stoff, beige	1)	5
	699738	-	-	X	-	-	OP	Tyg, beige randig struktur	Stoff, beige gestreifte Struktur	1)	5
	699663-1	-	-	X	-	-		Vävplast, beige	Gewebeschichtstoff, beige	1)	5
	699756-3	-	-	-	X	-		Vävplast, brun	Gewebeschichtstoff, braun	1)	5
2	1295014-3	2	-	-	-	-		Klädsel	Bezug		5
	1295000-2	-	2	-	-	-		Klädsel	Bezug		5
	1295010	-	-	2	-	-	OP	Klädsel	Bezug		5
	1295020	-	-	-	2	-	OP	Klädsel	Bezug		5
3	1295015-0	2	-	-	-	-		Klädsel	Bezug		5
	1295001	-	2	-	-	-	OP	Klädsel	Bezug		5
	1295011	-	-	2	-	-	OP	Klädsel	Bezug		5
	1295021	-	-	-	2	-	OP	Klädsel	Bezug		5
4		1	-	-	-	-	NS	Klädsel	Bezug		
	1295032	-	1	-	-	-	OP	Klädsel	Bezug		5
		-	-	1	-	-	NS	Klädsel	Bezug		
	1295062	-	-	-	1	-	OP	Klädsel	Bezug		5
5	*1295054*	1	-	-	-	-	OP	Klädsel	Bezug	-1980	5
	1295686	1	-	-	-	-	OP	Klädsel	Bezug	1981-	5
	1295033	-	1	-	-	-	OP	Klädsel	Bezug	-1980	5
	1295685	-	1	-	-	-	OP	Klädsel	Bezug	1981-	5
		-	-	1	-	-	NS	Klädsel	Bezug	-1980	
		-	-	1	-	-	NS	Klädsel	Bezug	1981-	
	1295063	-	-	-	1	-	OP	Klädsel	Bezug	-1980	5
		-	-	-	1	-	NS	Klädsel	Bezug	1981-	
6	*1295055*	1	-	-	-	-	OP	Klädsel	Bezug	-1980	5
	1295691-8	1	-	-	-	-		Klädsel	Bezug	1981-	5
	1295034-1	-	1	-	-	-		Klädsel	Bezug	-1980	5
	1295690	-	1	-	-	-	NS	Klädsel	Bezug	1981-	
	1295043	-	-	1	-	-	OP	Klädsel	Bezug	-1980	5
		-	-	1	-	-	NS	Klädsel	Bezug	1981-	
		1	-	-	1	-	NS	Klädsel	Bezug	-1980	
		-	-	-	1	-	NS	Klädsel	Bezug	1981-	
7	1322251-8	1	-	-	-	-		Dörrpanel, v	Turverkleidung, l	(1295419)	5
	1322249-2	-	1	-	-	-		Dörrpanel, v	Turverkleidung, l	(1295418)	5
	1322255-9	-	-	1	-	-		Dörrpanel, v	Turverkleidung, l	(1295421)	5
	1322253-4	-	-	-	1	-		Dörrpanel, v	Turverkleidung, l	(1295420)	5
	1322252-6	1	-	-	-	-		Dörrpanel, h	Turverkleidung, r	(1295429)	5
	1322250-0	-	1	-	-	-		Dörrpanel, h	Turverkleidung, r	(1295428)	5
	1322256-7	-	-	1	-	-		Dörrpanel, h	Turverkleidung, r	(1295431)	5
	1322254-2	-	-	-	1	-		Dörrpanel, h	Turverkleidung, r	(1295430)	5
8	677003-6	1	-	-	-	-		•Bussning, svart	•Buchse, schwarz		4
	1294864-2	-	1	-	-	-		•Bussning, blå	•Buchse, blau		4
	1294865-9	-	-	1	-	-		•Bussning, beige	•Buchse, beige		4
	1294867-5	-	-	-	1	-		•Bussning, brun	•Buchse, braun		4
☆ 9	9131809-7	1	1	1	1	-		•List Ämne	•Leiste Rohling	(1313350)	2
10	1210439-4	6	6	6	6	-		•Clips	•Klemme		3
11	1264445-6	1	-	-	-	-		•Högtalargaller, svart	•Lautspr gitter, schwarz		4
	1225678-0	-	1	-	-	-		•Högtalargaller, blå	•Lautsprechergitter, blau		4
	1225679-8	-	-	1	-	-		•Högtalargaller, beige	•Lautsprechergitter, beige		4
	1294852-7	-	-	-	1	-		•Högtalargaller, brun	•Lautsprechergitter, braun		4
12	944602-2	4	4	4	4	-		•Låsbricka	•Sicherungsscheibe		2
13		-	-	-	-	-		Armstöd	Armlehne	SEE 88•1803	
14		-	-	-	-	-		Dörrfack	Turfach	SEE 88•1807	

1) Enhet längdmeter. Metervarans bredd = 150cm. / Einheit, Längenmeter. Breite der Meterware =150CM.

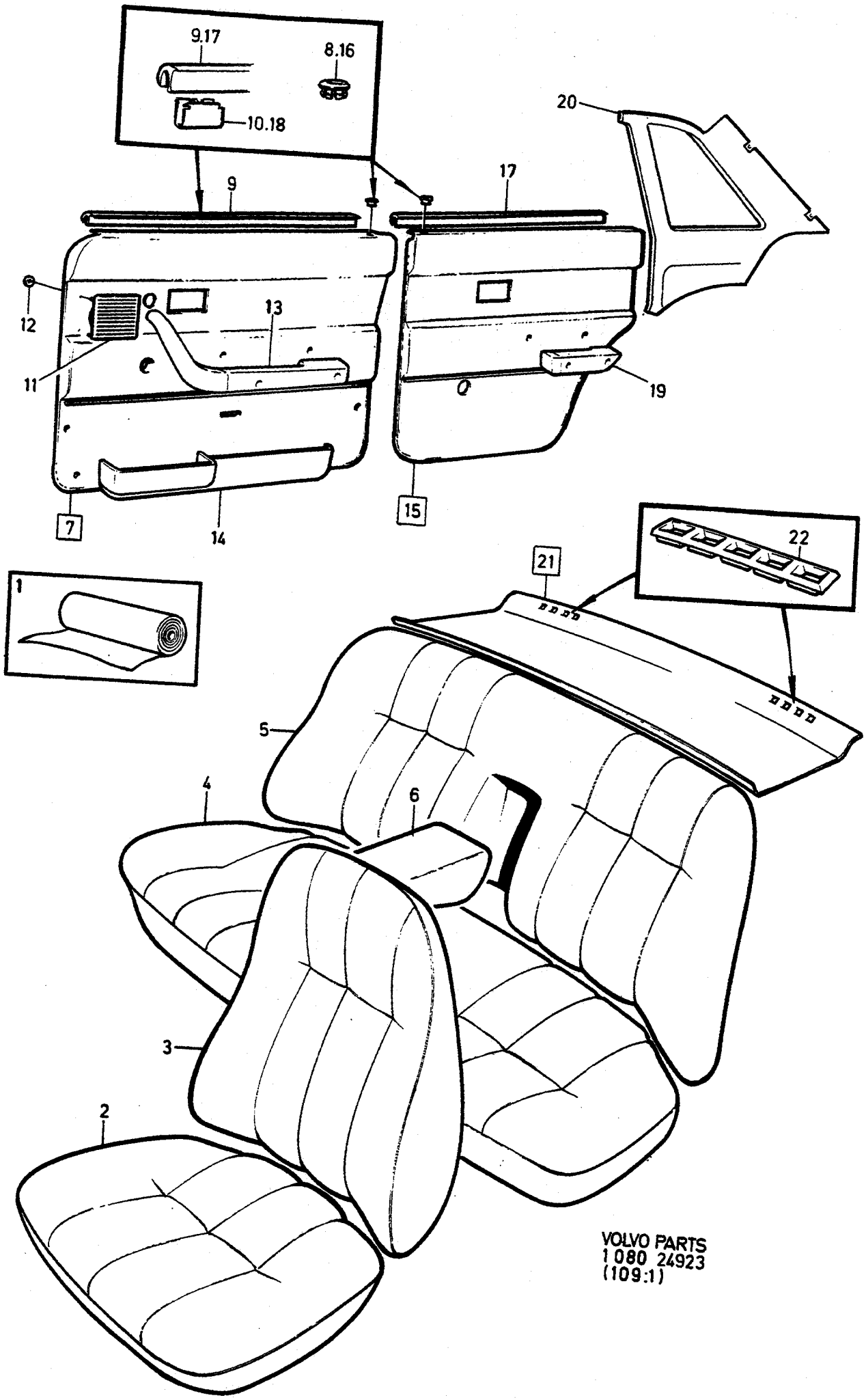
9.17
8.16
10.18
20
17
9
12
13
11
19
7
14
15
22
21
1
5
4
6
3
2
VOLVO PARTS
1 080 24923
(109:1)

A	4300
B	4301
C	4302
D	4303
E	

INREDNING — INNENEINRICHTUNG

Grupp / Gruppe 85

Sida / Seite 1467

CODE 4300, 4301, 4302, 4303

Pos	Artikel nr / Artikelnr.	Antal / Anzahl A	B	C	D	E	PS	Benämning	Bezeichnung	Anmärkning / Anmerkung	SR
15	1295434-3	1	-	-	-	-		Dörrpanel, v	Turverkleidung, l		5
	1295433-5	-	1	-	-	-		Dörrpanel, v	Turverkleidung, l		5
	1295436-8	-	-	1	-	-		Dörrpanel, v	Turverkleidung, l		5
	1295435-0	-	-	-	1	-		Dörrpanel, v	Turverkleidung, l		5
	1295439-2	1	-	-	-	-		Dörrpanel, h	Turverkleidung, r		5
	1295438-4	-	1	-	-	-		Dörrpanel, h	Turverkleidung, r		5
	1295441-8	-	-	1	-	-		Dörrpanel, h	Turverkleidung, r		5
	1295440-0	-	-	-	1	-		Dörrpanel, h	Turverkleidung, r		5
16	677003-6	1	-	-	-	-		•Bussning, svart	•Buchse, schwarz		4
	1294864-2	-	1	-	-	-		•Bussning, blå	•Buchse, blau		4
	1294865-9	-	-	1	-	-		•Bussning, beige	•Buchse, beige		4
	1294867-5	-	-	-	1	-		•Bussning, brun	•Buchse, braun		4
☆ 17	9131809-7	1	1	1	1	-		•List	•Leiste	(1313350)	2
								Ämne	Rohling		
18	1210439-4	6	6	6	6	-		•Clips	•Klemme		3
19		-	-	-	-	-		Armstöd	Armlehne	SEE 88•1807	
☆ 20	9131788-3	1	-	-	-	-		Panel, v	Paneel, l	(1294672)	5
☆	9131789-1	-	1	-	-	-		Panel, v	Paneel, l	(1294674)	5
☆	9131790-9	-	-	1	-	-		Panel, v	Paneel, l	(1294676)	5
	1294680-2	-	-	-	1	-		Panel, v	Paneel, l		5
	1294673-7	1	-	-	-	-		Panel, h	Paneel, r		5
	1294675-2	-	1	-	-	-		Panel, h	Paneel, r		5
	1294677-8	-	-	1	-	-		Panel, h	Paneel, r		5
	1294681-0	-	-	-	1	-		Panel, h	Paneel, r		5
21	1364071-9	1	-	-	-	-		Hatthylla	Hutablage	2) IN.BELT (1264885)	5
	1264892-9	1	-	-	-	-		Hatthylla	Hutablage	3) IN.BELT	5
	1264913-3	1	-	-	-	-		Hatthylla	Hutablage	F.S.B	5
	1364073-5	-	1	-	-	-		Hatthylla	Hutablage	2) (1295489) IN.BELT	5
	1295493-9	-	1	-	-	-		Hatthylla	Hutablage	3) IN.BELT	5
		-	1	-	-	-	NS	Hatthylla	Hutablage	F.S.B	
	1364074-3	-	-	1	-	-		Hatthylla	Hutablage	2) IN.BELT (1295490)	5
	1295494-7	-	-	1	-	-		Hatthylla	Hutablage	3) IN.BELT	5
		-	-	1	-	-	NS	Hatthylla	Hutablage	F.S.B	
	1364072-7	-	-	-	1	-		Hatthylla	Hutablage	2) IN.BELT (1295492)	5
	1295496-2	-	-	-	1	-		Hatthylla	Hutablage	3) IN.BELT	5
	1295488	-	-	-	1	-	OP	Hatthylla	Hutablage	F.S.B	5
22	1224339-0	2	-	-	-	-		•Galler, svart	•Anstellgitter, schwarz		5
	1294887-3	-	2	-	-	-		•Galler, blå	•Anstellgitter, blau		5
	1294888-1	-	-	2	-	-		•Galler, beige	•Anstellgitter, beige		5
	1294890-7	-	-	-	2	-		•Galler, brun	•Anstellgitter, braun		5

2) Bilar utan infästning för barnsele. / Fahrzeuge ohne Befestigung für Kindergurt.
3) Bilar med infästning för barnsele. / Fahrzeuge mit Befestigung für Kindergurt.

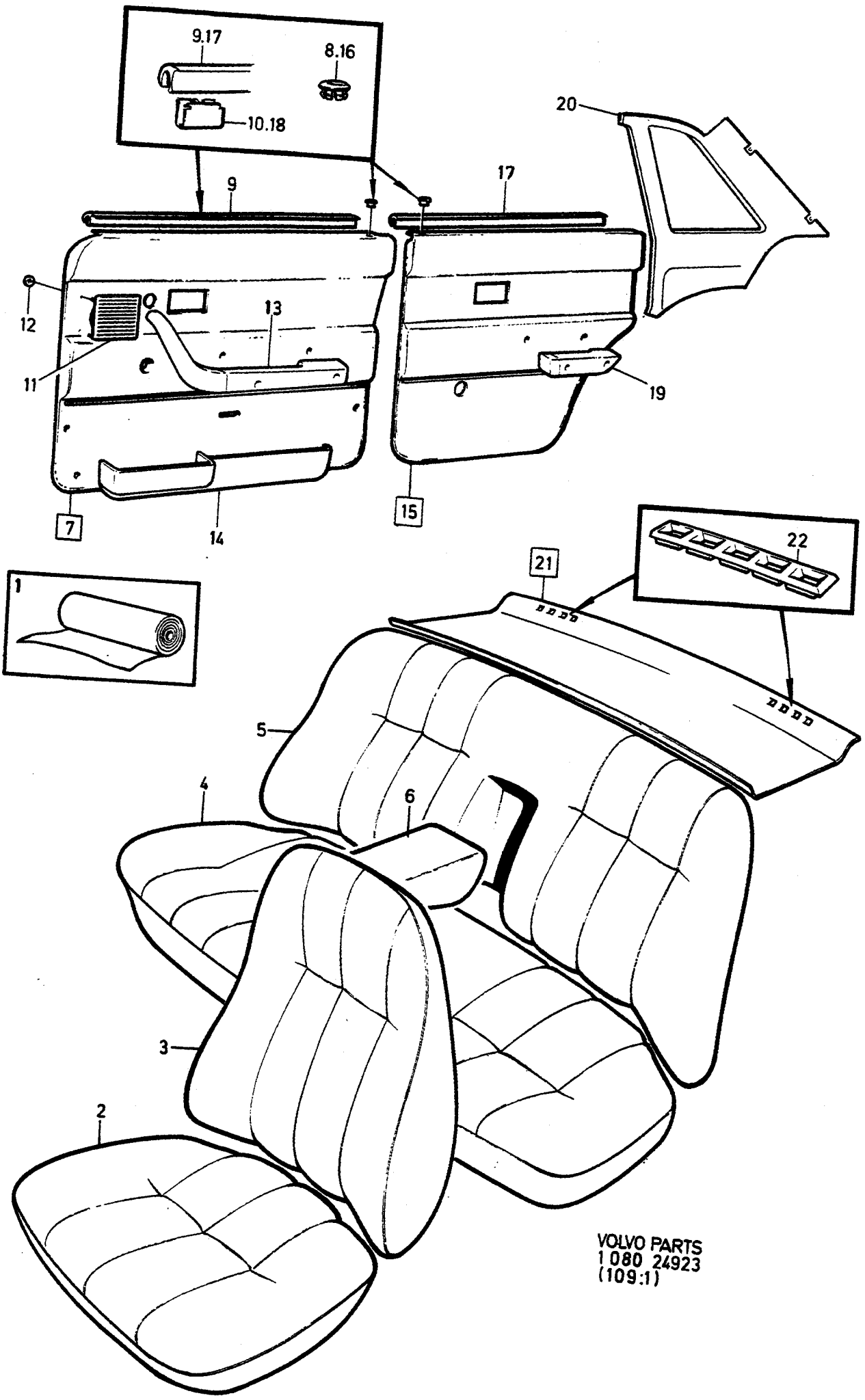
9.17
8.16
10.18
20
9
17
12
13
11
19
7
14
15
22
21
1
5
4
6
3
2
VOLVO PARTS
1 080 24923
(109:1)

A	4304
B	4305
C	4306
D	4307
E	

INREDNING — INNENEINRICHTUNG

Grupp / Gruppe 85

Sida / Seite 1469

CODE 4304, 4305, 4306, 4307

Pos	Artikel nr / Artikelnr.	Antal / Anzahl A	B	C	D	E	PS	Benämning	Bezeichnung	Anmärkning / Anmerkung	SR
1	*699759*	X	-	-	-	-	OP	Tyg, grå	Stoff, grau	1)	5
	699757	X	-	-	-	-	OP	Vävplast, grå	Gewebeschichtstoff, grau	1)	5
	699419	-	X	-	-	-	OP	Vävplast, svart	Gewebeschichtstoff, schw.	1)	6
	699577-3	-	X	-	-	-		Vävplast, svart skumplast laminerad	Gewebeschichtstoff, schw. Schaumstoff, kaschiert	1)	6
	699661-5	-	-	X	-	-		Vävplast, blå	Gewebeschichtstoff, blau	1)	5
	699662-3	-	-	X	-	-		Vävplast, blå skumplast laminerad	Gewebeschichtstoff, blau Schaumstoff, kaschiert	1)	5
	699663-1	-	-	-	X	-		Vävplast, beige	Gewebeschichtstoff, beige	1)	5
	699768-8	-	-	-	X	-		Vävplast, beige skumplast laminerad	Gewebeschichtstoff, beige Schaumstoff, kaschiert	1)	5
2	*1295026*	2	-	-	-	-	OP	Klädsel	Bezug		5
	1240935	-	2	-	-	-	OP	Klädsel	Bezug		5
	1241968-5	-	-	2	-	-		Klädsel	Bezug		5
	1295012-7	-	-	-	2	-		Klädsel	Bezug		5
3	*1295027*	2	-	-	-	-	OP	Klädsel	Bezug		5
	1240939	-	2	-	-	-	NS	Klädsel	Bezug		
	1241969-3	-	-	2	-	-		Klädsel	Bezug		5
	1295013-5	-	-	-	2	-		Klädsel	Bezug		5
4		1	-	-	-	-	NS	Klädsel	Bezug		
	1240963-7	-	1	-	-	-		Klädsel	Bezug		5
	1241978-4	-	-	1	-	-		Klädsel	Bezug		5
	1295044-0	-	-	-	1	-		Klädsel	Bezug		5
5		1	-	-	-	-	NS	Klädsel	Bezug	-1980	
		1	-	-	-	-	NS	Klädsel	Bezug	1981-	
		-	1	-	-	-	NS	Klädsel	Bezug	-1980	
	1295696-7	-	1	-	-	-		Klädsel	Bezug	1981-	5
	1241979	-	-	1	-	-	OP	Klädsel	Bezug	-1980	5
	1295695-9	-	-	1	-	-		Klädsel	Bezug	1981-	5
		-	-	-	1	-	NS	Klädsel	Bezug	-1980	
	1295698-3	-	-	-	1	-		Klädsel	Bezug	1981-	5
6	*1295080*	1	-	-	-	-	NS	Klädsel	Bezug	-1980	
	1295694-2	1	-	-	-	-		Klädsel	Bezug	1981-	5
		-	1	-	-	-	NS	Klädsel	Bezug	-1980	
	1295700-7	-	1	-	-	-		Klädsel	Bezug	1981-	5
		-	-	1	-	-	NS	Klädsel	Bezug	-1980	
	1295699-1	-	-	1	-	-		Klädsel	Bezug	1981-	5
	1295046	-	-	-	1	-	NS	Klädsel	Bezug	-1980	
	1295702-3	-	-	-	1	-		Klädsel	Bezug	1981-	5
7	1322257-5	1	-	-	-	-		Dörrpanel, v	Turverkleidung, l	(1295422)	5
	1322251-8	-	1	-	-	-		Dörrpanel, v	Turverkleidung, l	(1295419)	5
	1322249-2	-	-	1	-	-		Dörrpanel, v	Turverkleidung, l	(1295418)	5
	1322255-9	-	-	-	1	-		Dörrpanel, v	Turverkleidung, l	(1295421)	5
	1322258-3	1	-	-	-	-		Dörrpanel, h	Turverkleidung, r	(1295432)	5
	1322252-6	-	1	-	-	-		Dörrpanel, h	Turverkleidung, r	(1295429)	5
	1322250-0	-	-	1	-	-		Dörrpanel, h	Turverkleidung, r	(1295428)	5
	1322256-7	-	-	-	1	-		Dörrpanel, h	Turverkleidung, r	(1295431)	5
8	1294866-7	1	-	-	-	-		• Bussning, grå	• Buchse, grau		4
	677003-6	-	1	-	-	-		• Bussning, svart	• Buchse, schwarz		4
	1294864-2	-	-	1	-	-		• Bussning, blå	• Buchse, blau		4
	1294865-9	-	-	-	1	-		• Bussning, beige	• Buchse, beige		4
☆ 9	9131809-7	1	1	1	1	-		• List · Ämne	• Leiste Rohling	(1313350)	2
10	1210439-4	6	6	6	6	-		• Clips	• Klemme		3
11	1294851-9	1	-	-	-	-		• Högtalargaller, grå	• Lautsprechergitter, grau		4
	1264445-6	-	1	-	-	-		• Högtalargaller, svart	• Lautspr gitter, schwarz	-1981	4
	1323420-8	-	1	-	-	-		• Högtalargaller, svart	• Lautspr gitter, schwarz	1982-	4
	1225678-0	-	-	1	-	-		• Högtalargaller, blå	• Lautsprechergitter, blau	-1981	4

1) Enhet längdmeter. Metervarans bredd = 150cm. / Einheit, Längenmeter. Breite der Meterware =150CM.

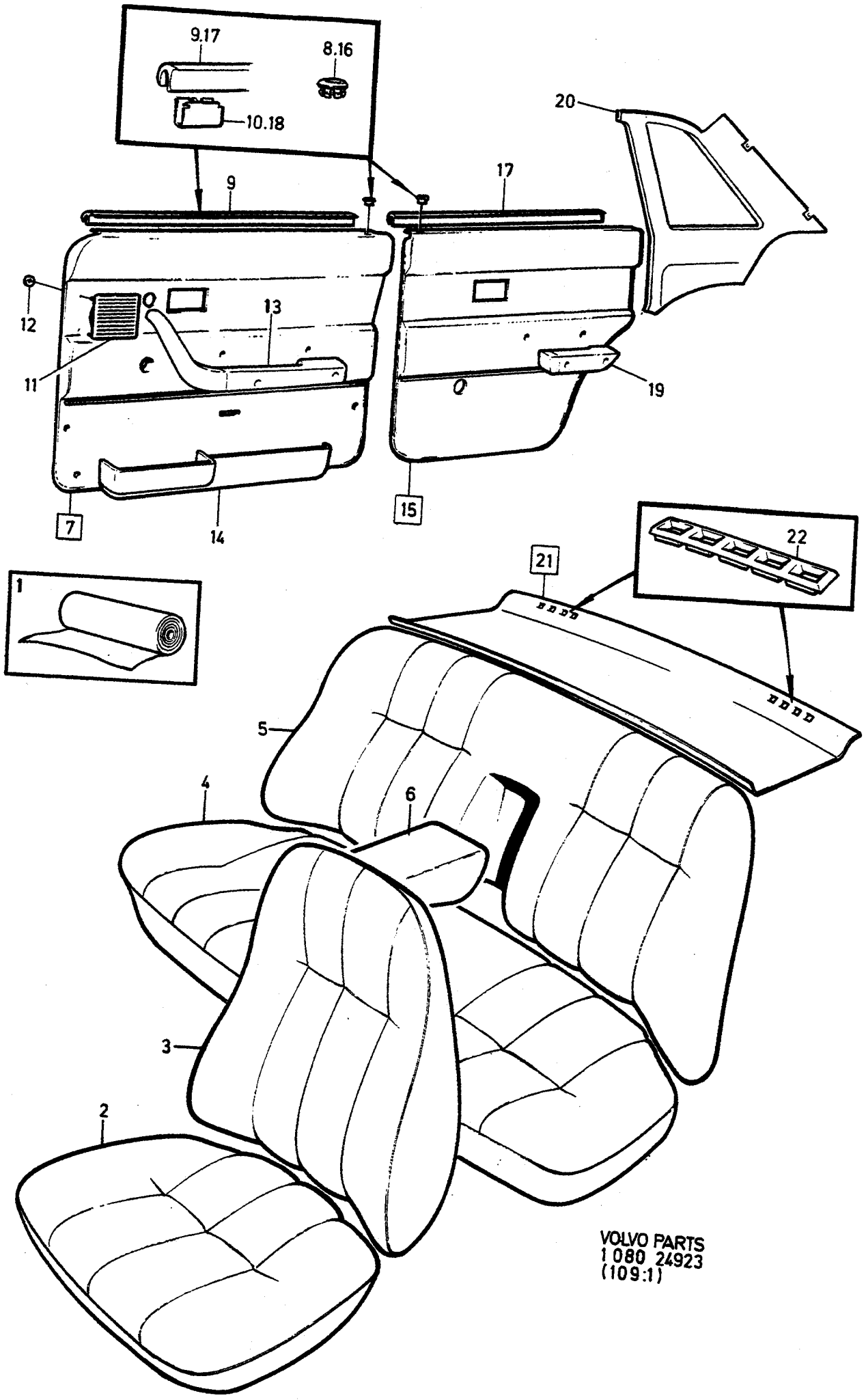
9.17
8.16
10.18
20
17
9
12
13
11
19
7
14
15
22
21
1
5
4
6
3
2
VOLVO PARTS
1 080 24923
(109:1)

A	4304
B	4305
C	4306
D	4307
E	

INREDNING — INNENEINRICHTUNG

Grupp / Gruppe 85

Sida / Seite 1471

CODE 4304, 4305, 4306, 4307

Pos	Artikel nr / Artikelnr.	Antal / Anzahl A	B	C	D	E	PS	Benämning	Bezeichnung	Anmärkning / Anmerkung	SR
	1323419-0	-	-	1	-	-		•Högtalargaller, blå	•Lautsprechergitter, blau	1982-	4
	1225679-8	-	-	-	1	-		•Högtalargaller, beige	•Lautsprechergitter, beige	-1981	4
	1323422-4	-	-	-	1	-		•Högtalargaller, beige	•Lautsprechergitter, beige	1982-	4
12	944602-2	4	4	4	4	-		•Låsbricka	•Sicherungsscheibe		2
13		-	-	-	-	-		Armstöd	Armlehne	SEE 88•1803	
14		-	-	-	-	-		Dörrfack	Turfach	SEE 88•1807	
15	1295437-6	1	-	-	-	-		Dörrpanel, v	Turverkleidung, l		5
	1295434-3	-	1	-	-	-		Dörrpanel, v	Turverkleidung, l		5
	1295433-5	-	-	1	-	-		Dörrpanel, v	Turverkleidung, l		5
	1295436-8	-	-	-	1	-		Dörrpanel, v	Turverkleidung, l		5
	1295442-6	1	-	-	-	-		Dörrpanel, h	Turverkleidung, r		5
	1295439-2	-	1	-	-	-		Dörrpanel, h	Turverkleidung, r		5
	1295438-4	-	-	1	-	-		Dörrpanel, h	Turverkleidung, r		5
	1295441-8	-	-	-	1	-		Dörrpanel, h	Turverkleidung, r		5
16	1294867-5	1	-	-	-	-		•Bussning, brun	•Buchse, braun		4
	677003-6	-	1	-	-	-		•Bussning, svart	•Buchse, schwarz		4
	1294864-2	-	-	1	-	-		•Bussning, blå	•Buchse, blau		4
	1294865-9	-	-	-	1	-		•Bussning, beige	•Buchse, beige		4
☆ 17	9131809-7	1	1	1	1	-		•List Ämne	•Leiste Rohling	(1313350)	2
18	1210439-4	6	6	6	6	-		•Clips	•Klemme		3
19		-	-	-	-	-		Armstöd	Armlehne	SEE 88•1807	
20	1294678-6	1	-	-	-	-		Panel, v	Paneel, l		5
☆	9131788-3	-	1	-	-	-		Panel, v	Paneel, l	(1294672)	5
☆	9131789-1	-	-	1	-	-		Panel, v	Paneel, l	(1294674)	5
☆	9131790-9	-	-	-	1	-		Panel, v	Paneel, l	(1294676)	5
	1294679-4	1	-	-	-	-		Panel, h	Paneel, r		5
	1294673-7	-	1	-	-	-		Panel, h	Paneel, r		5
	1294675-2	-	-	1	-	-		Panel, h	Paneel, r		5
	1294677-8	-	-	-	1	-		Panel, h	Paneel, r		5
21	1295491-3	1	-	-	-	-		Hatthylla	Hutablage	2) IN.BELT	5
	1295495-4	1	-	-	-	-		Hatthylla	Hutablage	3) IN.BELT	5
	1295487	1	-	-	-	-	NS	Hatthylla	Hutablage	F.S.B	
	1364071-9	-	1	-	-	-		Hatthylla	Hutablage	2) IN.BELT (1264885)	5
	1264892-9	-	1	-	-	-		Hatthylla	Hutablage	3) IN.BELT	5
	1264913-3	-	1	-	-	-		Hatthylla	Hutablage	F.S.B	5
	1364073-5	-	-	1	-	-		Hatthylla	Hutablage	2) (1295489) IN.BELT	5
	1295493-9	-	-	1	-	-		Hatthylla	Hutablage	3) IN.BELT	5
		-	-	1	-	-	NS	Hatthylla	Hutablage	F.S.B	
	1364074-3	-	-	-	1	-		Hatthylla	Hutablage	2) IN.BELT (1295490)	5
	1295494-7	-	-	-	1	-		Hatthylla	Hutablage	3) IN.BELT	5
		-	-	-	1	-	NS	Hatthylla	Hutablage	F.S.B	
22	1294889-9	2	-	-	-	-		•Galler, grå	•Anstellgitter, grau		5
	1224339-0	-	2	-	-	-		•Galler, svart	•Anstellgitter, schwarz		5
	1294887-3	-	-	2	-	-		•Galler, blå	•Anstellgitter, blau		5
	1294888-1	-	-	-	2	-		•Galler, beige	•Anstellgitter, beige		5

2) Bilar utan infästning för barnsele. / Fahrzeuge ohne Befestigung für Kindergurt.
3) Bilar med infästning för barnsele. / Fahrzeuge mit Befestigung für Kindergurt.

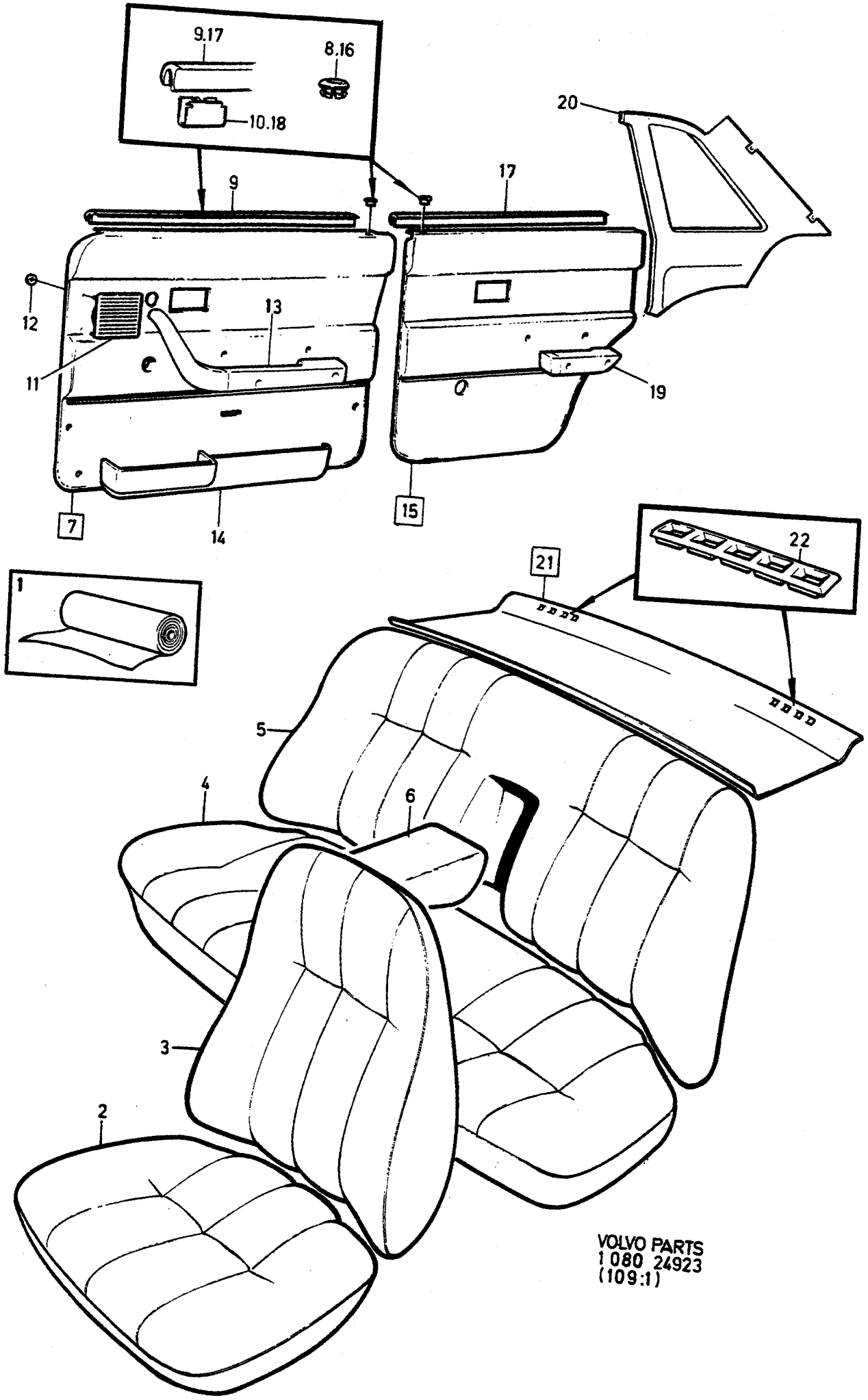
9.17
8.16
10.18
20
17
9
12
13
11
19
7
14
15
22
21
1
5
4
6
3
2
VOLVO PARTS
1 080 24923
(109:1)

A	4308
B	4310
C	4311
D	4312
E	

INREDNING — INNENEINRICHTUNG

Grupp / Gruppe 85

Sida / Seite 1473

CODE 4308, 4310, 4311, 4312

Pos	Artikel nr / Artikelnr.	Antal / Anzahl A	B	C	D	E	PS	Benämning	Bezeichnung	Anmärkning / Anmerkung	SR
1	699756-3	X	-	-	-	-		Vävplast, brun	Gewebeschichtstoff, braun	1)	5
	699761-3	X	-	-	-	-		Vävplast, brun skumplast laminerad	Gewebeschichtstoff, braun Schaumstoff, kaschiert	1)	5
	699419	-	X	-	-	-	OP	Vävplast, svart	Gewebeschichtstoff, schw.	1)	6
	699755	-	-	X	-	-	OP	Tyg, blå	Stoff, blau	1)	6
	699732-4	-	-	X	-	-		Tyg, blå randig struktur	Stoff, blau gestreifte Struktur	1)	5
	699661-5	-	-	X	-	-		Vävplast, blå	Gewebeschichtstoff, blau	1)	5
	699763	-	-	-	X	-	OP	Tyg, beige	Stoff, beige	1)	5
	699738	-	-	-	X	-	OP	Tyg, beige randig struktur	Stoff, beige gestreifte Struktur	1)	5
	699663-1	-	-	-	X	-		Vävplast, beige	Gewebeschichtstoff, beige	1)	5
2	1295022-6	2	-	-	-	-		Klädsel	Bezug		5
	1295014-3	-	2	-	-	-		Klädsel	Bezug		5
	1295000-2	-	-	2	-	-		Klädsel	Bezug		5
	1295010	-	-	-	2	-	OP	Klädsel	Bezug		5
3	1295023-4	2	-	-	-	-		Klädsel	Bezug		5
	1295015-0	-	2	-	-	-		Klädsel	Bezug		5
	1295001	-	-	2	-	-	OP	Klädsel	Bezug		5
	1295011	-	-	-	2	-	OP	Klädsel	Bezug		5
4	1295065-5	1	-	-	-	-		Klädsel	Bezug		5
		-	1	-	-	-	NS	Klädsel	Bezug		
	1295032	-	-	1	-	-	OP	Klädsel	Bezug		5
		-	-	-	1	-	NS	Klädsel	Bezug		
5		1	-	-	-	-	NS	Klädsel	Bezug	-1980	
	1295697-5	1	-	-	-	-		Klädsel	Bezug	1981-	5
	1295054	-	1	-	-	-	OP	Klädsel	Bezug	-1980	5
	1295686	-	1	-	-	-	OP	Klädsel	Bezug	1981-	5
	1295033	-	-	1	-	-	OP	Klädsel	Bezug	-1980	5
	1295685	-	-	1	-	-	OP	Klädsel	Bezug	1981-	5
		-	-	-	1	-	NS	Klädsel	Bezug	-1980	
		-	-	-	1	-	NS	Klädsel	Bezug	1981-	
6		1	-	-	-	-	NS	Klädsel	Bezug	-1980	
	1295701-5	1	-	-	-	-		Klädsel	Bezug	1981-	5
	1295055	-	1	-	-	-	OP	Klädsel	Bezug	-1980	5
	1295691-8	-	1	-	-	-		Klädsel	Bezug	1981-	5
	1295034-1	-	-	1	-	-		Klädsel	Bezug	-1980	5
	1295690	-	-	1	-	-	NS	Klädsel	Bezug	1981-	
	1295043	-	-	-	1	-	OP	Klädsel	Bezug	-1980	5
		-	-	-	1	-	NS	Klädsel	Bezug	1981-	
7	1322253-4	1	-	-	-	-		Dörrpanel, v	Turverkleidung, l	(1295420)	5
	1322261-7	-	1	-	-	-		Dörrpanel, v	Turverkleidung, l	(1292563)	5
	1322259-1	-	-	1	-	-		Dörrpanel, v	Turverkleidung, l	(1295443)	5
	1322265-8	-	-	-	1	-		Dörrpanel, v	Turverkleidung, l	(1295445)	5
	1322254-2	1	-	-	-	-		Dörrpanel, h	Turverkleidung, r	(1295430)	5
	1322262-5	-	1	-	-	-		Dörrpanel, h	Turverkleidung, r	(1242564)	5
	1322260-9	-	-	1	-	-		Dörrpanel, h	Turverkleidung, r	(1295452)	5
	1322266-6	-	-	-	1	-		Dörrpanel, h	Turverkleidung, r	(1295454)	5
8	1294867-5	1	-	-	-	-		•Bussning, brun	•Buchse, braun		4
	677003-6	-	1	-	-	-		•Bussning, svart	•Buchse, schwarz		4
	1294864-2	-	-	1	-	-		•Bussning, blå	•Buchse, blau		4
	1294865-9	-	-	-	1	-		•Bussning, beige	•Buchse, beige		4
☆ 9	9131809-7	1	1	1	1	-		•List Ämne	•Leiste Rohling	(1313350)	2
10	1210439-4	6	6	6	6	-		•Clips	•Klemme		3
11	1294852-7	1	-	-	-	-		•Högtalargaller, brun	•Lautsprechergitter, braun	-1981	4
	1323421-6	1	-	-	-	-		•Högtalargaller, brun	•Lautsprechergitter, braun	1982-	4
	1264445-6	-	1	-	-	-		•Högtalargaller, svart	•Lautspr gitter, schwarz		4
	1225678-0	-	-	1	-	-		•Högtalargaller, blå	•Lautsprechergitter, blau		4
	1225679-8	-	-	-	1	-		•Högtalargaller, beige	•Lautsprechergitter, beige		4

1) Enhet längdmeter. Metervarans bredd = 150cm. / Einheit, Längenmeter. Breite der Meterware = 150CM.

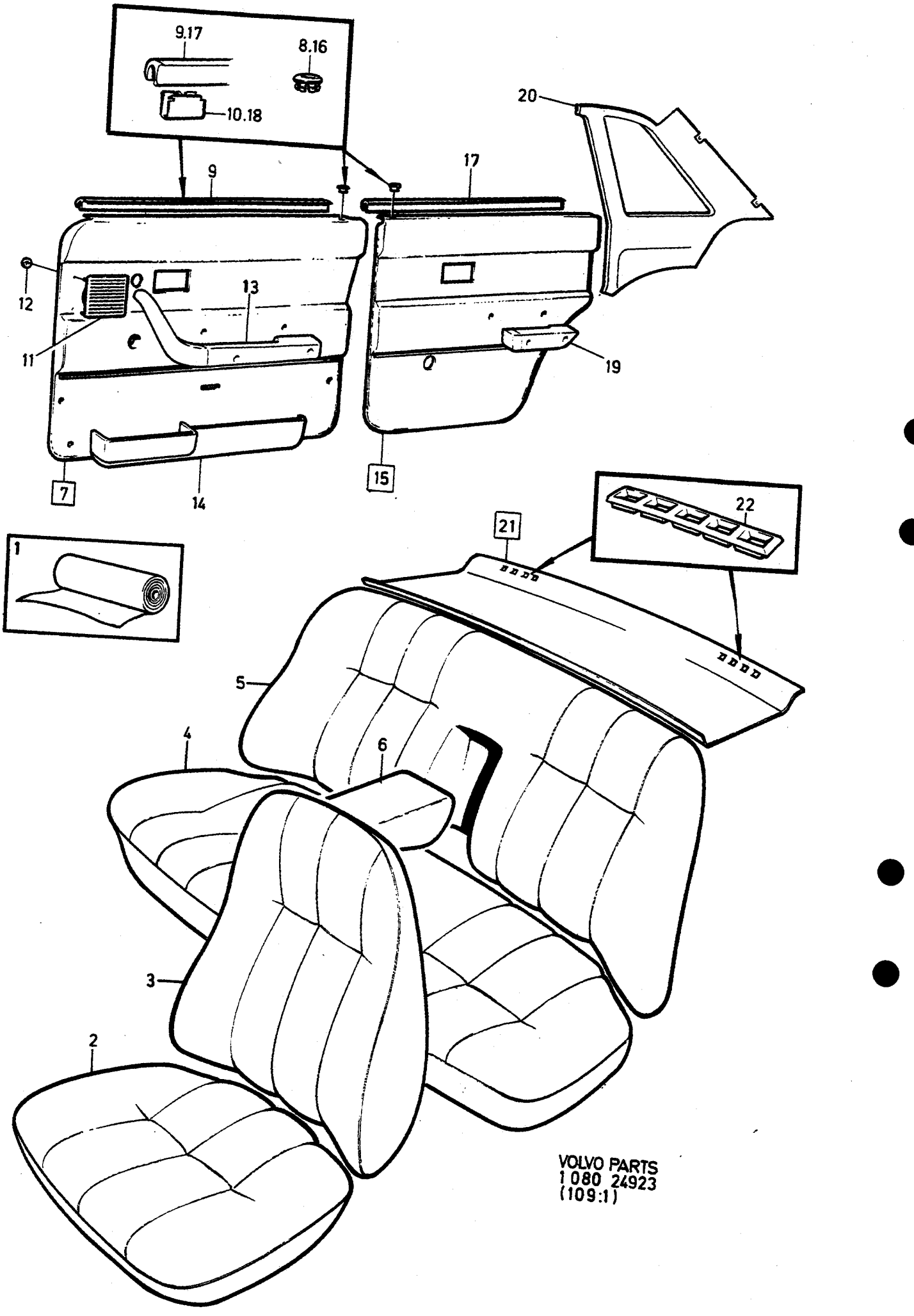
9.17
8.16
10.18
20
9
17
12
13
11
19
7
14
15
22
21
1
5
4
6
3
2
VOLVO PARTS
1 080 24923
(109:1)

A	4308
B	4310
C	4311
D	4312
E	

INREDNING — INNENEINRICHTUNG

Grupp / Gruppe 85

Sida / Seite 1475

CODE 4308, 4310, 4311, 4312

Pos	Artikel nr / Artikelnr.	Antal / Anzahl A	B	C	D	E	PS	Benämning	Bezeichnung	Anmärkning / Anmerkung	SR
12	944602-2	4	4	4	4	-		• Låsbricka	• Sicherungsscheibe		2
13		-	-	-	-	-		Armstöd	Armlehne	SEE 88 • 1803	
14		-	-	-	-	-		Dörrfack	Turfach	SEE 88 • 1807	
15	1295435-0	1	-	-	-	-		Dörrpanel, v	Turverkleidung, l		5
	1242145-9	-	1	-	-	-		Dörrpanel, v	Turverkleidung, l		5
	1295461-6	-	-	1	-	-		Dörrpanel, v	Turverkleidung, l		5
	1295463	-	-	-	1	-	OP	Dörrpanel, v	Turverkleidung, l		5
	1295440-0	1	-	-	-	-		Dörrpanel, h	Turverkleidung, r		5
	1242148-3	-	1	-	-	-		Dörrpanel, h	Turverkleidung, r		5
	1295465-7	-	-	1	-	-		Dörrpanel, h	Turverkleidung, r		5
	1295467-3	-	-	-	1	-		Dörrpanel, h	Turverkleidung, r		5
16	1294867-5	1	-	-	-	-		• Bussning, brun	• Buchse, braun		4
	677003-6	-	1	-	-	-		• Bussning, svart	• Buchse, schwarz		4
	1294864-2	-	-	1	-	-		• Bussning, blå	• Buchse, blau		4
	1294865-9	-	-	-	1	-		• Bussning, beige	• Buchse, beige		4
☆ 17	9131809-7	1	1	1	1	-		• List Ämne	• Leiste Rohling	(1313350)	2
18	1210439-4	6	6	6	6	-		• Clips	• Klemme		3
19		-	-	-	-	-		Armstöd	Armlehne	SEE 88 • 1807	
20	1294680-2	1	-	-	-	-		Panel, v	Paneel, l		5
	1360822-9	-	1	-	-	-		Panel, v	Paneel, l	(1294682)	5
	1360824-5	-	-	1	-	-		Panel, v	Paneel, l	(1294684)	5
	1360826-0	-	-	-	1	-		Panel, v	Paneel, l	(1294686)	5
	1294681-0	1	-	-	-	-		Panel, h	Paneel, r		5
	1360823-7	-	1	-	-	-		Panel, h	Paneel, r	(1294683)	5
	1360825-2	-	-	1	-	-		Panel, h	Paneel, r	(1294685)	5
	1360827-8	-	-	-	1	-		Panel, h	Paneel, r	(1294687)	5
21	1364072-7	1	-	-	-	-		Hatthylla	Hutablage	2) IN.BELT (1295492)	5
	1295496-2	1	-	-	-	-		Hatthylla	Hutablage	3) IN.BELT	5
	1295488	1	-	-	-	-	OP	Hatthylla	Hutablage	F.S.B	5
	1364071-9	-	1	-	-	-		Hatthylla	Hutablage	2) IN.BELT (1264885)	5
	1264892-9	-	1	-	-	-		Hatthylla	Hutablage	3) IN.BELT	5
	1264913-3	-	1	-	-	-		Hatthylla	Hutablage	F.S.B	5
	1364073-5	-	-	1	-	-		Hatthylla	Hutablage	2) (1295489) IN.BELT	5
	1295493-9	-	-	1	-	-		Hatthylla	Hutablage	3) IN.BELT	5
		-	-	1	-	-	NS	Hatthylla	Hutablage	F.S.B	
	1364074-3	-	-	-	1	-		Hatthylla	Hutablage	2) IN.BELT (1295490)	5
	1295494-7	-	-	-	1	-		Hatthylla	Hutablage	3) IN.BELT	5
		-	-	-	1	-	NS	Hatthylla	Hutablage	F.S.B	
22	1294890-7	2	-	-	-	-		• Galler, brun	• Anstellgitter, braun		5
	1224339-0	-	2	-	-	-		• Galler, svart	• Anstellgitter, schwarz		5
	1294887-3	-	-	2	-	-		• Galler, blå	• Anstellgitter, blau		5
	1294888-1	-	-	-	2	-		• Galler, beige	• Anstellgitter, beige		5

2) Bilar utan infästning för barnsele. / Fahrzeuge ohne Befestigung für Kindergurt.
3) Bilar med infästning för barnsele. / Fahrzeuge mit Befestigung für Kindergurt.

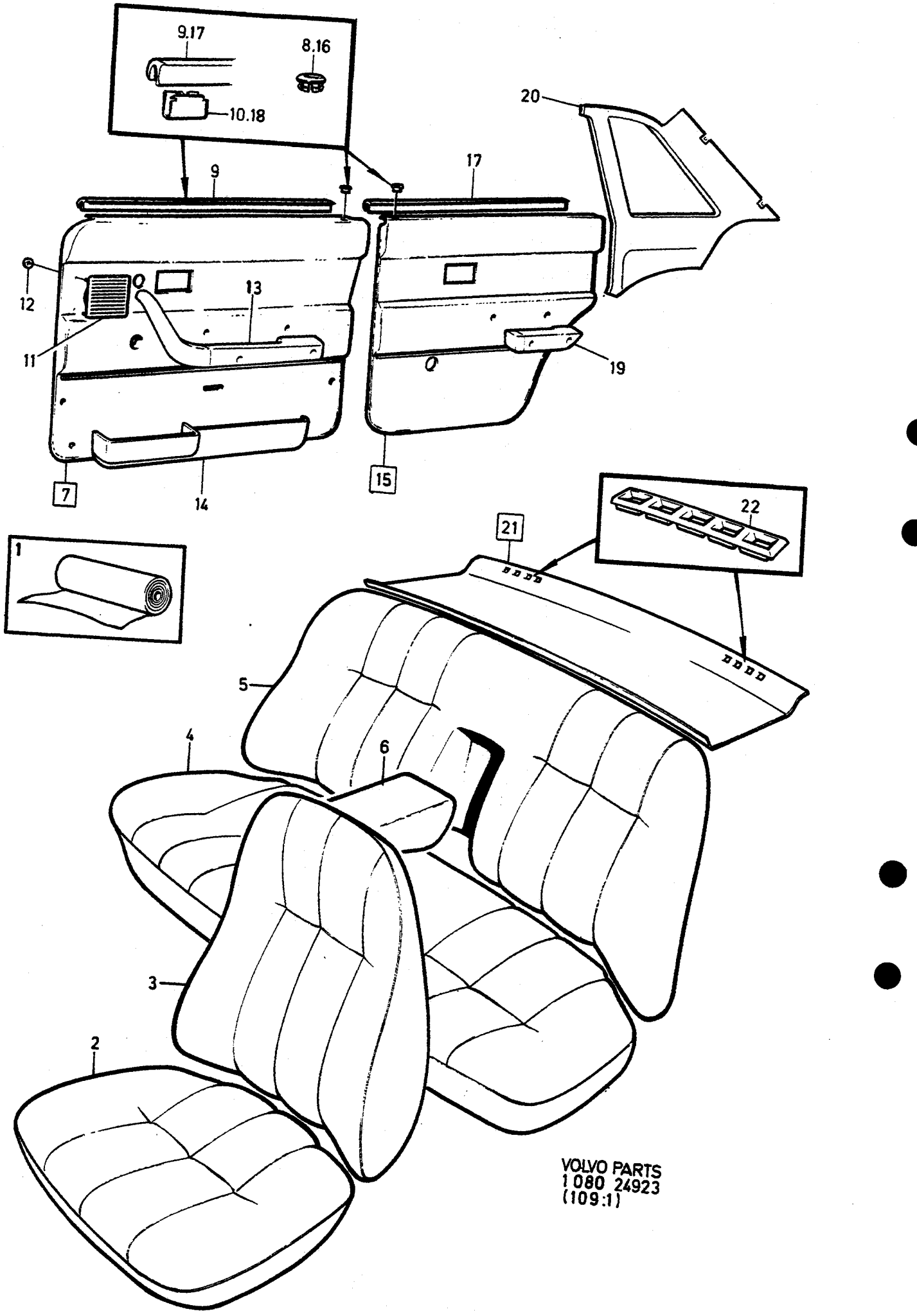
9.17
8.16
10.18
20
17
9
12
13
11
19
7
14
15
22
21
1
5
4
6
3
2
VOLVO PARTS
1 080 24923
(109:1)

A	4313
B	4316
C	4317
D	4318
E	

INREDNING — INNENEINRICHTUNG

Grupp / Gruppe 85

Sida / Seite 1477

CODE 4313, 4316, 4317, 4318

Pos	Artikel nr / Artikelnr.	Antal / Anzahl A	B	C	D	E	PS	Benämning	Bezeichnung	Anmärkning / Anmerkung	SR
1	699756-3	X	-	-	-	-		Vävplast, brun	Gewebeschichtstoff, braun	1)	5
	699661-5	-	X	-	-	-		Vävplast, blå	Gewebeschichtstoff, blau	1)	5
	699662-3	-	X	-	-	-		Vävplast, blå skumplast laminerad	Gewebeschichtstoff, blau Schaumstoff, kaschiert	1)	5
	699663-1	-	-	X	-	-		Vävplast, beige	Gewebeschichtstoff, beige	1)	5
	699768-8	-	-	X	-	-		Vävplast, beige skumplast laminerad	Gewebeschichtstoff, beige Schaumstoff, kaschiert	1)	5
	699756-3	-	-	-	X	-		Vävplast, brun	Gewebeschichtstoff, braun	1)	5
	699761-3	-	-	-	X	-		Vävplast, brun skumplast laminerad	Gewebeschichtstoff, braun Schaumstoff, kaschiert	1)	5
2	*1295020*	2	-	-	-	-	OP	Klädsel	Bezug		5
	1241968-5	-	2	-	-	-		Klädsel	Bezug		5
	1295012-7	-	-	2	-	-		Klädsel	Bezug		5
	1295022-6	-	-	-	2	-		Klädsel	Bezug		5
3	*1295021*	2	-	-	-	-	OP	Klädsel	Bezug		5
	1241969-3	-	2	-	-	-		Klädsel	Bezug		5
	1295013-5	-	-	2	-	-		Klädsel	Bezug		5
	1295023-4	-	-	-	2	-		Klädsel	Bezug		5
4	*1295062*	1	-	-	-	-	OP	Klädsel	Bezug		5
	1241978-4	-	1	-	-	-		Klädsel	Bezug		5
	1295044-0	-	-	1	-	-		Klädsel	Bezug		5
	1295065-5	-	-	-	1	-		Klädsel	Bezug		5
5	*1295063*	1	-	-	-	-	OP	Klädsel	Bezug	-1980	5
		1	-	-	-	-	NS	Klädsel	Bezug	1981-	
	1241979	-	1	-	-	-	OP	Klädsel	Bezug	-1980	5
	1295695-9	-	1	-	-	-		Klädsel	Bezug	1981-	5
		-	-	1	-	-	NS	Klädsel	Bezug	-1980	
	1295698-3	-	-	1	-	-		Klädsel	Bezug	1981-	5
		-	-	-	1	-	NS	Klädsel	Bezug	-1980	
	1295697-5	-	-	-	1	-		Klädsel	Bezug	1981-	5
6		1	-	-	-	-	NS	Klädsel	Bezug	-1980	
		1	-	-	-	-	NS	Klädsel	Bezug	1981-	
		-	1	-	-	-	NS	Klädsel	Bezug	-1980	
	1295699-1	-	1	-	-	-		Klädsel	Bezug	1981-	5
	1295046	-	-	1	-	-	NS	Klädsel	Bezug	-1980	
	1295702-3	-	-	1	-	-		Klädsel	Bezug	1981-	5
		-	-	-	1	-	NS	Klädsel	Bezug	-1980	
	1295701-5	-	-	-	1	-		Klädsel	Bezug	1981-	5
7	1322263-3	1	-	-	1	-		Dörrpanel, v	Turverkleidung, l	(1295444)	5
	1322259-1	-	1	-	-	-		Dörrpanel, v	Turverkleidung, l	(1295443)	5
	1322265-8	-	-	1	-	-		Dörrpanel, v	Turverkleidung, l	(1295445)	5
	1322263-3	1	-	-	-	-		Dörrpanel, v	Turverkleidung, l	(1295453)	5
	1322264-1	-	-	-	1	-		Dörrpanel, h	Turverkleidung, r	(1295453)	5
	1322260-9	-	1	-	-	-		Dörrpanel, h	Turverkleidung, r	(1295452)	5
	1322266-6	-	-	1	-	-		Dörrpanel, h	Turverkleidung, r	(1295454)	5
8	1294867-5	1	-	-	1	-		•Bussning, brun	•Buchse, braun		4
	1294864-2	-	1	-	-	-		•Bussning, blå	•Buchse, blau		4
	1294865-9	-	-	1	-	-		•Bussning, beige	•Buchse, beige		4
☆ 9	9131809-7	1	1	1	1	-		•List Ämne	•Leiste Rohling	(1313350)	2
10	1210439-4	6	6	6	6	-		•Clips	•Klemme		3
11	1294852-7	1	-	-	-	-		•Högtalargaller, brun	•Lautsprechergitter, braun		4
	1294852-7	-	-	-	1	-		•Högtalargaller, brun	•Lautsprechergitter, braun	-1981	4
	1323421-6	-	-	-	1	-		•Högtalargaller, brun	•Lautsprechergitter, braun	1982-	4
	1225678-0	-	1	-	-	-		•Högtalargaller, blå	•Lautsprechergitter, blau	-1981	4
	1323419-0	-	1	-	-	-		•Högtalargaller, blå	•Lautsprechergitter, blau	1982-	4
	1225679-8	-	-	1	-	-		•Högtalargaller, beige	•Lautsprechergitter, beige	-1981	4
	1323422-4	-	-	1	-	-		•Högtalargaller, beige	•Lautsprechergitter, beige	1982-	4

1) Enhet längdmeter. Metervarans bredd = 150cm. / Einheit, Längenmeter. Breite der Meterware = 150CM.

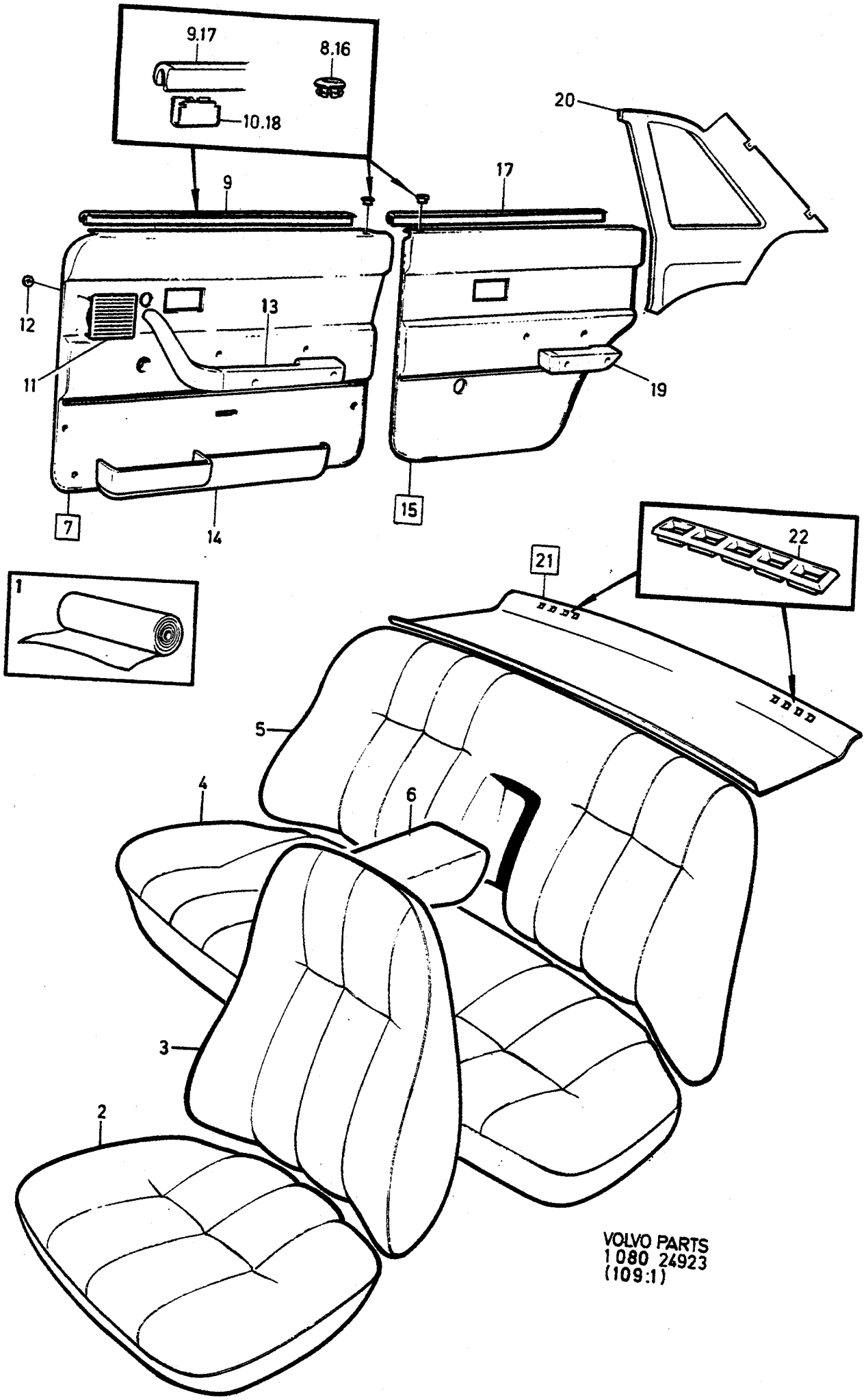
9.17
8.16
10.18
20
17
9
12
13
11
19
7
14
15
22
21
1
5
4
6
3
2
VOLVO PARTS
1 080 24923
(109:1)

A	4313
B	4316
C	4317
D	4318
E	

INREDNING — INNENEINRICHTUNG

Grupp / Gruppe 85

Sida / Seite 1479

CODE 4313, 4316, 4317, 4318

Pos	Artikel nr / Artikelnr.	Antal / Anzahl A	B	C	D	E	PS	Benämning	Bezeichnung	Anmärkning / Anmerkung	SR
12	944602-2	4	4	4	4	-		• Låsbricka	• Sicherungsscheibe		2
13		-	-	-	-	-		Armstöd	Armlehne	SEE 88 • 1803	
14		-	-	-	-	-		Dörrfack	Turfach	SEE 88 • 1807	
15	1295462-4	1	-	-	1	-		Dörrpanel, v	Turverkleidung, l		5
	1295461-6	-	1	-	-	-		Dörrpanel, v	Turverkleidung, l		5
	1295463	-	-	1	-	-	OP	Dörrpanel, v	Turverkleidung, l		5
	1295466	1	-	-	1	-	NS	Dörrpanel, h	Turverkleidung, r		
	1295465-7	-	1	-	-	-		Dörrpanel, h	Turverkleidung, r		5
	1295467-3	-	-	1	-	-		Dörrpanel, h	Turverkleidung, r		5
16	1294867-5	1	-	-	1	-		• Bussning, brun	• Buchse, braun		4
	1294864-2	-	1	-	-	-		• Bussning, blå	• Buchse, blau		4
	1294865-9	-	-	1	-	-		• Bussning, beige	• Buchse, beige		4
☆ 17	9131809-7	1	1	1	1	-		• List Ämne	• Leiste Rohling	(1313350)	2
18	1210439-4	6	6	6	6	-		• Clips	• Klemme		3
19		-	-	-	-	-		Armstöd	Armlehne	SEE 88 • 1807	
20	*1360830*	1	-	-	1	-	OP	Panel, v	Paneel, l	(1294690)	5
	1360824-5	-	1	-	-	-		Panel, v	Paneel, l	(1294684)	5
	1360826-0	-	-	1	-	-		Panel, v	Paneel, l	(1294686)	5
	1360831	1	-	-	1	-	OP	Panel, h	Paneel, r	(1294691)	5
	1360825-2	-	1	-	-	-		Panel, h	Paneel, r	(1294685)	5
	1360827-8	-	-	1	-	-		Panel, h	Paneel, r	(1294687)	5
21	1364072-7	1	-	-	1	-		Hatthylla	Hutablage	2) IN.BELT (1295492)	5
	1295496-2	1	-	-	1	-		Hatthylla	Hutablage	3) IN.BELT	5
	1295488	1	-	-	1	-	OP	Hatthylla	Hutablage	F.S.B	5
	1364073-5	-	1	-	-	-		Hatthylla	Hutablage	2) (1295489) IN.BELT	5
	1295493-9	-	1	-	-	-		Hatthylla	Hutablage	3) IN.BELT	5
		-	1	-	-	-	NS	Hatthylla	Hutablage	F.S.B	
	1364074-3	-	-	1	-	-		Hatthylla	Hutablage	2) in.BELT (1295490)	5
	1295494-7	-	-	1	-	-		Hatthylla	Hutablage	3) IN.BELT	5
		-	-	1	-	-	NS	Hatthylla	Hutablage	F.S.B	
22	1294890-7	2	-	-	2	-		• Galler, brun	• Anstellgitter, braun		5
	1294887-3	-	2	-	-	-		• Galler, blå	• Anstellgitter, blau		5
	1294888-1	-	-	2	-	-		• Galler, beige	• Anstellgitter, beige		5

2) Bilar utan infästning för barnsele. / Fahrzeuge ohne Befestigung für Kindergurt.
3) Bilar med infästning för barnsele. / Fahrzeuge mit Befestigung für Kindergurt.

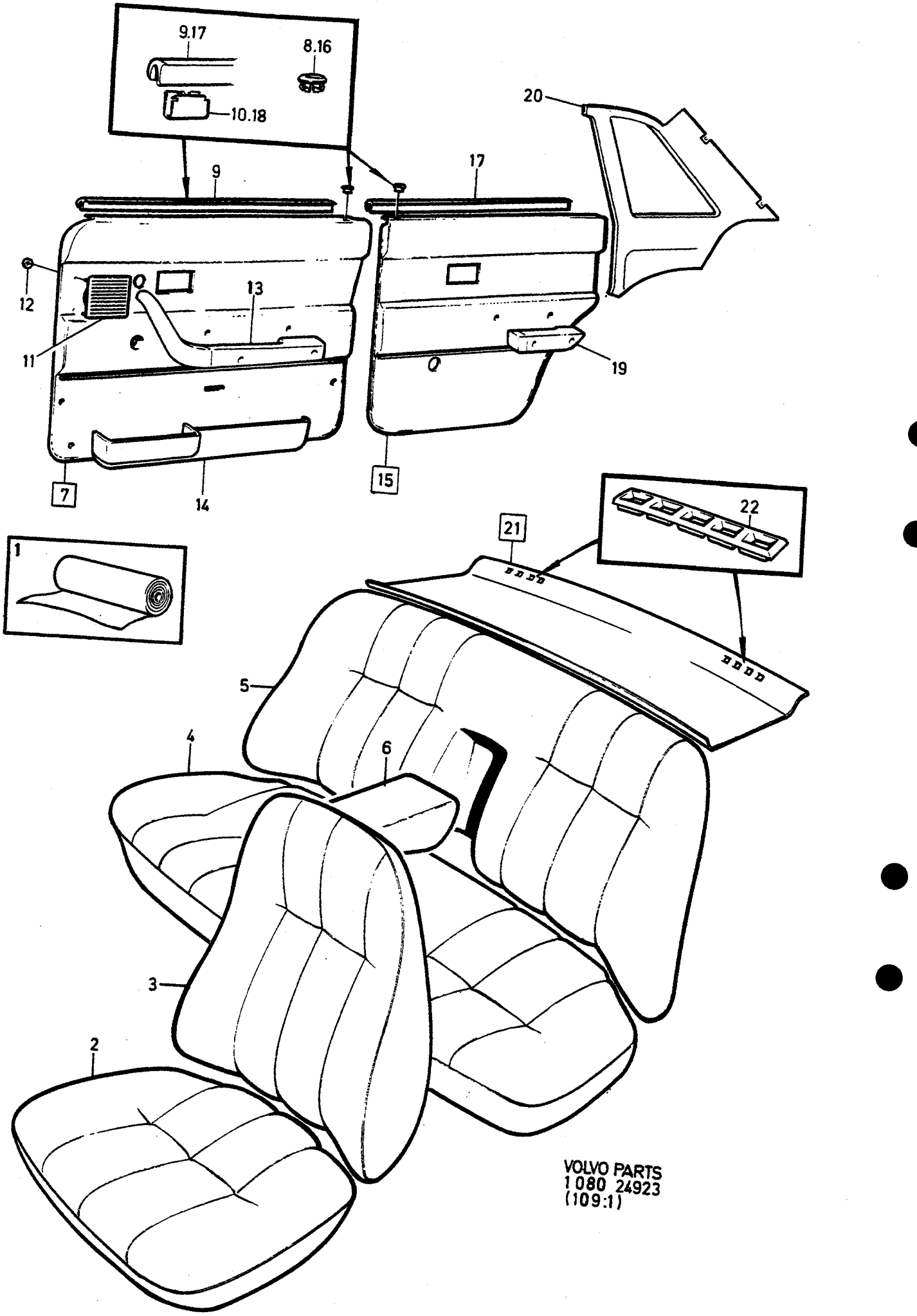
9.17
8.16
10.18
20
17
9
12
13
11
19
7
14
15
22
21
1
5
4
6
3
2
VOLVO PARTS
1 080 24923
(109:1)

A	4314
B	4340
C	4354
D	
E	

INREDNING — INNENEINRICHTUNG

Grupp Gruppe 85

Sida Seite 1481

CODE 4314, 4340, 4354

Pos	Artikel nr Artikelnr.	Antal / Anzahl A	B	C	D	E	PS	Benämning	Bezeichnung	Anmärkning Anmerkung	SR
1	*699759*	X	-	-	-	-	OP	Tyg, grå	Stoff, grau	1)	5
	699757	X	-	-	-	-	OP	Vävplast, grå	Gewebeschichtstoff, grau	1)	5
	1309193-9	-	X	-	-	-		Tyg, röd	Stoff, rot	1)	5
	699419	-	X	-	-	-	OP	Vävplast, svart	Gewebeschichtstoff, schw.	1)	6
	1313879-7	-	-	X	-	-		Tyg, röd	Stoff, rot	1)	6
	699419	-	-	X	-	-	OP	Vävplast, svart	Gewebeschichtstoff, schw.	1)	6
2	*1295026*	2	-	-	-	-	OP	Klädsel	Bezug		5
	1322465-4	-	2	-	-	-		Klädsel	Bezug		5
	1313817-7	-	-	2	-	-		Klädsel	Bezug		5
3	*1295027*	2	-	-	-	-	OP	Klädsel	Bezug		5
	1322466-2	-	2	-	-	-		Klädsel	Bezug		5
	1313824-3	-	-	2	-	-		Klädsel	Bezug		5
4		1	-	-	-	-	NS	Klädsel	Bezug		
	1322467-0	-	1	-	-	-		Klädsel	Bezug		5
	1313831-8	-	-	1	-	-		Klädsel	Bezug		5
5		1	-	-	-	-	NS	Klädsel	Bezug		
	1322468-8	-	1	-	-	-		Klädsel	Bezug		5
	1313838-3	-	-	1	-	-		Klädsel	Bezug		5
6	*1295080*	1	-	-	-	-	NS	Klädsel	Bezug		
	1322469-6	-	1	-	-	-		Klädsel	Bezug		5
	1313845-8	-	-	1	-	-		Klädsel	Bezug		5
7	1322267-4	1	-	-	-	-		Dörrpanel, v	Turverkleidung, l	(1295446)	5
	1322251-8	-	1	1	-	-		Dörrpanel, v	Turverkleidung, l		5
	1322268-2	1	-	-	-	-		Dörrpanel, h	Turverkleidung, r	(1295455)	5
	1322252-6	-	1	1	-	-		Dörrpanel, h	Turverkleidung, r		5
8	1294866-7	1	-	-	-	-		•Bussning, grå	•Buchse, grau		4
	677003-6	-	1	1	-	-		•Bussning, svart	•Buchse, schwarz		4
☆ 9	9131809-7	1	1	1	-	-		•List Ämne	•Leiste Rohling	(1313350)	2
10	1210439-4	6	6	6	-	-		•Clips	•Klemme		3
11	1294851-9	1	-	-	-	-		•Högtalargaller, grå	•Lautsprechergitter, grau		4
	1323420-8	-	1	1	-	-		•Högtalargaller, svart	•Lautspr gitter, schwarz		4
12	944602-2	4	4	4	-	-		•Låsbricka	•Sicherungsscheibe		2
13		-	-	-	-	-		Armstöd	Armlehne	SEE 88•1803	
14		-	-	-	-	-		Dörrfack	Turfach	SEE 88•1807	
15	*1295464*	1	-	-	-	-	OP	Dörrpanel, v	Turverkleidung, l		5
	1295434-3	-	1	1	-	-		Dörrpanel, v	Turverkleidung, l		5
	1295468-1	1	-	-	-	-		Dörrpanel, h	Turverkleidung, r		5
	1295439-2	-	1	1	-	-		Dörrpanel, h	Turverkleidung, r		5
16	1294866-7	1	-	-	-	-		•Bussning, grå	•Buchse, grau		4
	677003-6	-	1	1	-	-		•Bussning, svart	•Buchse, schwarz		4
☆ 17	9131809-7	1	1	1	-	-		•List Ämne	•Leiste Rohling	(1313350)	2
18	1210439-4	6	6	6	-	-		•Clips	•Klemme		3
19		-	-	-	-	-		Armstöd	Armlehne	SEE 88•1807	
20	1294688-5	1	-	-	-	-		Panel, v	Paneel, l		5
☆	9131788-3	-	1	1	-	-		Panel, v	Paneel, l	(1294672)	5
	1294689-3	1	-	-	-	-		Panel, h	Paneel, r		5
	1294673-7	-	1	1	-	-		Panel, h	Paneel, r		5
21	1295491-3	1	-	-	-	-		Hatthylla	Hutablage	2)	5
	1295495-4	1	-	-	-	-		Hatthylla	Hutablage	3)	5
	1364071-9	-	1	1	-	-		Hatthylla	Hutablage	2) (1264885)	5
	1264892-9	-	1	1	-	-		Hatthylla	Hutablage	3)	5
22	1294889-9	2	-	-	-	-		•Galler, grå	•Anstellgitter, grau		5
	1224339-0	-	2	2	-	-		•Galler, svart	•Anstellgitter, schwarz		5

1) Enhet längdmeter. Metervarans bredd = 150cm. / Einheit, Längenmeter. Breite der Meterware = 150CM.
2) Bilar utan infästning för barnsele. / Fahrzeuge ohne Befestigung für Kindergurt.
3) Bilar med infästning för barnsele. / Fahrzeuge mit Befestigung für Kindergurt.

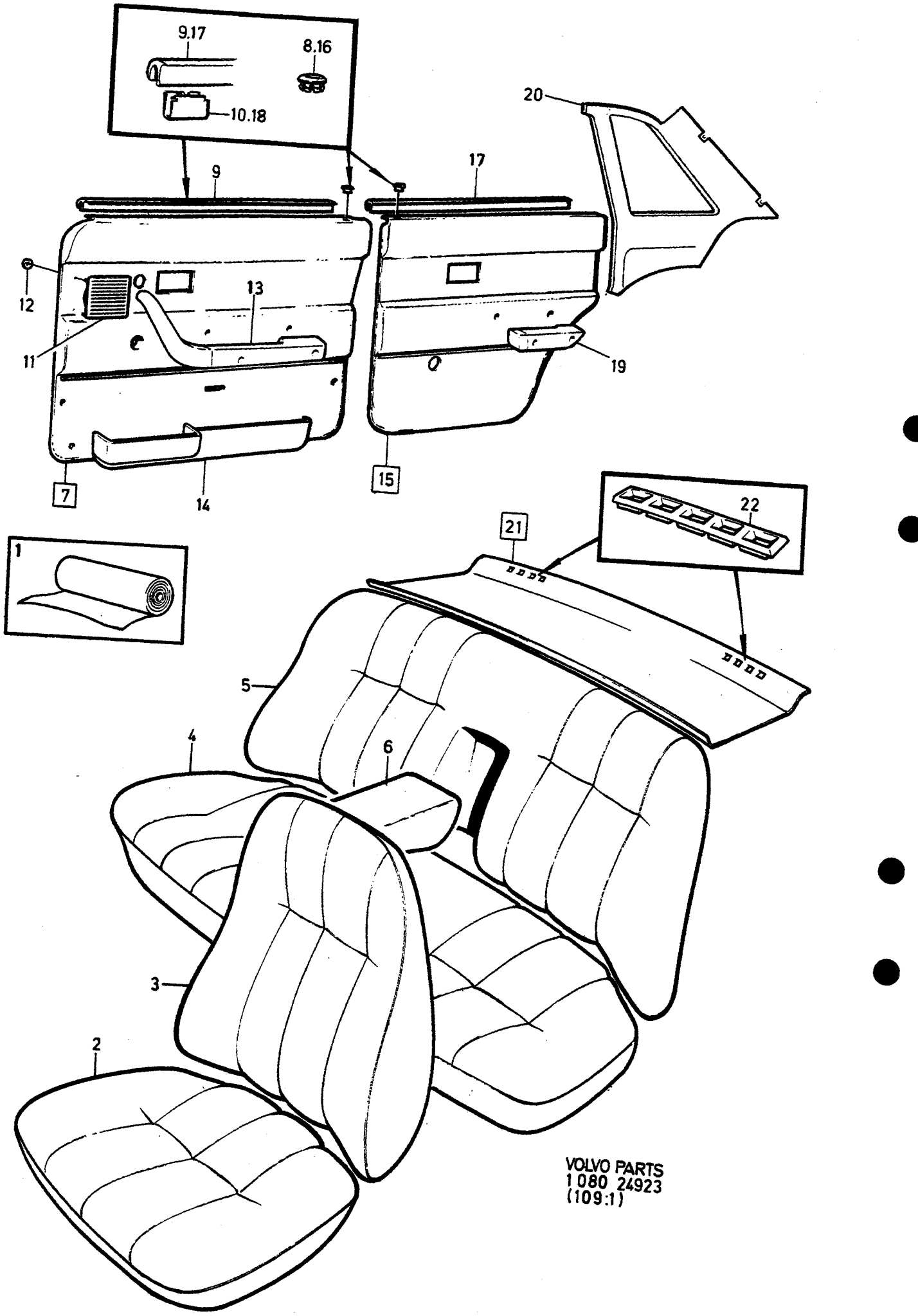

VOLVO PARTS
1080 24923
(109:1)

A	4320
B	4321
C	4322
D	4323
E	

INREDNING — INNENEINRICHTUNG

Grupp Gruppe 85

Sida Seite 1483

CODE 4320, 4321, 4322, 4323

Pos	Artikel nr Artikelnr.	Antal / Anzahl A	B	C	D	E	PS	Benämning	Bezeichnung	Anmärkning Anmerkung	SR
1	*699888*	X	-	-	-	-	OP	Tyg, svart	Stoff, schwarz	1)	5
	699419	X	-	-	-	-	OP	Vävplast, svart	Gewebeschichtstoff, schw.	1)	6
	699661-5	-	X	-	-	-		Vävplast, blå	Gewebeschichtstoff, blau	1)	5
	699889	-	-	X	-	-	OP	Tyg, beige	Stoff, beige	1)	5
	699663-1	-	-	X	-	-		Vävplast, beige	Gewebeschichtstoff, beige	1)	5
	699756-3	-	-	-	X	-		Vävplast, brun	Gewebeschichtstoff, braun	1)	5
2	*1295857*	2	-	-	-	-	OP	Klädsel	Bezug		5
	1295855-9	-	2	-	-	-		Klädsel	Bezug		5
	1311992-0	-	-	2	-	-		Klädsel	Bezug		5
	1295859-1	-	-	-	2	-		Klädsel	Bezug		5
3	*1295858*	2	-	-	-	-	OP	Klädsel	Bezug		5
	1295856	-	2	-	-	-	NS	Klädsel	Bezug		
	1311993-8	-	-	2	-	-		Klädsel	Bezug		5
	1295860-9	-	-	-	2	-		Klädsel	Bezug		5
4	1295872-4	1	-	-	-	-		Klädsel	Bezug		5
	1295869-0	-	1	-	-	-		Klädsel	Bezug		5
	1311994-6	-	-	1	-	-		Klädsel	Bezug		5
	1295875-7	-	-	-	1	-		Klädsel	Bezug		5
5	1295873-2	1	-	-	-	-		Klädsel	Bezug		5
	1295870-8	-	1	-	-	-		Klädsel	Bezug		5
	1311995-3	-	-	1	-	-		Klädsel	Bezug		5
	1295876-5	-	-	-	1	-		Klädsel	Bezug		5
6	1295874-0	1	-	-	-	-		Klädsel	Bezug		5
	1295871-6	-	1	-	-	-		Klädsel	Bezug		5
	1311996-1	-	-	1	-	-		Klädsel	Bezug		5
	1295877-3	-	-	-	1	-		Klädsel	Bezug		5
7	1322251-8	1	-	-	-	-		Dörrpanel, v	Turverkleidung, l		5
	1322249-2	-	1	-	-	-		Dörrpanel, v	Turverkleidung, l		5
	1322255-9	-	-	1	-	-		Dörrpanel, v	Turverkleidung, l		5
	1322253-4	-	-	-	1	-		Dörrpanel, v	Turverkleidung, l		5
	1322252-6	1	-	-	-	-		Dörrpanel, h	Turverkleidung, r		5
	1322250-0	-	1	-	-	-		Dörrpanel, h	Turverkleidung, r		5
	1322256-7	-	-	1	-	-		Dörrpanel, h	Turverkleidung, r		5
	1322254-2	-	-	-	1	-		Dörrpanel, h	Turverkleidung, r		5
8	677003-6	1	-	-	-	-		•Bussning, svart	•Buchse, schwarz		4
	1294864-2	-	1	-	-	-		•Bussning, blå	•Buchse, blau		4
	1294865-9	-	-	1	-	-		•Bussning, beige	•Buchse, beige		4
	1294867-5	-	-	-	1	-		•Bussning, brun	•Buchse, braun		4
☆ 9	9131809-7	1	1	1	1	-		•List Ämne	•Leiste Rohling	(1313350)	2
10	1210439-4	6	6	6	6	-		•Clips	•Klemme		3
11	1323420-8	1	-	-	-	-		•Högtalargaller, svart	•Lautspr gitter, schwarz		4
	1323419-0	-	1	-	-	-		•Högtalargaller, blå	•Lautsprechergitter, blau		4
	1323422-4	-	-	1	-	-		•Högtalargaller, beige	•Lautsprechergitter, beige		4
	1323421-6	-	-	-	1	-		•Högtalargaller, brun	•Lautsprechergitter, braun		4
12	944602-2	4	4	4	4	-		•Låsbricka	•Sicherungsscheibe		2
13		-	-	-	-	-		Armstöd	Armlehne	SEE 88•1803	
14		-	-	-	-	-		Dörrfack	Turfach	SEE 88•1807	
15	1295434-3	1	-	-	-	-		Dörrpanel, v	Turverkleidung, l		5
	1295433-5	-	1	-	-	-		Dörrpanel, v	Turverkleidung, l		5
	1295436-8	-	-	1	-	-		Dörrpanel, v	Turverkleidung, l		5
	1295435-0	-	-	-	1	-		Dörrpanel, v	Turverkleidung, l		5
	1295439-2	1	-	-	-	-		Dörrpanel, h	Turverkleidung, r		5
	1295438-4	-	1	-	-	-		Dörrpanel, h	Turverkleidung, r		5
	1295441-8	-	-	1	-	-		Dörrpanel, h	Turverkleidung, r		5
	1295440-0	-	-	-	1	-		Dörrpanel, h	Turverkleidung, r		5
16	677003-6	1	-	-	-	-		•Bussning, svart	•Buchse, schwarz		4
	1294864-2	-	1	-	-	-		•Bussning, blå	•Buchse, blau		4

1) Enhet längdmeter. Metervarans bredd = 150cm. / Einheit, Längenmeter. Breite der Meterware =150CM.

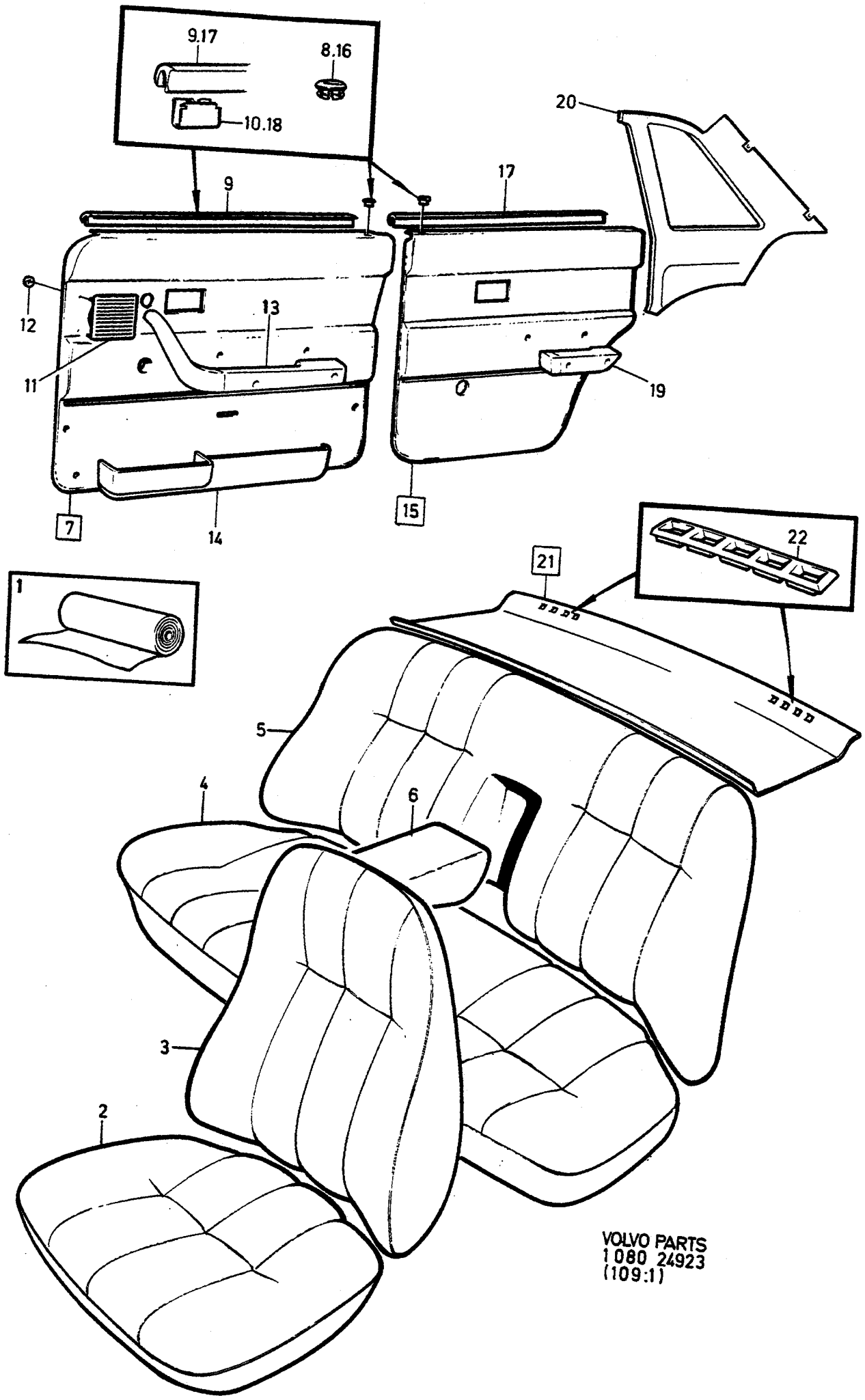
9.17
8.16
10.18
20
17
9
12
13
11
19
7
14
15
22
21
1
5
4
6
3
2
VOLVO PARTS
1080 24923
(109:1)

A	4320
B	4321
C	4322
D	4323
E	

INREDNING — INNENEINRICHTUNG

CODE 4320, 4321, 4322, 4323

Grupp Gruppe 85

Sida Seite 1485

Pos	Artikel nr Artikelnr.	Antal / Anzahl A	B	C	D	E	PS	Benämning	Bezeichnung	Anmärkning Anmerkung	SR
	1294865-9	-	-	1	-	-		• Bussning, beige	• Buchse, beige		4
	1294867-5	-	-	-	1	-		• Bussning, brun	• Buchse, braun		4
☆ 17	9131809-7	1	1	1	1	-		• List Ämne	• Leiste Rohling	(1313350)	2
18	1210439-4	6	6	6	6	-		• Clips	• Klemme		3
19		-	-	-	-	-		Armstöd	Armlehne	SEE 88 • 1807	
☆ 20	9131788-3	1	-	-	-	-		Panel, v	Paneel, l	(1294672)	5
☆	9131789-1	-	1	-	-	-		Panel, v	Paneel, l	(1294674)	5
☆	9131790-9	-	-	1	-	-		Panel, v	Paneel, l	(1294676)	5
	1294680-2	-	-	-	1	-		Panel, v	Paneel, l		5
	1294673-7	1	-	-	-	-		Panel, h	Paneel, r		5
	1294675-2	-	1	-	-	-		Panel, h	Paneel, r		5
	1294677-8	-	-	1	-	-		Panel, h	Paneel, r		5
	1294681-0	-	-	-	1	-		Panel, h	Paneel, r		5
21	1364071-9	1	-	-	-	-		Hatthylla	Hutablage	2) IN.BELT (1264885)	5
	1264892-9	1	-	-	-	-		Hatthylla	Hutablage	3) F.S.B	5
	1364073-5	-	1	-	-	-		Hatthylla	Hutablage	2) (1295489) IN.BELT	5
	1295493-9	-	1	-	-	-		Hatthylla	Hutablage	3) F.S.B	5
	1364074-3	-	-	1	-	-		Hatthylla	Hutablage	2) IN.BELT (1295490)	5
	1295494-7	-	-	1	-	-		Hatthylla	Hutablage	3) F.S.B	5
	1364072-7	-	-	-	1	-		Hatthylla	Hutablage	2) IN.BELT (1295492)	5
	1295496-2	-	-	-	1	-		Hatthylla	Hutablage	3) F.S.B	5
22	1224339-0	2	-	-	-	-		• Galler, svart	• Anstellgitter, schwarz		5
	1294887-3	-	2	-	-	-		• Galler, blå	• Anstellgitter, blau		5
	1294888-1	-	-	2	-	-		• Galler, beige	• Anstellgitter, beige		5
	1294890-7	-	-	-	2	-		• Galler, brun	• Anstellgitter, braun		5

2) Bilar utan infästning för barnsele. / Fahrzeuge ohne Befestigung für Kindergurt.
3) Bilar med infästning för barnsele. / Fahrzeuge mit Befestigung für Kindergurt.

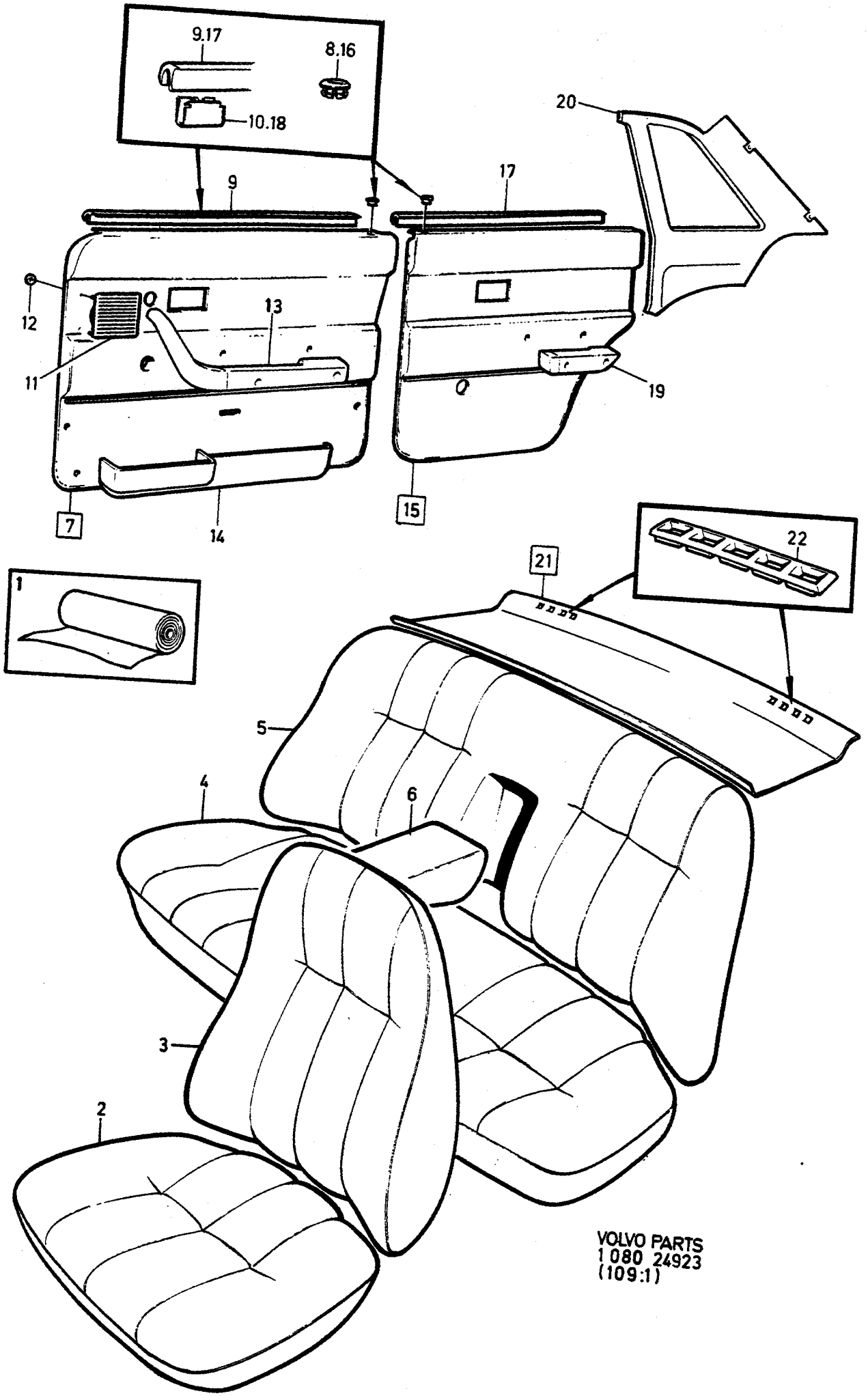
9.17
8.16
10.18
20
9
17
12
13
11
19
7
14
15
22
21
1
5
4
6
3
2
VOLVO PARTS
1 080 24923
(109:1)

A	4325
B	4326
C	4327
D	4328
E	

INREDNING — INNENEINRICHTUNG

Grupp / Gruppe 85

Sida / Seite 1487

CODE 4325, 4326, 4327, 4328

Pos	Artikel nr / Artikelnr.	Antal / Anzahl A	B	C	D	E	PS	Benämning	Bezeichnung	Anmärkning / Anmerkung	SR
1	*699888*	X	-	-	-	-	OP	Tyg, svart	Stoff, schwarz	1)	5
	699419	X	-	-	-	-	OP	Vävplast, svart	Gewebeschichtstoff, schw.	1)	6
	699661-5	-	X	-	-	-		Vävplast, blå	Gewebeschichtstoff, blau	1)	5
	699889	-	-	X	-	-	OP	Tyg, beige	Stoff, beige	1)	5
	699663-1	-	-	X	-	-		Vävplast, beige	Gewebeschichtstoff, beige	1)	5
	699756-3	-	-	-	X	-		Vävplast, brun	Gewebeschichtstoff, braun	1)	5
2	*1295857*	2	-	-	-	-	OP	Klädsel	Bezug		5
	1295855-9	-	2	-	-	-		Klädsel	Bezug		5
	1311992-0	-	-	2	-	-		Klädsel	Bezug		5
	1295859-1	-	-	-	2	-		Klädsel	Bezug		5
3	*1295858*	2	-	-	-	-	OP	Klädsel	Bezug		5
	1295856	-	2	-	-	-	NS	Klädsel	Bezug		
	1311993-8	-	-	2	-	-		Klädsel	Bezug		5
	1295860-9	-	-	-	2	-		Klädsel	Bezug		5
4	1295872-4	1	-	-	-	-		Klädsel	Bezug		5
	1295869-0	-	1	-	-	-		Klädsel	Bezug		5
	1311994-6	-	-	1	-	-		Klädsel	Bezug		5
	1295875-7	-	-	-	1	-		Klädsel	Bezug		5
5	1295873-2	1	-	-	-	-		Klädsel	Bezug		5
	1295870-8	-	1	-	-	-		Klädsel	Bezug		5
	1311995-3	-	-	1	-	-		Klädsel	Bezug		5
	1295876-5	-	-	-	1	-		Klädsel	Bezug		5
6	1295874-0	1	-	-	-	-		Klädsel	Bezug		5
	1295871-6	-	1	-	-	-		Klädsel	Bezug		5
	1311996-1	-	-	1	-	-		Klädsel	Bezug		5
	1295877-3	-	-	-	1	-		Klädsel	Bezug		5
7	1322261-7	1	-	-	-	-		Dörrpanel, v	Turverkleidung, l		5
	1322259-1	-	1	-	-	-		Dörrpanel, v	Turverkleidung, l		5
	1322265-8	-	-	1	-	-		Dörrpanel, v	Turverkleidung, l		5
	1322263-3	-	-	-	1	-		Dörrpanel, v	Turverkleidung, l		5
	1322262-5	1	-	-	-	-		Dörrpanel, h	Turverkleidung, r		5
	1322260-9	-	1	-	-	-		Dörrpanel, h	Turverkleidung, r		5
	1322266-6	-	-	1	-	-		Dörrpanel, h	Turverkleidung, r		5
	1322264-1	-	-	-	1	-		Dörrpanel, h	Turverkleidung, r		5
8	677003-6	1	-	-	-	-		•Bussning, svart	•Buchse, schwarz		4
	1294864-2	-	1	-	-	-		•Bussning, blå	•Buchse, blau		4
	1294865-9	-	-	1	-	-		•Bussning, beige	•Buchse, beige		4
	1294867-5	-	-	-	1	-		•Bussning, brun	•Buchse, braun		4
☆ 9	9131809-7	1	1	1	1	-		•List	•Leiste	(1313350)	2
10	1210439-4	6	6	6	6	-		•Clips	•Klemme		3
11	1323420-8	1	-	-	-	-		•Högtalargaller, svart	•Lautspr gitter, schwarz		4
	1323419-0	-	1	-	-	-		•Högtalargaller, blå	•Lautsprechergitter, blau		4
	1323422-4	-	-	1	-	-		•Högtalargaller, beige	•Lautsprechergitter, beige		4
	1323421-6	-	-	-	1	-		•Högtalargaller, brun	•Lautsprechergitter, braun		4
12	944602-2	4	4	4	4	-		•Låsbricka	•Sicherungsscheibe		2
13		-	-	-	-	-		Armstöd	Armlehne	SEE 88•1803	
14		-	-	-	-	-		Dörrfack	Turfach	SEE 88•1807	
15	1242145-9	1	-	-	-	-		Dörrpanel, v	Turverkleidung, l	2) 3)	5
	1322711-1	1	-	-	-	-		Dörrpanel, v	Turverkleidung, l	4)	5
	1295461-6	-	1	-	-	-		Dörrpanel, v	Turverkleidung, l	2) 3)	5
	1322717-8	-	1	-	-	-		Dörrpanel, v	Turverkleidung, l	4)	5
	1295463	-	-	1	-	-	OP	Dörrpanel, v	Turverkleidung, l	2) 3)	5
	1322719-4	-	-	1	-	-		Dörrpanel, v	Turverkleidung, l	4)	5
	1295462-4	-	-	-	1	-		Dörrpanel, v	Turverkleidung, l	2) 3)	5
	1322715-2	-	-	-	1	-		Dörrpanel, v	Turverkleidung, l	4)	5

1) Enhet längdmeter. Metervarans bredd = 150cm. / Einheit, Längenmeter. Breite der Meterware = 150CM.
2) Med textilmatta. / Mit Textilteppich.
3) Endast bilar med ett tidigt produktionsutförande. / Nur Fahrzeuge mit einer frühen Produktionsausführung.
4) Utan textilmatta. / Ohne Textilteppich.

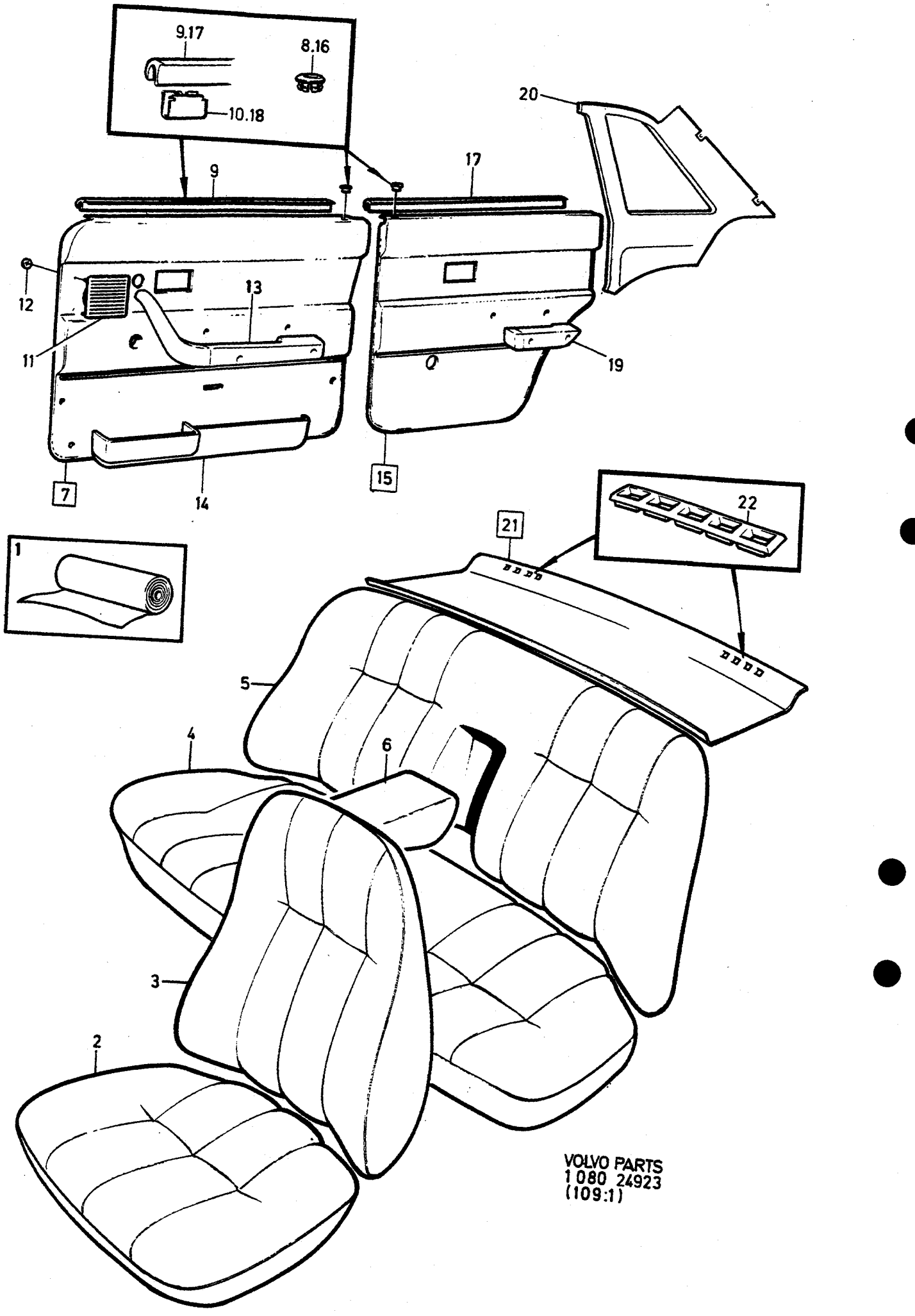
9.17
8.16
10.18
20
17
9
12
13
11
19
7
14
15
22
21
1
5
4
6
3
2
VOLVO PARTS
1 080 24923
(109:1)

A	4325
B	4326
C	4327
D	4328
E	

INREDNING — INNENEINRICHTUNG

Grupp / Gruppe 85

Sida / Seite 1489

CODE 4325, 4326, 4327, 4328

Pos	Artikel nr / Artikelnr.	Antal / Anzahl A	B	C	D	E	PS	Benämning	Bezeichnung	Anmärkning / Anmerkung	SR
	1242148-3	1	-	-	-	-		Dörrpanel, h	Turverkleidung, r	2) 3)	5
	1322712-9	1	-	-	-	-		Dörrpanel, h	Turverkleidung, r	4)	5
	1295465-7	-	1	-	-	-		Dörrpanel, h	Turverkleidung, r	2) 3)	5
	1322718-6	-	1	-	-	-		Dörrpanel, h	Turverkleidung, r	4)	5
	1295467-3	-	-	1	-	-		Dörrpanel, h	Turverkleidung, r	2) 3)	5
	1322720-2	-	-	1	-	-		Dörrpanel, h	Turverkleidung, r	4)	5
	1295466	-	-	-	1	-	NS	Dörrpanel, h	Turverkleidung, r	2) 3)	
	1322716-0	-	-	-	1	-		Dörrpanel, h	Turverkleidung, r	4)	5
16	677003-6	1	-	-	-	-		•Bussning, svart	•Buchse, schwarz		4
	1294864-2	-	1	-	-	-		•Bussning, blå	•Buchse, blau		4
	1294865-9	-	-	1	-	-		•Bussning, beige	•Buchse, beige		4
	1294867-5	-	-	-	1	-		•Bussning, brun	•Buchse, braun		4
☆ 17	9131809-7	1	1	1	1	-		•List	•Leiste	(1313350)	2
18	1210439-4	6	6	6	6	-		•Clips	•Klemme		3
19		-	-	-	-	-		Armstöd	Armlehne	SEE 88•1807	
20	1360822-9	1	-	-	-	-		Panel, v	Paneel, l	(1294682)	5
	1360824-5	-	1	-	-	-		Panel, v	Paneel, l	(1294684)	5
	1360826-0	-	-	1	-	-		Panel, v	Paneel, l	(1294686)	5
	1360830	-	-	-	1	-	OP	Panel, v	Paneel, l	(1294690)	5
	1360823-7	1	-	-	-	-		Panel, h	Paneel, r	(1294683)	5
	1360825-2	-	1	-	-	-		Panel, h	Paneel, r	(1294685)	5
	1360827-8	-	-	1	-	-		Panel, h	Paneel, r	(1294687)	5
	1360831	-	-	-	1	-	OP	Panel, h	Paneel, r	(1294691)	5
21	1364071-9	1	-	-	-	-		Hatthylla	Hutablage	5) IN.BELT (1264885)	5
	1264892-9	1	-	-	-	-		Hatthylla	Hutablage	6) F.S.B	5
	1364073-5	-	1	-	-	-		Hatthylla	Hutablage	5) IN.BELT (1295489)	5
	1295493-9	-	1	-	-	-		Hatthylla	Hutablage	6) F.S.B	5
	1364074-3	-	-	1	-	-		Hatthylla	Hutablage	5) IN.BELT (1295490)	5
	1295494-7	-	-	1	-	-		Hatthylla	Hutablage	6) F.S.B	5
	1364072-7	-	-	-	1	-		Hatthylla	Hutablage	5) IN.BELT (1295492)	5
	1295496-2	-	-	-	1	-		Hatthylla	Hutablage	6) F.S.B	5
22	1224339-0	1	-	-	-	-		•Galler, svart	•Anstellgitter, schwarz		5
	1294887-3	-	1	-	-	-		•Galler, blå	•Anstellgitter, blau		5
	1294888-1	-	-	1	-	-		•Galler, beige	•Anstellgitter, beige		5
	1294890-7	-	-	-	1	-		•Galler, brun	•Anstellgitter, braun		5

2) Med textilmatta. / Mit Textilteppich.
3) Endast bilar med ett tidigt produktionsutförande. / Nur Fahrzeuge mit einer frühen Produktionsausführung.
4) Utan textilmatta. / Ohne Textilteppich.
5) Bilar utan infästning för barnsele. / Fahrzeuge ohne Befestigung für Kindergurt.
6) Bilar med infästning för barnsele. / Fahrzeuge mit Befestigung für Kindergurt.

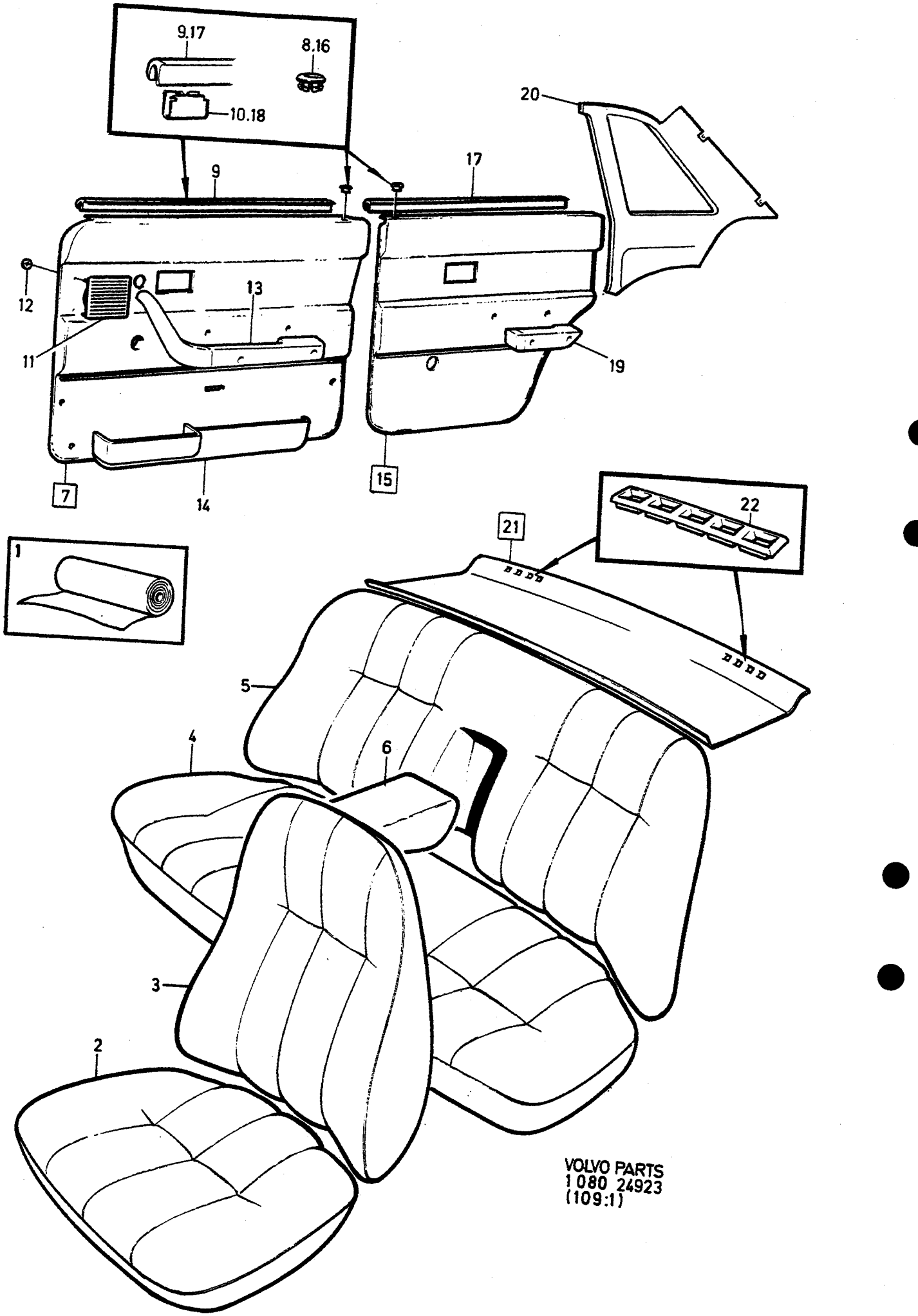
9.17
8.16
10.18
20
17
9
12
13
11
19
7
14
15
22
21
1
5
4
6
3
2
VOLVO PARTS
1 080 24923
(109:1)

A	4331
B	4332
C	4333
D	4334
E	

INREDNING — INNENEINRICHTUNG

Grupp Gruppe 85

Sida Seite 1491

CODE 4331, 4332, 4333, 4334

Pos	Artikel nr Artikelnr.	Antal / Anzahl A	B	C	D	E	PS	Benämning	Bezeichnung	Anmärkning Anmerkung	SR
1	699661-5	X	-	-	-	-		Vävplast, blå	Gewebeschichtstoff, blau	1)	5
	1309030-3	-	X	-	-	-		Plysch, beige	Plüsch, beige	1)	5
	699663-1	-	X	-	-	-		Vävplast, beige	Gewebeschichtstoff, beige	1)	5
	1309027-9	-	-	X	-	-		Tyg, brun	Stoff, braun	1)	5
	699756-3	-	-	X	-	-		Vävplast, brun	Gewebeschichtstoff, braun	1)	5
	1309028-7	-	-	-	X	-		Tyg, grå	Stoff, grau	1)	5
	699757	-	-	-	X	-	OP	Vävplast, grå	Gewebeschichtstoff, grau	1)	5
2	*1295861*	2	-	-	-	-	OP	Klädsel	Bezug		5
	1295865-8	-	2	-	-	-		Klädsel	Bezug		5
	1295863	-	-	2	-	-	OP	Klädsel	Bezug		5
	1295867	-	-	-	2	-	OP	Klädsel	Bezug		5
3	1295862-5	2	-	-	-	-		Klädsel	Bezug		5
	1295866	-	2	-	-	-	OP	Klädsel	Bezug		5
	1295864	-	-	2	-	-	OP	Klädsel	Bezug		5
	1295868-2	-	-	-	2	-		Klädsel	Bezug		5
4	*1295878*	1	-	-	-	-	OP	Klädsel	Bezug		5
	1295884	-	1	-	-	-	OP	Klädsel	Bezug		5
	1295881-5	-	-	1	-	-		Klädsel	Bezug		5
	1295887-2	-	-	-	1	-		Klädsel	Bezug		5
5	1295879-9	1	-	-	-	-		Klädsel	Bezug		5
	1295885-6	-	1	-	-	-		Klädsel	Bezug		5
	1295882-3	-	-	1	-	-		Klädsel	Bezug		5
	1295888-0	-	-	-	1	-		Klädsel	Bezug		5
6	1295880-7	1	-	-	-	-		Klädsel	Bezug		5
	1295886-4	-	1	-	-	-		Klädsel	Bezug		5
	1295883	-	-	1	-	-	OP	Klädsel	Bezug		5
	1295889-8	-	-	-	1	-		Klädsel	Bezug		5
7	1322249-2	1	-	-	-	-		Dörrpanel, v	Turverkleidung, l		5
	1322255-9	-	1	-	-	-		Dörrpanel, v	Turverkleidung, l		5
	1322253-4	-	-	1	-	-		Dörrpanel, v	Turverkleidung, l		5
	1322257-5	-	-	-	1	-		Dörrpanel, v	Turverkleidung, l		5
	1322250-0	1	-	-	-	-		Dörrpanel, h	Turverkleidung, r		5
	1322256-7	-	1	-	-	-		Dörrpanel, h	Turverkleidung, r		5
	1322254-2	-	-	1	-	-		Dörrpanel, h	Turverkleidung, r		5
	1322258-3	-	-	-	1	-		Dörrpanel, h	Turverkleidung, r		5
8	1294864-2	1	-	-	-	-		•Bussning, blå	•Buchse, blau		4
	1294865-9	-	1	-	-	-		•Bussning, beige	•Buchse, beige		4
	1294867-5	-	-	1	-	-		•Bussning, brun	•Buchse, braun		4
	1294866-7	-	-	-	1	-		•Bussning, grå	•Buchse, grau		4
☆ 9	9131809-7	1	1	1	1	-		•List Ämne	•Leiste Rohling	(1313350)	2
10	1210439-4	6	6	6	6	-		•Clips	•Klemme		3
11	1323419-0	1	-	-	-	-		•Högtalargaller, blå	•Lautsprechergitter, blau		4
	1323422-4	-	1	-	-	-		•Högtalargaller, beige	•Lautsprechergitter, beige		4
	1323421-6	-	-	1	-	-		•Högtalargaller, brun	•Lautsprechergitter, braun		4
	1323423-2	-	-	-	1	-		•Högtalargaller, grå	•Lautsprechergitter, grau		4
12	944602-2	4	4	4	4	-		•Låsbricka	•Sicherungsscheibe		2
13		-	-	-	-	-		Armstöd	Armlehne	SEE 88•1803	
14		-	-	-	-	-		Dörrfack	Turfach	SEE 88•1807	
15	1295433-5	1	-	-	-	-		Dörrpanel, v	Turverkleidung, l		5
	1295436-8	-	1	-	-	-		Dörrpanel, v	Turverkleidung, l		5
	1295435-0	-	-	1	-	-		Dörrpanel, v	Turverkleidung, l		5
	1295437-6	-	-	-	1	-		Dörrpanel, v	Turverkleidung, l		5
	1295438-4	1	-	-	-	-		Dörrpanel, h	Turverkleidung, r		5
	1295441-8	-	1	-	-	-		Dörrpanel, h	Turverkleidung, r		5
	1295440-0	-	-	1	-	-		Dörrpanel, h	Turverkleidung, r		5
	1295442-6	-	-	-	1	-		Dörrpanel, h	Turverkleidung, r		5
16	1294864-2	1	-	-	-	-		•Bussning, blå	•Buchse, blau		4

1) Enhet längdmeter. Metervarans bredd = 150cm. / Einheit, Längenmeter. Breite der Meterware =150CM.

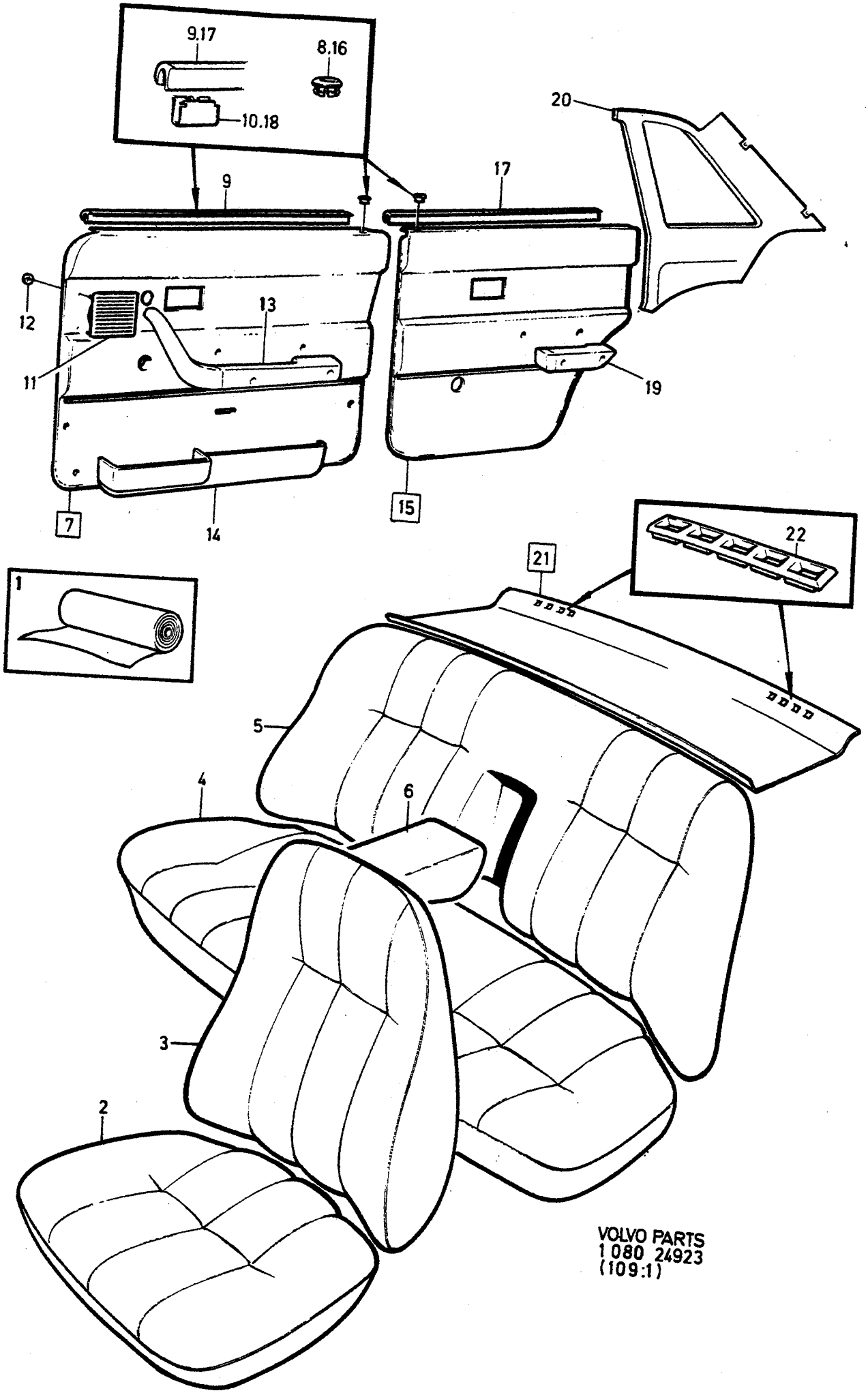
9.17
8.16
10.18
20
17
9
12
13
11
19
7
14
15
22
21
1
5
4
6
3
2
VOLVO PARTS
1 080 24923
(109:1)

A	4331
B	4332
C	4333
D	4334
E	

INREDNING — INNENEINRICHTUNG

Grupp / Gruppe 85

Sida / Seite 1493

CODE 4331, 4332, 4333, 4334

Pos	Artikel nr / Artikelnr.	Antal / Anzahl A	B	C	D	E	PS	Benämning	Bezeichnung	Anmärkning / Anmerkung	SR
	1294865-9	-	1	-	-	-		•Bussning, beige	•Buchse, beige		4
	1294867-5	-	-	1	-	-		•Bussning, brun	•Buchse, braun		4
	1294866-7	-	-	-	1	-		•Bussning, grå	•Buchse, grau		4
☆ 17	9131809-7	1	1	1	1	-		•List Ämne	•Leiste Rohling	(1313350)	2
18	1210439-4	6	6	6	6	-		•Clips	•Klemme		3
19		-	-	-	-	-		Armstöd	Armlehne	SEE 88•1807	
☆ 20	9131789-1	1	-	-	-	-		Panel, v	Paneel, l	(1294674)	5
☆	9131790-9	-	1	-	-	-		Panel, v	Paneel, l	(1294676)	5
	1294680-2	-	-	1	-	-		Panel, v	Paneel, l		5
	1294678-6	-	-	-	1	-		Panel, v	Paneel, l		5
	1294675-2	1	-	-	-	-		Panel, h	Paneel, r		5
	1294677-8	-	1	-	-	-		Panel, h	Paneel, r		5
	1294681-0	-	-	1	-	-		Panel, h	Paneel, r		5
	1294679-4	-	-	-	1	-		Panel, h	Paneel, r		5
21	1364073-5	1	-	-	-	-		Hatthylla	Hutablage	2) (1295489) IN.BELT	5
	1295493-9	1	-	-	-	-		Hatthylla	Hutablage	3) F.S.B	5
	1364074-3	-	1	-	-	-		Hatthylla	Hutablage	2) IN.BELT (1295490)	5
	1295494-7	-	1	-	-	-		Hatthylla	Hutablage	3) F.S.B	5
	1364072-7	-	-	1	-	-		Hatthylla	Hutablage	2) IN.BELT (1295492)	5
	1295496-2	-	-	1	-	-		Hatthylla	Hutablage	3) F.S.B	5
	1295491-3	-	-	-	1	-		Hatthylla	Hutablage	2) IN.BELT	5
	1295495-4	-	-	-	1	-		Hatthylla	Hutablage	3) F.S.B	5
22	1294887-3	1	-	-	-	-		•Galler, blå	•Anstellgitter, blau		5
	1294888-1	-	1	-	-	-		•Galler, beige	•Anstellgitter, beige		5
	1294890-7	-	-	1	-	-		•Galler, brun	•Anstellgitter, braun		5
	1294889-9	-	-	-	1	-		•Galler, grå	•Anstellgitter, grau		5

2) Bilar utan infästning för barnsele. / Fahrzeuge ohne Befestigung für Kindergurt.
3) Bilar med infästning för barnsele. / Fahrzeuge mit Befestigung für Kindergurt.

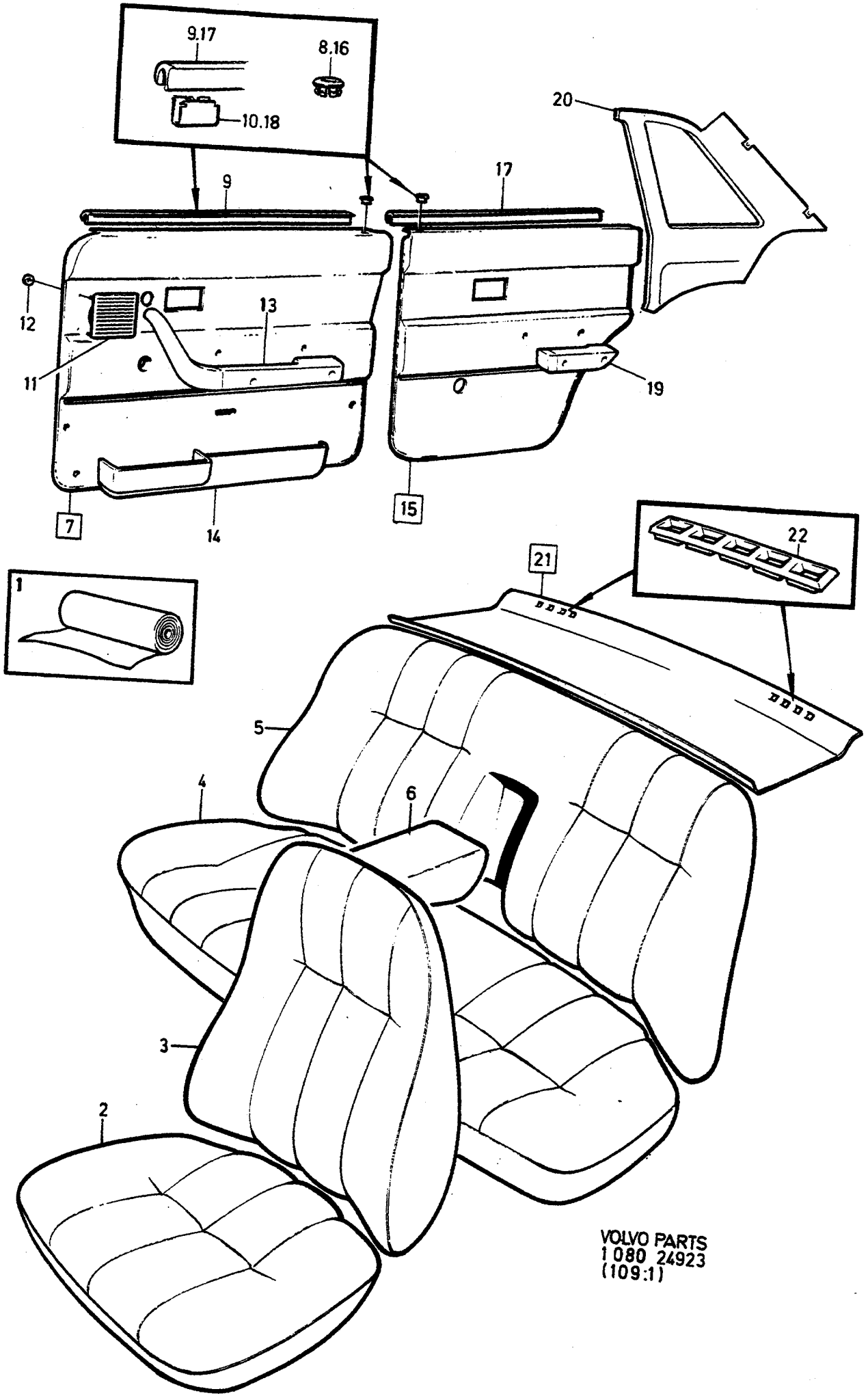

VOLVO PARTS
1 080 24923
(109:1)

A	4336
B	4337
C	4338
D	4339
E	

INREDNING — INNENEINRICHTUNG

Grupp Gruppe 85

Sida Seite 1495

CODE 4336, 4337, 4338, 4339

Pos	Artikel nr Artikelnr.	Antal / Anzahl A	B	C	D	E	PS	Benämning	Bezeichnung	Anmärkning Anmerkung	SR
1	699661-5	X	-	-	-	-		Vävplast, blå	Gewebeschichtstoff, blau	1)	5
	1309030-3	-	X	-	-	-		Plysch, beige	Plüsch, beige	1)	5
	699663-1	-	X	-	-	-		Vävplast, beige	Gewebeschichtstoff, beige	1)	5
	1309027-9	-	-	X	-	-		Tyg, brun	Stoff, braun	1)	5
	699756-3	-	-	X	-	-		Vävplast, brun	Gewebeschichtstoff, braun	1)	5
	1309028-7	-	-	-	X	-		Tyg, grå	Stoff, grau	1)	5
	699757	-	-	-	X	-	OP	Vävplast, grå	Gewebeschichtstoff, grau	1)	5
2	*1295861*	2	-	-	-	-	OP	Klädsel	Bezug		5
	1295865-8	-	2	-	-	-		Klädsel	Bezug		5
	1295863	-	-	2	-	-	OP	Klädsel	Bezug		5
	1295867	-	-	-	2	-	OP	Klädsel	Bezug		5
3	1295862-5	2	-	-	-	-		Klädsel	Bezug		5
	1295866	-	2	-	-	-	OP	Klädsel	Bezug		5
	1295864	-	-	2	-	-	OP	Klädsel	Bezug		5
	1295868-2	-	-	-	2	-		Klädsel	Bezug		5
4	*1295878*	1	-	-	-	-	OP	Klädsel	Bezug		5
	1295884	-	1	-	-	-	OP	Klädsel	Bezug		5
	1295881-5	-	-	1	-	-		Klädsel	Bezug		5
	1295887-2	-	-	-	1	-		Klädsel	Bezug		5
5	1295879-9	1	-	-	-	-		Klädsel	Bezug		5
	1295885-6	-	1	-	-	-		Klädsel	Bezug		5
	1295882-3	-	-	1	-	-		Klädsel	Bezug		5
	1295888-0	-	-	-	1	-		Klädsel	Bezug		5
6	1295880-7	1	-	-	-	-		Klädsel	Bezug		5
	1295886-4	-	1	-	-	-		Klädsel	Bezug		5
	1295883	-	-	1	-	-	OP	Klädsel	Bezug		5
	1295889-8	-	-	-	1	-		Klädsel	Bezug		5
7	1322259-1	1	-	-	-	-		Dörrpanel, v	Turverkleidung, l		5
	1322265-8	-	1	-	-	-		Dörrpanel, v	Turverkleidung, l		5
	1322263-3	-	-	1	-	-		Dörrpanel, v	Turverkleidung, l		5
	1322267-4	-	-	-	1	-		Dörrpanel, v	Turverkleidung, l		5
	1322260-9	1	-	-	-	-		Dörrpanel, h	Turverkleidung, r		5
	1322266-6	-	1	-	-	-		Dörrpanel, h	Turverkleidung, r		5
	1322264-1	-	-	1	-	-		Dörrpanel, h	Turverkleidung, r		5
	1322268-2	-	-	-	1	-		Dörrpanel, h	Turverkleidung, r		5
	1294864-2	1	-	-	-	-		•Bussning, blå	•Buchse, blau		4
	1294865-9	-	1	-	-	-		•Bussning, beige	•Buchse, beige		4
	1294867-5	-	-	1	-	-		•Bussning, brun	•Buchse, braun		4
	1294866-7	-	-	-	1	-		•Bussning, grå	•Buchse, grau		4
☆ 9	9131809-7	1	1	1	1	-		•List Ämne	•Leiste Rohling	(1313350)	2
10	1210439-4	6	6	6	6	-		•Clips	•Klemme		3
11	1323419-0	1	-	-	-	-		•Högtalargaller, blå	•Lautsprechergitter, blau		4
	1323422-4	-	1	-	-	-		•Högtalargaller, beige	•Lautsprechergitter, beige		4
	1323421-6	-	-	1	-	-		•Högtalargaller, brun	•Lautsprechergitter, braun		4
	1323423-2	-	-	-	1	-		•Högtalargaller, grå	•Lautsprechergitter, grau		4
12	944602-2	4	4	4	4	-		•Låsbricka	•Sicherungsscheibe		2
13		-	-	-	-	-		Armstöd	Armlehne	SEE 88•1803	
14		-	-	-	-	-		Dörrfack	Turfach	SEE 88•1807	
15	1295461-6	1	-	-	-	-		Dörrpanel, v	Turverkleidung, l		5
	1295463	-	1	-	-	-	OP	Dörrpanel, v	Turverkleidung, l		5
	1295462-4	-	-	1	-	-		Dörrpanel, v	Turverkleidung, l		5
	1295464	-	-	-	1	-	OP	Dörrpanel, v	Turverkleidung, l		5
	1295465-7	1	-	-	-	-		Dörrpanel, h	Turverkleidung, r		5
	1295467-3	-	1	-	-	-		Dörrpanel, h	Turverkleidung, r		5
	1295466	-	-	1	-	-	NS	Dörrpanel, h	Turverkleidung, r		
	1295468-1	-	-	-	1	-		Dörrpanel, h	Turverkleidung, r		5
16	1294864-2	1	-	-	-	-		•Bussning, blå	•Buchse, blau		4

1) Enhet längdmeter. Metervarans bredd = 150cm. / Einheit, Längenmeter. Breite der Meterware =150CM.

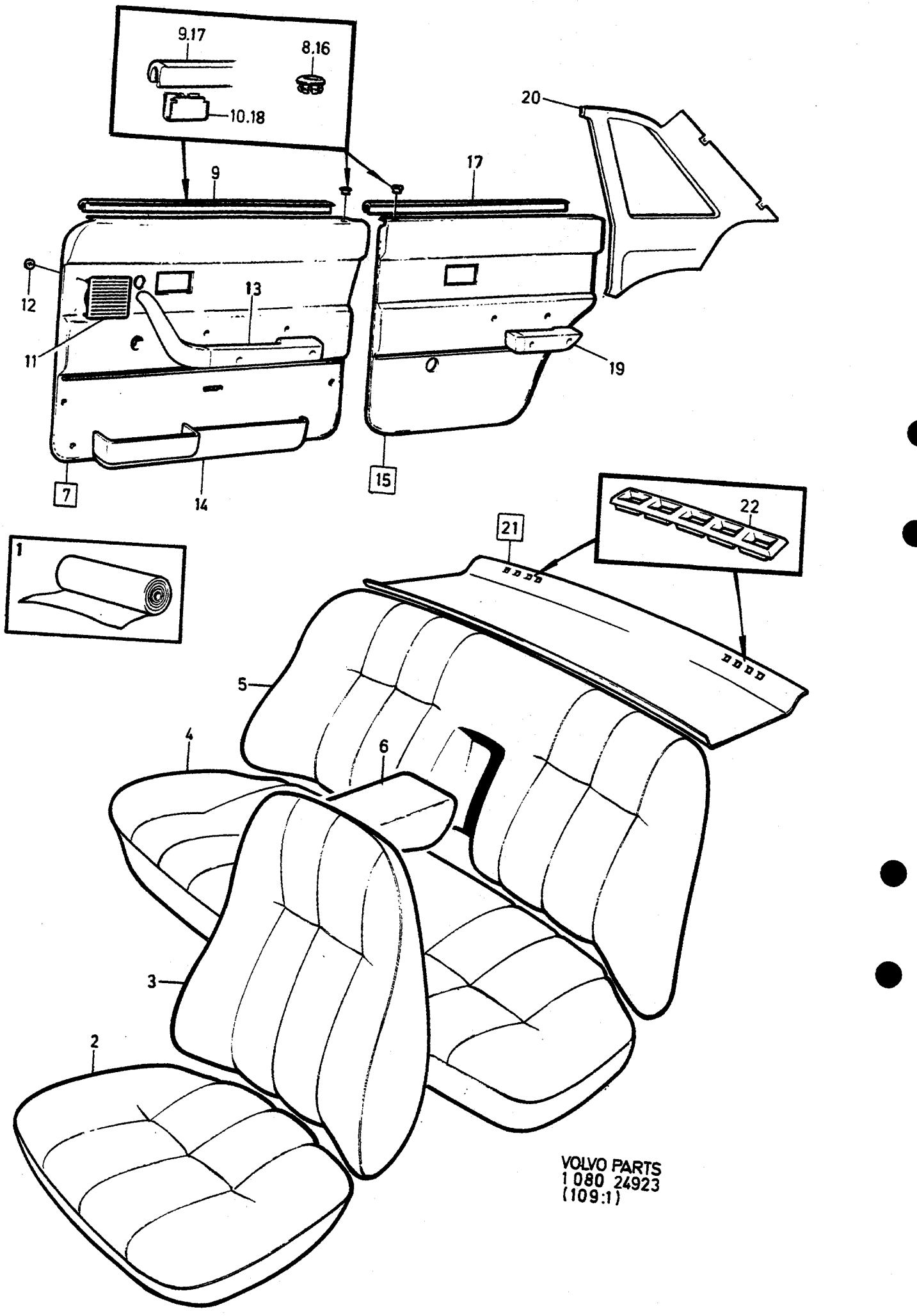
9.17
8.16
10.18
20
17
9
12
13
11
19
7
14
15
22
21
1
5
4
6
3
2
VOLVO PARTS
1 080 24923
(109:1)

A	4336	INREDNING / INNENEINRICHTUNG	Grupp Gruppe 85
B	4337		
C	4338		
D	4339		Sida Seite 1497
E		CODE 4336, 4337, 4338, 4339	

Pos	Artikel nr Artikelnr.	Antal / Anzahl A	B	C	D	E	PS	Benämning	Bezeichnung	Anmärkning Anmerkung	SR
	1294865-9	-	1	-	-	-		• Bussning, beige	• Buchse, beige		4
	1294867-5	-	-	1	-	-		• Bussning, brun	• Buchse, braun		4
	1294866-7	-	-	-	1	-		• Bussning, grå	• Buchse, grau		4
☆ 17	9131809-7	1	1	1	1	-		• List Ämne	• Leiste Rohling	(1313350)	2
18	1210439-4	6	6	6	6	-		• Clips	• Klemme		3
19		-	-	-	-	-		Armstöd	Armlehne	SEE 88 • 1807	
20	1360824-5	1	-	-	-	-		Panel, v	Paneel, l	(1294684)	5
	1360826-0	-	1	-	-	-		Panel, v	Paneel, l	(1294686)	5
	1360830	-	-	1	-	-	OP	Panel, v	Paneel, l	(1294690)	5
	1294688-5	-	-	-	1	-		Panel, v	Paneel, l		5
	1360825-2	1	-	-	-	-		Panel, h	Paneel, r	(1294685)	5
	1360827-8	-	1	-	-	-		Panel, h	Paneel, r	(1294687)	5
	1360831	-	-	1	-	-	OP	Panel, h	Paneel, r	(1294691)	5
	1294689-3	-	-	-	1	-		Panel, h	Paneel, r		5
21	1364073-5	1	-	-	-	-		Hatthylla	Hutablage	2) (1295489) IN.BELT	5
	1295493-9	1	-	-	-	-		Hatthylla	Hutablage	3) F.S.B	5
	1364074-3	-	1	-	-	-		Hatthylla	Hutablage	2) IN.BELT (1295490)	5
	1295494-7	-	1	-	-	-		Hatthylla	Hutablage	3) F.S.B	5
	1364072-7	-	-	1	-	-		Hatthylla	Hutablage	2) IN.BELT (1295492)	5
	1295496-2	-	-	1	-	-		Hatthylla	Hutablage	3) F.S.B	5
	1295491-3	-	-	-	1	-		Hatthylla	Hutablage	2) IN.BELT	5
	1295495-4	-	-	-	1	-		Hatthylla	Hutablage	3) F.S.B	5
22	1294887-3	2	-	-	-	-		• Galler, blå	• Anstellgitter, blau		5
	1294888-1	-	2	-	-	-		• Galler, beige	• Anstellgitter, beige		5
	1294890-7	-	-	2	-	-		• Galler, brun	• Anstellgitter, braun		5
	1294889-9	-	-	-	2	-		• Galler, grå	• Anstellgitter, grau		5

2) Bilar utan infästning för barnsele. / Fahrzeuge ohne Befestigung für Kindergurt.
3) Bilar med infästning för barnsele. / Fahrzeuge mit Befestigung für Kindergurt.

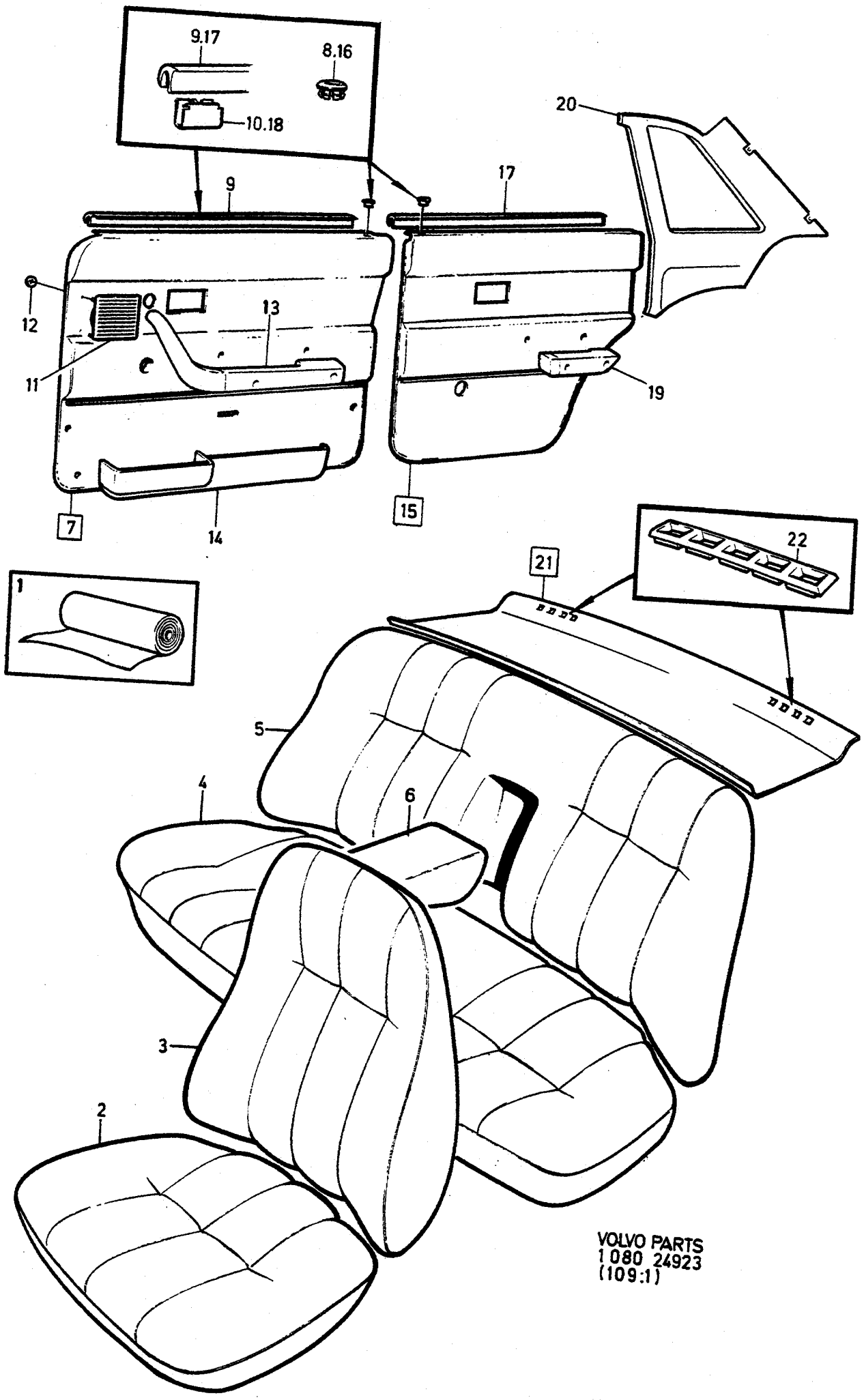
9.17
8.16
10.18
20
17
9
12
13
11
19
7
14
15
22
21
1
5
4
6
3
2
VOLVO PARTS
1 080 24923
(109:1)

A	4350
B	4351
C	4352
D	4353
E	

INREDNING — INNENEINRICHTUNG

Grupp / Gruppe 85

Sida / Seite 1499

CODE 4350, 4351, 4352, 4353

Pos	Artikel nr / Artikelnr.	Antal / Anzahl A	B	C	D	E	PS	Benämning	Bezeichnung	Anmärkning / Anmerkung	SR
1	1313877-1	X	-	-	-	-		Tyg, svart	Stoff, schwarz	1)	6
	699419	X	-	-	-	-	OP	Vävplast, svart	Gewebeschichtstoff, schw.	1)	6
	1313874-8	-	X	-	-	-		Tyg, blå	Stoff, blau	1)	6
	699661-5	-	X	-	-	-		Vävplast, blå	Gewebeschichtstoff, blau	1)	5
	1313878-9	-	-	X	-	-		Tyg, beige	Stoff, beige	1)	6
	699663-1	-	-	X	-	-		Vävplast, beige	Gewebeschichtstoff, beige	1)	5
	1313875-5	-	-	-	X	-		Tyg, brun	Stoff, braun	1)	6
	699756-3	-	-	-	X	-		Vävplast, brun	Gewebeschichtstoff, braun	1)	5
2	1313815-1	2	-	-	-	-		Klädsel	Bezug		5
	1313812-8	-	2	-	-	-		Klädsel	Bezug		5
	1313816-9	-	-	2	-	-		Klädsel	Bezug		5
	1313813-6	-	-	-	2	-		Klädsel	Bezug		5
3	1313822-7	2	-	-	-	-		Klädsel	Bezug		5
	1313819-3	-	2	-	-	-		Klädsel	Bezug		5
	1313823-5	-	-	2	-	-		Klädsel	Bezug		5
	1313820-1	-	-	-	2	-		Klädsel	Bezug		5
4	1313829-2	1	-	-	-	-		Klädsel	Bezug		5
	1313826-8	-	1	-	-	-		Klädsel	Bezug		5
	1313830-0	-	-	1	-	-		Klädsel	Bezug		5
	1313827-6	-	-	-	1	-		Klädsel	Bezug		5
5	1313836-7	1	-	-	-	-		Klädsel	Bezug		5
	1313833-4	-	1	-	-	-		Klädsel	Bezug		5
	1313837-5	-	-	1	-	-		Klädsel	Bezug		5
	1313834-2	-	-	-	1	-		Klädsel	Bezug		5
6	1313843-3	1	-	-	-	-		Klädsel	Bezug		5
	1313840-9	-	1	-	-	-		Klädsel	Bezug		5
	1313844-1	-	-	1	-	-		Klädsel	Bezug		5
	1313841-7	-	-	-	1	-		Klädsel	Bezug		5
7	1322251-8	1	-	-	-	-		Dörrpanel, v	Turverkleidung, l		5
	1322249-2	-	1	-	-	-		Dörrpanel, v	Turverkleidung, l		5
	1322255-9	-	-	1	-	-		Dörrpanel, v	Turverkleidung, l		5
	1322253-4	-	-	-	1	-		Dörrpanel, v	Turverkleidung, l		5
	1322252-6	1	-	-	-	-		Dörrpanel, h	Turverkleidung, r		5
	1322250-0	-	1	-	-	-		Dörrpanel, h	Turverkleidung, r		5
	1322256-7	-	-	1	-	-		Dörrpanel, h	Turverkleidung, r		5
	1322253-4	-	-	-	1	-		Dörrpanel, v	Turverkleidung, l		5
8	677003-6	1	-	-	-	-		•Bussning, svart	•Buchse, schwarz		4
	1294864-2	-	1	-	-	-		•Bussning, blå	•Buchse, blau		4
	1294865-9	-	-	1	-	-		•Bussning, beige	•Buchse, beige		4
	1294867-5	-	-	-	1	-		•Bussning, brun	•Buchse, braun		4
☆ 9	9131809-7	1	1	1	1	-		•List Ämne	•Leiste Rohling	(1313350)	2
10	1210439-4	6	6	6	6	-		•Clips	•Klemme		3
11	1323420-8	1	-	-	-	-		•Högtalargaller, svart	•Lautspr gitter, schwarz		4
	1323419-0	-	1	-	-	-		•Högtalargaller, blå	•Lautsprechergitter, blau		4
	1323422-4	-	-	1	-	-		•Högtalargaller, beige	•Lautsprechergitter, beige		4
	1323421-6	-	-	-	1	-		•Högtalargaller, brun	•Lautsprechergitter, braun		4
12	944602-2	4	4	4	4	-		•Låsbricka	•Sicherungsscheibe		2
13		-	-	-	-	-		Armstöd	Armlehne	SEE 88•1803	
14		-	-	-	-	-		Dörrfack	Turfach	SEE 88•1807	
15	1295434-3	1	-	-	-	-		Dörrpanel, v	Turverkleidung, l		5
	1295433-5	-	1	-	-	-		Dörrpanel, v	Turverkleidung, l		5
	1295436-8	-	-	1	-	-		Dörrpanel, v	Turverkleidung, l		5
	1295435-0	-	-	-	1	-		Dörrpanel, v	Turverkleidung, l		5
	1295439-2	1	-	-	-	-		Dörrpanel, h	Turverkleidung, r		5
	1295438-4	-	1	-	-	-		Dörrpanel, h	Turverkleidung, r		5
	1295441-8	-	-	1	-	-		Dörrpanel, h	Turverkleidung, r		5
	1295440-0	-	-	-	1	-		Dörrpanel, h	Turverkleidung, r		5
16	677003-6	1	-	-	-	-		•Bussning, svart	•Buchse, schwarz		4

1) Enhet längdmeter. Metervarans bredd = 150cm. / Einheit, Längenmeter. Breite der Meterware = 150CM.

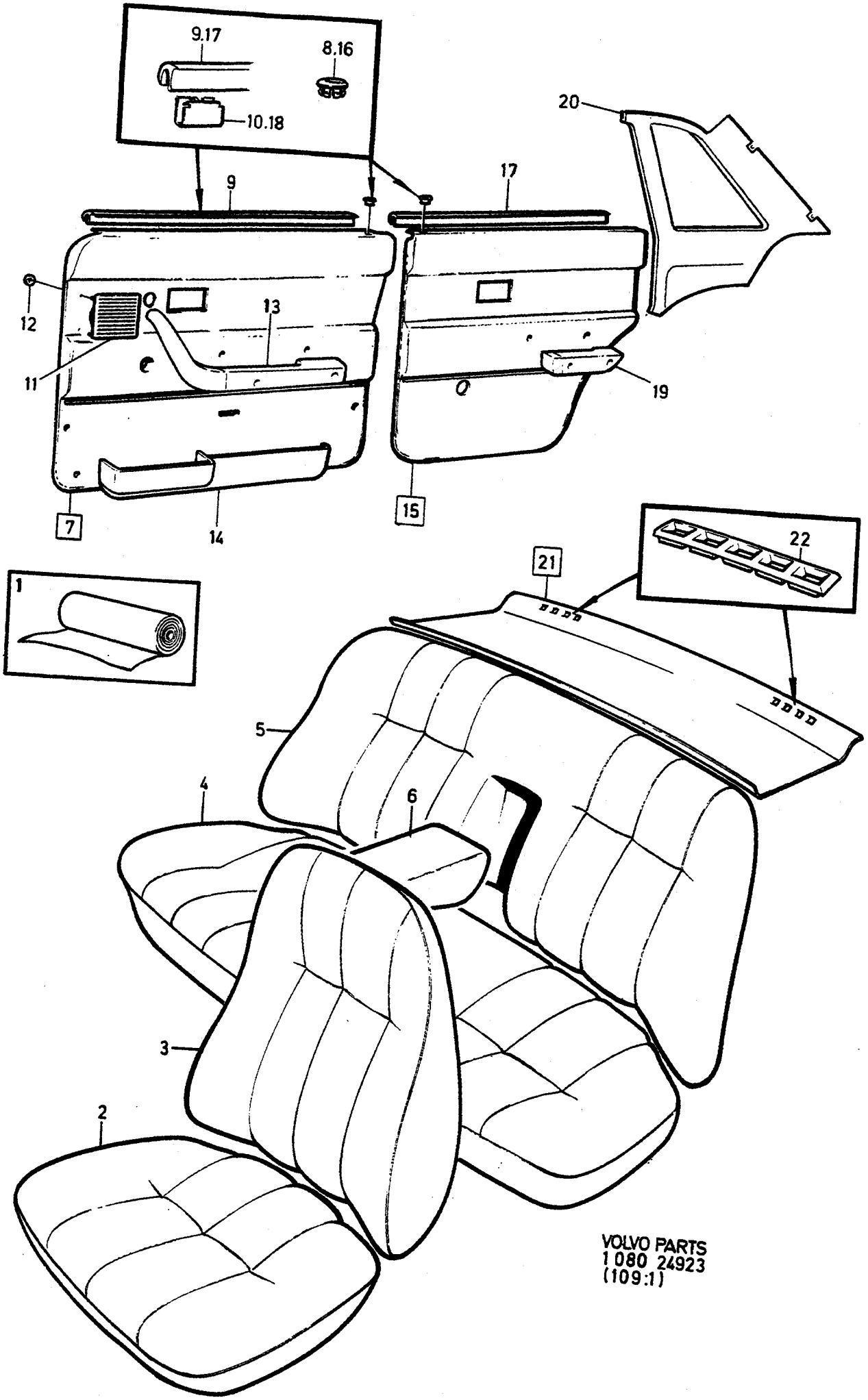
9.17
8.16
10.18
20
9
17
12
13
11
19
7
14
15
22
21
1
5
4
6
3
2
VOLVO PARTS
1 080 24923
(109:1)

A	4350
B	4351
C	4352
D	4353
E	

INREDNING — INNENEINRICHTUNG

Grupp Gruppe 85

Sida Seite 1501

CODE 4350, 4351, 4352, 4353

Pos	Artikel nr Artikelnr.	Antal / Anzahl A	B	C	D	E	PS	Benämning	Bezeichnung	Anmärkning Anmerkung	SR
	1294864-2	-	1	-	-	-		• Bussning, blå	• Buchse, blau		4
	1294865-9	-	-	1	-	-		• Bussning, beige	• Buchse, beige		4
	1294867-5	-	-	-	1	-		• Bussning, brun	• Buchse, braun		4
☆ 17	9131809-7	1	1	1	1	-		• List Ämne	• Leiste Rohling	(1313350)	2
18	1210439-4	6	6	6	6	-		• Clips	• Klemme		3
19		-	-	-	-	-		Armstöd	Armlehne	SEE 88 • 1807	
☆ 20	9131788-3	1	-	-	-	-		Panel, v	Paneel, l	(1294672)	5
☆	9131789-1	-	1	-	-	-		Panel, v	Paneel, l	(1294674)	5
☆	9131790-9	-	-	1	-	-		Panel, v	Paneel, l	(1294676)	5
	1294680-2	-	-	-	1	-		Panel, v	Paneel, l		5
	1294673-7	1	-	-	-	-		Panel, h	Paneel, r		5
	1294675-2	-	1	-	-	-		Panel, h	Paneel, r		5
	1294677-8	-	-	1	-	-		Panel, h	Paneel, r		5
	1294681-0	-	-	-	1	-		Panel, h	Paneel, r		5
21	1364071-9	1	-	-	-	-		Hatthylla	Hutablage	2) (1264885)	5
	1264892-9	1	-	-	-	-		Hatthylla	Hutablage	3)	5
	1364073-5	-	1	-	-	-		Hatthylla	Hutablage	2) (1295489)	5
	1295493-9	-	1	-	-	-		Hatthylla	Hutablage	3)	5
	1364074-3	-	-	1	-	-		Hatthylla	Hutablage	2) (1295490)	5
	1295494-7	-	-	1	-	-		Hatthylla	Hutablage	3)	5
	1364072-7	-	-	-	1	-		Hatthylla	Hutablage	2) (1295492)	5
	1295496-2	-	-	-	1	-		Hatthylla	Hutablage	3)	5
22	1224339-0	2	-	-	-	-		• Galler, svart	• Anstellgitter, schwarz		5
	1294887-3	-	2	-	-	-		• Galler, blå	• Anstellgitter, blau		5
	1294888-1	-	-	2	-	-		• Galler, beige	• Anstellgitter, beige		5
	1294890-7	-	-	-	2	-		• Galler, brun	• Anstellgitter, braun		5

2) Bilar utan infästning för barnsele. / Fahrzeuge ohne Befestigung für Kindergurt.
3) Bilar med infästning för barnsele. / Fahrzeuge mit Befestigung für Kindergurt.

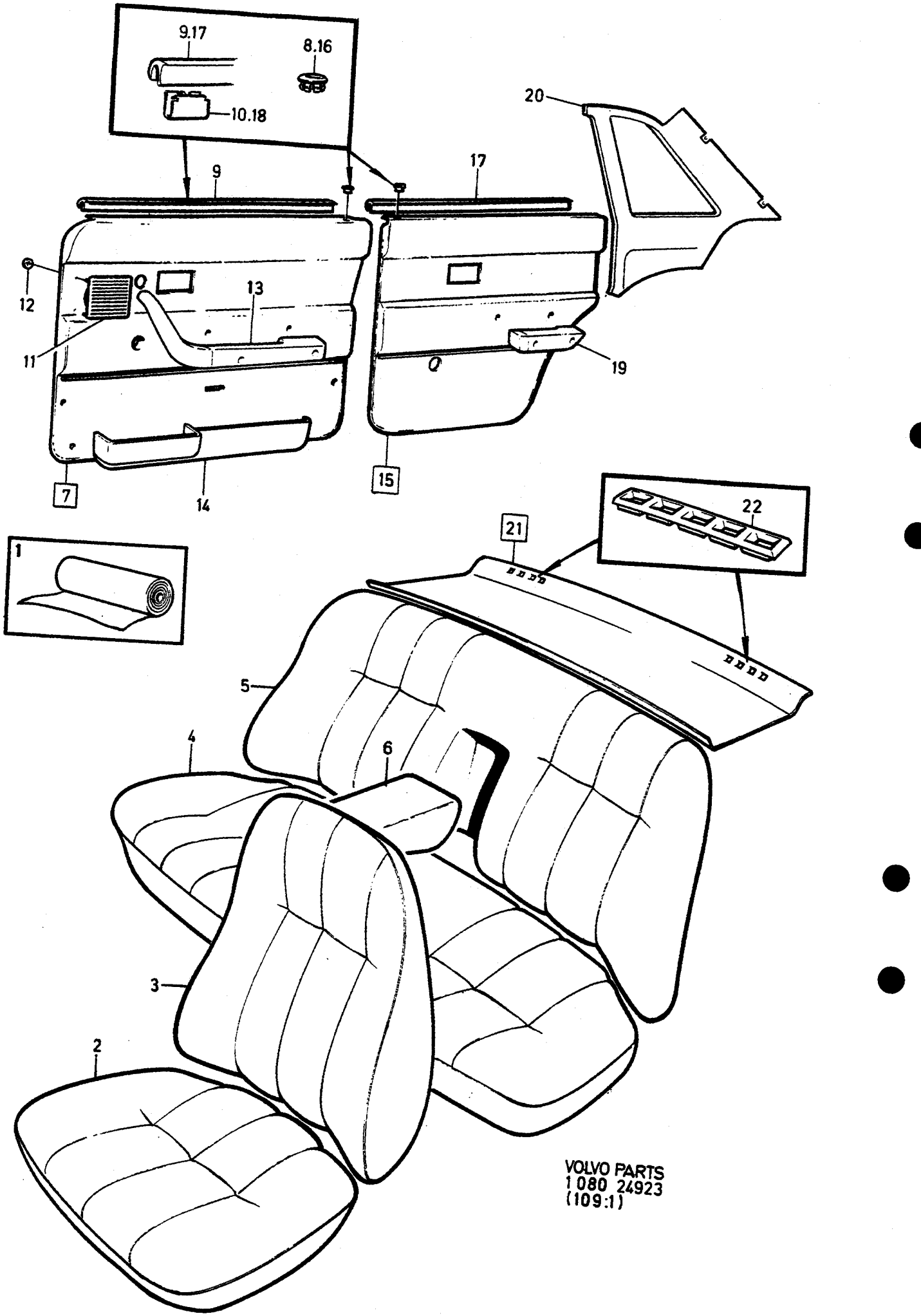
9.17
8.16
10.18
20
9
17
12
13
11
19
7
14
15
22
21
1
5
4
6
3
2
VOLVO PARTS
1 080 24923
(109:1)

A	4356
B	4357
C	4358
D	4359
E	

INREDNING — INNENEINRICHTUNG

Grupp / Gruppe 85

Sida / Seite 1503

CODE 4356, 4357, 4358, 4359

Pos	Artikel nr / Artikelnr.	Antal / Anzahl A	B	C	D	E	PS	Benämning	Bezeichnung	Anmärkning / Anmerkung	SR
1	1313994-4	X	-	-	-	-		Tyg, blå	Stoff, blau	1)	6
	699661-5	X	-	-	-	-		Vävplast, blå	Gewebeschichtstoff, blau	1)	5
	1313997-7	-	X	-	-	-		Tyg, beige	Stoff, beige	1)	6
	699663-1	-	X	-	-	-		Vävplast, beige	Gewebeschichtstoff, beige	1)	5
	1313995-1	-	-	X	-	-		Tyg, brun	Stoff, braun	1)	6
	699756-3	-	-	X	-	-		Vävplast, brun	Gewebeschichtstoff, braun	1)	5
	1313996	-	-	-	X	-	OP	Tyg, grå	Stoff, grau	1)	6
	699757	-	-	-	X	-	OP	Vävplast, grå	Gewebeschichtstoff, grau	1)	6
2	1313936-5	2	-	-	-	-		Klädsel	Bezug		5
	1313939-9	-	2	-	-	-		Klädsel	Bezug		5
	1313937-3	-	-	2	-	-		Klädsel	Bezug		5
	1313938	-	-	-	2	-	OP	Klädsel	Bezug		5
3	1313941-5	2	-	-	-	-		Klädsel	Bezug		5
	1313944-9	-	2	-	-	-		Klädsel	Bezug		5
	1313942-3	-	-	2	-	-		Klädsel	Bezug		5
	1313943	-	-	-	2	-	OP	Klädsel	Bezug		5
4	1313946-4	1	-	-	-	-		Klädsel	Bezug		5
	1313949-8	-	1	-	-	-		Klädsel	Bezug		5
	1313947-2	-	-	1	-	-		Klädsel	Bezug		5
	1313948-0	-	-	-	1	-		Klädsel	Bezug		5
5	1313951-4	1	-	-	-	-		Klädsel	Bezug		5
	1313954-8	-	1	-	-	-		Klädsel	Bezug		5
	1313952-2	-	-	1	-	-		Klädsel	Bezug		5
	1313953	-	-	-	1	-	OP	Klädsel	Bezug		5
6	1313956-3	1	-	-	-	-		Klädsel	Bezug		5
	1313959-7	-	1	-	-	-		Klädsel	Bezug		5
	1313957-1	-	-	1	-	-		Klädsel	Bezug		5
	1313958-9	-	-	-	1	-		Klädsel	Bezug		5
7	1322249-2	1	-	-	-	-		Dörrpanel, v	Turverkleidung, l		5
	1322255-9	-	1	-	-	-		Dörrpanel, v	Turverkleidung, l		5
	1322253-4	-	-	1	-	-		Dörrpanel, v	Turverkleidung, l		5
	1322257-5	-	-	-	1	-		Dörrpanel, v	Turverkleidung, l		5
	1322250-0	1	-	-	-	-		Dörrpanel, h	Turverkleidung, r		5
	1322256-7	-	1	-	-	-		Dörrpanel, h	Turverkleidung, r		5
	1322254-2	-	-	1	-	-		Dörrpanel, h	Turverkleidung, r		5
	1322258-3	-	-	-	1	-		Dörrpanel, h	Turverkleidung, r		5
8	1294864-2	1	-	-	-	-		•Bussning, blå	•Buchse, blau		4
	1294865-9	-	1	-	-	-		•Bussning, beige	•Buchse, beige		4
	1294867-5	-	-	1	-	-		•Bussning, brun	•Buchse, braun		4
	1294866-7	-	-	-	1	-		•Bussning, grå	•Buchse, grau		4
☆ 9	9131809-7	1	1	1	1	-		•List Ämne	•Leiste Rohling	(1313350)	2
10	1210439-4	6	6	6	6	-		•Clips	•Klemme		3
11	1323419-0	1	-	-	-	-		•Högtalargaller, blå	•Lautsprechergitter, blau		4
	1323422-4	-	1	-	-	-		•Högtalargaller, beige	•Lautsprechergitter, beige		4
	1323421-6	-	-	1	-	-		•Högtalargaller, brun	•Lautsprechergitter, braun		4
	1323423-2	-	-	-	1	-		•Högtalargaller, grå	•Lautsprechergitter, grau		4
12	944602-2	4	4	4	4	-		•Låsbricka	•Sicherungsscheibe		2
13		-	-	-	-	-		Armstöd	Armlehne	SEE 88•1803	
14		-	-	-	-	-		Dörrfack	Turfach	SEE 88•1807	
15	1295433-5	1	-	-	-	-		Dörrpanel, v	Turverkleidung, l		5
	1295436-8	-	1	-	-	-		Dörrpanel, v	Turverkleidung, l		5
	1295435-0	-	-	1	-	-		Dörrpanel, v	Turverkleidung, l		5
	1295437-6	-	-	-	1	-		Dörrpanel, v	Turverkleidung, l		5
	1295438-4	1	-	-	-	-		Dörrpanel, h	Turverkleidung, r		5
	1295441-8	-	1	-	-	-		Dörrpanel, h	Turverkleidung, r		5
	1295440-0	-	-	1	-	-		Dörrpanel, h	Turverkleidung, r		5
	1295442-6	-	-	-	1	-		Dörrpanel, h	Turverkleidung, r		5

1) Enhet längdmeter. Metervarans bredd = 150cm. / Einheit, Längenmeter. Breite der Meterware = 150CM.

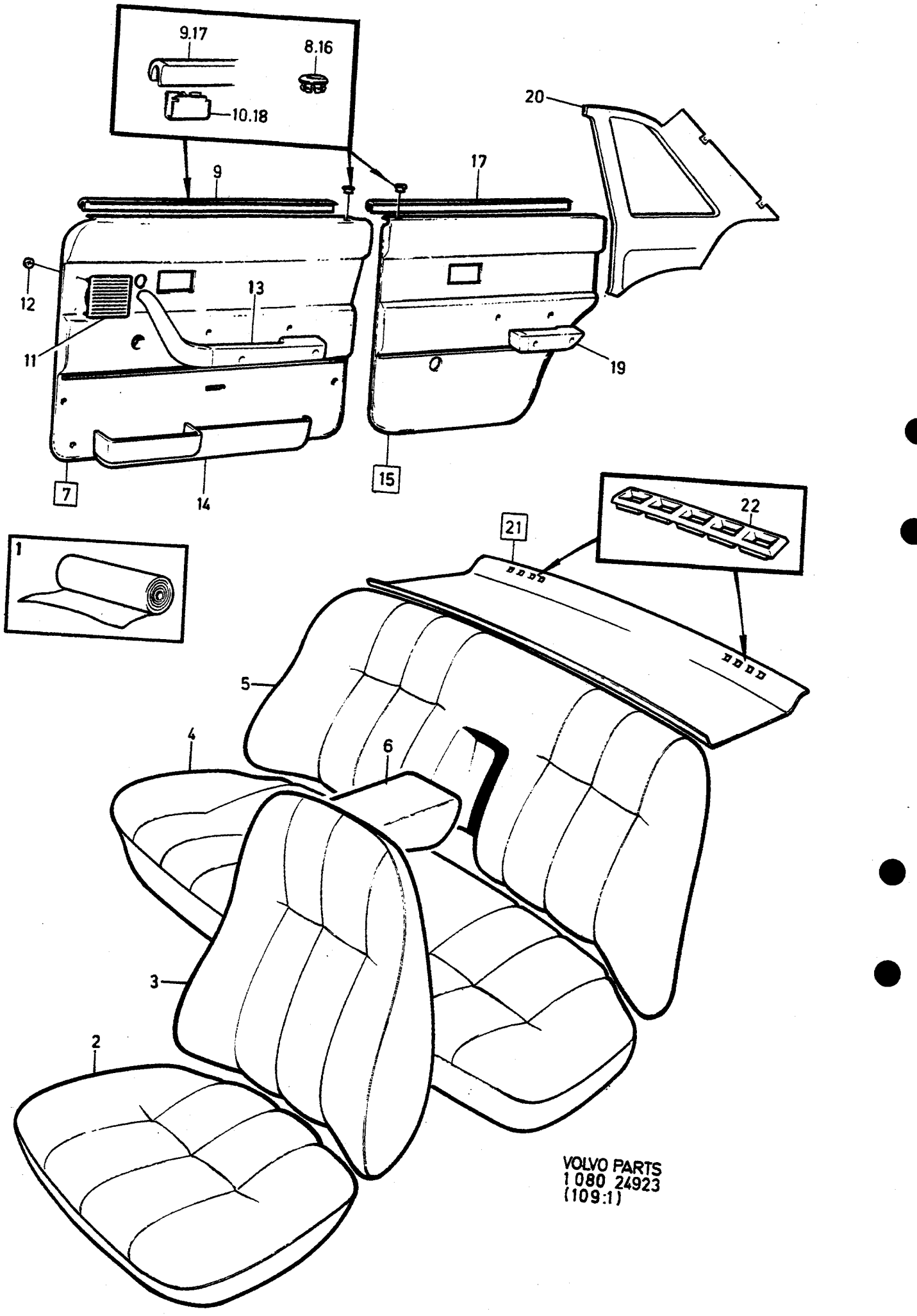

VOLVO PARTS
1080 24923
(109:1)

A	4356
B	4357
C	4358
D	4359
E	

INREDNING — INNENEINRICHTUNG

Grupp / Gruppe 85

Sida / Seite 1505

CODE 4356, 4357, 4358, 4359

Pos	Artikel nr / Artikelnr.	Antal / Anzahl A	B	C	D	E	PS	Benämning	Bezeichnung	Anmärkning / Anmerkung	SR
16	1294864-2	1	-	-	-	-		•Bussning, blå	•Buchse, blau		4
	1294865-9	-	1	-	-	-		•Bussning, beige	•Buchse, beige		4
	1294867-5	-	-	1	-	-		•Bussning, brun	•Buchse, braun		4
	1294866-7	-	-	-	1	-		•Bussning, grå	•Buchse, grau		4
☆ 17	9131809-7	1	1	1	1	-		•List Ämne	•Leiste Rohling	(1313350)	2
18	1210439-4	6	6	6	6	-		•Clips	•Klemme		3
19		-	-	-	-	-		Armstöd	Armlehne	SEE 88•1807	
☆ 20	9131789-1	1	-	-	-	-		Panel, v	Paneel, l	(1294674)	5
☆	9131790-9	-	1	-	-	-		Panel, v	Paneel, l	(1294676)	5
	1294680-2	-	-	1	-	-		Panel, v	Paneel, l		5
	1294678-6	-	-	-	1	-		Panel, v	Paneel, l		5
	1294675-2	1	-	-	-	-		Panel, h	Paneel, r		5
	1294677-8	-	1	-	-	-		Panel, h	Paneel, r		5
	1294681-0	-	-	1	-	-		Panel, h	Paneel, r		5
	1294679-4	-	-	-	1	-		Panel, h	Paneel, r		5
21	1364073-5	1	-	-	-	-		Hatthylla	Hutablage	2) (1295489)	5
	1295493-9	1	-	-	-	-		Hatthylla	Hutablage	3)	5
	1364074-3	-	1	-	-	-		Hatthylla	Hutablage	2) (1295490)	5
	1295494-7	-	1	-	-	-		Hatthylla	Hutablage	3)	5
	1364072-7	-	-	1	-	-		Hatthylla	Hutablage	2) (1295492)	5
	1295496-2	-	-	1	-	-		Hatthylla	Hutablage	3)	5
	1295491-3	-	-	-	1	-		Hatthylla	Hutablage	2)	5
	1295495-4	-	-	-	1	-		Hatthylla	Hutablage	3)	5
22	1294887-3	2	-	-	-	-		•Galler, blå	•Anstellgitter, blau		5
	1294888-1	-	2	-	-	-		•Galler, beige	•Anstellgitter, beige		5
	1294890-7	-	-	2	-	-		•Galler, brun	•Anstellgitter, braun		5
	1294889-9	-	-	-	2	-		•Galler, grå	•Anstellgitter, grau		5

2) Bilar utan infästning för barnsele. / Fahrzeuge ohne Befestigung für Kindergurt.
3) Bilar med infästning för barnsele. / Fahrzeuge mit Befestigung für Kindergurt.

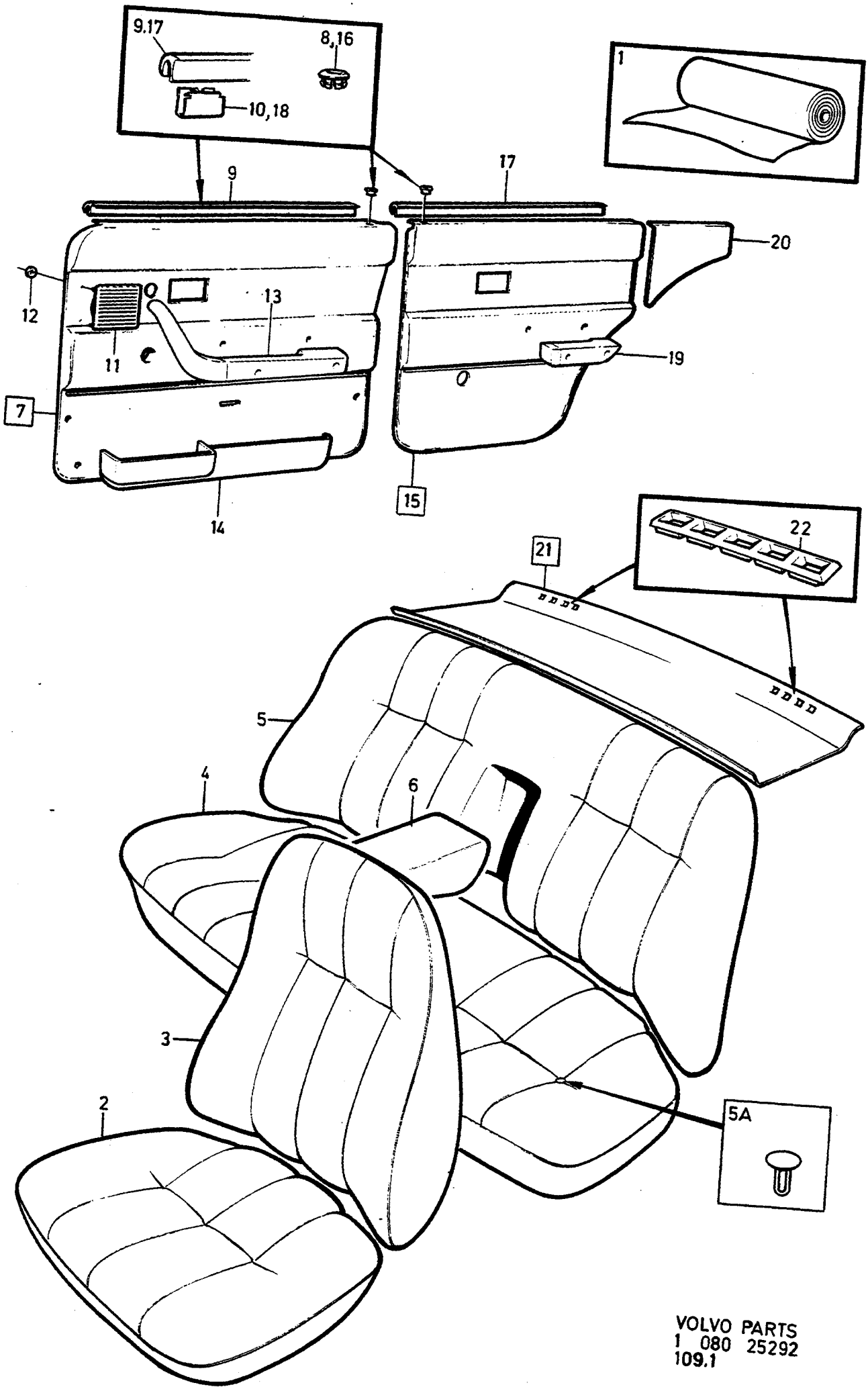
9.17
8,16
10,18
1
9
17
20
12
13
11
19
7
14
15
22
21
5
4
6
3
2
5A

A	4614
B	4615
C	4616
D	4617
E	

INREDNING — INNENEINRICHTUNG

Grupp / Gruppe 85

Sida / Seite 1507

CODE 4614, 4615, 4616, 4617

Pos	Artikel nr / Artikelnr.	Antal / Anzahl A	B	C	D	E	PS	Benämning	Bezeichnung	Anmärkning / Anmerkung	SR
		X	-	-	-	-	NS	Läder, beige	Leder, beige		
1	699663-1	X	-	-	-	-		Vävplast, beige	Gewebeschichtstoff, beige	1)	5
		-	X	-	-	-	NS	Läder, svart	Leder, schwarz		
	699419	-	X	-	-	-	OP	Vävplast, svart	Gewebeschichtstoff, schw.	1)	6
	699747-2	-	-	X	-	-		Plysch, blå randig struktur	Plüsch, blau gestreifte Struktur	1) (669679)	5
	699681	-	-	X	-	-	OP	Plysch, blå	Plüsch, blau	1)	5
	699991-6	-	-	-	X	-		Plysch, beige randig struktur	Plüsch, beige gestreifte Struktur	1) (699658)	5
	699659-9	-	-	-	X	-		Plysch, beige	Plüsch, beige	1)	5
2	1364492-7	2	-	-	-	-		Klädsel	Bezug	(3506689)	5
	1364491-9	-	2	-	-	-		Klädsel	Bezug	(1242639)	5
	1295596-9	-	-	2	-	-		Klädsel	Bezug	(1242086)	5
	1242087-3	-	-	-	2	-		Klädsel	Bezug		5
3	1364516-3	2	-	-	-	-		Klädsel	Bezug	(1242642)	5
	1364517-1	-	2	-	-	-		Klädsel	Bezug	(1242641)	5
	1295597-7	-	-	2	-	-		Klädsel	Bezug	(1242088)	5
	1242089-9	-	-	-	2	-		Klädsel	Bezug		5
4	1364520-5	1	-	-	-	-		Klädsel	Bezug	(1242644)	5
	1364497-6	-	1	-	-	-		Klädsel	Bezug	(1242643)	5
	1295598-5	-	-	1	-	-		Klädsel	Bezug	(1242090)	5
	1242091-5	-	-	-	1	-		Klädsel	Bezug		5
5	*1242646*	1	-	-	-	-	OP	Klädsel	Bezug		5
		-	1	-	-	-	NS	Klädsel	Bezug		
	1295599	-	-	1	-	-	OP	Klädsel	Bezug	(1242092)	5
		-	-	-	1	-	NS	Klädsel	Bezug		
5a	699796-9	X	-	-	-	-		•Knapp	•Knopf		5
	699795-1	-	X	-	-	-		•Knapp	•Knopf		5
6	*1242648*	1	-	-	-	-	OP	Klädsel	Bezug		5
	1242647	-	1	-	-	-	OP	Klädsel	Bezug		5
	1295600	-	-	1	-	-	OP	Klädsel	Bezug	(1242094)	5
	1242095	-	-	-	1	-	OP	Klädsel	Bezug		5
7	*1242561*	1	-	-	1	-	OP	Dörrpanel, v	Turverkleidung, l		5
	1322261-7	-	1	-	-	-		Dörrpanel, v	Turverkleidung, l	(1242563)	5
	1242565	-	-	1	-	-	OP	Dörrpanel, v	Turverkleidung, l		5
	1242562	1	-	-	1	-	OP	Dörrpanel, h	Turverkleidung, r		5
	1322262-5	-	1	-	-	-		Dörrpanel, h	Turverkleidung, r	(1242564)	5
	1242566	-	-	1	-	-	OP	Dörrpanel, h	Turverkleidung, r		5
8	677003-6	1	1	1	1	-		•Bussning, svart	•Buchse, schwarz		4
☆ 9	9131809-7	1	1	1	1	-		•List Ämne	•Leiste Rohling	(1313350)	2
10	1264964-6	7	7	7	7	-		•Clips	•Klemme		3
11	1225679-8	1	-	-	1	-		•Högtalargaller, beige	•Lautsprechergitter, beige		4
	1264445-6	-	1	-	-	-		•Högtalargaller, svart	•Lautspr gitter, schwarz		4
	1225678-0	-	-	1	-	-		•Högtalargaller, blå	•Lautsprechergitter, blau		4
12	944602-2	4	4	4	4	-		•Låsbricka	•Sicherungsscheibe		2
13		-	-	-	-	-		Armstöd	Armlehne	SEE 88•1799	
14		-	-	-	-	-		Dörrfack	Turfach	SEE 88•1799	
15	*1242144*	1	-	-	1	-	OP	Dörrpanel, v	Turverkleidung, l		5
	1242145-9	-	1	-	-	-		Dörrpanel, v	Turverkleidung, l		5
		-	-	1	-	-	NS	Dörrpanel, v	Turverkleidung, l		
	1242147	1	-	-	1	-	OP	Dörrpanel, h	Turverkleidung, r		5
	1242148-3	-	1	-	-	-		Dörrpanel, h	Turverkleidung, r		5
	1242146	-	-	1	-	-	OP	Dörrpanel, h	Turverkleidung, r		5
16	677003-6	1	1	1	1	-		•Bussning, svart	•Buchse, schwarz		4
☆ 17	9131809-7	1	1	1	1	-		•List Ämne	•Leiste Rohling	(1313350)	2
18	1264964-6	6	6	6	6	-		•Clips	•Klemme		3
19		-	-	-	-	-		Armstöd	Armlehne	SEE 88•1799	
20	*1242150*	1	-	-	1	-	NS	Panel, v	Paneel, l		
	697820	-	1	-	-	-	OP	Panel, v	Paneel, l		5

1) Enhet längdmeter. Metervarans bredd = 150cm. / Einheit, Längenmeter. Breite der Meterware = 150CM.

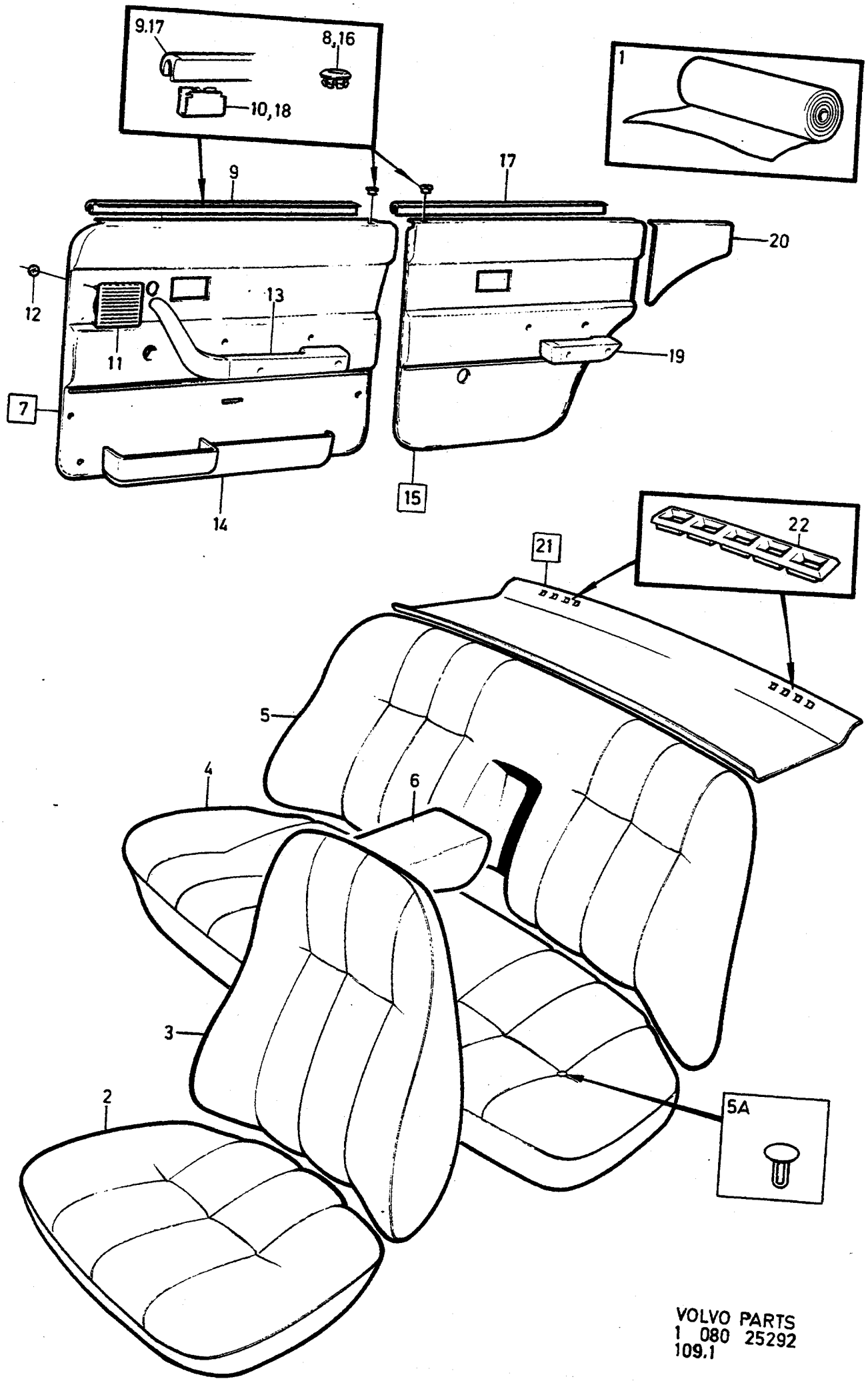
9.17
8,16
10,18
1
17
9
20
12
13
11
19
7
15
14
22
21
5
4
6
3
2
5A

A	4614
B	4615
C	4616
D	4617
E	

INREDNING — INNENEINRICHTUNG

Grupp / Gruppe 85

Sida / Seite 1509

CODE 4614, 4615, 4616, 4617

Pos	Artikel nr / Artikelnr.	Antal / Anzahl A	B	C	D	E	PS	Benämning	Bezeichnung	Anmärkning / Anmerkung	SR
	1240650	-	-	1	-	-	OP	Panel, v	Paneel, l		5
	1242152	1	-	-	1	-	OP	Panel, h	Paneel, r		5
	697821	-	1	-	-	-	OP	Panel, h	Paneel, r		5
	1240651	-	-	1	-	-	OP	Panel, h	Paneel, r		5
21	1295542-3	1	-	-	1	-		Hatthylla	Hutablage	F.S.B (1242218)	5
	1364074-3	1	-	-	1	-		Hatthylla	Hutablage	IN.BELT (1295490)	5
	1295494-7	1	-	-	1	-		Hatthylla	Hutablage	IN.BELT (AUS)	5
	1264913-3	-	1	-	-	-		Hatthylla	Hutablage	F.S.B	5
	1364071-9	-	1	-	-	-		Hatthylla	Hutablage	IN.BELT (1264885)	5
	1295541	-	-	1	-	-	OP	Hatthylla	Hutablage	F.S.B (1240668)	5
	1364073-5	-	-	1	-	-		Hatthylla	Hutablage	(1295489) IN.BELT	5
	1295493-9	-	-	1	-	-		Hatthylla	Hutablage	IN.BELT (AUS) (1295549)	5
22	1224339-0	2	2	2	2	-		•Galler, svart	•Anstellgitter, schwarz		5

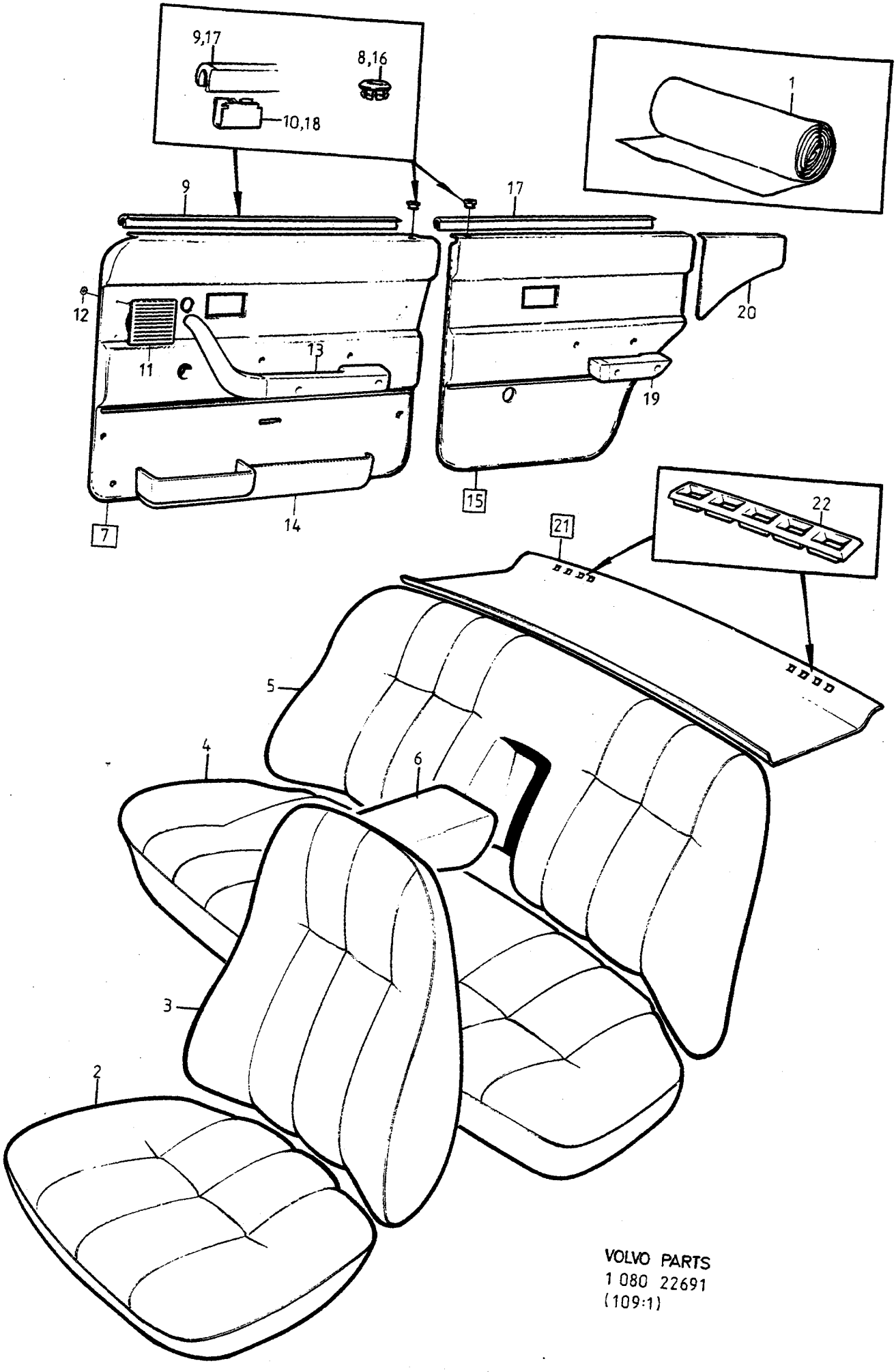

VOLVO PARTS
1 080 22691
(109:1)

A	4688	INREDNING	INNENEINRICHTUNG	Grupp Gruppe 85
B				Sida Seite 1511
C				
D				
E		CODE 4688		

Pos	Artikel nr Artikelnr.	Antal / Anzahl A	B	C	D	E	PS	Benämning	Bezeichnung	Anmärkning Anmerkung	SR
1	*699499*	X	-	-	-	-	NS	Plysch, grå	Plüsch, grau	1)	
2		2	-	-	-	-	NS	Klädsel	Bezug		
3	*1242041*	2	-	-	-	-	NS	Klädsel	Bezug		
4		1	-	-	-	-	NS	Klädsel	Bezug		
5		1	-	-	-	-	NS	Klädsel	Bezug		
6		1	-	-	-	-	NS	Klädsel	Bezug		
7		1	-	-	-	-	NS	Dörrpanel, v	Turverkleidung, l		
		1	-	-	-	-	NS	Dörrpanel, h	Turverkleidung, r		
8	677003-6	1	-	-	-	-		• Bussning, svart	• Buchse, schwarz		4
☆ 9	9131809-7	1	-	-	-	-		• List Ämne	• Leiste Rohling	(1313350)	2
10	1264964-6	7	-	-	-	-		• Clips	• Klemme		3
11	1264445-6	1	-	-	-	-		• Högtalargaller, svart	• Lautspr gitter, schwarz		4
12	944602-2	4	-	-	-	-		• Låsbricka	• Sicherungsscheibe		2
13		-	-	-	-	-		Armstöd	Armlehne	SEE 88 • 1799	
14		-	-	-	-	-		Dörrfack	Turfach	SEE 88 • 1799	
15		1	-	-	-	-	NS	Dörrpanel, v	Turverkleidung, l		
		1	-	-	-	-	NS	Dörrpanel, h	Turverkleidung, r		
16	677003-6	1	-	-	-	-		• Bussning, svart	• Buchse, schwarz		4
☆ 17	9131809-7	1	-	-	-	-		• List Ämne	• Leiste Rohling	(1313350)	2
18	1264964-6	6	-	-	-	-		• Clips	• Klemme		3
19		-	-	-	-	-		Armstöd	Armlehne	SEE 88 • 1799	
20		1	-	-	-	-	NS	Panel, v	Paneel, l		
	1240471	1	-	-	-	-	NS	Panel, v	Paneel, l		
21		1	-	-	-	-	NS	Hatthylla	Hutablage		
22	1224339-0	2	-	-	-	-		Galler, svart	Anstellgitter, schwarz		5

1) Enhet längdmeter. Metervarans bredd = 130 cm. / Einheit, Längenmeter. Breite der Meterware = 130 cm.

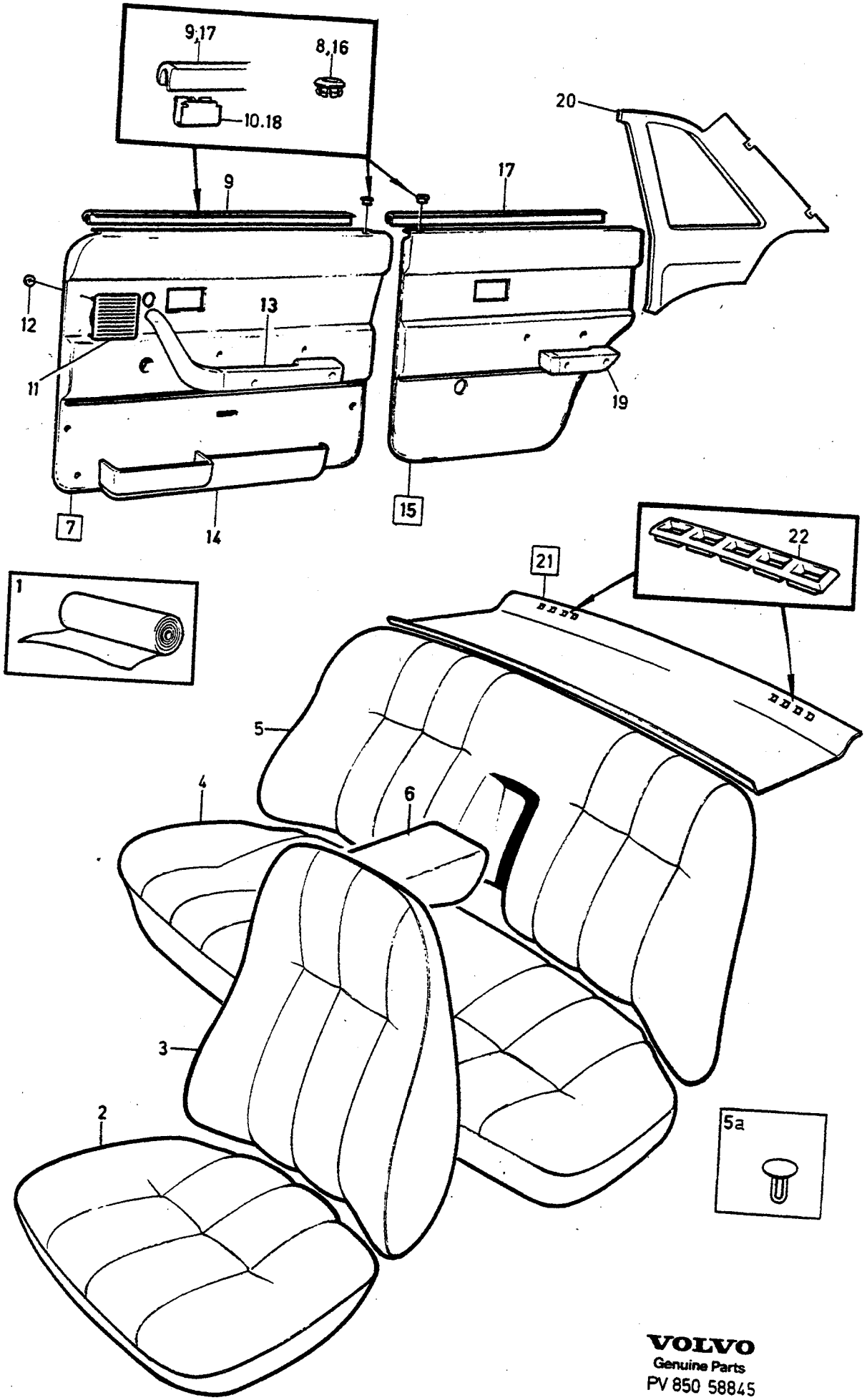

VOLVO
Genuine Parts
PV 850 58845

A	4700
B	4701
C	4702
D	4703
E	

INREDNING — INNENEINRICHTUNG

Grupp / Gruppe 85

Sida / Seite 1513

CODE 4700, 4701, 4702, 4703

Pos	Artikel nr / Artikelnr.	Antal / Anzahl A	B	C	D	E	PS	Benämning	Bezeichnung	Anmärkning / Anmerkung	SR
1		X	-	-	-	-	NS	Läder, svart	Leder, schwarz		
	699419	X	-	-	-	-	OP	Vävplast, svart	Gewebeschichtstoff, schw.	1)	6
		-	X	-	-	-	NS	Läder, beige	Leder, beige		
	699663-1	-	X	-	-	-		Vävplast, beige	Gewebeschichtstoff, beige	1)	5
	699681	-	-	X	-	-	OP	Plysch, blå	Plüsch, blau	1)	5
	699747-2	-	-	X	-	-		Plysch, blå randig struktur	Plüsch, blau gestreifte Struktur	1) (699679)	5
	699659-9	-	-	-	X	-		Plysch, beige	Plüsch, beige	1)	5
	699991-6	-	-	-	X	-		Plysch, beige randig struktur	Plüsch, beige gestreifte Struktur	1) (699658)	5
2	1364491-9	2	-	-	-	-		Klädsel	Bezug	(1242639)	5
	1364492-7	-	2	-	-	-		Klädsel	Bezug	(3506689)	5
	1295596-9	-	-	2	-	-		Klädsel	Bezug	(1242086)	5
	1242087-3	-	-	-	2	-		Klädsel	Bezug		5
3	1364517-1	2	-	-	-	-		Klädsel	Bezug	(1242641)	5
	1364516-3	-	2	-	-	-		Klädsel	Bezug	(1242642)	5
	1295597-7	-	-	2	-	-		Klädsel	Bezug	(1242088)	5
	1242089-9	-	-	-	2	-		Klädsel	Bezug		5
4	1364497-6	1	-	-	-	-		Klädsel	Bezug	(1242643)	5
	1364520-5	-	1	-	-	-		Klädsel	Bezug	(1242644)	5
	1295598-5	-	-	1	-	-		Klädsel	Bezug	(1242090)	5
	1242091-5	-	-	-	1	-		Klädsel	Bezug		5
5		1	-	-	-	-	NS	Klädsel	Bezug	-1980	
	1364503-1	1	-	-	-	-		Klädsel	Bezug	(1295703) 1981-	5
	1242646	-	1	-	-	-	OP	Klädsel	Bezug	-1980	5
	1364504-9	-	1	-	-	-		Klädsel	Bezug	(1295704) 1981-	5
	1295599	-	-	1	-	-	OP	Klädsel	Bezug	(1242092)	5
		-	-	-	1	-	NS	Klädsel	Bezug	-1980	
	1295709-8	-	-	-	1	-		Klädsel	Bezug	1981-	5
5a	699795-1	X	-	-	-	-		• Knapp	• Knopf		5
	699796-9	-	X	-	-	-		• Knapp	• Knopf		5
6	*1242647*	1	-	-	-	-	OP	Klädsel	Bezug	-1980	5
	1364509-8	1	-	-	-	-		Klädsel	Bezug	1981-	5
	1242648	-	1	-	-	-	OP	Klädsel	Bezug	-1980	5
	1364510-6	-	1	-	-	-		Klädsel	Bezug	1981-	5
	1295600	-	-	1	-	-	OP	Klädsel	Bezug	(1242094)	5
	1242095	-	-	-	1	-	OP	Klädsel	Bezug	-1980	5
	1295713-0	-	-	-	1	-		Klädsel	Bezug	1981-	5
7	1322261-7	1	-	-	-	-		Dörrpanel, v	Turverkleidung, l	(1242563)	5
	1322265-8	-	1	-	1	-		Dörrpanel, v	Turverkleidung, l	(1295445)	5
	1322259-1	-	-	1	-	-		Dörrpanel, v	Turverkleidung, l	(1295443)	5
	1322262-5	1	-	-	-	-		Dörrpanel, h	Turverkleidung, r	(1242564)	5
	1322266-6	-	1	-	1	-		Dörrpanel, h	Turverkleidung, r	(1295454)	5
	1322260-9	-	-	1	-	-		Dörrpanel, h	Turverkleidung, r	(1295452)	5
8	677003-6	1	-	-	-	-		• Bussning, svart	• Buchse, schwarz		4
	1294865-9	-	1	-	1	-		• Bussning, beige	• Buchse, beige		4
	1294864-2	-	-	1	-	-		• Bussning, blå	• Buchse, blau		4
☆ 9	9131809-7	1	1	1	1	-		• List Ämne	• Leiste Rohling	(1313350)	2
10	1210439-4	6	6	6	6	-		• Clips	• Klemme		3
11	1264445-6	1	-	-	-	-		• Högtalargaller, svart	• Lautspr gitter, schwarz	-1981	4
	1323420-8	1	-	-	-	-		• Högtalargaller, svart	• Lautspr gitter, schwarz	1982-	4
	1225679-8	-	1	-	1	-		• Högtalargaller, beige	• Lautsprechergitter, beige	-1981	4
	1323422-4	-	1	-	1	-		• Högtalargaller, beige	• Lautsprechergitter, beige	1982-	4
	1225678-0	-	-	1	-	-		• Högtalargaller, blå	• Lautsprechergitter, blau		4
12	944602-2	4	4	4	4	-		• Låsbricka	• Sicherungsscheibe		2
13		-	-	-	-	-		Armstöd	Armlehne	SEE 88 • 1803	
14		-	-	-	-	-		Dörrfack	Turfach	SEE 88 • 1807	
15	1242145-9	1	-	-	-	-		Dörrpanel, v	Turverkleidung, l	2) 3)	5

1) Enhet längdmeter. Metervarans bredd = 150cm. / Einheit, Längenmeter. Breite der Meterware = 150CM.
2) Med textilmatta. / Mit Textilteppich.
3) Endast bilar med ett tidigt produktionsutförande. / Nur Fahrzeuge mit einer frühen Produktionsausführung.

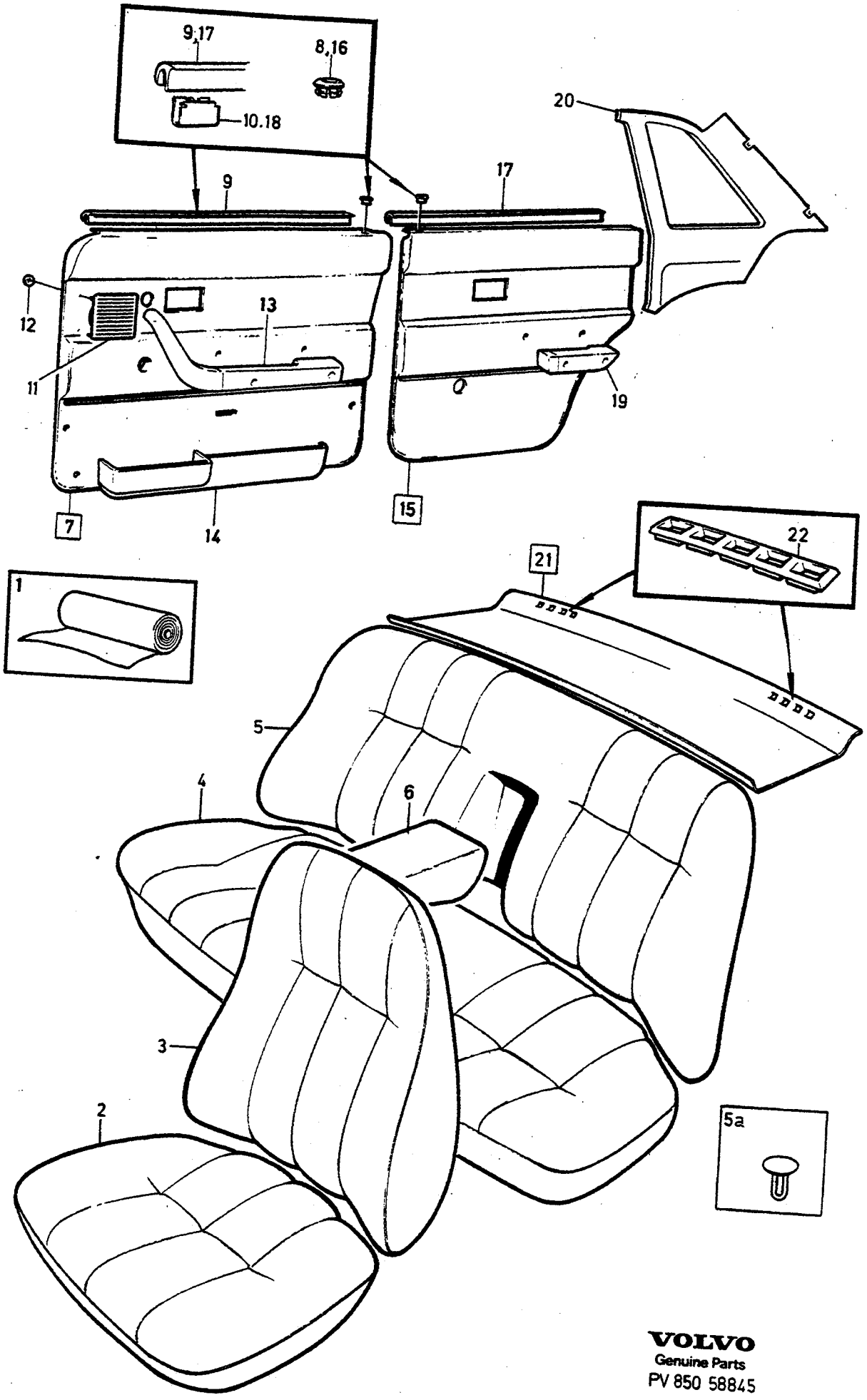

VOLVO
Genuine Parts
PV 850 58845

A	4700
B	4701
C	4702
D	4703
E	

INREDNING — INNENEINRICHTUNG

Grupp / Gruppe 85

Sida / Seite 1515

CODE 4700, 4701, 4702, 4703

Pos	Artikel nr / Artikelnr.	Antal / Anzahl A	B	C	D	E	PS	Benämning	Bezeichnung	Anmärkning / Anmerkung	SR
	1322711-1	1	-	-	-	-		Dörrpanel, v	Turverkleidung, l	4)	5
	1295463	-	1	-	1	-	OP	Dörrpanel, v	Turverkleidung, l	2) 3)	5
	1322719-4	-	1	-	1	-		Dörrpanel, v	Turverkleidung, l	4)	5
	1295461-6	-	-	1	-	-		Dörrpanel, v	Turverkleidung, l		5
	1242148-3	1	-	-	-	-		Dörrpanel, h	Turverkleidung, r	2) 3)	5
	1322712-9	1	-	-	-	-		Dörrpanel, h	Turverkleidung, r	4)	5
	1295467-3	-	1	-	1	-		Dörrpanel, h	Turverkleidung, r	2) 3)	5
	1322720-2	-	1	-	1	-		Dörrpanel, h	Turverkleidung, r	4)	5
	1295465-7	-	-	1	-	-		Dörrpanel, h	Turverkleidung, r		5
16	677003-6	1	-	-	-	-		• Bussning, svart	• Buchse, schwarz		4
	1294865-9	-	1	-	1	-		• Bussning, beige	• Buchse, beige		4
	1294864-2	-	-	1	-	-		• Bussning, blå	• Buchse, blau		4
☆ 17	9131809-7	1	1	1	1	-		• List	• Leiste	(1313350)	2
18	1210439-4	6	6	6	6	-		• Clips	• Klemme		3
19		-	-	-	-	-		Armstöd	Armlehne	SEE 88 • 1807	
20	1360822-9	1	-	-	-	-		Panel, v	Paneel, l	(1294682)	5
	1360826-0	-	1	-	1	-		Panel, v	Paneel, l	(1294686)	5
	1360824-5	-	-	1	-	-		Panel, v	Paneel, l	(1294684)	5
	1360823-7	1	-	-	-	-		Panel, h	Paneel, r	(1294683)	5
	1360827-8	-	1	-	1	-		Panel, h	Paneel, r	(1294687)	5
	1360825-2	-	-	1	-	-		Panel, h	Paneel, r	(1294685)	5
21	1364071-9	1	-	-	-	-		Hatthylla	Hutablage	5) IN.BELT (1364071)	5
	1264892-9	1	-	-	-	-		Hatthylla	Hutablage	6) IN.BELT	5
	1264913-3	1	-	-	-	-		Hatthylla	Hutablage	F.S.B	5
	1364074-3	-	1	-	1	-		Hatthylla	Hutablage	5) IN.BELT (1295490)	5
	1295494-7	-	1	-	1	-		Hatthylla	Hutablage	6) IN.BELT	5
		-	1	-	1	-	NS	Hatthylla	Hutablage	F.S.B	
	1364073-5	-	-	1	-	-		Hatthylla	Hutablage	5) (1295489) IN.BELT	5
	1295493-9	-	-	1	-	-		Hatthylla	Hutablage	6) IN.BELT	5
		-	-	1	-	-	NS	Hatthylla	Hutablage	F.S.B	
22	1224339-0	2	-	-	-	-		• Galler, svart	• Anstellgitter, schwarz		5
	1294888-1	-	2	-	2	-		• Galler, beige	• Anstellgitter, beige		5
	1294887-3	-	-	2	-	-		• Galler, blå	• Anstellgitter, blau		5

4) Utan textilmatta. / Ohne Textilteppich.
2) Med textilmatta. / Mit Textilteppich.
3) Endast bilar med ett tidigt produktionsutförande. / Nur Fahrzeuge mit einer frühen Produktionsausführung.
5) Bilar utan infästning för barnsele. / Fahrzeuge ohne Befestigung für Kindergurt.
6) Bilar med infästning för barnsele. / Fahrzeuge mit Befestigung für Kindergurt.

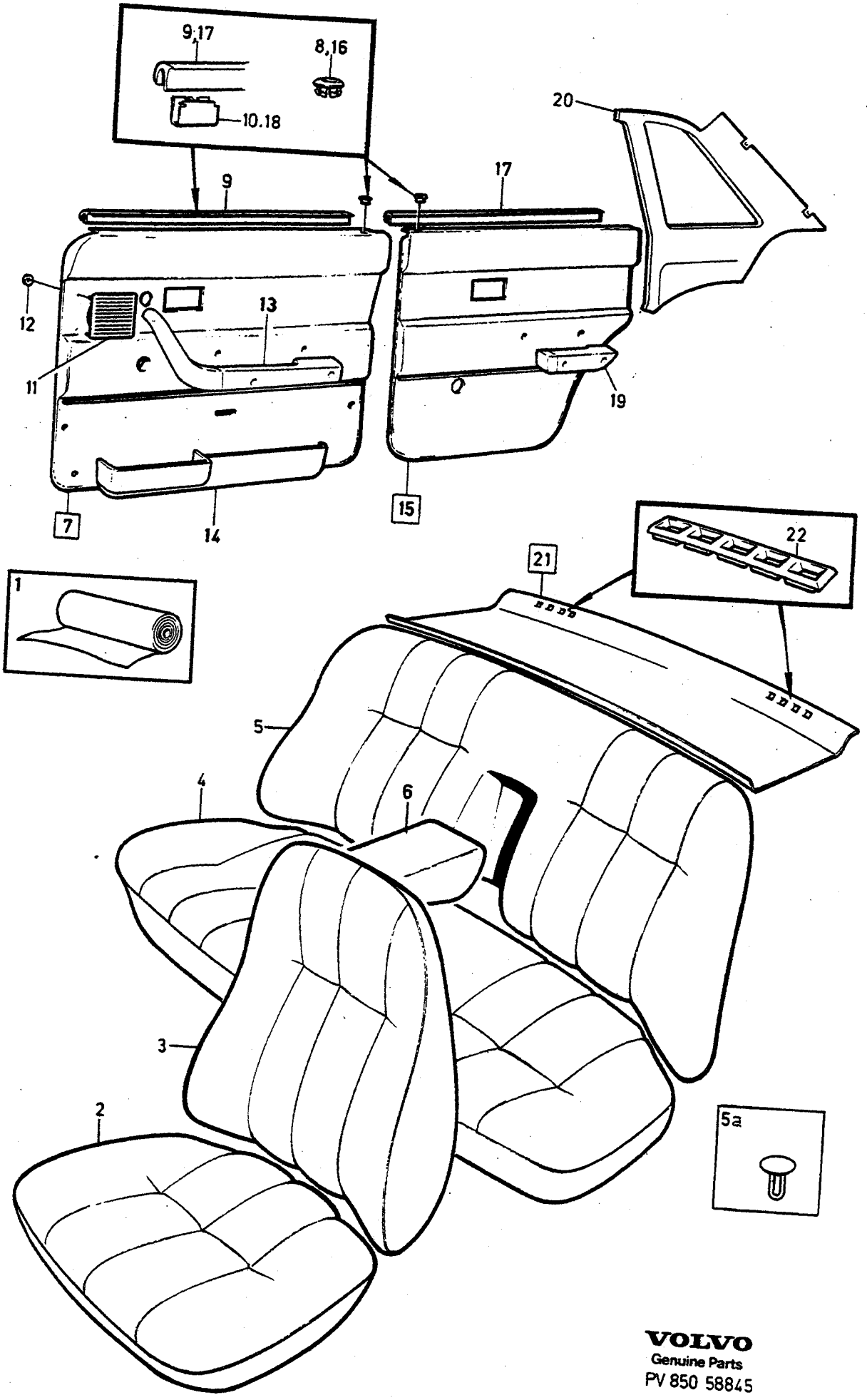

VOLVO
Genuine Parts
PV 850 58845

A	4704
B	4705
C	4707
D	4710
E	

INREDNING — INNENEINRICHTUNG

Grupp / Gruppe 85

Sida / Seite 1517

CODE 4704, 4705, 4707, 4710

Pos	Artikel nr / Artikelnr.	Antal / Anzahl A	B	C	D	E	PS	Benämning	Bezeichnung	Anmärkning / Anmerkung	SR
1	*699737*	X	-	-	-	-	OP	Plysch, brun	Plüsch, braun	1)	5
	699990-8	X	-	-	-	-		Plysch, brun randig struktur	Plüsch, braun gestreifte Struktur	1)	5
	699736	-	X	-	-	-	OP	Plysch, grå	Plüsch, grau	1)	5
	699989	-	X	-	-	-	OP	Plysch, grå randig struktur	Plüsch, grau gestreifte Struktur	1)	5
	699736	-	-	X	-	-	OP	Plysch, grå	Plüsch, grau	1)	5
		-	-	-	X	-	NS	Läder, svart	Leder, schwarz		
	699419	-	-	-	X	-	OP	Vävplast, svart	Gewebeschichtstoff, schw.	1)	6
2	1295028-3	2	-	-	-	-		Klädsel	Bezug		5
	1295030-9	-	2	-	-	-		Klädsel	Bezug		5
	1295024	-	-	2	-	-	NS	Klädsel	Bezug		
	1364491-9	-	-	-	2	-		Klädsel	Bezug	(1242639)	5
3	1295029-1	2	-	-	-	-		Klädsel	Bezug		5
	1295031-7	-	2	-	-	-		Klädsel	Bezug		5
	1295025	-	-	2	-	-	NS	Klädsel	Bezug		
	1364517-1	-	-	-	2	-		Klädsel	Bezug	(1242641)	5
4	1295093-7	1	-	-	-	-		Klädsel	Bezug		5
	1295103-4	-	1	-	-	-		Klädsel	Bezug		5
	1295068	-	-	1	-	-	NS	Klädsel	Bezug		
	1364497-6	-	-	-	1	-		Klädsel	Bezug	(1242643)	5
5	*1295094*	1	-	-	-	-	OP	Klädsel	Bezug	-1980	5
	1295708-0	1	-	-	-	-		Klädsel	Bezug	1981-	5
	1295104	-	1	-	-	-	OP	Klädsel	Bezug	-1980	5
	1295710-6	-	1	-	-	-		Klädsel	Bezug	1981-	5
		-	-	1	-	-	NS	Klädsel	Bezug	-1980	
	1295715-5	-	-	1	-	-		Klädsel	Bezug	1981-	5
		-	-	-	1	-	NS	Klädsel	Bezug	-1980	
	1364503-1	-	-	-	1	-		Klädsel	Bezug	1981-	5
5a	1244109-3	-	-	X	-	-		•Knapp	•Knopf		5
	699795-1	-	-	-	X	-		•Knapp	•Knopf		5
6	*1295095*	1	-	-	-	-	OP	Klädsel	Bezug	-1980	5
	1295712-2	1	-	-	-	-		Klädsel	Bezug	1981-	5
		-	1	-	-	-	NS	Klädsel	Bezug	-1980	
	1295714	-	1	-	-	-	OP	Klädsel	Bezug	1981-	5
		-	-	1	-	-	NS	Klädsel	Bezug	-1980	
	1295716-3	-	-	1	-	-		Klädsel	Bezug	1981-	5
	1242647	-	-	-	1	-	OP	Klädsel	Bezug	-1980	5
	1364509-8	-	-	-	1	-		Klädsel	Bezug	1981-	5
7	1322263-3	1	-	-	-	-		Dörrpanel, v	Turverkleidung, l	(1295444)	5
	1322267-4	-	1	-	-	-		Dörrpanel, v	Turverkleidung, l	(1295446)	5
	1295451	-	-	1	-	-	OP	Dörrpanel, v	Turverkleidung, l	(1322279)	5
	1322273-2	-	-	-	1	-		Dörrpanel, v	Turverkleidung, l	(1295448)	5
	1322264-1	1	-	-	-	-		Dörrpanel, h	Turverkleidung, r	(1295453)	5
	1322268-2	-	1	-	-	-		Dörrpanel, h	Turverkleidung, r	(1295455)	5
	1295460	-	-	1	-	-	OP	Dörrpanel, h	Turverkleidung, r	(1322280)	5
	1322274-0	-	-	-	1	-		Dörrpanel, h	Turverkleidung, r	(1295457)	5
8	1294867-5	1	-	-	-	-		•Bussning, brun	•Buchse, braun		4
	1294866-7	-	1	1	-	-		•Bussning, grå	•Buchse, grau		4
	677003-6	-	-	-	1	-		•Bussning, svart	•Buchse, schwarz		4
☆ 9	9131809-7	1	1	1	1	-		•List Ämne	•Leiste Rohling	(1313350)	2
10	1210439-4	6	6	6	6	-		•Clips	•Klemme		3
11	1294852-7	1	-	-	-	-		•Högtalargaller, brun	•Lautsprechergitter, braun	-1981	4
	1323421-6	1	-	-	-	-		•Högtalargaller, brun	•Lautsprechergitter, braun	1982-	4
	1294851-9	-	-	1	-	-		•Högtalargaller, grå	•Lautsprechergitter, grau		4
	1294851-9	-	1	-	-	-		•Högtalargaller, grå	•Lautsprechergitter, grau	-1981	4
	1323423-2	-	1	-	-	-		•Högtalargaller, grå	•Lautsprechergitter, grau	1982-	4
	1264445-6	-	-	-	1	-		•Högtalargaller, svart	•Lautspr gitter, schwarz	-1981	4
	1323420-8	-	-	-	1	-		•Högtalargaller, svart	•Lautspr gitter, schwarz	1982-	4

1) Enhet längdmeter. Metervarans bredd = 150cm. / Einheit, Längenmeter. Breite der Meterware = 150CM.

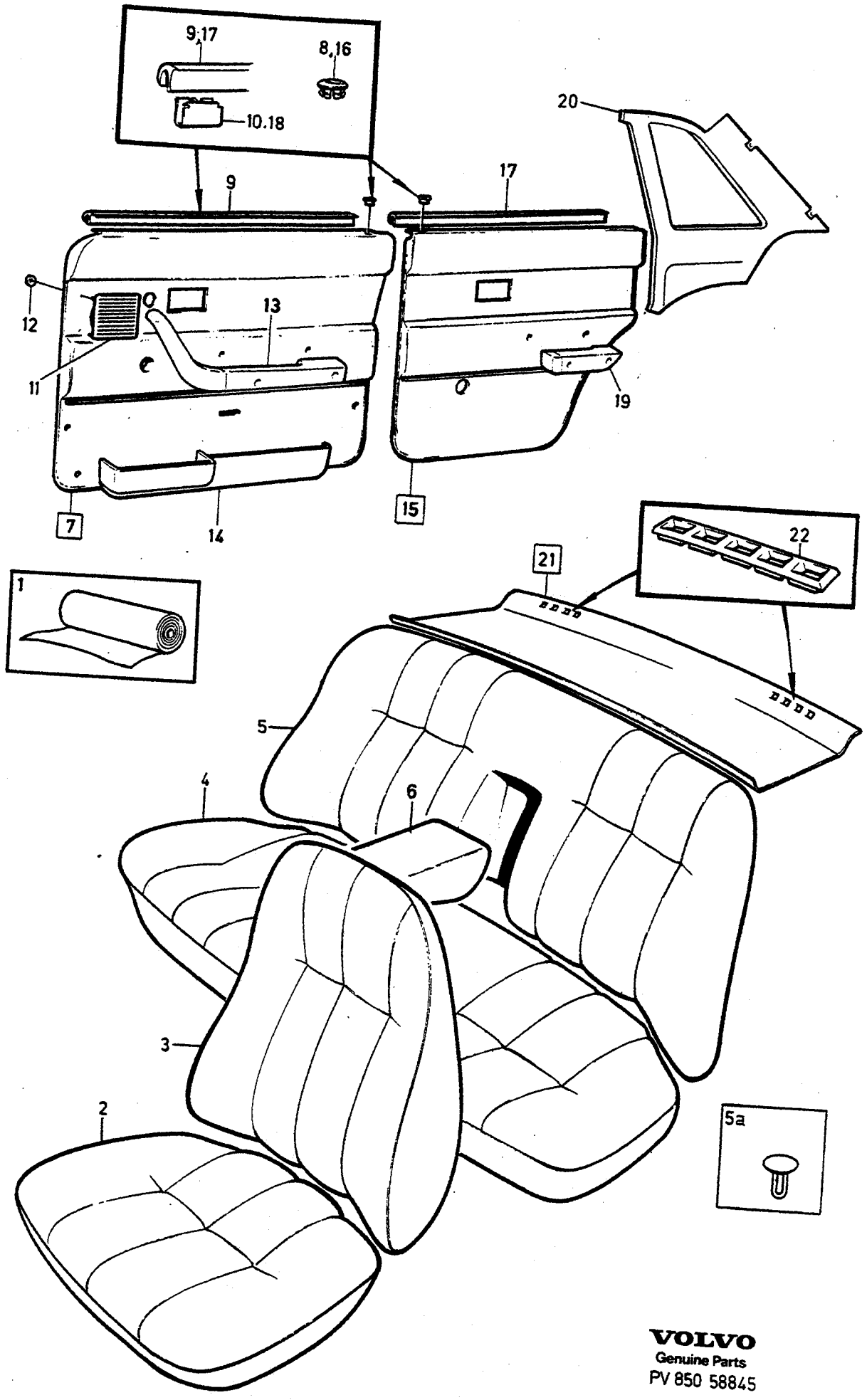

VOLVO
Genuine Parts
PV 850 58845

A	4704
B	4705
C	4707
D	4710
E	

INREDNING — INNENEINRICHTUNG

Grupp / Gruppe 85

Sida / Seite 1519

CODE 4704, 4705, 4707, 4710

Pos	Artikel nr / Artikelnr.	Antal / Anzahl A	B	C	D	E	PS	Benämning	Bezeichnung	Anmärkning / Anmerkung	SR
12	944602-2	4	4	4	4	-		• Låsbricka	• Sicherungsscheibe		2
13		-	-	-	-	-		Armstöd	Armlehne	SEE 88 • 1803	
14		-	-	-	-	-		Dörrfack	Turfach	SEE 88 • 1807	
15	1295462-4	1	-	-	-	-		Dörrpanel, v	Turverkleidung, l	2) 3)	5
	1322715-2	1	-	-	-	-		Dörrpanel, v	Turverkleidung, l	4)	5
	1295464	-	1	1	-	-	OP	Dörrpanel, v	Turverkleidung, l	2) 3)	5
	1322713-7	-	1	-	-	-		Dörrpanel, v	Turverkleidung, l	4)	5
	1242145-9	-	-	-	1	-		Dörrpanel, v	Turverkleidung, l	2) 3)	5
	1322711-1	-	-	-	1	-		Dörrpanel, v	Turverkleidung, l	4)	5
	1295466	1	-	-	-	-	NS	Dörrpanel, h	Turverkleidung, r	2) 3)	
	1322716-0	1	-	-	-	-		Dörrpanel, h	Turverkleidung, r	4)	5
	1295468-1	-	1	1	-	-		Dörrpanel, h	Turverkleidung, r	2) 3)	5
	1322714-5	-	1	-	-	-		Dörrpanel, h	Turverkleidung, r	4)	5
	1242148-3	-	-	-	1	-		Dörrpanel, h	Turverkleidung, r	2) 3)	5
	1322712-9	-	-	-	1	-		Dörrpanel, h	Turverkleidung, r	4)	5
16	1294867-5	1	-	-	-	-		• Bussning, brun	• Buchse, braun		4
	1294866-7	-	1	1	-	-		• Bussning, grå	• Buchse, grau		4
	677003-6	-	-	-	1	-		• Bussning, svart	• Buchse, schwarz		4
☆ 17	9131809-7	1	1	1	1	-		• List Ämne	• Leiste Rohling	(1313350)	2
18	1210439-4	6	6	6	6	-		• Clips	• Klemme		3
19		-	-	-	-	-		Armstöd	Armlehne	SEE 88 • 1807	
20	*1360830*	1	-	-	-	-	OP	Panel, v	Paneel, l	(1294690)	5
	1294688-5	-	1	1	-	-		Panel, v	Paneel, l		5
	1360822-9	-	-	-	1	-		Panel, v	Paneel, l	(1294682)	5
	1360831	1	-	-	-	-	OP	Panel, h	Paneel, r	(1294691)	5
	1294689-3	-	1	1	-	-		Panel, h	Paneel, r		5
	1360823-7	-	-	-	1	-		Panel, h	Paneel, r	(1294683)	5
21	1364072-7	1	-	-	-	-		Hatthylla	Hutablage	5) IN.BELT (1295492)	5
	1295496-2	1	-	-	-	-		Hatthylla	Hutablage	6) IN.BELT	5
	1295488	1	-	-	-	-	OP	Hatthylla	Hutablage	F.S.B	5
	1295491-3	-	1	1	-	-		Hatthylla	Hutablage	5) IN.BELT	5
	1295495-4	-	1	1	-	-		Hatthylla	Hutablage	6) IN.BELT	5
	1295487	-	1	1	-	-	NS	Hatthylla	Hutablage	F.S.B	
	1364071-9	-	-	-	1	-		Hatthylla	Hutablage	5) IN.BELT (1264885)	5
	1264892-9	-	-	-	1	-		Hatthylla	Hutablage	6) IN.BELT	5
	1264913-3	-	-	-	1	-		Hatthylla	Hutablage	F.S.B	5
22	1294890-7	2	-	-	-	-		• Galler, brun	• Anstellgitter, braun		5
	1294889-9	-	2	2	-	-		• Galler, grå	• Anstellgitter, grau		5
	1224339-0	-	-	-	2	-		• Galler, svart	• Anstellgitter, schwarz		5

2) Med textilmatta. / Mit Textilteppich.
3) Endast bilar med ett tidigt produktionsutförande. / Nur Fahrzeuge mit einer frühen Produktionsausführung.
4) Utan textilmatta. / Ohne Textilteppich.
5) Bilar utan infästning för barnsele. / Fahrzeuge ohne Befestigung für Kindergurt.
6) Bilar med infästning för barnsele. / Fahrzeuge mit Befestigung für Kindergurt.

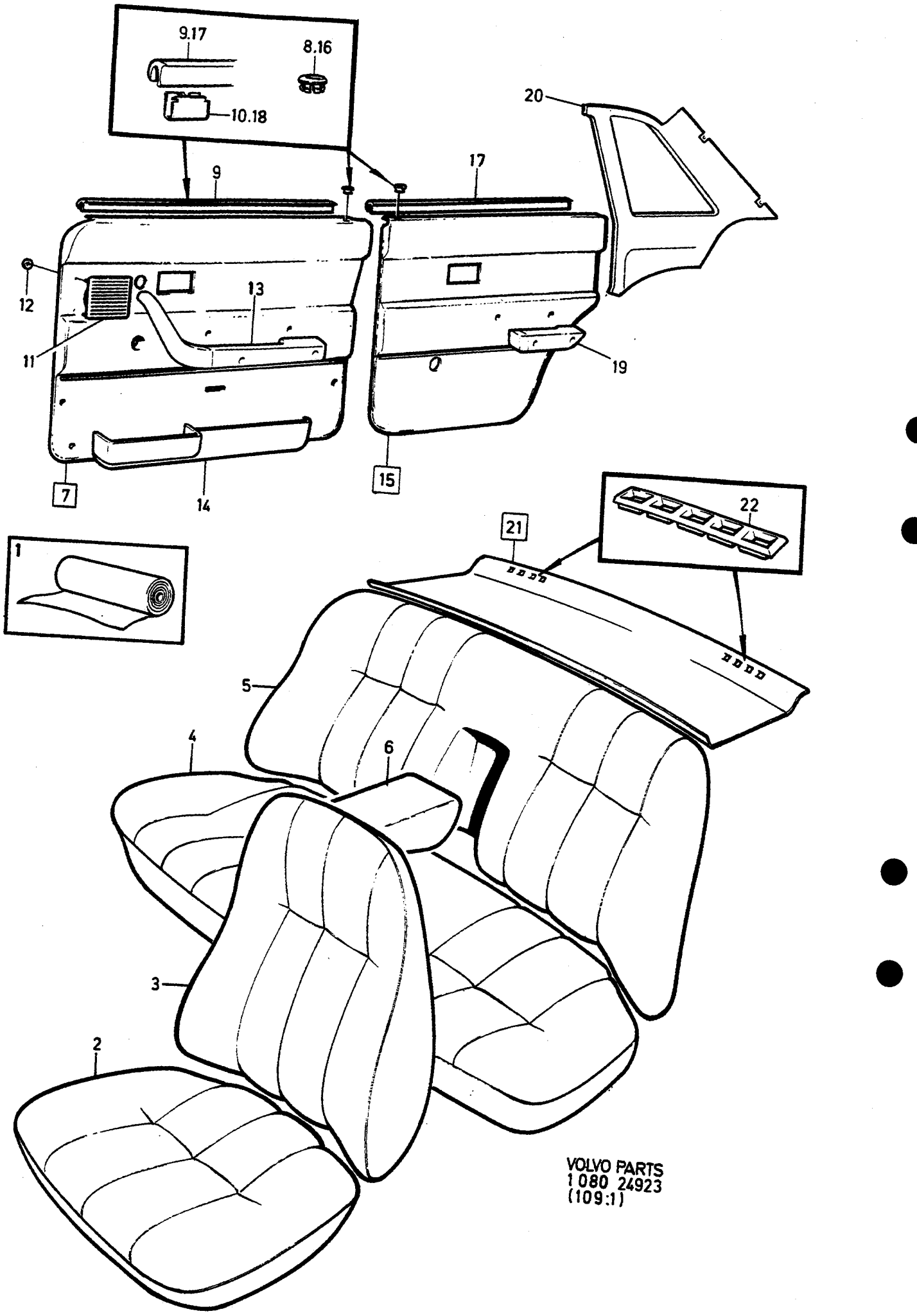
9.17
8.16
10.18
20
17
9
12
13
11
19
7
14
15
22
21
1
5
4
6
3
2
VOLVO PARTS
1 080 24923
(109:1)

A	4706	INREDNING	INNENEINRICHTUNG	Grupp Gruppe 85
B				Sida Seite 1521
C				
D				
E		CODE 4706		

Pos	Artikel nr Artikelnr.	Antal / Anzahl A	B	C	D	E	PS	Benämning	Bezeichnung	Anmärkning Anmerkung	SR
1	699879-3	X	-	-	-	-		Plysch, blå	Plüsch, blau	1)	5
	699993	X	-	-	-	-	OP	Plysch, blå randig struktur	Plüsch, blau gestreifte Struktur	1)	5
2	1295596-9	2	-	-	-	-		Klädsel	Bezug		5
3	1295597-7	2	-	-	-	-		Klädsel	Bezug		5
4	1295598-5	1	-	-	-	-		Klädsel	Bezug		5
5	*1295599*	1	-	-	-	-	OP	Klädsel	Bezug	-1980	5
	1295707-2	1	-	-	-	-		Klädsel	Bezug	1981-	5
6	*1295600*	1	-	-	-	-	OP	Klädsel	Bezug	-1980	5
	1295711-4	1	-	-	-	-		Klädsel	Bezug	1981-	5
7	1322259-1	1	-	-	-	-		Dörrpanel, v	Turverkleidung, l	(1295443)	5
	1322260-9	1	-	-	-	-		Dörrpanel, h	Turverkleidung, r	(1295452)	5
8	1294864-2	1	-	-	-	-		•Bussning, blå	•Buchse, blau		4
☆ 9	9131809-7	1	-	-	-	-		•List Ämne	•Leiste Rohling	(1313350)	2
10	1210439-4	6	-	-	-	-		•Clips	•Klemme		3
11	1225678-0	1	-	-	-	-		•Högtalargaller, blå	•Lautsprechergitter, blau	-1981	4
	1323419-0	1	-	-	-	-		•Högtalargaller, blå	•Lautsprechergitter, blau	1982-	4
12	944602-2	4	-	-	-	-		•Låsbricka	•Sicherungsscheibe		2
13		-	-	-	-	-		Armstöd	Armlehne	SEE 88•1803	
14		-	-	-	-	-		Dörrfack	Turfach	SEE 88•1807	
15	1295461-6	1	-	-	-	-		Dörrpanel, v	Turverkleidung, l	2) 3)	5
	1322717-8	1	-	-	-	-		Dörrpanel, v	Turverkleidung, l	4)	5
	1295465-7	1	-	-	-	-		Dörrpanel, h	Turverkleidung, r	2) 3)	5
	1322718-6	1	-	-	-	-		Dörrpanel, h	Turverkleidung, r	4)	5
16	1294864-2	1	-	-	-	-		•Bussning, blå	•Buchse, blau		4
☆ 17	9131809-7	1	-	-	-	-		•List Ämne	•Leiste Rohling	(1313350)	2
18	1210439-4	6	-	-	-	-		•Clips	•Klemme		3
19		-	-	-	-	-		Armstöd	Armlehne	SEE 88•1807	
20	1360824-5	1	-	-	-	-		Panel, v	Paneel, l	(1294684)	5
	1360825-2	1	-	-	-	-		Panel, h	Paneel, r	(1294685)	5
21	1364073-5	1	-	-	-	-		Hatthylla	Hutablage	5) (1295489)	5
	1295493-9	1	-	-	-	-		Hatthylla	Hutablage	6)	5
22	1294887-3	2	-	-	-	-		•Galler, blå	•Anstellgitter, blau		5

1) Enhet längdmeter. Metervarans bredd = 150cm. / Einheit, Längenmeter. Breite der Meterware =150CM.
2) Med textilmatta. / Mit Textilteppich.
3) Endast bilar med ett tidigt produktionsutförande. / Nur Fahrzeuge mit einer frühen Produktionsausführung.
4) Utan textilmatta. / Ohne Textilteppich.
5) Bilar utan infästning för barnsele. / Fahrzeuge ohne Befestigung für Kindergurt.
6) Bilar med infästning för barnsele. / Fahrzeuge mit Befestigung für Kindergurt.

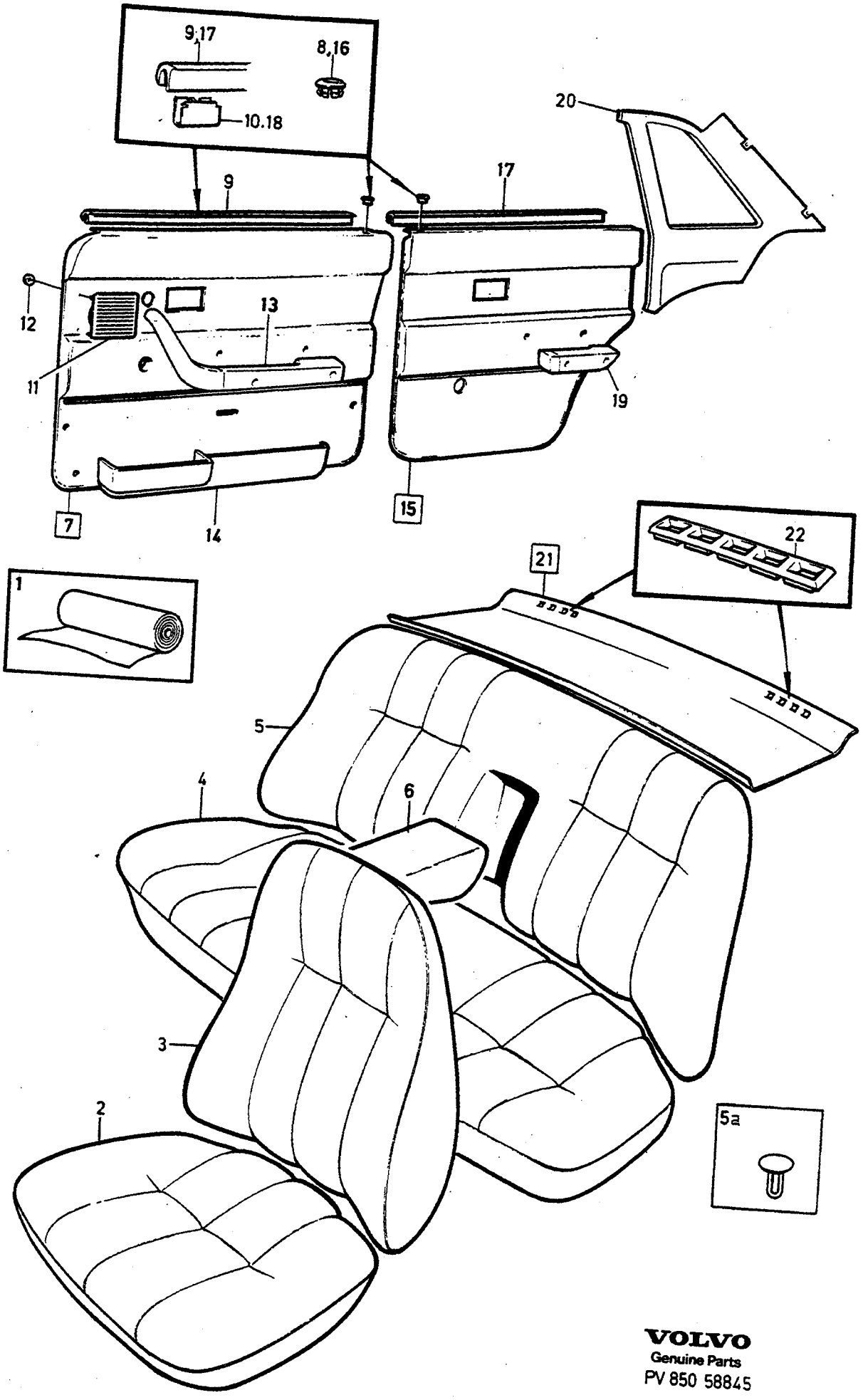

VOLVO
Genuine Parts
PV 850 58845

A	4711
B	4712
C	4713
D	4714
E	

INREDNING — INNENEINRICHTUNG

Grupp / Gruppe 85

Sida / Seite 1523

CODE 4711, 4712, 4713, 4714

Pos	Artikel nr / Artikelnr.	Antal / Anzahl A	B	C	D	E	PS	Benämning	Bezeichnung	Anmärkning / Anmerkung	SR
1		X	-	-	-	-	NS	Läder, beige	Leder, beige		
	699663-1	X	-	-	-	-		Vävplast, beige	Gewebeschichtstoff, beige	1)	5
	699681	-	X	-	-	-	OP	Plysch, blå	Plüsch, blau	1)	5
	699747-2	-	X	-	-	-		Plysch, blå randig struktur	Plüsch, blau gestreifte Struktur	1)	5
	699659-9	-	-	X	-	-		Plysch, beige	Plüsch, beige	1)	5
	699991-6	-	-	X	-	-		Plysch, beige randig struktur	Plüsch, beige gestreifte Struktur	1)	5
	699737	-	-	-	X	-	OP	Plysch, brun	Plüsch, braun	1)	5
	699990-8	-	-	-	X	-		Plysch, brun randig struktur	Plüsch, braun gestreifte Struktur	1)	5
2	1364492-7	2	-	-	-	-		Klädsel	Bezug		5
	1295596-9	-	2	-	-	-		Klädsel	Bezug	(1242086)	5
	1242087-3	-	-	2	-	-		Klädsel	Bezug		5
	1295028-3	-	-	-	2	-		Klädsel	Bezug		5
3	1364516-3	2	-	-	-	-		Klädsel	Bezug	(1242642)	5
	1295597-7	-	2	-	-	-		Klädsel	Bezug	(1242088)	5
	1242089-9	-	-	2	-	-		Klädsel	Bezug		5
	1295029-1	-	-	-	2	-		Klädsel	Bezug		5
4	1364520-5	1	-	-	-	-		Klädsel	Bezug	(1242644)	5
	1295598-5	-	1	-	-	-		Klädsel	Bezug	(1242090)	5
	1242091-5	-	-	1	-	-		Klädsel	Bezug		5
	1295093-7	-	-	-	1	-		Klädsel	Bezug		5
5	*1242646*	1	-	-	-	-	OP	Klädsel	Bezug	-1980	5
	1364504-9	1	-	-	-	-		Klädsel	Bezug	(1295704) 1981-	5
	1295599	-	1	-	-	-	OP	Klädsel	Bezug	(1242092)	5
		-	-	1	-	-	NS	Klädsel	Bezug	-1980	
	1295709-8	-	-	1	-	-		Klädsel	Bezug	1981-	5
	1295094	-	-	-	1	-	OP	Klädsel	Bezug	-1980	5
	1295708-0	-	-	-	1	-		Klädsel	Bezug	1981-	5
5a	699795-1	X	-	-	-	-		•Knapp	•Knopf		5
6	*1242648*	1	-	-	-	-	OP	Klädsel	Bezug	-1980	5
	1364510-6	1	-	-	-	-		Klädsel	Bezug	1981-	5
	1295600	-	1	-	-	-	OP	Klädsel	Bezug	(1242094)	5
	1242095	-	-	1	-	-	OP	Klädsel	Bezug	-1980	5
	1295713-0	-	-	1	-	-		Klädsel	Bezug	1981-	5
	1295095	-	-	-	1	-	OP	Klädsel	Bezug	-1980	5
	1295712-2	-	-	-	1	-		Klädsel	Bezug	1981-	5
7	1322277-3	1	-	1	-	-		Dörrpanel, v	Turverkleidung, l	(1295450)	5
	1322271	-	1	-	-	-	OP	Dörrpanel, v	Turverkleidung, l	(1295447)	5
	1322275-7	-	-	-	1	-		Dörrpanel, v	Turverkleidung, l	(1295449)	5
	1322278-1	1	-	1	-	-		Dörrpanel, h	Turverkleidung, r	(1295459)	5
	1322272	-	1	-	-	-	OP	Dörrpanel, h	Turverkleidung, r	(1295456)	5
	1322276	-	-	-	1	-	OP	Dörrpanel, h	Turverkleidung, r	(1295458)	5
8	1294865-9	1	-	1	-	-		•Bussning, beige	•Buchse, beige		4
	1294864-2	-	1	-	-	-		•Bussning, blå	•Buchse, blau		4
	1294867-5	-	-	-	1	-		•Bussning, brun	•Buchse, braun		4
☆ 9	9131809-7	1	1	1	1	-		•List Ämne	•Leiste Rohling	(1313350)	2
10	1210439-4	6	6	6	6	-		•Clips	•Klemme		3
11	1225679-8	1	-	1	-	-		•Högtalargaller, beige	•Lautsprechergitter, beige	-1981	4
	1323422-4	1	-	1	-	-		•Högtalargaller, beige	•Lautsprechergitter, beige	1982-	4
	1225678-0	-	1	-	-	-		•Högtalargaller, blå	•Lautsprechergitter, blau		4
	1294852-7	-	-	-	1	-		•Högtalargaller, brun	•Lautsprechergitter, braun	-1981	4
	1323421-6	-	-	-	1	-		•Högtalargaller, brun	•Lautsprechergitter, braun	1982-	4
12	944602-2	4	4	4	4	-		•Låsbricka	•Sicherungsscheibe		2
13		-	-	-	-	-		Armstöd	Armlehne	SEE 88•1803	
14		-	-	-	-	-		Dörrfack	Turfach	SEE 88•1807	
15	*1295463*	1	-	1	-	-	OP	Dörrpanel, v	Turverkleidung, l		2
	1295461-6	-	1	-	-	-		Dörrpanel, v	Turverkleidung, l		5
	1295462-4	-	-	-	1	-		Dörrpanel, v	Turverkleidung, l		5

1) Enhet längdmeter. Metervarans bredd = 150cm. / Einheit, Längenmeter. Breite der Meterware = 150CM.

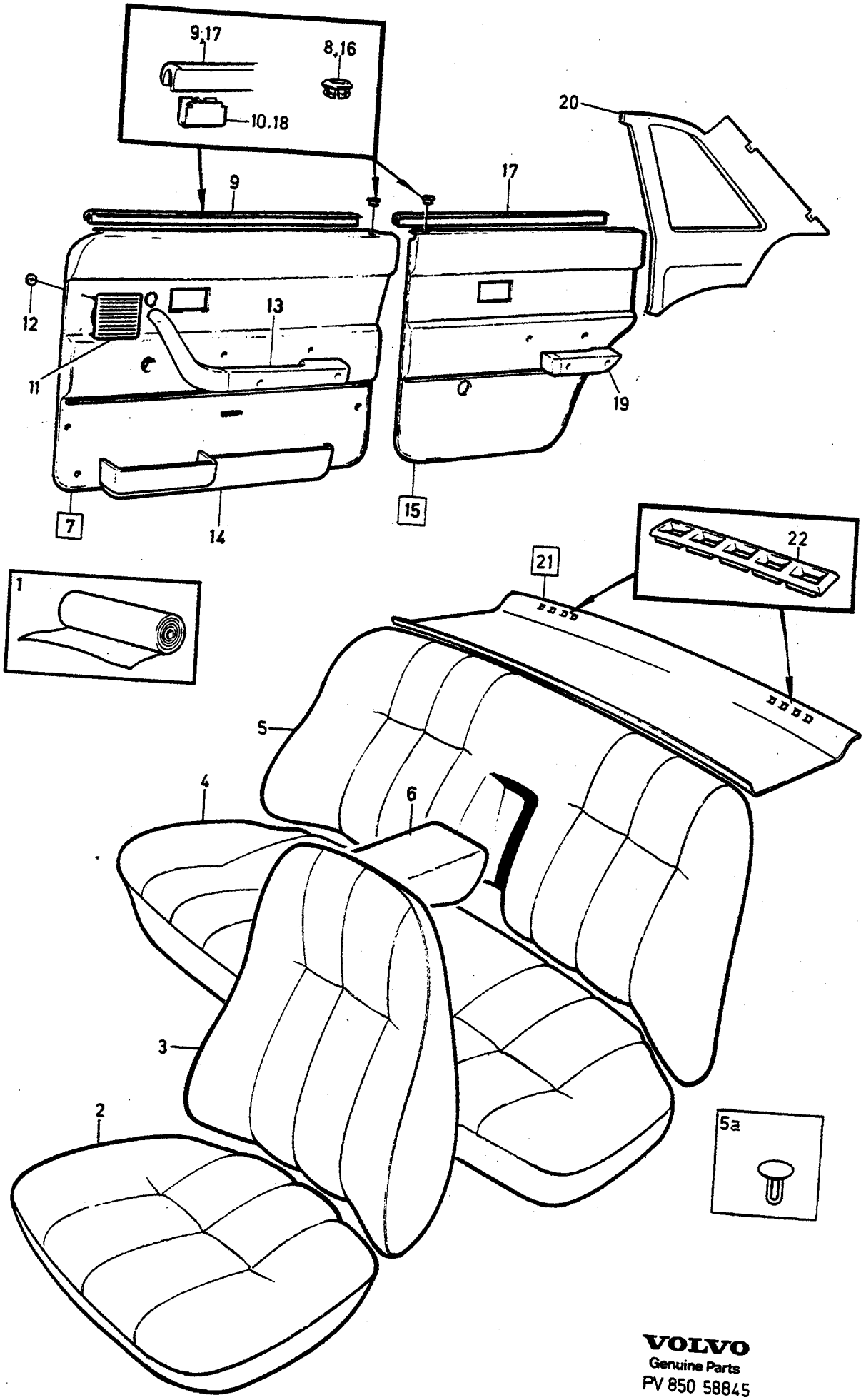

VOLVO
Genuine Parts
PV 850 58845

A	4711
B	4712
C	4713
D	4714
E	

INREDNING — INNENEINRICHTUNG

Grupp / Gruppe 85

Sida / Seite 1525

CODE 4711, 4712, 4713, 4714

Pos	Artikel nr / Artikelnr.	Antal / Anzahl A	B	C	D	E	PS	Benämning	Bezeichnung	Anmärkning / Anmerkung	SR
	1295467-3	1	-	1	-	-		Dörrpanel, h	Turverkleidung, r		5
	1295465-7	-	1	-	-	-		Dörrpanel, h	Turverkleidung, r		5
	1295466	-	-	-	1	-	NS	Dörrpanel, h	Turverkleidung, r		
16	1294865-9	1	-	1	-	-		• Bussning, beige	• Buchse, beige		4
	1294864-2	-	1	-	-	-		• Bussning, blå	• Buchse, blau		4
	1294867-5	-	-	-	1	-		• Bussning, brun	• Buchse, braun		4
17	*(1313350)*	1	1	1	1	-	SP	• List Ämne	• Leiste Rohling		2
18	1210439-4	6	6	6	6	-		• Clips	• Klemme		3
19		-	-	-	-	-		Armstöd	Armlehne	SEE 88 • 1807	
20	1360826-0	1	-	1	-	-		Panel, v	Paneel, l	(1294686)	5
	1360824-5	-	1	-	-	-		Panel, v	Paneel, l	(1294684)	5
	1360830	-	-	-	1	-	OP	Panel, v	Paneel, l	(1294690)	5
	1360827-8	1	-	1	-	-		Panel, h	Paneel, r	(1294687)	5
	1360825-2	-	1	-	-	-		Panel, h	Paneel, r	(1294685)	5
	1360831	-	-	-	1	-	OP	Panel, h	Paneel, r	(1294691)	5
21	1364074-3	1	-	1	-	-		Hatthylla	Hutablage	2) IN.BELT (1295490)	5
	1295494-7	1	-	1	-	-		Hatthylla	Hutablage	3) IN.BELT	5
		1	-	1	-	-	NS	Hatthylla	Hutablage	F.S.B	
	1364073-5	-	1	-	-	-		Hatthylla	Hutablage	2) (1295489) IN.BELT	5
	1295493-9	-	1	-	-	-		Hatthylla	Hutablage	3) IN.BELT	5
		-	1	-	-	-	NS	Hatthylla	Hutablage	F.S.B	
	1364072-7	-	-	-	1	-		Hatthylla	Hutablage	2) IN.BELT (1295492)	5
	1295496-2	-	-	-	1	-		Hatthylla	Hutablage	3) IN.BELT	5
	1295488	-	-	-	1	-	OP	Hatthylla	Hutablage	F.S.B	5
22	1294888-1	2	-	2	-	-		• Galler, beige	• Anstellgitter, beige		5
	1294887-3	-	2	-	-	-		• Galler, blå	• Anstellgitter, blau		5
	1294890-7	-	-	-	2	-		• Galler, brun	• Anstellgitter, braun		5

2) Bilar utan infästning för barnsele. / Fahrzeuge ohne Befestigung für Kindergurt.
3) Bilar med infästning för barnsele. / Fahrzeuge mit Befestigung für Kindergurt.

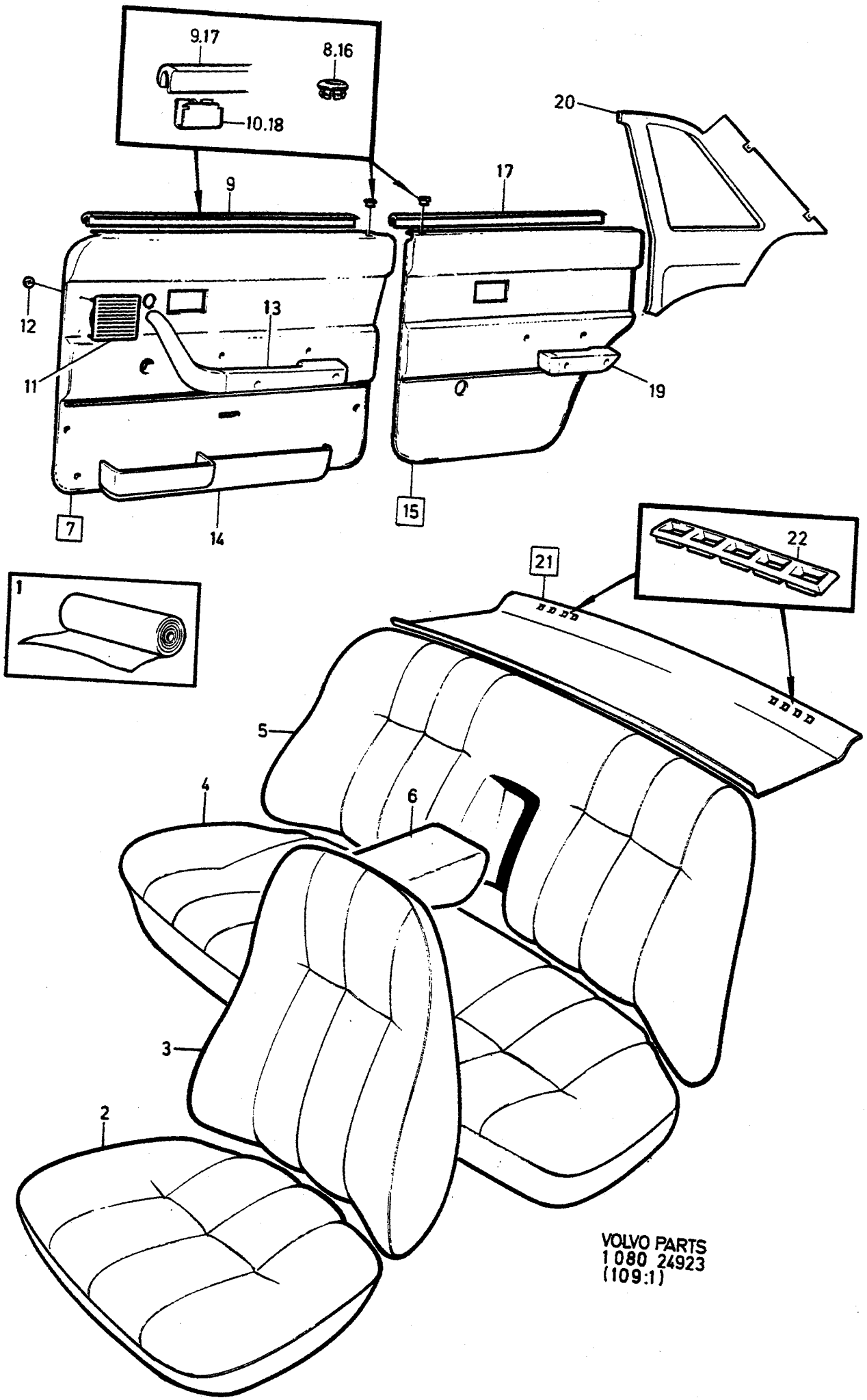
9.17
8.16
10.18
20
9
17
12
13
11
19
7
14
15
22
21
1
5
4
6
3
2
VOLVO PARTS
1080 24923
(109:1)

A	4715
B	4716
C	4790
D	
E	

INREDNING — INNENEINRICHTUNG

Grupp / Gruppe 85

Sida / Seite 1527

CODE 4715, 4716, 4790

Pos	Artikel nr / Artikelnr.	Antal / Anzahl A	B	C	D	E	PS	Benämning	Bezeichnung	Anmärkning / Anmerkung	SR
1	*699736*	X	-	-	-	-	OP	Plysch, grå	Plüsch, grau	1)	5
	699989	X	-	-	-	-	OP	Plysch, grå randig struktur	Plüsch, grau gestreifte Struktur	1)	5
	699879-3	-	X	-	-	-		Plysch, blå	Plüsch, blau	1)	5
	699993	-	X	-	-	-	OP	Plysch, blå randig struktur	Plüsch, blau gestreifte Struktur	1)	5
	1309053	-	-	X	-	-	OP	Plysch, grå randig struktur	Plüsch, grau gestreifte Struktur	1)	5
	699419	-	-	X	-	-	OP	Vävplast, svart	Gewebeschichtstoff, schw.	1)	6
2	1295030-9	2	-	-	-	-		Klädsel	Bezug		5
	1295596-9	-	2	-	-	-		Klädsel	Bezug		5
	1295627-2	-	-	2	-	-		Klädsel	Bezug		5
3	1295031-7	2	-	-	-	-		Klädsel	Bezug		5
	1295597-7	-	2	-	-	-		Klädsel	Bezug		5
	1295628-0	-	-	2	-	-		Klädsel	Bezug		5
4	1295103-4	1	-	-	-	-		Klädsel	Bezug		5
	1295598-5	-	1	-	-	-		Klädsel	Bezug		5
	1295629	-	-	1	-	-	NS	Klädsel	Bezug		
5	*1295104*	1	-	-	-	-	OP	Klädsel	Bezug	-1980	5
	1295710-6	1	-	-	-	-		Klädsel	Bezug	1981-	5
	1295599	-	1	-	-	-	OP	Klädsel	Bezug	-1980	5
	1295707-2	-	1	-	-	-		Klädsel	Bezug	1981-	5
	1295630	-	-	1	-	-	OP	Klädsel	Bezug		5
6		1	-	-	-	-	NS	Klädsel	Bezug	-1980	
	1295714	1	-	-	-	-	OP	Klädsel	Bezug	1981-	5
	1295600	-	1	-	-	-	OP	Klädsel	Bezug	-1980	5
	1295711-4	-	1	-	-	-		Klädsel	Bezug	1981-	5
	1295625-6	-	-	1	-	-		Klädsel	Bezug		5
7	*1295451*	1	-	-	-	-	OP	Dörrpanel, v	Turverkleidung, l	(1322279)	5
	1322271	-	1	-	-	-	OP	Dörrpanel, v	Turverkleidung, l	(1295447)	5
	1322269-0	-	-	1	-	-		Dörrpanel, v	Turverkleidung, l	(1295642)	5
	1295460	1	-	-	-	-	OP	Dörrpanel, h	Turverkleidung, r	(1322280)	5
	1322272	-	1	-	-	-	OP	Dörrpanel, h	Turverkleidung, r	(1295456)	5
	1322270-8	-	-	1	-	-		Dörrpanel, h	Turverkleidung, r	(1295641)	5
8	1294866-7	1	-	-	-	-		•Bussning, grå	•Buchse, grau		4
	1294864-2	-	1	-	-	-		•Bussning, blå	•Buchse, blau		4
	677003-6	-	-	1	-	-		•Bussning, svart	•Buchse, schwarz		4
☆ 9	9131809-7	1	1	1	-	-		•List Ämne	•Leiste Rohling	(1313350)	2
10	1210439-4	6	6	6	-	-		•Clips	•Klemme		3
11	1294851-9	1	-	-	-	-		•Högtalargaller, grå	•Lautsprechergitter, grau	-1981	4
	1323423-2	1	-	-	-	-		•Högtalargaller, grå	•Lautsprechergitter, grau	1982-	4
	1225678-0	-	1	-	-	-		•Högtalargaller, blå	•Lautsprechergitter, blau	-1981	4
	1323419-0	-	1	-	-	-		•Högtalargaller, blå	•Lautsprechergitter, blau	1982-	4
	1264445-6	-	-	1	-	-		•Högtalargaller, svart	•Lautspr gitter, schwarz	-1981	4
	1323420-8	-	-	1	-	-		•Högtalargaller, svart	•Lautspr gitter, schwarz	1982-	4
12	944602-2	4	4	4	-	-		•Låsbricka	•Sicherungsscheibe		2
13		-	-	-	-	-		Armstöd	Armlehne	SEE 88•1803	
14		-	-	-	-	-		Dörrfack	Turfach	SEE 88•1807	
15	*1295464*	1	-	-	-	-	OP	Dörrpanel, v	Turverkleidung, l		5
	1295461-6	-	1	-	-	-		Dörrpanel, v	Turverkleidung, l		5
	1295640	-	-	1	-	-	OP	Dörrpanel, v	Turverkleidung, l	2) 3)	5
	1322721-0	-	-	1	-	-		Dörrpanel, v	Turverkleidung, l	4)	5
	1295468-1	1	-	-	-	-		Dörrpanel, h	Turverkleidung, r		5
	1295465-7	-	1	-	-	-		Dörrpanel, h	Turverkleidung, r		5
		-	-	1	-	-	NS	Dörrpanel, h	Turverkleidung, r	2) 3)	
	1322722-8	-	-	1	-	-		Dörrpanel, h	Turverkleidung, r	4)	5
16	1294866-7	1	-	-	-	-		•Bussning, grå	•Buchse, grau		4

1) Enhet längdmeter. Metervarans bredd = 150cm. / Einheit, Längenmeter. Breite der Meterware =150CM.
2) Med textilmatta. / Mit Textilteppich.
3) Endast bilar med ett tidigt produktionsutförande. / Nur Fahrzeuge mit einer frühen Produktionsausführung.
4) Utan textilmatta. / Ohne Textilteppich.

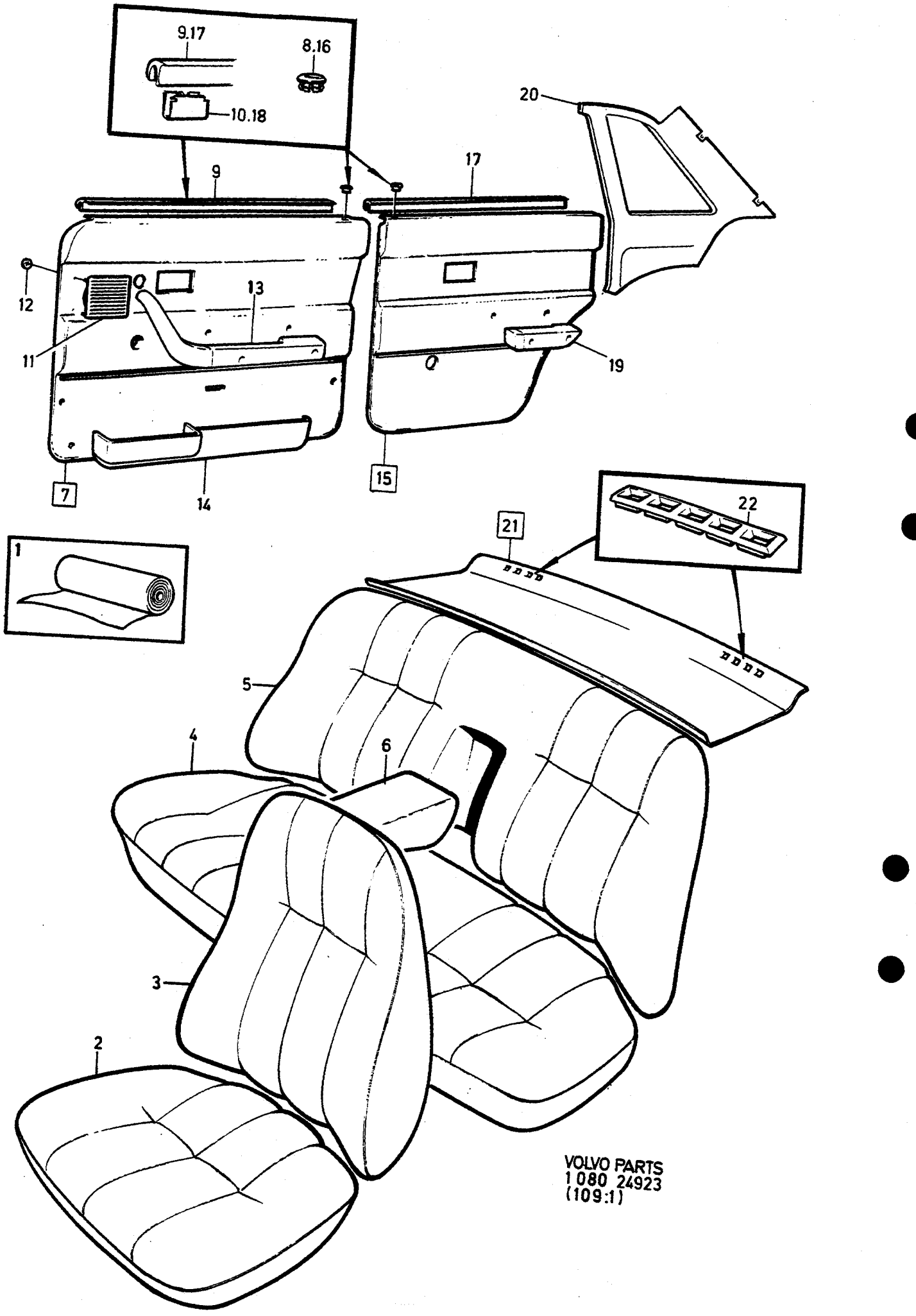

VOLVO PARTS
1 080 24923
(109:1)

A	4715
B	4716
C	4790
D	
E	

INREDNING — INNENEINRICHTUNG

Grupp Gruppe 85

Sida Seite 1529

CODE 4715, 4716, 4790

Pos	Artikel nr Artikelnr.	Antal / Anzahl A	B	C	D	E	PS	Benämning	Bezeichnung	Anmärkning Anmerkung	SR
	1294864-2	-	1	-	-	-		•Bussning, blå	•Buchse, blau		4
	677003-6	-	-	1	-	-		•Bussning, svart	•Buchse, schwarz		4
☆ 17	9131809-7	1	1	1	-	-		•List Ämne	•Leiste Rohling	(1313350)	2
18	1210439-4	6	6	6	-	-		•Clips	•Klemme		3
19		-	-	-	-	-		Armstöd	Armlehne	SEE 88•1807	
20	1294688-5	1	-	-	-	-		Panel, v	Paneel, l		5
	1360824-5	-	1	-	-	-		Panel, v	Paneel, l	(1294684)	5
	1360822-9	-	-	1	-	-		Panel, v	Paneel, l	(1294682)	5
	1294689-3	1	-	-	-	-		Panel, h	Paneel, r		5
	1360825-2	-	1	-	-	-		Panel, h	Paneel, r	(1294685)	5
	1360823-7	-	-	1	-	-		Panel, h	Paneel, r	(1294683)	5
21	1295491-3	1	-	-	-	-		Hatthylla	Hutablage	5) IN.BELT	5
	1295495-4	1	-	-	-	-		Hatthylla	Hutablage	6) IN.BELT	5
	1295487	1	-	-	-	-	NS	Hatthylla	Hutablage	F.S.B	
	1364073-5	-	1	-	-	-		Hatthylla	Hutablage	5) (1295489)	5
	1295493-9	-	1	-	-	-		Hatthylla	Hutablage	6)	5
	1364071-9	-	-	1	-	-		Hatthylla	Hutablage	5) (1264885)	5
	1264892-9	-	-	1	-	-		Hatthylla	Hutablage	6)	5
22	1294889-9	2	-	-	-	-		•Galler, grå	•Anstellgitter, grau		5
	1294887-3	-	2	-	-	-		•Galler, blå	•Anstellgitter, blau		5
	1224339-0	-	-	2	-	-		•Galler, svart	•Anstellgitter, schwarz		5

5) Bilar utan infästning för barnsele. / Fahrzeuge ohne Befestigung für Kindergurt.
6) Bilar med infästning för barnsele. / Fahrzeuge mit Befestigung für Kindergurt.

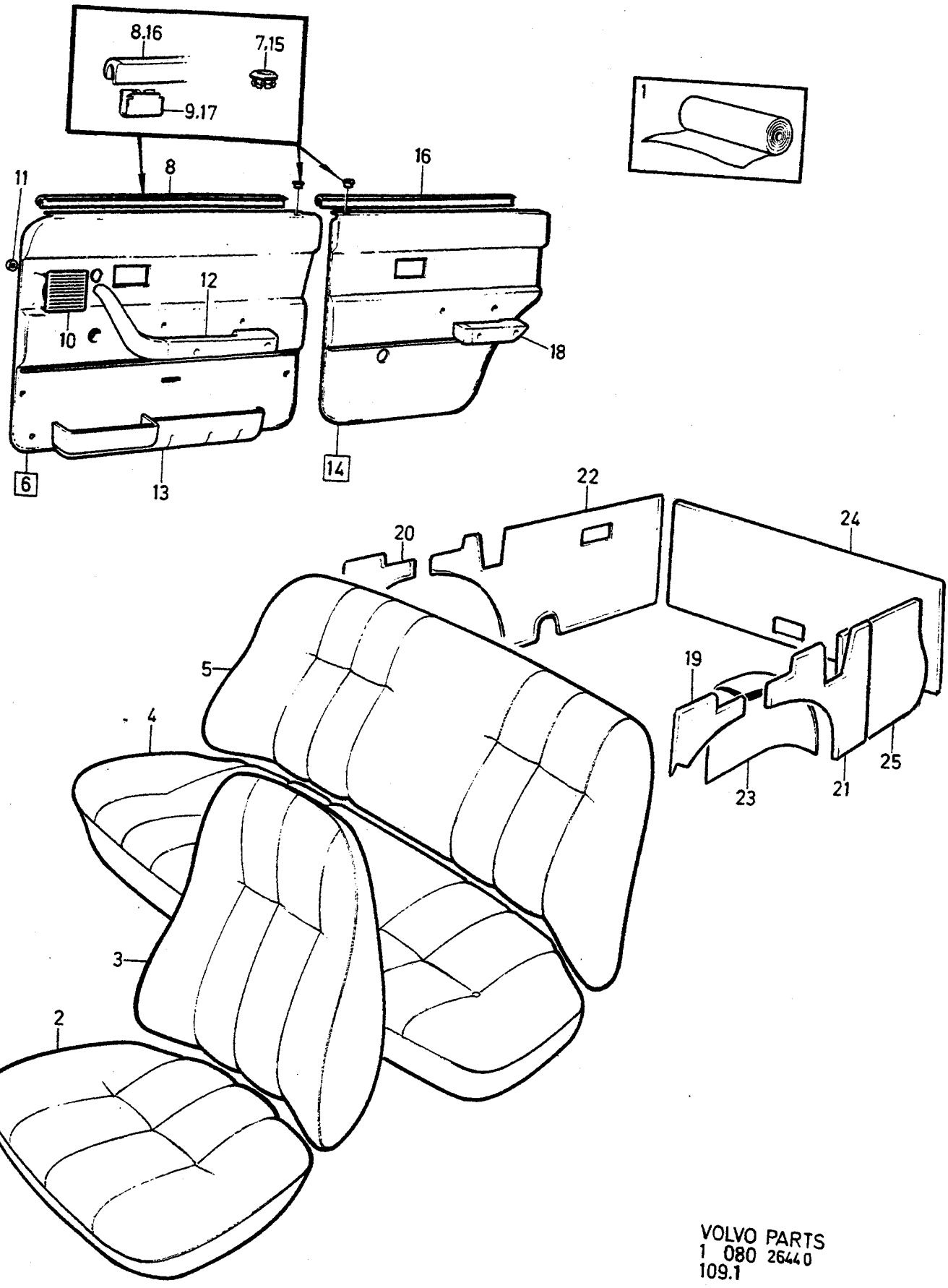

VOLVO PARTS
1 080 26440
109.1

A	5221
B	5223
C	5225
D	5227
E	

INREDNING — INNENEINRICHTUNG

Grupp / Gruppe 85

Sida / Seite 1531

CODE 5221, 5223, 5225, 5227

Pos	Artikel nr / Artikelnr.	Antal / Anzahl A	B	C	D	E	PS	Benämning	Bezeichnung	Anmärkning / Anmerkung	SR
1		X	-	-	-	-	NS	Tyg, röd	Stoff, rot	1)	
		X	-	-	-	-	NS	Vävplast, röd	Gewebeschichtstoff, rot	1)	
		-	X	-	-	-	NS	Tyg, brun	Stoff, braun	1)	
		-	X	-	-	-	NS	Vävplast, brun	Gewebeschichtstoff, braun	1)	
		-	-	X	-	-	NS	Vävplast, röd	Gewebeschichtstoff, rot	1)	
		-	-	X	-	-	NS	Vävplast, röd skumplast laminerad	Gewebeschichtstoff, rot Schaumstoff, kaschiert	1)	
	699677	-	-	-	X	-	OP	Tyg, svart	Stoff, schwarz	1)	5
	699419	-	-	-	X	-	OP	Vävplast, svart	Gewebeschichtstoff, schw.	1)	6
2	*1240924*	2	-	-	-	-	NS	Klädsel	Bezug		
	1240926	-	2	-	-	-	OP	Klädsel	Bezug		5
	1240932	-	-	2	-	-	OP	Klädsel	Bezug		5
		-	-	-	2	-	NS	Klädsel	Bezug		
3	*1240928*	2	-	-	-	-	OP	Klädsel	Bezug		5
	1240930	-	2	-	-	-	OP	Klädsel	Bezug		5
	1240936	-	-	2	-	-	NS	Klädsel	Bezug		
	1242022	-	-	-	2	-	NS	Klädsel	Bezug		
4	*1240948*	1	-	-	-	-	NS	Klädsel	Bezug		
	1240950	-	1	-	-	-	NS	Klädsel	Bezug		
		-	-	1	-	-	NS	Klädsel	Bezug		
		-	-	-	1	-	NS	Klädsel	Bezug		
5	*1240952*	1	-	-	-	-	NS	Klädsel	Bezug		
	1241664	-	1	-	-	-	OP	Klädsel	Bezug		5
		-	-	1	-	-	NS	Klädsel	Bezug		
		-	-	-	1	-	NS	Klädsel	Bezug		
6	1295990-4	1	-	1	-	-		Dörrpanel, v	Turverkleidung, l	(1242555)	5
	1242557	-	1	-	-	-	OP	Dörrpanel, v	Turverkleidung, l	(1242433)	5
	1242559	-	-	-	1	-	OP	Dörrpanel, v	Turverkleidung, l		5
	1295991-2	1	-	1	-	-		Dörrpanel, h	Turverkleidung, r	(1242556)	5
	1242558	-	1	-	-	-	OP	Dörrpanel, h	Turverkleidung, r	(1242434)	5
	1242560	-	-	-	1	-	OP	Dörrpanel, h	Turverkleidung, r		5
7	677003-6	1	1	1	1	-		• Bussning, svart	• Buchse, schwarz		4
☆ 8	9131809-7	1	1	1	1	-		• List Ämne	• Leiste Rohling	(1313350)	2
9	1264964-6	7	7	7	7	-		• Clips	• Klemme		3
10	1264445-6	1	-	1	-	-		• Högtalargaller, svart	• Lautspr gitter, schwarz	(1225931)	4
	1225932-1	-	1	-	-	-		• Högtalargaller, brun	• Lautsprechergitter, braun		4
	1264445-6	-	-	-	1	-		• Högtalargaller, svart	• Lautspr gitter, schwarz		4
11	944602-2	4	4	4	4	-		• Låsbricka	• Sicherungsscheibe		2
12		-	-	-	-	-		Armstöd	Armlehne	SEE 88 • 1799	
13		-	-	-	-	-		Dörrfack	Turfach	SEE 88 • 1799	
14	*1240996*	1	-	1	-	-	OP	Dörrpanel, v	Turverkleidung, l		5
	1240998	-	1	-	-	-	OP	Dörrpanel, v	Turverkleidung, l		5
	1242034	-	-	-	1	-	OP	Dörrpanel, v	Turverkleidung, l		5
	1241000	1	-	1	-	-	OP	Dörrpanel, h	Turverkleidung, r		5
	1241002	-	1	-	-	-	OP	Dörrpanel, h	Turverkleidung, r		5
	1242035	-	-	-	1	-	OP	Dörrpanel, h	Turverkleidung, r		5
15	677003-6	1	1	1	1	-		• Bussning, svart	• Buchse, schwarz		4
☆ 16	9131809-7	1	1	1	1	-		• List Ämne	• Leiste Rohling	(1313350)	2
17	1264964-6	6	6	6	6	-		• Clips	• Klemme		3
18		-	-	-	-	-		Armstöd	Armlehne	SEE 88 • 1799	
19	1241020-5	1	-	1	-	-		Panel, v	Paneel, l		5
	1241022	-	1	-	-	-	OP	Panel, v	Paneel, l		5
	697822-5	-	-	-	1	-		Panel, v	Paneel, l		5
20	*1241024*	1	-	1	-	-	OP	Panel, h	Paneel, r		5
	1241026-2	-	1	-	-	-		Panel, h	Paneel, r		5
	697823-3	-	-	-	1	-		Panel, h	Paneel, r		5
21		1	-	1	-	-	NS	Panel, v	Paneel, l		

1) Enhet längdmeter. Metervarans bredd = 150cm. / Einheit, Längenmeter. Breite der Meterware = 150CM.

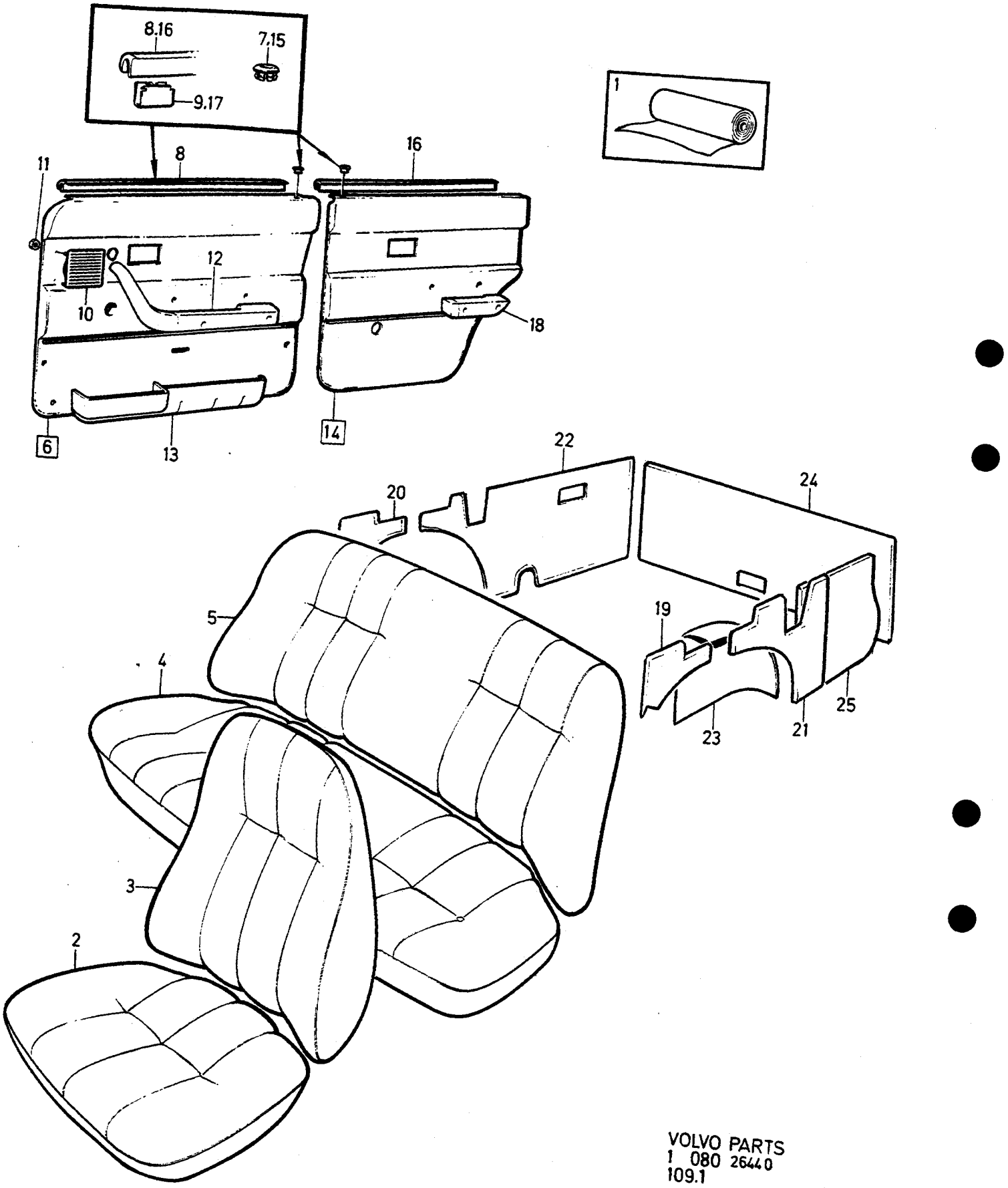

VOLVO PARTS
1 080 26440
109.1

A	5221
B	5223
C	5225
D	5227
E	

INREDNING — INNENEINRICHTUNG

Grupp Gruppe 85

Sida Seite 1533

CODE 5221, 5223, 5225, 5227

Pos	Artikel nr Artikelnr.	Antal / Anzahl A	B	C	D	E	P S	Benämning	Bezeichnung	Anmärkning Anmerkung	S R
	1241677-2	-	1	-	-	-		Panel, v	Paneel, l		5
	1241103-9	-	-	-	1	-		Panel, v	Paneel, l		5
22	*1241104*	1	-	1	-	-	NS	Panel, h	Paneel, r		
	1295365-9	-	1	-	-	-		Panel, h	Paneel, r	(1241678)	5
	1241107-0	-	-	-	1	-		Panel, h	Paneel, r		5
23	*1241028*	1	-	1	-	-	NS	Panel, v	Paneel, l		
	1241667	-	1	-	-	-	OP	Klädsel, v	Bezug, l		5
	1240914-0	-	-	-	1	-		Klädsel, v	Bezug, l		5
	1241032	1	-	1	-	-	NS	Klädsel, h	Bezug, r		
		-	1	-	-	-	NS	Klädsel, h	Bezug, r		
	1240916-5	-	-	-	1	-		Klädsel, h	Bezug, r		5
24	*1241116*	1	-	1	-	-	OP	Panel	Paneel		5
	1295270-1	-	1	-	-	-		Panel	Paneel	(1241681)	5
	1241119-5	-	-	-	1	-		Panel	Paneel		5
25	1244372-7	1	1	1	1	-		Panel	Paneel	(1264876)	5

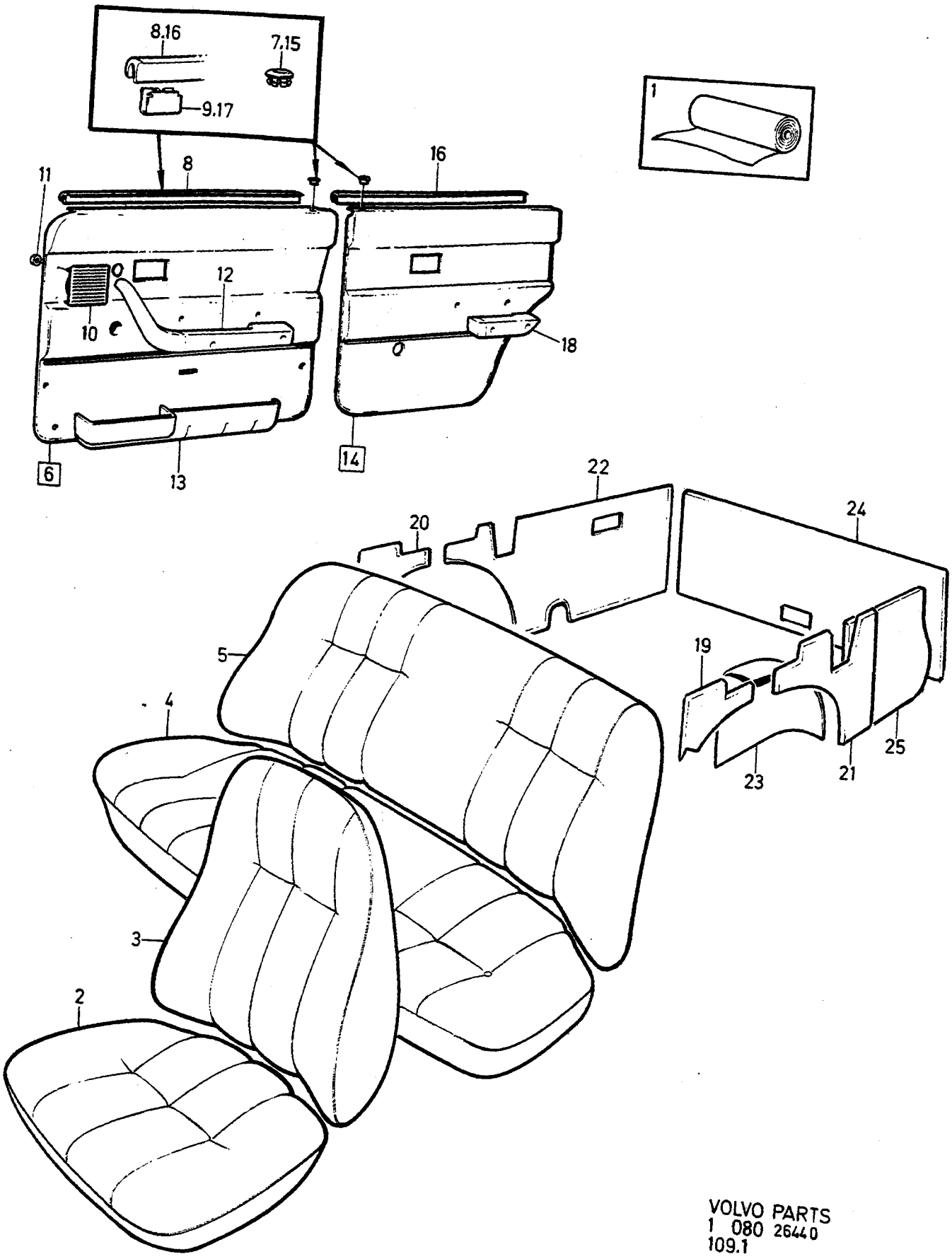

VOLVO PARTS
1 080 26440
109.1

A	5228
B	5229
C	5230
D	5231
E	

INREDNING . INNENEINRICHTUNG

CODE 5228, 5229, 5230, 5231

Grupp Gruppe 85

Sida Seite 1535

Pos	Artikel nr Artikelnr.	Antal / Anzahl A	B	C	D	E	PS	Benämning	Bezeichnung	Anmärkning Anmerkung	SR
1		X	-	-	-	-	NS	Tyg, blå	Stoff, blau	1)	
	699662-3	X	-	-	-	-		Vävplast, blå	Gewebeschichtstoff, blau	1)	5
	699528	-	X	-	-	-	OP	Tyg, beige	Stoff, beige	1)	5
	699538-5	-	X	-	-	-		Vävplast, beige	Gewebeschichtstoff, beige	1)	6
	699661-5	-	-	X	-	-		Vävplast, blå	Gewebeschichtstoff, blau	1)	5
	699662-3	-	-	X	-	-		Vävplast, blå skumplast laminerad	Gewebeschichtstoff, blau Schaumstoff, kaschiert	2)	5
	699538-5	-	-	-	X	-		Vävplast, beige	Gewebeschichtstoff, beige	1)	6
		-	-	-	X	-	NS	Vävplast, beige skumplast laminerad	Gewebeschichtstoff, beige Schaumstoff, kaschiert	1)	
2		2	-	-	-	-	NS	Klädsel	Bezug		
	1240927	-	2	-	-	-	OP	Klädsel	Bezug		6
	1241968-5	-	-	2	-	-		Klädsel	Bezug		5
	1240934	-	-	-	2	-	OP	Klädsel	Bezug		5
3		2	-	-	-	-	NS	Klädsel	Bezug		
	1240931	-	2	-	-	-	OP	Klädsel	Bezug		5
	1241969-3	-	-	2	-	-		Klädsel	Bezug		5
	1240938	-	-	-	2	-	OP	Klädsel	Bezug		5
4	*1240640*	1	-	-	-	-	OP	Klädsel	Bezug		5
	1240951	-	1	-	-	-	OP	Klädsel	Bezug		5
	1241981	-	-	1	-	-	OP	Klädsel	Bezug		5
		-	-	-	1	-	NS	Klädsel	Bezug		
5		1	-	-	-	-	NS	Klädsel	Bezug		
	1241665	-	1	-	-	-	NS	Klädsel	Bezug		
	1241982	-	-	1	-	-	NS	Klädsel	Bezug		
	1241666	-	-	-	1	-	NS	Klädsel	Bezug		
6	1242553-4	1	-	1	-	-		Dörrpanel, v	Turverkleidung, l		5
	1242431-3	-	1	-	1	-		Dörrpanel, v	Turverkleidung, l		5
	1242554	1	-	1	-	-	OP	Dörrpanel, h	Turverkleidung, r		5
	1242432-1	-	1	-	1	-		Dörrpanel, h	Turverkleidung, r		5
7	677003-6	1	1	1	1	-		•Bussning, svart	•Buchse, schwarz		4
☆ 8	9131809-7	1	1	1	1	-		•List Ämne	•Leiste Rohling	(1313350)	2
9	1264964-6	7	7	7	7	-		•Clips	•Klemme		3
10	1225678-0	1	-	1	-	-		•Högtalargaller, blå	•Lautsprechergitter, blau		4
	1264759-0	-	1	-	1	-		•Högtalargaller, beige	•Lautsprechergitter, beige		4
11	944602-2	4	4	4	4	-		•Låsbricka	•Sicherungsscheibe		2
12		-	-	-	-	-		Armstöd	Armlehne	SEE 88•1799	
13		-	-	-	-	-		Dörrfack	Turfach	SEE 88•1799	
14	*1240648*	1	-	1	-	-	OP	Dörrpanel, v	Turverkleidung, l		2
	1240999	-	1	-	1	-	OP	Dörrpanel, v	Turverkleidung, l		5
	1240649	1	-	1	-	-	OP	Dörrpanel, h	Turverkleidung, r		5
	1241003	-	1	-	1	-	OP	Dörrpanel, h	Turverkleidung, r		5
15	677003-6	1	1	1	1	-		•Bussning, svart	•Buchse, schwarz		4
☆ 16	9131809-7	1	1	1	1	-		•List Ämne	•Leiste Rohling	(1313350)	2
17	1264964-6	6	6	6	6	-		•Clips	•Klemme		3
18		-	-	-	-	-		Armstöd	Armlehne	SEE 88•1799	
19	1240652-6	1	-	1	-	-		Panel, v	Paneel, l		5
	1241023-9	-	1	-	1	-		Panel, v	Paneel, l		5
20	1240653-4	1	-	1	-	-		Panel, h	Paneel, r		5
	1241027-0	-	1	-	1	-		Panel, h	Paneel, r		5
21	1295263-6	1	-	1	-	-		Panel, v	Paneel, l	IN.BELT. (1240658)	5
	1295243-8	1	-	1	-	-		Panel, v	Paneel, l	F.S.B. (1240656)	5
	1241677-2	-	1	-	1	-		Panel, v	Paneel, l	IN.BELT	5
		-	1	-	1	-	NS	Panel, v	Paneel, l	F.S.B	
22	*1295363*	1	-	1	-	-	OP	Panel, h	Paneel, r	IN.BELT (1240659)	5
	1295253-7	1	-	1	-	-		Panel, h	Paneel, r	F.S.B. (1240657)	5

1) Enhet längdmeter. Metervarans bredd = 150cm. / Einheit, Längenmeter. Breite der Meterware =150CM.
2) Enhet kvadratmeter. Metervarans bredd= 150 cm. / Einheit, Quadratmeter. Breite der Meterware= 150 cm.

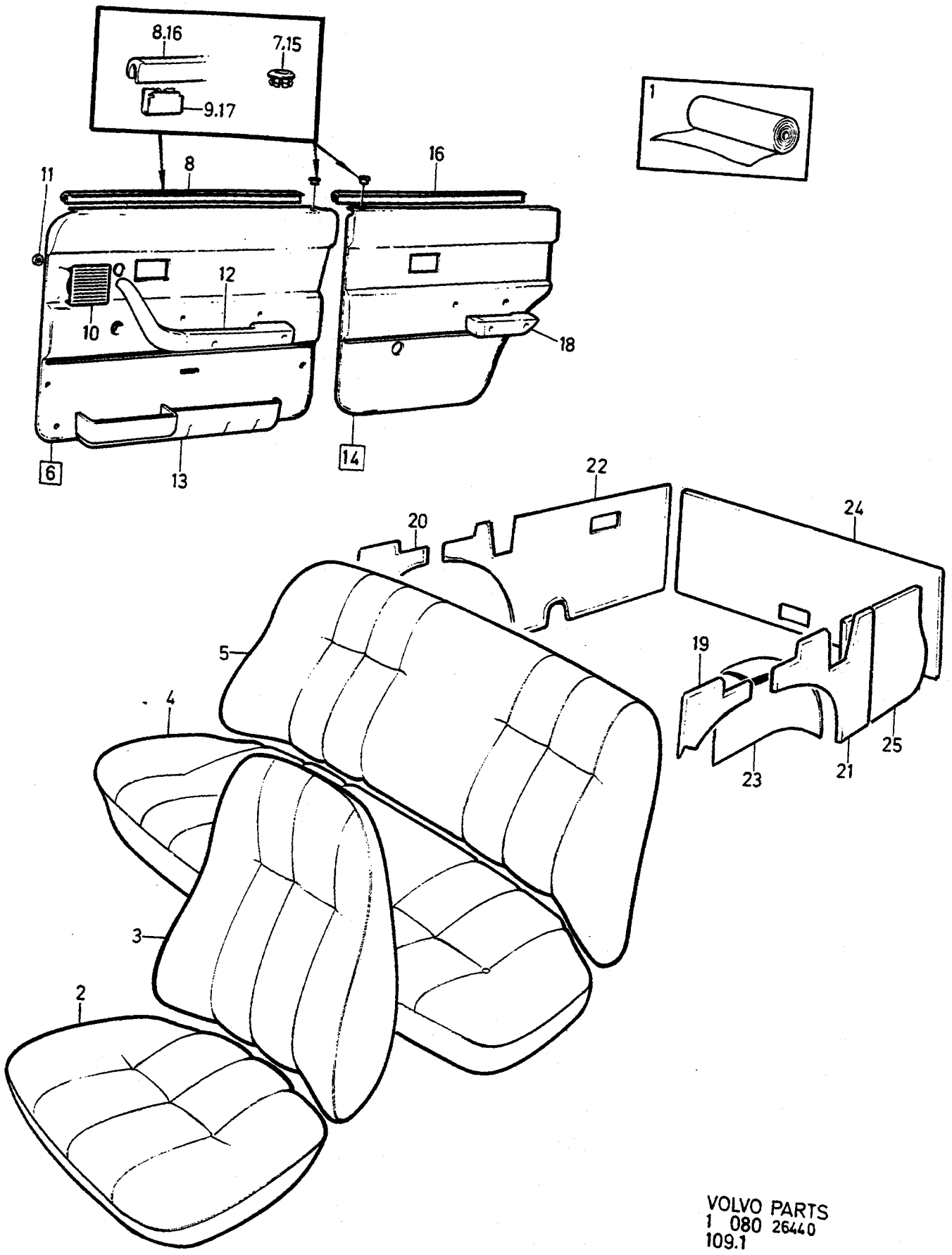

VOLVO PARTS
1 080 26440
109.1

A	5228
B	5229
C	5230
D	5231
E	

INREDNING — INNENEINRICHTUNG

Grupp / Gruppe 85

Sida / Seite 1537

CODE 5228, 5229, 5230, 5231

Pos	Artikel nr / Artikelnr.	Antal / Anzahl A	B	C	D	E	PS	Benämning	Bezeichnung	Anmärkning / Anmerkung	SR
	1295365-9	-	1	-	1	-		Panel, h	Paneel, r	IN.BELT (1241678)	5
		-	1	-	1	-	NS	Panel, h	Paneel, r	F.S.B	
23	1240654-2	1	-	1	-	-		Klädsel, v	Bezug, l		5
	1241668-1	-	1	-	1	-		Klädsel, v	Bezug, l		5
	1240655-9	1	-	1	-	-		Klädsel, h	Bezug, r		5
	1241670-7	-	1	-	1	-		Klädsel, h	Bezug, r		5
24	1295268-5	1	-	1	-	-		Panel	Paneel	(1240660)	5
	1295270-1	-	1	-	1	-		Panel	Paneel	(1241681)	5
25	1244372-7	1	1	1	1	-		Panel	Paneel	(1264876)	5

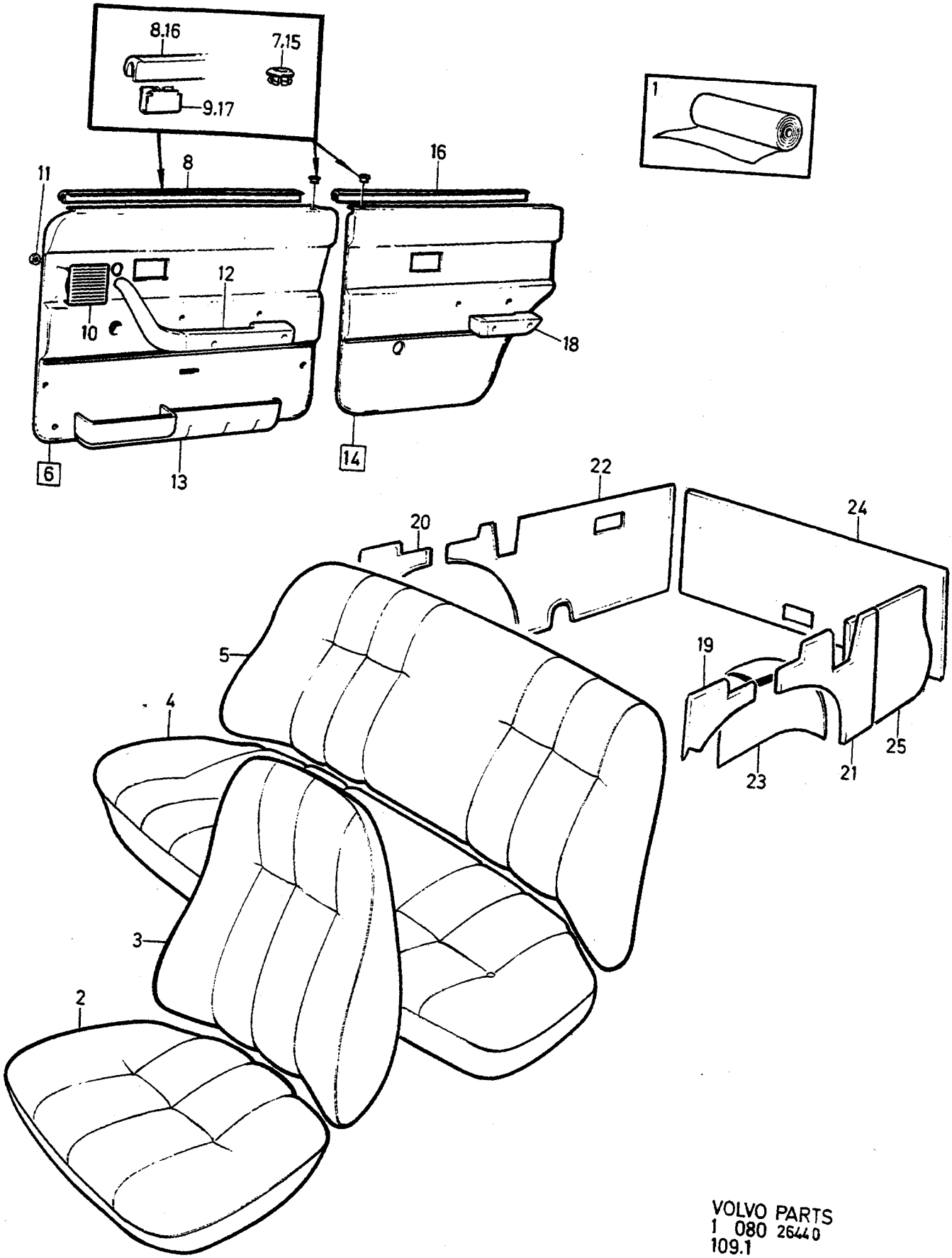

VOLVO PARTS
1 080 26440
109.1

A	5291	INREDNING	INNENEINRICHTUNG	Grupp Gruppe 85
B				
C				Sida Seite 1539
D				
E		CODE 5291		

Pos	Artikel nr Artikelnr.	Antal / Anzahl A	B	C	D	E	PS	Benämning	Bezeichnung	Anmärkning Anmerkung	SR
1		X	-	-	-	-	NS	Vävplast, brun	Gewebeschichtstoff, braun	1)	
		X	-	-	-	-	NS	Vävplast skumplast laminerad	Gewebeschichtstoff Schaumstoff, kaschiert	1)	
2		2	-	-	-	-	NS	Klädsel	Bezug		
3		2	-	-	-	-	NS	Klädsel	Bezug		
4		1	-	-	-	-	NS	Klädsel	Bezug		
5		1	-	-	-	-	NS	Klädsel	Bezug		
6	*1242557*	1	-	-	-	-	OP	Dörrpanel, v	Turverkleidung, l	(1242433)	5
	1242558	1	-	-	-	-	OP	Dörrpanel, h	Turverkleidung, r	(1242434)	5
7	677003-6	1	-	-	-	-		• Bussning, svart	• Buchse, schwarz		4
☆ 8	9131809-7	1	-	-	-	-		• List Ämne	• Leiste Rohling	(1313350)	2
9	1264964-6	7	-	-	-	-		• Clips	• Klemme		3
10	1264445-6	1	-	-	-	-		• Högtalargaller, svart	• Lautspr gitter, schwarz		4
11	944602-2	4	-	-	-	-		• Låsbricka	• Sicherungsscheibe		2
12		-	-	-	-	-		Armstöd	Armlehne	SEE 88•1799	
13		-	-	-	-	-		Dörrfack	Turfach	SEE 88•1799	
14	*1240998*	1	-	-	-	-	OP	Dörrpanel, v	Turverkleidung, l		5
	1241002	1	-	-	-	-	OP	Dörrpanel, h	Turverkleidung, r		5
15	677003-6	1	-	-	-	-		• Bussning, svart	• Buchse, schwarz		4
☆ 16	9131809-7	1	-	-	-	-		• List Ämne	• Leiste Rohling	(1313350)	2
17	1264964-6	6	-	-	-	-		• Clips	• Klemme		3
18		-	-	-	-	-		Armstöd	Armlehne	SEE 88•1799	
19	*1241022*	1	-	-	-	-	OP	Panel, v	Paneel, l		3
20	1241026-2	1	-	-	-	-		Panel, h	Paneel, r		5
21	1241677-2	1	-	-	-	-		Panel, v	Paneel, l		5
22	1295365-9	1	-	-	-	-		Panel, h	Paneel, r	(1241678)	5
23	*1241667*	1	-	-	-	-	OP	Klädsel, v	Bezug, l		5
		1	-	-	-	-	NS	Klädsel, h	Bezug, r		
24	1295270-1	1	-	-	-	-		Panel	Paneel	(1241681)	5
25	1244372-7	1	-	-	-	-		Panel	Paneel	(1264876)	5

1) Enhet längdmeter. Metervarans bredd = 150cm. / Einheit, Längenmeter. Breite der Meterware = 150CM.

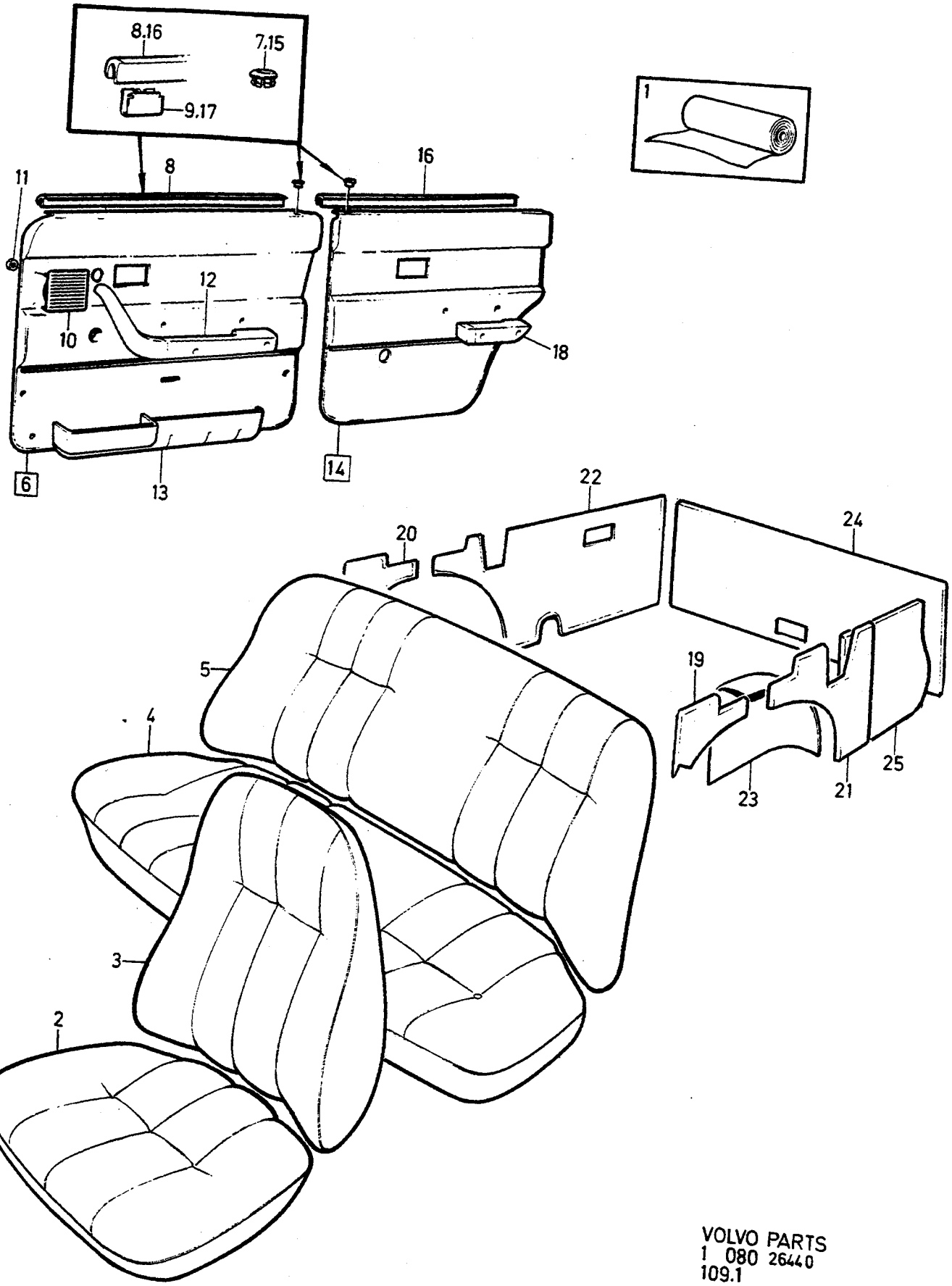

VOLVO PARTS
1 080 26440
109.1

A	5300
B	5301
C	5302
D	5303
E	

INREDNING — INNENEINRICHTUNG

Grupp / Gruppe 85

Sida / Seite 1541

CODE 5300, 5301, 5302, 5303

Pos	Artikel nr / Artikelnr.	Antal / Anzahl A	B	C	D	E	PS	Benämning	Bezeichnung	Anmärkning / Anmerkung	SR
1	*699419*	X	-	-	-	-	OP	Vävplast, svart	Gewebeschichtstoff, schw.	1)	6
	699755	-	X	-	-	-	OP	Tyg, blå	Stoff, blau	1)	6
	699732-4	-	X	-	-	-		Tyg, blå randig struktur	Stoff, blau gestreifte Struktur	1)	5
	699661-5	-	X	-	-	-		Vävplast, blå	Gewebeschichtstoff, blau	1)	5
	699763	-	-	X	-	-	OP	Tyg, beige	Stoff, beige	1)	5
	699738	-	-	X	-	-	OP	Tyg, beige	Stoff, beige	1)	5
	699663-1	-	-	X	-	-		Vävplast, beige	Gewebeschichtstoff, beige	1)	5
	699756-3	-	-	-	X	-		Vävplast, brun	Gewebeschichtstoff, braun	1)	5
2	1295014-3	2	-	-	-	-		Klädsel	Bezug		5
	1295000-2	-	2	-	-	-		Klädsel	Bezug		5
	1295010	-	-	2	-	-	OP	Klädsel	Bezug		5
	1295020	-	-	-	2	-	OP	Klädsel	Bezug		5
3	1295015-0	2	-	-	-	-		Klädsel	Bezug		5
	1295001	-	2	-	-	-	OP	Klädsel	Bezug		5
	1295011	-	-	2	-	-	OP	Klädsel	Bezug		5
	1295021	-	-	-	2	-	OP	Klädsel	Bezug		5
4	*1295105*	1	-	-	-	-	OP	Klädsel	Bezug		5
	1295071	-	1	-	-	-	OP	Klädsel	Bezug		5
	1295096	-	-	1	-	-	OP	Klädsel	Bezug		5
	1295117	-	-	-	1	-	NS	Klädsel	Bezug		
5	*1295106*	1	-	-	-	-	OP	Klädsel	Bezug		5
	1295072	-	1	-	-	-	OP	Klädsel	Bezug		5
	1295097	-	-	1	-	-	OP	Klädsel	Bezug		5
	1295118	-	-	-	1	-	OP	Klädsel	Bezug		5
		-	-	-	-	-		.....	.....		
6	1322251-8	1	-	-	-	-		Dörrpanel, v	Turverkleidung, l	(1295419)	5
	1322249-2	-	1	-	-	-		Dörrpanel, v	Turverkleidung, l	(1295418)	5
	1322255-9	-	-	1	-	-		Dörrpanel, v	Turverkleidung, l	(1295421)	5
	1322253-4	-	-	-	1	-		Dörrpanel, v	Turverkleidung, l	(1295420)	5
	1322252-6	1	-	-	-	-		Dörrpanel, h	Turverkleidung, r	(1295429)	5
	1322250-0	-	1	-	-	-		Dörrpanel, h	Turverkleidung, r	(1295428)	5
	1322256-7	-	-	1	-	-		Dörrpanel, h	Turverkleidung, r	(1295431)	5
	1322254-2	-	-	-	1	-		Dörrpanel, h	Turverkleidung, r	(1295430)	5
7	677003-6	1	-	-	-	-		• Bussning, svart	• Buchse, schwarz		4
	1294864-2	-	1	-	-	-		• Bussning, blå	• Buchse, blau		4
	1294865-9	-	-	1	-	-		• Bussning, beige	• Buchse, beige		4
	1294867-5	-	-	-	1	-		• Bussning, brun	• Buchse, braun		4
☆ 8	9131809-7	1	1	1	1	-		• List Ämne	• Leiste Rohling	(1313350)	2
9	1210439-4	6	6	6	6	-		• Clips	• Klemme		3
10	1264445-6	1	-	-	-	-		• Högtalargaller, svart	• Lautspr gitter, schwarz		4
	1225678-0	-	1	-	-	-		• Högtalargaller, blå	• Lautsprechergitter, blau		4
	1225679-8	-	-	1	-	-		• Högtalargaller, beige	• Lautsprechergitter, beige		4
	1294852-7	-	-	-	1	-		• Högtalargaller, brun	• Lautsprechergitter, braun		4
11	944602-2	4	4	4	4	-		• Låsbricka	• Sicherungsscheibe		2
12		-	-	-	-	-		Armstöd	Armlehne	SEE 88 • 1803	
13		-	-	-	-	-		Dörrfack	Turfach	SEE 88 • 1807	
14	1295434-3	1	-	-	-	-		Dörrpanel, v	Turverkleidung, l		5
	1295433-5	-	1	-	-	-		Dörrpanel, v	Turverkleidung, l		5
	1295436-8	-	-	1	-	-		Dörrpanel, v	Turverkleidung, l		5
	1295435-0	-	-	-	1	-		Dörrpanel, v	Turverkleidung, l		5
	1295439-2	1	-	-	-	-		Dörrpanel, h	Turverkleidung, r		5
	1295438-4	-	1	-	-	-		Dörrpanel, h	Turverkleidung, r		5
	1295441-8	-	-	1	-	-		Dörrpanel, h	Turverkleidung, r		5
	1295440-0	-	-	-	1	-		Dörrpanel, h	Turverkleidung, r		5
15	677003-6	1	-	-	-	-		• Bussning, svart	• Buchse, schwarz		4
	1294864-2	-	1	-	-	-		• Bussning, blå	• Buchse, blau		4
	1294865-9	-	-	1	-	-		• Bussning, beige	• Buchse, beige		4
	1294867-5	-	-	-	1	-		• Bussning, brun	• Buchse, braun		4

1) Enhet längdmeter. Metervarans bredd = 150cm. / Einheit, Längenmeter. Breite der Meterware = 150CM.

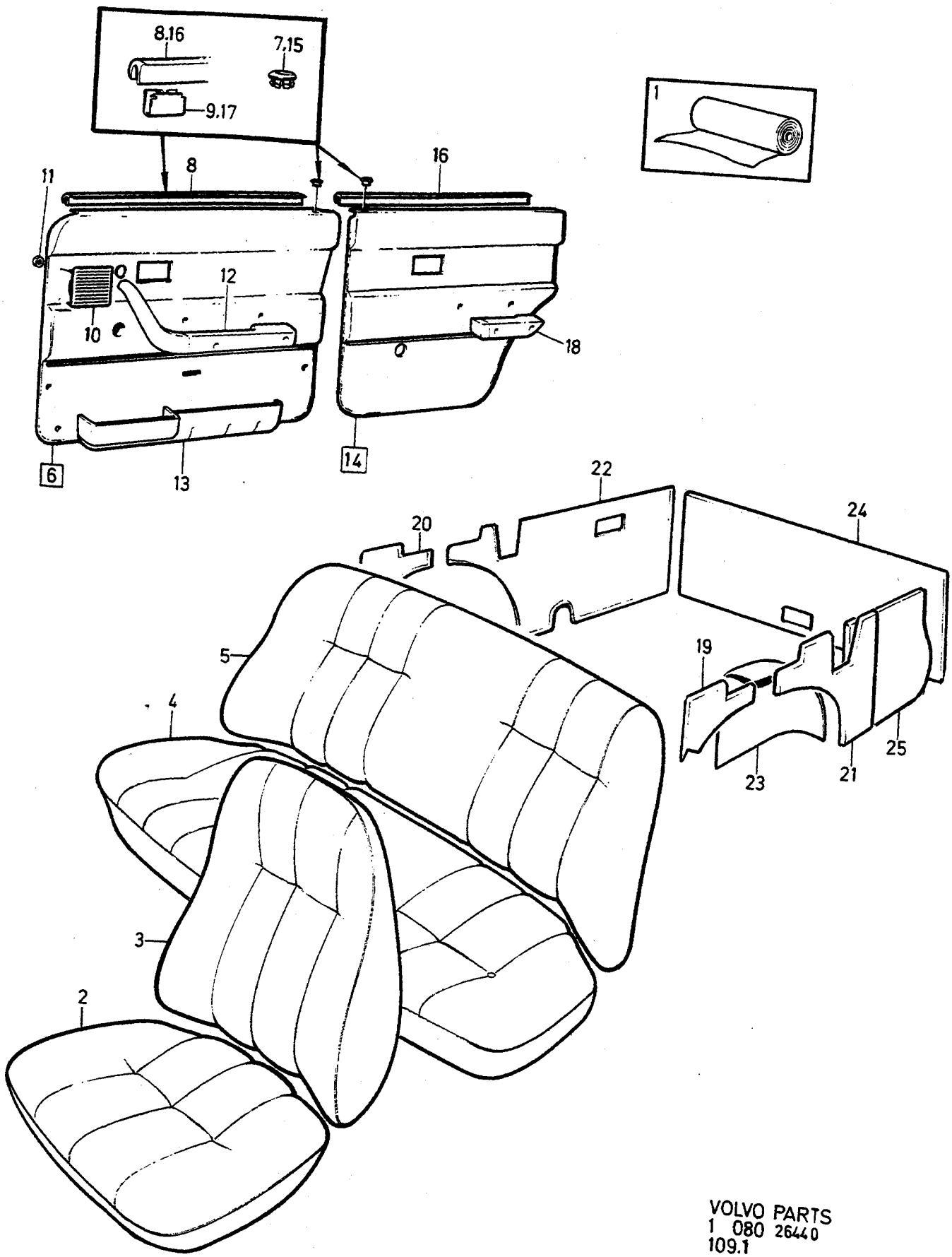

VOLVO PARTS
1 080 26440
109.1

A	5300
B	5301
C	5302
D	5303
E	

INREDNING — INNENEINRICHTUNG

Grupp / Gruppe 85

Sida / Seite 1543

CODE 5300, 5301, 5302, 5303

Pos	Artikel nr / Artikelnr.	Antal / Anzahl A	B	C	D	E	PS	Benämning	Bezeichnung	Anmärkning / Anmerkung	SR
☆ 16	9131809-7	1	1	1	1	-		•List Ämne	•Leiste Rohling	(1313350)	2
17	1210439-4	6	6	6	6	-		•Clips	•Klemme		3
18		-	-	-	-	-		Armstöd	Armlehne	SEE 88•1807	
19	697822-5	1	-	-	-	-		Panel, v	Paneel, l		5
	1240652-6	-	1	-	-	-		Panel, v	Paneel, l		5
	1242154-1	-	-	1	-	-		Panel, v	Paneel, l		5
	1295469-9	-	-	-	1	-		Panel, v	Paneel, l		5
20	697823-3	1	-	-	-	-		Panel, h	Paneel, r		5
	1240653-4	-	1	-	-	-		Panel, h	Paneel, r		5
	1242156-6	-	-	1	-	-		Panel, h	Paneel, r		5
	1295470-7	-	-	-	1	-		Panel, h	Paneel, r		5
21	1241103-9	1	-	-	-	-		Panel, v	Paneel, l	IN.BELT	5
	1241997-4	1	-	-	-	-		Panel, v	Paneel, l	F.S.B	5
	1295263-6	-	1	-	-	-		Panel, v	Paneel, l	IN.BELT	5
	1295243-8	-	1	-	-	-		Panel, v	Paneel, l	F.S.B	5
	1295266-9	-	-	1	-	-		Panel, v	Paneel, l	IN.BELT	5
	1295246-1	-	-	1	-	-		Panel, v	Paneel, l	F.S.B	5
	1295265-1	-	-	-	1	-		Panel, v	Paneel, l	IN.BELT	5
	1295245-3	-	-	-	1	-		Panel, v	Paneel, l	F.S.B	5
22	1241107-0	1	-	-	-	-		Panel, h	Paneel, r	-1980. IN.BELT	5
	1295502-7	1	-	-	-	-		Panel, h	Paneel, r	1981- IN.BELT	5
	1241998	1	-	-	-	-	NS	Panel	Paneel	-1980. F.S.B	
	1295501-9	1	-	-	-	-		Panel, h	Paneel, r	1981- F.S.B	5
	1295363	-	1	-	-	-	OP	Panel, h	Paneel, r	-1980. IN.BELT	5
	1295498-8	-	1	-	-	-		Panel, h	Paneel, r	1981- IN.BELT	5
	1295253-7	-	1	-	-	-		Panel, h	Paneel, r	-1980. F.S.B	5
	1295497-0	-	1	-	-	-		Panel, h	Paneel, r	1981- F.S.B	5
	1295366-7	-	-	1	-	-		Panel, h	Paneel, r	-1980. IN.BELT	5
	1295510-0	-	-	1	-	-		Panel, h	Paneel, r	1981- IN.BELT	5
		-	-	1	-	-	NS	Panel, h	Paneel, r	-1980 F.S.B	
	1295509-2	-	-	1	-	-		Panel, h	Paneel, r	1981- F.S.B	5
	1295365-9	-	-	-	1	-		Panel, h	Paneel, r	-1980 IN.BELT	5
	1295506-8	-	-	-	1	-		Panel, h	Paneel, r	1981- IN.BELT	5
		-	-	-	1	-	NS	Panel, h	Paneel, r	-1980 F.S.B	
	1295505-0	-	-	-	1	-		Panel, h	Paneel, r	1981- F.S.B	5
23	1240914-0	1	-	-	-	-		Klädsel, v	Bezug, l		5
	1240654-2	-	1	-	-	-		Klädsel, v	Bezug, l		5
	1295098-6	-	-	1	-	-		Klädsel, v	Bezug, l		5
	1295119-0	-	-	-	1	-		Klädsel, v	Bezug, l		5
	1240916-5	1	-	-	-	-		Klädsel, h	Bezug, r		5
	1240655-9	-	1	-	-	-		Klädsel, h	Bezug, r		5
	1295099-4	-	-	1	-	-		Klädsel, h	Bezug, r		5
	1295120-8	-	-	-	1	-		Klädsel, h	Bezug, r		5
24	1241119-5	1	-	-	-	-		Panel	Paneel		5
	1295268-5	-	1	-	-	-		Panel	Paneel		5
	1295271-9	-	-	1	-	-		Panel	Paneel		5
	1295270-1	-	-	-	1	-		Panel	Paneel		5
25	1244372-7	1	-	-	-	-		Panel	Paneel	(1264876)	5
	1244373-5	-	1	-	-	-		Panel	Paneel	(1294976)	5
	1244374-3	-	-	1	-	-		Panel	Paneel	(1294977)	5
	1244376-8	-	-	-	1	-		Panel	Paneel	(1294979)	5

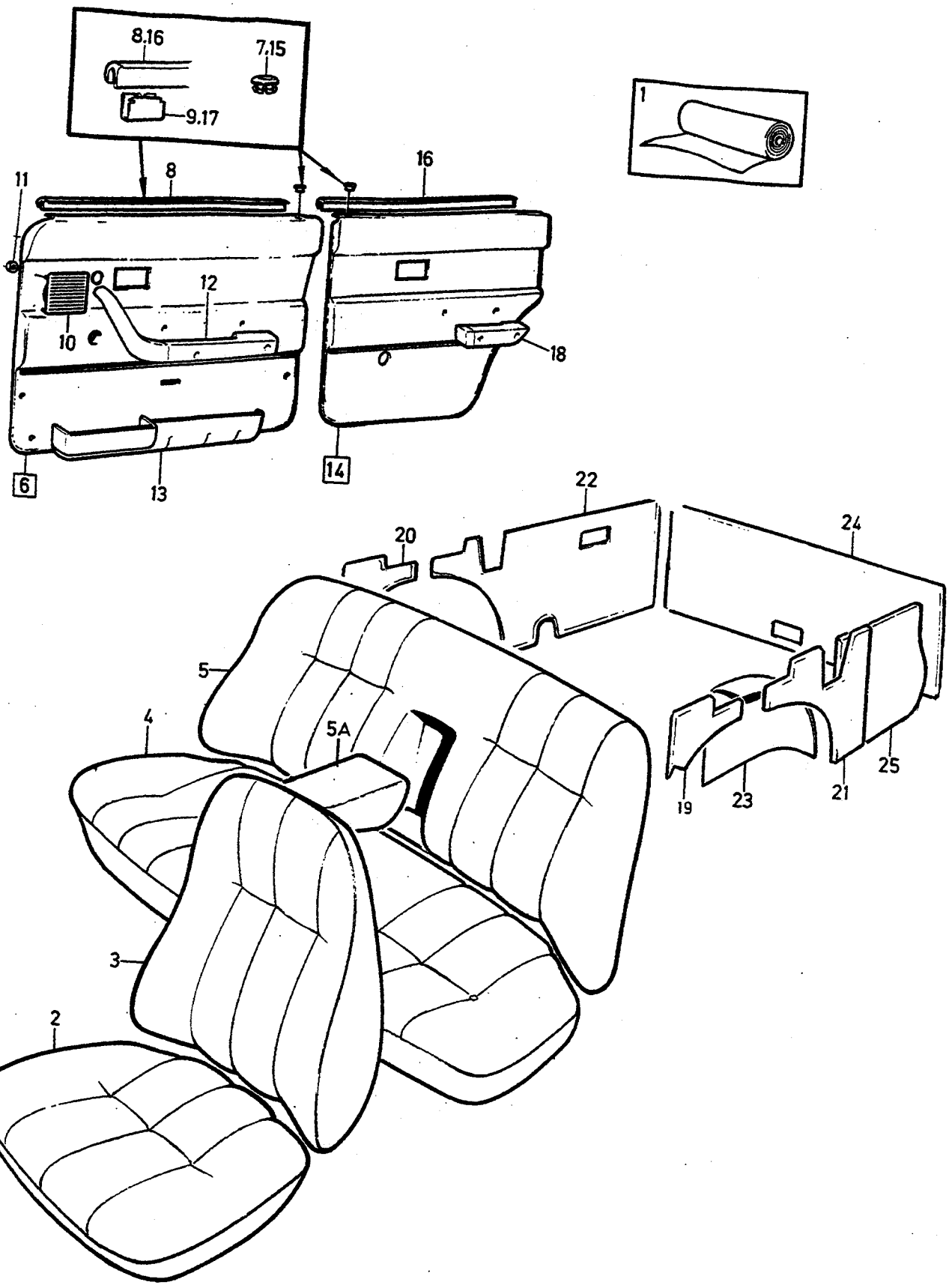

VOLVO
Genuine Parts
PV 850 24856

A	5304
B	5305
C	5306
D	5307
E	

INREDNING — INNENEINRICHTUNG

Grupp / Gruppe 85

Sida / Seite 1545

CODE 5304, 5305, 5306, 5307

Pos	Artikel nr / Artikelnr.	Antal / Anzahl A	B	C	D	E	PS	Benämning	Bezeichnung	Anmärkning / Anmerkung	SR
1	*699759*	X	-	-	-	-	OP	Tyg, grå	Stoff, grau	1)	5
	699757	X	-	-	-	-	OP	Vävplast, grå	Gewebeschichtstoff, grau	1)	5
	699419	-	X	-	-	-	OP	Vävplast, svart	Gewebeschichtstoff, schw.	1)	6
	699577-3	-	X	-	-	-		Vävplast, svart skumplast laminerad	Gewebeschichtstoff, schw. Schaumstoff, kaschiert	1)	6
	699661-5	-	-	X	-	-		Vävplast, blå	Gewebeschichtstoff, blau	1)	5
	699662-3	-	-	X	-	-		Vävplast, blå skumplast laminerad	Gewebeschichtstoff, blau Schaumstoff, kaschiert	1)	5
	699663-1	-	-	-	X	-		Vävplast, beige	Gewebeschichtstoff, beige	1)	5
	699768-8	-	-	-	X	-		Vävplast, beige skumplast laminerad	Gewebeschichtstoff, beige Schaumstoff, kaschiert	1)	5
2	*1295026*	2	-	-	-	-	OP	Klädsel	Bezug		5
	1240935	-	2	-	-	-	OP	Klädsel	Bezug		5
	1241968-5	-	-	2	-	-		Klädsel	Bezug		5
	1295012-7	-	-	-	2	-		Klädsel	Bezug		5
3	*1295027*	2	-	-	-	-	OP	Klädsel	Bezug		5
	1240939	-	2	-	-	-	NS	Klädsel	Bezug		
	1241969-3	-	-	2	-	-		Klädsel	Bezug		5
	1295013-5	-	-	-	2	-		Klädsel	Bezug		5
4	*1295125*	1	-	-	-	-	OP	Klädsel	Bezug		5
	1295110-9	-	1	-	-	-		Klädsel	Bezug		5
	1295076-2	-	-	1	-	-		Klädsel	Bezug		5
	1295101-8	-	-	-	1	-		Klädsel	Bezug		5
5		1	-	-	-	-	NS	Klädsel	Bezug		
	3506009-4	-	1	-	-	-		Klädsel	Bezug	(1295111)	5
	3506011-0	-	-	1	-	-		Klädsel	Bezug	(1295077)	5
	3506012-8	-	-	-	1	-		Klädsel	Bezug	(1295102)	5
5a	1295149-7	-	1	-	-	-		Klädsel	Bezug		5
	1295144-8	-	-	1	-	-		Klädsel	Bezug		5
	1295148-9	-	-	-	1	-		Klädsel	Bezug		5
6	1322257-5	1	-	-	-	-		Dörrpanel, v	Turverkleidung, l	(1295422)	5
	1322251-8	-	1	-	-	-		Dörrpanel, v	Turverkleidung, l	(1295419)	5
	1322249-2	-	-	1	-	-		Dörrpanel, v	Turverkleidung, l	(1295418)	5
	1322255-9	-	-	-	1	-		Dörrpanel, v	Turverkleidung, l	(1295421)	5
	1322258-3	1	-	-	-	-		Dörrpanel, h	Turverkleidung, r	(1295432)	5
	1322252-6	-	1	-	-	-		Dörrpanel, h	Turverkleidung, r	(1295429)	5
	1322250-0	-	-	1	-	-		Dörrpanel, h	Turverkleidung, r	(1295428)	5
	1322256-7	-	-	-	1	-		Dörrpanel, h	Turverkleidung, r	(1295431)	5
7	1294866-7	1	-	-	-	-		•Bussning, grå	•Buchse, grau		4
	677003-6	-	1	-	-	-		•Bussning, svart	•Buchse, schwarz		4
	1294864-2	-	-	1	-	-		•Bussning, blå	•Buchse, blau		4
	1294865-9	-	-	-	1	-		•Bussning, beige	•Buchse, beige		4
☆ 8	9131809-7	1	1	1	1	-		•List Ämne	•Leiste Rohling	(1313350)	2
9	1210439-4	6	6	6	6	-		•Clips	•Klemme		3
10	1294851-9	1	-	-	-	-		•Högtalargaller, grå	•Lautsprechergitter, grau		4
	1264445-6	-	1	-	-	-		•Högtalargaller, svart	•Lautspr gitter, schwarz	-1981	4
	1323420-8	-	1	-	-	-		•Högtalargaller, svart	•Lautspr gitter, schwarz	1982-	4
	1225678-0	-	-	1	-	-		•Högtalargaller, blå	•Lautsprechergitter, blau	-1981	4
	1323419-0	-	-	1	-	-		•Högtalargaller, blå	•Lautsprechergitter, blau	1982-	4
	1225679-8	-	-	-	1	-		•Högtalargaller, beige	•Lautsprechergitter, beige	-1981	4
	1323422-4	-	-	-	1	-		•Högtalargaller, beige	•Lautsprechergitter, beige	1982-	4
11	944602-2	4	4	4	4	-		•Låsbricka	•Sicherungsscheibe		2
12		-	-	-	-	-		Armstöd	Armlehne	SEE 88•1803	
13		-	-	-	-	-		Dörrfack	Turfach	SEE 88•1807	
14	1295437-6	1	-	-	-	-		Dörrpanel, v	Turverkleidung, l		
	1295434-3	-	1	-	-	-		Dörrpanel, v	Turverkleidung, l		
	1295433-5	-	-	1	-	-		Dörrpanel, v	Turverkleidung, l		

1) Enhet längdmeter. Metervarans bredd = 150cm. / Einheit, Längenmeter. Breite der Meterware =150CM.

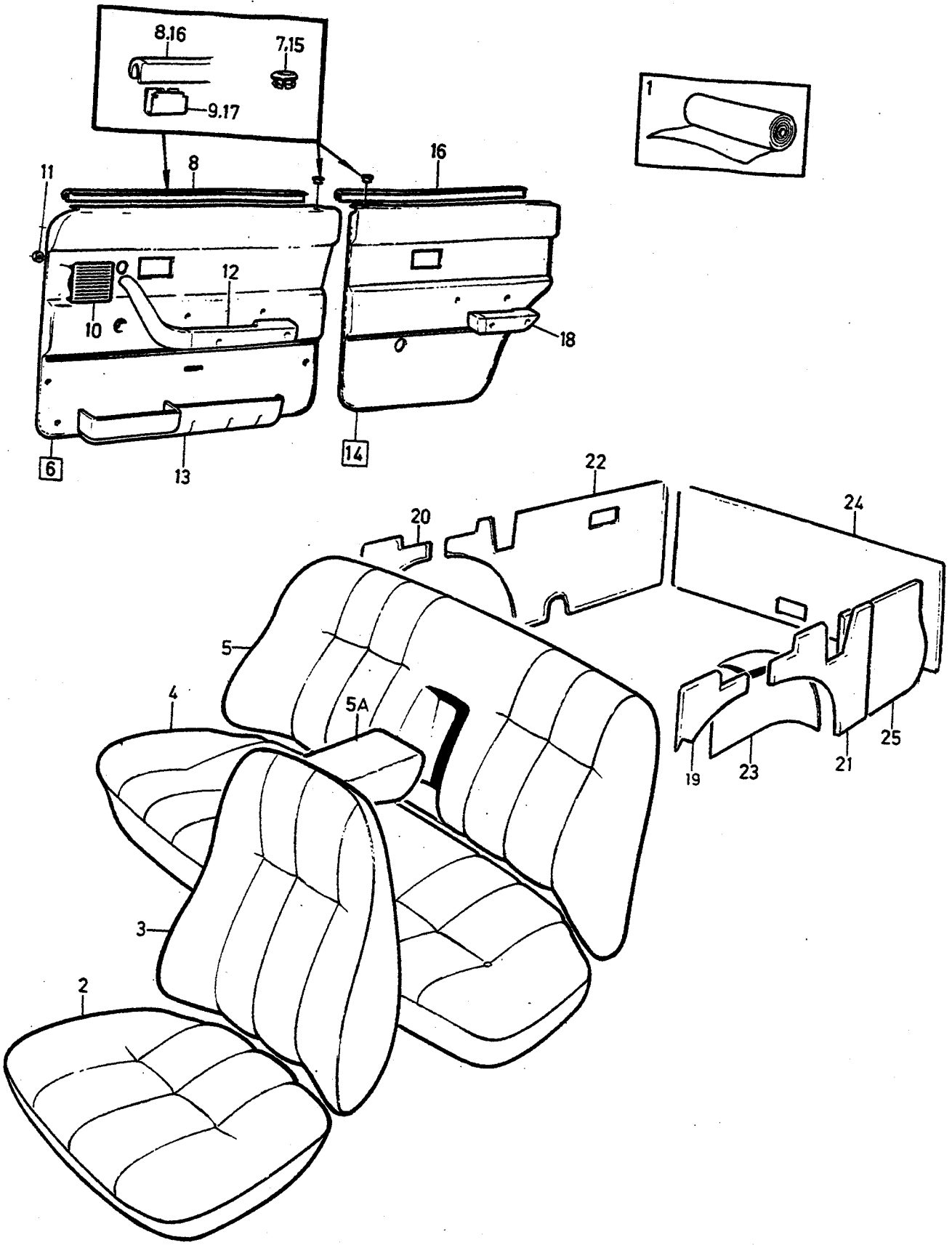

VOLVO
Genuine Parts
PV 850 24856

A	5304
B	5305
C	5306
D	5307
E	

INREDNING — INNENEINRICHTUNG

Grupp / Gruppe 85

Sida / Seite 1547

CODE 5304, 5305, 5306, 5307

Pos	Artikel nr / Artikelnr.	Antal / Anzahl A	B	C	D	E	PS	Benämning	Bezeichnung	Anmärkning / Anmerkung	SR
	1295436-8	-	-	-	1	-		Dörrpanel, v	Turverkleidung, l		5
	1295442-6	1	-	-	-	-		Dörrpanel, h	Turverkleidung, r		5
	1295439-2	-	1	-	-	-		Dörrpanel, h	Turverkleidung, r		5
	1295438-4	-	-	1	-	-		Dörrpanel, h	Turverkleidung, r		5
	1295441-8	-	-	-	1	-		Dörrpanel, h	Turverkleidung, r		5
15	1294866-7	1	-	-	-	-		•Bussning, grå	•Buchse, grau		4
	677003-6	-	1	-	-	-		•Bussning, svart	•Buchse, schwarz		4
	1294864-2	-	-	1	-	-		•Bussning, blå	•Buchse, blau		4
	1294865-9	-	-	-	1	-		•Bussning, beige	•Buchse, beige		4
☆ 16	9131809-7	1	1	1	1	-		•List Ämne	•Leiste Rohling	(1313350)	2
17	1210439-4	6	6	6	6	-		•Clips	•Klemme		3
18		-	-	-	-	-		Armstöd	Armlehne	SEE 88•1807	
19	1295471-5	1	-	-	-	-		Panel, v	Paneel, l		5
	697822-5	-	1	-	-	-		Panel, v	Paneel, l		5
	1240652-6	-	-	1	-	-		Panel, v	Paneel, l		5
	1242154-1	-	-	-	1	-		Panel, v	Paneel, l		5
20	1295472-3	1	-	-	-	-		Panel, h	Paneel, r		5
	697823-3	-	1	-	-	-		Panel, h	Paneel, r		5
	1240653-4	-	-	1	-	-		Panel, h	Paneel, r		5
	1242156-6	-	-	-	1	-		Panel, h	Paneel, r		5
21	1295267-7	1	-	-	-	-		Panel, v	Paneel, l	IN.BELT	5
	1295247-9	1	-	-	-	-		Panel, v	Paneel, l	F.S.B	5
	1241103-9	-	1	-	-	-		Panel, v	Paneel, l	IN.BELT	5
	1241997-4	-	1	-	-	-		Panel, v	Paneel, l	F.S.B	5
	1295263-6	-	-	1	-	-		Panel, v	Paneel, l	IN.BELT	5
	1295243-8	-	-	1	-	-		Panel, v	Paneel, l	F.S.B	5
	1295266-9	-	-	-	1	-		Panel, v	Paneel, l	IN.BELT	5
	1295246-1	-	-	-	1	-		Panel, v	Paneel, l	F.S.B	5
22	1295367-5	1	-	-	-	-		Panel, h	Paneel, r	-1980. IN.BELT	5
	1295514-2	1	-	-	-	-		Panel, h	Paneel, r	1981- IN.BELT	5
		1	-	-	-	-	NS	Panel, h	Paneel, r	-1980. F.S.B	
	1295513-4	1	-	-	-	-		Panel, h	Paneel, r	1981- F.S.B	5
	1241107-0	-	1	-	-	-		Panel, h	Paneel, r	-1980. IN.BELT	5
	1295502-7	-	1	-	-	-		Panel, h	Paneel, r	1981- IN.BELT	5
		-	1	-	-	-	NS	Panel, h	Paneel, r	-1980 F.S.B	
	1295501-9	-	1	-	-	-		Panel, h	Paneel, r	1981- F.S.B	5
	1295363	-	-	1	-	-	OP	Panel, h	Paneel, r	-1980 IN.BELT	5
	1295498-8	-	-	1	-	-		Panel, h	Paneel, r	1981- IN.BELT	5
	1295253-7	-	-	1	-	-		Panel, h	Paneel, r	-1980 F.S.B	5
	1295497-0	-	-	1	-	-		Panel, h	Paneel, r	1981- F.S.B	5
	1295366-7	-	-	-	1	-		Panel, h	Paneel, r	-1980 IN.BELT	5
	1295510-0	-	-	-	1	-		Panel, h	Paneel, r	1981- IN.BELT	5
		-	-	-	1	-	NS	Panel, h	Paneel, r	-1980 F.S.B	
	1295509-2	-	-	-	1	-		Panel, h	Paneel, r	1981- F.S.B	5
23	1295127-3	1	-	-	-	-		Klädsel, v	Bezug, l		5
	1240914-0	-	1	-	-	-		Klädsel, v	Bezug, l		5
	1240654-2	-	-	1	-	-		Klädsel, v	Bezug, l		5
	1295098-6	-	-	-	1	-		Klädsel, v	Bezug, l		5
	1295128-1	1	-	-	-	-		Klädsel, h	Bezug, r		5
	1240916-5	-	1	-	-	-		Klädsel, h	Bezug, r		5
	1240655-9	-	-	1	-	-		Klädsel, h	Bezug, r		5
	1295099-4	-	-	-	1	-		Klädsel, h	Bezug, r		5
24	1295272-7	1	-	-	-	-		Panel	Paneel		5
	1241119-5	-	1	-	-	-		Panel	Paneel		5
	1295268-5	-	-	1	-	-		Panel	Paneel		5
	1295271-9	-	-	-	1	-		Panel	Paneel		5
25	1244375-0	1	-	-	-	-		Panel	Paneel	(1294978)	5
	1244372-7	-	1	-	-	-		Panel	Paneel	(1264876)	5
	1244373-5	-	-	1	-	-		Panel	Paneel	(1294976)	5
	1244374-3	-	-	-	1	-		Panel	Paneel	(1294977)	5

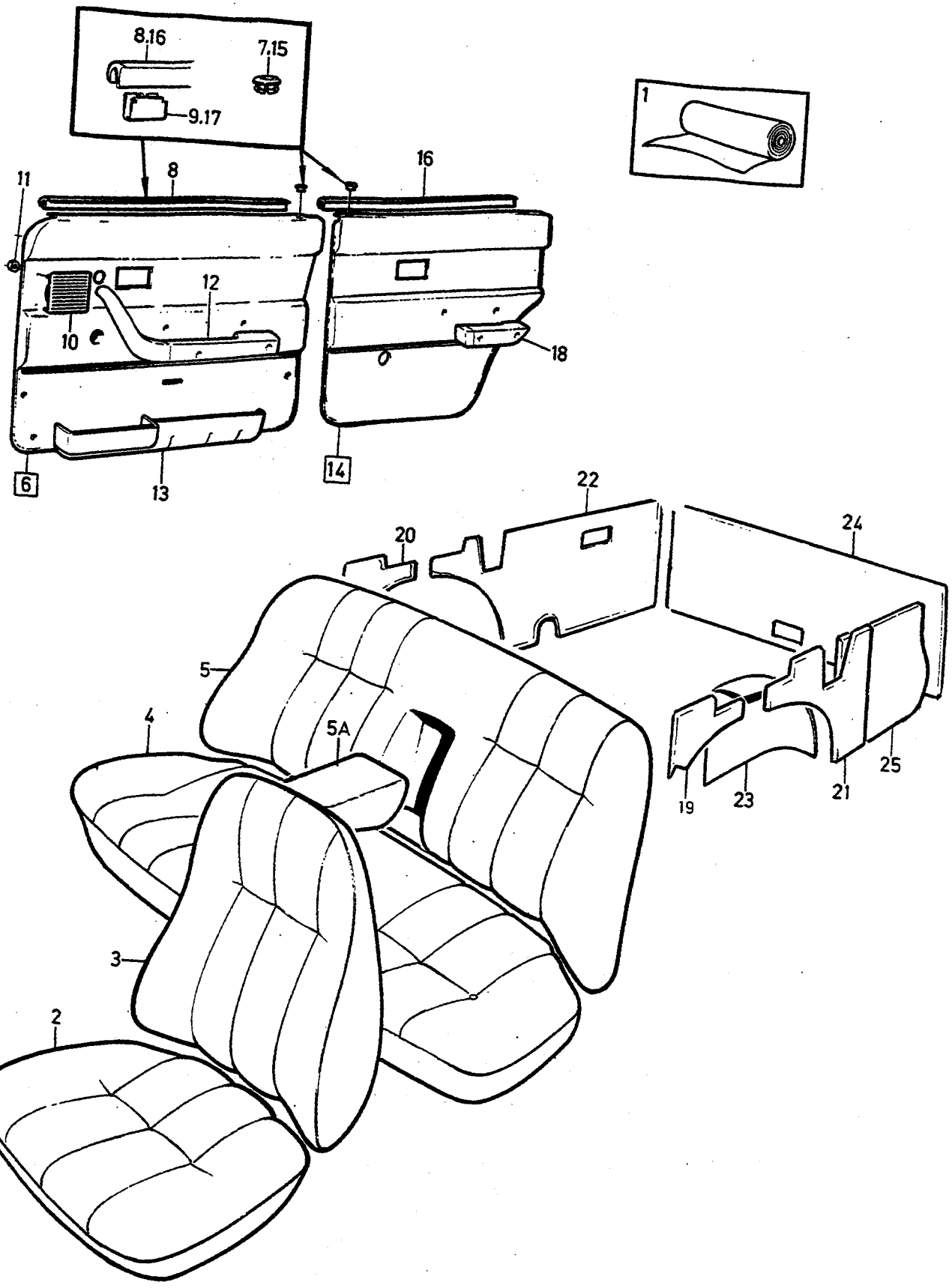

VOLVO
Genuine Parts
PV 850 24856

A	5308
B	5310
C	5311
D	5312
E	

INREDNING — INNENEINRICHTUNG

Grupp / Gruppe 85

Sida / Seite 1549

CODE 5308, 5310, 5311, 5312

Pos	Artikel nr / Artikelnr.	Antal / Anzahl A	B	C	D	E	PS	Benämning	Bezeichnung	Anmärkning / Anmerkung	SR
1	699756-3	X	-	-	-	-		Vävplast, brun	Gewebeschichtstoff, braun	1)	5
	699761-3	X	-	-	-	-		Vävplast, brun skumplast laminerad	Gewebeschichtstoff, braun Schaumstoff, kaschiert	1)	5
	699419	-	X	-	-	-	OP	Vävplast, svart	Gewebeschichtstoff, schw.	1)	6
	699755	-	-	X	-	-	OP	Tyg, blå	Stoff, blau	1)	6
	699732-4	-	-	X	-	-		Tyg, blå randig struktur	Stoff, blau gestreifte Struktur	1)	5
	699661-5	-	-	X	-	-		Vävplast, blå	Gewebeschichtstoff, blau	1)	5
	699763	-	-	-	X	-	OP	Tyg, beige	Stoff, beige	1)	5
	699738	-	-	-	X	-	OP	Tyg, beige randig struktur	Stoff, beige gestreifte Struktur	1)	5
	699663-1	-	-	-	X	-		Vävplast, beige	Gewebeschichtstoff, beige	1)	5
2	1295022-6	2	-	-	-	-		Klädsel	Bezug		5
	1295014-3	-	2	-	-	-		Klädsel	Bezug		5
	1295000-2	-	-	2	-	-		Klädsel	Bezug		5
	1295010	-	-	-	2	-	OP	Klädsel	Bezug		5
3	1295023-4	2	-	-	-	-		Klädsel	Bezug		5
	1295015-0	-	2	-	-	-		Klädsel	Bezug		5
	1295001	-	-	2	-	-	OP	Klädsel	Bezug		5
	1295011	-	-	-	2	-	OP	Klädsel	Bezug		5
4	1295122-4	1	-	-	-	-		Klädsel	Bezug		5
	1295105	-	1	-	-	-	OP	Klädsel	Bezug		5
	1295071	-	-	1	-	-	OP	Klädsel	Bezug		5
	1295096	-	-	-	1	-	OP	Klädsel	Bezug		5
5	3506010-2	1	-	-	-	-		Klädsel	Bezug	(1295123)	5
	1295106	-	1	-	-	-	OP	Klädsel	Bezug		5
	1295072	-	-	1	-	-	OP	Klädsel	Bezug		5
	1295097	-	-	-	1	-	OP	Klädsel	Bezug		5
5a	1295151-3	1	-	-	-	-		Klädsel	Bezug		5
6	1322253-4	1	-	-	-	-		Dörrpanel, v	Turverkleidung, l	(1295420)	5
	1322261-7	-	1	-	-	-		Dörrpanel, v	Turverkleidung, l	(1242563)	5
	1322259-1	-	-	1	-	-		Dörrpanel, v	Turverkleidung, l	(1295443)	5
	1322265-8	-	-	-	1	-		Dörrpanel, v	Turverkleidung, l	(1295445)	5
	1322254-2	1	-	-	-	-		Dörrpanel, h	Turverkleidung, r	(1295430)	5
	1322262-5	-	1	-	-	-		Dörrpanel, h	Turverkleidung, r	(1242564)	5
	1322260-9	-	-	1	-	-		Dörrpanel, h	Turverkleidung, r	(1295452)	5
	1322266-6	-	-	-	1	-		Dörrpanel, h	Turverkleidung, r	(1295454)	5
7	1294867-5	1	-	-	-	-		•Bussning, brun	•Buchse, braun		4
	677003-6	-	1	-	-	-		•Bussning, svart	•Buchse, schwarz		4
	1294864-2	-	-	1	-	-		•Bussning, blå	•Buchse, blau		4
	1294865-9	-	-	-	1	-		•Bussning, beige	•Buchse, beige		4
☆ 8	9131809-7	1	1	1	1	-		•List Ämne	•Leiste Rohling	(1313350)	2
9	1210439-4	6	6	6	6	-		•Clips	•Klemme		3
10	1294852-7	1	-	-	-	-		•Högtalargaller, brun	•Lautsprechergitter, braun	-1981	4
	1323421-6	1	-	-	-	-		•Högtalargaller, brun	•Lautsprechergitter, braun	1982-	4
	1264445-6	-	1	-	-	-		•Högtalargaller, svart	•Lautspr gitter, schwarz		4
	1225678-0	-	-	1	-	-		•Högtalargaller, blå	•Lautsprechergitter, blau		4
	1225679-8	-	-	-	1	-		•Högtalargaller, beige	•Lautsprechergitter, beige		4
11	944602-2	4	4	4	4	-		•Låsbricka	•Sicherungsscheibe		2
12		-	-	-	-	-		Armstöd	Armlehne	SEE 88•1803	
13		-	-	-	-	-		Dörrfack	Turfach	SEE 88•1807	
14	1295435-0	1	-	-	-	-		Dörrpanel, v	Turverkleidung, l		5
	1242145-9	-	1	-	-	-		Dörrpanel, v	Turverkleidung, l		5
	1295461-6	-	-	1	-	-		Dörrpanel, v	Turverkleidung, l		5
	1295463	-	-	-	1	-	OP	Dörrpanel, v	Turverkleidung, l		5
	1295440-0	1	-	-	-	-		Dörrpanel, h	Turverkleidung, r		5
	1242148-3	-	1	-	-	-		Dörrpanel, h	Turverkleidung, r		5
	1295465-7	-	-	1	-	-		Dörrpanel, h	Turverkleidung, r		5
	1295467-3	-	-	-	1	-		Dörrpanel, h	Turverkleidung, r		5

1) Enhet längdmeter. Metervarans bredd = 150cm. / Einheit, Längenmeter. Breite der Meterware = 150CM.

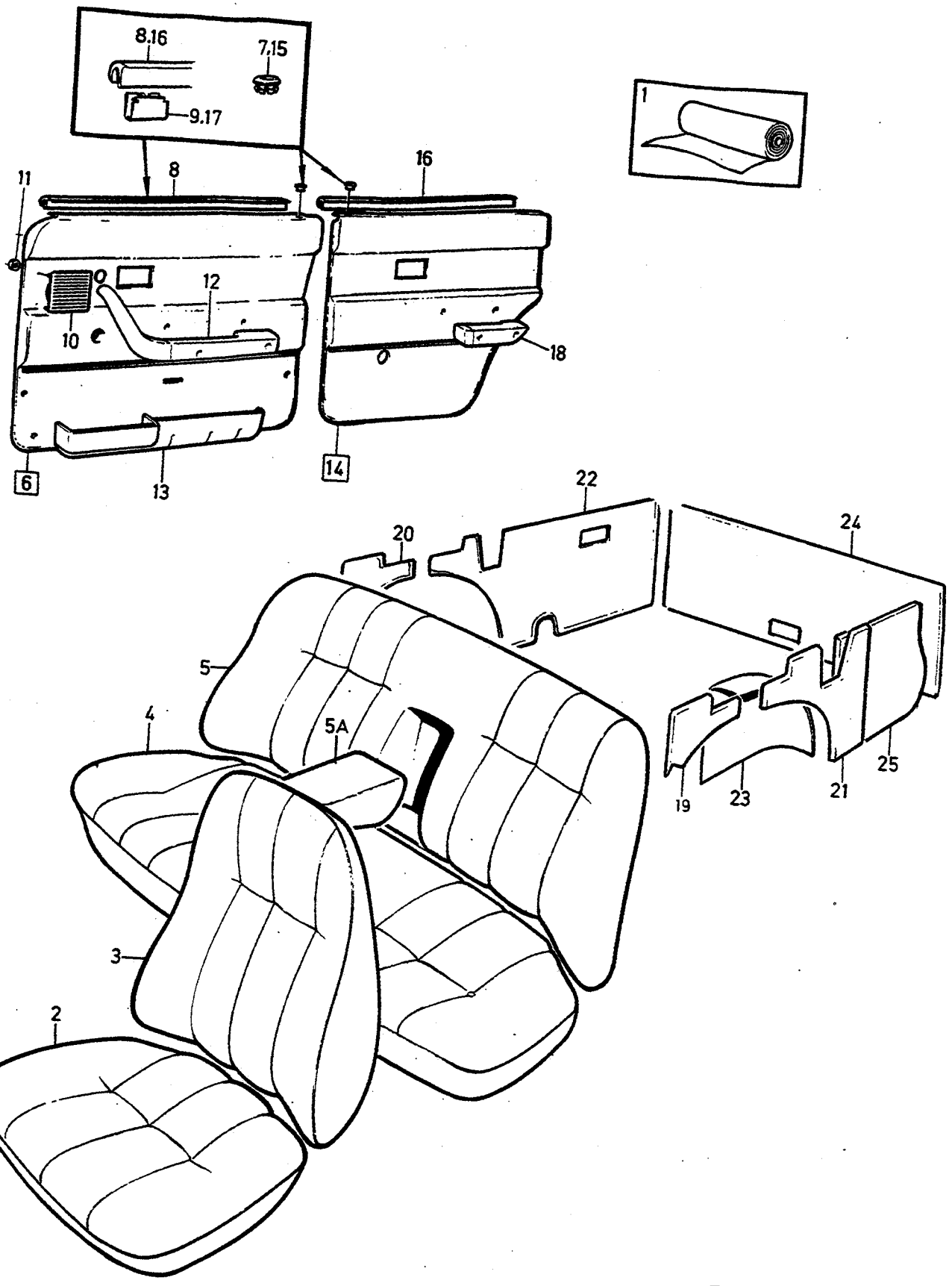
8.16
7.15
9.17
8
16
11
12
10
18
6
13
14
1
22
20
24
5
4
5A
25
19
23
21
3
2

A	5308
B	5310
C	5311
D	5312
E	

INREDNING — INNENEINRICHTUNG

Grupp / Gruppe 85

Sida / Seite 1551

CODE 5308, 5310, 5311, 5312

Pos	Artikel nr / Artikelnr.	Antal / Anzahl A	B	C	D	E	PS	Benämning	Bezeichnung	Anmärkning / Anmerkung	SR
15	1294867-5	1	-	-	-	-		•Bussning, brun	•Buchse, braun		4
	677003-6	-	1	-	-	-		•Bussning, svart	•Buchse, schwarz		4
	1294864-2	-	-	1	-	-		•Bussning, blå	•Buchse, blau		4
	1294865-9	-	-	-	1	-		•Bussning, beige	•Buchse, beige		4
☆ 16	9131809-7	1	1	1	1	-		•List Ämne	•Leiste Rohling	(1313350)	2
17	1210439-4	6	6	6	6	-		•Clips	•Klemme		3
18		-	-	-	-	-		Armstöd	Armlehne	SEE 88•1807	
19	1295469-9	1	-	-	-	-		Panel, v	Paneel, l		5
	697822-5	-	1	-	-	-		Panel, v	Paneel, l		5
	1240652-6	-	-	1	-	-		Panel, v	Paneel, l		5
	1242154-1	-	-	-	1	-		Panel, v	Paneel, l		5
20	1295470-7	1	-	-	-	-		Panel, h	Paneel, r		5
	697823-3	-	1	-	-	-		Panel, h	Paneel, r		5
	1240653-4	-	-	1	-	-		Panel, h	Paneel, r		5
	1242156-6	-	-	-	1	-		Panel, h	Paneel, r		5
21	1295265-1	1	-	-	-	-		Panel, v	Paneel, l	IN.BELT	5
	1295245-3	1	-	-	-	-		Panel, v	Paneel, l	F.S.B	5
	1241103-9	-	1	-	-	-		Panel, v	Paneel, l	IN.BELT	5
	1241997-4	-	1	-	-	-		Panel, v	Paneel, l	F.S.B	5
	1295263-6	-	-	1	-	-		Panel, v	Paneel, l	IN.BELT	5
	1295243-8	-	-	1	-	-		Panel, v	Paneel, l	F.S.B	5
	1295266-9	-	-	-	1	-		Panel, v	Paneel, l	IN.BELT	5
	1295246-1	-	-	-	1	-		Panel, v	Paneel, l	F.S.B	5
22	1295365-9	1	-	-	-	-		Panel, h	Paneel, r	-1980 IN.BELT	5
	1295506-8	1	-	-	-	-		Panel, h	Paneel, r	1981-IN.BELT	5
		1	-	-	-	-	NS	Panel, h	Paneel, r	-1980 F.S.B	
	1295505-0	1	-	-	-	-		Panel, h	Paneel, r	1981- F.S.B	5
	1241107-0	-	1	-	-	-		Panel, h	Paneel, r	-1980 IN.BELT	5
	1295502-7	-	1	-	-	-		Panel, h	Paneel, r	1981- IN.BELT	5
		-	1	-	-	-	NS	Panel, h	Paneel, r	-1980 F.S.B	
	1295501-9	-	1	-	-	-		Panel, h	Paneel, r	1981- F.S.B	5
	1295363	-	-	1	-	-	OP	Panel, h	Paneel, r	-1980 IN.BELT	5
	1295498-8	-	-	1	-	-		Panel, h	Paneel, r	1981- IN.BELT	5
	1295253-7	-	-	1	-	-		Panel, h	Paneel, r	-1980 F.S.B	5
	1295497-0	-	-	1	-	-		Panel, h	Paneel, r	1981- F.S.B	5
	1295366-7	-	-	-	1	-		Panel, h	Paneel, r	-1980 IN.BELT	5
	1295510-0	-	-	-	1	-		Panel, h	Paneel, r	1981- IN.BELT	5
		-	-	-	1	-	NS	Panel, h	Paneel, r	-1980 F.S.B	
	1295509-2	-	-	-	1	-		Panel, h	Paneel, r	1981- F.S.B	5
23	1295119-0	1	-	-	-	-		Klädsel, v	Bezug, l		5
	1240914-0	-	1	-	-	-		Klädsel, v	Bezug, l		5
	1240654-2	-	-	1	-	-		Klädsel, v	Bezug, l		5
	1295098-6	-	-	-	1	-		Klädsel, v	Bezug, l		5
	1295120-8	1	-	-	-	-		Klädsel, h	Bezug, r		5
	1240916-5	-	1	-	-	-		Klädsel, h	Bezug, r		5
	1240655-9	-	-	1	-	-		Klädsel, h	Bezug, r		5
	1295099-4	-	-	-	1	-		Klädsel, h	Bezug, r		5
24	1295270-1	1	-	-	-	-		Panel	Paneel		5
	1241119-5	-	1	-	-	-		Panel	Paneel		5
	1295268-5	-	-	1	-	-		Panel	Paneel		5
	1295271-9	-	-	-	1	-		Panel	Paneel		5
25	1244376-8	1	-	-	-	-		Panel	Paneel	(1294979)	5
	1244372-7	-	1	-	-	-		Panel	Paneel	(1264876)	5
	1244373-5	-	-	1	-	-		Panel	Paneel	(1294976)	5
	1244374-3	-	-	-	1	-		Panel	Paneel	(1294977)	5

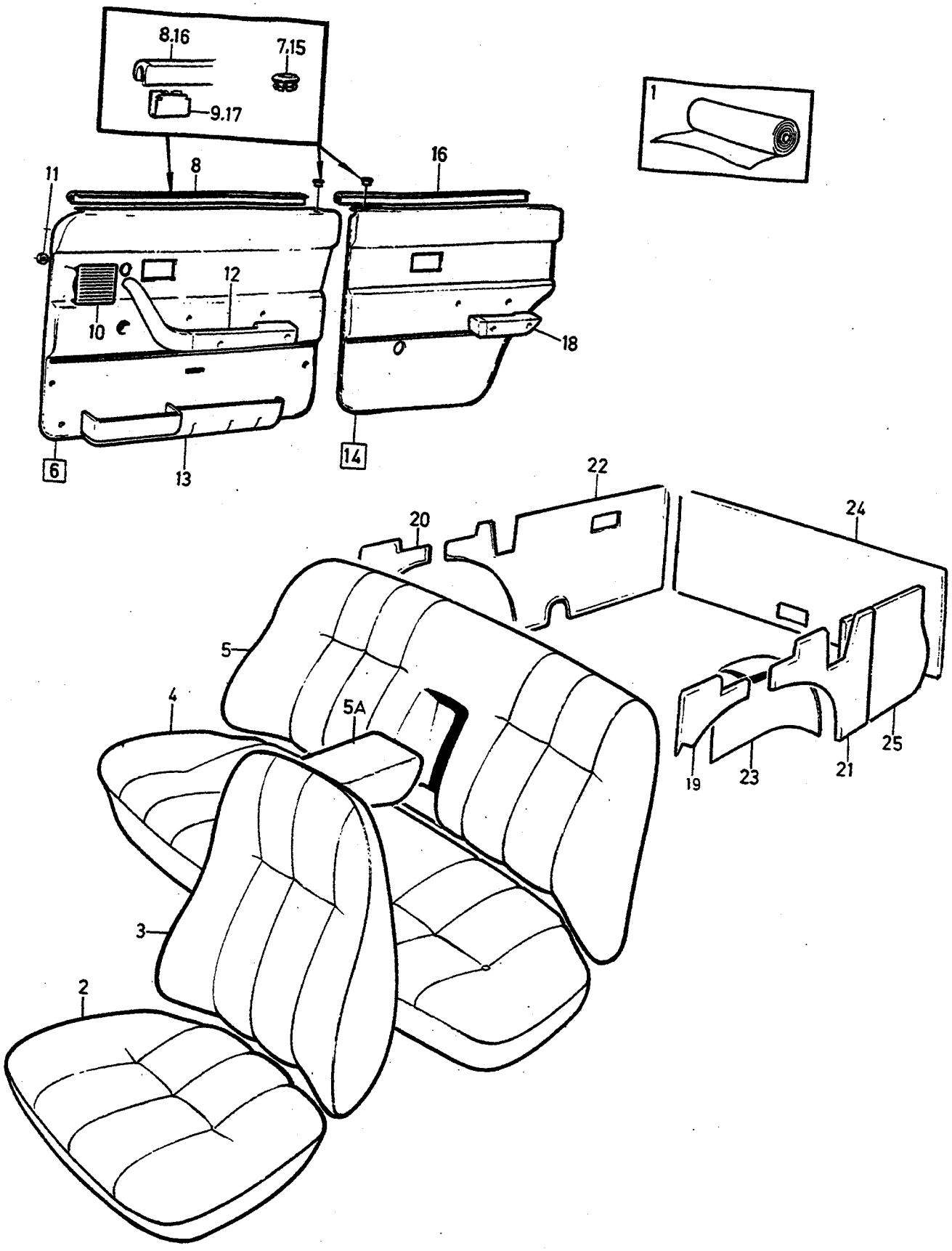
8.16
7.15
9.17
1
11
8
16
12
10
18
6
13
14
22
20
24
5
4
5A
25
19
23
21
3
2

A	5313
B	5316
C	5317
D	5318
E	

INREDNING — INNENEINRICHTUNG

Grupp / Gruppe 85

Sida / Seite 1553

CODE 5313, 5316, 5317, 5318

Pos	Artikel nr / Artikelnr.	Antal / Anzahl A	B	C	D	E	PS	Benämning	Bezeichnung	Anmärkning / Anmerkung	SR
1	699756-3	X	-	-	-	-		Vävplast, brun	Gewebeschichtstoff, braun	1)	5
	699661-5	-	X	-	-	-		Vävplast, blå	Gewebeschichtstoff, blau	1)	5
	699662-3	-	X	-	-	-		Vävplast, blå skumplast laminerad	Gewebeschichtstoff, blau Schaumstoff, kaschiert	1)	5
	699663-1	-	-	X	-	-		Vävplast, beige	Gewebeschichtstoff, beige	1)	5
	699768-8	-	-	X	-	-		Vävplast, beige skumplast laminerad	Gewebeschichtstoff, beige Schaumstoff, kaschiert	1)	5
	699756-3	-	-	-	X	-		Vävplast, brun	Gewebeschichtstoff, braun	1)	5
	699761-3	-	-	-	X	-		Vävplast, brun skumplast laminerad	Gewebeschichtstoff, braun Schaumstoff, kaschiert	1)	5
2	*1295020*	2	-	-	-	-	OP	Klädsel	Bezug		5
	1241968-5	-	2	-	-	-		Klädsel	Bezug		5
	1295012-7	-	-	2	-	-		Klädsel	Bezug		5
	1295022-6	-	-	-	2	-		Klädsel	Bezug		5
3	*1295021*	2	-	-	-	-	OP	Klädsel	Bezug		5
	1241969-3	-	2	-	-	-		Klädsel	Bezug		5
	1295013-5	-	-	2	-	-		Klädsel	Bezug		5
	1295023-4	-	-	-	2	-		Klädsel	Bezug		5
4	*1295117*	1	-	-	-	-	NS	Klädsel	Bezug		
	1295076-2	-	1	-	-	-		Klädsel	Bezug		5
	1295101-8	-	-	1	-	-		Klädsel	Bezug		5
	1295122-4	-	-	-	1	-		Klädsel	Bezug		5
5	*1295118*	1	-	-	-	-	OP	Klädsel	Bezug		5
	3506011-0	-	1	-	-	-		Klädsel	Bezug	(1295077)	5
	3506012-8	-	-	1	-	-		Klädsel	Bezug	(1295102)	5
	3506010-2	-	-	-	1	-		Klädsel	Bezug	(1295123)	5
5a	1295144-8	-	1	-	-	-		Klädsel	Bezug		5
	1295148-9	-	-	1	-	-		Klädsel	Bezug		5
	1295151-3	-	-	-	1	-		Klädsel	Bezug		5
6	1322263-3	1	-	-	1	-		Dörrpanel, v	Turverkleidung, l	(1295444)	5
	1322259-1	-	1	-	-	-		Dörrpanel, v	Turverkleidung, l	(1295443)	5
	1322265-8	-	-	1	-	-		Dörrpanel, v	Turverkleidung, l	(1295445)	5
	1322264-1	1	-	-	1	-		Dörrpanel, h	Turverkleidung, r	(1295453)	5
	1322260-9	-	1	-	-	-		Dörrpanel, h	Turverkleidung, r	(1295452)	5
	1322266-6	-	-	1	-	-		Dörrpanel, h	Turverkleidung, r	(1295454)	5
7	1294867-5	1	-	-	1	-		• Bussning, brun	• Buchse, braun		4
	1294864-2	-	1	-	-	-		• Bussning, blå	• Buchse, blau		4
	1294865-9	-	-	1	-	-		• Bussning, beige	• Buchse, beige		4
☆ 8	9131809-7	1	1	1	1	-		• List Ämne	• Leiste Rohling	(1313350)	2
9	1210439-4	6	6	6	6	-		• Clips	• Klemme		3
10	1294852-7	1	-	-	-	-		• Högtalargaller, brun	• Lautsprechergitter, braun		4
	1294852-7	-	-	-	1	-		• Högtalargaller, brun	• Lautsprechergitter, braun	-1981	4
	1323421-6	-	-	-	1	-		• Högtalargaller, brun	• Lautsprechergitter, braun	1982-	4
	1225678-0	-	1	-	-	-		• Högtalargaller, blå	• Lautsprechergitter, blau	-1981	4
	1323419-0	-	1	-	-	-		• Högtalargaller, blå	• Lautsprechergitter, blau	1982-	4
	1225679-8	-	-	1	-	-		• Högtalargaller, beige	• Lautsprechergitter, beige	-1981	4
	1323422-4	-	-	1	-	-		• Högtalargaller, beige	• Lautsprechergitter, beige	1982-	4
11	944602-2	4	4	4	4	-		• Låsbricka	• Sicherungsscheibe		2
12		-	-	-	-	-		Armstöd	Armlehne	SEE 88 • 1803	
13		-	-	-	-	-		Dörrfack	Turfach	SEE 88 • 1807	
14	1295462-4	1	-	-	-	-		Dörrpanel, v	Turverkleidung, l		5
	1295462-4	-	-	-	1	-		Dörrpanel, v	Turverkleidung, l	2) 3)	5
	1322715-2	-	-	-	1	-		Dörrpanel, v	Turverkleidung, l	4)	5
	1295461-6	-	1	-	-	-		Dörrpanel, v	Turverkleidung, l	2) 3)	5

1) Enhet längdmeter. Metervarans bredd = 150cm. / Einheit, Längenmeter. Breite der Meterware = 150CM.
2) Med textilmatta. / Mit Textilteppich.
3) Endast bilar med ett tidigt produktionsutförande. / Nur Fahrzeuge mit einer frühen Produktionsausführung.
4) Utan textilmatta. / Ohne Textilteppich.

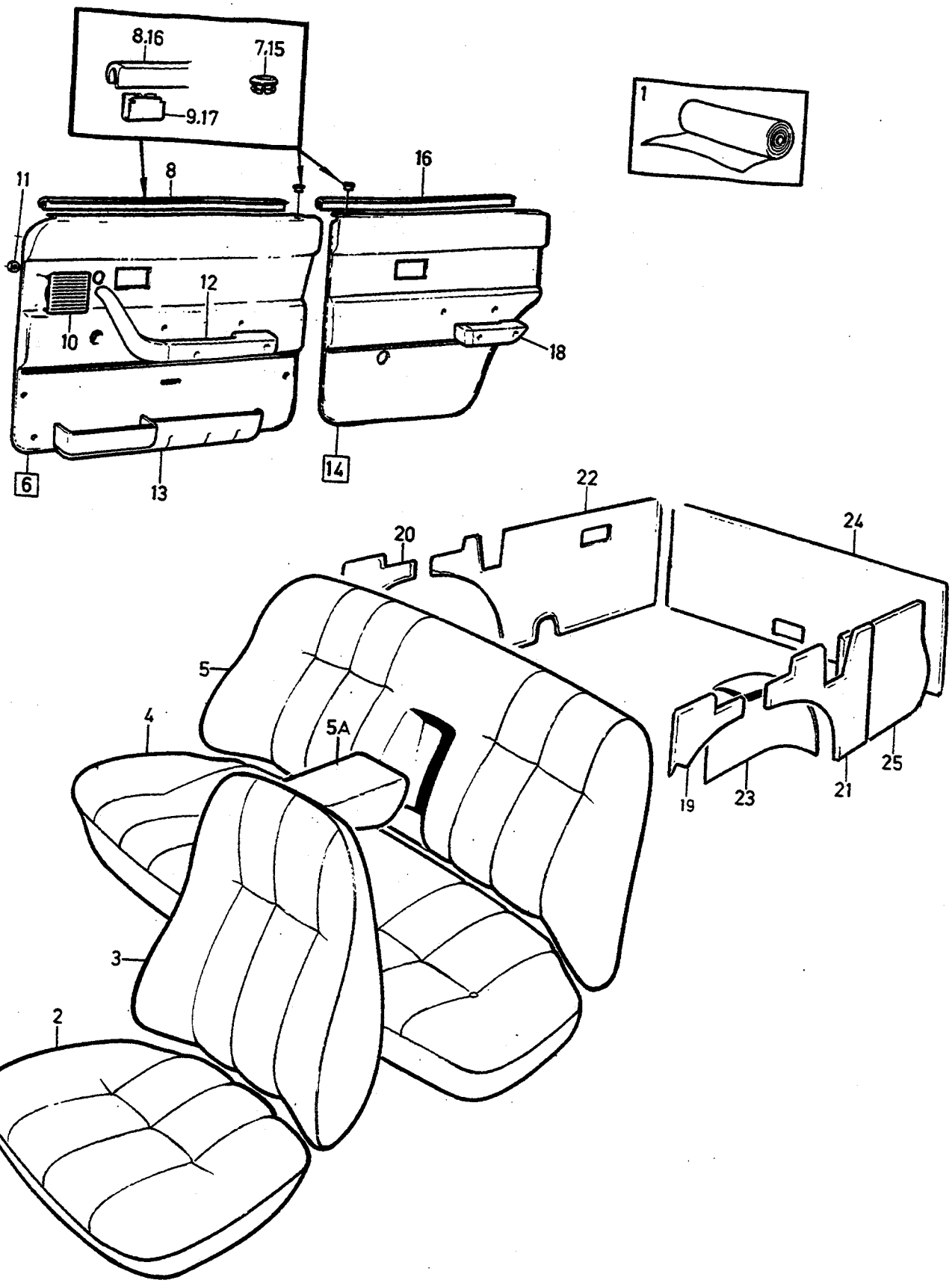
8.16
7.15
9.17
1
11
8
16
12
10
18
6
13
14
22
20
24
5
4
5A
25
19
23
21
3
2

A	5313
B	5316
C	5317
D	5318
E	

INREDNING — INNENEINRICHTUNG

Grupp / Gruppe 85

Sida / Seite 1555

CODE 5313, 5316, 5317, 5318

Pos	Artikel nr / Artikelnr.	Antal / Anzahl A	B	C	D	E	PS	Benämning	Bezeichnung	Anmärkning / Anmerkung	SR
	1322717-8	-	1	-	-	-		Dörrpanel, v	Turverkleidung, l	4)	5
	1295463	-	-	1	-	-	OP	Dörrpanel, v	Turverkleidung, l	2) 3)	5
	1322719-4	-	-	1	-	-		Dörrpanel, v	Turverkleidung, l	4)	5
	1295466	1	-	-	-	-	NS	Dörrpanel, h	Turverkleidung, r		
	1295466	-	-	-	1	-	NS	Dörrpanel, h	Turverkleidung, r	2) 3)	
	1322716-0	-	-	-	1	-		Dörrpanel, h	Turverkleidung, r	4)	5
	1295465-7	-	1	-	-	-		Dörrpanel, h	Turverkleidung, r	2) 3)	5
	1322718-6	-	1	-	-	-		Dörrpanel, h	Turverkleidung, r	4)	5
	1295467-3	-	-	1	-	-		Dörrpanel, h	Turverkleidung, r	2) 3)	5
	1322720-2	-	-	1	-	-		Dörrpanel, h	Turverkleidung, r	4)	5
15	1294867-5	1	-	-	1	-		•Bussning, brun	•Buchse, braun		4
	1294864-2	-	1	-	-	-		•Bussning, blå	•Buchse, blau		4
	1294865-9	-	-	1	-	-		•Bussning, beige	•Buchse, beige		4
☆ 16	9131809-7	1	1	1	1	-		•List Ämne	•Leiste Rohling	(1313350)	2
17	1210439-4	6	6	6	6	-		•Clips	•Klemme		3
18		-	-	-	-	-		Armstöd	Armlehne	SEE 88•1807	
19	1295469-9	1	-	-	1	-		Panel, v	Paneel, l		5
	1240652-6	-	1	-	-	-		Panel, v	Paneel, l		5
	1242154-1	-	-	1	-	-		Panel, v	Paneel, l		5
20	1295470-7	1	-	-	1	-		Panel, h	Paneel, r		5
	1240653-4	-	1	-	-	-		Panel, h	Paneel, r		5
	1242156-6	-	-	1	-	-		Panel, h	Paneel, r		5
21	1295265-1	1	-	-	1	-		Panel, v	Paneel, l	IN.BELT	5
	1295245-3	1	-	-	1	-		Panel, v	Paneel, l	F.S.B	5
	1295263-6	-	1	-	-	-		Panel, v	Paneel, l	IN.BELT	5
	1295243-8	-	1	-	-	-		Panel, v	Paneel, l	F.S.B	5
	1295266-9	-	-	1	-	-		Panel, v	Paneel, l	IN.BELT	5
	1295246-1	-	-	1	-	-		Panel, v	Paneel, l	F.S.B	5
22	1295365-9	1	-	-	1	-		Panel, h	Paneel, r	-1980 IN.BELT	5
	1295506-8	1	-	-	1	-		Panel, h	Paneel, r	1981- IN.BELT	5
		1	-	-	1	-	NS	Panel, h	Paneel, r	-1980 F.S.B	
	1295505-0	1	-	-	1	-		Panel, h	Paneel, r	1981- F.S.B	5
	1295363	-	1	-	-	-	OP	Panel, h	Paneel, r	-1980 IN.BELT	5
	1295498-8	-	1	-	-	-		Panel, h	Paneel, r	1981- IN.BELT	5
	1295253-7	-	1	-	-	-		Panel, h	Paneel, r	-1980 F.S.B	5
	1295497-0	-	1	-	-	-		Panel, h	Paneel, r	1981- F.S.B	5
	1295366-7	-	-	1	-	-		Panel, h	Paneel, r	-1980 IN.BELT	5
	1295510-0	-	-	1	-	-		Panel, h	Paneel, r	1981- IN.BELT	5
		-	-	1	-	-	NS	Panel, h	Paneel, r	-1980 F.S.B	
	1295509-2	-	-	1	-	-		Panel, h	Paneel, r	1981- F.S.B	5
23	1295119-0	1	-	-	1	-		Klädsel, v	Bezug, l		5
	1240654-2	-	1	-	-	-		Klädsel, v	Bezug, l		5
	1295098-6	-	-	1	-	-		Klädsel, v	Bezug, l		5
	1295120-8	1	-	-	1	-		Klädsel, h	Bezug, r		5
	1240655-9	-	1	-	-	-		Klädsel, h	Bezug, r		5
	1295099-4	-	-	1	-	-		Klädsel, h	Bezug, r		5
24	1295270-1	1	-	-	1	-		Panel	Paneel		5
	1295268-5	-	1	-	-	-		Panel	Paneel		5
	1295271-9	-	-	1	-	-		Panel	Paneel		5
25	1244376-8	1	-	-	1	-		Panel	Paneel	(1294979)	5
	1244373-5	-	1	-	-	-		Panel	Paneel	(1294976)	5
	1244374-3	-	-	1	-	-		Panel	Paneel	(1294977)	5

4) Utan textilmatta. / Ohne Textilteppich.
2) Med textilmatta. / Mit Textilteppich.
3) Endast bilar med ett tidigt produktionsutförande. / Nur Fahrzeuge mit einer frühen Produktionsausführung.

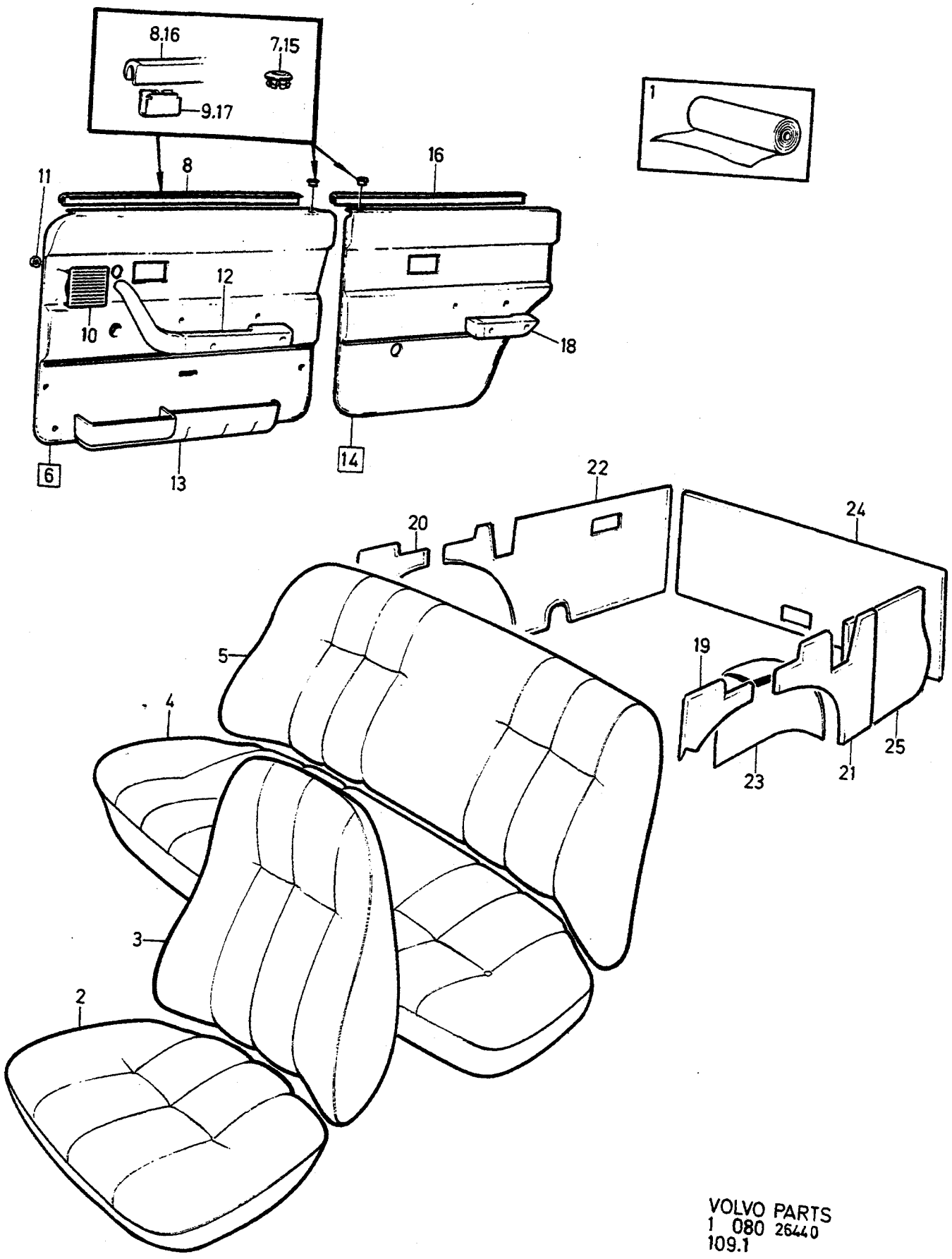

VOLVO PARTS
1 080 26440
109.1

A	5320
B	5321
C	5322
D	5323
E	

INREDNING — INNENEINRICHTUNG

Grupp / Gruppe 85

Sida / Seite 1557

CODE 5320, 5321, 5322, 5323

Pos	Artikel nr / Artikelnr.	Antal / Anzahl A	B	C	D	E	PS	Benämning	Bezeichnung	Anmärkning / Anmerkung	SR
1	*699888*	X	-	-	-	-	OP	Tyg, svart	Stoff, schwarz	1)	5
	699419	X	-	-	-	-	OP	Vävplast, svart	Gewebeschichtstoff, schw.	1)	6
	699661-5	-	X	-	-	-		Vävplast, blå	Gewebeschichtstoff, blau	1)	5
	699889	-	-	X	-	-	OP	Tyg, beige	Stoff, beige	1)	5
	699663-1	-	-	X	-	-		Vävplast, beige	Gewebeschichtstoff, beige	1)	5
	699756-3	-	-	-	X	-		Vävplast, brun	Gewebeschichtstoff, braun	1)	5
2	*1295857*	2	-	-	-	-	OP	Klädsel	Bezug		5
	1295855-9	-	2	-	-	-		Klädsel	Bezug		5
	1311992-0	-	-	2	-	-		Klädsel	Bezug		5
	1295859-1	-	-	-	2	-		Klädsel	Bezug		5
3	*1295858*	2	-	-	-	-	OP	Klädsel	Bezug		5
	1295856	-	2	-	-	-	NS	Klädsel	Bezug		
	1311993-8	-	-	2	-	-		Klädsel	Bezug		5
	1295860-9	-	-	-	2	-		Klädsel	Bezug		5
4	1295950-8	1	-	-	-	-		Klädsel	Bezug		5
	1295909-4	-	1	-	-	-		Klädsel	Bezug		5
	1311997-9	-	-	1	-	-		Klädsel	Bezug		5
	1295952-4	-	-	-	1	-		Klädsel	Bezug		5
5	1295951-6	1	-	-	-	-		Klädsel	Bezug		5
	1295910-2	-	1	-	-	-		Klädsel	Bezug		5
	1311998-7	-	-	1	-	-		Klädsel	Bezug		5
	1295953-2	-	-	-	1	-		Klädsel	Bezug		5
6	1322251-8	1	-	-	-	-		Dörrpanel, v	Turverkleidung, l		5
	1322249-2	-	1	-	-	-		Dörrpanel, v	Turverkleidung, l		5
	1322255-9	-	-	1	-	-		Dörrpanel, v	Turverkleidung, l		5
	1322253-4	-	-	-	1	-		Dörrpanel, v	Turverkleidung, l		5
	1322252-6	1	-	-	-	-		Dörrpanel, h	Turverkleidung, r		5
	1322250-0	-	1	-	-	-		Dörrpanel, h	Turverkleidung, r		5
	1322256-7	-	-	1	-	-		Dörrpanel, h	Turverkleidung, r		5
	1322254-2	-	-	-	1	-		Dörrpanel, h	Turverkleidung, r		5
7	677003-6	1	-	-	-	-		•Bussning, svart	•Buchse, schwarz		4
	1294864-2	-	1	-	-	-		•Bussning, blå	•Buchse, blau		4
	1294865-9	-	-	1	-	-		•Bussning, beige	•Buchse, beige		4
	1294867-5	-	-	-	1	-		•Bussning, brun	•Buchse, braun		4
☆ 8	9131809-7	1	1	1	1	-		•List	•Leiste	(1313350)	2
9	1210439-4	6	6	6	6	-		•Clips	•Klemme		3
10	1323420-8	1	-	-	-	-		•Högtalargaller, svart	•Lautspr gitter, schwarz		4
	1323419-0	-	1	-	-	-		•Högtalargaller, blå	•Lautsprechergitter, blau		4
	1323422-4	-	-	1	-	-		•Högtalargaller, beige	•Lautsprechergitter, beige		4
	1323421-6	-	-	-	1	-		•Högtalargaller, brun	•Lautsprechergitter, braun		4
11	944602-2	4	4	4	4	-		•Låsbricka	•Sicherungsscheibe		2
12		-	-	-	-	-		Armstöd	Armlehne	SEE 88•1803	
13		-	-	-	-	-		Dörrfack	Turfach	SEE 88•1807	
14	1295434-3	1	-	-	-	-		Dörrpanel, v	Turverkleidung, l		5
	1295433-5	-	1	-	-	-		Dörrpanel, v	Turverkleidung, l		5
	1295436-8	-	-	1	-	-		Dörrpanel, v	Turverkleidung, l		5
	1295435-0	-	-	-	1	-		Dörrpanel, v	Turverkleidung, l		5
	1295439-2	1	-	-	-	-		Dörrpanel, h	Turverkleidung, r		5
	1295438-4	-	1	-	-	-		Dörrpanel, h	Turverkleidung, r		5
	1295441-8	-	-	1	-	-		Dörrpanel, h	Turverkleidung, r		5
	1295440-0	-	-	-	1	-		Dörrpanel, h	Turverkleidung, r		5
15	677003-6	1	-	-	-	-		•Bussning, svart	•Buchse, schwarz		4
	1294864-2	-	1	-	-	-		•Bussning, blå	•Buchse, blau		4
	1294865-9	-	-	1	-	-		•Bussning, beige	•Buchse, beige		4
	1294867-5	-	-	-	1	-		•Bussning, brun	•Buchse, braun		4
☆ 16	9131809-7	1	1	1	1	-		•List Ämne	•Leiste Rohling	(1313350)	2
17	1210439-4	6	6	6	6	-		•Clips	•Klemme		3

1) Enhet längdmeter. Metervarans bredd = 150cm. / Einheit, Längenmeter. Breite der Meterware = 150CM.

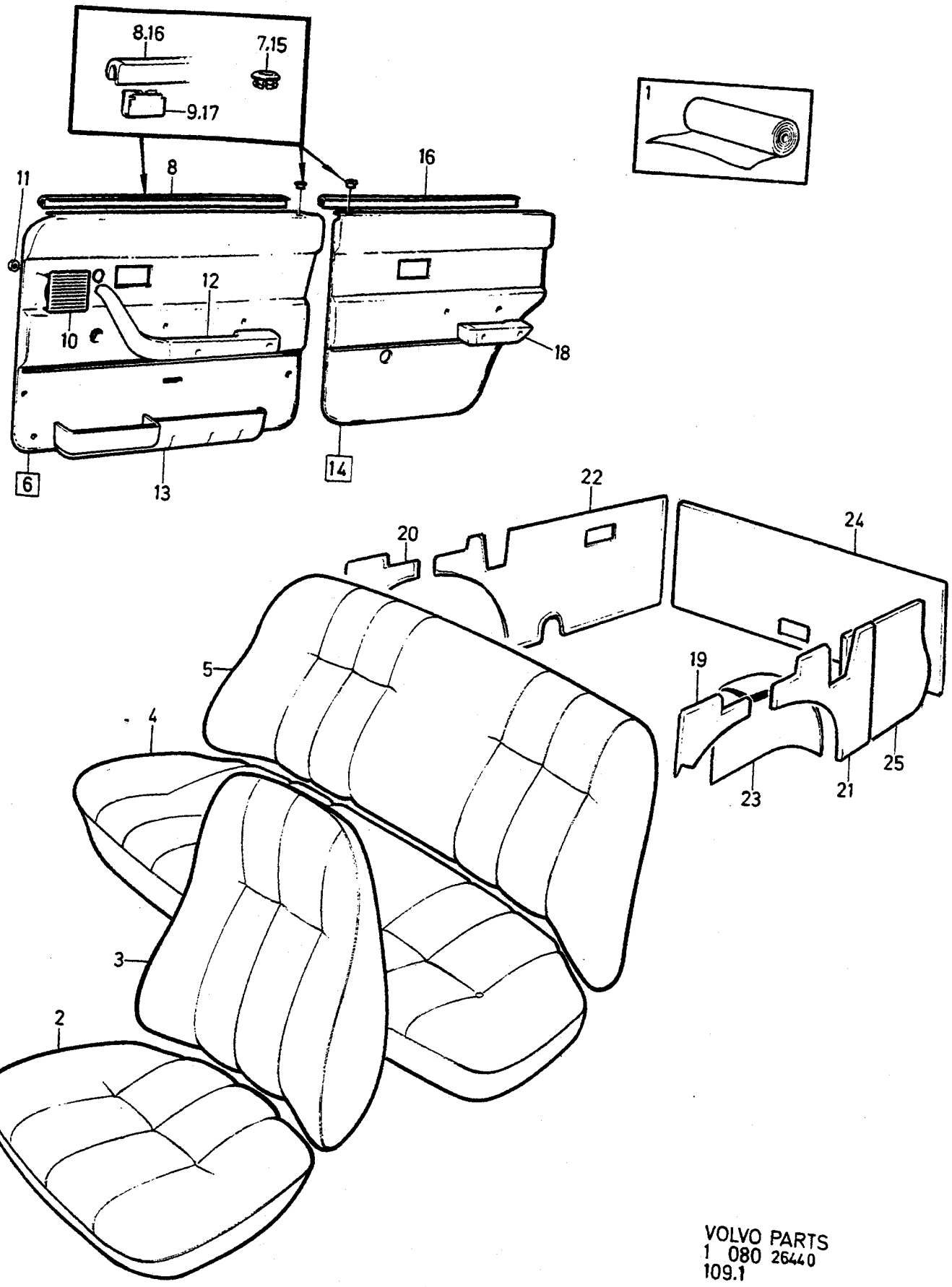

VOLVO PARTS
1 080 26440
109.1

A	5320
B	5321
C	5322
D	5323
E	

INREDNING — INNENEINRICHTUNG

Grupp / Gruppe 85

Sida / Seite 1559

CODE 5320, 5321, 5322, 5323

Pos	Artikel nr / Artikelnr.	Antal / Anzahl A	B	C	D	E	PS	Benämning	Bezeichnung	Anmärkning / Anmerkung	SR
18		-	-	-	-	-		Armstöd	Armlehne	SEE 88•1807	
19	697822-5	1	-	-	-	-		Panel, v	Paneel, l		5
	1240652-6	-	1	-	-	-		Panel, v	Paneel, l		5
	1242154-1	-	-	1	-	-		Panel, v	Paneel, l		5
	1295469-9	-	-	-	1	-		Panel, v	Paneel, l		5
20	697823-3	1	-	-	-	-		Panel, h	Paneel, r		5
	1240653-4	-	1	-	-	-		Panel, h	Paneel, r		5
	1242156-6	-	-	1	-	-		Panel, h	Paneel, r		5
	1295470-7	-	-	-	1	-		Panel, h	Paneel, r		5
21	1241997-4	1	-	-	-	-		Panel, v	Paneel, l	F.S.B	5
	1241103-9	1	-	-	-	-		Panel, v	Paneel, l	IN.BELT	5
	1295243-8	-	1	-	-	-		Panel, v	Paneel, l	F.S.B	5
	1295263-6	-	1	-	-	-		Panel, v	Paneel, l	IN.BELT	5
	1295246-1	-	-	1	-	-		Panel, v	Paneel, l	F.S.B	5
	1295266-9	-	-	1	-	-		Panel, v	Paneel, l	IN.BELT	5
	1295245-3	-	-	-	1	-		Panel, v	Paneel, l	F.S.B	5
	1295265-1	-	-	-	1	-		Panel, v	Paneel, l	IN.BELT	5
22	1295501-9	1	-	-	-	-		Panel, h	Paneel, r	F.S.B	5
	1295502-7	1	-	-	-	-		Panel, h	Paneel, r	IN.BELT	5
	1295497-0	-	1	-	-	-		Panel, h	Paneel, r	F.S.B	5
	1295498-8	-	1	-	-	-		Panel, h	Paneel, r	IN.BELT	5
	1295509-2	-	-	1	-	-		Panel, h	Paneel, r	F.S.B	5
	1295510-0	-	-	1	-	-		Panel, h	Paneel, r	IN.BELT	5
	1295505-0	-	-	-	1	-		Panel, h	Paneel, r	F.S.B	5
	1295506-8	-	-	-	1	-		Panel, h	Paneel, r	IN.BELT	5
23	1240914-0	1	-	-	-	-		Klädsel, v	Bezug, l		5
	1240654-2	-	1	-	-	-		Klädsel, v	Bezug, l		5
	1295098-6	-	-	1	-	-		Klädsel, v	Bezug, l		5
	1295119-0	-	-	-	1	-		Klädsel, v	Bezug, l		5
	1240916-5	1	-	-	-	-		Klädsel, h	Bezug, r		5
	1240655-9	-	1	-	-	-		Klädsel, h	Bezug, r		5
	1295099-4	-	-	1	-	-		Klädsel, h	Bezug, r		5
	1295120-8	-	-	-	1	-		Klädsel, h	Bezug, r		5
24	1241119-5	1	-	-	-	-		Panel	Paneel		5
	1295268-5	-	1	-	-	-		Panel	Paneel		5
	1295271-9	-	-	1	-	-		Panel	Paneel		5
	1295270-1	-	-	-	1	-		Panel	Paneel		5
25	1244372-7	1	-	-	-	-		Panel	Paneel	(1264876)	5
	1244373-5	-	1	-	-	-		Panel	Paneel	(1294976)	5
	1244374-3	-	-	1	-	-		Panel	Paneel	(1294977)	5
	1244376-8	-	-	-	1	-		Panel	Paneel	(1294979)	5

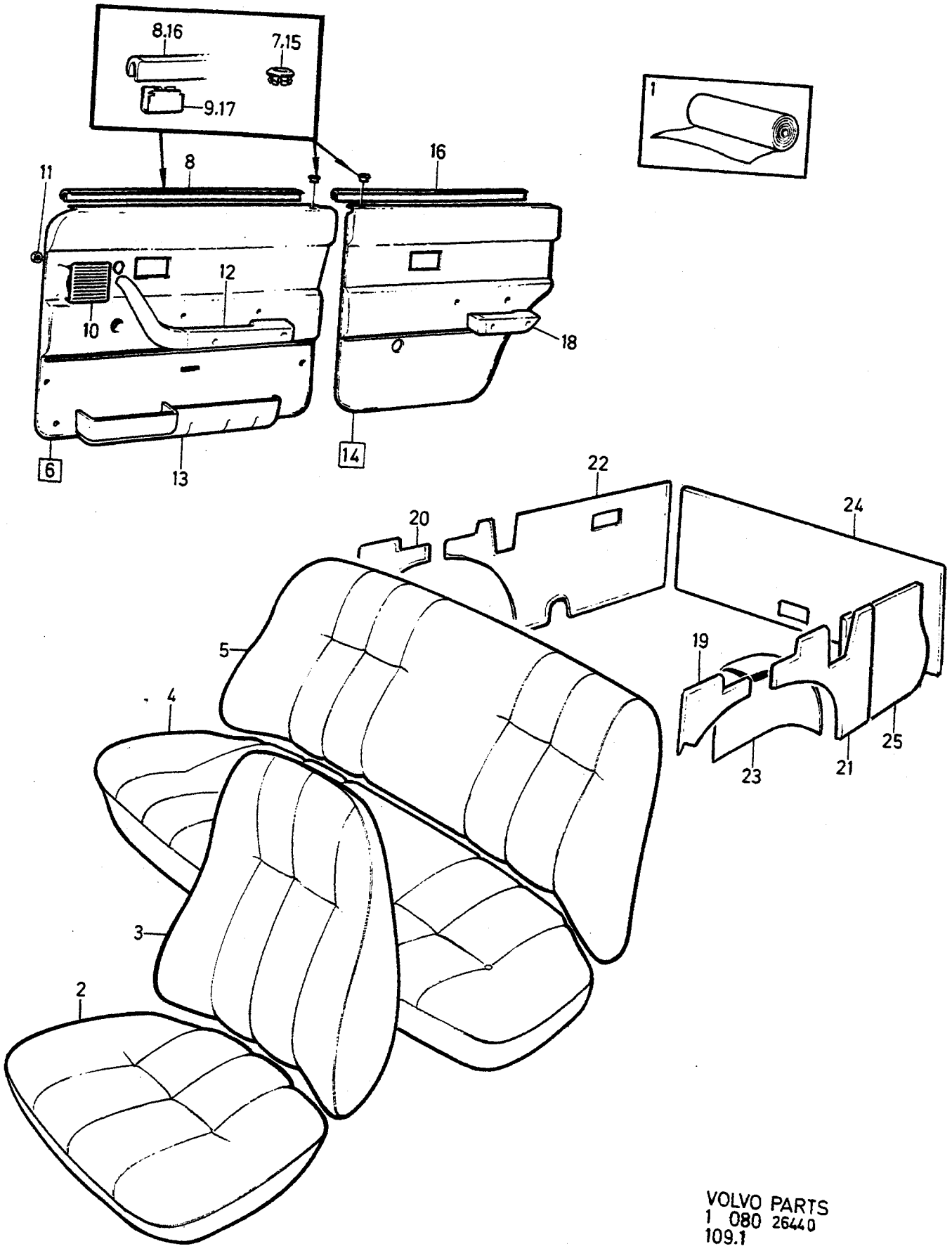

VOLVO PARTS
1 080 26440
109.1

A	5325
B	5326
C	5327
D	5328
E	

INREDNING — INNENEINRICHTUNG

Grupp / Gruppe 85

Sida / Seite 1561

CODE 5325, 5326, 5327, 5328

Pos	Artikel nr / Artikelnr.	Antal / Anzahl A	B	C	D	E	PS	Benämning	Bezeichnung	Anmärkning / Anmerkung	SR
1	*699888*	X	-	-	-	-	OP	Tyg, svart	Stoff, schwarz	1)	5
	699419	X	-	-	-	-	OP	Vävplast, svart	Gewebeschichtstoff, schw.	1)	6
	699661-5	-	X	-	-	-		Vävplast, blå	Gewebeschichtstoff, blau	1)	5
	699889	-	-	X	-	-	OP	Tyg, beige	Stoff, beige	1)	5
	699663-1	-	-	X	-	-		Vävplast, beige	Gewebeschichtstoff, beige	1)	5
	699756-3	-	-	-	X	-		Vävplast, brun	Gewebeschichtstoff, braun	1)	5
2	*1295857*	2	-	-	-	-	OP	Klädsel	Bezug		5
	1295855-9	-	2	-	-	-		Klädsel	Bezug		5
	1311992-0	-	-	2	-	-		Klädsel	Bezug		5
	1295859-1	-	-	-	2	-		Klädsel	Bezug		5
3	*1295858*	2	-	-	-	-	OP	Klädsel	Bezug		5
	1295856	-	2	-	-	-	NS	Klädsel	Bezug		
	1311993-8	-	-	2	-	-		Klädsel	Bezug		5
	1295860-9	-	-	-	2	-		Klädsel	Bezug		5
4	1295950-8	1	-	-	-	-		Klädsel	Bezug		5
	1295909-4	-	1	-	-	-		Klädsel	Bezug		5
	1311997-9	-	-	1	-	-		Klädsel	Bezug		5
	1295952-4	-	-	-	1	-		Klädsel	Bezug		5
5	1295951-6	1	-	-	-	-		Klädsel	Bezug		5
	1295910-2	-	1	-	-	-		Klädsel	Bezug		5
	1311998-7	-	-	1	-	-		Klädsel	Bezug		5
	1295953-2	-	-	-	1	-		Klädsel	Bezug		5
6	1322261-7	1	-	-	-	-		Dörrpanel, v	Turverkleidung, l		5
	1322259-1	-	1	-	-	-		Dörrpanel, v	Turverkleidung, l		5
	1322265-8	-	-	1	-	-		Dörrpanel, v	Turverkleidung, l		5
	1322263-3	-	-	-	1	-		Dörrpanel, v	Turverkleidung, l		5
	1322262-5	1	-	-	-	-		Dörrpanel, h	Turverkleidung, r		5
	1322260-9	-	1	-	-	-		Dörrpanel, h	Turverkleidung, r		5
	1322266-6	-	-	1	-	-		Dörrpanel, h	Turverkleidung, r		5
	1322264-1	-	-	-	1	-		Dörrpanel, h	Turverkleidung, r		5
7	677003-6	1	-	-	-	-		•Bussning, svart	•Buchse, schwarz		4
	1294864-2	-	1	-	-	-		•Bussning, blå	•Buchse, blau		4
	1294865-9	-	-	1	-	-		•Bussning, beige	•Buchse, beige		4
	1294867-5	-	-	-	1	-		•Bussning, brun	•Buchse, braun		4
☆ 8	9131809-7	1	1	1	1	-		•List	•Leiste	(1313350)	2
9	1210439-4	6	6	6	6	-		•Clips	•Klemme		3
10	1323420-8	1	-	-	-	-		•Högtalargaller, svart	•Lautspr gitter, schwarz		4
	1323419-0	-	1	-	-	-		•Högtalargaller, blå	•Lautsprechergitter, blau		4
	1323422-4	-	-	1	-	-		•Högtalargaller, beige	•Lautsprechergitter, beige		4
	1323421-6	-	-	-	1	-		•Högtalargaller, brun	•Lautsprechergitter, braun		4
11	*944662*	4	4	4	4	-	NS	•Clips	•Klemme		
12		-	-	-	-	-		Armstöd	Armlehne	SEE 88•1803	
13		-	-	-	-	-		Dörrfack	Turfach	SEE 88•1807	
14	1242145-9	1	-	-	-	-		Dörrpanel, v	Turverkleidung, l	2) 3)	5
	1322711-1	1	-	-	-	-		Dörrpanel, v	Turverkleidung, l	4)	5
	1295461-6	-	1	-	-	-		Dörrpanel, v	Turverkleidung, l	2) 3)	5
	1322717-8	-	1	-	-	-		Dörrpanel, v	Turverkleidung, l	4)	5
	1295463	-	-	1	-	-	OP	Dörrpanel, v	Turverkleidung, l	2) 3)	5
	1322719-4	-	-	1	-	-		Dörrpanel, v	Turverkleidung, l	4)	5
	1295462-4	-	-	-	1	-		Dörrpanel, v	Turverkleidung, l	2) 3)	5
	1322715-2	-	-	-	1	-		Dörrpanel, v	Turverkleidung, l	4)	5
	1242148-3	1	-	-	-	-		Dörrpanel, h	Turverkleidung, r	2) 3)	5
	1322712-9	1	-	-	-	-		Dörrpanel, h	Turverkleidung, r	4)	5
	1295465-7	-	1	-	-	-		Dörrpanel, h	Turverkleidung, r	2) 3)	5
	1322718-6	-	1	-	-	-		Dörrpanel, h	Turverkleidung, r	4) SEN UTF	5

1) Enhet längdmeter. Metervarans bredd = 150cm. / Einheit, Längenmeter. Breite der Meterware =150CM.
2) Med textilmatta. / Mit Textilteppich.
3) Endast bilar med ett tidigt produktionsutförande. / Nur Fahrzeuge mit einer frühen Produktionsausführung.
4) Utan textilmatta. / Ohne Textilteppich.

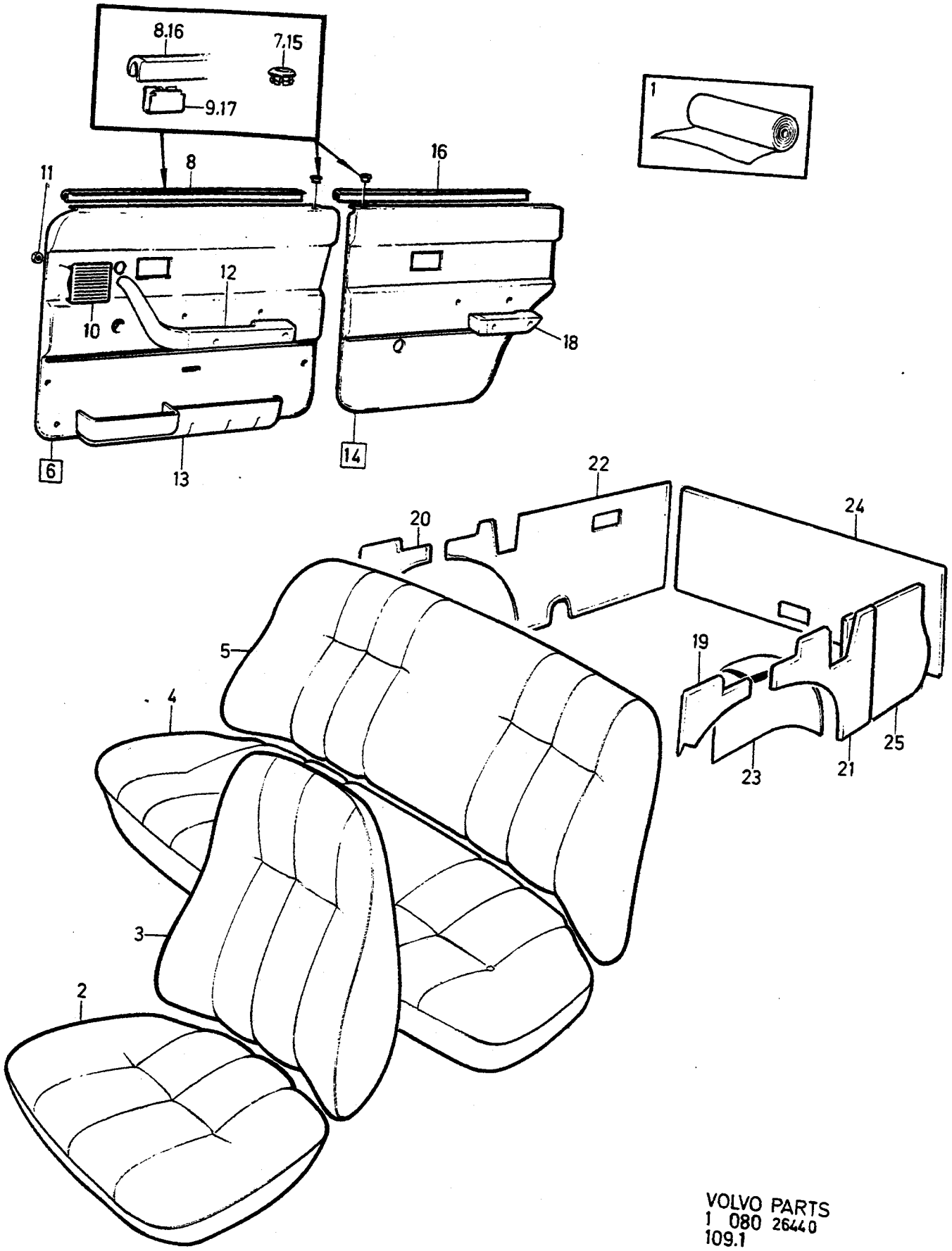

VOLVO PARTS
1 080 26440
109.1

A	5325
B	5326
C	5327
D	5328
E	

INREDNING — INNENEINRICHTUNG

Grupp / Gruppe 85

Sida / Seite 1563

CODE 5325, 5326, 5327, 5328

Pos	Artikel nr / Artikelnr.	Antal / Anzahl A	B	C	D	E	PS	Benämning	Bezeichnung	Anmärkning / Anmerkung	SR
	1295467-3	-	-	1	-	-		Dörrpanel, h	Turverkleidung, r	2) 3)	5
	1322720-2	-	-	1	-	-		Dörrpanel, h	Turverkleidung, r	4)	5
	1295466	-	-	-	1	-	NS	Dörrpanel, h	Turverkleidung, r	2) 3)	
	1322716-0	-	-	-	1	-		Dörrpanel, h	Turverkleidung, r	4)	5
15	677003-6	1	-	-	-	-		•Bussning, svart	•Buchse, schwarz		4
	1294864-2	-	1	-	-	-		•Bussning, blå	•Buchse, blau		4
	1294865-9	-	-	1	-	-		•Bussning, beige	•Buchse, beige		4
	1294867-5	-	-	-	1	-		•Bussning, brun	•Buchse, braun		4
☆ 16	9131809-7	1	1	1	1	-		•List Ämne	•Leiste Rohling	(1313350)	2
17	1210439-4	6	6	6	6	-		•Clips	•Klemme		3
18		-	-	-	-	-		Armstöd	Armlehne	SEE 88•1807	
19	697822-5	1	-	-	-	-		Panel, v	Paneel, l		5
	1240652-6	-	1	-	-	-		Panel, v	Paneel, l		5
	1242154-1	-	-	1	-	-		Panel, v	Paneel, l		5
	1295469-9	-	-	-	1	-		Panel, v	Paneel, l		5
20	697823-3	1	-	-	-	-		Panel, h	Paneel, r		5
	1240653-4	-	1	-	-	-		Panel, h	Paneel, r		5
	1242156-6	-	-	1	-	-		Panel, h	Paneel, r		5
	1295470-7	-	-	-	1	-		Panel, h	Paneel, r		5
21	1241997-4	1	-	-	-	-		Panel, v	Paneel, l	F.S.B	5
	1241103-9	1	-	-	-	-		Panel, v	Paneel, l	IN.BELT	5
	1295243-8	-	1	-	-	-		Panel, v	Paneel, l	F.S.B	5
	1295263-6	-	1	-	-	-		Panel, v	Paneel, l	IN.BELT	5
	1295246-1	-	-	1	-	-		Panel, v	Paneel, l	F.S.B	5
	1295266-9	-	-	1	-	-		Panel, v	Paneel, l	IN.BELT	5
	1295245-3	-	-	-	1	-		Panel, v	Paneel, l	F.S.B	5
	1295265-1	-	-	-	1	-		Panel, v	Paneel, l	IN.BELT	5
22	1295501-9	1	-	-	-	-		Panel, h	Paneel, r	F.S.B	5
	1295502-7	1	-	-	-	-		Panel, h	Paneel, r	IN.BELT	5
	1295497-0	-	1	-	-	-		Panel, h	Paneel, r	F.S.B	5
	1295498-8	-	1	-	-	-		Panel, h	Paneel, r	IN.BELT	5
	1295509-2	-	-	1	-	-		Panel, h	Paneel, r	F.S.B	5
	1295510-0	-	-	1	-	-		Panel, h	Paneel, r	IN.BELT	5
	1295505-0	-	-	-	1	-		Panel, h	Paneel, r	F.S.B	5
	1295506-8	-	-	-	1	-		Panel, h	Paneel, r	IN.BELT	5
23	1240914-0	1	-	-	-	-		Klädsel, v	Bezug, l		5
	1240654-2	-	1	-	-	-		Klädsel, v	Bezug, l		5
	1295098-6	-	-	1	-	-		Klädsel, v	Bezug, l		5
	1295119-0	-	-	-	1	-		Klädsel, v	Bezug, l		5
	1240916-5	1	-	-	-	-		Klädsel, h	Bezug, r		5
	1240655-9	-	1	-	-	-		Klädsel, h	Bezug, r		5
	1295099-4	-	-	1	-	-		Klädsel, h	Bezug, r		5
	1295120-8	-	-	-	1	-		Klädsel, h	Bezug, r		5
24	1241119-5	1	-	-	-	-		Panel	Paneel		5
	1295268-5	-	1	-	-	-		Panel	Paneel		5
	1295271-9	-	-	1	-	-		Panel	Paneel		5
	1295270-1	-	-	-	1	-		Panel	Paneel		5
25	1244372-7	1	-	-	-	-		Panel	Paneel	(1264876)	5
	1244373-5	-	1	-	-	-		Panel	Paneel	(1294976)	5
	1244374-3	-	-	1	-	-		Panel	Paneel	(1294977)	5
	1244376-8	-	-	-	1	-		Panel	Paneel	(1294979)	5

2) Med textilmatta. / Mit Textilteppich.
3) Endast bilar med ett tidigt produktionsutförande. / Nur Fahrzeuge mit einer frühen Produktionsausführung.
4) Utan textilmatta. / Ohne Textilteppich.

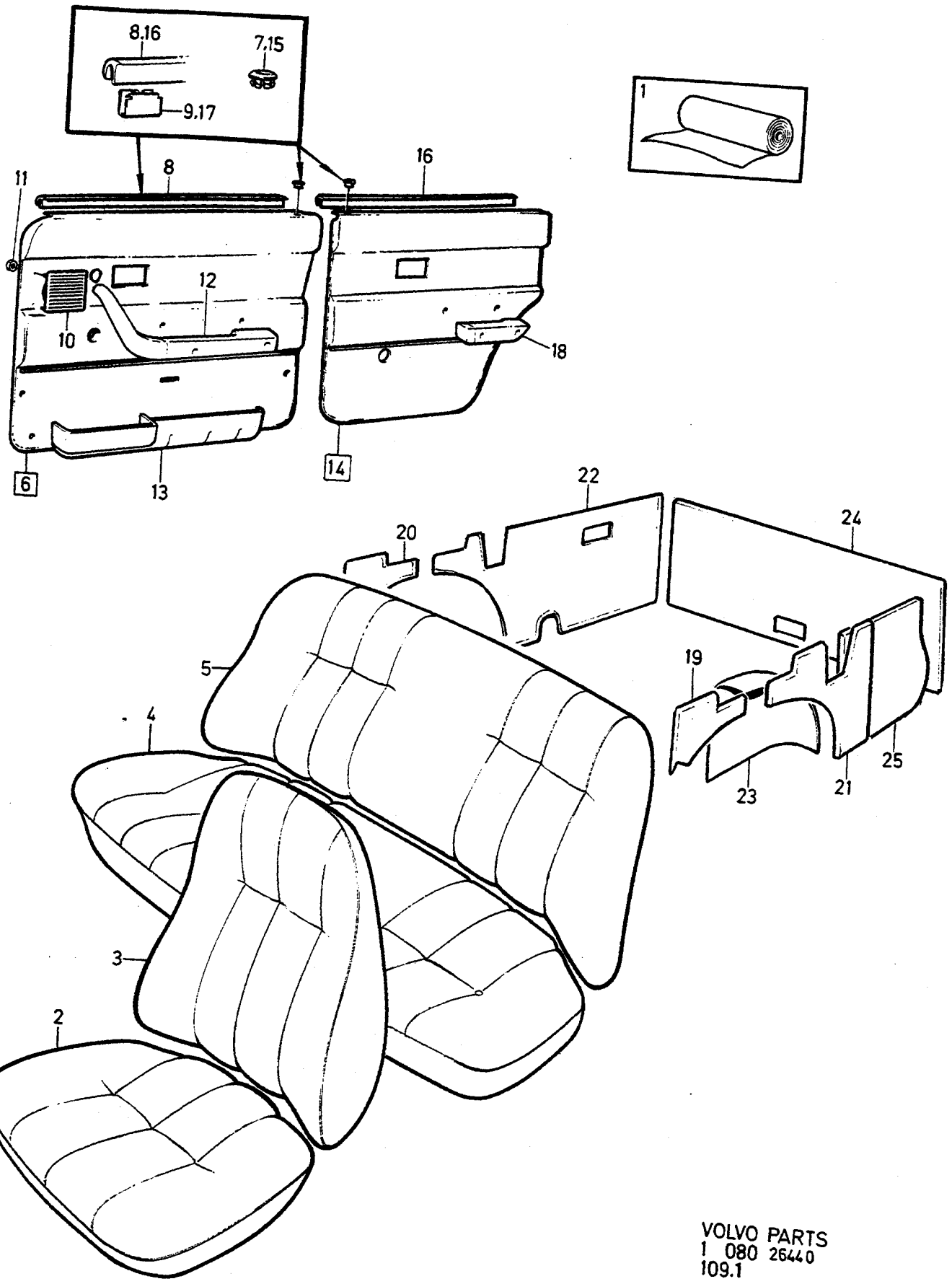

VOLVO PARTS
1 080 26440
109.1

A	5331
B	5332
C	5333
D	5334
E	

INREDNING — INNENEINRICHTUNG

Grupp / Gruppe 85

Sida / Seite 1565

CODE 5331, 5332, 5333, 5334

Pos	Artikel nr / Artikelnr.	Antal / Anzahl A	B	C	D	E	PS	Benämning	Bezeichnung	Anmärkning / Anmerkung	SR
1	699661-5	X	-	-	-	-		Vävplast, blå	Gewebeschichtstoff, blau	1)	5
	1309030-3	-	X	-	-	-		Plysch, beige	Plüsch, beige	1)	5
	699663-1	-	X	-	-	-		Vävplast, beige	Gewebeschichtstoff, beige	1)	5
	1309027-9	-	-	X	-	-		Tyg, brun	Stoff, braun	1)	5
	699756-3	-	-	X	-	-		Vävplast, brun	Gewebeschichtstoff, braun	1)	5
	1309028-7	-	-	-	X	-		Tyg, grå	Stoff, grau	1)	5
	699757	-	-	-	X	-	OP	Vävplast, grå	Gewebeschichtstoff, grau	1)	5
2	*1295861*	2	-	-	-	-	OP	Klädsel	Bezug		5
	1295865-8	-	2	-	-	-		Klädsel	Bezug		5
	1295863	-	-	2	-	-	OP	Klädsel	Bezug		5
	1295867	-	-	-	2	-	OP	Klädsel	Bezug		5
3	1295862-5	2	-	-	-	-		Klädsel	Bezug		5
	1295866	-	2	-	-	-	OP	Klädsel	Bezug		5
	1295864	-	-	2	-	-	OP	Klädsel	Bezug		5
	1295868-2	-	-	-	2	-		Klädsel	Bezug		5
4	1295954-0	1	-	-	-	-		Klädsel	Bezug		5
	1295958-1	-	1	-	-	-		Klädsel	Bezug		5
	1295956-5	-	-	1	-	-		Klädsel	Bezug		5
	1295960-7	-	-	-	1	-		Klädsel	Bezug		5
5	1295955-7	1	-	-	-	-		Klädsel	Bezug		5
	1295959	-	1	-	-	-	NS	Klädsel	Bezug		
	1295957-3	-	-	1	-	-		Klädsel	Bezug		5
	1295961-5	-	-	-	1	-		Klädsel	Bezug		5
6	1322249-2	1	-	-	-	-		Dörrpanel, v	Turverkleidung, l		5
	1322255-9	-	1	-	-	-		Dörrpanel, v	Turverkleidung, l		5
	1322253-4	-	-	1	-	-		Dörrpanel, v	Turverkleidung, l		5
	1322257-5	-	-	-	1	-		Dörrpanel, v	Turverkleidung, l		5
	1322250-0	1	-	-	-	-		Dörrpanel, h	Turverkleidung, r		5
	1322256-7	-	1	-	-	-		Dörrpanel, h	Turverkleidung, r		5
	1322254-2	-	-	1	-	-		Dörrpanel, h	Turverkleidung, r		5
	1322258-3	-	-	-	1	-		Dörrpanel, h	Turverkleidung, r		5
7	1294864-2	1	-	-	-	-		•Bussning, blå	•Buchse, blau		4
	1294865-9	-	1	-	-	-		•Bussning, beige	•Buchse, beige		4
	1294867-5	-	-	1	-	-		•Bussning, brun	•Buchse, braun		4
☆	1294866-7	-	-	-	1	-		•Bussning, grå	•Buchse, grau		4
☆ 8	9131809-7	1	1	1	1	-		•List Ämne	•Leiste Rohling	(1313350)	2
9	1210439-4	6	6	6	6	-		•Clips	•Klemme		3
10	1323419-0	1	-	-	-	-		•Högtalargaller, blå	•Lautsprechergitter, blau		4
	1323422-4	-	1	-	-	-		•Högtalargaller, beige	•Lautsprechergitter, beige		4
	1323421-6	-	-	1	-	-		•Högtalargaller, brun	•Lautsprechergitter, braun		4
	1323423-2	-	-	-	1	-		•Högtalargaller, grå	•Lautsprechergitter, grau		4
11	944602-2	4	4	4	4	-		•Låsbricka	•Sicherungsscheibe		2
12		-	-	-	-	-		Armstöd	Armlehne	SEE 88•1803	
13		-	-	-	-	-		Dörrfack	Turfach	SEE 88•1807	
14	1295433-5	1	-	-	-	-		Dörrpanel, v	Turverkleidung, l		5
	1295436-8	-	1	-	-	-		Dörrpanel, v	Turverkleidung, l		5
	1295435-0	-	-	1	-	-		Dörrpanel, v	Turverkleidung, l		5
	1295437-6	-	-	-	1	-		Dörrpanel, v	Turverkleidung, l		5
	1295438-4	1	-	-	-	-		Dörrpanel, h	Turverkleidung, r		5
	1295441-8	-	1	-	-	-		Dörrpanel, h	Turverkleidung, r		5
	1295440-0	-	-	1	-	-		Dörrpanel, h	Turverkleidung, r		5
	1295442-6	-	-	-	1	-		Dörrpanel, h	Turverkleidung, r		5
15	1294864-2	1	-	-	-	-		•Bussning, blå	•Buchse, blau		4
	1294865-9	-	1	-	-	-		•Bussning, beige	•Buchse, beige		4
	1294867-5	-	-	1	-	-		•Bussning, brun	•Buchse, braun		4
	1294866-7	-	-	-	1	-		•Bussning, grå	•Buchse, grau		4
☆ 16	9131809-7	1	1	1	1	-		•List	•Leiste	(1313350)	2

1) Enhet längdmeter. Metervarans bredd = 150cm. / Einheit, Längenmeter. Breite der Meterware = 150CM.

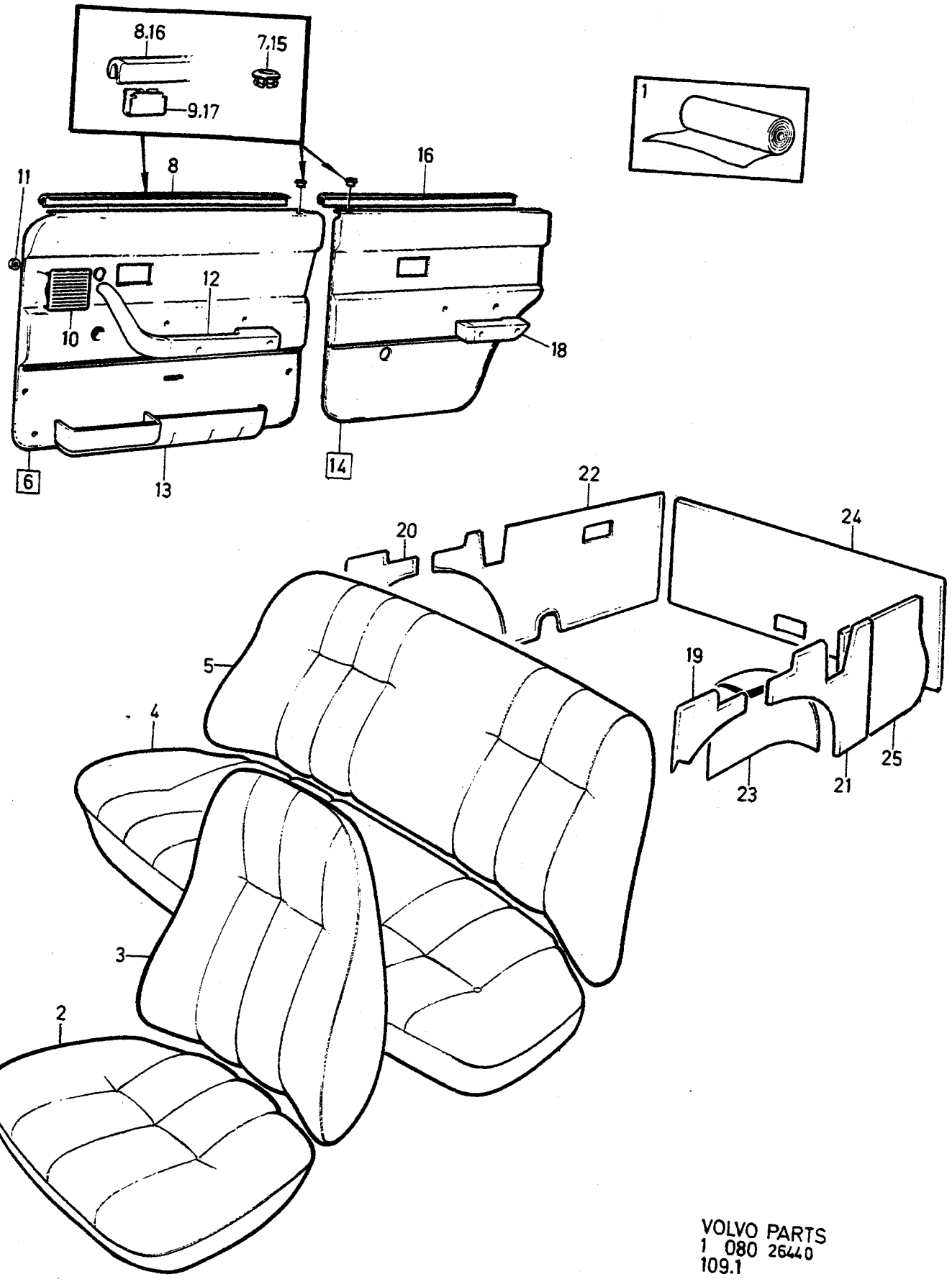

VOLVO PARTS
1 080 26440
109.1

A	5331
B	5332
C	5333
D	5334
E	

INREDNING — INNENEINRICHTUNG

Grupp / Gruppe 85

Sida / Seite 1567

CODE 5331, 5332, 5333, 5334

Pos	Artikel nr / Artikelnr.	Antal / Anzahl A	B	C	D	E	PS	Benämning	Bezeichnung	Anmärkning / Anmerkung	SR
								Ämne	Rohling		
17	1210439-4	6	6	6	6	-		•Clips	•Klemme		3
18		-	-	-	-	-		Armstöd	Armlehne	SEE 88•1807	
19	1240652-6	1	-	-	-	-		Panel, v	Paneel, l		5
	1242154-1	-	1	-	-	-		Panel, v	Paneel, l		5
	1295469-9	-	-	1	-	-		Panel, v	Paneel, l		5
	1295471-5	-	-	-	1	-		Panel, v	Paneel, l		5
20	1240653-4	1	-	-	-	-		Panel, h	Paneel, r		5
	1242156-6	-	1	-	-	-		Panel, h	Paneel, r		5
	1295470-7	-	-	1	-	-		Panel, h	Paneel, r		5
	1295472-3	-	-	-	1	-		Panel, h	Paneel, r		5
21	1295243-8	1	-	-	-	-		Panel, v	Paneel, l	F.S.B	5
	1295263-6	1	-	-	-	-		Panel, v	Paneel, l	IN.BELT	5
	1295246-1	-	1	-	-	-		Panel, v	Paneel, l	F.S.B	5
	1295266-9	-	1	-	-	-		Panel, v	Paneel, l	IN.BELT	5
	1295245-3	-	-	1	-	-		Panel, v	Paneel, l	F.S.B	5
	1295265-1	-	-	1	-	-		Panel, v	Paneel, l	IN.BELT	5
	1295247-9	-	-	-	1	-		Panel, v	Paneel, l	F.S.B	5
	1295267-7	-	-	-	1	-		Panel, v	Paneel, l	IN.BELT	5
22	1295497-0	1	-	-	-	-		Panel, h	Paneel, r	F.S.B	5
	1295498-8	1	-	-	-	-		Panel, h	Paneel, r	IN.BELT	5
	1295509-2	-	1	-	-	-		Panel, h	Paneel, r	F.S.B	5
	1295510-0	-	1	-	-	-		Panel, h	Paneel, r	IN.BELT	5
	1295505-0	-	-	1	-	-		Panel, h	Paneel, r	F.S.B	5
	1295506-8	-	-	1	-	-		Panel, h	Paneel, r	IN.BELT	5
	1295513-4	-	-	-	1	-		Panel, h	Paneel, r	F.S.B	5
	1295514-2	-	-	-	1	-		Panel, h	Paneel, r	IN.BELT	5
23	1240654-2	1	-	-	-	-		Klädsel, v	Bezug, l		5
	1295098-6	-	1	-	-	-		Klädsel, v	Bezug, l		5
	1295119-0	-	-	1	-	-		Klädsel, v	Bezug, l		5
	1295127-3	-	-	-	1	-		Klädsel, v	Bezug, l		5
	1240655-9	1	-	-	-	-		Klädsel, h	Bezug, r		5
	1295099-4	-	1	-	-	-		Klädsel, h	Bezug, r		5
	1295120-8	-	-	1	-	-		Klädsel, h	Bezug, r		5
	1295128-1	-	-	-	1	-		Klädsel, h	Bezug, r		5
24	1295268-5	1	-	-	-	-		Panel	Paneel		5
	1295271-9	-	1	-	-	-		Panel	Paneel		5
	1295270-1	-	-	1	-	-		Panel	Paneel		5
	1295272-7	-	-	-	1	-		Panel	Paneel		5
25	1244373-5	1	-	-	-	-		Panel	Paneel	(1294976)	5
	1244374-3	-	1	-	-	-		Panel	Paneel	(1294977)	5
	1244376-8	-	-	1	-	-		Panel	Paneel	(1294979)	5
	1244375-0	-	-	-	1	-		Panel	Paneel	(1294978)	5

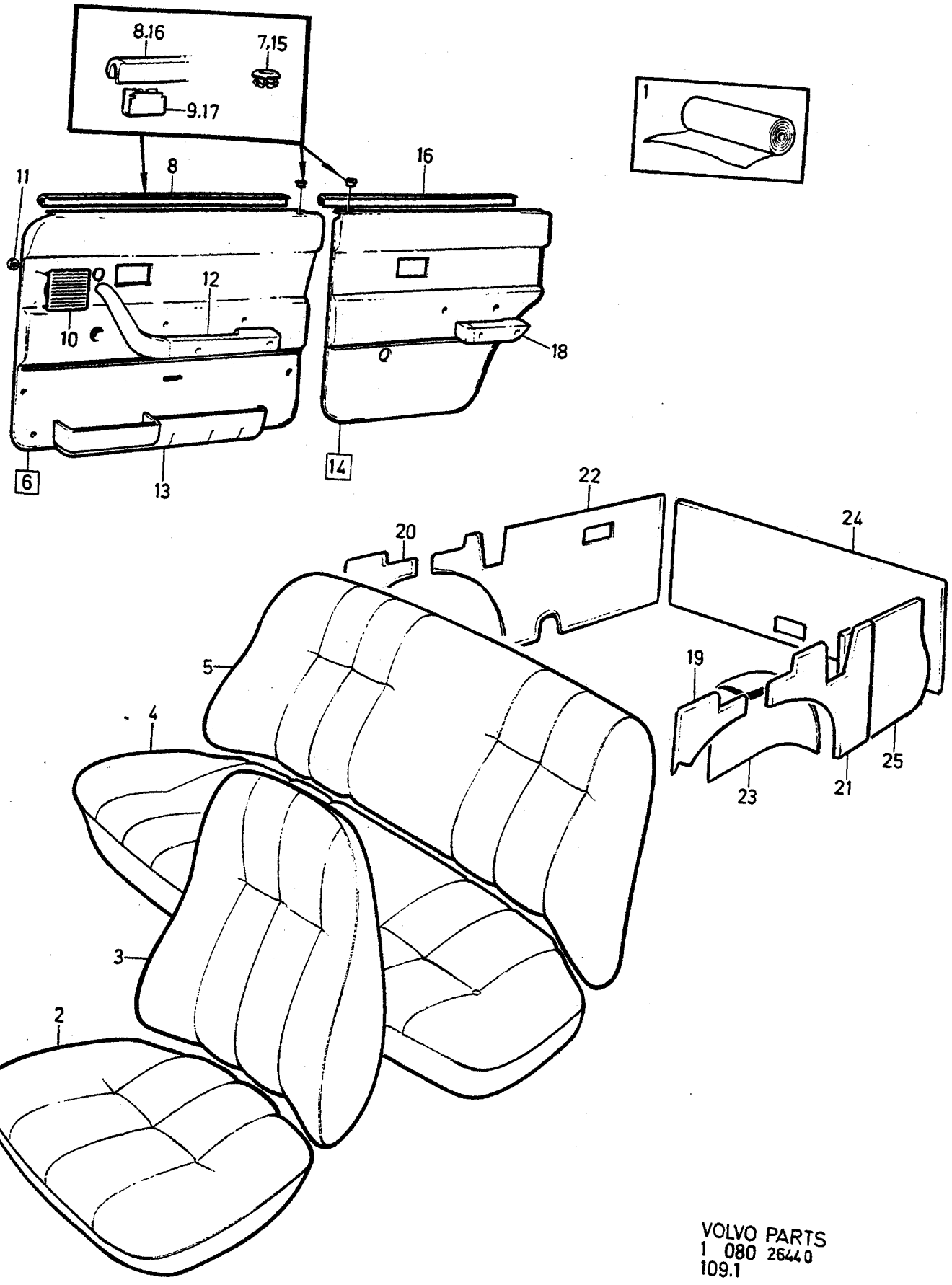

VOLVO PARTS
1 080 26440
109.1

A	5336
B	5337
C	5338
D	5339
E	

INREDNING — INNENEINRICHTUNG

Grupp / Gruppe 85

Sida / Seite 1569

CODE 5336, 5337, 5338, 5339

Pos	Artikel nr / Artikelnr.	Antal / Anzahl A	B	C	D	E	PS	Benämning	Bezeichnung	Anmärkning / Anmerkung	SR
1	699661-5	X	-	-	-	-		Vävplast, blå	Gewebeschichtstoff, blau	1)	5
	1309030-3	-	X	-	-	-		Plysch, beige	Plüsch, beige	1)	5
	699663-1	-	X	-	-	-		Vävplast, beige	Gewebeschichtstoff, beige	1)	5
	1309027-9	-	-	X	-	-		Tyg, brun	Stoff, braun	1)	5
	699756-3	-	-	X	-	-		Vävplast, brun	Gewebeschichtstoff, braun	1)	5
	1309028-7	-	-	-	X	-		Tyg, grå	Stoff, grau	1)	5
	699757	-	-	-	X	-	OP	Vävplast, grå	Gewebeschichtstoff, grau	1)	5
2	*1295861*	2	-	-	-	-	OP	Klädsel	Bezug		5
	1295865-8	-	2	-	-	-		Klädsel	Bezug		5
	1295863	-	-	2	-	-	OP	Klädsel	Bezug		5
	1295867	-	-	-	2	-	OP	Klädsel	Bezug		5
3	1295862-5	2	-	-	-	-		Klädsel	Bezug		5
	1295866	-	2	-	-	-	OP	Klädsel	Bezug		5
	1295864	-	-	2	-	-	OP	Klädsel	Bezug		5
	1295868-2	-	-	-	2	-		Klädsel	Bezug		5
4	1295954-0	1	-	-	-	-		Klädsel	Bezug		5
	1295958-1	-	1	-	-	-		Klädsel	Bezug		5
	1295956-5	-	-	1	-	-		Klädsel	Bezug		5
	1295960-7	-	-	-	1	-		Klädsel	Bezug		5
5	1295955-7	1	-	-	-	-		Klädsel	Bezug		5
	1295959	-	1	-	-	-	NS	Klädsel	Bezug		
	1295957-3	-	-	1	-	-		Klädsel	Bezug		5
	1295961-5	-	-	-	1	-		Klädsel	Bezug		5
6	1322259-1	1	-	-	-	-		Dörrpanel, v	Turverkleidung, l		5
	1322265-8	-	1	-	-	-		Dörrpanel, v	Turverkleidung, l		5
	1322263-3	-	-	1	-	-		Dörrpanel, v	Turverkleidung, l		5
	1322267-4	-	-	-	1	-		Dörrpanel, v	Turverkleidung, l		5
	1322260-9	1	-	-	-	-		Dörrpanel, h	Turverkleidung, r		5
	1322266-6	-	1	-	-	-		Dörrpanel, h	Turverkleidung, r		5
	1322264-1	-	-	1	-	-		Dörrpanel, h	Turverkleidung, r		5
	1322268-2	-	-	-	1	-		Dörrpanel, h	Turverkleidung, r		5
7	1294864-2	1	-	-	-	-		•Bussning, blå	•Buchse, blau		4
	1294865-9	-	1	-	-	-		•Bussning, beige	•Buchse, beige		4
	1294867-5	-	-	1	-	-		•Bussning, brun	•Buchse, braun		4
	1294866-7	-	-	-	1	-		•Bussning, grå	•Buchse, grau		4
☆ 8	9131809-7	1	1	1	1	-		•List Ämne	•Leiste Rohling	(1313350)	2
9	1210439-4	6	6	6	6	-		•Clips	•Klemme		3
10	1323419-0	1	-	-	-	-		•Högtalargaller, blå	•Lautsprechergitter, blau		4
	1323422-4	-	1	-	-	-		•Högtalargaller, beige	•Lautsprechergitter, beige		4
	1323421-6	-	-	1	-	-		•Högtalargaller, brun	•Lautsprechergitter, braun		4
	1323423-2	-	-	-	1	-		•Högtalargaller, grå	•Lautsprechergitter, grau		4
11	944602-2	4	4	4	4	-		•Låsbricka	•Sicherungsscheibe		2
12		-	-	-	-	-		Armstöd	Armlehne	SEE 88•1803	
13		-	-	-	-	-		Dörrfack	Turfach	SEE 88•1807	
14	1295461-6	1	-	-	-	-		Dörrpanel, v	Turverkleidung, l		5
	1295463	-	1	-	-	-	OP	Dörrpanel, v	Turverkleidung, l		5
	1295462-4	-	-	1	-	-		Dörrpanel, v	Turverkleidung, l		5
	1295464	-	-	-	1	-	OP	Dörrpanel, v	Turverkleidung, l		5
	1295465-7	1	-	-	-	-		Dörrpanel, h	Turverkleidung, r		5
	1295467-3	-	1	-	-	-		Dörrpanel, h	Turverkleidung, r		5
	1295466	-	-	1	-	-	NS	Dörrpanel, h	Turverkleidung, r		
	1295468-1	-	-	-	1	-		Dörrpanel, h	Turverkleidung, r		5
15	1294864-2	1	-	-	-	-		•Bussning, blå	•Buchse, blau		4
	1294865-9	-	1	-	-	-		•Bussning, beige	•Buchse, beige		4
	1294867-5	-	-	1	-	-		•Bussning, brun	•Buchse, braun		4
	1294866-7	-	-	-	1	-		•Bussning, grå	•Buchse, grau		4
☆ 16	9131809-7	1	1	1	1	-		•List	•Leiste	(1313350)	2

1) Enhet längdmeter. Metervarans bredd = 150cm. / Einheit, Längenmeter. Breite der Meterware = 150CM.

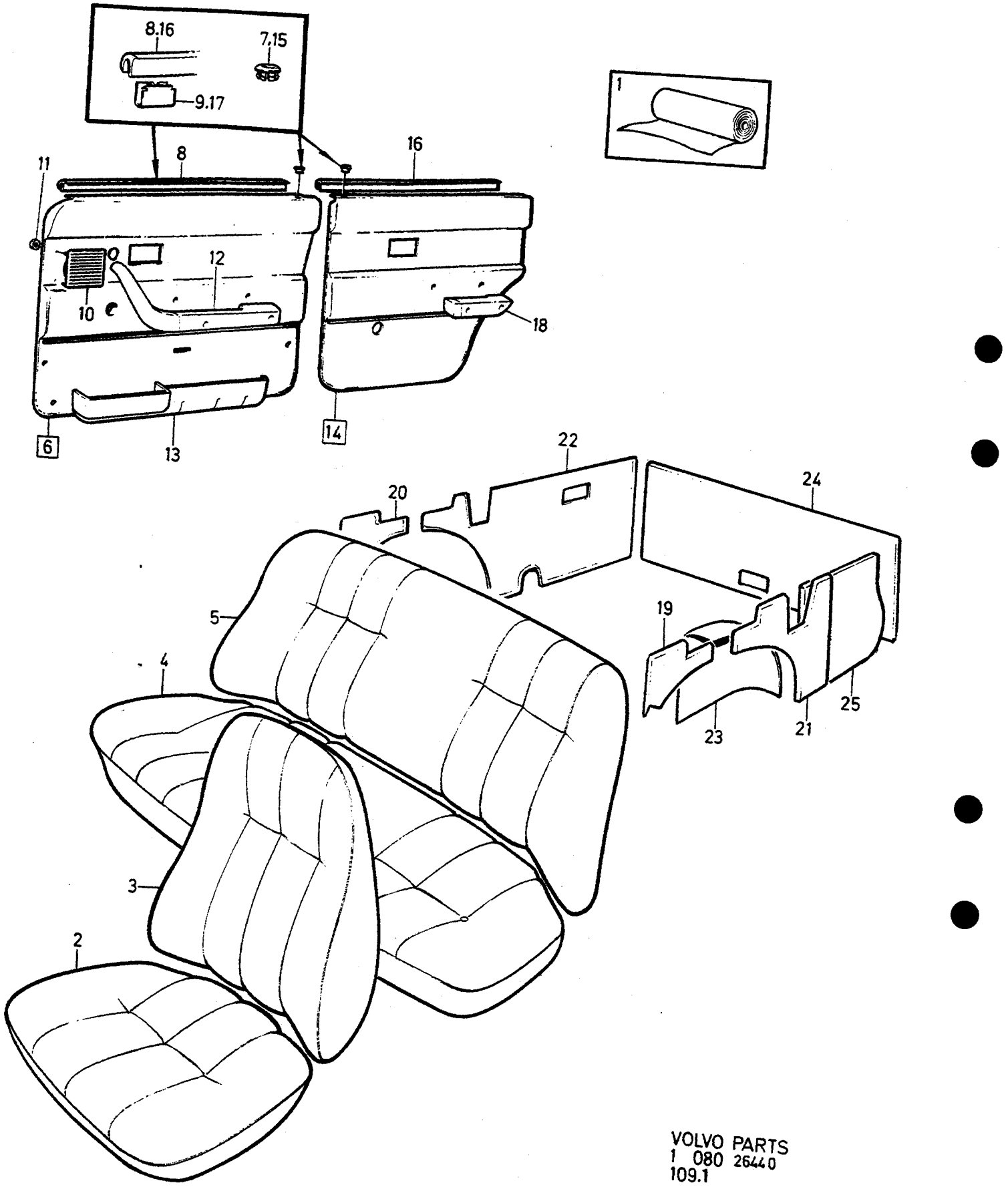

VOLVO PARTS
1 080 26440
109.1

A	5336
B	5337
C	5338
D	5339
E	

INREDNING — INNENEINRICHTUNG

Grupp / Gruppe 85

Sida / Seite 1571

CODE 5336, 5337, 5338, 5339

Pos	Artikel nr / Artikelnr.	Antal / Anzahl A	B	C	D	E	PS	Benämning	Bezeichnung	Anmärkning / Anmerkung	SR
								Ämne	Rohling		
17	1210439-4	6	6	6	6	-		•Clips	•Klemme		3
18		-	-	-	-	-		Armstöd	Armlehne	SEE 88•1807	
19	1240652-6	1	-	-	-	-		Panel, v	Paneel, l		5
	1242154-1	-	1	-	-	-		Panel, v	Paneel, l		5
	1295469-9	-	-	1	-	-		Panel, v	Paneel, l		5
	1295471-5	-	-	-	1	-		Panel, v	Paneel, l		5
20	1240653-4	1	-	-	-	-		Panel, h	Paneel, r		5
	1242156-6	-	1	-	-	-		Panel, h	Paneel, r		5
	1295470-7	-	-	1	-	-		Panel, h	Paneel, r		5
	1295472-3	-	-	-	1	-		Panel, h	Paneel, r		5
21	1295243-8	1	-	-	-	-		Panel, v	Paneel, l	F.S.B	5
	1295263-6	1	-	-	-	-		Panel, v	Paneel, l	IN.BELT	5
	1295246-1	-	1	-	-	-		Panel, v	Paneel, l	F.S.B	5
	1295266-9	-	1	-	-	-		Panel, v	Paneel, l	IN.BELT	5
	1295245-3	-	-	1	-	-		Panel, v	Paneel, l	F.S.B	5
	1295265-1	-	-	1	-	-		Panel, v	Paneel, l	IN.BELT	5
	1295247-9	-	-	-	1	-		Panel, v	Paneel, l	F.S.B	5
	1295267-7	-	-	-	1	-		Panel, v	Paneel, l	IN.BELT	5
22	1295497-0	1	-	-	-	-		Panel, h	Paneel, r	F.S.B	5
	1295498-8	1	-	-	-	-		Panel, h	Paneel, r	IN.BELT	5
	1295509-2	-	1	-	-	-		Panel, h	Paneel, r	F.S.B	5
	1295510-0	-	1	-	-	-		Panel, h	Paneel, r	IN.BELT	5
	1295505-0	-	-	1	-	-		Panel, h	Paneel, r	F.S.B	5
	1295506-8	-	-	1	-	-		Panel, h	Paneel, r	IN.BELT	5
	1295513-4	-	-	-	1	-		Panel, h	Paneel, r	F.S.B	5
	1295514-2	-	-	-	1	-		Panel, h	Paneel, r	IN.BELT	5
23	1240654-2	1	-	-	-	-		Klädsel, v	Bezug, l		5
	1295098-6	-	1	-	-	-		Klädsel, v	Bezug, l		5
	1295119-0	-	-	1	-	-		Klädsel, v	Bezug, l		5
	1295127-3	-	-	-	1	-		Klädsel, v	Bezug, l		5
	1240655-9	1	-	-	-	-		Klädsel, h	Bezug, r		5
	1295099-4	-	1	-	-	-		Klädsel, h	Bezug, r		5
	1295120-8	-	-	1	-	-		Klädsel, h	Bezug, r		5
	1295128-1	-	-	-	1	-		Klädsel, h	Bezug, r		5
24	1295268-5	1	-	-	-	-		Panel	Paneel		5
	1295271-9	-	1	-	-	-		Panel	Paneel		5
	1295270-1	-	-	1	-	-		Panel	Paneel		5
	1295272-7	-	-	-	1	-		Panel	Paneel		5
25	1244373-5	1	-	-	-	-		Panel	Paneel	(1294976)	5
	1244374-3	-	1	-	-	-		Panel	Paneel	(1294977)	5
	1244376-8	-	-	1	-	-		Panel	Paneel	(1294979)	5
	1244375-0	-	-	-	1	-		Panel	Paneel	(1294978)	5

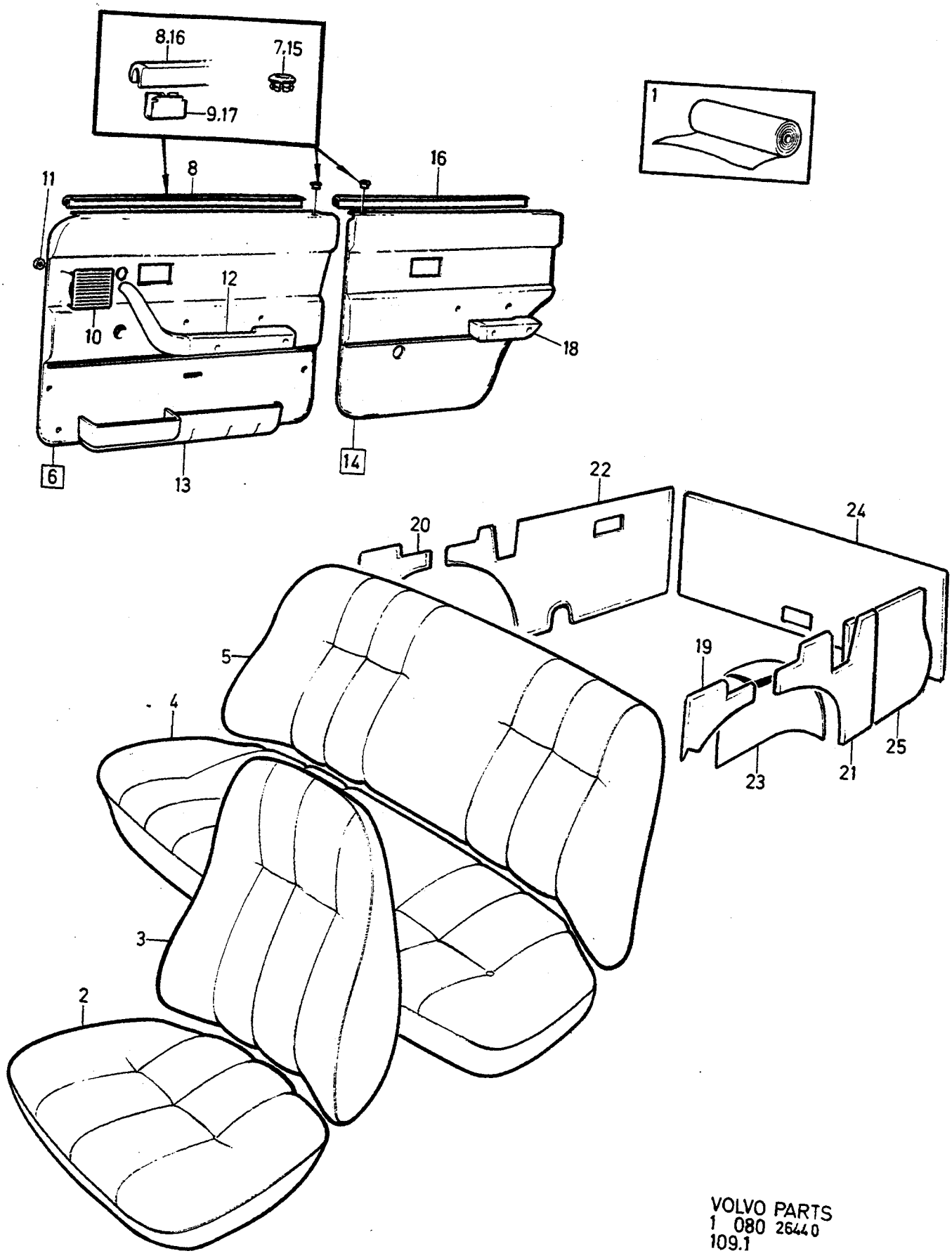

VOLVO PARTS
1 080 26440
109.1

A	5340
B	5354
C	
D	
E	

INREDNING — INNENEINRICHTUNG

Grupp / Gruppe 85

Sida / Seite 1573

CODE 5340, 5354

Pos	Artikel nr / Artikelnr.	Antal / Anzahl A	B	C	D	E	PS	Benämning	Bezeichnung	Anmärkning / Anmerkung	SR
1	1309193-9	X	-	-	-	-		Tyg, röd	Stoff, rot	1)	5
	699419	X	-	-	-	-	OP	Vävplast, svart	Gewebeschichtstoff, schw.	1)	6
	1313879-7	-	X	-	-	-		Tyg, röd	Stoff, rot	1)	6
	699419	-	X	-	-	-	OP	Vävplast, svart	Gewebeschichtstoff, schw.	1)	6
2	1322465-4	2	-	-	-	-		Klädsel	Bezug		5
	1313817-7	-	2	-	-	-		Klädsel	Bezug		5
3	1322466-2	2	-	-	-	-		Klädsel	Bezug		5
	1313824-3	-	2	-	-	-		Klädsel	Bezug		5
4	1322470-4	1	-	-	-	-		Klädsel	Bezug		5
	1313852-4	-	1	-	-	-		Klädsel	Bezug		5
5	1322471-2	1	-	-	-	-		Klädsel	Bezug		5
	1313859-9	-	1	-	-	-		Klädsel	Bezug		5
6	1322251-8	1	1	-	-	-		Dörrpanel, v	Turverkleidung, l		5
	1322252-6	1	1	-	-	-		Dörrpanel, h	Turverkleidung, r		5
7	677003-6	1	1	-	-	-		•Bussning, svart	•Buchse, schwarz		4
☆ 8	9131809-7	1	1	-	-	-		•List Ämne	•Leiste Rohling	(1313350)	2
9	1210439-4	6	6	-	-	-		•Clips	•Klemme		3
10	1323420-8	1	1	-	-	-		•Högtalargaller, svart	•Lautspr gitter, schwarz		4
11	944602-2	4	4	-	-	-		•Låsbricka	•Sicherungsscheibe		2
12		-	-	-	-	-		Armstöd	Armlehne	SEE 88•1803	
13		-	-	-	-	-		Dörrfack	Turfach	SEE 88•1807	
14	1295434-3	1	1	-	-	-		Dörrpanel, v	Turverkleidung, l		5
	1295439-2	1	1	-	-	-		Dörrpanel, h	Turverkleidung, r		5
15	677003-6	1	1	-	-	-		•Bussning, svart	•Buchse, schwarz		4
☆ 16	9131809-7	1	1	-	-	-		•List Ämne	•Leiste Rohling	(1313350)	2
17	1210439-4	6	6	-	-	-		•Clips	•Klemme		3
18		-	-	-	-	-		Armstöd	Armlehne		
19	697822-5	1	1	-	-	-		Panel, v	Paneel, l		5
20	697823-3	1	1	-	-	-		Panel, h	Paneel, r		5
21	1241997-4	1	1	-	-	-		Panel, v	Paneel, l	F.S.B	5
	1241103-9	1	1	-	-	-		Panel, v	Paneel, l	IN.BELT	5
22	1295501-9	1	1	-	-	-		Panel, h	Paneel, r	F.S.B	5
	1295502-7	1	1	-	-	-		Panel, h	Paneel, r	IN.BELT	5
23	1240914-0	1	1	-	-	-		Klädsel, v	Bezug, l		5
	1240916-5	1	1	-	-	-		Klädsel, h	Bezug, r		5
24	1241119-5	1	1	-	-	-		Panel	Paneel		5
25	1244372-7	1	1	-	-	-		Panel	Paneel		5

1) Enhet längdmeter. Metervarans bredd = 150cm. / Einheit, Längenmeter. Breite der Meterware =150CM.

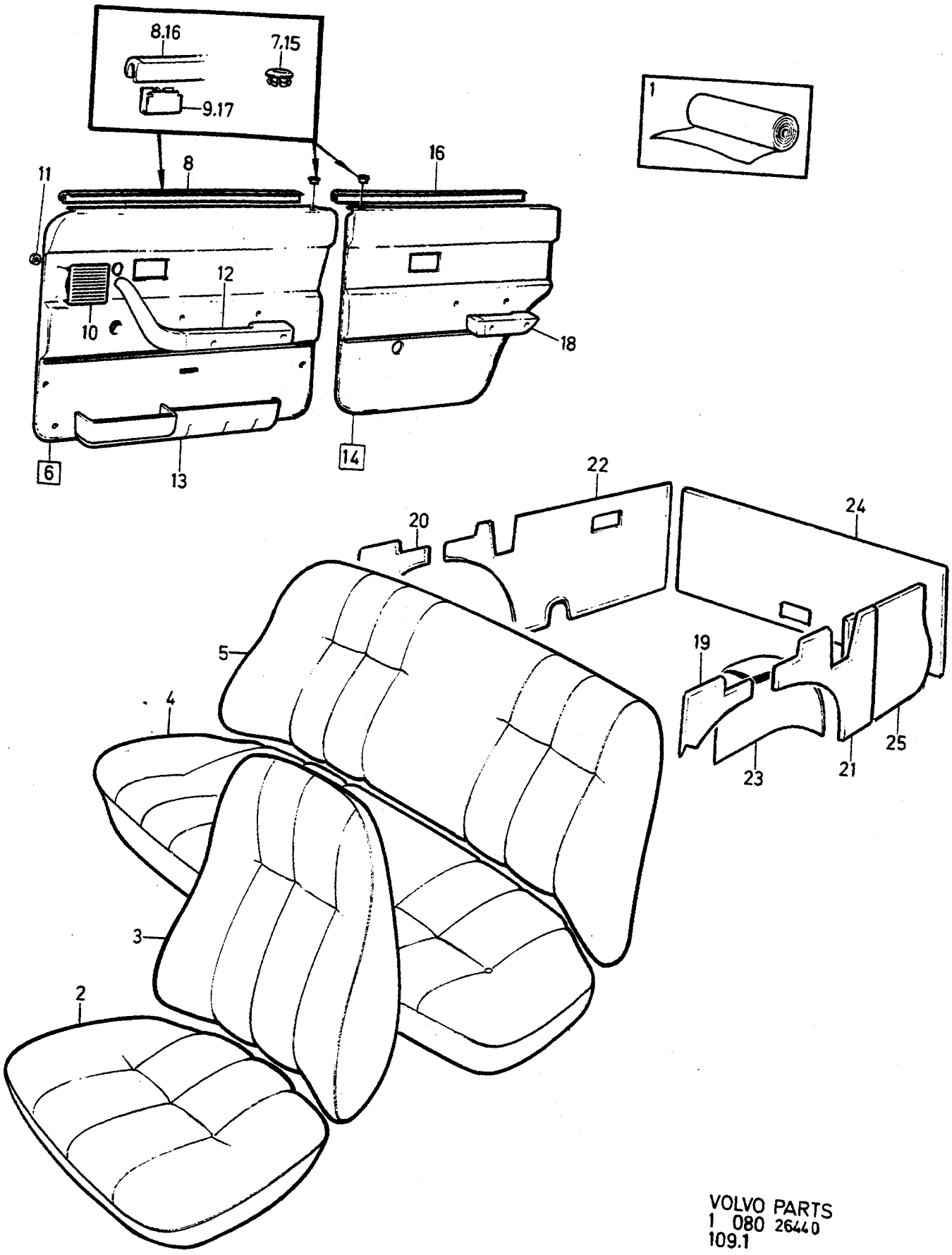

VOLVO PARTS
1 080 26440
109.1

A	5350
B	5351
C	5352
D	5353
E	

INREDNING — INNENEINRICHTUNG

Grupp / Gruppe 85

Sida / Seite 1575

CODE 5350, 5351, 5352, 5353

Pos	Artikel nr / Artikelnr.	Antal / Anzahl A	B	C	D	E	PS	Benämning	Bezeichnung	Anmärkning / Anmerkung	SR
1	1313877-1	X	-	-	-	-		Tyg, svart	Stoff, schwarz	1)	6
	699419	X	-	-	-	-	OP	Vävplast, svart	Gewebeschichtstoff, schw.	1)	6
	1313874-8	-	X	-	-	-		Tyg, blå	Stoff, blau	1)	6
	699661-5	-	X	-	-	-		Vävplast, blå	Gewebeschichtstoff, blau	1)	5
	1313878-9	-	-	X	-	-		Tyg, beige	Stoff, beige	1)	6
	699663-1	-	-	X	-	-		Vävplast, beige	Gewebeschichtstoff, beige	1)	5
	1313875-5	-	-	-	X	-		Tyg, brun	Stoff, braun	1)	6
	699756-3	-	-	-	X	-		Vävplast, brun	Gewebeschichtstoff, braun	1)	5
2	1313815-1	2	-	-	-	-		Klädsel	Bezug		5
	1313812-8	-	2	-	-	-		Klädsel	Bezug		5
	1313816-9	-	-	2	-	-		Klädsel	Bezug		5
	1313813-6	-	-	-	2	-		Klädsel	Bezug		5
3	1313822-7	2	-	-	-	-		Klädsel	Bezug		5
	1313819-3	-	2	-	-	-		Klädsel	Bezug		5
	1313823-5	-	-	2	-	-		Klädsel	Bezug		5
	1313820-1	-	-	-	2	-		Klädsel	Bezug		5
4	1313850-8	1	-	-	-	-		Klädsel	Bezug		5
	1313847-4	-	1	-	-	-		Klädsel	Bezug		5
	1313851	-	-	1	-	-	OP	Klädsel	Bezug		5
	1313848-2	-	-	-	1	-		Klädsel	Bezug		5
5	1313857-3	1	-	-	-	-		Klädsel	Bezug		5
	1313854-0	-	1	-	-	-		Klädsel	Bezug		5
	1313858-1	-	-	1	-	-		Klädsel	Bezug		5
	1313855-7	-	-	-	1	-		Klädsel	Bezug		5
6	1322251-8	1	-	-	-	-		Dörrpanel, v	Turverkleidung, l		5
	1322249-2	-	1	-	-	-		Dörrpanel, v	Turverkleidung, l		5
	1322255-9	-	-	1	-	-		Dörrpanel, v	Turverkleidung, l		5
	1322253-4	-	-	-	1	-		Dörrpanel, v	Turverkleidung, l		5
	1322252-6	1	-	-	-	-		Dörrpanel, h	Turverkleidung, r		5
	1322250-0	-	1	-	-	-		Dörrpanel, h	Turverkleidung, r		5
	1322256-7	-	-	1	-	-		Dörrpanel, h	Turverkleidung, r		5
	1322254-2	-	-	-	1	-		Dörrpanel, h	Turverkleidung, r		5
7	677003-6	1	-	-	-	-		•Bussning, svart	•Buchse, schwarz		4
	1294864-2	-	1	-	-	-		•Bussning, blå	•Buchse, blau		4
	1294865-9	-	-	1	-	-		•Bussning, beige	•Buchse, beige		4
	1294867-5	-	-	-	1	-		•Bussning, brun	•Buchse, braun		4
☆ 8	9131809-7	1	1	1	1	-		•List Ämne	•Leiste Rohling	(1313350)	2
9	1210439-4	6	6	6	6	-		•Clips	•Klemme		3
10	1323420-8	1	-	-	-	-		•Högtalargaller, svart	•Lautspr gitter, schwarz		4
	1323419-0	-	1	-	-	-		•Högtalargaller, blå	•Lautsprechergitter, blau		4
	1323422-4	-	-	1	-	-		•Högtalargaller, beige	•Lautsprechergitter, beige		4
	1323421-6	-	-	-	1	-		•Högtalargaller, brun	•Lautsprechergitter, braun		4
11	944602-2	4	4	4	4	-		•Låsbricka	•Sicherungsscheibe		2
12		-	-	-	-	-		Armstöd	Armlehne	SEE 88•1803	
13		-	-	-	-	-		Dörrfack	Turfach	SEE 88•1807	
14	1295434-3	1	-	-	-	-		Dörrpanel, v	Turverkleidung, l		5
	1295433-5	-	1	-	-	-		Dörrpanel, v	Turverkleidung, l		5
	1295436-8	-	-	1	-	-		Dörrpanel, v	Turverkleidung, l		5
	1295435-0	-	-	-	1	-		Dörrpanel, v	Turverkleidung, l		5
	1295439-2	1	-	-	-	-		Dörrpanel, h	Turverkleidung, r		5
	1295438-4	-	1	-	-	-		Dörrpanel, h	Turverkleidung, r		5
	1295441-8	-	-	1	-	-		Dörrpanel, h	Turverkleidung, r		5
	1295440-0	-	-	-	1	-		Dörrpanel, h	Turverkleidung, r		5
15	677003-6	1	-	-	-	-		•Bussning, svart	•Buchse, schwarz		4
	1294864-2	-	1	-	-	-		•Bussning, blå	•Buchse, blau		4
	1294865-9	-	-	1	-	-		•Bussning, beige	•Buchse, beige		4
	1294867-5	-	-	-	1	-		•Bussning, brun	•Buchse, braun		4
☆ 16	9131809-7	1	1	1	1	-		•List	•Leiste	(1313350)	2

1) Enhet längdmeter. Metervarans bredd = 150cm. / Einheit, Längenmeter. Breite der Meterware = 150CM.

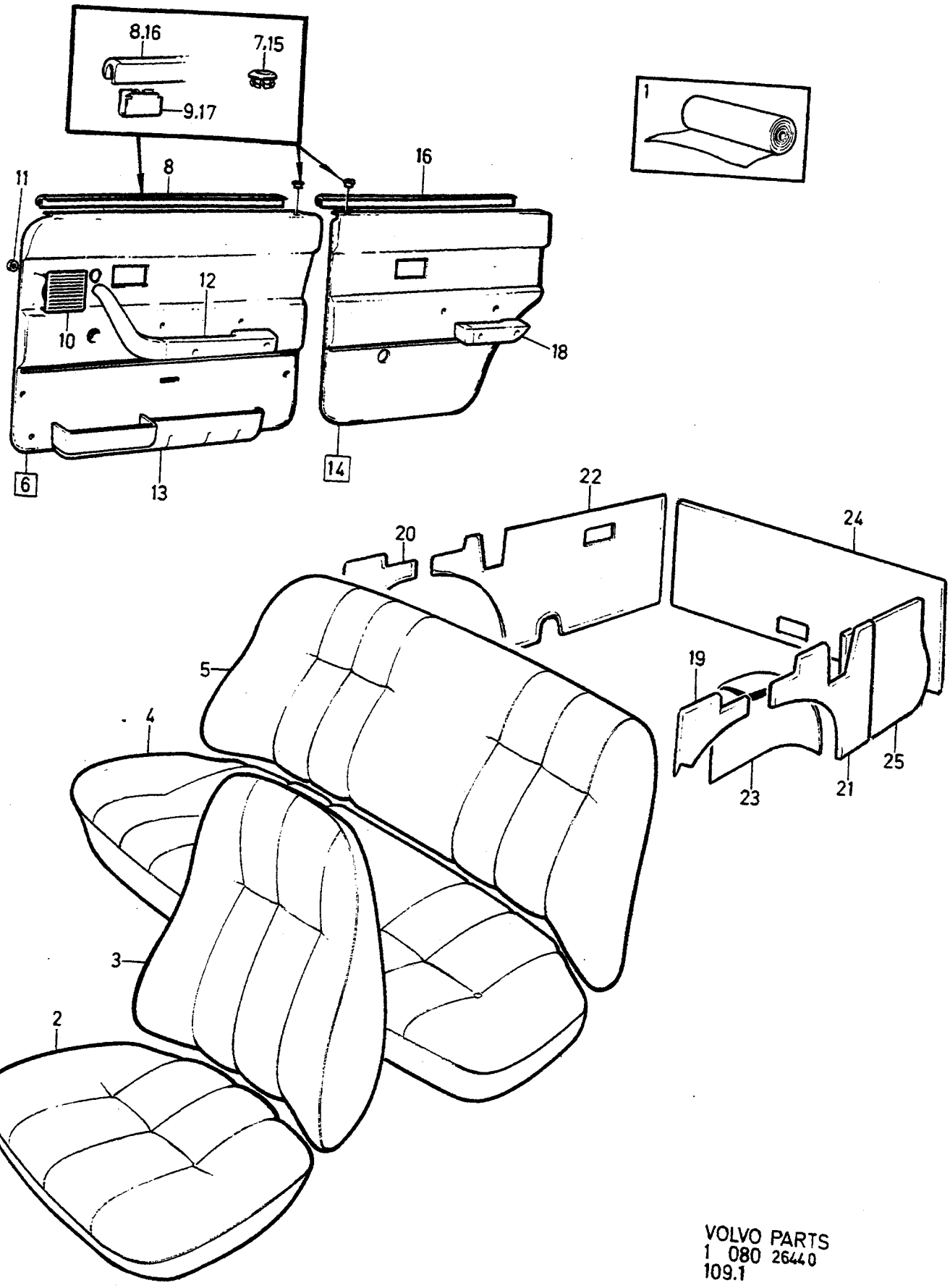

VOLVO PARTS
1 080 26440
109.1

A	5350
B	5351
C	5352
D	5353
E	

INREDNING — INNENEINRICHTUNG

Grupp Gruppe 85

Sida Seite 1577

CODE 5350, 5351, 5352, 5353

Pos	Artikel nr Artikelnr.	Antal / Anzahl A	B	C	D	E	PS	Benämning	Bezeichnung	Anmärkning Anmerkung	SR
17	1210439-4	6	6	6	6	-		•Clips	•Klemme		3
18		-	-	-	-	-		Armstöd	Armlehne	SEE 88•1807	
19	697822-5	1	-	-	-	-		Panel, v	Paneel, l		5
	1240652-6	-	1	-	-	-		Panel, v	Paneel, l		5
	1242154-1	-	-	1	-	-		Panel, v	Paneel, l		5
	1295469-9	-	-	-	1	-		Panel, v	Paneel, l		5
20	697823-3	1	-	-	-	-		Panel, h	Paneel, r		5
	1240653-4	-	1	-	-	-		Panel, h	Paneel, r		5
	1242156-6	-	-	1	-	-		Panel, h	Paneel, r		5
	1295470-7	-	-	-	1	-		Panel, h	Paneel, r		5
21	1241997-4	1	-	-	-	-		Panel, v	Paneel, l	F.S.B	5
	1241103-9	1	-	-	-	-		Panel, v	Paneel, l	IN.BELT	5
	1295243-8	-	1	-	-	-		Panel, v	Paneel, l	F.S.B	5
	1295263-6	-	1	-	-	-		Panel, v	Paneel, l	IN.BELT	5
	1295246-1	-	-	1	-	-		Panel, v	Paneel, l	F.S.B	5
	1295266-9	-	-	1	-	-		Panel, v	Paneel, l	IN.BELT	5
	1295245-3	-	-	-	1	-		Panel, v	Paneel, l	F.S.B	5
	1295265-1	-	-	-	1	-		Panel, v	Paneel, l	IN.BELT	5
22	1295501-9	1	-	-	-	-		Panel, h	Paneel, r	F.S.B	5
	1295502-7	1	-	-	-	-		Panel, h	Paneel, r	IN.BELT	5
	1295497-0	-	1	-	-	-		Panel, h	Paneel, r	F.S.B	5
	1295498-8	-	1	-	-	-		Panel, h	Paneel, r	IN.BELT	5
	1295509-2	-	-	1	-	-		Panel, h	Paneel, r	F.S.B	5
	1295510-0	-	-	1	-	-		Panel, h	Paneel, r	IN.BELT	5
	1295505-0	-	-	-	1	-		Panel, h	Paneel, r	F.S.B	5
	1295506-8	-	-	-	1	-		Panel, h	Paneel, r	IN.BELT	5
23	1240914-0	1	-	-	-	-		Klädsel, v	Bezug, l		5
	1240654-2	-	1	-	-	-		Klädsel, v	Bezug, l		5
	1295098-6	-	-	1	-	-		Klädsel, v	Bezug, l		5
	1295119-0	-	-	-	1	-		Klädsel, v	Bezug, l		5
	1240916-5	1	-	-	-	-		Klädsel, h	Bezug, r		5
	1240655-9	-	1	-	-	-		Klädsel, h	Bezug, r		5
	1295099-4	-	-	1	-	-		Klädsel, h	Bezug, r		5
	1295120-8	-	-	-	1	-		Klädsel, h	Bezug, r		5
24	1241119-5	1	-	-	-	-		Panel	Paneel		5
	1295268-5	-	1	-	-	-		Panel	Paneel		5
	1295271-9	-	-	1	-	-		Panel	Paneel		5
	1295270-1	-	-	-	1	-		Panel	Paneel		5
25	1244372-7	1	-	-	-	-		Panel	Paneel		5
	1244373-5	-	1	-	-	-		Panel	Paneel		5
	1244374-3	-	-	1	-	-		Panel	Paneel		5
	1244376-8	-	-	-	1	-		Panel	Paneel		5

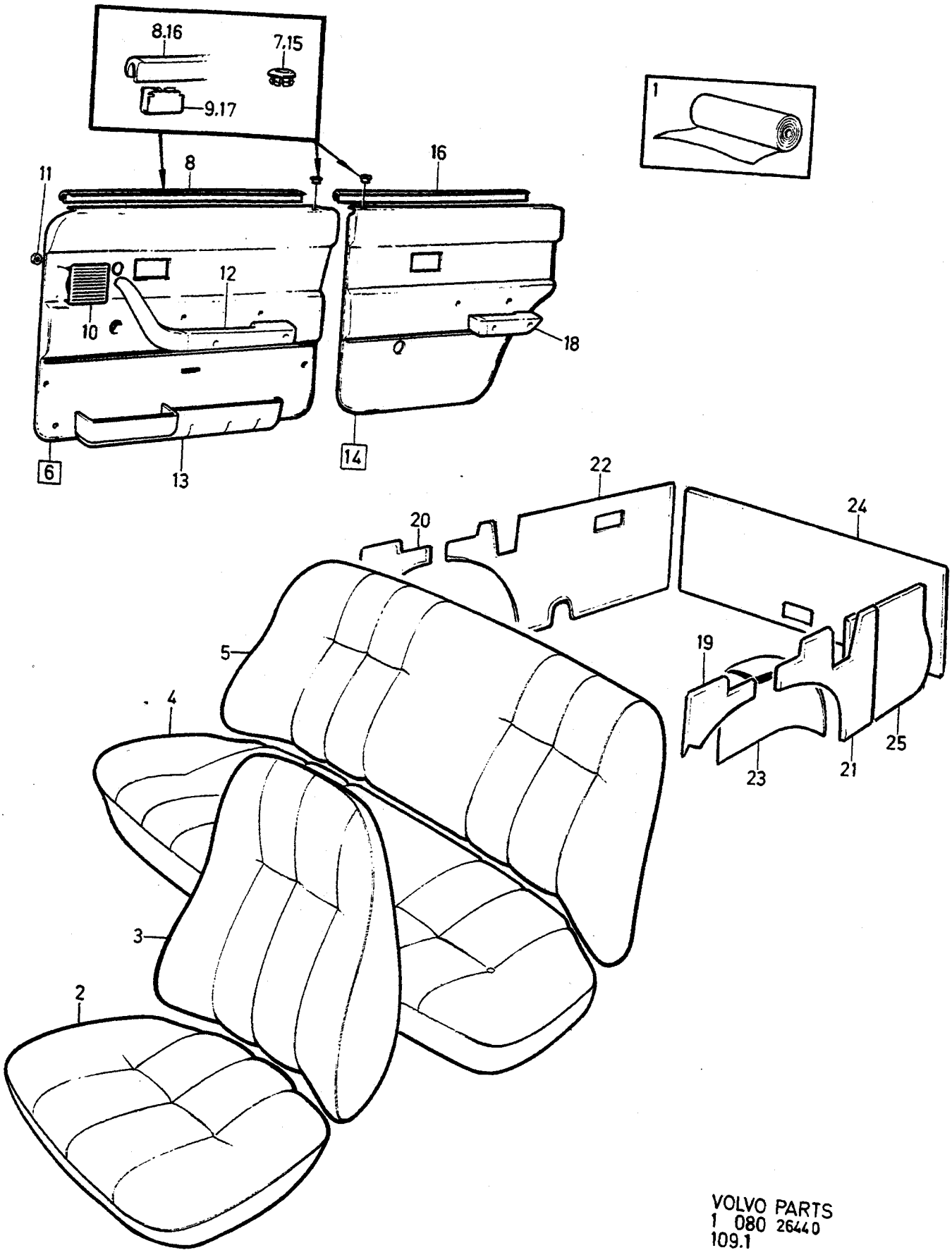

VOLVO PARTS
1 080 26440
109.1

A	5356
B	5357
C	5358
D	5359
E	

INREDNING — INNENEINRICHTUNG

Grupp / Gruppe 85

Sida / Seite 1579

CODE 5356, 5357, 5358, 5359

Pos	Artikel nr / Artikelnr.	Antal / Anzahl A	B	C	D	E	PS	Benämning	Bezeichnung	Anmärkning / Anmerkung	SR
1	1313994-4	X	-	-	-	-		Tyg, blå	Stoff, blau	1)	6
	699661-5	X	-	-	-	-		Vävplast, blå	Gewebeschichtstoff, blau	1)	5
	1313997-7	-	X	-	-	-		Tyg, beige	Stoff, beige	1)	6
	699663-1	-	X	-	-	-		Vävplast, beige	Gewebeschichtstoff, beige	1)	5
	1313995-1	-	-	X	-	-		Tyg, brun	Stoff, braun	1)	6
	699756-3	-	-	X	-	-		Vävplast, brun	Gewebeschichtstoff, braun	1)	5
	1313996	-	-	-	X	-	OP	Tyg, grå	Stoff, grau	1)	6
	699757	-	-	-	X	-	OP	Vävplast, grå	Gewebeschichtstoff, grau	1)	6
2	1313936-5	2	-	-	-	-		Klädsel	Bezug		5
	1313939-9	-	2	-	-	-		Klädsel	Bezug		5
	1313937-3	-	-	2	-	-		Klädsel	Bezug		5
	1313938	-	-	-	2	-	OP	Klädsel	Bezug		5
3	1313941-5	2	-	-	-	-		Klädsel	Bezug		5
	1313944-9	-	2	-	-	-		Klädsel	Bezug		5
	1313942-3	-	-	2	-	-		Klädsel	Bezug		5
	1313943	-	-	-	2	-	OP	Klädsel	Bezug		5
4	1313961-3	1	-	-	-	-		Klädsel	Bezug		5
	1313964-7	-	1	-	-	-		Klädsel	Bezug		5
	1313962-1	-	-	1	-	-		Klädsel	Bezug		5
	1313963-9	-	-	-	1	-		Klädsel	Bezug		5
5	1313966-2	1	-	-	-	-		Klädsel	Bezug		5
	1313969-6	-	1	-	-	-		Klädsel	Bezug		5
	1313967	-	-	1	-	-	OP	Klädsel	Bezug		5
	1313968-8	-	-	-	1	-		Klädsel	Bezug		5
6	1322249-2	1	-	-	-	-		Dörrpanel, v	Turverkleidung, l		5
	1322255-9	-	1	-	-	-		Dörrpanel, v	Turverkleidung, l		5
	1322253-4	-	-	1	-	-		Dörrpanel, v	Turverkleidung, l		5
	1322257-5	-	-	-	1	-		Dörrpanel, v	Turverkleidung, l		5
	1322250-0	1	-	-	-	-		Dörrpanel, h	Turverkleidung, r		5
	1322256-7	-	1	-	-	-		Dörrpanel, h	Turverkleidung, r		5
	1322254-2	-	-	1	-	-		Dörrpanel, h	Turverkleidung, r		5
	1322258-3	-	-	-	1	-		Dörrpanel, h	Turverkleidung, r		5
7	1294864-2	1	-	-	-	-		•Bussning, blå	•Buchse, blau		4
	1294865-9	-	1	-	-	-		•Bussning, beige	•Buchse, beige		4
	1294867-5	-	-	1	-	-		•Bussning, brun	•Buchse, braun		4
	1294866-7	-	-	-	1	-		•Bussning, grå	•Buchse, grau		4
☆ 8	9131809-7	1	1	1	1	-		•List Ämne	•Leiste Rohling	(1313350)	2
9	1210439-4	6	6	6	6	-		•Clips	•Klemme		3
10	1323419-0	1	-	-	-	-		•Högtalargaller, blå	•Lautsprechergitter, blau		4
	1323422-4	-	1	-	-	-		•Högtalargaller, beige	•Lautsprechergitter, beige		4
	1323421-6	-	-	1	-	-		•Högtalargaller, brun	•Lautsprechergitter, braun		4
	1323423-2	-	-	-	1	-		•Högtalargaller, grå	•Lautsprechergitter, grau		4
11	944602-2	4	4	4	4	-		•Låsbricka	•Sicherungsscheibe		2
12		-	-	-	-	-		Armstöd	Armlehne	SEE 88•1803	
13		-	-	-	-	-		Dörrfack	Turfach	SEE 88•1807	
14	1295433-5	1	-	-	-	-		•Dörrpanel, v	•Turverkleidung, l		5
	1295436-8	-	1	-	-	-		•Dörrpanel, v	•Turverkleidung, l		5
	1295435-0	-	-	1	-	-		•Dörrpanel, v	•Turverkleidung, l		5
	1295437-6	-	-	-	1	-		•Dörrpanel, v	•Turverkleidung, l		5
	1295438-4	1	-	-	-	-		•Dörrpanel, h	•Turverkleidung, r		5
	1295441-8	-	1	-	-	-		•Dörrpanel, h	•Turverkleidung, r		5
	1295440-0	-	-	1	-	-		•Dörrpanel, h	•Turverkleidung, r		5
	1295442-6	-	-	-	1	-		•Dörrpanel, h	•Turverkleidung, r		5
15	1294864-2	1	-	-	-	-		•Bussning, blå	•Buchse, blau		4
	1294865-9	-	1	-	-	-		•Bussning, beige	•Buchse, beige		4
	1294867-5	-	-	1	-	-		•Bussning, brun	•Buchse, braun		4
	1294866-7	-	-	-	1	-		•Bussning, grå	•Buchse, grau		4
☆ 16	9131809-7	1	1	1	1	-		•List	•Leiste	(1313350)	2

1) Enhet längdmeter. Metervarans bredd = 150cm. / Einheit, Längenmeter. Breite der Meterware = 150CM.

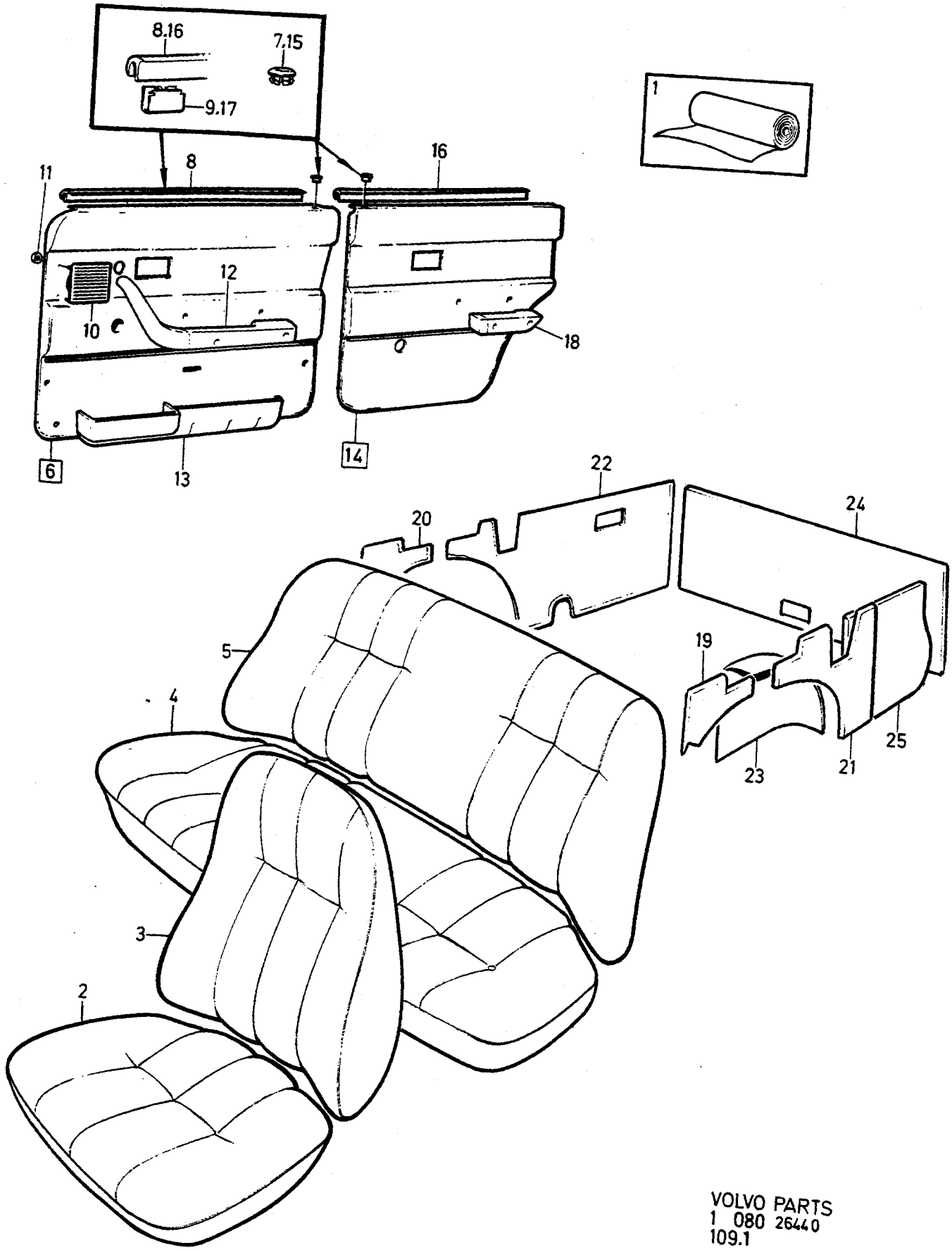

VOLVO PARTS
1 080 26440
109.1

A	5356
B	5357
C	5358
D	5359
E	

INREDNING — INNENEINRICHTUNG

Grupp Gruppe 85

Sida Seite 1581

CODE 5356, 5357, 5358, 5359

Pos	Artikel nr Artikelnr.	Antal / Anzahl A	B	C	D	E	PS	Benämning	Bezeichnung	Anmärkning Anmerkung	SR
17	1210439-4	6	6	6	6	-		•Clips	•Klemme		3
18		-	-	-	-	-		Armstöd	Armlehne	SEE 88•1807	
19	1240652-6	1	-	-	-	-		Panel, v	Paneel, l		5
	1242154-1	-	1	-	-	-		Panel, v	Paneel, l		5
	1295469-9	-	-	1	-	-		Panel, v	Paneel, l		5
	1295471-5	-	-	-	1	-		Panel, v	Paneel, l		5
20	1240653-4	1	-	-	-	-		Panel, h	Paneel, r		5
	1242156-6	-	1	-	-	-		Panel, h	Paneel, r		5
	1295470-7	-	-	1	-	-		Panel, h	Paneel, r		5
	1295472-3	-	-	-	1	-		Panel, h	Paneel, r		5
21	1295243-8	1	-	-	-	-		Panel, v	Paneel, l	F.S.B	5
	1295263-6	1	-	-	-	-		Panel, v	Paneel, l	IN.BELT	5
	1295246-1	-	1	-	-	-		Panel, v	Paneel, l	F.S.B	5
	1295266-9	-	1	-	-	-		Panel, v	Paneel, l	IN.BELT	5
	1295245-3	-	-	1	-	-		Panel, v	Paneel, l	F.S.B	5
	1295265-1	-	-	1	-	-		Panel, v	Paneel, l	IN.BELT	5
	1295247-9	-	-	-	1	-		Panel, v	Paneel, l	F.S.B	5
	1295267-7	-	-	-	1	-		Panel, v	Paneel, l	IN.BELT	5
22	1295497-0	1	-	-	-	-		Panel, h	Paneel, r	F.S.B	5
	1295498-8	1	-	-	-	-		Panel, h	Paneel, r	IN.BELT	5
	1295509-2	-	1	-	-	-		Panel, h	Paneel, r	F.S.B	5
	1295510-0	-	1	-	-	-		Panel, h	Paneel, r	IN.BELT	5
	1295505-0	-	-	1	-	-		Panel, h	Paneel, r	F.S.B	5
	1295506-8	-	-	1	-	-		Panel, h	Paneel, r	IN.BELT	5
	1295513-4	-	-	-	1	-		Panel, h	Paneel, r	F.S.B	5
	1295514-2	-	-	-	1	-		Panel, h	Paneel, r	IN.BELT	5
23	1240654-2	1	-	-	-	-		Klädsel, v	Bezug, l		5
	1295098-6	-	1	-	-	-		Klädsel, v	Bezug, l		5
	1295119-0	-	-	1	-	-		Klädsel, v	Bezug, l		5
	1295127-3	-	-	-	1	-		Klädsel, v	Bezug, l		5
	1240655-9	1	-	-	-	-		Klädsel, h	Bezug, r		5
	1295099-4	-	1	-	-	-		Klädsel, h	Bezug, r		5
	1295120-8	-	-	1	-	-		Klädsel, h	Bezug, r		5
	1295128-1	-	-	-	1	-		Klädsel, h	Bezug, r		5
24	1295268-5	1	-	-	-	-		Panel	Paneel		5
	1295271-9	-	1	-	-	-		Panel	Paneel		5
	1295270-1	-	-	1	-	-		Panel	Paneel		5
	1295272-7	-	-	-	1	-		Panel	Paneel		5
25	1244373-5	1	-	-	-	-		Panel	Paneel		5
	1244374-3	-	1	-	-	-		Panel	Paneel		5
	1244376-8	-	-	1	-	-		Panel	Paneel		5
	1244375-0	-	-	-	1	-		Panel	Paneel		5

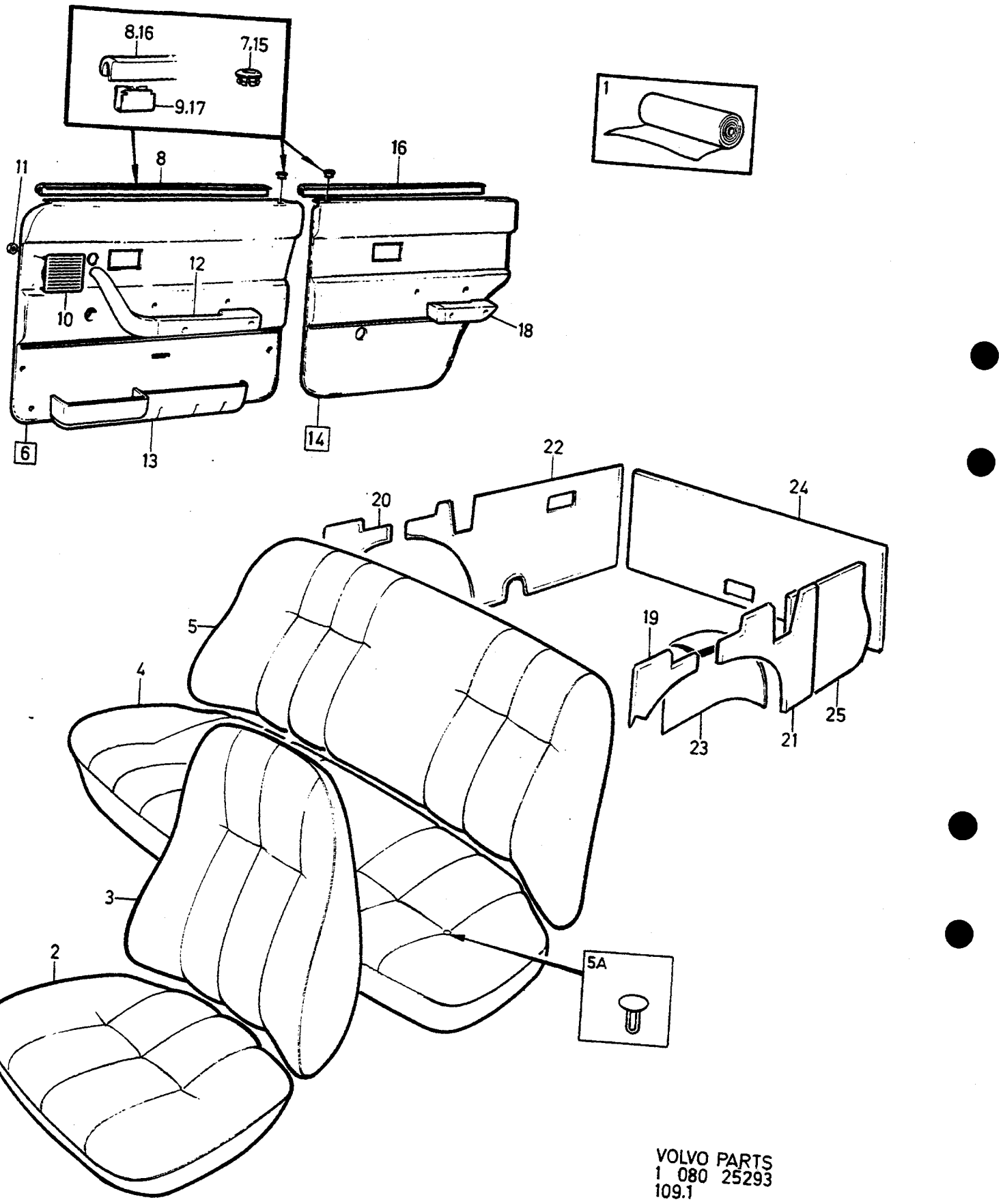

VOLVO PARTS
1 080 25293
109.1

A	5614
B	5615
C	5616
D	5617
E	

INREDNING — INNENEINRICHTUNG

Grupp / Gruppe 85

Sida / Seite 1583

CODE 5614, 5615, 5616, 5617

Pos	Artikel nr / Artikelnr.	Antal / Anzahl A	B	C	D	E	PS	Benämning	Bezeichnung	Anmärkning / Anmerkung	SR
		X	-	-	-	-	NS	Läder, beige	Leder, beige		
1	699663-1	X	-	-	-	-		Vävplast, beige	Gewebeschichtstoff, beige	1)	5
		-	X	-	-	-	NS	Läder, svart	Leder, schwarz		
	699419	-	X	-	-	-	OP	Vävplast, svart	Gewebeschichtstoff, schw.	1)	6
	699747-2	-	-	X	-	-		Plysch, blå randig struktur	Plüsch, blau gestreifte Struktur	1) (699679)	5
	699681	-	-	X	-	-	OP	Plysch, blå	Plüsch, blau	1)	5
	699991-6	-	-	-	X	-		Plysch, beige randig struktur	Plüsch, beige gestreifte Struktur	1) (699658)	5
	699659-9	-	-	-	X	-		Plysch, beige	Plüsch, beige	1)	5
2	1364492-7	2	-	-	-	-		Klädsel	Bezug		5
	1364491-9	-	2	-	-	-		Klädsel	Bezug		5
	1295596-9	-	-	2	-	-		Klädsel	Bezug	(1242086)	5
	1242087-3	-	-	-	2	-		Klädsel	Bezug		5
3	1364516-3	2	-	-	-	-		Klädsel	Bezug	(1242642)	5
	1364517-1	-	2	-	-	-		Klädsel	Bezug	(1242641)	5
	1295597-7	-	-	2	-	-		Klädsel	Bezug	(1242088)	5
	1242089-9	-	-	-	2	-		Klädsel	Bezug		5
4		1	-	-	-	-	NS	Klädsel	Bezug		
	1242649	-	1	-	-	-	NS	Klädsel	Bezug		
	1242096	-	-	1	-	-	NS	Klädsel	Bezug		
		-	-	-	1	-	NS	Klädsel	Bezug		
5		1	-	-	-	-	NS	Klädsel	Bezug	245 CH -221345 265 CH -16581	
		1	-	-	-	-	NS	Klädsel	Bezug	245 CH 221346- 265 CH 16582-	
		-	1	-	-	-	NS	Klädsel	Bezug		
		-	-	1	-	-	NS	Klädsel	Bezug		
		-	-	-	1	-	NS	Klädsel	Bezug	245 CH-221345 265 CH-16581	
		-	-	-	1	-	NS	Klädsel	Bezug	245 CH 221346- 265 CH 16582-	
5a	699796-9	X	-	-	-	-		•Knapp	•Knopf		5
	699795-1	-	X	-	-	-		•Knapp	•Knopf		5
6	*1242561*	1	-	-	1	-	OP	Dörrpanel, v	Turverkleidung, l		5
	1322261-7	-	1	-	-	-		Dörrpanel, v	Turverkleidung, l	(1242563)	5
	1242565	-	-	1	-	-	OP	Dörrpanel, v	Turverkleidung, l		5
	1242562	1	-	-	1	-	OP	Dörrpanel, h	Turverkleidung, r		5
	1322262-5	-	1	-	-	-		Dörrpanel, h	Turverkleidung, r	(1242564)	5
	1242566	-	-	1	-	-	OP	Dörrpanel, h	Turverkleidung, r		5
7	677003-6	1	1	1	1	-		•Bussning, svart	•Buchse, schwarz		4
☆ 8	9131809-7	1	1	1	1	-		•List Ämne	•Leiste Rohling	(1313350)	2
9	1210439-4	7	7	7	7	-		•Clips	•Klemme		3
10	1225679-8	1	-	-	1	-		•Högtalargaller, beige	•Lautsprechergitter, beige		4
	1264445-6	-	1	-	-	-		•Högtalargaller, svart	•Lautspr gitter, schwarz		4
	1225678-0	-	-	1	-	-		•Högtalargaller, blå	•Lautsprechergitter, blau		4
11	944602-2	4	4	4	4	-		•Låsbricka	•Sicherungsscheibe		2
12		-	-	-	-	-		Armstöd	Armlehne	SEE 88•1799	
13		-	-	-	-	-		Dörrfack	Turfach	SEE 88•1799	
14	*1242144*	1	-	-	1	-	OP	Dörrpanel, v	Turverkleidung, l		5
	1242145-9	-	1	-	-	-		Dörrpanel, v	Turverkleidung, l		5
		-	-	1	-	-	NS	Dörrpanel, v	Turverkleidung, l		
	1242147	1	-	-	1	-	OP	Dörrpanel, h	Turverkleidung, r		5
	1242148-3	-	1	-	-	-		Dörrpanel, h	Turverkleidung, r		5
	1242146	-	-	1	-	-	OP	Dörrpanel, h	Turverkleidung, r		5
15	677003-6	1	1	1	1	-		•Bussning, svart	•Buchse, schwarz		4
☆ 16	9131809-7	1	1	1	1	-		•List Ämne	•Leiste Rohling	(1313350)	2
17	1210439-4	6	6	6	6	-		•Clips	•Klemme		3
18		-	-	-	-	-		Armstöd	Armlehne	SEE 88•1799	

1) Enhet längdmeter. Metervarans bredd = 150cm. / Einheit, Längenmeter. Breite der Meterware = 150CM.

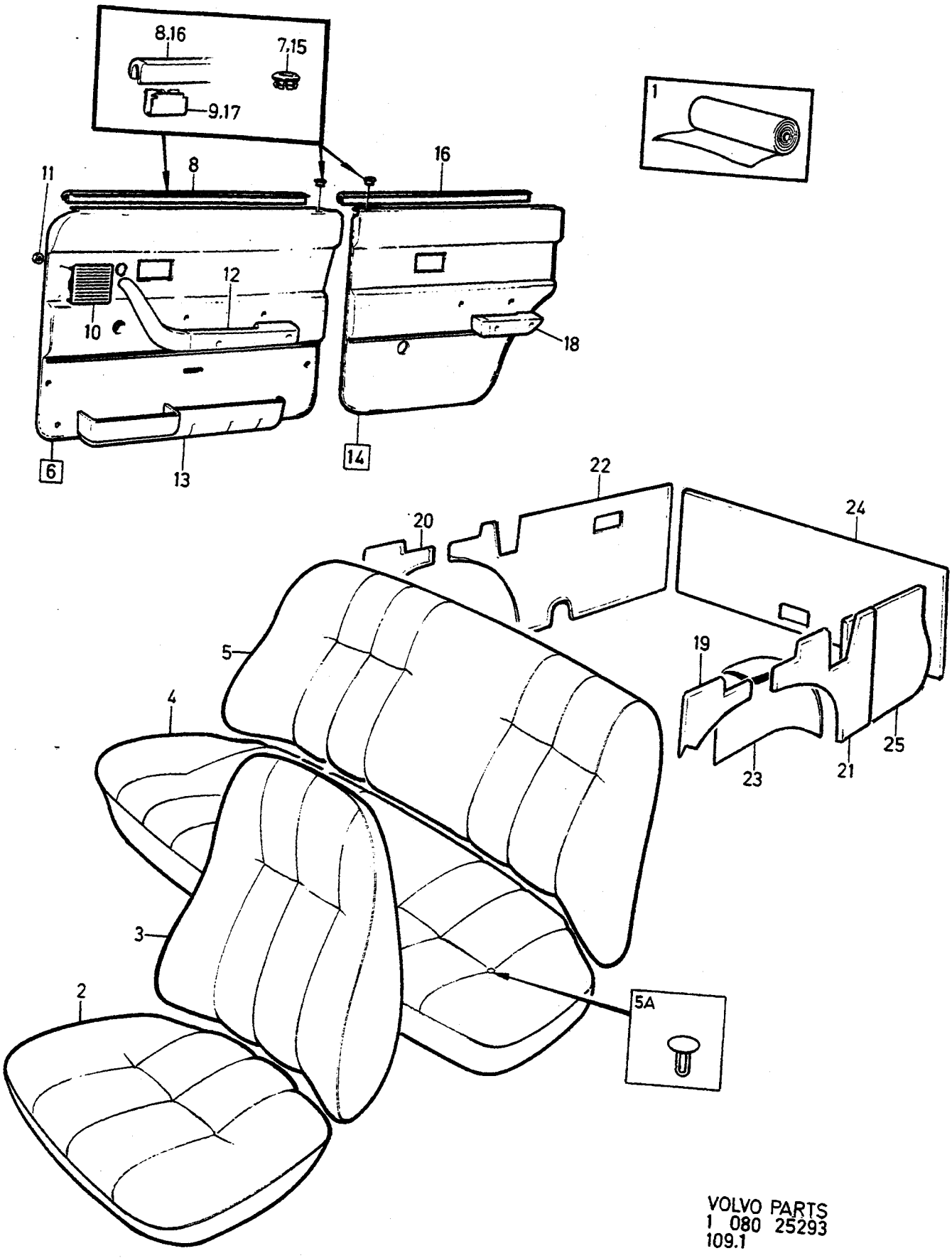

VOLVO PARTS
1 080 25293
109.1

A	5614
B	5615
C	5616
D	5617
E	

INREDNING — INNENEINRICHTUNG

Grupp Gruppe 85

Sida Seite 1585

CODE 5614, 5615, 5616, 5617

Pos	Artikel nr Artikelnr.	Antal / Anzahl A	B	C	D	E	PS	Benämning	Bezeichnung	Anmärkning Anmerkung	SR
19	1242154-1	1	-	-	1	-		Panel, v	Paneel, l		5
	697822-5	-	1	-	-	-		Panel, v	Paneel, l		5
	1240652-6	-	-	1	-	-		Panel, v	Paneel, l		5
20	1242156-6	1	-	-	1	-		Panel, h	Paneel, r		5
	697823-3	-	1	-	-	-		Panel, h	Paneel, r		5
	1240653-4	-	-	1	-	-		Panel, h	Paneel, r		5
21	1242927-0	1	-	-	1	-		Panel, v	Paneel, l	(1242174)	5
	1242941	1	-	-	1	-	OP	Panel, v	Paneel, l	F.S.B (1242182)	6
	1242582-3	-	1	-	-	-		Panel, v	Paneel, l	IN.BELT	5
	1242586-4	-	1	-	-	-		Panel, v	Paneel, l	F.S.B	5
	1242173-1	-	-	1	-	-		Panel, v	Paneel, l	IN.BELT	5
	1242181-4	-	-	1	-	-		Panel, v	Paneel, l	F.S.B	5
22	1242928-8	1	-	-	1	-		Panel, h	Paneel, r	(1242176)	5
		1	-	-	1	-	NS	Panel, h	Paneel, r	F.S.B	
	1242584-9	-	1	-	-	-		Panel, h	Paneel, r	IN.BELT	5
	1242588	-	1	-	-	-	OP	Panel, h	Paneel, r	F.S.B	5
	1242175	-	-	1	-	-	OP	Panel, h	Paneel, r	IN.BELT	5
		-	-	1	-	-	NS	Panel, h	Paneel, r	F.S.B	
23	1242945-2	1	-	-	1	-		Klädsel, v	Bezug, l	(1242158)	5
	1242576-5	-	1	-	-	-		Klädsel, v	Bezug, l		5
	1242157-4	-	-	1	-	-		Klädsel, v	Bezug, l		5
23	1242946-0	1	-	-	1	-		Klädsel, h	Bezug, r	(1242160)	5
	1242579-9	-	1	-	-	-		Klädsel, h	Bezug, r		5
	1242159-0	-	-	1	-	-		Klädsel, h	Bezug, r		5
24	1242931-2	1	-	-	1	-		Panel	Paneel	(1242190) 245 CH -221186 265 CH -16541	5
	1242931-2	1	-	-	1	-		Panel	Paneel	245 CH 221187- 265 CH 16542-	5
	1242590-6	-	1	-	-	-		Panel	Paneel		5
	1242189-7	-	-	1	-	-		Panel	Paneel		5
25		1	-	-	1	-	NS	Panel	Paneel	245 CH -221186 265 CH -16541	
	1295724-7	1	-	-	1	-		Panel	Paneel	(1242933) 245 CH 221187- 265 CH 16542-	5
	1295722-1	-	1	-	-	-		Panel	Paneel	(1242592)	5
	1295721-3	-	-	1	-	-		Panel	Paneel	(1242193)	5

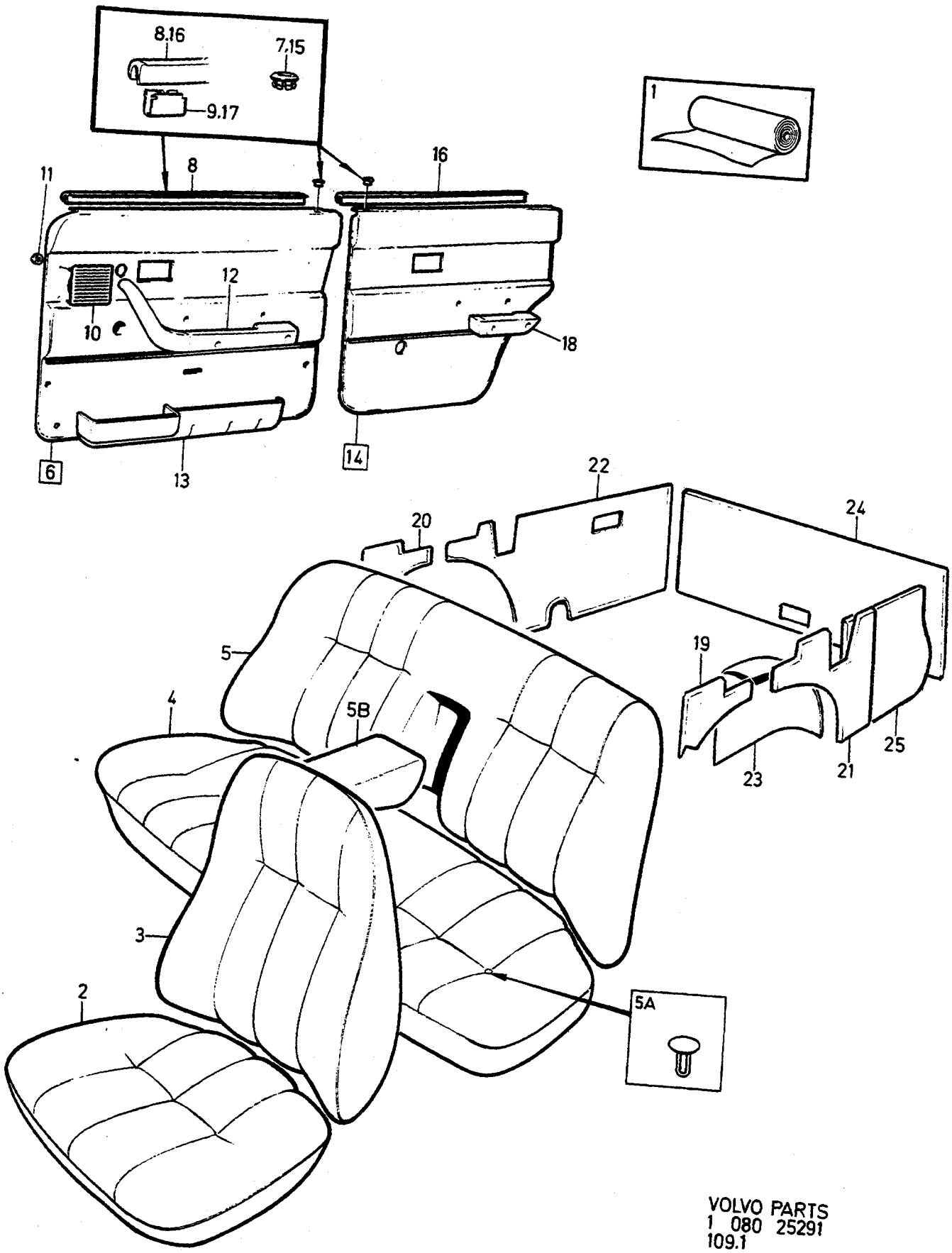

VOLVO PARTS
1 080 25291
109.1

A	5700
B	5701
C	5702
D	5703
E	

INREDNING — INNENEINRICHTUNG

Grupp / Gruppe 85

Sida / Seite 1587

CODE 5700, 5701, 5702, 5703

Pos	Artikel nr / Artikelnr.	Antal / Anzahl A	B	C	D	E	PS	Benämning	Bezeichnung	Anmärkning / Anmerkung	SR
1		X	-	-	-	-	NS	Läder, svart	Leder, schwarz		
	699419	X	-	-	-	-	OP	Vävplast, svart	Gewebeschichtstoff, schw.	1)	6
		-	X	-	-	-	NS	Läder, beige	Leder, beige		
	699663-1	-	X	-	-	-		Vävplast, beige	Gewebeschichtstoff, beige	1)	5
	699681	-	-	X	-	-	OP	Plysch, blå	Plüsch, blau	1)	5
	699747-2	-	-	X	-	-		Plysch, blå randig struktur	Plüsch, blau gestreifte Struktur	1) (699679)	5
	699659-9	-	-	-	X	-		Plysch, beige	Plüsch, beige	1)	5
	699991-6	-	-	-	X	-		Plysch, beige randig struktur	Plüsch, beige gestreifte Struktur	1) (699658)	5
2	1364491-9	2	-	-	-	-		Klädsel	Bezug		5
	1364492-7	-	2	-	-	-		Klädsel	Bezug		5
	1295596-9	-	-	2	-	-		Klädsel	Bezug	(1242086)	5
	1242087-3	-	-	-	2	-		Klädsel	Bezug		5
3	1364517-1	2	-	-	-	-		Klädsel	Bezug	(1242641)	5
	1364516-3	-	2	-	-	-		Klädsel	Bezug	(1242642)	5
	1295597-7	-	-	2	-	-		Klädsel	Bezug	(1242088)	5
	1242089-9	-	-	-	2	-		Klädsel	Bezug		5
4	1364500-7	1	-	-	-	-		Klädsel	Bezug	(1295112)	5
	1364521-3	-	1	-	-	-		Klädsel	Bezug	(1295086)	5
	1295601-7	-	-	1	-	-		Klädsel	Bezug	(1295081)	5
	1295091-1	-	-	-	1	-		Klädsel	Bezug		5
5	1364514-8	1	-	-	-	-		Klädsel	Bezug	(3506014)	5
	1364515-5	-	1	-	-	-		Klädsel	Bezug	(1295087)	5
	3506018-5	-	-	1	-	-		Klädsel	Bezug	(1295602)	5
	3506019-3	-	-	-	1	-		Klädsel	Bezug	(1295092)	5
5a	699795-1	X	-	-	-	-		•Knapp	•Knopf		5
	699796-9	-	X	-	-	-		•Knapp	•Knopf		5
5b	1364511-4	1	-	-	-	-		Klädsel	Bezug		5
	1364512-2	-	1	-	-	-		Klädsel	Bezug		5
	1295603-3	-	-	1	-	-		Klädsel	Bezug	(1295145)	5
	1295147-1	-	-	-	1	-		Klädsel	Bezug		5
6	1322261-7	1	-	-	-	-		Dörrpanel, v	Turverkleidung, l	(1242563)	5
	1322265-8	-	1	-	1	-		Dörrpanel, v	Turverkleidung, l	(1295445)	5
	1322259-1	-	-	1	-	-		Dörrpanel, v	Turverkleidung, l	(1295443)	5
	1322262-5	1	-	-	-	-		Dörrpanel, h	Turverkleidung, r	(1242564)	5
	1322266-6	-	1	-	1	-		Dörrpanel, h	Turverkleidung, r	(1295454)	5
	1322260-9	-	-	1	-	-		Dörrpanel, h	Turverkleidung, r	(1295452)	5
7	677003-6	1	-	-	-	-		•Bussning, svart	•Buchse, schwarz		4
	1294865-9	-	1	-	1	-		•Bussning, beige	•Buchse, beige		4
	1294864-2	-	-	1	-	-		•Bussning, blå	•Buchse, blau		4
☆ 8	9131809-7	1	1	1	1	-		•List Ämne	•Leiste Rohling	(1313350)	2
9	1210439-4	6	6	6	6	-		•Clips	•Klemme		3
10	1264445-6	1	-	-	-	-		•Högtalargaller, svart	•Lautspr gitter, schwarz	-1981	4
	1323420-8	1	-	-	-	-		•Högtalargaller, svart	•Lautspr gitter, schwarz	1982-	4
	1225679-8	-	1	-	1	-		•Högtalargaller, beige	•Lautsprechergitter, beige	-1981	4
	1323422-4	-	1	-	1	-		•Högtalargaller, beige	•Lautsprechergitter, beige	1982-	4
	1225678-0	-	-	1	-	-		•Högtalargaller, blå	•Lautsprechergitter, blau		4
11	944602-2	4	4	4	4	-		•Låsbricka	•Sicherungsscheibe		2
12		-	-	-	-	-		Armstöd	Armlehne	SEE 88•1803	
13		-	-	-	-	-		Dörrfack	Turfach	SEE 88•1807	
14	1242145-9	1	-	-	-	-		Dörrpanel, v	Turverkleidung, l	2) 3)	5
	1322711-1	1	-	-	-	-		Dörrpanel, v	Turverkleidung, l	4)	5
	1295463	-	1	-	1	-	OP	Dörrpanel, v	Turverkleidung, l	2) 3)	5
	1322719-4	-	1	-	1	-		Dörrpanel, v	Turverkleidung, l	4)	5
	1295461-6	-	-	1	-	-		Dörrpanel, v	Turverkleidung, l		5

1) Enhet längdmeter. Metervarans bredd = 150cm. / Einheit, Längenmeter. Breite der Meterware = 150CM.
2) Med textilmatta. / Mit Textilteppich.
3) Endast bilar med ett tidigt produktionsutförande. / Nur Fahrzeuge mit einer frühen Produktionsausführung.
4) Utan textilmatta. / Ohne Textilteppich.

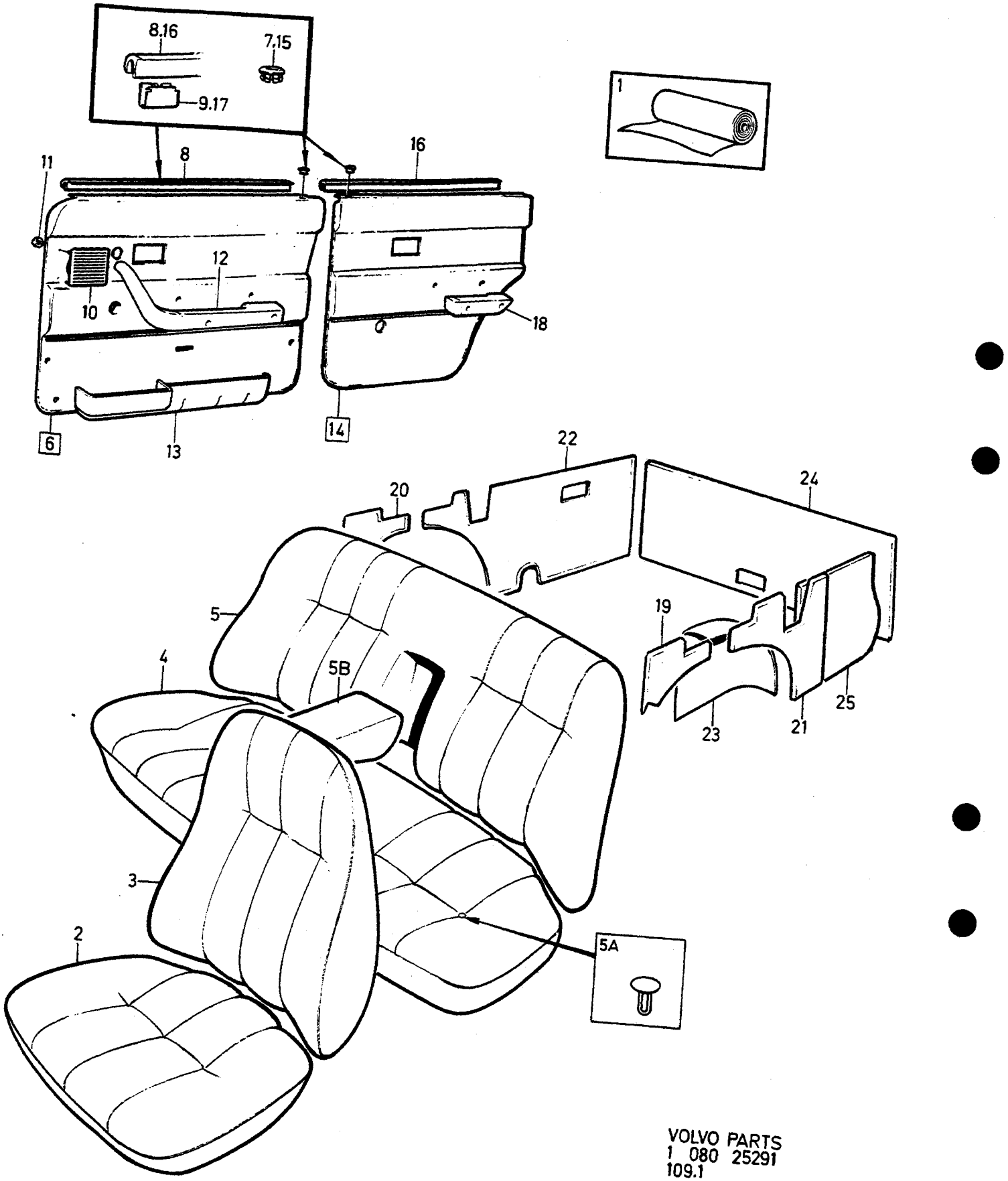

VOLVO PARTS
1 080 25291
109.1

A	5700
B	5701
C	5702
D	5703
E	

INREDNING — INNENEINRICHTUNG

Grupp / Gruppe 85

Sida / Seite 1589

CODE 5700, 5701, 5702, 5703

Pos	Artikel nr / Artikelnr.	Antal / Anzahl A	B	C	D	E	PS	Benämning	Bezeichnung	Anmärkning / Anmerkung	SR
	1242148-3	1	-	-	-	-		Dörrpanel, h	Turverkleidung, r	2) 3)	5
	1322712-9	1	-	-	-	-		Dörrpanel, h	Turverkleidung, r	4)	5
	1295467-3	-	1	-	1	-		Dörrpanel, h	Turverkleidung, r	2) 3)	5
	1322720-2	-	1	-	1	-		Dörrpanel, h	Turverkleidung, r	4)	5
	1295465-7	-	-	1	-	-		Dörrpanel, h	Turverkleidung, r		5
15	677003-6	1	-	-	-	-		•Bussning, svart	•Buchse, schwarz		4
	1294865-9	-	1	-	1	-		•Bussning, beige	•Buchse, beige		4
	1294864-2	-	-	1	-	-		•Bussning, blå	•Buchse, blau		4
☆ 16	9131809-7	1	1	1	1	-		•List Ämne	•Leiste Rohling	(1313350)	2
17	1210439-4	6	6	6	6	-		•Clips	•Klemme		3
18		-	-	-	-	-		Armstöd	Armlehne	SEE 88•1807	
19	697822-5	1	-	-	-	-		Panel, v	Paneel, l		5
	1242154-1	-	1	-	1	-		Panel, v	Paneel, l		5
	1240652-6	-	-	1	-	-		Panel, v	Paneel, l		5
20	697823-3	1	-	-	-	-		Panel, h	Paneel, r		5
	1242156-6	-	1	-	1	-		Panel, h	Paneel, r		5
	1240653-4	-	-	1	-	-		Panel, h	Paneel, r		5
21	1242582-3	1	-	-	-	-		Panel, v	Paneel, l	IN.BELT	5
	1242586-4	1	-	-	-	-		Panel, v	Paneel, l	F.S.B	5
	1242927-0	-	1	-	1	-		Panel, v	Paneel, l	IN.BELT	5
	1242941	-	1	-	1	-	OP	Panel, v	Paneel, l	F.S.B	6
	1242173-1	-	-	1	-	-		Panel, v	Paneel, l	IN.BELT	5
	1242181-4	-	-	1	-	-		Panel, v	Paneel, l	F.S.B	5
22	1242584-9	1	-	-	-	-		Panel, h	Paneel, r	-1980 IN.BELT	5
	1295504-3	1	-	-	-	-		Panel, h	Paneel, r	1981- IN.BELT	5
	1242588	1	-	-	-	-	OP	Panel, h	Paneel, r	-1980 F.S.B	5
	1295503	1	-	-	-	-	OP	Panel, h	Paneel, r	1981- F.S.B	5
	1242928-8	-	1	-	1	-		Panel, h	Paneel, r	-1980 IN.BELT	5
	1295512-6	-	1	-	1	-		Panel, h	Paneel, r	1981- IN.BELT	5
		-	1	-	1	-	NS	Panel, h	Paneel, r	-1980 F.S.B	
	1295511-8	-	1	-	1	-		Panel, h	Paneel, r	1981- F.S.B	5
	1242175	-	-	1	-	-	OP	Panel, h	Paneel, r	IN.BELT	5
		-	-	1	-	-	NS	Panel, h	Paneel, r	F.S.B	
23	1242576-5	1	-	-	-	-		Klädsel, v	Bezug, l		5
	1242945-2	-	1	-	1	-		Klädsel, v	Bezug, l		5
	1242157-4	-	-	1	-	-		Klädsel, v	Bezug, l		5
	1242579-9	1	-	-	-	-		Klädsel, h	Bezug, r		5
	1242946-0	-	1	-	1	-		Klädsel, h	Bezug, r		5
	1242159-0	-	-	1	-	-		Klädsel, h	Bezug, r		5
24	1242590-6	1	-	-	-	-		Panel	Paneel		5
	1242931-2	-	1	-	1	-		Panel	Paneel		5
	1242189-7	-	-	1	-	-		Panel	Paneel		5
25	1295722-1	1	-	-	-	-		Panel	Paneel	(1242592)	5
	1295724-7	-	1	-	1	-		Panel	Paneel	(1242933)	5
	1295721-3	-	-	1	-	-		Panel	Paneel	(1242193)	5

2) Med textilmatta. / Mit Textilteppich.
3) Endast bilar med ett tidigt produktionsutförande. / Nur Fahrzeuge mit einer frühen Produktionsausführung.
4) Utan textilmatta. / Ohne Textilteppich.

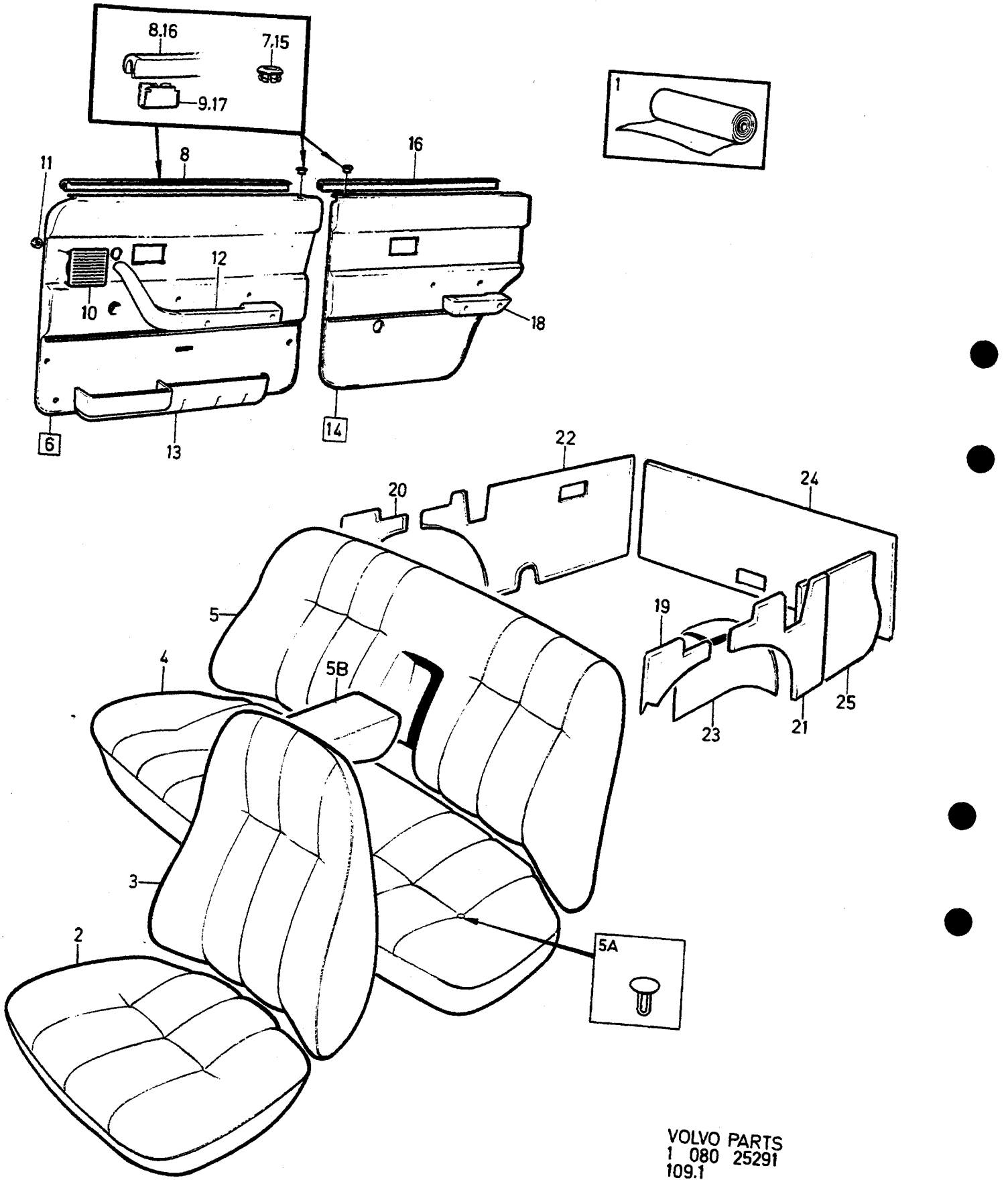

VOLVO PARTS
1 080 25291
109.1

A	5704
B	5705
C	5707
D	5710
E	

INREDNING — INNENEINRICHTUNG

Grupp / Gruppe 85

Sida / Seite 1591

CODE 5704, 5705, 5707, 5710

Pos	Artikel nr / Artikelnr.	Antal / Anzahl A	B	C	D	E	PS	Benämning	Bezeichnung	Anmärkning / Anmerkung	SR
1	*699737*	X	-	-	-	-	OP	Plysch, brun	Plüsch, braun	1)	5
	699990-8	X	-	-	-	-		Plysch, brun randig struktur	Plüsch, braun gestreifte Struktur	1)	5
	699736	-	X	-	-	-	OP	Plysch, grå	Plüsch, grau	1)	5
	699989	-	X	-	-	-	OP	Plysch, grå randig struktur	Plüsch, grau gestreifte Struktur	1)	5
	699736	-	-	X	-	-	OP	Plysch, grå	Plüsch, grau	1)	5
		-	-	-	X	-	NS	Läder, svart	Leder, schwarz		
	699419	-	-	-	X	-	OP	Vävplast, svart	Gewebeschichtstoff, schw.	1)	6
2	1295028-3	2	-	-	-	-		Klädsel	Bezug		5
	1295030-9	-	2	-	-	-		Klädsel	Bezug		5
	1295024	-	-	2	-	-	NS	Klädsel	Bezug		
	1364491-9	-	-	-	2	-		Klädsel	Bezug		5
3	1295029-1	2	-	-	-	-		Klädsel	Bezug		5
	1295031-7	-	2	-	-	-		Klädsel	Bezug		5
	1295025	-	-	2	-	-	NS	Klädsel	Bezug		
	1364517-1	-	-	-	2	-		Klädsel	Bezug	(1242641)	5
4	1295130-7	1	-	-	-	-		Klädsel	Bezug		5
	1295135-6	-	1	-	-	-		Klädsel	Bezug		5
	1295140	-	-	1	-	-	OP	Klädsel	Bezug		5
	1364500-7	-	-	-	1	-		Klädsel	Bezug	(1295112)	5
5	3506017-7	1	-	-	-	-		Klädsel	Bezug	(1295131)	5
	1295136-4	-	1	-	-	-		Klädsel	Bezug		5
	1295141	-	-	1	-	-	OP	Klädsel	Bezug		5
	1364514-8	-	-	-	1	-		Klädsel	Bezug	(3506014)	5
5a	1244109-3	-	-	X	-	-		•Knapp	•Knopf		5
5b	*1295152*	1	-	-	-	-	OP	Klädsel	Bezug		5
	1295153-9	-	1	-	-	-		Klädsel	Bezug		5
	1295154	-	-	1	-	-	OP	Klädsel	Bezug		5
	1364511-4	-	-	-	1	-		Klädsel	Bezug		5
6	1322263-3	1	-	-	-	-		Dörrpanel, v	Turverkleidung, l	(1295444)	5
	1322267-4	-	1	-	-	-		Dörrpanel, v	Turverkleidung, l	(1295446)	5
	1295451	-	-	1	-	-	OP	Dörrpanel, v	Turverkleidung, l	(1322279)	5
	1322273-2	-	-	-	1	-		Dörrpanel, v	Turverkleidung, l	(1295448)	5
	1322264-1	1	-	-	-	-		Dörrpanel, h	Turverkleidung, r	(1295453)	5
	1322268-2	-	1	-	-	-		Dörrpanel, h	Turverkleidung, r	(1295455)	5
	1295460	-	-	1	-	-	OP	Dörrpanel, h	Turverkleidung, r	(1322280)	5
	1322274-0	-	-	-	1	-		Dörrpanel, h	Turverkleidung, r	(1295457)	5
7	1294867-5	1	-	-	-	-		•Bussning, brun	•Buchse, braun		4
	1294866-7	-	1	1	-	-		•Bussning, grå	•Buchse, grau		4
	677003-6	-	-	-	1	-		•Bussning, svart	•Buchse, schwarz		4
☆ 8	9131809-7	1	1	1	1	-		•List Ämne	•Leiste Rohling	(1313350)	2
9	1210439-4	6	6	6	6	-		•Clips	•Klemme		3
10	1294852-7	1	-	-	-	-		•Högtalargaller, brun	•Lautsprechergitter, braun	-1981	4
	1323421-6	1	-	-	-	-		•Högtalargaller, brun	•Lautsprechergitter, braun	1982-	4
	1294851-9	-	-	1	-	-		•Högtalargaller, grå	•Lautsprechergitter, grau		4
	1294851-9	-	1	-	-	-		•Högtalargaller, grå	•Lautsprechergitter, grau	-1981	4
	1323423-2	-	1	-	-	-		•Högtalargaller, grå	•Lautsprechergitter, grau	1982-	4
	1264445-6	-	-	-	1	-		•Högtalargaller, svart	•Lautspr gitter, schwarz	-1981	4
	1323420-8	-	-	-	1	-		•Högtalargaller, svart	•Lautspr gitter, schwarz	1982-	4
11	944602-2	4	4	4	4	-		•Låsbricka	•Sicherungsscheibe		2
12		-	-	-	-	-		Armstöd	Armlehne	SEE 88•1803	
13		-	-	-	-	-		Dörrfack	Turfach	SEE 88•1807	
14	1295462-4	1	-	-	-	-		Dörrpanel, v	Turverkleidung, l	2) 3)	5
	1322715-2	1	-	-	-	-		Dörrpanel, v	Turverkleidung, l	4)	5
	1295464	-	1	1	-	-	OP	Dörrpanel, v	Turverkleidung, l	2) 3)	5

1) Enhet längdmeter. Metervarans bredd = 150cm. / Einheit, Längenmeter. Breite der Meterware = 150CM.
2) Med textilmatta. / Mit Textilteppich.
3) Endast bilar med ett tidigt produktionsutförande. / Nur Fahrzeuge mit einer frühen Produktionsausführung.
4) Utan textilmatta. / Ohne Textilteppich.

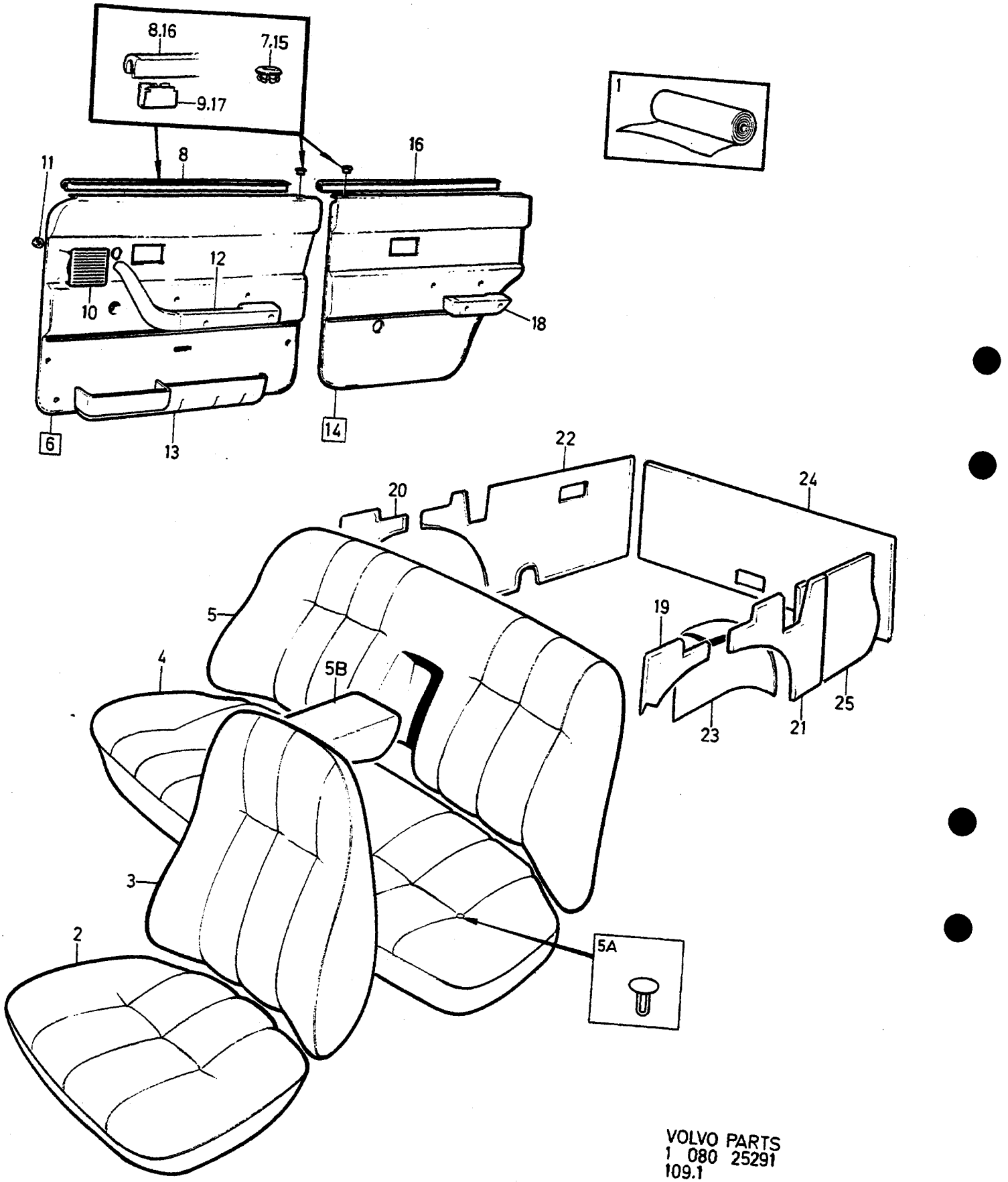

VOLVO PARTS
1 080 25291
109.1

A	5704
B	5705
C	5707
D	5710
E	

INREDNING — INNENEINRICHTUNG

Grupp / Gruppe 85

Sida / Seite 1593

CODE 5704, 5705, 5707, 5710

Pos	Artikel nr / Artikelnr.	Antal / Anzahl A	B	C	D	E	PS	Benämning	Bezeichnung	Anmärkning / Anmerkung	SR
	1322713-7	-	1	-	-	-		Dörrpanel, v	Turverkleidung, l	4)	5
	1242145-9	-	-	-	1	-		Dörrpanel, v	Turverkleidung, l	2) 3)	5
	1322711-1	-	-	-	1	-		Dörrpanel, v	Turverkleidung, l	4)	5
	1295466	1	-	-	-	-	NS	Dörrpanel, h	Turverkleidung, r	2) 3)	
	1322716-0	1	-	-	-	-		Dörrpanel, h	Turverkleidung, r	4)	5
	1295468-1	-	1	1	-	-		Dörrpanel, h	Turverkleidung, r	2) 3)	5
	1322714-5	-	1	-	-	-		Dörrpanel, h	Turverkleidung, r	4)	5
	1242148-3	-	-	-	1	-		Dörrpanel, h	Turverkleidung, r	2) 3)	5
	1322712-9	-	-	-	1	-		Dörrpanel, h	Turverkleidung, r	4)	5
15	1294867-5	1	-	-	-	-		•Bussning, brun	•Buchse, braun		4
	1294866-7	-	1	1	-	-		•Bussning, grå	•Buchse, grau		4
	677003-6	-	-	-	1	-		•Bussning, svart	•Buchse, schwarz		4
☆ 16	9131809-7	1	1	1	1	-		•List	•Leiste	(1313350)	2
17	1210439-4	6	6	6	6	-		•Clips	•Klemme		3
18		-	-	-	-	-		Armstöd	Armlehne	SEE 88•1807	
19	1295469-9	1	-	-	-	-		Panel, v	Paneel, l		5
	1295471-5	-	1	1	-	-		Panel, v	Paneel, l		5
	697822-5	-	-	-	1	-		Panel, v	Paneel, l		5
20	1295470-7	1	-	-	-	-		Panel, h	Paneel, r		5
	1295472-3	-	1	1	-	-		Panel, h	Paneel, r		5
	697823-3	-	-	-	1	-		Panel, h	Paneel, r		5
21	1295395-6	1	-	-	-	-		Panel, v	Paneel, l	IN.BELT	5
	1295397-2	-	1	1	-	-		Panel, v	Paneel, l	IN.BELT	5
	1242582-3	-	-	-	1	-		Panel, v	Paneel, l	IN.BELT	5
	1242586-4	-	-	-	1	-		Panel, v	Paneel, l	F.S.B	5
22	*1295405*	1	-	-	-	-	OP	Panel, h	Paneel, r	-1980 IN.BELT	5
	1295508-4	1	-	-	-	-		Panel, h	Paneel, r	1981- IN.BELT	5
	1295507	1	-	-	-	-	NS	Panel, h	Paneel, r	1981- F.S.B	
	1295407-9	-	1	1	-	-		Panel, h	Paneel, r	-1980 IN.BELT	5
	1295516-7	-	1	1	-	-		Panel, h	Paneel, r	1981- IN.BELT	5
		-	1	1	-	-	NS	Panel, h	Paneel, r	1981- F.S.B	
	1242584-9	-	-	-	1	-		Panel, h	Paneel, r	-1980 IN.BELT	5
	1295504-3	-	-	-	1	-		Panel, h	Paneel, r	1981- IN.BELT	5
	1242588	-	-	-	1	-	OP	Panel, h	Paneel, r	-1980 F.S.B	5
	1295503	-	-	-	1	-	OP	Panel, h	Paneel, r	1981- F.S.B	5
23	1295132-3	1	-	-	-	-		Klädsel, v	Bezug, l		5
	1295137-2	-	1	1	-	-		Klädsel, v	Bezug, l		5
	1242576-5	-	-	-	1	-		Klädsel, v	Bezug, l		5
	1295133-1	1	-	-	-	-		Klädsel, h	Bezug, r		5
	1295138-0	-	1	1	-	-		Klädsel, h	Bezug, r		5
	1242579-9	-	-	-	1	-		Klädsel, h	Bezug, r		5
24	1295310-5	1	-	-	-	-		Panel	Paneel		5
	1295312-1	-	1	1	-	-		Panel	Paneel		5
	1242590-6	-	-	-	1	-		Panel	Paneel		5
25	1295723-9	1	-	-	-	-		Panel	Paneel	(1295350)	5
	1295725-4	-	1	1	-	-		Panel	Paneel	(1295352)	5
	1295722-1	-	-	-	1	-		Panel	Paneel	(1242592)	5

4) Utan textilmatta. / Ohne Textilteppich.
2) Med textilmatta. / Mit Textilteppich.
3) Endast bilar med ett tidigt produktionsutförande. / Nur Fahrzeuge mit einer frühen Produktionsausführung.

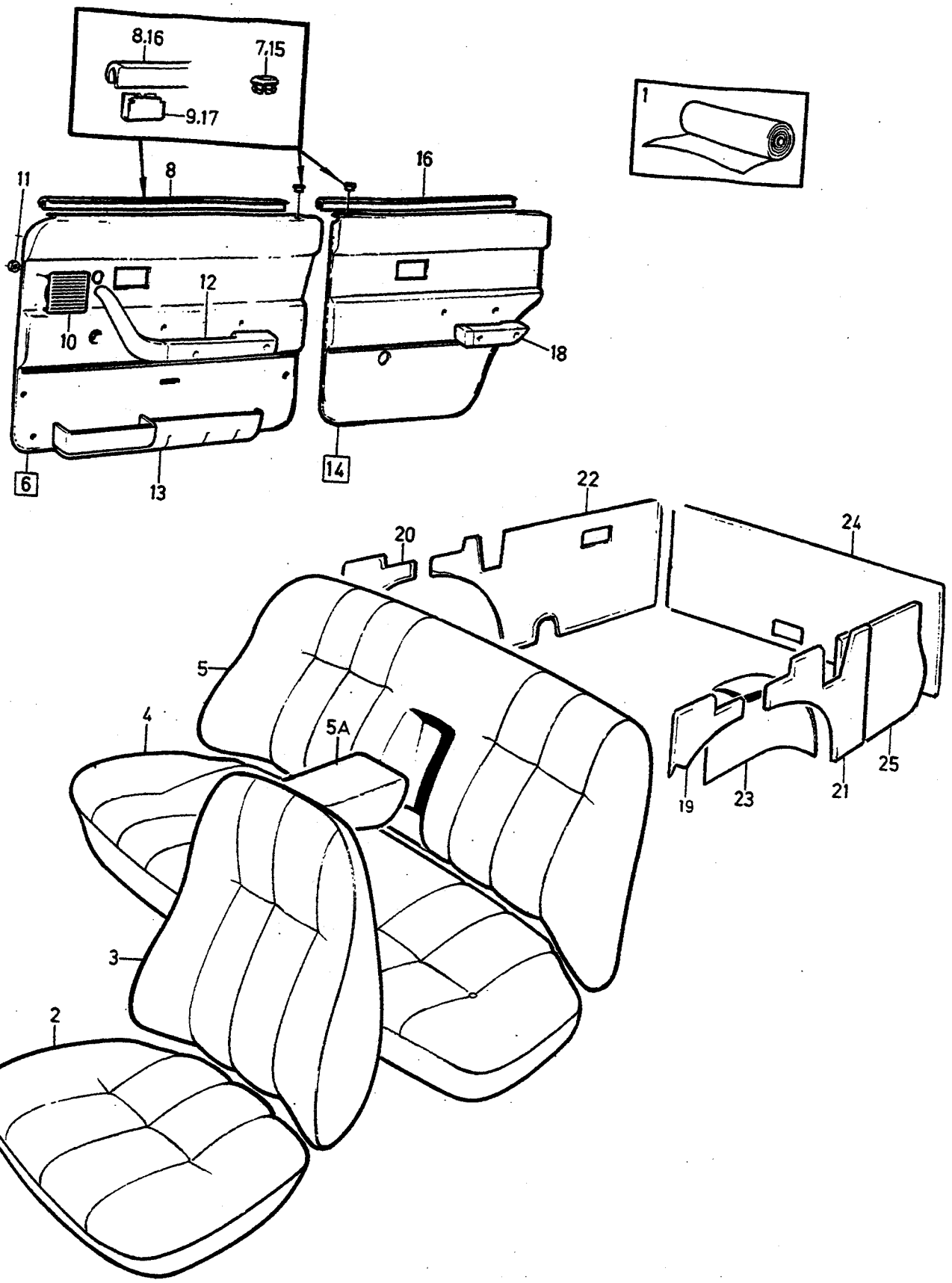
8.16
7.15
9.17
1
11
8
16
12
10
18
6
13
14
22
20
24
5
4
5A
25
19
23
21
3
2

A	5706	INREDNING	INNENEINRICHTUNG	Grupp Gruppe 85
B				Sida Seite 1595
C				
D				
E		CODE 5706		

Pos	Artikel nr Artikelnr.	Antal / Anzahl A	B	C	D	E	PS	Benämning	Bezeichnung	Anmärkning Anmerkung	SR
1	699879-3	X	-	-	-	-		Plysch, blå	Plüsch, blau	1)	5
	699993	X	-	-	-	-	OP	Plysch, blå randig struktur	Plüsch, blau gestreifte Struktur	1)	5
2	1295596-9	2	-	-	-	-		Klädsel	Bezug		5
3	1295597-7	2	-	-	-	-		Klädsel	Bezug		5
4	1295601-7	1	-	-	-	-		Klädsel	Bezug		5
5	3506018-5	1	-	-	-	-		Klädsel	Bezug	(1295602)	5
5a	1295603-3	1	-	-	-	-		Klädsel	Bezug		5
6	1322259-1	1	-	-	-	-		Dörrpanel, v	Turverkleidung, l	(1295443)	5
	1322260-9	1	-	-	-	-		Dörrpanel, h	Turverkleidung, r	(1295452)	5
7	1294864-2	1	-	-	-	-		•Bussning, blå	•Buchse, blau		4
☆ 8	9131809-7	1	-	-	-	-		•List Ämne	•Leiste Rohling	(1313350)	2
9	1210439-4	6	-	-	-	-		•Clips	•Klemme		3
10	1225678-0	1	-	-	-	-		•Högtalargaller, blå	•Lautsprechergitter, blau	-1981	4
	1323419-0	1	-	-	-	-		•Högtalargaller, blå	•Lautsprechergitter, blau	1982-	4
11	944602-2	4	-	-	-	-		•Låsbricka	•Sicherungsscheibe		2
12		-	-	-	-	-		Armstöd	Armlehne	SEE 88•1803	
13		-	-	-	-	-		Dörrfack	Turfach	SEE 88•1807	
14	1295461-6	1	-	-	-	-		Dörrpanel, v	Turverkleidung, l	2) 3)	5
	1322717-8	1	-	-	-	-		Dörrpanel, v	Turverkleidung, l	4)	5
	1295465-7	1	-	-	-	-		Dörrpanel, h	Turverkleidung, r	2) 3)	5
	1322718-6	1	-	-	-	-		Dörrpanel, h	Turverkleidung, r	4) SEN UTF	5
15	1294864-2	1	-	-	-	-		•Bussning, blå	•Buchse, blau		4
☆ 16	9131809-7	1	-	-	-	-		•List Ämne	•Leiste Rohling	(1313350)	2
17	1210439-4	6	-	-	-	-		•Clips	•Klemme		3
18		-	-	-	-	-		Armstöd	Armlehne	SEE 88•1807	
19	1240652-6	1	-	-	-	-		Panel, v	Paneel, l		5
20	1240653-4	1	-	-	-	-		Panel, h	Paneel, r		5
21	1242173-1	1	-	-	-	-		Panel, v	Paneel, l	IN.BELT	5
	1242181-4	1	-	-	-	-		Panel, v	Paneel, l	F.S.B	5
22	*1242175*	1	-	-	-	-	OP	Panel, h	Paneel, r	-1980 IN.BELT	5
	1295500-1	1	-	-	-	-		Panel, h	Paneel, r	1981- IN.BELT	5
		1	-	-	-	-	NS	Panel, h	Paneel, r	-1980 F.S.B	
	1295499-6	1	-	-	-	-		Panel, h	Paneel, r	1981- F.S.B	5
23	1242157-4	1	-	-	-	-		Klädsel, v	Bezug, l		5
	1242159-0	1	-	-	-	-		Klädsel, h	Bezug, r		5
24	1242189-7	1	-	-	-	-		Panel	Paneel		5
25	1295721-3	1	-	-	-	-		Panel	Paneel	(1242193)	5

1) Enhet längdmeter. Metervarans bredd = 150cm. / Einheit, Längenmeter. Breite der Meterware =150CM.
2) Med textilmatta. / Mit Textilteppich.
3) Endast bilar med ett tidigt produktionsutförande. / Nur Fahrzeuge mit einer frühen Produktionsausführung.
4) Utan textilmatta. / Ohne Textilteppich.

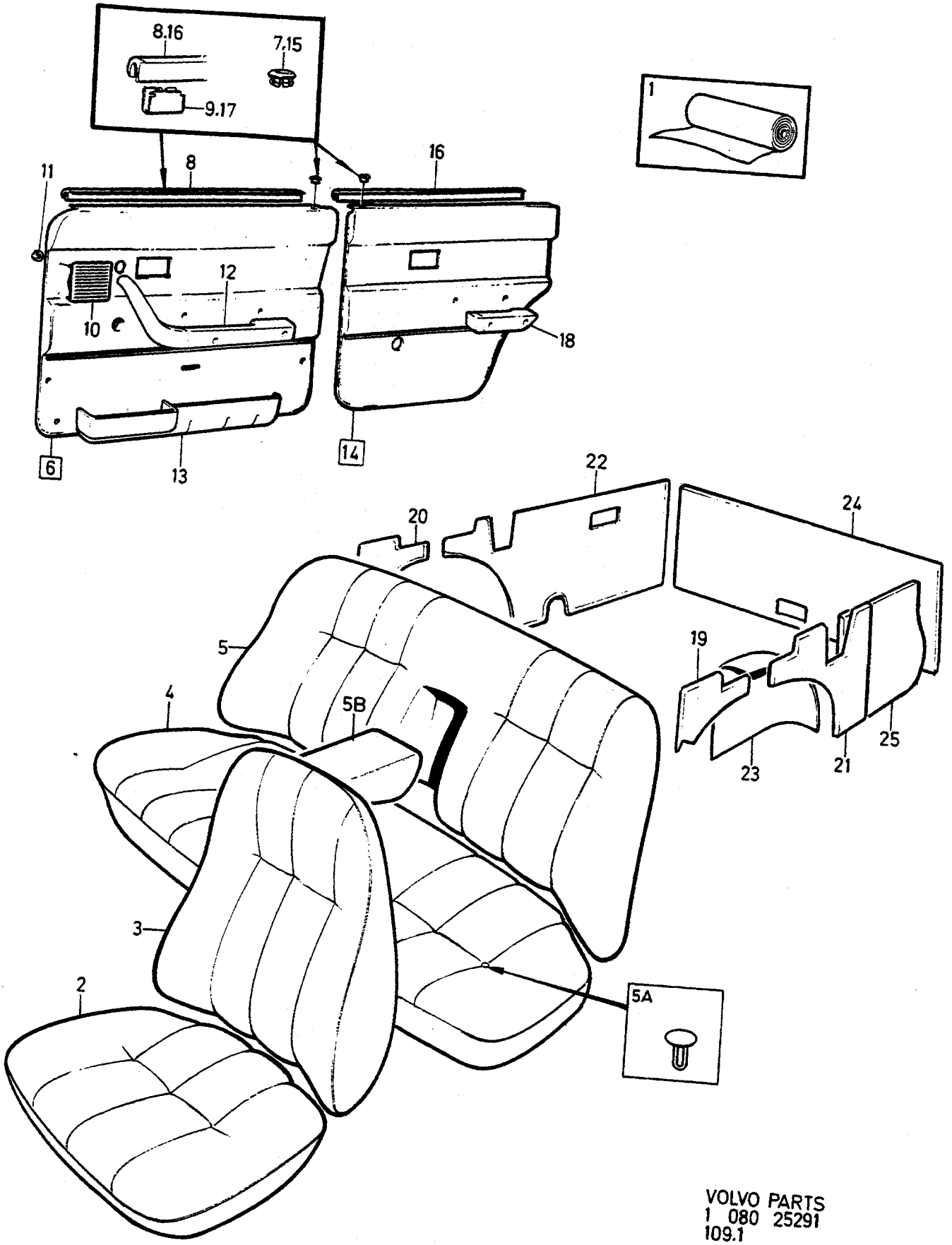

VOLVO PARTS
1 080 25291
109.1

A	5711
B	5712
C	5713
D	5714
E	

INREDNING — INNENEINRICHTUNG

Grupp / Gruppe 85

Sida / Seite 1597

CODE 5711, 5712, 5713, 5714

Pos	Artikel nr / Artikelnr.	Antal / Anzahl A	B	C	D	E	PS	Benämning	Bezeichnung	Anmärkning / Anmerkung	SR
1		X	-	-	-	-	NS	Läder, beige	Leder, beige		
	699663-1	X	-	-	-	-		Vävplast, beige	Gewebeschichtstoff, beige	1)	5
	699681	-	X	-	-	-	OP	Plysch, blå	Plüsch, blau	1)	5
	699747-2	-	X	-	-	-		Plysch, blå randig struktur	Plüsch, blau gestreifte Struktur	1)	5
	699659-9	-	-	X	-	-		Plysch, beige	Plüsch, beige	1)	5
	699991-6	-	-	X	-	-		Plysch, beige randig struktur	Plüsch, beige gestreifte Struktur	1)	5
	699737	-	-	-	X	-	OP	Plysch, brun	Plüsch, braun	1)	5
	699990-8	-	-	-	X	-		Plysch, brun randig struktur	Plüsch, braun gestreifte Struktur	1)	5
2	1364492-7	2	-	-	-	-		Klädsel	Bezug		5
	1295596-9	-	2	-	-	-		Klädsel	Bezug	(1242086)	5
	1242087-3	-	-	2	-	-		Klädsel	Bezug		5
	1295028-3	-	-	-	2	-		Klädsel	Bezug		5
3	1364516-3	2	-	-	-	-		Klädsel	Bezug	(1242642)	5
	1295597-7	-	2	-	-	-		Klädsel	Bezug	(1242088)	5
	1242089-9	-	-	2	-	-		Klädsel	Bezug		5
	1295029-1	-	-	-	2	-		Klädsel	Bezug		5
4	1364521-3	1	-	-	-	-		Klädsel	Bezug	(1295086)	5
	1295601-7	-	1	-	-	-		Klädsel	Bezug	(1295081)	5
	1295091-1	-	-	1	-	-		Klädsel	Bezug		5
	1295130-7	-	-	-	1	-		Klädsel	Bezug		5
5	1364515-5	1	-	-	-	-		Klädsel	Bezug	(1295087)	5
	3506018-5	-	1	-	-	-		Klädsel	Bezug	(1295602)	5
	3506019-3	-	-	1	-	-		Klädsel	Bezug	(1295092)	5
	3506017-7	-	-	-	1	-		Klädsel	Bezug	(1295131)	5
5a	699796-9	X	-	-	-	-		•Knapp	•Knopf		5
5b	1364512-2	1	-	-	-	-		Klädsel	Bezug		5
	1295603-3	-	1	-	-	-		Klädsel	Bezug	(1295145)	5
	1295147-1	-	-	1	-	-		Klädsel	Bezug		5
	1295152	-	-	-	1	-	OP	Klädsel	Bezug		5
6	1322277-3	1	-	1	-	-		Dörrpanel, v	Turverkleidung, l	(1295450)	5
	1322271	-	1	-	-	-	OP	Dörrpanel, v	Turverkleidung, l	(1295447)	5
	1322275-7	-	-	-	1	-		Dörrpanel, v	Turverkleidung, l	(1295449)	5
	1322278-1	1	-	1	-	-		Dörrpanel, h	Turverkleidung, r	(1295459)	5
	1322272	-	1	-	-	-	OP	Dörrpanel, h	Turverkleidung, r	(1295456)	5
	1322276	-	-	-	1	-	OP	Dörrpanel, h	Turverkleidung, r	(1295458)	5
7	1294865-9	1	-	1	-	-		•Bussning, beige	•Buchse, beige		4
	1294864-2	-	1	-	-	-		•Bussning, blå	•Buchse, blau		4
	1294867-5	-	-	-	1	-		•Bussning, brun	•Buchse, braun		4
☆ 8	9131809-7	1	1	1	1	-		•List Ämne	•Leiste Rohling	(1313350)	2
9	1210439-4	6	6	6	6	-		•Clips	•Klemme		3
10	1225679-8	1	-	1	-	-		•Högtalargaller, beige	•Lautsprechergitter, beige	-1981	4
	1323422-4	1	-	1	-	-		•Högtalargaller, beige	•Lautsprechergitter, beige	1982-	4
	1225678-0	-	1	-	-	-		•Högtalargaller, blå	•Lautsprechergitter, blau		4
	1294852-7	-	-	-	1	-		•Högtalargaller, brun	•Lautsprechergitter, braun	-1981	4
	1323421-6	-	-	-	1	-		•Högtalargaller, brun	•Lautsprechergitter, braun	1982-	4
11	944602-2	4	4	4	4	-		•Låsbricka	•Sicherungsscheibe		2
12		-	-	-	-	-		Armstöd	Armlehne	SEE 88•1803	
13		-	-	-	-	-		Dörrfack	Turfach	SEE 88•1807	
14	*1295463*	1	-	1	-	-	OP	Dörrpanel, v	Turverkleidung, l		2
	1295461-6	-	1	-	-	-		Dörrpanel, v	Turverkleidung, l		5
	1295462-4	-	-	-	1	-		Dörrpanel, v	Turverkleidung, l		5
	1295467-3	1	-	1	-	-		Dörrpanel, h	Turverkleidung, r		5
	1295465-7	-	1	-	-	-		Dörrpanel, h	Turverkleidung, r		5
	1295466	-	-	-	1	-	NS	Dörrpanel, h	Turverkleidung, r		
15	1294865-9	1	-	1	-	-		•Bussning, beige	•Buchse, beige		4
	1294864-2	-	1	-	-	-		•Bussning, blå	•Buchse, blau		4

1) Enhet längdmeter. Metervarans bredd = 150cm. / Einheit, Längenmeter. Breite der Meterware = 150CM.

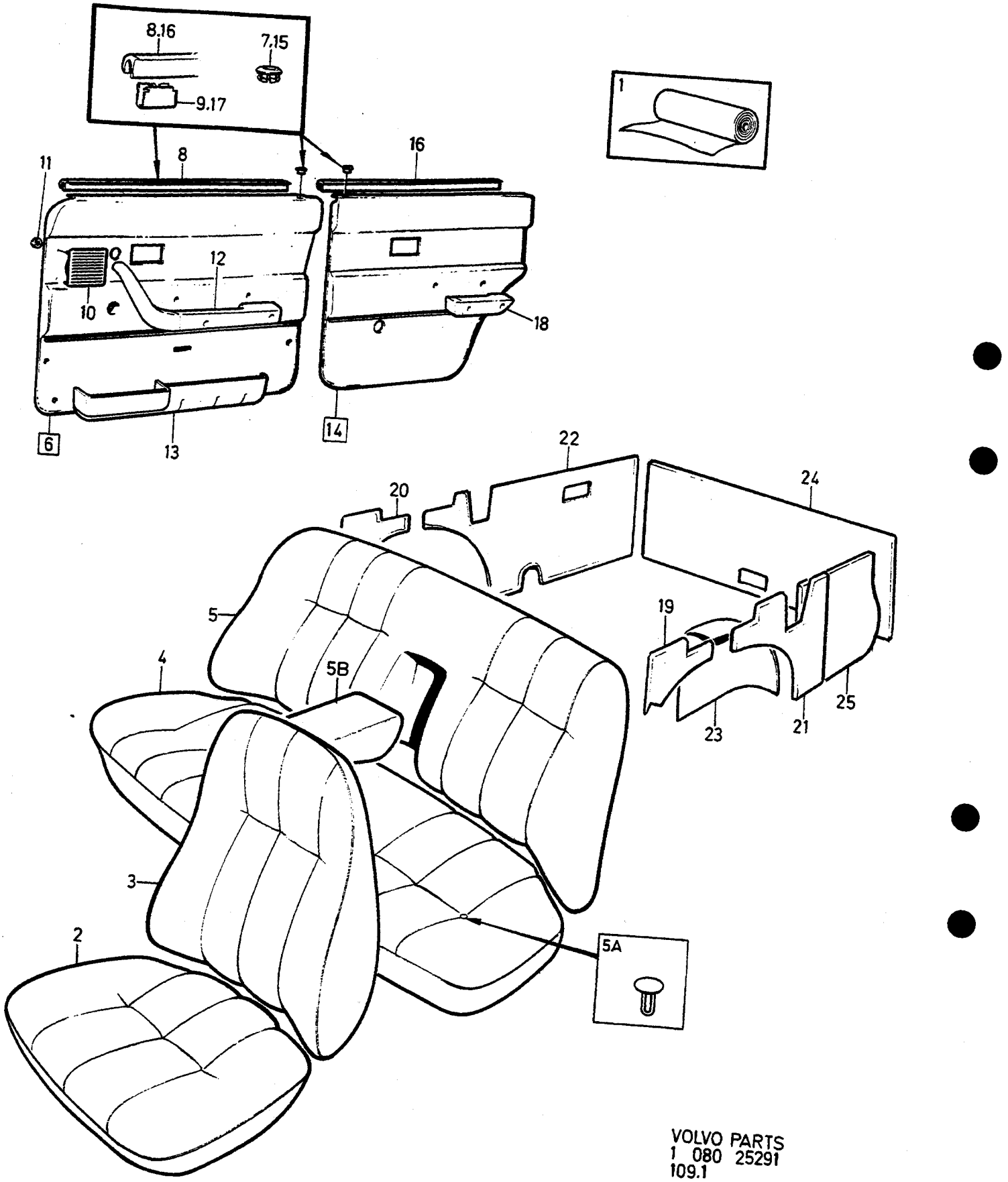

VOLVO PARTS
1 080 25291
109.1

A	5711
B	5712
C	5713
D	5714
E	

INREDNING — INNENEINRICHTUNG

Grupp Gruppe 85

Sida Seite 1599

CODE 5711, 5712, 5713, 5714

Pos	Artikel nr Artikelnr.	Antal / Anzahl A	B	C	D	E	PS	Benämning	Bezeichnung	Anmärkning Anmerkung	SR
	1294867-5	-	-	-	1	-		•Bussning, brun	•Buchse, braun		4
☆ 16	9131809-7	1	1	1	1	-		•List Ämne	•Leiste Rohling	(1313350)	2
17	1210439-4	6	6	6	6	-		•Clips	•Klemme		3
18		-	-	-	-	-		Armstöd	Armlehne	SEE 88•1807	
19	1242154-1	1	-	1	-	-		Panel, v	Paneel, l		5
	1240652-6	-	1	-	-	-		Panel, v	Paneel, l		5
	1295469-9	-	-	-	1	-		Panel, v	Paneel, l		5
20	1242156-6	1	-	1	-	-		Panel, h	Paneel, r		5
	1240653-4	-	1	-	-	-		Panel, h	Paneel, r		5
	1295470-7	-	-	-	1	-		Panel, h	Paneel, r		5
21	1242927-0	1	-	1	-	-		Panel, v	Paneel, l	IN.BELT	5
	1242941	1	-	1	-	-	OP	Panel, v	Paneel, l	F.S.B	6
	1242173-1	-	1	-	-	-		Panel, v	Paneel, l	IN.BELT	5
	1242941	-	1	-	-	-	OP	Panel, v	Paneel, l	F.S.B	6
	1295395-6	-	-	-	1	-		Panel, v	Paneel, l	IN.BELT	5
22	1242928-8	1	-	1	-	-		Panel, h	Paneel, r	-1980 IN.BELT	5
	1295512-6	1	-	1	-	-		Panel, h	Paneel, r	1981- IN.BELT	5
		1	-	1	-	-	NS	Panel, h	Paneel, r	-1980 F.S.B	
	1295511-8	1	-	1	-	-		Panel, h	Paneel, r	1981- F.S.B	5
	1242175	-	1	-	-	-	OP	Panel, h	Paneel, r	IN.BELT	5
		-	1	-	-	-	NS	Panel, h	Paneel, r	F.S.B	
	1295405	-	-	-	1	-	OP	Panel, h	Paneel, r	-1980 IN.BELT	5
	1295508-4	-	-	-	1	-		Panel, h	Paneel, r	1981- IN.BELT	5
	1295507	-	-	-	1	-	NS	Panel, h	Paneel, r	1981- F.S.B	
23	1242945-2	1	-	1	-	-		Klädsel, v	Bezug, l		5
	1242157-4	-	1	-	-	-		Klädsel, v	Bezug, l		5
	1295132-3	-	-	-	1	-		Klädsel, v	Bezug, l		5
	1242946-0	1	-	1	-	-		Klädsel, h	Bezug, r		5
	1242159-0	-	1	-	-	-		Klädsel, h	Bezug, r		5
	1295133-1	-	-	-	1	-		Klädsel, h	Bezug, r		5
24	1242931-2	1	-	1	-	-		Panel	Paneel		5
	1242189-7	-	1	-	-	-		Panel	Paneel		5
	1295310-5	-	-	-	1	-		Panel	Paneel		5
25	1295724-7	1	-	1	-	-		Panel	Paneel	(1242933)	5
	1295721-3	-	1	-	-	-		Panel	Paneel	(1242193)	5
	1295723-9	-	-	-	1	-		Panel	Paneel	(1295350)	5

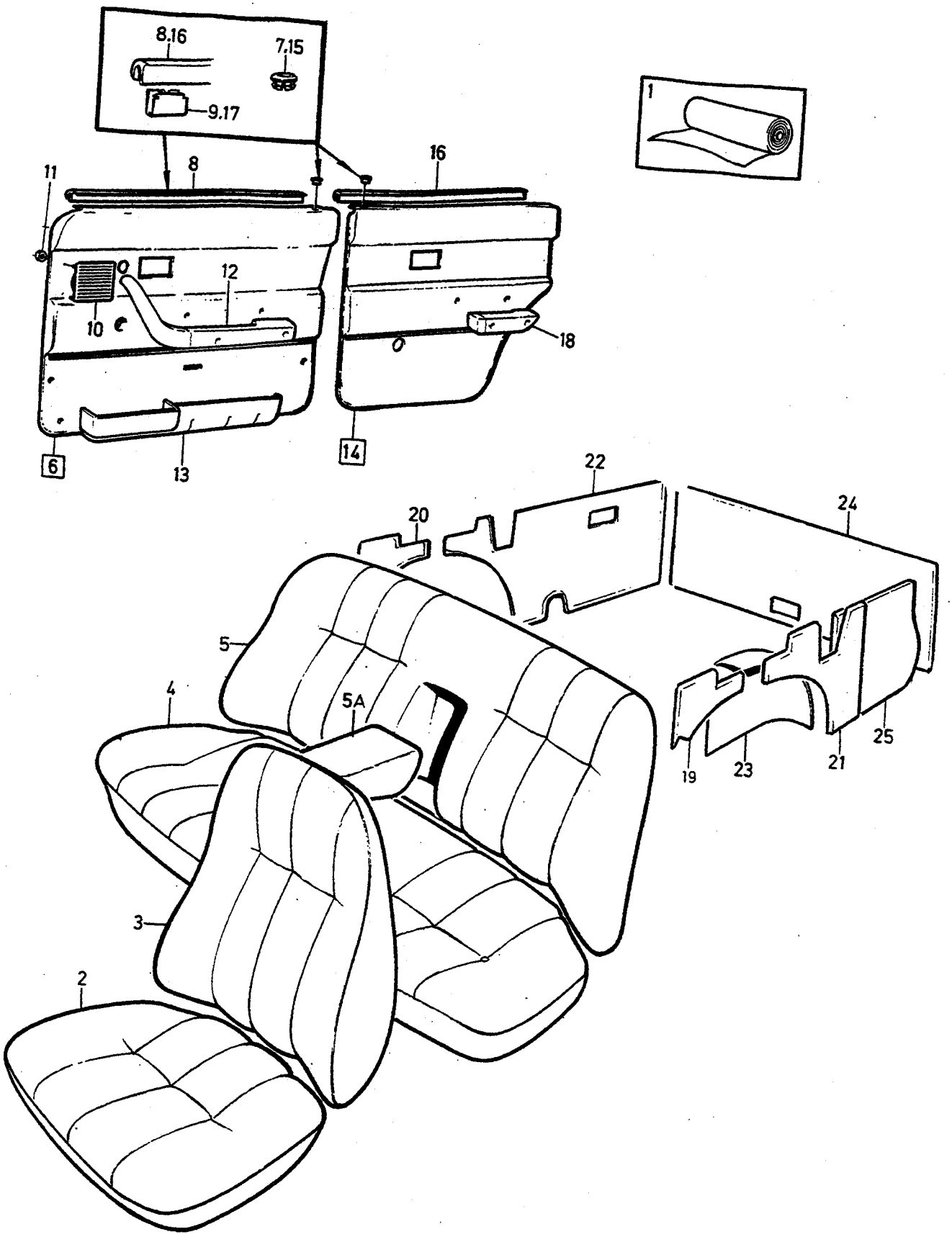

VOLVO
Genuine Parts
PV 850 24856

A	5715
B	5716
C	
D	
E	

INREDNING — INNENEINRICHTUNG

Grupp / Gruppe 85

Sida / Seite 1601

CODE 5715, 5716

Pos	Artikel nr / Artikelnr.	Antal / Anzahl A	B	C	D	E	PS	Benämning	Bezeichnung	Anmärkning / Anmerkung	SR
1	*699736*	X	-	-	-	-	OP	Plysch, grå	Plüsch, grau	1)	5
	699989	X	-	-	-	-	OP	Plysch, grå randig struktur	Plüsch, grau gestreifte Struktur	1)	5
	699879-3	-	X	-	-	-		Plysch, blå	Plüsch, blau	1)	5
	699993	-	X	-	-	-	OP	Plysch, blå randig struktur	Plüsch, blau gestreifte Struktur	1)	5
2	1295030-9	2	-	-	-	-		Klädsel	Bezug		5
	1295596-9	-	2	-	-	-		Klädsel	Bezug		5
3	1295031-7	2	-	-	-	-		Klädsel	Bezug		5
	1295597-7	-	2	-	-	-		Klädsel	Bezug		5
4	1295135-6	1	-	-	-	-		Klädsel	Bezug		5
	1295601-7	-	1	-	-	-		Klädsel	Bezug		5
5	1295136-4	1	-	-	-	-		Klädsel	Bezug		5
	3506018-5	-	1	-	-	-		Klädsel	Bezug	(1295602)	5
5a	1295153-9	1	-	-	-	-		Klädsel	Bezug		5
	1295603-3	-	1	-	-	-		Klädsel	Bezug		5
6	*1295451*	1	-	-	-	-	OP	Dörrpanel, v	Turverkleidung, l	(1322279)	5
	1322271	-	1	-	-	-	OP	Dörrpanel, v	Turverkleidung, l	(1295447)	5
	1295460	1	-	-	-	-	OP	Dörrpanel, h	Turverkleidung, r	(1322280)	5
	1322272	-	1	-	-	-	OP	Dörrpanel, h	Turverkleidung, r	(1295456)	5
7	1294866-7	1	-	-	-	-		•Bussning, grå	•Buchse, grau		4
	1294864-2	-	1	-	-	-		•Bussning, blå	•Buchse, blau		4
☆ 8	9131809-7	1	1	-	-	-		•List Ämne	•Leiste Rohling	(1313350)	2
9	1210439-4	6	6	-	-	-		•Clips	•Klemme		3
10	1294851-9	1	-	-	-	-		•Högtalargaller, grå	•Lautsprechergitter, grau	-1981	4
	1323423-2	1	-	-	-	-		•Högtalargaller, grå	•Lautsprechergitter, grau	1982-	4
	1225678-0	-	1	-	-	-		•Högtalargaller, blå	•Lautsprechergitter, blau	-1981	4
	1323419-0	-	1	-	-	-		•Högtalargaller, blå	•Lautsprechergitter, blau	1982-	4
11	944602-2	4	4	-	-	-		•Låsbricka	•Sicherungsscheibe		2
12		-	-	-	-	-		Armstöd	Armlehne	SEE 88•1803	
13		-	-	-	-	-		Dörrfack	Turfach	SEE 88•1807	
14	*1295464*	1	-	-	-	-	OP	Dörrpanel, v	Turverkleidung, l		5
	1295461-6	-	1	-	-	-		Dörrpanel, v	Turverkleidung, l		5
	1295468-1	1	-	-	-	-		Dörrpanel, h	Turverkleidung, r		5
	1295465-7	-	1	-	-	-		Dörrpanel, h	Turverkleidung, r		5
15	1294866-7	1	-	-	-	-		•Bussning, grå	•Buchse, grau		4
	1294864-2	-	1	-	-	-		•Bussning, blå	•Buchse, blau		4
☆ 16	9131809-7	1	1	-	-	-		•List Ämne	•Leiste Rohling	(1313350)	2
17	1210439-4	6	6	-	-	-		•Clips	•Klemme		3
18		-	-	-	-	-		Armstöd	Armlehne	SEE 88•1807	
19	1295471-5	1	-	-	-	-		Panel, v	Paneel, l		5
	1240652-6	-	1	-	-	-		Panel, v	Paneel, l		5
20	1295472-3	1	-	-	-	-		Panel, h	Paneel, r		5
	1240653-4	-	1	-	-	-		Panel, h	Paneel, r		5
21	1295397-2	1	-	-	-	-		Panel, v	Paneel, l	IN.BELT	5
	1242173-1	-	1	-	-	-		Panel, v	Paneel, l	IN.BELT	5
	1242941	-	1	-	-	-	OP	Panel, v	Paneel, l	F.S.B	6
22	1295407-9	1	-	-	-	-		Panel, h	Paneel, r	-1980 IN.BELT	5
	1295516-7	1	-	-	-	-		Panel, h	Paneel, r	1981- IN.BELT	5
		1	-	-	-	-	NS	Panel, h	Paneel, r	1981- F.S.B	
	1242175	-	1	-	-	-	OP	Panel, h	Paneel, r	-1980 IN.BELT	5
	1295500-1	-	1	-	-	-		Panel, h	Paneel, r	1981- IN.BELT	5
		-	1	-	-	-	NS	Panel, h	Paneel, r	-1980 F.S.B	
	1295499-6	-	1	-	-	-		Panel, h	Paneel, r	1981- F.S.B	5
23	1295137-2	1	-	-	-	-		Klädsel, v	Bezug, l		5
	1242157-4	-	1	-	-	-		Klädsel, v	Bezug, l		5
	1295138-0	1	-	-	-	-		Klädsel, h	Bezug, r		5
	1242159-0	-	1	-	-	-		Klädsel, h	Bezug, r		5

1) Enhet längdmeter. Metervarans bredd = 150cm. / Einheit, Längenmeter. Breite der Meterware =150CM.

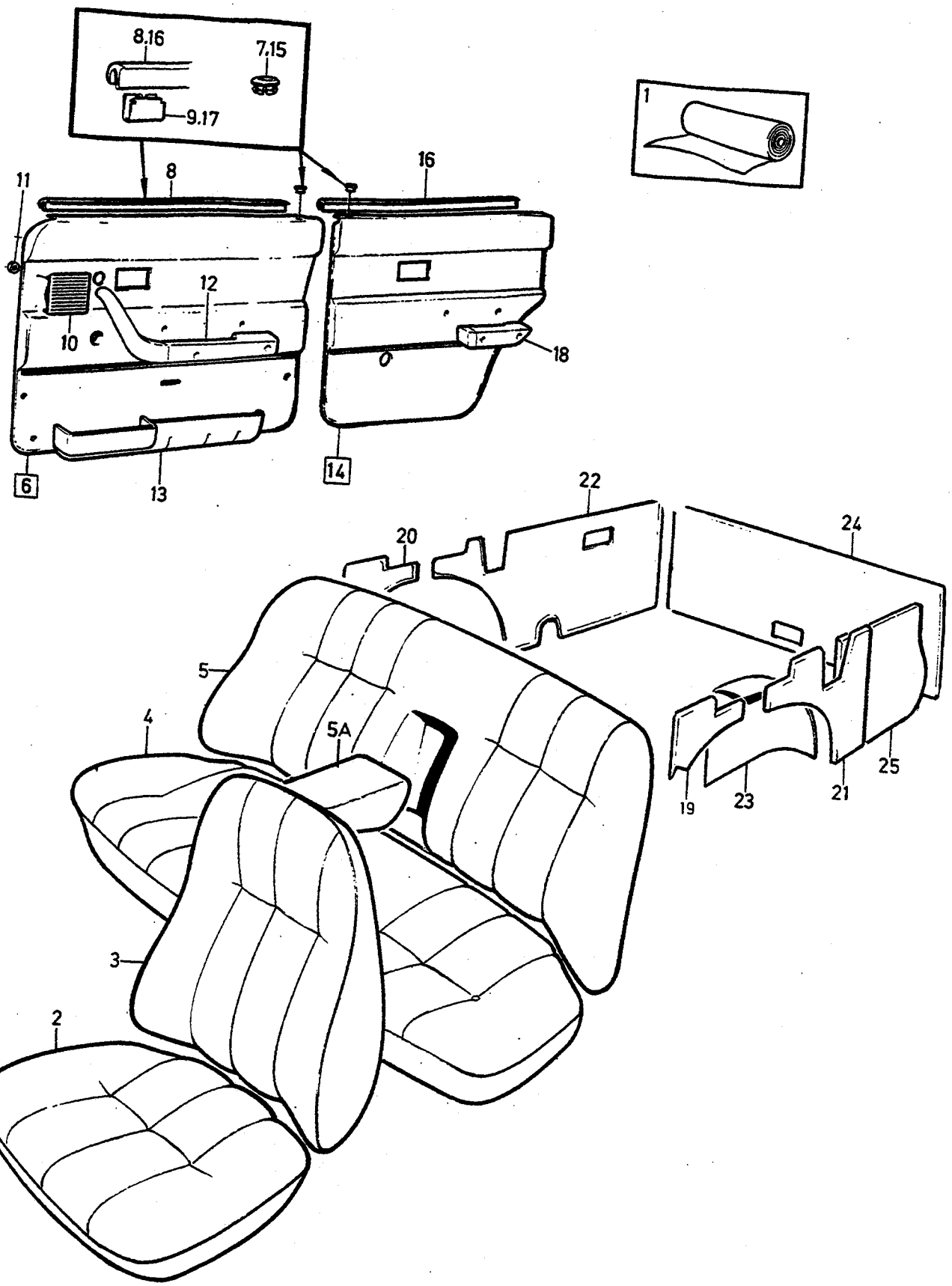
8.16
7.15
9.17
1
11
8
16
12
10
18
6
13
14
22
20
24
5
4
5A
25
19
23
21
3
2

A	5715	INREDNING / INNENEINRICHTUNG	Grupp / Gruppe 85
B	5716		Sida / Seite 1603
C			
D			
E		CODE 5715, 5716	

Pos	Artikel nr / Artikelnr.	Antal / Anzahl A	B	C	D	E	PS	Benämning	Bezeichnung	Anmärkning / Anmerkung	SR
24	1295312-1	1	-	-	-	-		Panel	Paneel		5
	1242189-7	-	1	-	-	-		Panel	Paneel		5
25	1295725-4	1	-	-	-	-		Panel	Paneel	(1295352)	5
	1295721-3	-	1	-	-	-		Panel	Paneel	(1242193)	5

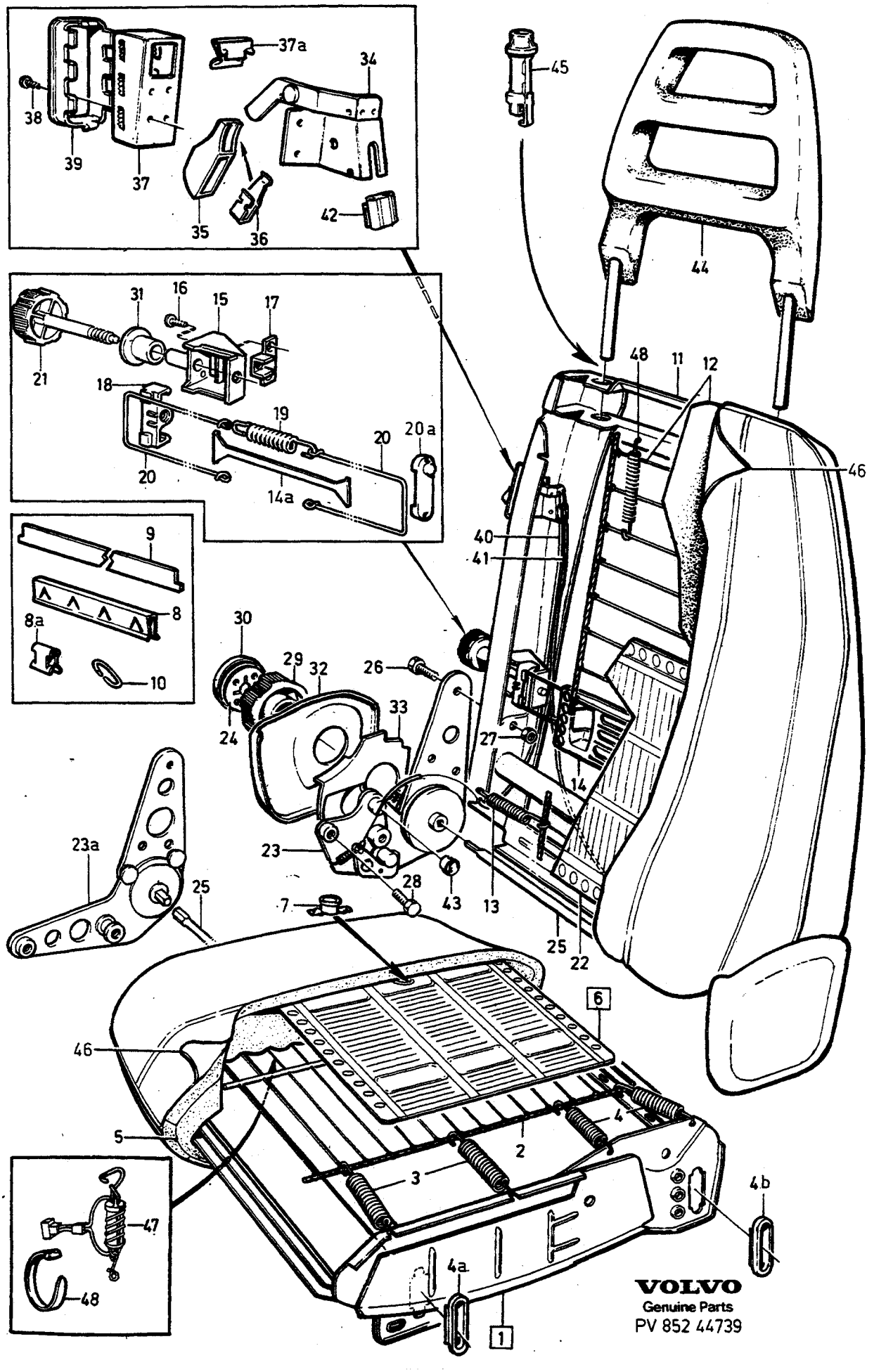
37a
34
38
39
37
35
36
42
45
44
31
16
15
17
21
18
19
20
20a
14a
48
11
12
46
9
8
8a
10
40
41
30
29
32
26
24
33
27
14
23a
23
28
43
13
25
7
22
6
46
5
4
2
3
4b
47
48
4a
1
VOLVO
Genuine Parts
PV 852 44739

A
B
C
D
E

FRAMSTOL — VORDERSITZ

Grupp / Gruppe 85

Sida / Seite 1605

1)

Pos	Artikel nr / Artikelnr.	Antal / Anzahl A	B	C	D	E	PS	Benämning	Bezeichnung	Anmärkning / Anmerkung	SR
1	*(1264644)*	1	-	-	-	-	SP	Sitsram	Sitzrahmen	REPL 1PCS 9131887-3.	5
☆	9131887-3	1	-	-	-	-		Sitsram	Sitzrahmen	2)	5
☆ 2	1264775-6	1	-	-	-	-		• Resårmatta	• Polsterbahn	(1204396)	5
3	1264530-5	4	-	-	-	-		• Fjäder	• Feder		5
4	1264531-3	4	-	-	-	-		• Fjäder	• Feder		5
4a	1224841-5	2	-	-	-	-		Skoning, främre	Beschlag, v		5
4b	1224840-7	2	-	-	-	-		Skoning, bakre	Beschlag, h		5
5	3540740-2	1	-	-	-	-		Stoppning	Polsterung	(1224923)	5
	1248400	1	-	-	-	-	OP	Stoppning	Polsterung	262C	5
6	*(1350934)*	1	-	-	-	-	SP	Värmeelement	Heizkörper	REPL 1 PCS 1370033-1, 1 PCS 949201-8, 1 PCS 958210-7	5
7	3521725-6	1	-	-	-	-		• Termostat	• Thermostat		3
8	1224252-5	4	-	-	-	-		Clips	Klemme		4
8a	1248643-7	10	-	-	-	-		Clips	Klemme	262C	4
9	1224825-8	1	-	-	-	-		Klädselskena	Bezugschiene	LG 419	5
	1264672-5	1	-	-	-	-		Klädselskena	Bezugschiene	LG 474	5
10	95722-5	X	-	-	-	-		Klamma	Klemme		3
11	1204401-2	1	-	-	-	-		Ryggram	Ruckenlehnengestell		5
	1294665	1	-	-	-	-	OP	Ryggram	Ruckenlehnengestell	GLT CODE 2790, 4790 1981-	5
	1248563	1	-	-	-	-	NS	Ryggram	Ruckenlehnengestell	262C	
12	1224922-3	1	-	-	-	-		Stoppning	Polsterung		5
	1294668	1	-	-	-	-	OP	Stoppning	Polsterung	GLT CODE 2790, 4790 1981-	5
	1248368	1	-	-	-	-	OP	Stoppning	Polsterung	262C	5
	1224041-2	1	-	-	-	-		Stoppning, bakre	Polsterung, h	EXC 262C	5
13	1264531-3	2	-	-	-	-		Fjäder	Feder		5
14	1224991-8	1	-	-	-	-		Platta	Platte		5
14a	1395707-1	1	-	-	-	-		Hake	Haken	3)	4
15	1360773-4	1	-	-	-	-		Konsol	Konsole	(1204959)	5
16	946753-1	2	-	-	-	-		Skruv	Schraube		2
17	1224580-9	1	-	-	-	-		Stoppklack	Anschlagkeil		5
18	1204961-5	1	-	-	-	-		Ok	Joch		5
19	*(1264328)*	2	-	-	-	-	SP	Fjäder	Feder	REPL 2 PCS 1265272-3, 1 PCS 1395708-0, 1 PCS 1395709-7, 1 PCS 1395707-1.	5
20	*(1350134)*	2	-	-	-	-	SP	Tråd	Draht	REPL 2 PCS 1265272-3, 1 PCS 1395708-0, 1 PCS 1395709-7, 1 PCS 1395707-1.	5
20a	1360760-1	1	-	-	-	-		Skoning	Beschlag	(1224853)	4
21	1350145-7	2	-	-	-	-		Ratt, svart	Bedienungsknopf, schwarz	(1207853)	4
	1350146-5	2	-	-	-	-		Ratt, blå	Bedienungsknopf, blau	(1294399)	4
	1350147-3	2	-	-	-	-		Ratt, beige	Lenkrad, beige	(1294412)	4
	1350148-1	2	-	-	-	-		Ratt, grå	Bedienungsknopf, grau	(1294425)	4
	1350149-9	2	-	-	-	-		Ratt, brun	Bedienungsknopf, braun	(1294438)	4
22	*(1225955)*	1	-	-	-	-	SP	Värmeelement	Heizkörper	REPL 1 PCS 1370034-9, 1 PCS 949201-8.	4
23	1204459-0	1	-	-	-	-		Beslag, v för V stol	Beschlag, l für L Sitz	2DRS	5
	1204462-4	1	-	-	-	-		Beslag, v för H stol	Beschlag, l für R Sitz	2DRS	5
	1204461-6	1	-	-	-	-		Beslag, h för V stol	Beschlag, r für L Sitz	2DRS	5
	1204460-8	1	-	-	-	-		Beslag, h för H stol	Beschlag, r für R Sitz	2DRS	5
☆ 23a	*(1313174)*	1	-	-	-	-	SP	Beslag, v för V stol	Beschlag, l für L Sitz	EXC 2DRS	5
										REPL 1PCS 3540708-9, 1PCS 974373-3.	

1) ALTER 1; 244 CH-72449, 245 CH-591999, 265 CH-34889. ALTER 2; 244 CH 72450-,245 CH 592000-,265 CH 34890-.
2) För ingående detaljer hänvisas via MASTERREGISTRET till annan katalog. / Bauteile im anderen Katalog anhand des HAUPTINDEX nachschlagen
3) Service alternativ. / Servicealternative.

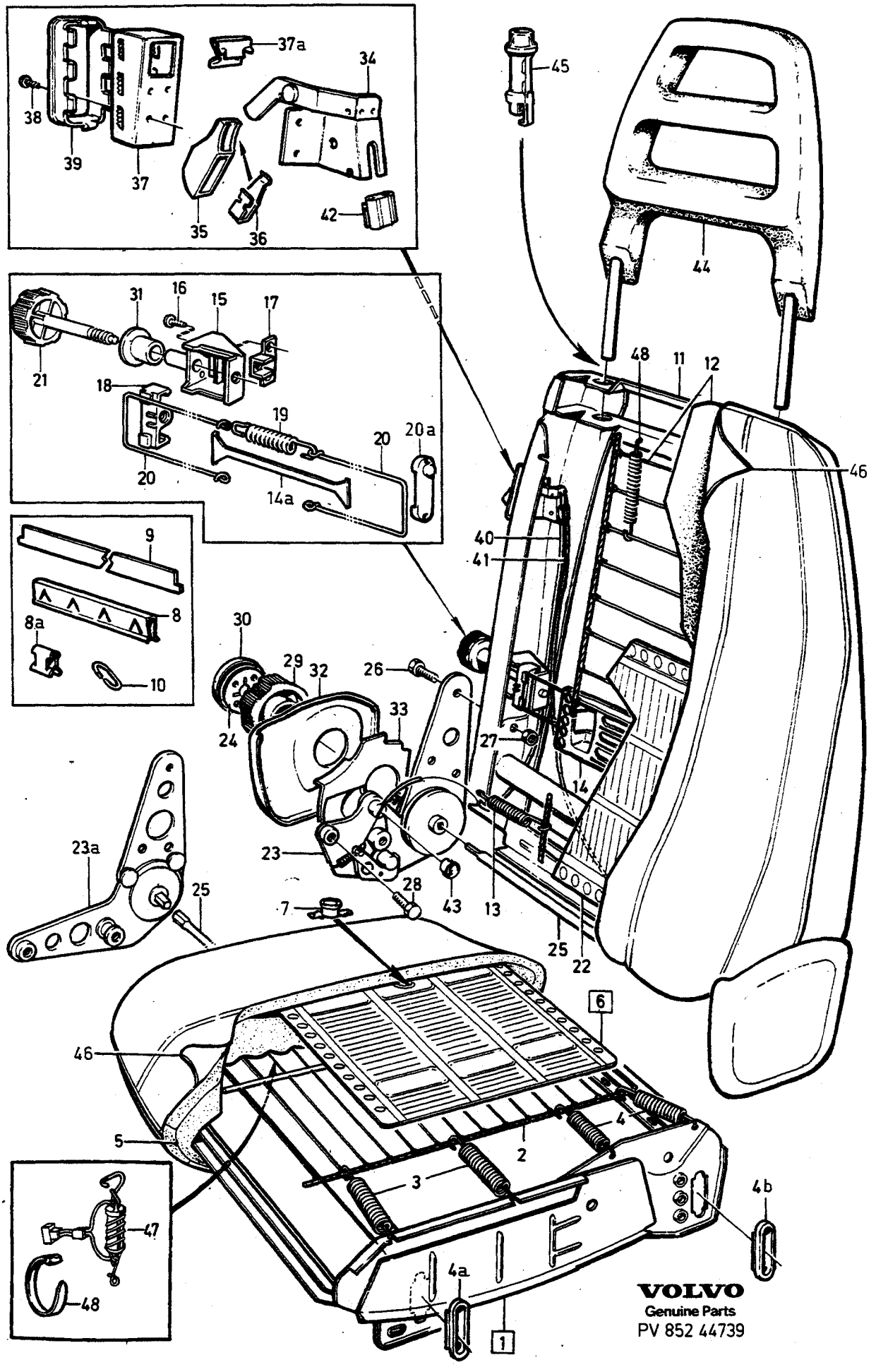
37a
34
38
39
37
35
36
42
45
44
31
16
15
17
21
18
19
20
20a
14a
48
11
12
46
40
41
9
8
8a
10
30
29
32
26
24
33
27
14
23a
23
25
28
43
13
7
25
22
6
46
5
4
2
3
4b
4a
1
47
48
VOLVO
Genuine Parts
PV 852 44739

A
B
C
D
E

FRAMSTOL — VORDERSITZ

Grupp / Gruppe 85

Sida / Seite 1607

1)

Pos	Artikel nr / Artikelnr.	Antal / Anzahl A	B	C	D	E	PS	Benämning	Bezeichnung	Anmärkning / Anmerkung	SR
☆	*(1313176)*	1	-	-	-	-	SP	Beslag, h för V stol	Beschlag, r für L Sitz	EXC 2DRS	5
										REPL 1PCS 3540710-5.	
	1313177-6	1	-	-	-	-		Beslag, v för H stol	Beschlag, l für R Sitz	EXC 2DRS	5
	1313175-0	1	-	-	-	-		Beslag, h för H stol	Beschlag, r für R Sitz	EXC 2DRS	5
24	1224823-3	1	-	-	-	-		•Låsbricka	•Sicherungsscheibe	2DRS	5
	1313179-2	1	-	-	-	-		Låsbricka	Sicherungsscheibe	EXC 2DRS, SEE FIG 23a	4
25	1204538-1	1	-	-	-	-		Tväraxel	Querwelle	2DRS	5
	1313178-4	1	-	-	-	-		Tväraxel	Querwelle	EXC 2DRS, SEE FIG 23a	5
26	955295-1	6	-	-	-	-		Skruv	Schraube		2
27	945408-3	6	-	-	-	-		Flänsmutter	Bundmutter		2
28	946471-0	4	-	-	-	-		Flänsskruv	Flanschschraube		2
29	1207630-3	1	-	-	-	-		Ratt, svart	Bedienungsknopf, schwarz		4
	1294401-3	1	-	-	-	-		Ratt, blå	Bedienungsknopf, blau		4
	1294414-6	1	-	-	-	-		Ratt, beige	Bedienungsknopf, beige		4
	1294427-8	1	-	-	-	-		Ratt, grå	Bedienungsknopf, grau		4
	1294440-1	1	-	-	-	-		Ratt, brun	Bedienungsknopf, braun		4
30	1210500-3	1	-	-	-	-		Täckbricka, svart	Abdeckscheibe, schwarz		3
	1294402-1	1	-	-	-	-		Täckbricka, blå	Abdeckscheibe, blau		4
	1294415-3	1	-	-	-	-		Täckbricka, beige	Abdeckscheibe, beige		4
	1294428-6	1	-	-	-	-		Täckbricka, grå	Abdeckscheibe, grau		4
	1294441-9	1	-	-	-	-		Täckbricka, brun	Abdeckscheibe, braun		4
31	1204952-4	1	-	-	-	-		Täckring, svart	Rosettenring, schwarz		5
	1294400-5	1	-	-	-	-		Täckring, blå	Rosettenring, blau		5
	1294413-8	1	-	-	-	-		Täckring, beige	Rosettenring, beige		5
	1294426-0	1	-	-	-	-		Täckring, grå	Rosettenring, grau		5
	1294439-3	1	-	-	-	-		Täckring, brun	Rosettenring, braun		5
32	1204966-4	1	-	-	-	-		Kåpa, v, svart för V stol	Haube, l, schwarz für L Sitz		5
	1294403-9	1	-	-	-	-		Kåpa, v, blå för V stol	Haube, l, blau für L Sitz		5
	1294416-1	1	-	-	-	-		Kåpa, v, beige för V stol	Haube, l, beige für L Sitz		5
	1294429-4	1	-	-	-	-		Kåpa, v, grå för V stol	Haube, l, grau für L Sitz		5
	1294442-7	1	-	-	-	-		Kåpa, v, brun för V stol	Haube, l, braun für L Sitz		5
	1264960-4	1	-	-	-	-		Kåpa, v, svart för H stol	Haube, l, schwarz für R Sitz		5
	1294406-2	1	-	-	-	-		Kåpa, v, blå för H stol	Haube, l, blau für R Sitz		5
	1294419-5	1	-	-	-	-		Kåpa, v, beige för H stol	Haube, l, beige für R Sitz		5
	1294432	1	-	-	-	-	OP	Kåpa, v, grå för H stol	Haube, l, grau für R Sitz		5
	1294445-0	1	-	-	-	-		Kåpa, v, brun för H stol	Haube, l, braun für R Sitz		5
	1264959-6	1	-	-	-	-		Kåpa, h, svart för V stol	Haube, r, schwarz für L Sitz		5
	1294405-4	1	-	-	-	-		Kåpa, h, blå för V stol	Haube, r, blau für L Sitz		5
	1294418-7	1	-	-	-	-		Kåpa, h, beige för V stol	Haube, r, beige für L Sitz		5
	1294431-0	1	-	-	-	-		Kåpa, h, grå för V stol	Haube, r, grau für L Sitz		5
	1294444-3	1	-	-	-	-		Kåpa, h, brun för V stol	Haube, r, braun für L Sitz		5
	1204967-2	1	-	-	-	-		Kåpa, h, svart för H stol	Haube, r, schwarz für R Sitz		5
	1294404-7	1	-	-	-	-		Kåpa, h, blå för H stol	Haube, r, blau für R Sitz		5
	1294417-9	1	-	-	-	-		Kåpa, h, beige för H stol	Haube, r, beige für R Sitz		5
	1294430-2	1	-	-	-	-		Kåpa, h, grå för H stol	Haube, r, grau für R Sitz		5
	1294443-5	1	-	-	-	-		Kåpa, h, brun för H stol	Haube, r, braun für R Sitz		5
33	1204964-9	2	-	-	-	-		Hållare, v	Halter, l		5
	1204965-6	2	-	-	-	-		Hållare, h	Halter, r		5
34	1224912-4	1	-	-	-	-		Konsol, v	Konsole, l	242, 262	5
	1224913-2	1	-	-	-	-		Konsol, h	Konsole, r	242, 262	5
35	1204899-7	2	-	-	-	-		Tangent, svart	Tangente, schwarz	242, 262	5
	1294397-3	2	-	-	-	-		Tangent, blå	Tangente, blau	242	5
	1294410-4	2	-	-	-	-		Tangent, beige	Tangente, beige	242	5
	1294436-9	2	-	-	-	-		Tangent, brun	Tangente, braun	242	5
36	1224493-5	2	-	-	-	-		Clips	Klemme	242, 262	4
37	1224941-3	2	-	-	-	-		Distanshylsa	Abstandhulse	242, 262	5
37a	1244552-4	4	-	-	-	-		Clips	Klemme		4
								Klädsel	Bezug		
38	946147-6	4	-	-	-	-		Skruv	Schraube		3
39	1204951-6	2	-	-	-	-		Ram, svart	Zarge, schwarz	(1248301)	5

1) ALTER 1; 244 CH-72449, 245 CH-591999, 265 CH-34889. ALTER 2; 244 CH 72450-,245 CH 592000-,265 CH 34890-.

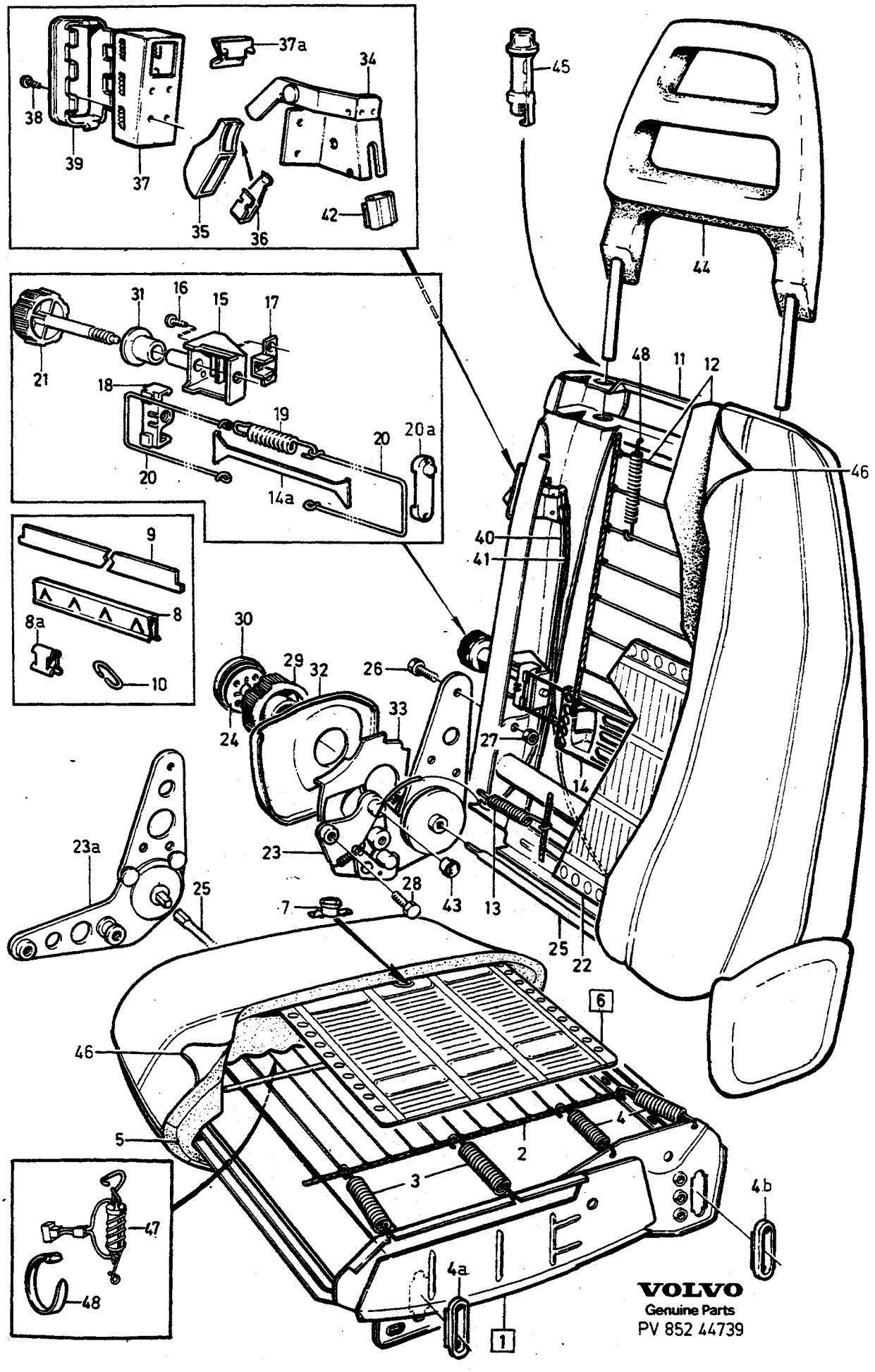

VOLVO
Genuine Parts
PV 852 44739

A		FRAMSTOL VORDERSITZ	Grupp Gruppe 85
B			
C			Sida Seite 1609
D			
E		1)	

Pos	Artikel nr Artikelnr.	Antal / Anzahl A	B	C	D	E	PS	Benämning	Bezeichnung	Anmärkning Anmerkung	SR
	1294398-1	2	-	-	-	-		Ram, blå	Zarge, blau		5
	1294411-2	2	-	-	-	-		Ram, beige	Einfassung, beige		5
	1294437-7	2	-	-	-	-		Ram, brun	Zarge, braun		5
40	1224047-9	2	-	-	-	-		Wire	Seilzug	2DRS LG 791mm	5
41	1207607-1	2	-	-	-	-		Wire	Seilzug	2DRS LG 566mm	5
42	1224416-6	2	-	-	-	-		Fäste	Halterung	242, 262	5
43	1224233-5	4	-	-	-	-		Clips	Klemme	242, 262	4
44		-	-	-	-	-		Nackskydd	Kopfstutze	SEE 88•1809	
45	1224820-9	2	-	-	-	-		Styrbussning	Fuhrungsbuchse		5
46		-	-	-	-	-		Klädsel	Bezug	SEE 85•1411	
47		1	-	-	-	-		Strömbrytare		SEE 36•767	
48	948211-8	X	-	-	-	-		Bandklamma	Bandklammer	(944484)	2
48	1204535-7	2	-	-	-	-		Fjäder	Feder	(1224409) ALTER.	5

1) ALTER 1; 244 CH-72449, 245 CH-591999, 265 CH-34889. ALTER 2; 244 CH 72450-,245 CH 592000-,265 CH 34890-.

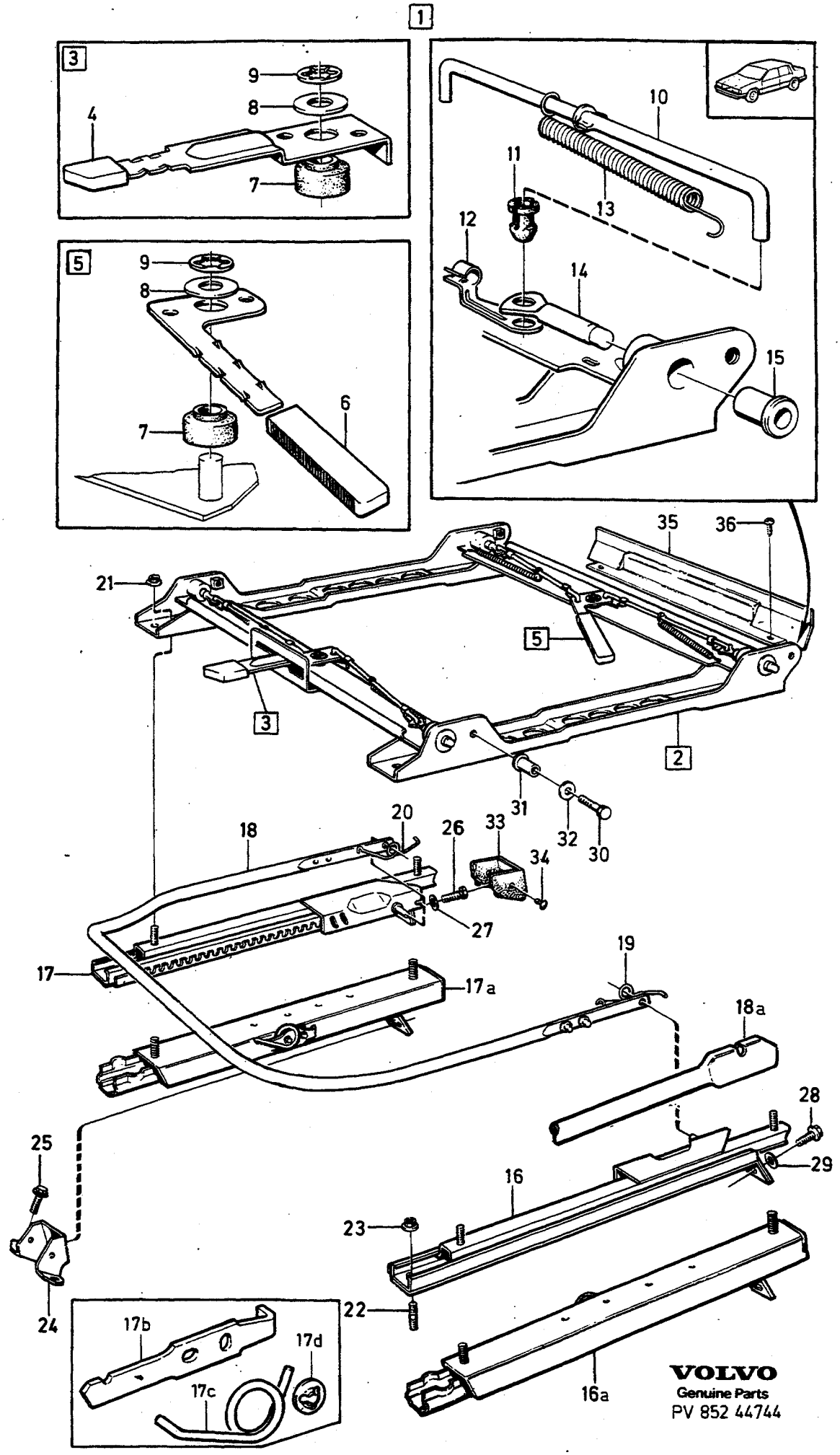
1
3
9
8
4
7
10
11
13
12
14
15
5
9
8
7
6
35
36
21
5
3
2
31
32
30
18
20
26
33
34
27
17
17a
19
18a
28
29
25
16
23
22
24
17b
17d
17c
16a
VOLVO
Genuine Parts
PV 852 44744

A
B
C
D
E

UNDERREDE MED HÖJDOMSTÄLLARE SITZGESTELL MIT HÖHENVERSTELLUNG

Grupp / Gruppe 85

Sida / Seite 1611

Pos	Artikel nr / Artikelnr.	Antal / Anzahl A	B	C	D	E	PS	Benämning	Bezeichnung	Anmärkning / Anmerkung	SR
1		1	-	-	-	-	NS	Underrede komplett	Unterbau komplett		
2	1204860-9	1	-	-	-	-		•Höjdomställare	•Höhenversteller		5
	1264441	1	-	-	-	-	OP	•Höjdomställare	•Höhenversteller	242GT. 262C.	5
3	1224071-9	1	-	-	-	-		••Reglage, främre	••Regler, v		5
4	*1207947*	1	-	-	-	-	NS	•••Reglageknopp	•••Bedienungsknopf		
5	1207898-6	1	-	-	-	-		••Reglage, bakre	••Regler, h		5
6	*1224145*	1	-	-	-	-	NS	•••Handtag	•••Griff		
7	1224116-2	2	-	-	-	-		••Bussning	••Buchse		5
8	1224117-0	2	-	-	-	-		••Bricka	••Scheibe		5
9	945719-3	2	-	-	-	-		••Hållare	••Halter		2
10	1224119-6	4	-	-	-	-		••Reglerstång	••Regelstange		5
11	1224193-1	8	-	-	-	-		••Bussning	••Buchse		5
12	1224192-3	8	-	-	-	-		••Klamma	••Klemme		5
13	1224174-1	4	-	-	-	-		••Fjäder	••Feder		5
14	1207918-2	4	-	-	-	-		••Styraxel	••Lenkachse		5
15	*(1264936)*	4	-	-	-	-	SP	••Styrbussning	••Fuhrungsbuchse		5
16	*(1264053)*	1	-	-	-	-	SP	•Glidskena, v	•Gleitschiene, l	1) REPL L.H.D 1 PCS 1370762-5, 1 PCS 1370764-1, 1 PCS 1264810-1. REPL R.H.D 1 PCS 1370765-8, 1 PCS 1370763-3, 1 PCS 1264810-1.	5
16a	1370762-5	1	-	-	-	-		•Glidskena, v	•Gleitschiene, l	2) L.H.D	5
	1370765-8	1	-	-	-	-		•Glidskena, v	•Gleitschiene, l	2) R.H.D	5
17	*(1264054)*	1	-	-	-	-	SP	•Glidskena, h	•Gleitschiene, r	1) REPL L.H.D 1 PCS 1370762-5, 1 PCS 1370764-1, 1 PCS 1264810-1. REPL R.H.D 1 PCS 1370765-8, 1 PCS 1370763-3, 1 PCS 1264810-1.	5
17a	1370764-1	1	-	-	-	-		•Glidskena, h	•Gleitschiene, r	2) L.H.D	5
	1370763-3	1	-	-	-	-		•Glidskena, h	•Gleitschiene, r	2) R.H.D	5
17b	1244730-6	1	-	-	-	-		••Spärrhake, v	••Sperrhaken, l		5
	1244731-4	1	-	-	-	-		••Spärrhake, h	••Sperrhaken, r		5
17c	1244733-0	1	-	-	-	-		••Fjäder, v	••Feder, l		5
	1264020-7	1	-	-	-	-		••Fjäder, h	••Feder, r		5
17d	1244732-2	1	-	-	-	-		••Låsbricka	••Sicherungsscheibe		5
18	1207846-5	1	-	-	-	-		•Bygel	•Bugel	1) ALTER	5
18a	1264810-1	1	-	-	-	-		•Bygel	•Bugel		5
19	1264021-5	1	-	-	-	-		•Fjäder, v	•Feder, l		5
20	1264020-7	1	-	-	-	-		•Fjäder, h	•Feder, r		5
21	948470-0	4	-	-	-	-		•Mutter	•Mutter		2
22	17394-8	2	-	-	-	-		Pinnskruv	Stiftschraube		2
23	945408-3	2	-	-	-	-		Flänsmutter	Bundmutter		2
24	1224969-4	1	-	-	-	-		Konsol	Konsole		5
25	946440-5	2	-	-	-	-		Flänsskruv	Flanschschraube		2
26	949734-8	1	-	-	-	-		Skruv	Schraube	(955294)	2
27	955894-1	1	-	-	-	-		Bricka	Scheibe		2
28	949734-8	1	-	-	-	-		Skruv	Schraube	(955294)	2
29	955894-1	1	-	-	-	-		Bricka	Scheibe		2
30	948060-9	4	-	-	-	-		Skruv	Schraube		2
31	1224822-5	4	-	-	-	-		Distansrör	Abstandrohr		5
32	960143-6	4	-	-	-	-		Bricka	Scheibe		2
33	1224406-7	1	-	-	-	-		Täckkåpa, svart	Abdeckhaube, schwarz		5
	1244076-4	1	-	-	-	-		Täckkåpa, blå	Abdeckhaube, blau		5

1) Endast bilar med ett tidigt produktionsutförande. / Nur Fahrzeuge mit einer frühen Produktionsausführung.
2) 244 CH 824617-, 245 CH 440677-

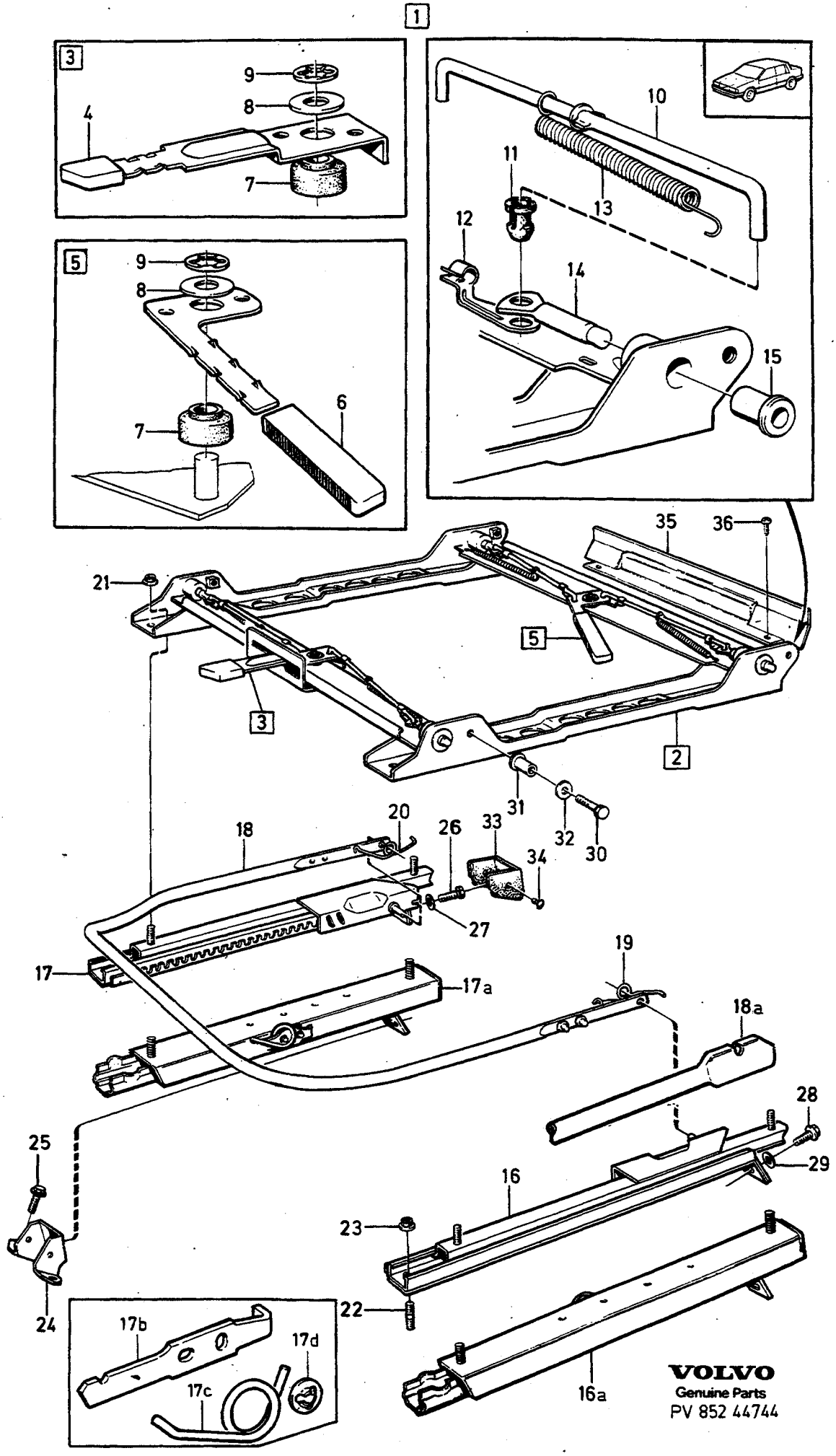
1
3
4
7
8
9
5
6
10
11
12
13
14
15
2
16
16a
17
17a
17b
17c
17d
18
18a
19
20
21
22
23
24
25
26
27
28
29
30
31
32
33
34
35
36
VOLVO
Genuine Parts
PV 852 44744

A
B
C
D
E

UNDERREDE MED HÖJDOMSTÄLLARE SITZGESTELL MIT HÖHENVERSTELLUNG

Grupp / Gruppe 85

Sida / Seite 1613

Pos	Artikel nr / Artikelnr.	Antal / Anzahl A	B	C	D	E	PS	Benämning	Bezeichnung	Anmärkning / Anmerkung	SR
	1244077-2	1	-	-	-	-		Täckkåpa, beige	Abdeckhaube, beige		5
	1244078-0	1	-	-	-	-		Täckkåpa, grå	Abdeckhaube, grau		5
	1244079-8	1	-	-	-	-		Täckkåpa, brun	Abdeckhaube, braun		5
34	948690-3	2	-	-	-	-		Clips, svart	Klemme, schwarz		2
	1294983-0	2	-	-	-	-		Clips, blå	Klemme, blau		5
	1294984-8	2	-	-	-	-		Clips, beige	Klemme, beige		3
	1294985-5	2	-	-	-	-		Clips, grå	Klemme, grau		3
	1294986-3	2	-	-	-	-		Clips, brun	Klemme, braun		3
35	1224412-5	1	-	-	-	-		Skyddslist	Schonleiste		3
36	955124-3	3	-	-	-	-		Skruv	Schraube		2

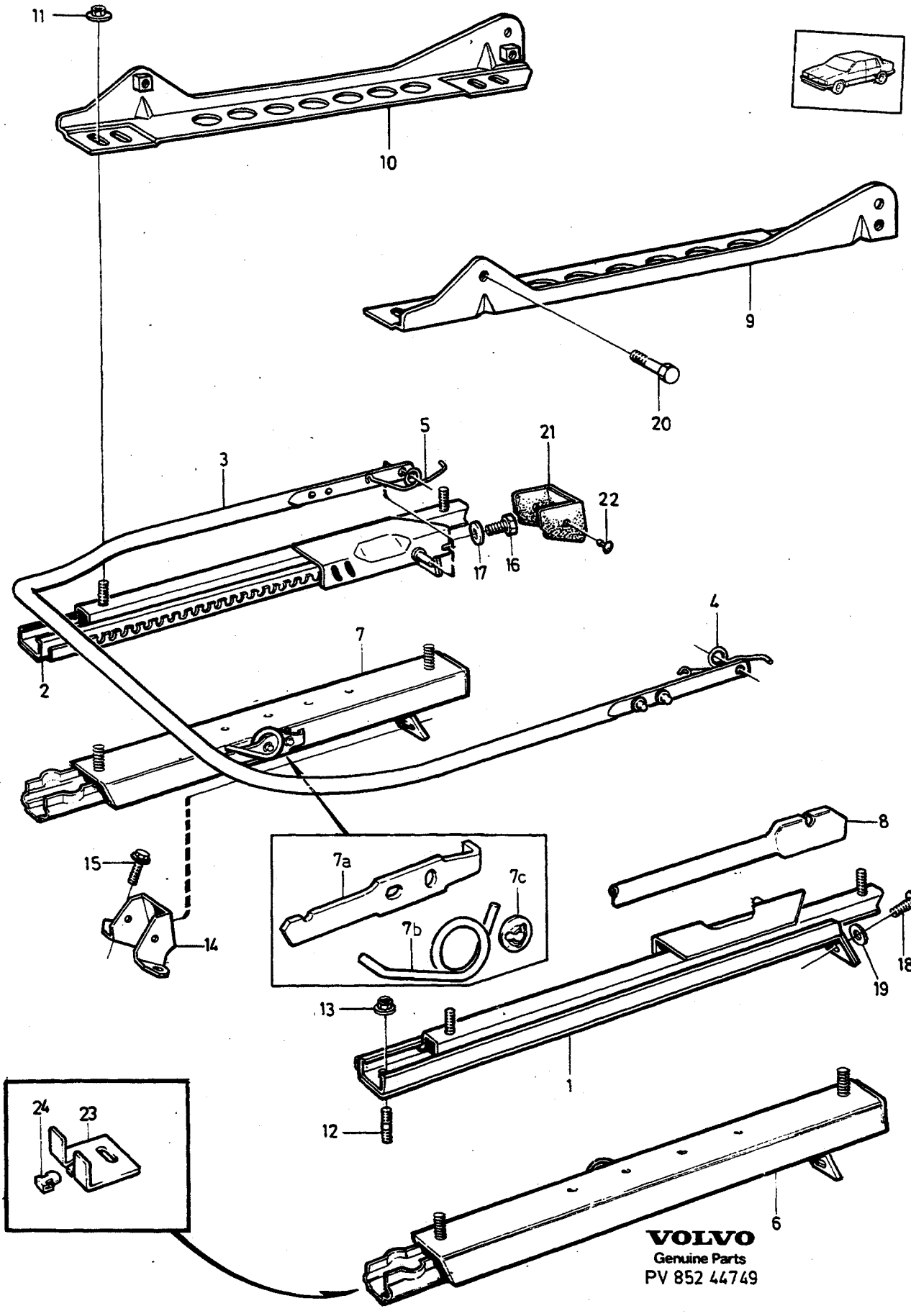
11
10
9
20
5
21
3
22
17
16
4
7
2
15
14
7a
7c
7b
8
18
19
13
1
12
24
23
6
VOLVO
Genuine Parts
PV 852 44749

A
B
C
D
E

UNDERREDE UTAN HÖJDOMSTÄLLARE SITZGESTELL OHNE HÖHENVERSTELLUNG

Grupp / Gruppe 85

Sida / Seite 1615

Pos	Artikel nr / Artikelnr.	Antal / Anzahl A	B	C	D	E	PS	Benämning	Bezeichnung	Anmärkning / Anmerkung	SR
		1	-	-	-	-	NS	Underrede komplett	Unterbau komplett		
1	*(1264053)*	1	-	-	-	-	SP	• Glidskena, v	• Gleitschiene, l	1) REPL L.H.D 1 PCS 1370762-5, 1 PCS 1370764-1, 1 PCS 1264810-1. REPL R.H.D 1 PCS 1370765-8, 1 PCS 1370763-3, 1 PCS 1264810-1.	2
2	*(1264054)*	1	-	-	-	-	SP	• Glidskena, h	• Gleitschiene, r	1) REPL L.H.D 1 PCS 1370762-5, 1 PCS 1370764-1, 1 PCS 1264810-1. REPL R.H.D 1 PCS 1370765-8, 1 PCS 1370763-3, 1 PCS 1264810-1.	2
3	1207846-5	1	-	-	-	-		• Bygel	• Bugel	1)	5
4	1264021-5	1	-	-	-	-		• Fjäder, v	• Feder, l	1)	5
5	1264020-7	1	-	-	-	-		• Fjäder, h	• Feder, r	1)	5
6	1370765-8	1	-	-	-	-		• Glidskena, v	• Gleitschiene, l	L.H.D	5
	1370762-5	1	-	-	-	-		• Glidskena, v	• Gleitschiene, l	R.H.D	5
7	1370763-3	1	-	-	-	-		• Glidskena, h	• Gleitschiene, r	L.H.D	5
	1370764-1	1	-	-	-	-		• Glidskena, h	• Gleitschiene, r	R.H.D	5
7a	1244730-6	1	-	-	-	-		• Spärrhake, v	• Sperrhaken, l		5
	1244731-4	1	-	-	-	-		• Spärrhake, h	• Sperrhaken, r		5
7b	1244733-0	1	-	-	-	-		• Fjäder, v	• Feder, l		5
	1244734-8	1	-	-	-	-		• Fjäder, h	• Feder, r		5
7c	1244732-2	1	-	-	-	-		• Låsbricka	• Sicherungsscheibe		5
8	1264810-1	1	-	-	-	-		• Bygel	• Bugel		5
9	1210477-4	1	-	-	-	-		Förstärkning, v	Verstärkung, l		5
10	1210478-2	1	-	-	-	-		Förstärkning, h	Verstärkung, r		5
11	948470-0	4	-	-	-	-		Mutter	Mutter		2
12	17394-8	2	-	-	-	-		Pinnskruv	Stiftschraube		2
13	945408-3	2	-	-	-	-		Flänsmutter	Bundmutter		2
14	1224969-4	1	-	-	-	-		Konsol	Konsole		5
15	946440-5	2	-	-	-	-		Flänsskruv	Flanschschraube		2
16	949734-8	1	-	-	-	-		Skruv	Schraube	(955294)	2
17	955894-1	1	-	-	-	-		Bricka	Scheibe		2
18	949734-8	1	-	-	-	-		Skruv	Schraube	(955294)	2
19	955894-1	1	-	-	-	-		Bricka	Scheibe		2
20	944926-5	4	-	-	-	-		Flänsskruv	Flanschschraube		2
21	1224406-7	1	-	-	-	-		Täckkåpa, svart	Abdeckhaube, schwarz		5
	1244076-4	1	-	-	-	-		Täckkåpa, blå	Abdeckhaube, blau		5
	1244077-2	1	-	-	-	-		Täckkåpa, beige	Abdeckhaube, beige		5
	1244078-0	1	-	-	-	-		Täckkåpa, grå	Abdeckhaube, grau		5
	1244079-8	1	-	-	-	-		Täckkåpa, brun	Abdeckhaube, braun		5
22	948690-3	2	-	-	-	-		Clips, svart	Klemme, schwarz		2
	1294983-0	2	-	-	-	-		Clips, blå	Klemme, blau		5
	1294984-8	2	-	-	-	-		Clips, beige	Klemme, beige		3
	1294985-5	2	-	-	-	-		Clips, grå	Klemme, grau		3
	1294986-3	2	-	-	-	-		Clips, brun	Klemme, braun		3
23	1313439-0	2	-	-	-	-		Spärr	Sperre	1982- (USA)(CDN)	5
24	1313440-8	2	-	-	-	-		Clips	Klemme	1982- (USA)(CDN)	5

1) Endast bilar med ett tidigt produktionsutförande. / Nur Fahrzeuge mit einer frühen Produktionsausführung.

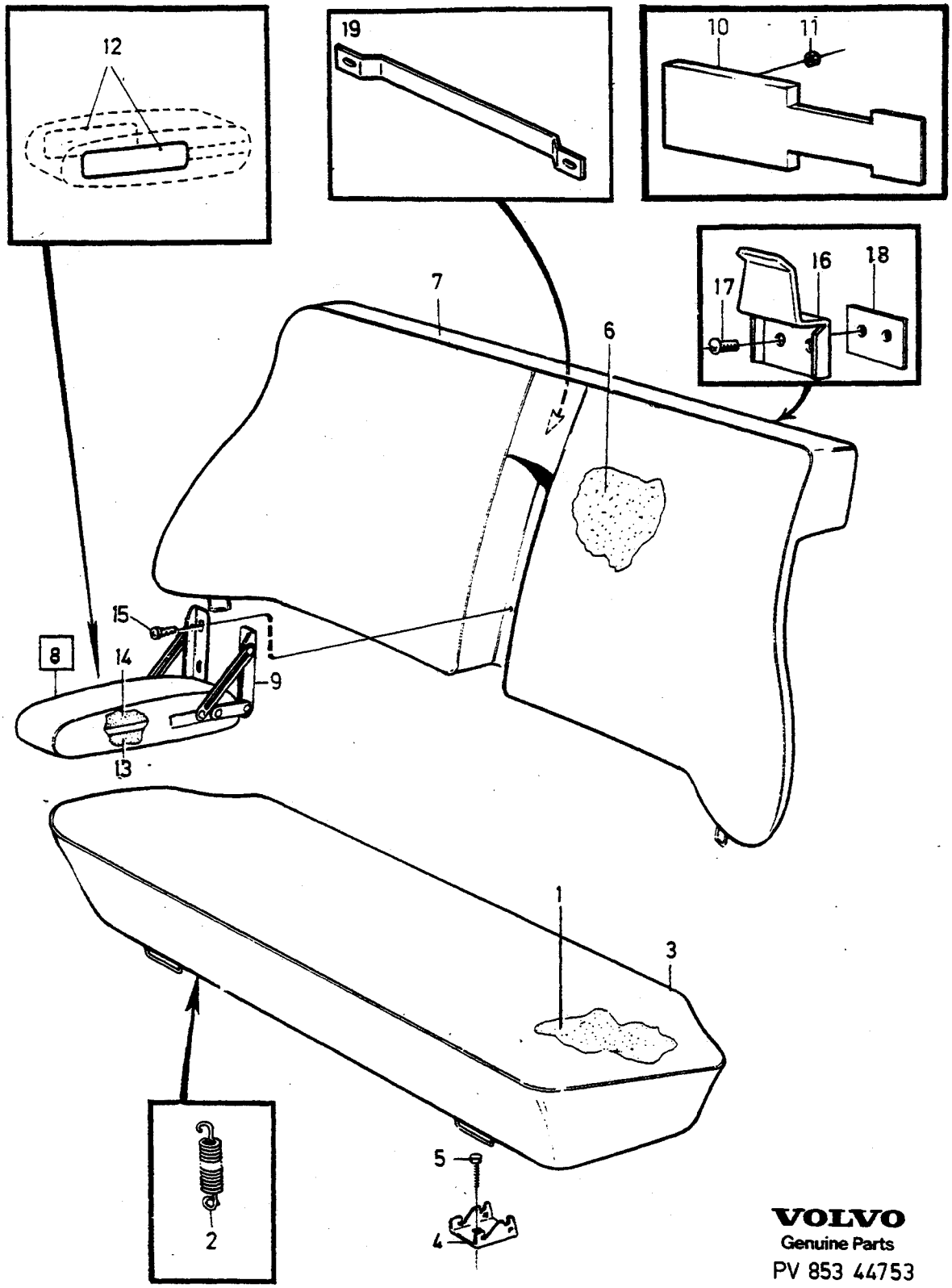

VOLVO
Genuine Parts
PV 853 44753

A B C D E

BAKSÄTE RUECKSITZ

Grupp Gruppe 85

Sida Seite 1617

2 DRS, 4 DRS

Pos	Artikel nr Artikelnr.	Antal / Anzahl A	B	C	D	E	PS	Benämning	Bezeichnung	Anmärkning Anmerkung	SR
1	3525080-2	1	-	-	-	-		Stoppning	Polsterung	(1264493) EXC 262C	5
	1248831-8	1	-	-	-	-		Stoppning	Polsterung	262C	5
2	1204535-7	8	-	-	-	-		Fjäder	Feder	(1224409)	5
3		-	-	-	-	-		Klädsel	Bezug	SEE 85•1411	
4	*3525133*	1	-	-	-	-	OP	Konsol	Konsole		5
5	946440-5	2	-	-	-	-		Flänsskruv	Flanschschraube		2
6	1204420-2	1	-	-	-	-		Stoppning	Polsterung	-1980	5
	1244228-1	1	-	-	-	-		Stoppning	Polsterung	1981-	5
	1248335	1	-	-	-	-	OP	Stoppning	Polsterung	262C	5
7		-	-	-	-	-		Klädsel	Bezug	SEE 85•1411	
8	1224417-4	1	-	-	-	-		Armstöd	Armlehne	-1980	5
	1244397-4	1	-	-	-	-		Armstöd	Armlehne	1981-	5
	(1248337)	1	-	-	-	-	SP	Armstöd	Armlehne	262C. REPL 1 PCS 1248450-7, 1 PCS 678311-2, 1 PCS 678312-0, 4 PCS 946501-4.	5
9		2	-	-	-	-	NS	•Gångjärn	•Scharnier		
10	1248539-7	1	-	-	-	-		Panel	Paneel	262C	5
11	955780-2	2	-	-	-	-		Mutter	Mutter	262C	2
12	1204574-6	2	-	-	-	-		Skyddslist	Schonleiste		5
13	1224418-2	1	-	-	-	-		Stoppning	Polsterung	1) -1980	5
	1244916-1	1	-	-	-	-		Stoppning	Polsterung	1) 1981-	5
	1244247	1	-	-	-	-	NS	Stoppning	Polsterung	2) -1980	
	1244912	1	-	-	-	-	OP	Stoppning	Polsterung	2) 1981-	5
14	1294606-7	1	-	-	-	-		Stoppning	Polsterung	-1980. (691649)	5
	1244911-2	1	-	-	-	-		Stoppning	Polsterung	1981-	5
☆ 15	979780-4	4	-	-	-	-		Flänsskruv	Flanschschraube	(967552)	2
16	1207626-1	2	-	-	-	-		Konsol	Konsole		5
17	969278-1	4	-	-	-	-		Sextandhålskruv	Sechszahn-hohlschraube	(955138)	2
18	680538-6	2	-	-	-	-		Mutter	Mutter		3
19	1313165-1	1	-	-	-	-		Klädselhållare	Bezughalter		6

1) Bilar utan läderklädsel. / Fahrzeuge ohne Lederbezüge.
2) Bilar med läderklädsel. / Fahrzeuge mit Lederbezügen.

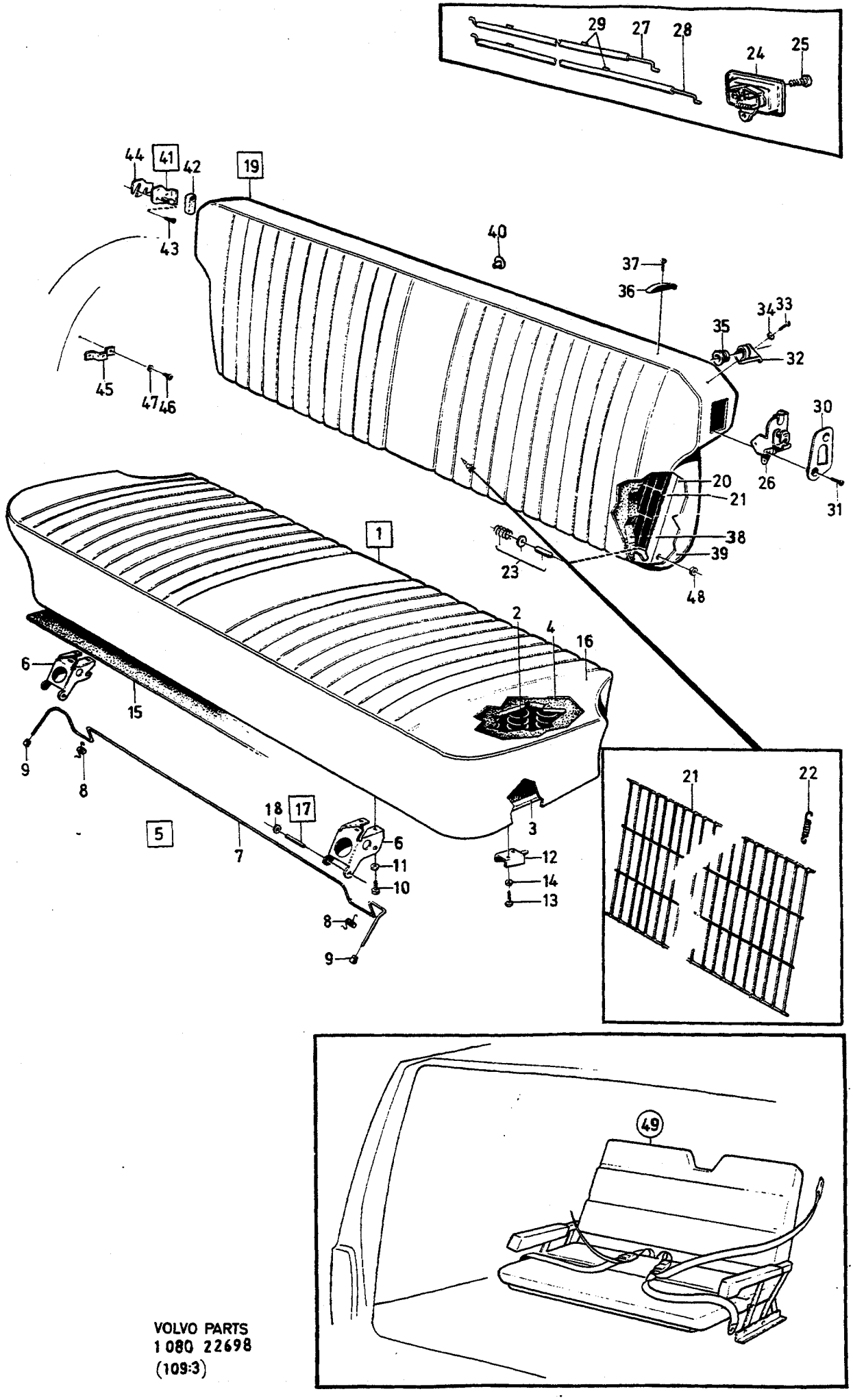

VOLVO PARTS
1 080 22698
(109:3)

A
B
C
D
E

BAKSÄTE — RUECKSITZ

Grupp / Gruppe 85

Sida / Seite 1619

5DRS -1979.

Pos	Artikel nr / Artikelnr.	Antal / Anzahl A	B	C	D	E	PS	Benämning	Bezeichnung	Anmärkning / Anmerkung	SR
1		1	-	-	-	-	NS	Dyna	Sitzkissen		
2	*1224452*	1	-	-	-	-	OP	•Resårhus	•Polsterboden		5
3		1	-	-	-	-	NS	••Ram	••Rahmen		
4	*674685*	1	-	-	-	-	OP	•Stoppning	•Polsterung	1)	5
	1264176	1	-	-	-	-	NS	•Stoppning	•Polsterung	2)	
5		-	-	-	-	-	NS	•Lås	•Schloss		
6	3506392-4	2	-	-	-	-		••Gångjärnshalva	••Halbscharnier	(1373507)	5
7	1224419-0	1	-	-	-	-		••Axel	••Welle		4
8	1221125-6	2	-	-	-	-		••Fjäder	••Feder		4
9	1207689-9	2	-	-	-	-		••Knopp	••Knauf		4
10	956096-2	6	-	-	-	-		•Skruv	•Schraube		2
11	941906-0	6	-	-	-	-		•Fjäderbricka	•Federscheibe		2
12	*677801*	2	-	-	-	-	OP	•Konsol	•Konsole		2
13	956096-2	4	-	-	-	-		•Skruv	•Schraube		2
14	955893-3	4	-	-	-	-		•Bricka	•Scheibe		2
15		X	-	-	-	-	NS	•Matta, röd	•Matte, rot	3) CODE 5221, 5225, 5278	
		X	-	-	-	-	NS	•Matta, brun	•Matte, braun	3) CODE 5223, 5229 5231, 5279, 5291	
	1309695-3	X	-	-	-	-		•Matta, svart	•Matte, schwarz	4) CODE 5227, 5276 (699564)	6
	1309696-1	X	-	-	-	-		•Matta, blå	•Matte, blau	3) CODE 5228, 5230, (699676) 5277	6
	1309697-9	X	-	-	-	-		•Matta, beige	•Matte, beige	3) (699830) CODE 5614, 5617 (699673)	6
	1309691-2	X	-	-	-	-		•Matta, svart	•Matte, schwarz	3) (699558) CODE 5615	6
	1309692-0	X	-	-	-	-		•Matta, blå	•Matte, blau	3) (699686) CODE 5616	6
16		-	-	-	-	-		Klädsel	Bezug	SEE 85•1411	
17	1210484-0	2	-	-	-	-		Pinne	Stift		4
18	945718-5	2	-	-	-	-		•Hållare	•Halteklammer		2
	945718-5	2	-	-	-	-		Hållare	Halteklammer		2
19	1264245-0	1	-	-	-	-		Rygg	Rucken	(1264246)	5
20		1	-	-	-	-	NS	•Ryggplåt	•Ruckenlehnenblech		
21	1207812-7	1	-	-	-	-		•Resårmatta	•Polsterbahn		5
22	*1224863*	8	-	-	-	-	NS	•Fjäder	•Feder		
23		2	-	-	-	-	NS	•Gångjärnspinne	•Scharnierstift		
24	1294062-3	1	-	-	-	-		•Reglage	•Regler	(1264122)	5
25	955172-2	4	-	-	-	-		•Skruv	•Schraube		2
26	1264378-9	1	-	-	-	-		•Lås, v	•Schloss, l		4
	1264379-7	1	-	-	-	-		•Lås, h	•Schloss, r		4
27	1264329-2	1	-	-	-	-		•Reglagewire, h	•Regelzug, r		3
28	1264389-6	1	-	-	-	-		•Reglagewire, v	•Regelzug, l		3
29	1224233-5	4	-	-	-	-		•Clips	•Klemme		4
30	1207870-5	1	-	-	-	-		•Täckplåt, v	•Abdeckblech, l		5
	1207871-3	1	-	-	-	-		•Täckplåt, h	•Abdeckblech, r		5
31	969737-6	2	-	-	-	-		•Skruv	•Schraube	(956203) LG 12	2
	947190	4	-	-	-	-	OP	•Skruv	•Schraube	LG 16	2
32	1207876-2	2	-	-	-	-		•Konsol	•Konsole		5
33	956113-5	2	-	-	-	-		•Skruv	•Schraube		2
34	941907-8	2	-	-	-	-		•Fjäderbricka	•Federscheibe		2
35	1207877-0	2	-	-	-	-		•Hylsa	•Hulse		5
36	681315-8	2	-	-	-	-		•Glidsko	•Gleitschuh		4
37	955176-3	2	-	-	-	-		•Skruv	•Schraube		2
38	1207952-1	1	-	-	-	-		•Stoppning	•Polsterung	1)	5
	1264853	1	-	-	-	-	OP	•Stoppning	•Polsterung	2)	5

1) Bilar med vinyl eller tygklädsel. / Fahrzeuge mit Kunstleder- oder Textilbezügen.
2) Bilar med läder eller plysch klädsel. / Fahrzeuge mit Leder- oder Veloursbezügen.
3) Enhet längdmeter. Metervarans bredd= 90 cm. / Einheit, Längenmeter. Breite der Meterware= 90 cm.
4) Enhet längdmeter. Metervarans bredd = 160 cm. / Einheit, Längenmeter. Breite der Meterware 160 cm.

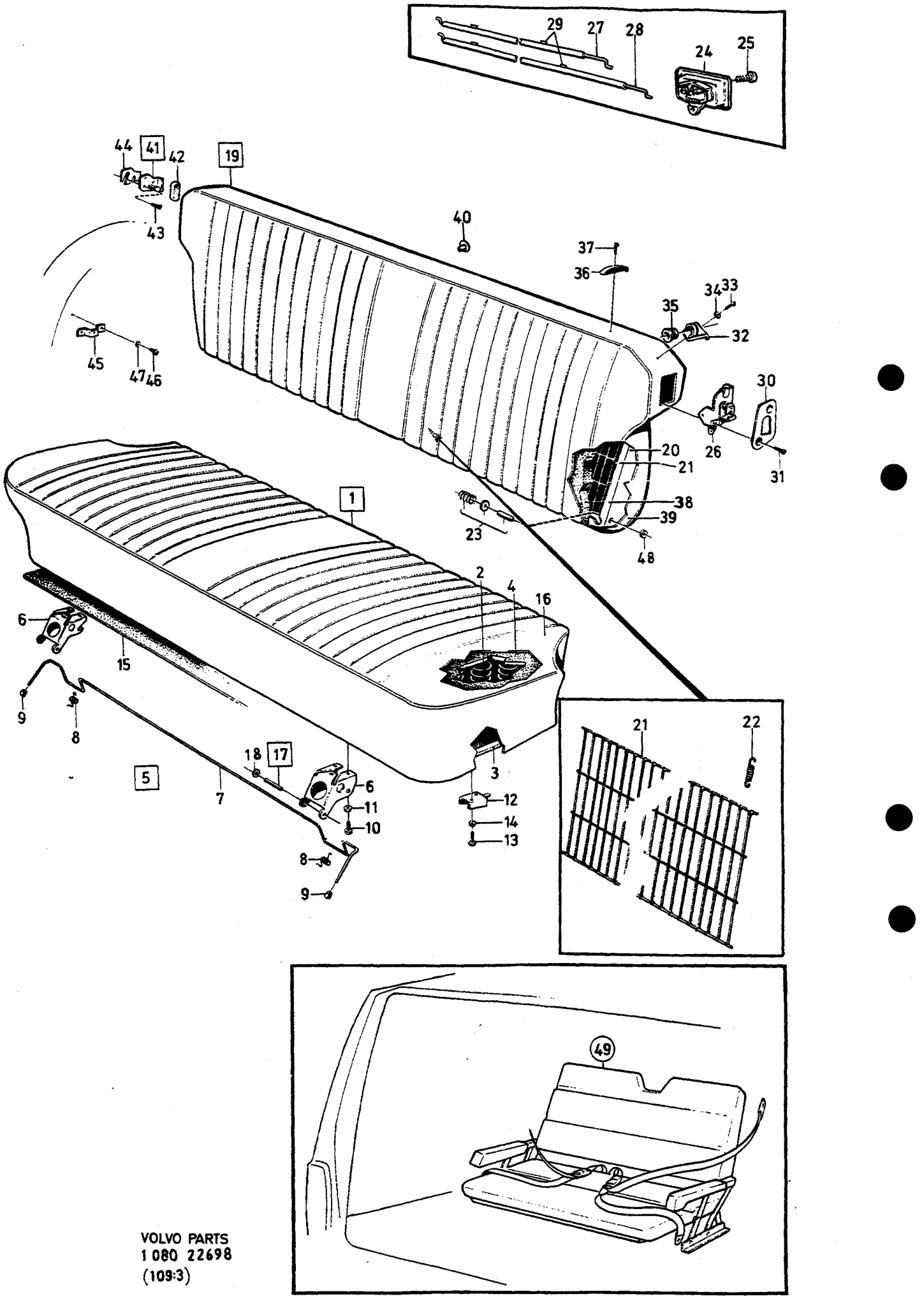

VOLVO PARTS
1 080 22698
(109:3)

A		BAKSÄTE RUECKSITZ	Grupp Gruppe 85
B			
C			Sida Seite 1621
D			
E		5DRS -1979.	

Pos	Artikel nr Artikelnr.	Antal / Anzahl A	B	C	D	E	PS	Benämning	Bezeichnung	Anmärkning Anmerkung	SR
39		-	-	-	-	-		Klädsel	Bezug	SEE 85•1411	
40	1297814-4	3	-	-	-	-		Propp, svart	Stöpsel, schwarz	(1264060)(AUS)	5
41	1373949-5	1	-	-	-	-		Låskil, v	Schliesskeil, l	(1207903)	5
	1373950-3	1	-	-	-	-		Låskil, h	Schliesskeil, r	(1207904)	5
42	1207938-0	2	-	-	-	-		•Dämpare	•Dämpfer		5
43	969817-6	6	-	-	-	-		Skruv	Schraube	(1294515)	2
44	1264849-9	4	-	-	-	-		Mellanlägg	Beilegscheibe		5
45	1264603-0	2	-	-	-	-		Konsol	Konsole		4
46	955522-8	4	-	-	-	-		Skruv	Schraube		2
47	955949-3	4	-	-	-	-		Låsbricka	Sicherungsscheibe		2
48	*678197*	4	-	-	-	-	OP	Distansbricka	Abstandscheibe		4
49		-	-	-	-	-		Extrasäte	Extra-Sitz	SEE 85•1627	

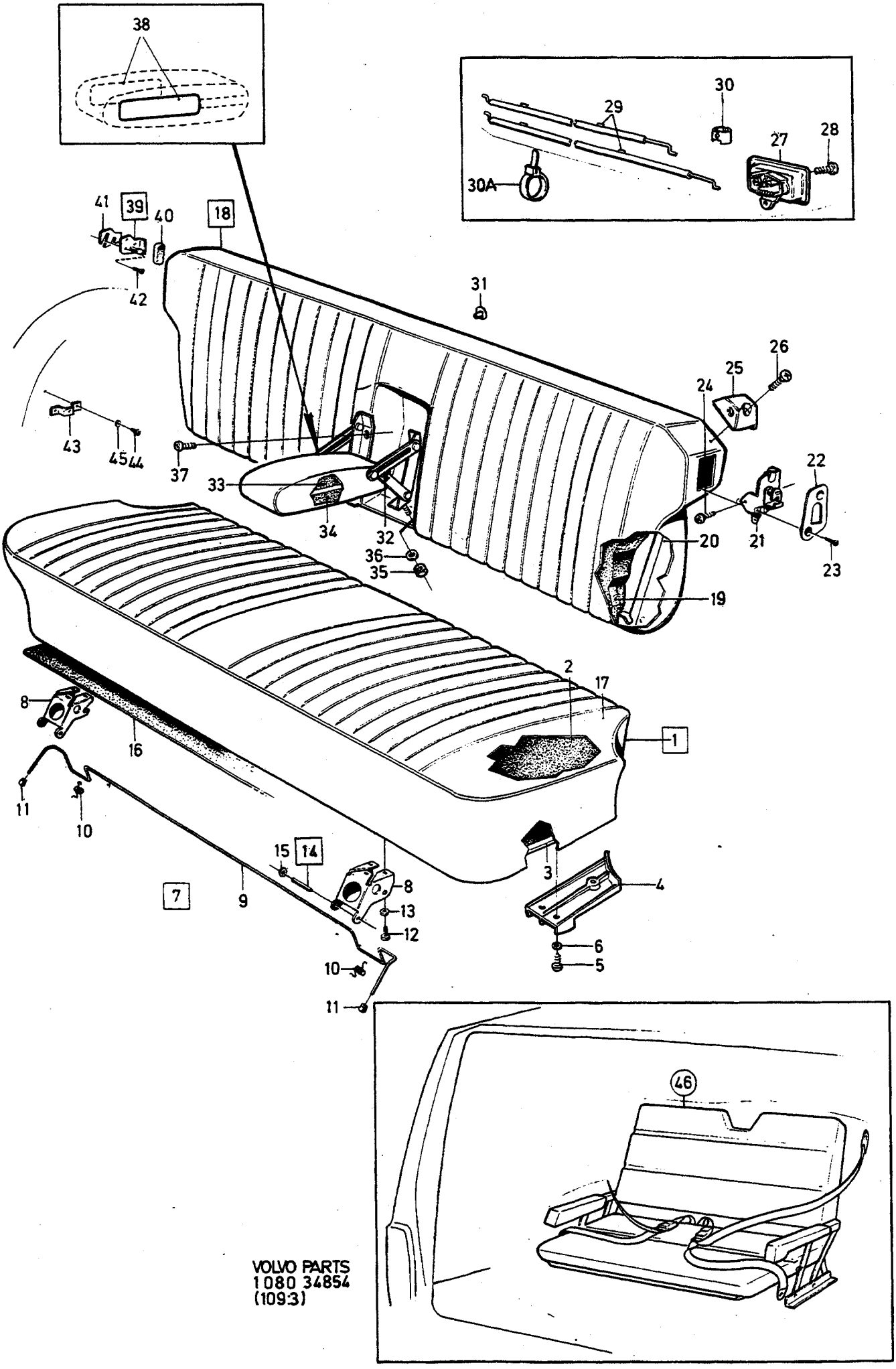

VOLVO PARTS
1080 34854
(109:3)

A
B
C
D
E

BAKSÄTE — RUECKSITZ

Grupp / Gruppe 85

Sida / Seite 1623

5DRS 1980-

Pos	Artikel nr / Artikelnr.	Antal / Anzahl A	B	C	D	E	PS	Benämning	Bezeichnung	Anmärkning / Anmerkung	SR
1		-	-	-	-	-	NS	Dyna	Sitzkissen		
2	1225749-9	1	-	-	-	-		•Stoppning	•Polsterung		5
3	1294163-9	1	-	-	-	-		•Sitsram	•Sitzrahmen		5
4	1294365-0	1	-	-	-	-		•Konsol, v, svart	•Konsole, l, schwarz		5
	1244118-4	1	-	-	-	-		•Konsol, v, blå	•Konsole, l, blau		5
	1244164-8	1	-	-	-	-		•Konsol, v, beige	•Konsole, l, beige		5
	1244166-3	1	-	-	-	-		•Konsol, v, grå	•Konsole, l, grau		5
	1244168-9	1	-	-	-	-		•Konsol, v, brun	•Konsole, l, braun		5
	1294366-8	1	-	-	-	-		•Konsol, h, svart	•Konsole, r, schwarz		5
	1244119-2	1	-	-	-	-		•Konsol, h, blå	•Konsole, r, blau		5
	1244165-5	1	-	-	-	-		•Konsol, h, beige	•Konsole, r, beige		5
	1244167-1	1	-	-	-	-		•Konsol, h, grå	•Konsole, r, grau		5
	1244169-7	1	-	-	-	-		•Konsol, h, brun	•Konsole, r, braun		5
☆ 5	969586-7	6	-	-	-	-		•Skruv	•Schraube	(956097)	3
6	955892-5	6	-	-	-	-		•Bricka	•Scheibe		2
7		-	-	-	-	-	NS	•Lås	•Schloss		
8	3506392-4	2	-	-	-	-		••Gångjärnshalva	••Halbscharnier	(1373507)	5
9	1224419-0	1	-	-	-	-		••Axel	••Welle		4
10	1221125-6	2	-	-	-	-		••Fjäder	••Feder		4
11	1207689-9	2	-	-	-	-		••Knopp	••Knauf		4
12	956096-2	6	-	-	-	-		•Skruv	•Schraube		2
13	941906-0	6	-	-	-	-		•Fjäderbricka	•Federscheibe		2
14	1210484-0	2	-	-	-	-		•Pinne	•Stift		4
15	945718-5	2	-	-	-	-		•Hållare	•Halteklammer		2
16	1309695-3	X	-	-	-	-		•Matta, svart	•Matte, schwarz	1) CODE 5300, 5305, 5310, 5320, 5325, 5340,5350,5354 5366,5384 (699564)	6
	1309696-1	X	-	-	-	-		•Matta, blå	•Matte, blau	2) (699676) CODE 5301, 5306, 5311, 5316, 5321, 5326, 5331, 5336, 5351,5356,5367 5371,5377,5385	6
	1309693-8	X	-	-	-	-		•Matta, beige	•Matte, beige	1) CODE 5302, 5307, 5312, 5317, 5322, 5327, 5332, 5337, 5352,5357,5372 5379 (699828)	6
	699781-1	X	-	-	-	-		•Matta, grå	•Matte, grau	2) CODE 5304, 5334, 5339,5359,5374	5
	1309694-6	X	-	-	-	-		•Matta, brun	•Matte, braun	1) CODE 5303, 5308, 5313, 5318, 5323, 5328, 5333, 5338, 5353,5358,5368 5373,5386 (699783)	6
	1309691-2	X	-	-	-	-		•Matta, svart	•Matte, schwarz	2) (699558) CODE 5700,5710	6
	1309692-0	X	-	-	-	-		•Matta, blå	•Matte, blau	2) (699686) CODE 5702, 5706, 5712, 5716.	6
	1309697-9	X	-	-	-	-		•Matta, beige	•Matte, beige	2) (699830) CODE 5701, 5703, 5711, 5713	6
	699769-6	X	-	-	-	-		•Matta, grå	•Matte, grau	2) CODE 5705, 5707, 5715.	5
	1309698-7	X	-	-	-	-		•Matta, brun	•Matte, braun	1) CODE 5704, 5714	6

1) Enhet längdmeter. Metervarans bredd = 160 cm. / Einheit, Längenmeter. Breite der Meterware 160 cm.
2) Enhet längdmeter. Metervarans bredd = 90 cm. / Einheit, Längenmeter. Breite der Meterware = 90 cm.

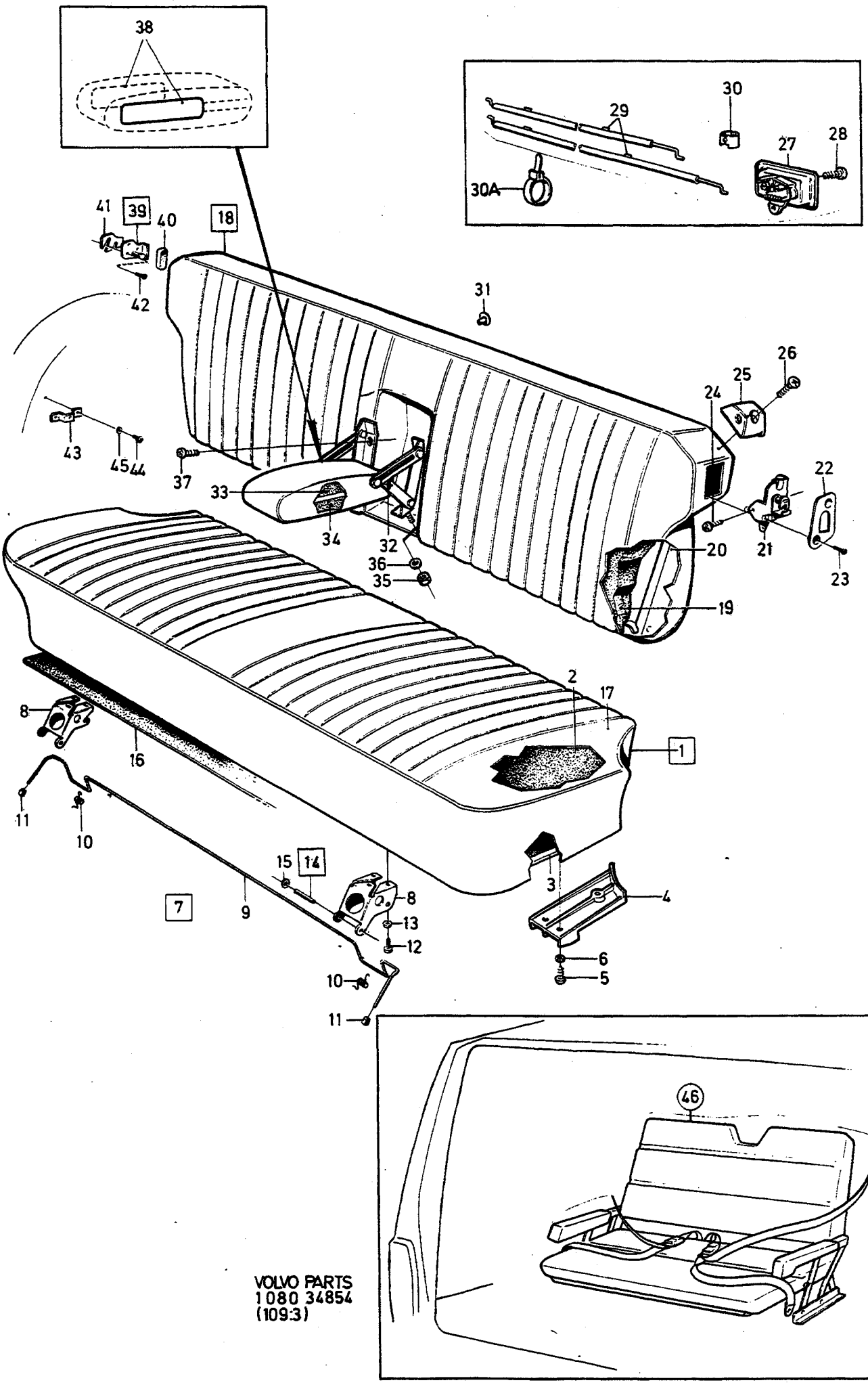

VOLVO PARTS
1080 34854
(109:3)

A B C D E

BAKSÄTE RUECKSITZ

Grupp Gruppe 85

Sida Seite 1625

5DRS 1980-

Pos	Artikel nr Artikelnr.	Antal / Anzahl A	B	C	D	E	PS	Benämning	Bezeichnung	Anmärkning Anmerkung	SR
										(699791)	
17		-	-	-	-	-		Klädsel	Bezug	SEE 85•1411	
18		-	-	-	-	-	NS	Rygg	Rucken		
19	1294186-0	1	-	-	-	-		•Stoppning	•Polsterung	3)	5
	1395415-1	1	-	-	-	-		•Stoppning	•Polsterung	4) (1225989)	5
20	1294135-7	1	-	-	-	-		•Ryggplåt	•Ruckenlehnenblech		5
21	1264378-9	1	-	-	-	-		•Lås, v	•Schloss, l		4
	1264379-7	1	-	-	-	-		•Lås, h	•Schloss, r		4
22	1207870-5	1	-	-	-	-		•Täckplåt, v	•Abdeckblech, l		5
	1207871-3	1	-	-	-	-		•Täckplåt, h	•Abdeckblech, r		5
23	*947190*	4	-	-	-	-	OP	•Skruv	•Schraube	LG 16	2
24	969737-6	2	-	-	-	-		•Skruv	•Schraube	(956203) LG 12	2
25	1244971-6	1	-	-	-	-		•Glidsko, v, svart	•Gleitstein, l, schwarz	(1244154)	4
	1244973-2	1	-	-	-	-		•Glidsko, v, blå	•Gleitstein, l, blau	(1244156)	4
	1244975-7	1	-	-	-	-		•Glidsko, v, beige	•Gleitstein, l, beige	(1244158)	4
	1244977-3	1	-	-	-	-		•Glidsko, v, grå	•Gleitstein. l, grau	(1244160)	4
	1244979-9	1	-	-	-	-		•Glidsko, v, brun	•Gleitstein, l, braun	(1244162)	4
	1244972-4	1	-	-	-	-		•Glidsko, h, svart	•Gleitstein, r, schwarz	(1244155)	4
	1244974-0	1	-	-	-	-		•Glidsko, h, blå	•Gleitstein, r, blau	(1244157)	4
	1244976-5	1	-	-	-	-		•Glidsko, h, beige	•Gleitstein, r, beige	(1244159)	4
	1244978-1	1	-	-	-	-		•Glidsko, h, grå	•Gleitstein, r, grau	(1244161)	4
	1244980-7	1	-	-	-	-		•Glidsko, h, brun	•Gleitstein, r, braun	(1244163)	4
26	956335-4	2	-	-	-	-		•Skruv	•Schraube		2
27	1294062-3	1	-	-	-	-		•Reglage	•Regler		5
28	955172-2	4	-	-	-	-		•Skruv	•Schraube		2
29	1264389-6	1	-	-	-	-		•Reglagewire, v	•Regelzug, l		3
	1264329-2	1	-	-	-	-		•Reglagewire, h	•Regelzug, r		3
30	1224233-5	4	-	-	-	-		•Clips	•Klemme		4
30a	949668-8	2	-	-	-	-		•Bandklamma	•Bandklammer	(948616)	2
31	1297814-4	3	-	-	-	-		•Propp, svart	•Stöpsel, schwarz	5) (1264060)	5
32	1294107-6	1	-	-	-	-		Armstöd	Armlehne		5
33	1294606-7	1	-	-	-	-		Stoppning	Polsterung		5
34	1294606-7	1	-	-	-	-		Stoppning	Polsterung	(691649)	5
35	955781-0	2	-	-	-	-		Mutter	Mutter		2
36	960140-2	2	-	-	-	-		Bricka	Scheibe		2
37	956076-4	2	-	-	-	-		Skruv	Schraube		2
38	1204574-6	2	-	-	-	-		Skyddslist	Schonleiste		5
39	1373949-5	1	-	-	-	-		Låskil, v	Schliesskeil, l	(1207903)	5
	1373950-3	1	-	-	-	-		Låskil, h	Schliesskeil, r	(1207904)	5
40	1207938-0	2	-	-	-	-		•Dämpare	•Dämpfer		5
41	1264849-9	4	-	-	-	-		Mellanlägg	Beilegscheibe		5
42	969817-6	6	-	-	-	-		Skruv	Schraube	(1294515)	2
43	1264603-0	2	-	-	-	-		Konsol	Konsole		4
44	955522-8	4	-	-	-	-		Skruv	Schraube		2
45	955949-3	4	-	-	-	-		Låsbricka	Sicherungsscheibe		2
46		-	-	-	-	-		Extrasäte	Notsitz	SEE 85•1627	

3) Bilar utan bakre armstöd. / Fahrzeuge ohne hintere Armlehne.
4) Bilar med bakre armstöd. / Fahrzeuge mit hinterer Armlehne.
5) Bilar med infästning för barnsele. / Fahrzeuge mit Befestigung für Kindergurt.

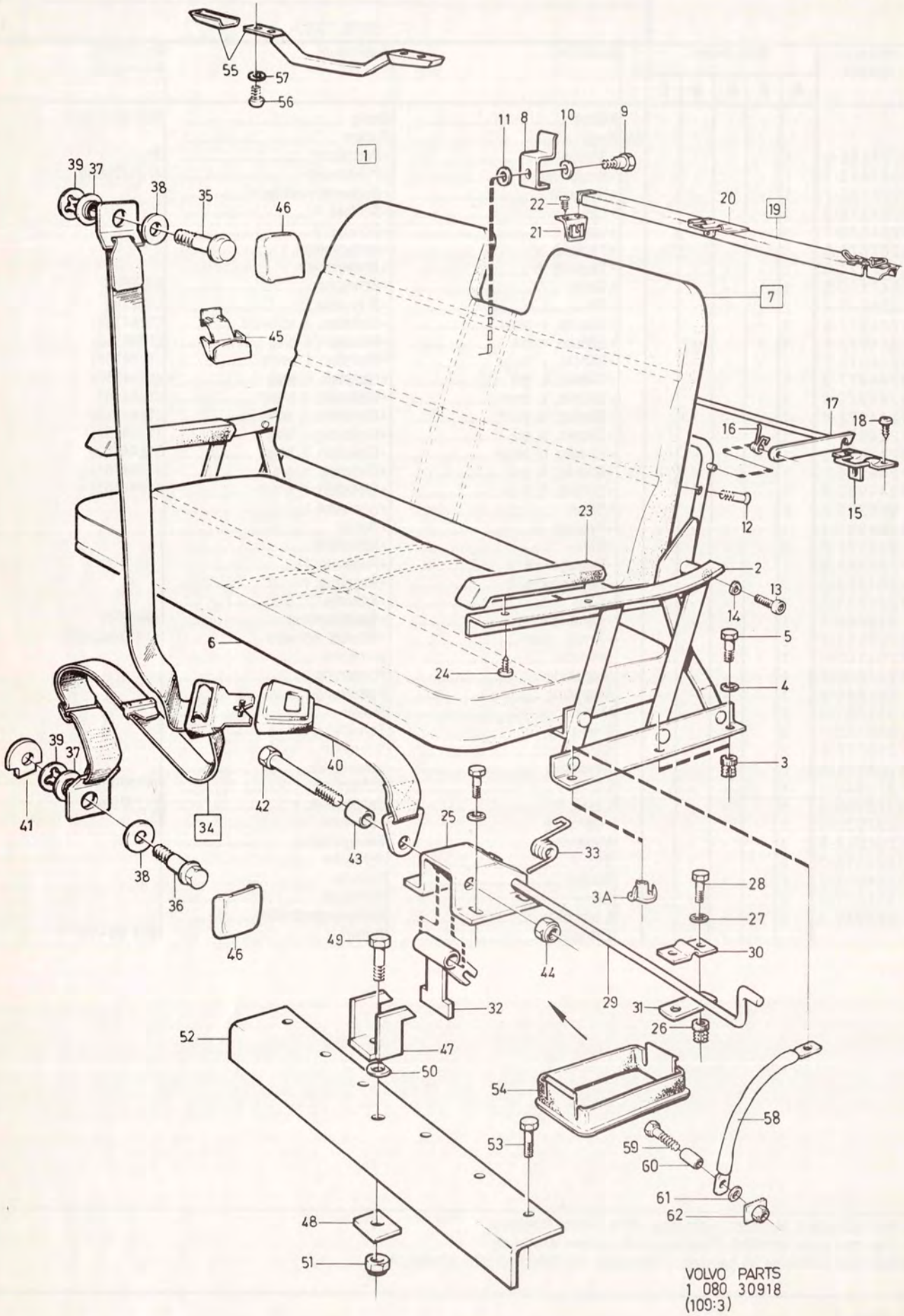

VOLVO PARTS
1 080 30918
(109:3)

A
B
C
D
E

EXTRASÄTE — EXTRA-SITZ

Grupp / Gruppe 85

Sida / Seite 1627

Pos	Artikel nr / Artikelnr.	Antal / Anzahl A	B	C	D	E	PS	Benämning	Bezeichnung	Anmärkning / Anmerkung	SR
1	*(3524817)*	1	-	-	-	-	SP	Extrasäte, beige	Notsitz, beige	EXC (USA),(AUS).	2
								beige	beige	REPL 1 PCS 6820222-5.	
	(3524817)	1	-	-	-	-	SP	Extrasäte, beige	Notsitz, beige	(USA)	2
								beige	beige	REPL 1 PCS 6820254-8.	
	(1128800)	1	-	-	-	-	SP	Extrasäte	Notsitz	EXC (USA),(AUS).	2
								svart	schwarz	REPL 1 PCS 6820222-5.	
	(1128800)	1	-	-	-	-	SP	Extrasäte	Notsitz	(USA)	2
								svart	schwarz	REPL 1 PCS 6820254-8.	
	(3524816)	1	-	-	-	-	SP	Extrasäte svart	Auxiliary seat, black	EXC (USA),(AUS).	2
								svart	schwarz	REPL 1 PCS 6820222-5.	
	(3524816)	1	-	-	-	-	SP	Extrasäte svart	Auxiliary seat, black	(USA)	2
								svart	schwarz	REPL 1 PCS 6820254-8.	
	(1128720)	1	-	-	-	-	SP	Extrasäte beige	Notsitz beige	(AUS).	2
										REPL 1 PCS 3524818-6.	
	(3524818)	1	-	-	-	-	SP	Extrasäte, beige	Notsitz, beige	REPL 1 PCS 6820225-8.	2
	(6820225)	1	-	-	-	-	SP	Extrasäte	Notsitz		3
								EXC (USA),(CDN)	EXC (USA),(CDN)	REPL 1 PCS 6820222-5.	
								(USA),(CDN)	(USA),(CDN)	REPL 1 PCS 6820254-8.	
		1	-	-	-	-	NS	Extrasäte svart	Notsitz schwarz	(AUS).	
2		-	-	-	-	-	NS	• Sitsram	• Sitzrahmen		
3	1264563-6	4	-	-	-	-		• Bussning	• Buchse		5
3a	943419-2	2	-	-	-	-		• Inslagsmutter	• Einschiessmutter		2
4	955948-5	6	-	-	-	-		• Låsbricka	• Sicherungsscheibe		2
5	955271-2	6	-	-	-	-		• Skruv	• Schraube	1) (955270)	2
	956093-9	4	-	-	-	-		• Skruv	• Schraube		2
	946544-4	2	-	-	-	-		• Flänsskruv	• Flanschschraube		2
6	*(1264578)*	1	-	-	-	-	SP	• Sittdyna beige	• Sitzkissen beige	REPL 1PCS 3529163-2.	5
	(1242875)	1	-	-	-	-	SP	• Sittdyna svart	• Sitzkissen schwarz	REPL 1PCS 3529161-6.	5
7	*(1264568)*	1	-	-	-	-	SP	• Ryggdyna beige	• Ruckenlehnenpolster beige	REPL 1PCS 3529162-4.	5
	(1242876)	1	-	-	-	-	SP	• Ryggdyna svart	• Ruckenlehnenpolster schwarz	REPL 1PCS 3529160-8.	5
8	1264987-7	1	-	-	-	-		• • Lås	• • Schloss		4
9	1264880-4	1	-	-	-	-		• • Ansatsskruv	• • Ansatzschraube		5
10	941906-0	1	-	-	-	-		• • Fjäderbricka	• • Federscheibe		2
11	960139-4	1	-	-	-	-		• • Bricka	• • Scheibe		2
12	956317-2	4	-	-	-	-		• Skruv	• Schraube		2
13	959241-1	2	-	-	-	-		• Skruv	• Schraube	1) M10x40	3
	941761-9	2	-	-	-	-		• Skruv	• Schraube	M8x40	2
14	942336-9	2	-	-	-	-		• Fjäderbricka	• Federscheibe		2
15	1264576-8	2	-	-	-	-		• Fästbygel	• Befestigungsbugel	EXC (AUS)	5
16	1264986-9	1	-	-	-	-		• Fjäder, v	• Feder, l		5
	1294191-0	1	-	-	-	-		• Fjäder, h	• Feder, r		3
17	1264985-1	1	-	-	-	-		• Låsbygel	• Sperrklinke	EXC (AUS)	4
		1	-	-	-	-	NS	• Låsbygel	• Sperrklinke	(AUS)	
18	969278-1	6	-	-	-	-		• Sextandhålskruv	• Sechszahn-hohlschraube	(955138) EXC (AUS).	2
19	*1294048*	1	-	-	-	-	OP	• Ryggstag	• Ruckenlehnenschiene	(AUS)	4
20	1264576-8	2	-	-	-	-		• • Fästbygel	• • Befestigungsbugel		5
21		2	-	-	-	-	NS	• • Konsol	• • Konsole		
22	969278-1	8	-	-	-	-		• • Sextandhålskruv	• • Sechszahn-hohlschraube	(955138)	2
23	1224992-6	1	-	-	-	-		• Armstöd, v	• Armlehne, l		4
	1224993-4	1	-	-	-	-		• Armstöd, h	• Armlehne, r		4
24	969473-8	4	-	-	-	-		• Sextandhålskruv	• Sechszahn-hohlschraube	(955137)	2
25	1264897-8	1	-	-	-	-		• Konsol	• Konsole		5
26	1264563-6	6	-	-	-	-		• Bussning	• Buchse		5
27	955948-5	6	-	-	-	-		• Låsbricka	• Sicherungsscheibe		2
28	955271-2	6	-	-	-	-		• Skruv	• Schraube	(955270)	2
29	1264898-6	1	-	-	-	-		• Hävarm	• Hebel		5
30	1264877-0	1	-	-	-	-		• Klamma	• Klemme		3
31	1264878-8	1	-	-	-	-		• Platta	• Platte		3
32	1264899-4	1	-	-	-	-		• Låsplatta	• Verschlussplatte		5
33	1264900-0	1	-	-	-	-		• Fjäder	• Feder		5

1) Endast bilar med ett tidigt produktionsutförande. / Nur Fahrzeuge mit einer frühen Produktionsausführung.

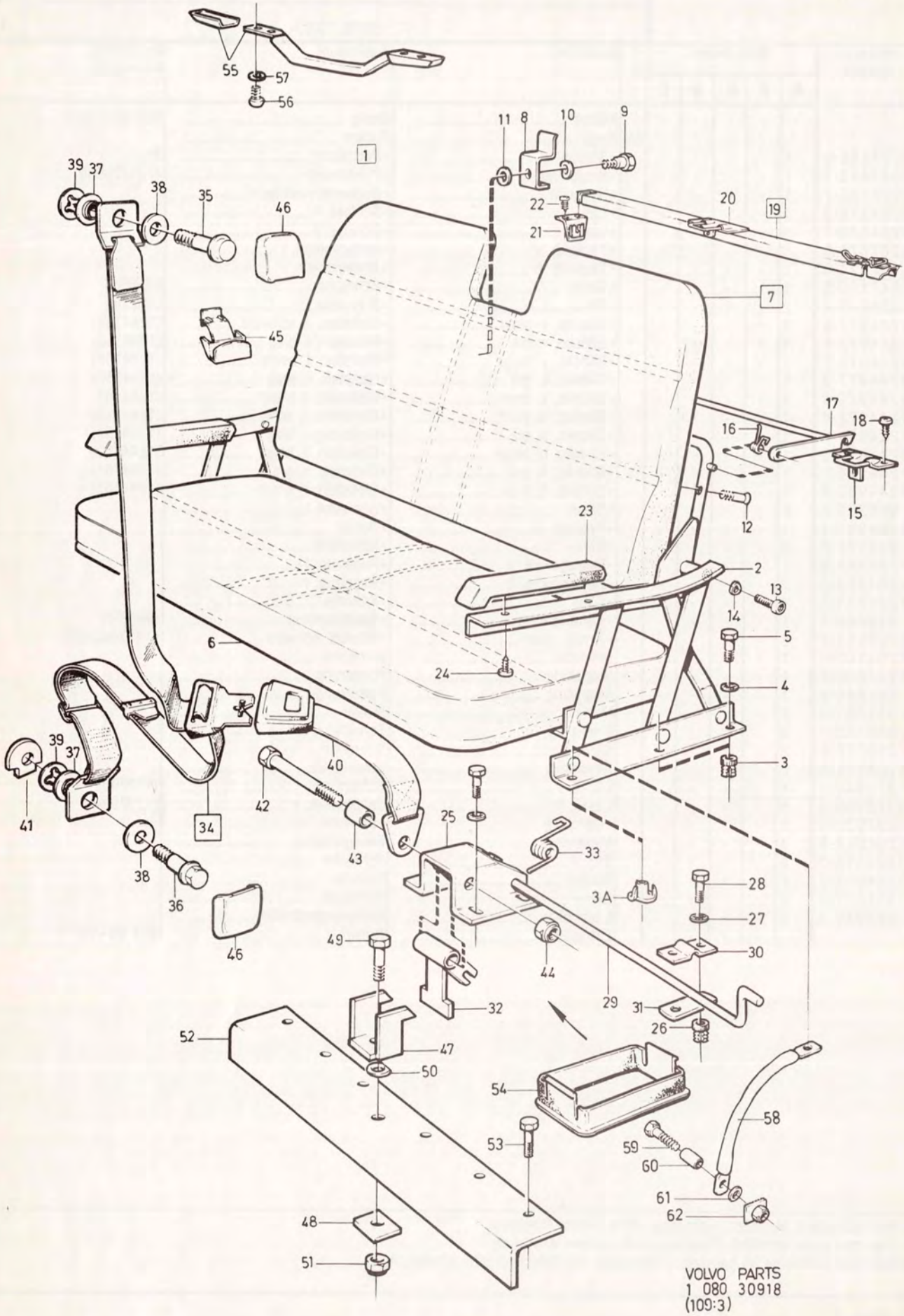

VOLVO PARTS
1 080 30918
(109:3)

A
B
C
D
E

EXTRASÄTE — EXTRA-SITZ

Grupp / Gruppe 85

Sida / Seite 1629

Pos	Artikel nr / Artikelnr.	Antal / Anzahl A	B	C	D	E	PS	Benämning	Bezeichnung	Anmärkning / Anmerkung	SR
34	1381182-3	2	-	-	-	-		• Bilbälte	• Sicherheitsgurt	(1244829)	3
35	1221304-7	2	-	-	-	-		• • Skruv	• • Schraube		3
36	1204775-9	2	-	-	-	-		• • Skruv	• • Schraube		2
37	1221010-0	4	-	-	-	-		• • Bussning	• • Buchse		4
38	944633-7	4	-	-	-	-		• • Bricka	• • Scheibe		2
39		4	-	-	-	-	NS	• • Låsbricka	• • Sicherungsscheibe		
40		2	-	-	-	-	NS	• • Bilbälte	• • Sicherheitsgurt		
41	679993-6	2	-	-	-	-		• Mutterplatta	• Gewindeplatte		5
42		1	-	-	-	-	NS	• Skruv	• Schraube	UNF 7/16X3"	
43	672818-2	2	-	-	-	-		• Distansrör	• Abstandrohr		4
44	950385-5	1	-	-	-	-		• Mutter	• Mutter		2
45	1207743-4	1	-	-	-	-		• Hållare	• Halter		2
46	1207666-7	4	-	-	-	-		• Kåpa	• Haube		5
47	1224592-4	1	-	-	-	-		• Låshake	• Rasthaken		5
48		-	-	-	-	-	NS	• Skruvplatta	• Gewindeplatte	EXC (USA), (CDN).	
49	943395-4	1	-	-	-	-		• Skruv	• Schraube		2
50	960144-4	1	-	-	-	-		• Bricka	• Scheibe		2
51	955849-5	1	-	-	-	-		• Låsmutter	• Sicherungsmutter	EXC (USA)(CDN)	2
52	1224595-7	1	-	-	-	-		• Konsol	• Konsole	(USA)(CDN)	5
53	970945-2	6	-	-	-	-		• Skruv	• Schraube	(955315) (USA)(CDN)	2
54	1264197-3	2	-	-	-	-		• Sarg	• Einfassung		3
55	1364021-4	1	-	-	-	-		• Instegshandtag, vit	• Einstieggriff, weiss	(1204594)	4
56	192400-0	4	-	-	-	-		• Skruv	• Schraube		2
57	940090-4	4	-	-	-	-		• Bricka	• Scheibe		2
58		2	-	-	-	-	NS	• Wire	• Seilzug		
59	946173-2	2	-	-	-	-		• Flänsskruv	• Flanschschraube		2
60		2	-	-	-	-	NS	• Distansrör	• Abstandrohr		
61	976944-9	2	-	-	-	-		• Bricka	• Scheibe	(960141)	2
62		2	-	-	-	-	NS	• Mutterplatta	• Gewindeplatte		
		1	-	-	-	-	NS	Ombyggnadssats Extrasäte	Umbausatz Notsitz	(AUS)	

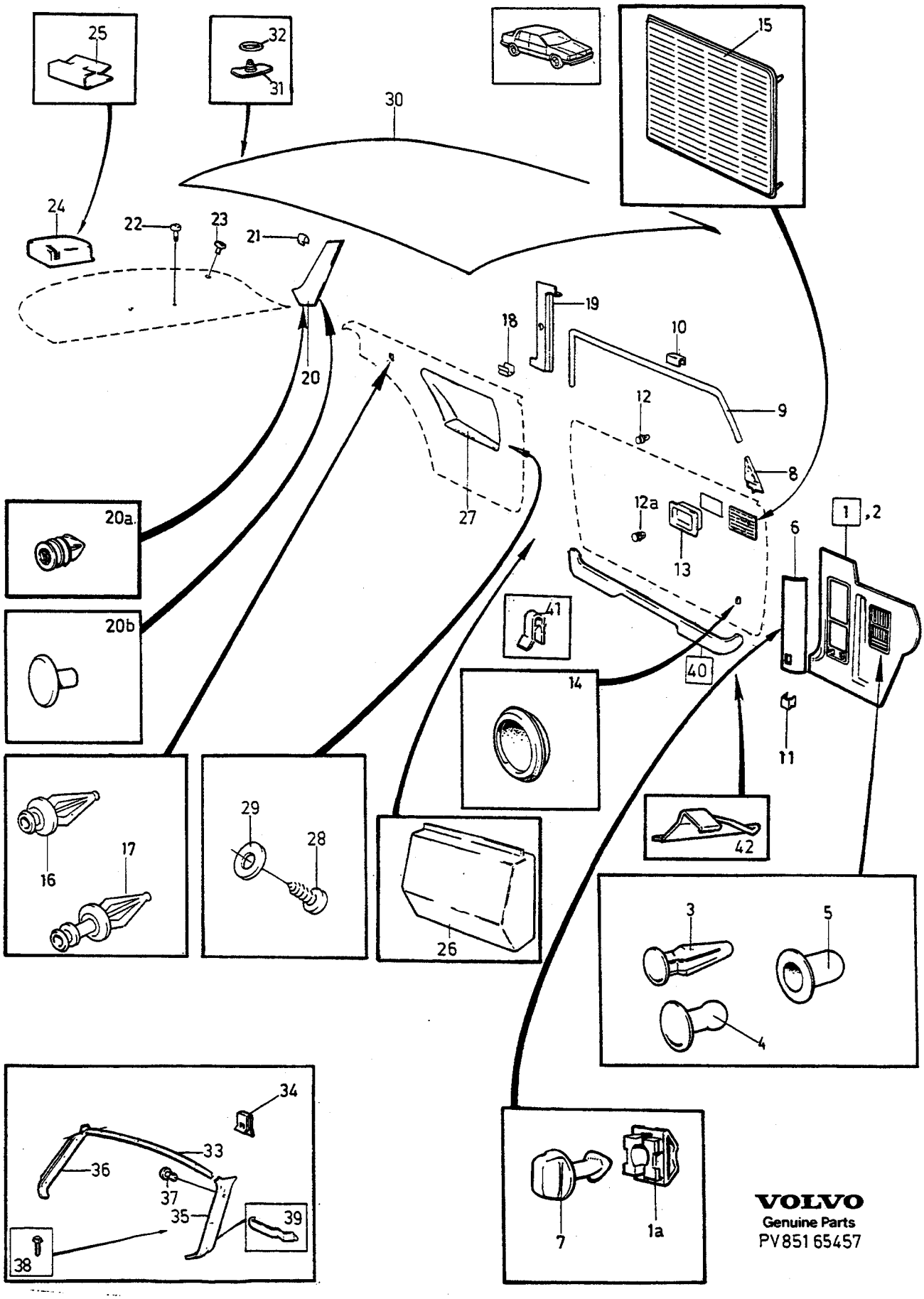

VOLVO
Genuine Parts
PV851 65457

A
B
C
D
E

INREDNINGSDETALJER — INNENEINRICHTUNGSTEILE

Grupp / Gruppe 85

Sida / Seite 1631

2 DRS

Pos	Artikel nr / Artikelnr.	Antal / Anzahl A	B	C	D	E	PS	Benämning	Bezeichnung	Anmärkning / Anmerkung	SR
1	*(1364036)*	1	-	-	-	-	SP	Panel, v, svart	Paneel, l, schwarz	EXC 262C REPL 1 PCS 3519605-4, 1 PCS 3519601-3, 1 PCS 3501079-2.	5
	(1364037)	1	-	-	-	-	SP	Panel, v, blå	Paneel, l, blau	1)	5
	(1364038)	1	-	-	-	-	SP	Panel, v, beige	Paneel, l, beige	2)	5
	1313642-9	1	-	-	-	-		Panel, v, grå	Paneel, l, grau	(1294734)	5
	1364039-6	1	-	-	-	-		Panel, v, brun	Paneel, l, braun	(1313643)	5
1a	1224832-4	1	-	-	-	-		•Clips	•Klemme		3
2	1364040-4	1	-	-	-	-		Panel, h, svart	Paneel, r, schwarz	(1225923)	5
	1364041-2	1	-	-	-	-		Panel, h, blå	Paneel, r, blau	(1294725)	5
	1364042-0	1	-	-	-	-		Panel, h, beige	Paneel, r, beige	(1364042)	5
	1294728-9	1	-	-	-	-		Panel, h, grå	Paneel, r, grau		5
	1364043-8	1	-	-	-	-		Panel, h, brun	Paneel, r, braun	(1294731)	5
	1225976-8	1	-	-	-	-		Panel, h, svart	Paneel, r, schwarz	3)	5
	1294726-3	1	-	-	-	-		Panel, h, blå	Paneel, r, blau	3)	5
	1225977-6	1	-	-	-	-		Panel, h, beige	Paneel, r, beige	3)	5
	1294729-7	1	-	-	-	-		Panel, h, grå	Paneel, r, grau	3)	5
	1294732-1	1	-	-	-	-		Panel, h, brun	Paneel, r, braun	3)	5
3	948690-3	2	-	-	-	-		Clips, svart	Klemme, schwarz		2
4	1264234-4	2	-	-	-	-		Clips, svart	Klemme, schwarz		3
	1294988-9	2	-	-	-	-		Clips, blå	Klemme, blau		3
	1294989-7	2	-	-	-	-		Clips, beige	Klemme, beige		3
	1294990-5	2	-	-	-	-		Clips, grå	Klemme, grau		3
	1264234-4	2	-	-	-	-		Clips, svart	Klemme, schwarz	(1294991)	3
5	1264233-6	2	-	-	-	-		Tätning	Dichtung		3
6	1225697-0	1	-	-	-	-		Lucka, svart	Abdeckung, schwarz		5
	1294881-6	1	-	-	-	-		Lucka, blå	Abdeckung, blau		5
	1225915-6	1	-	-	-	-		Lucka, beige	Abdeckung, beige		5
	1294882-4	1	-	-	-	-		Lucka, grå	Abdeckung, grau		5
	1294883-2	1	-	-	-	-		Lucka, brun	Abdeckung, braun		5
7	1224833-2	1	-	-	-	-		Låsvred, svart	Knebel, schwarz		5
	1294884-0	1	-	-	-	-		Låsvred, blå	Knebel, blau		5
	1225916-4	1	-	-	-	-		Låsvred, beige	Knebel, beige		5
	1294885-7	1	-	-	-	-		Låsvred, grå	Knebel, grau		5
	1294886-5	1	-	-	-	-		Låsvred, brun	Knebel, braun		5
8	1204630-6	1	-	-	-	-		Panel, v	Paneel, l	4) ALTER 1	5
	1294713-1	1	-	-	-	-		Panel, v	Paneel, l	5) ALTER 2. 1980-	5
	1248188-3	1	-	-	-	-		Prydnadsplåt, v	Zierblech, l	262C	3
	1204631-4	1	-	-	-	-		Panel, h	Paneel, r	4) ALTER 1	5
	1294714-9	1	-	-	-	-		Panel, h	Paneel, r	5) ALTER 2. 1980-	5
	1248189-1	1	-	-	-	-		Prydnadsplåt, h	Zierblech, r	262C	3
9	699852-0	X	-	-	-	-		Kantskyddslist, svart	Schonleiste, schwarz	LG 5400 2X2700 (1254784)	2
	699850-4	X	-	-	-	-		Kantskyddslist, blå	Schonleiste, blau	LG 5400 2X2700	2
	699848	X	-	-	-	-	OP	Kantskyddslist, beige	Schonleiste, beige	LG 5400 2X2700	2
	699853	X	-	-	-	-	OP	Kantskyddslist, beige	Schonleiste, beige	LG 5400 262C. 2X2700	2
	699849-6	X	-	-	-	-		Kantskyddslist, grå	Schonleiste, grau	LG 5400 2X2700	2
	699851	X	-	-	-	-	OP	Kantskyddslist, brun	Schonleiste, braun	LG 5400 2X2700	2

1) REPL 1 PCS 3519606-2, 3519602-1, 3501079-2.
2) REPL 1 PCS 3519607-0, 3519603-9, 3501079-2.
3) Bilar med styrenhet motor, Lambda sond. / Fahrzeuge mit Steuereinheit Motor, Lambda - sonde.
4) Bilar utan backspegel eller utrustade med el.spegel alternativt fast spegel -1979. / Fahrzeuge ohne Rückspiegel oder mit elektr. Spiegel oder festem Spiegel.
5) Mekanisk backspegel. / Mechanischer Rückspiegel.

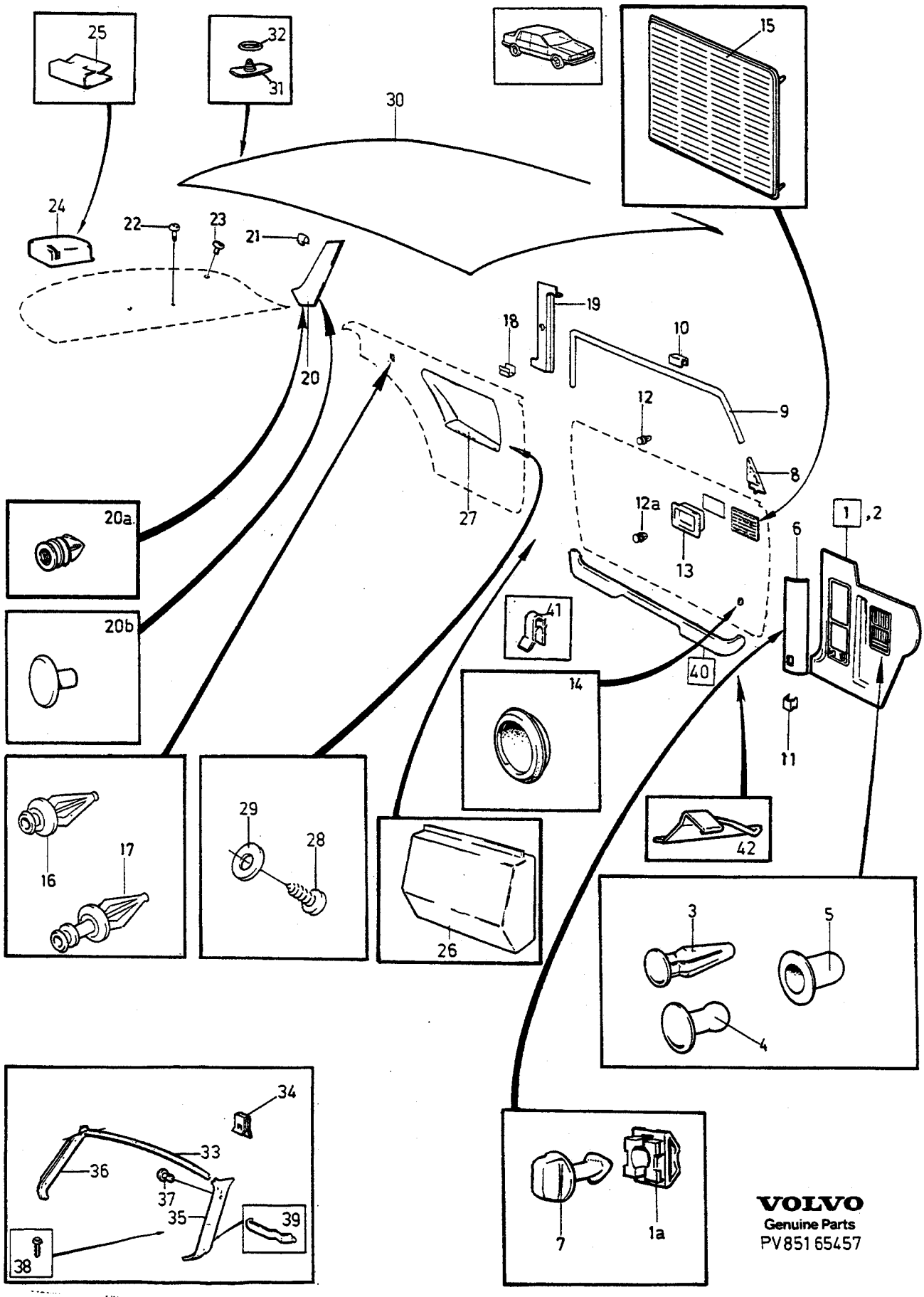

VOLVO
Genuine Parts
PV851 65457

A
B
C
D
E

INREDNINGSDETALJER — INNENEINRICHTUNGSTEILE

2 DRS

Grupp / Gruppe 85

Sida / Seite 1633

Pos	Artikel nr / Artikelnr.	Antal / Anzahl A	B	C	D	E	PS	Benämning	Bezeichnung	Anmärkning / Anmerkung	SR
10	1323734-2	2	-	-	-	-		Clips	Klemme	(943131)	3
11	944385-4	4	-	-	-	-		Clips	Klemme		3
12	680097-3	14	-	-	-	-		Clips, svart	Klemme, schwarz	6)	2
	1207900-0	14	-	-	-	-		Clips, röd	Klemme, rot	7) (683258)	2
	1264963-8	6	-	-	-	-		Clips, grå	Klemme, grau	(1264410)	2
	1264963-8	4	-	-	-	-		Clips, grå	Klemme, grau		2
	1248577-7	4	-	-	-	-		Clips, svart	Klemme, schwarz		3
	1264963-8	10	-	-	-	-		Clips, grå	Klemme, grau	262C 1980-	2
	1248577-7	10	-	-	-	-		Clips, svart	Klemme, schwarz	ALTER 262C	3
12a	1264925-7	2	-	-	-	-		Clips, gul	Klemme, gelb	262C 1980-	3
13	1360966-4	2	-	-	-	-		Sarg, svart	Einfassung, schwarz	(1210476)	5
	1360968-0	2	-	-	-	-		Sarg, blå	Einfassung, blau	(1294798)	5
	1360969-8	2	-	-	-	-		Sarg, beige	Einfassung, beige	(1294799)	5
	1294800-6	2	-	-	-	-		Sarg, grå	Einfassung, grau		5
	1360967-2	2	-	-	-	-		Sarg, brun	Einfassung, braun	(1294801)	5
	1248220-4	2	-	-	-	-		Sarg	Zarge	262C	5
14	1264752-5	2	-	-	-	-		Täckbricka, beige	Abdeckscheibe, beige	-1979 ALTER P.W	5
	1225978-4	2	-	-	-	-		Täckbricka, beige	Abdeckscheibe, beige	1980- ALTER P.W	5
	1264755-8	2	-	-	-	-		Täckbricka, röd	Abdeckscheibe, rot	ALTER P.W	5
	1264751-7	2	-	-	-	-		Täckbricka, blå	Abdeckscheibe, blau	ALTER P.W	5
	1264754	2	-	-	-	-	NS	Täckbricka, brun	Abdeckscheibe, braun	-1979 ALTER P.W	
	1294861-8	2	-	-	-	-		Täckbricka, brun	Abdeckscheibe, braun	1980- ALTER P.W	5
	1264750-9	2	-	-	-	-		Täckbricka, svart	Abdeckscheibe, schwarz	ALTER P.W	5
	1294860-0	2	-	-	-	-		Täckbricka, grå	Abdeckscheibe, grau	ALTER P.W	5
15		-	-	-	-	-		Högtalargaller	Lautsprechergitter	SEE 85•1411	
16	1207632-9	2	-	-	-	-		Clips	Klemme		3
17	1224658-3	4	-	-	-	-		Clips	Klemme		3
18	1323734-2	4	-	-	-	-		Clips	Klemme	(943131)	3
19	1224817-5	1	-	-	-	-		Panel, v, svart	Paneel, l, schwarz		5
	1244542-5	1	-	-	-	-		Panel, v, blå	Paneel, l, blau		5
	1244544-1	1	-	-	-	-		Panel, v, beige	Paneel, l, beige		5
	1244546	1	-	-	-	-	OP	Panel, v, grå	Paneel, l, grau		5
	1244548-2	1	-	-	-	-		Panel, v, brun	Paneel, l, braun		5
	1224818-3	1	-	-	-	-		Panel, h, svart	Paneel, r, schwarz		5
	1244543-3	1	-	-	-	-		Panel, h, blå	Paneel, r, blau		5
	1244545-8	1	-	-	-	-		Panel, h, beige	Paneel, r, beige		5
	1244547	1	-	-	-	-	OP	Panel, h, grå	Paneel, r, grau		5
	1244549-0	1	-	-	-	-		Panel, h, brun	Paneel, r, braun		5
		-	-	-	-	-		Panel	Paneel	262C SEE 85•1451	
20	697718-5	1	-	-	-	-		Panel, v, vit	Paneel, l, weiss	-1979	5
	1264766	1	-	-	-	-	OP	Panel, v, svart	Paneel, l, schwarz	-1979 242GT	5
	697719-3	1	-	-	-	-		Panel, h, vit	Paneel, r, weiss	-1979	4
	1264767	1	-	-	-	-	OP	Panel, h, svart	Paneel, r, schwarz	-1979 242GT	5
	1294694-3	1	-	-	-	-		Panel, v, blå	Paneel, l, blau	1980-	5
	1294692-7	1	-	-	-	-		Panel, v, svart	Paneel, l, schwarz	1980-, INCL 242GT	5
	1294700-8	1	-	-	-	-		Panel, v, brun	Paneel, l, braun	1980-	5
	1294696-8	1	-	-	-	-		Panel, v, beige	Paneel, l, beige	1980-	5
	1294698	1	-	-	-	-	NS	Panel, v, grå	Paneel, l, grau	1980-	
	1294695-0	1	-	-	-	-		Panel, h, blå	Paneel, r, blau	1980-	5
	1294693-5	1	-	-	-	-		Panel, h, svart	Paneel, r, schwarz	1980-, INCL 242GT	5
	1294701-6	1	-	-	-	-		Panel, h, brun	Paneel, r, braun	1980-	5
	1294697-6	1	-	-	-	-		Panel, h, beige	Paneel, r, beige	1980-	5
	1294699-2	1	-	-	-	-		Panel, h, grå	Paneel, r, grau	1980-	5
20a	1294197-7	4	-	-	-	-		Clips, brun	Klemme, braun		3
20b	1244574-8	2	-	-	-	-		Propp, svart	Stöpsel, schwarz	8) ALTER	5
	1244575-5	2	-	-	-	-		Propp, blå	Stöpsel, blau	8) ALTER	5
	1244576-3	2	-	-	-	-		Propp, beige	Stöpsel, beige	8) ALTER	5

6) Endast bilar med ett tidigt produktionsutförande. / Nur Fahrzeuge mit einer frühen Produktionsausführung.
7) Ersatt clips var vit. / Ersetzter Clip war weiss.
8) Bilar utan bakre bilbälten. / Fahrzeuge ohne hintere Sicherheitsgurte.

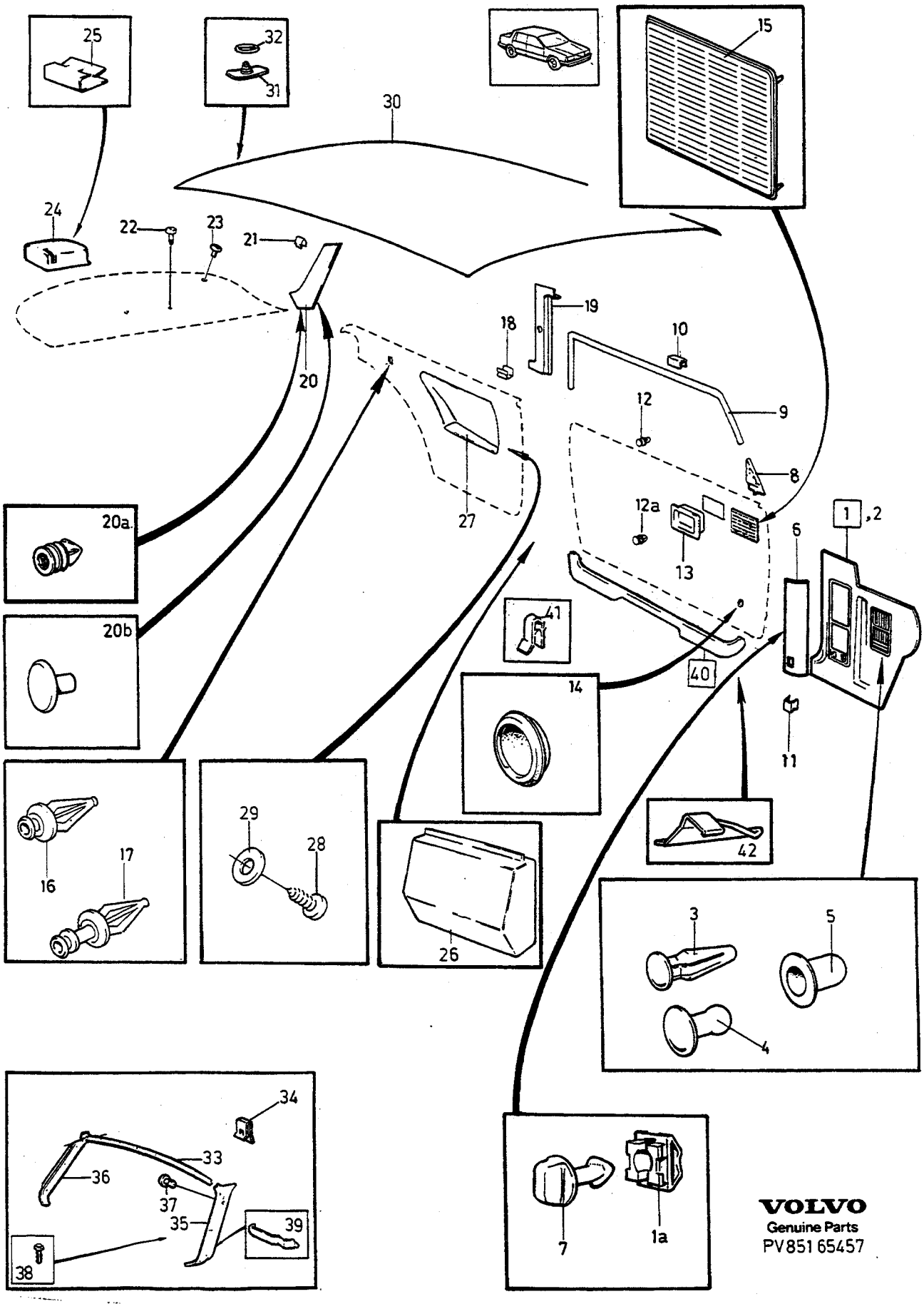

VOLVO
Genuine Parts
PV851 65457

A
B
C
D
E

INREDNINGSDETALJER — INNENEINRICHTUNGSTEILE

Grupp Gruppe 85

Sida Seite 1635

2 DRS

Pos	Artikel nr Artikelnr.	Antal / Anzahl A	B	C	D	E	PS	Benämning	Bezeichnung	Anmärkning Anmerkung	SR
	1244577-1	2	-	-	-	-		Propp, grå	Stöpsel, grau	8) ALTER	5
	1244578-9	2	-	-	-	-		Propp, brun	Stöpsel, braun	8) ALTER	5
21	680097-3	8	-	-	-	-		Clips, svart	Klemme, schwarz		2
22	1247342-7	2	-	-	-	-		Clips, svart	Klemme, schwarz	(1221346)	3
	1294891-5	2	-	-	-	-		Clips, blå	Klemme, blau		5
	1294892-3	2	-	-	-	-		Clips, beige	Klemme, beige		5
	1294893-1	2	-	-	-	-		Clips, grå	Klemme, grau		5
	1294894-9	2	-	-	-	-		Clips, brun	Klemme, braun		5
23	1297814-4	3	-	-	-	-		Propp, svart	Stöpsel, schwarz	9) (1264060)	5
	1244213-3	3	-	-	-	-		Propp, blå	Stöpsel, blau	9)	5
	1244214-1	3	-	-	-	-		Propp, beige	Stöpsel, beige	9)	5
	1244334	3	-	-	-	-	NS	Propp, beige	Stöpsel, beige	9) 262C	
	1244215-8	3	-	-	-	-		Propp, grå	Stöpsel, grau	9)	5
	1244216-6	3	-	-	-	-		Propp, brun	Stöpsel, braun	9)	5
24	1210580-5	1	-	-	-	-		Kåpa, v, svart	Haube, l, schwarz	IN.BELT	5
	1294744-6	1	-	-	-	-		Kåpa, v, blå	Haube, l, blau	IN.BELT	4
	1294746-1	1	-	-	-	-		Kåpa, v, beige	Haube, l, beige	IN.BELT	4
	1294748-7	1	-	-	-	-		Kåpa, v, grå	Haube, l, grau	IN.BELT	4
	1294750-3	1	-	-	-	-		Kåpa, v, brun	Haube, l, braun	IN.BELT	4
	1210581-3	1	-	-	-	-		Kåpa, h, svart	Haube, r, schwarz	IN.BELT	5
	1294745-3	1	-	-	-	-		Kåpa, h, blå	Haube, r, blau	IN.BELT	4
	1294747-9	1	-	-	-	-		Kåpa, h, beige	Haube, r, beige	IN.BELT	4
	1294749-5	1	-	-	-	-		Kåpa, h, grå	Haube, r, grau	IN.BELT	4
	1294751-1	1	-	-	-	-		Kåpa, h, brun	Haube, r, braun	IN.BELT	4
		-	-	-	-	-		Kåpa	Haube	262C SEE 85•1451	
25	1221347-6	2	-	-	-	-		Clips	Klemme		3
26	686538-0	2	-	-	-	-		Kåpa, svart	Haube, schwarz		4
	686538-0	2	-	-	-	-		Kåpa, svart	Haube, schwarz	(1294895)	4
	686538-0	2	-	-	-	-		Kåpa, svart	Haube, schwarz	(1294896)	4
	686538-0	2	-	-	-	-		Kåpa, svart	Haube, schwarz	(1294897)	4
	686538-0	2	-	-	-	-		Kåpa, svart	Haube, schwarz	(1294898)	4
27		-	-	-	-	-		Armstöd	Armlehne	SEE 85•1411	
28	969278-1	4	-	-	-	-		Sextandhålskruv	Sechszahn-hohlschraube	(955138)	2
29	192292-1	4	-	-	-	-		Bricka	Scheibe		2
30	1204800-5	1	-	-	-	-		Innertak, beige	Dachhimmel, beige	W/O S.R	5
	1264580-0	1	-	-	-	-		Innertak, svart	Dachhimmel, schwarz	W/O S.R	5
	1204980-5	1	-	-	-	-		Innertak, beige	Dachhimmel, beige	S.R	5
	1294234-8	1	-	-	-	-		Innertak, svart	Dachhimmel, schwarz	S.R	5
		-	-	-	-	-		Innertak med monteringsdetaljer	Dachhimmel mit Einbauteilen	262C	
31	1204599-3	3	-	-	-	-		Clips, beige	Klemme, beige		3
	1264579-2	3	-	-	-	-		Clips, svart	Klemme, schwarz		3
☆ 32	976033-1	2	-	-	-	-		O-ring	O-ring	(925054)	3
33	1204804-7	1	-	-	-	-		Täcklist, svart	Abdeckleiste, schwarz		5
	1294736-2	1	-	-	-	-		Täcklist, blå	Abdeckleiste, blau		5
	1294737	1	-	-	-	-	OP	Täcklist, beige	Abdeckleiste, beige		5
	1294738	1	-	-	-	-	OP	Täcklist, grå	Abdeckleiste, grau		5
	1294739	1	-	-	-	-	OP	Täcklist, brun	Abdeckleiste, braun		5
34	3519339-0	7	-	-	-	-		Clips	Klemme	(1331047)	3
35		-	-	-	-	-		Panel, v	Paneel, l	ALTER 1	
	1204581	1	-	-	-	-	OP	•Panel, v, svart	•Paneel, l, schwarz	-1980	3
	1365990-9	1	-	-	-	-		•Panel, v, svart	•Paneel, l, schwarz	1981- (1294758)	5
	1294760-2	1	-	-	-	-		•Panel, v, blå	•Paneel, l, blau	1981-	5
	1294762	1	-	-	-	-	OP	•Panel, v, beige	•Paneel, l, beige	1981-	5
	1294764	1	-	-	-	-	OP	•Panel, v, grå	•Paneel, l, grau	1981-	5
	1294766-9	1	-	-	-	-		•Panel, v, brun	•Paneel, l, braun	1981-	5
	1248433	1	-	-	-	-	NS	•Panel, v, svart	•Paneel, l, schwarz	262C	
	1248660	1	-	-	-	-	OP	•Panel, v, beige	•Paneel, l, beige	262C	5

8) Bilar utan bakre bilbälten. / Fahrzeuge ohne hintere Sicherheitsgurte.
9) Bilar med infästning för barnsele. / Fahrzeuge mit Befestigung für Kindergurt.

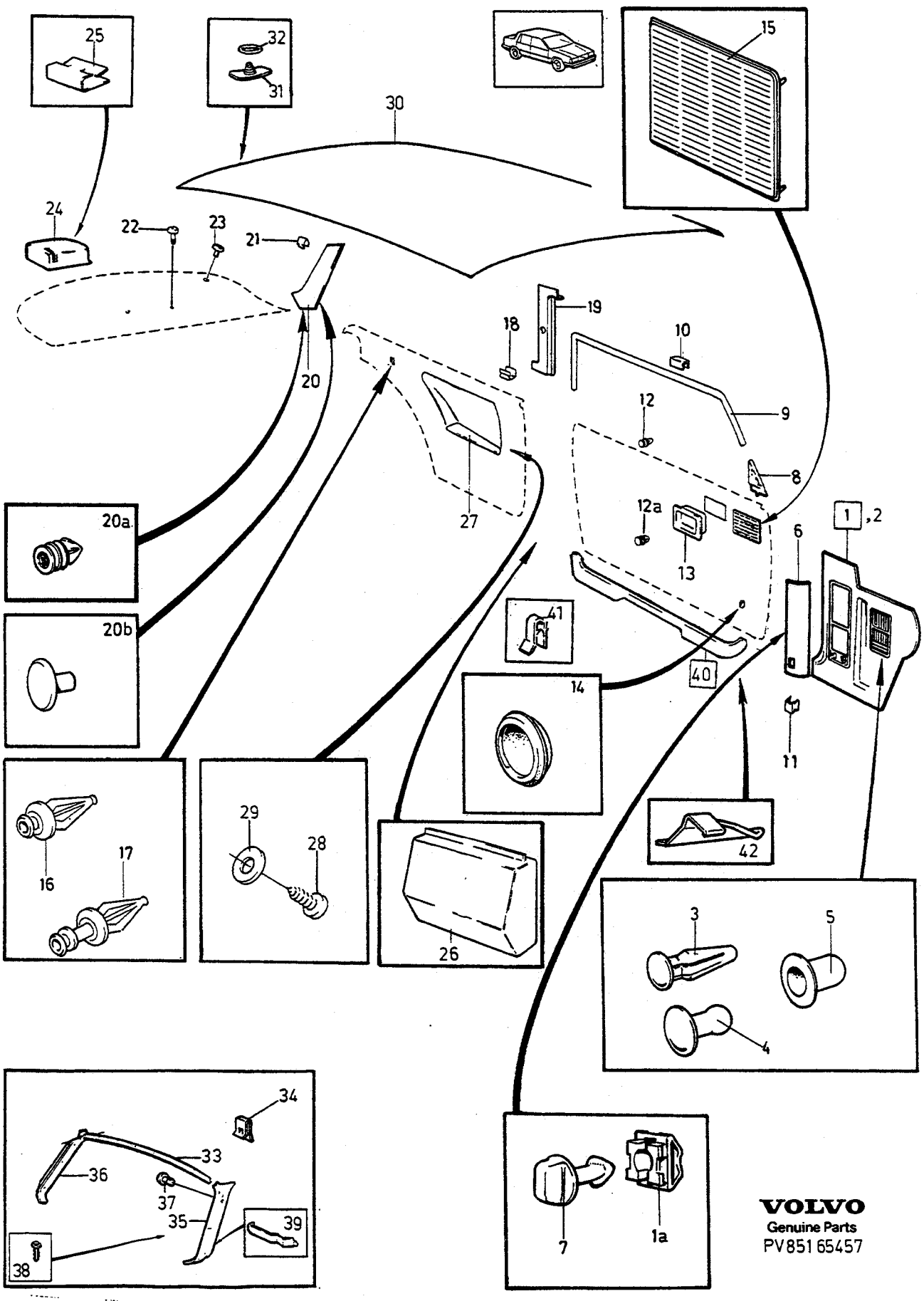

VOLVO
Genuine Parts
PV851 65457

A
B
C
D
E

INREDNINGSDETALJER — INNENEINRICHTUNGSTEILE

Grupp / Gruppe 85

Sida / Seite 1637

2DRS

Pos	Artikel nr / Artikelnr.	Antal / Anzahl A	B	C	D	E	PS	Benämning	Bezeichnung	Anmärkning / Anmerkung	SR
		-	-	-	-	-		Panel, v	Paneel, l	10) ALTER 2 ALTER (USA)(CDN)	
	1207988-5	1	-	-	-	-		•Panel, v, svart	•Paneel, l, schwarz		5
	1248575-1	1	-	-	-	-		•Panel, v, svart	•Paneel, l, schwarz	262C	5
	1248662-7	1	-	-	-	-		•Panel, v, beige	•Paneel, l, beige	262C	5
36	1204582-9	1	-	-	-	-		Panel, h, svart	Paneel, r, schwarz	-1980	5
	1365991-7	1	-	-	-	-		Panel, h, svart	Paneel, r, schwarz	1981- (1294759)	5
	1294761-0	1	-	-	-	-		Panel, h, blå	Paneel, r, blau	1981-	5
	1294763-6	1	-	-	-	-		Panel, h, beige	Paneel, r, beige	1981-	5
	1294765-1	1	-	-	-	-		Panel, h, grå	Paneel, r, grau	1981-	5
	1294767	1	-	-	-	-	OP	Panel, h, brun	Paneel, r, braun	1981-	5
	1248434-1	1	-	-	-	-		Panel, h, svart	Paneel, r, schwarz	262C	5
	1248661-9	1	-	-	-	-		Panel, h, beige	Paneel, r, beige	262C	5
37	948690-3	6	-	-	-	-		Clips, svart	Klemme, schwarz	-1980	2
	1248577-7	6	-	-	-	-		Clips, svart	Klemme, schwarz	262C	3
38	1313383-0	2	-	-	-	-		Clips	Klemme	1981- , EXC 262C	3
39	1333688-8	1	-	-	-	-		Biljetthållare	Fahrscheinhalter	(1313717)	2
40	1202797-5	1	-	-	-	-		Tröskelskoning, v, svart	Schwellenbesatz,l,schwarz	242	3
	(1246307)	1	-	-	-	-	SP	Tröskelskoning, v, blå	Schwellenbesatz, l, blau	242 REPL 1 PCS 1202797-5, 1 PCS 1202798-3.	3
	(1246309)	1	-	-	-	-	SP	Tröskelskoning, v, beige	Schwellenbesatz, l, beige	242 REPL 1 PCS 1202797-5, 1 PCS 1202798-3.	3
	(1246311)	1	-	-	-	-	SP	Tröskelskoning, v, grå	Schwellenbesatz, l, grau	242 REPL 1 PCS 1202797-5, 1 PCS 1202798-3.	3
	(1246315)	1	-	-	-	-	SP	Tröskelskoning, v, brun	Schwellenbesatz, l, braun	242 REPL 1 PCS 1202797-5, 1 PCS 1202798-3.	3
	1202798-3	1	-	-	-	-		Tröskelskoning, h, svart	Schwellenbesatz,r,schwarz	242	3
	(1246308)	1	-	-	-	-	SP	Tröskelskoning, h, blå	Schwellenbesatz, r, blau	242 REPL 1 PCS 1202797-5, 1 PCS 1202798-3.	3
	(1246310)	1	-	-	-	-	SP	Tröskelskoning, h, beige	Schwellenbesatz,r, beige	242 REPL 1 PCS 1202797-5, 1 PCS 1202798-3.	3
	(1246312)	1	-	-	-	-	SP	Tröskelskoning, h, grå	Schwellenbesatz, r, grau	242 REPL 1 PCS 1202797-5, 1 PCS 1202798-3.	3
	(1246316)	1	-	-	-	-	SP	Tröskelskoning, h, brun	Schwellenbesatz,r, braun	242 REPL 1 PCS 1202797-5, 1 PCS 1202798-3.	3
	1248201-4	1	-	-	-	-		Tröskelskoning, v	Schwellenbesatz, l	262C	3
	1248202-2	1	-	-	-	-		Tröskelskoning, h	Schwellenbesatz, r	262C	3
41	1202841-1	6	-	-	-	-		•Clips	•Klemme	EXC 262C	2
42	1248230-3	1	-	-	-	-		Ändstycke, v	Endstuck, l	262C	4
	1248231-1	1	-	-	-	-		Ändstycke, h	Endstuck, r	262C	4
	1248232-9	1	-	-	-	-		Ändstycke, v	Endstuck, l	262C	4
	1248233-7	1	-	-	-	-		Ändstycke, h	Endstuck, r	262C	4

10) Med urtag för identifikationsnummerskylt. / Mit Aussparung für Kennummernschild.

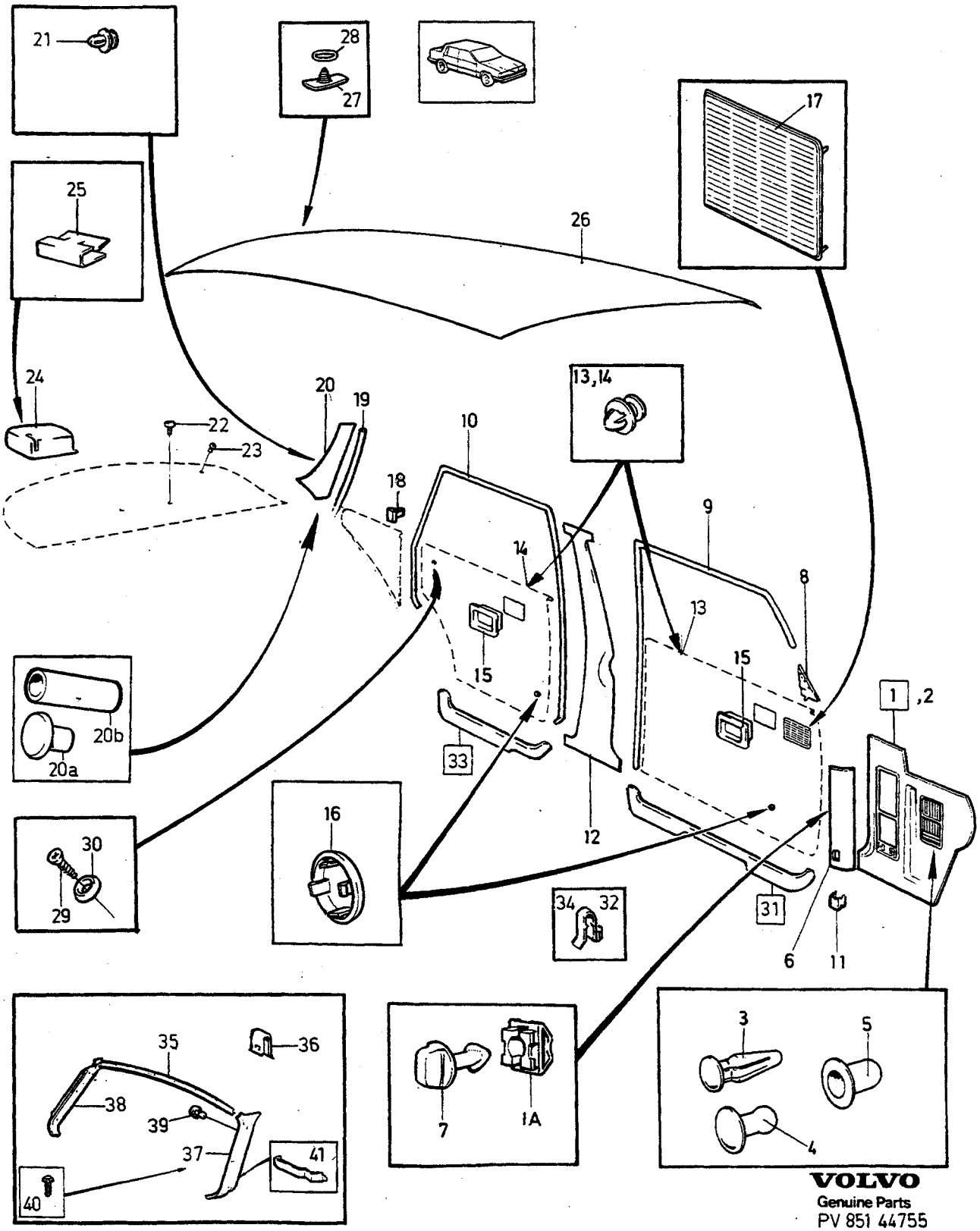

VOLVO
Genuine Parts
PV 851 44755

A
B
C
D
E

INREDNINGSDETALJER — INNENEINRICHTUNGSTEILE

Grupp / Gruppe 85

Sida / Seite 1639

4 DRS

Pos	Artikel nr / Artikelnr.	Antal / Anzahl A	B	C	D	E	PS	Benämning	Bezeichnung	Anmärkning / Anmerkung	SR
1	*(1364036)*	1	-	-	-	-	SP	Panel, v, svart	Paneel, l, schwarz	REPL 1 PCS 3519605-4, 1 PCS 3519601-3, 1 PCS 3501079-2.	5
	(1364037)	1	-	-	-	-	SP	Panel, v, blå	Paneel, l, blau	REPL 1 PCS 3519606-2, 1 PCS 3519602-1, 1 PCS 3501079-2.	5
	(1364038)	1	-	-	-	-	SP	Panel, v, beige	Paneel, l, beige	REPL 1 PCS 3519607-0, 1 PCS 3519603-9, 1 PCS 3501079-2.	5
	1313642-9	1	-	-	-	-		Panel, v, grå	Paneel, l, grau	(1294734)	5
	1364039-6	1	-	-	-	-		Panel, v, brun	Paneel, l, braun	(1313643)	5
1a	1224832-4	1	-	-	-	-		• Clips	• Klemme		3
2	1364040-4	1	-	-	-	-		Panel, h, svart	Paneel, r, schwarz	(1225923)	5
	1364041-2	1	-	-	-	-		Panel, h, blå	Paneel, r, blau	(1294725)	5
	1364042-0	1	-	-	-	-		Panel, h, beige	Paneel, r, beige	(1225924)	5
	1294728-9	1	-	-	-	-		Panel, h, grå	Paneel, r, grau		5
	1364043-8	1	-	-	-	-		Panel, h, brun	Paneel, r, braun	(1394731)	5
	1225976-8	1	-	-	-	-		Panel, h, svart	Paneel, r, schwarz	1)	5
	1294726-3	1	-	-	-	-		Panel, h, blå	Paneel, r, blau	1)	5
	1225977-6	1	-	-	-	-		Panel, h, beige	Paneel, r, beige	1)	5
	1294729-7	1	-	-	-	-		Panel, h, grå	Paneel, r, grau	1)	5
	1294732-1	1	-	-	-	-		Panel, h, brun	Paneel, r, braun	1)	5
3	948690-3	2	-	-	-	-		Clips, svart	Klemme, schwarz		2
4	1264234-4	2	-	-	-	-		Clips, svart	Klemme, schwarz		3
	1294988-9	2	-	-	-	-		Clips, blå	Klemme, blau		3
	1294989-7	2	-	-	-	-		Clips, beige	Klemme, beige		3
	1294990-5	2	-	-	-	-		Clips, grå	Klemme, grau		3
	(1294991)	2	-	-	-	-	SP	Clips, brun	Klemme, braun	REPL 1PCS 1264234-4.	3
5	1264233-6	2	-	-	-	-		Tätning	Dichtung		3
6	1225697-0	1	-	-	-	-		Lucka, svart	Abdeckung, schwarz		5
	1294881-6	1	-	-	-	-		Lucka, blå	Abdeckung, blau		5
	1225915-6	1	-	-	-	-		Lucka, beige	Abdeckung, beige		5
	1294882-4	1	-	-	-	-		Lucka, grå	Abdeckung, grau		5
	1294883-2	1	-	-	-	-		Lucka, brun	Abdeckung, braun		5
7	1224833-2	1	-	-	-	-		Låsvred, svart	Knebel, schwarz		5
	1294884-0	1	-	-	-	-		Låsvred, blå	Knebel, blau		5
	1225916-4	1	-	-	-	-		Låsvred, beige	Knebel, beige		5
	1294885-7	1	-	-	-	-		Låsvred, grå	Knebel, grau		5
	1294886-5	1	-	-	-	-		Låsvred, brun	Knebel, braun		5
8	1204630-6	1	-	-	-	-		Panel, v	Paneel, l	2) ALTER 1	5
	1294713-1	1	-	-	-	-		Panel, v	Paneel, l	3) ALTER 2. 1980-	5
	1204631-4	1	-	-	-	-		Panel, h	Paneel, r	2) ALTER 1	5
	1294714-9	1	-	-	-	-		Panel, h	Paneel, r	3) ALTER 2. 1980-	5
9	699852-0	X	-	-	-	-		Kantskyddslist, svart	Schonleiste, schwarz	LG 4900 2X2450 (1254784)	2
	699850-4	X	-	-	-	-		Kantskyddslist, blå	Schonleiste, blau	LG 4900 2X2450	2
	699848	X	-	-	-	-	OP	Kantskyddslist, beige	Schonleiste, beige	LG 4900 2X2450	2
	699849-6	X	-	-	-	-		Kantskyddslist, grå	Schonleiste, grau	LG 4900 2X2450	2
	699851	X	-	-	-	-	OP	Kantskyddslist, brun	Schonleiste, braun	LG 4900 2X2450	2
10	699852-0	X	-	-	-	-		Kantskyddslist, svart	Schonleiste, schwarz	LG 4900 2X2450 (1254784)	2
	699850-4	X	-	-	-	-		Kantskyddslist, blå	Schonleiste, blau	LG 4900 2X2450	2

1) Bilar med styrenhet motor, Lambda sond. / Fahrzeuge mit Steuereinheit Motor, Lambda - sonde.
2) Bilar utan backspegel eller utrustade med el.spegel alternativt fast spegel -1979. / Fahrzeuge ohne Rückspiegel oder mit elektr. Spiegel oder festem Spiegel.
3) Mekanisk backspegel. / Mechanischer Rückspiegel.

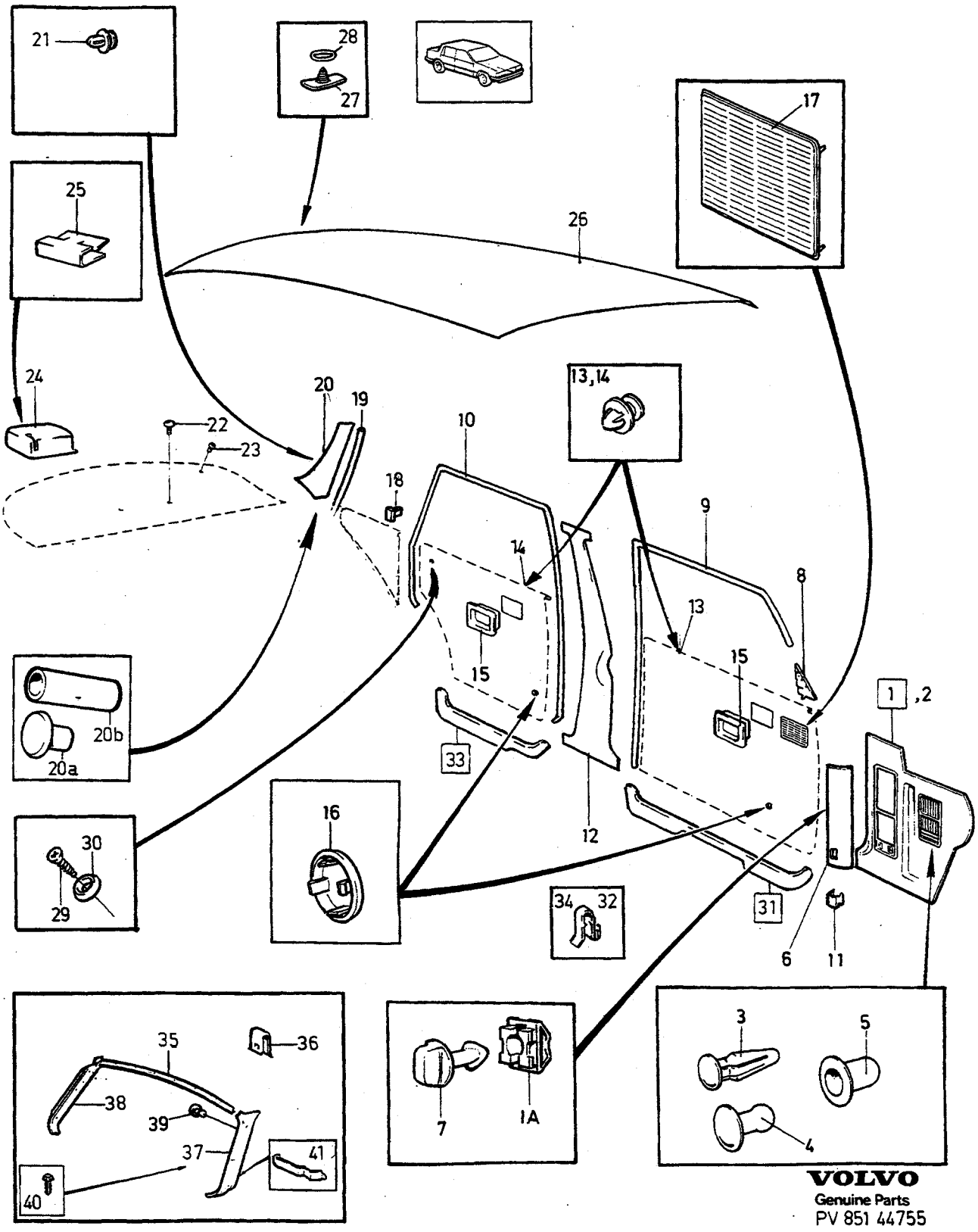

VOLVO
Genuine Parts
PV 851 44755

A
B
C
D
E

INREDNINGSDETALJER INNENEINRICHTUNGSTEILE

Grupp Gruppe 85

Sida Seite 1641

4DRS

Pos	Artikel nr Artikelnr.	Antal / Anzahl A	B	C	D	E	PS	Benämning	Bezeichnung	Anmärkning Anmerkung	SR
	699848	X	-	-	-	-	OP	Kantskyddslist, beige	Schonleiste, beige	LG 4900 2X2450	2
	699849-6	X	-	-	-	-		Kantskyddslist, grå	Schonleiste, grau	LG 4900 2X2450	2
	699851	X	-	-	-	-	OP	Kantskyddslist, brun	Schonleiste, braun	LG 4900 2X2450	2
11	944385-4	4	-	-	-	-		Clips	Klemme		3
12	1360947-4	1	-	-	-	-		Panel, v, svart	Paneel, l, schwarz	(1294703)	5
	1360949-0	1	-	-	-	-		Panel, v, blå	Paneel, l, blau	(1294705)	5
	1360951-6	1	-	-	-	-		Panel, v, beige	Paneel, l, beige	(1294707)	5
	1294709	1	-	-	-	-	OP	Panel, v, grå	Paneel, l, grau	(1244586)	5
	1360953-2	1	-	-	-	-		Panel, v, brun	Paneel, l, braun	(1294711)	5
	1360948-2	1	-	-	-	-		Panel, h, svart	Paneel, r, schwarz	(1294704)	5
	1360950-8	1	-	-	-	-		Panel, h, blå	Paneel, r, blau	(1360950)	5
	1360952-4	1	-	-	-	-		Panel, h, beige	Paneel, r, beige	(1294708)	5
	1294710-7	1	-	-	-	-		Panel, h, grå	Paneel, r, grau	(1244587)	5
	1360954-0	1	-	-	-	-		Panel, h, brun	Paneel, r, braun	(1294712)	5
13	680097-3	8	-	-	-	-		Clips, svart	Klemme, schwarz	4)	2
	1207900-0	8	-	-	-	-		Clips, röd	Klemme, rot	5) (683258)	2
	1264963-8	4	-	-	-	-		Clips, grå	Klemme, grau	(1264410)	2
	1264963-8	4	-	-	-	-		Clips, grå	Klemme, grau		2
	1248577-7	4	-	-	-	-		Clips, svart	Klemme, schwarz		3
14	680097-3	20	-	-	-	-		Clips, svart	Klemme, schwarz	4)	2
	1207900-0	20	-	-	-	-		Clips, röd	Klemme, rot	5) (683258)	2
	1264963-8	2	-	-	-	-		Clips, grå	Klemme, grau	(1264410)	2
	1264963-8	4	-	-	-	-		Clips, grå	Klemme, grau	4)	2
	1248577-7	4	-	-	-	-		Clips, svart	Klemme, schwarz		3
15	1360966-4	4	-	-	-	-		Sarg, svart	Einfassung, schwarz	(1210476)	5
	1360968-0	4	-	-	-	-		Sarg, blå	Einfassung, blau	(1294798)	5
	1360969-8	4	-	-	-	-		Sarg, beige	Einfassung, beige	(1294799)	5
	1294800-6	4	-	-	-	-		Sarg, grå	Einfassung, grau		5
	1360967-2	4	-	-	-	-		Sarg, brun	Einfassung, braun	(1294801)	5
16	1264752-5	X	-	-	-	-		Täckbricka, beige	Abdeckscheibe, beige	ALTER P.W -1979	5
	1225978-4	X	-	-	-	-		Täckbricka, beige	Abdeckscheibe, beige	ALTER P.W 1980-	5
	1264755-8	X	-	-	-	-		Täckbricka, röd	Abdeckscheibe, rot	ALTER P.W	5
	1264751-7	X	-	-	-	-		Täckbricka, blå	Abdeckscheibe, blau	ALTER P.W	5
	1264754	X	-	-	-	-	NS	Täckbricka, brun	Abdeckscheibe, braun	ALTER P.W -1979	
	1294861-8	X	-	-	-	-		Täckbricka, brun	Abdeckscheibe, braun	ALTER P.W 1980-	5
	1294860-0	X	-	-	-	-		Täckbricka, grå	Abdeckscheibe, grau	ALTER P.W	5
17		-	-	-	-	-		Högtalargaller	Lautsprechergitter	SEE 85•1411	
18	1207900-0	2	-	-	-	-		Clips, röd	Klemme, rot		2
19	1264103-1	1	-	-	-	-		Stoppning, v	Polsterung, l		5
	1264104-9	1	-	-	-	-		Stoppning, h	Polsterung, r		5
20	697718-5	1	-	-	-	-		Panel, v, vit	Paneel, l, weiss	-1979.	5
		1	-	-	-	-		Panel, v	Paneel, l	1980-	
										SEE 85•1411	
	697719-3	1	-	-	-	-		Panel, h, vit	Paneel, r, weiss	-1979.	4
		-	-	-	-	-		Panel, h	Paneel, r	1980-	
										SEE 85•1411	
20a	1244574-8	2	-	-	-	-		Propp, svart	Stöpsel, schwarz	6) ALTER	5
	1244575-5	2	-	-	-	-		Propp, blå	Stöpsel, blau	6) ALTER	5
	1244576-3	2	-	-	-	-		Propp, beige	Stöpsel, beige	6) ALTER	5
	1244577-1	2	-	-	-	-		Propp, grå	Stöpsel, grau	6) ALTER	5
	1244578-9	2	-	-	-	-		Propp, brun	Stöpsel, braun	6) ALTER	5
20b	946645-9	X	-	-	-	-		Plaströr	Kunststoffrohr	LG 33	2
21	680097-3	8	-	-	-	-		Clips, svart	Klemme, schwarz	4)	2

4) Endast bilar med ett tidigt produktionsutförande. / Nur Fahrzeuge mit einer frühen Produktionsausführung.
5) Ersatt clips var vit. / Ersetzter Clip war weiss.
6) Bilar utan bakre bilbälten. / Fahrzeuge ohne hintere Sicherheitsgurte.

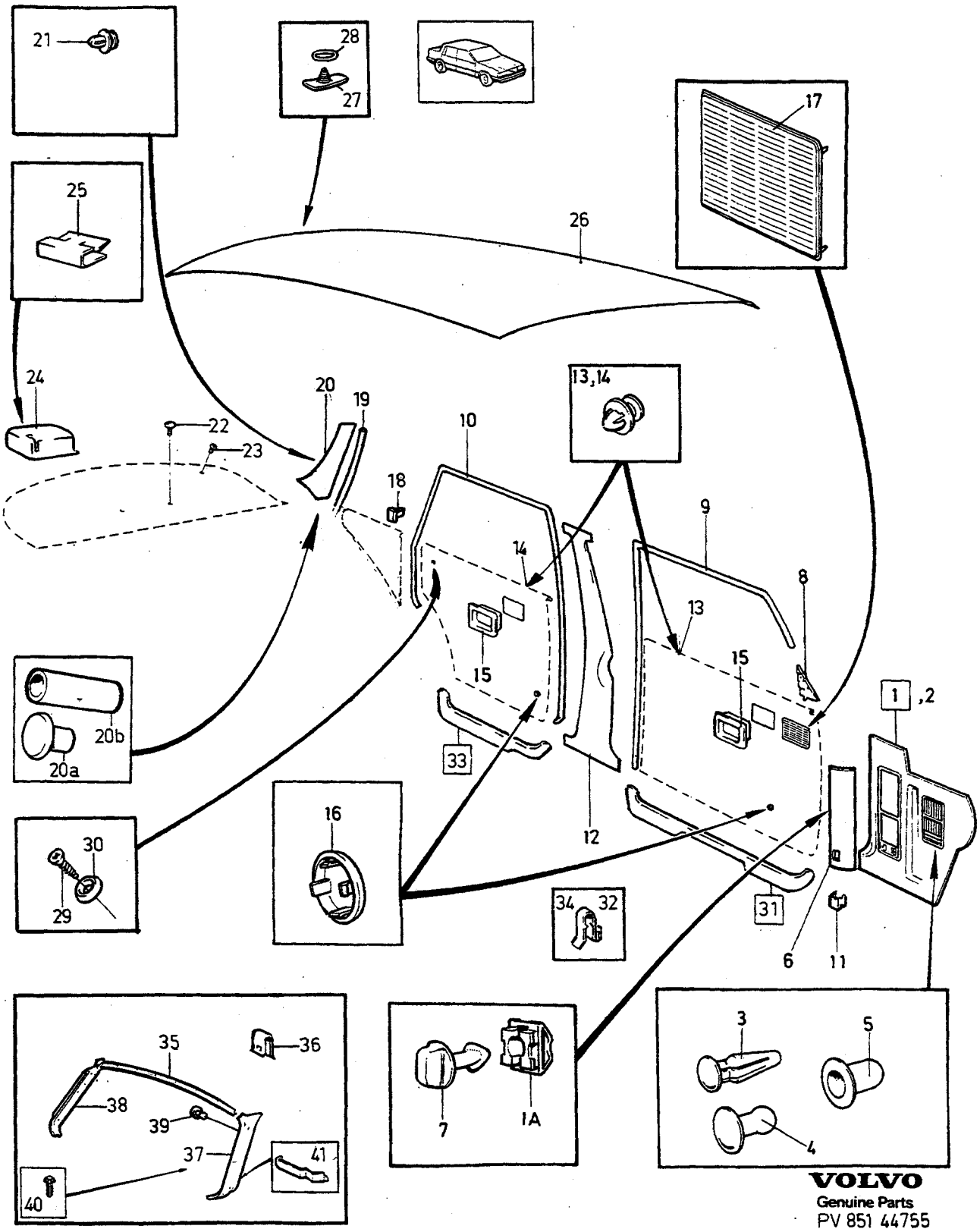

VOLVO
Genuine Parts
PV 851 44755

A B C D E

INREDNINGSDETALJER INNENEINRICHTUNGSTEILE

4 DRS

Grupp Gruppe 85

Sida Seite 1643

Pos	Artikel nr Artikelnr.	Antal / Anzahl A	B	C	D	E	PS	Benämning	Bezeichnung	Anmärkning Anmerkung	SR
	1294197-7	4	-	-	-	-		Clips, brun	Klemme, braun		3
22	1247342-7	2	-	-	-	-		Clips, svart	Klemme, schwarz	(1221346)	3
	1294891-5	2	-	-	-	-		Clips, blå	Klemme, blau		5
	1294892-3	2	-	-	-	-		Clips, beige	Klemme, beige		5
	1294893-1	2	-	-	-	-		Clips, grå	Klemme, grau		5
	1294894-9	2	-	-	-	-		Clips, brun	Klemme, braun		5
23	1297814-4	3	-	-	-	-		Propp, svart	Stöpsel, schwarz	7) (1264060)	5
	1244213-3	3	-	-	-	-		Propp, blå	Stöpsel, blau	7)	5
	1244214-1	3	-	-	-	-		Propp, beige	Stöpsel, beige	7)	5
	1244215-8	3	-	-	-	-		Propp, grå	Stöpsel, grau	7)	5
	1244216-6	3	-	-	-	-		Propp, brun	Stöpsel, braun	7)	5
24	1210580-5	1	-	-	-	-		Kåpa, v, svart	Haube, l, schwarz	IN.BELT	5
	1294744-6	1	-	-	-	-		Kåpa, v, blå	Haube, l, blau	IN.BELT	4
	1294746-1	1	-	-	-	-		Kåpa, v, beige	Haube, l, beige	IN.BELT	4
	1294748-7	1	-	-	-	-		Kåpa, v, grå	Haube, l, grau	IN.BELT	4
	1294750-3	1	-	-	-	-		Kåpa, v, brun	Haube, l, braun	IN.BELT	4
	1210581-3	1	-	-	-	-		Kåpa, h, svart	Haube, r, schwarz	IN.BELT	5
	1294745-3	1	-	-	-	-		Kåpa, h, blå	Haube, r, blau	IN.BELT	4
	1294747-9	1	-	-	-	-		Kåpa, h, beige	Haube, r, beige	IN.BELT	4
	1294749-5	1	-	-	-	-		Kåpa, h, grå	Haube, r, grau	IN.BELT	4
	1294751-1	1	-	-	-	-		Kåpa, h, brun	Haube, r, braun	IN.BELT	4
	1210581-3	1	-	-	-	-		Kåpa, h, svart	Haube, r, schwarz	IN.BELT	5
25	1221347-6	2	-	-	-	-		Clips	Klemme		3
26	1204800-5	1	-	-	-	-		Innertak, beige	Dachhimmel, beige	W/O S.R	5
	1264580-0	1	-	-	-	-		Innertak, svart	Dachhimmel, schwarz	W/O S.R	5
	1204980-5	1	-	-	-	-		Innertak, beige	Dachhimmel, beige	S.R	5
	1294234-8	1	-	-	-	-		Innertak, svart	Dachhimmel, schwarz	S.R	5
27	1204599-3	3	-	-	-	-		Clips, beige	Klemme, beige		3
	1264579-2	3	-	-	-	-		Clips, svart	Klemme, schwarz		3
☆ 28	976033-1	2	-	-	-	-		O-ring	O-ring	(925054)	3
29	955154-0	X	-	-	-	-		Skruv	Schraube	ALTER	2
30	959057-1	X	-	-	-	-		Karosseribricka	Karosseriescheibe	ALTER	2
31	1202799-1	1	-	-	-	-		Tröskelskoning, v, svart	Schwellenbesatz,l,schwarz		3
	1246317-0	1	-	-	-	-		Tröskelskoning, v, blå	Schwellenbesatz, l, blau		3
	1246333-7	1	-	-	-	-		Tröskelskoning, v, beige	Schwellenbesatz, l, beige		3
	1246347-7	1	-	-	-	-		Tröskelskoning, v, grå	Schwellenbesatz, l, grau		3
	1246350-1	1	-	-	-	-		Tröskelskoning, v, brun	Schwellenbesatz, l, braun		3
	1202800-7	1	-	-	-	-		Tröskelskoning, h, svart	Schwellenbesatz,r,schwarz		3
	1246318-8	1	-	-	-	-		Tröskelskoning, h, blå	Schwellenbesatz, r, blau		3
	1246344-4	1	-	-	-	-		Tröskelskoning, h, beige	Schwellenbesatz,r, beige		3
	1246348-5	1	-	-	-	-		Tröskelskoning, h, grå	Schwellenbesatz, r, grau		3
	1246351	1	-	-	-	-	NS	Tröskelskoning, h, brun	Schwellenbesatz,r, braun		
32	1202841-1	6	-	-	-	-		• Clips	• Klemme		2
33	1202801-5	1	-	-	-	-		Tröskelskoning, v, svart	Schwellenbesatz,l,schwarz		3
	(1246319)	1	-	-	-	-	SP	Tröskelskoning, v, blå	Schwellenbesatz, l, blau		3
	1246345-1	1	-	-	-	-		Tröskelskoning, v, beige	Schwellenbesatz, l, beige		3
	1246360-0	1	-	-	-	-		Tröskelskoning, v, grå	Schwellenbesatz, l, grau		3
	1246352-7	1	-	-	-	-		Tröskelskoning, v, brun	Schwellenbesatz, l, braun		3
	1202802-3	1	-	-	-	-		Tröskelskoning, h, svart	Schwellenbesatz,r,schwarz		3
	1246332-9	1	-	-	-	-		Tröskelskoning, h, blå	Schwellenbesatz, r, blau		3
	1246346-9	1	-	-	-	-		Tröskelskoning, h, beige	Schwellenbesatz,r, beige		3
	1246349-3	1	-	-	-	-		Tröskelskoning, h, grå	Schwellenbesatz, r, grau		3
	1246353-5	1	-	-	-	-		Tröskelskoning, h, brun	Schwellenbesatz,r, braun		3
34	1202841-1	8	-	-	-	-		• Clips	• Klemme		2
35	1204804-7	1	-	-	-	-		Täcklist, svart	Abdeckleiste, schwarz		5
	1294736-2	1	-	-	-	-		Täcklist, blå	Abdeckleiste, blau		5
	1294737	1	-	-	-	-	OP	Täcklist, beige	Abdeckleiste, beige		5
	1294738	1	-	-	-	-	OP	Täcklist, grå	Abdeckleiste, grau		5
	1294739	1	-	-	-	-	OP	Täcklist, brun	Abdeckleiste, braun		5
36	3519339-0	7	-	-	-	-		Clips	Klemme	(1331047)	3

7) Bilar med infästning för barnsele. / Fahrzeuge mit Befestigung für Kindergurt.

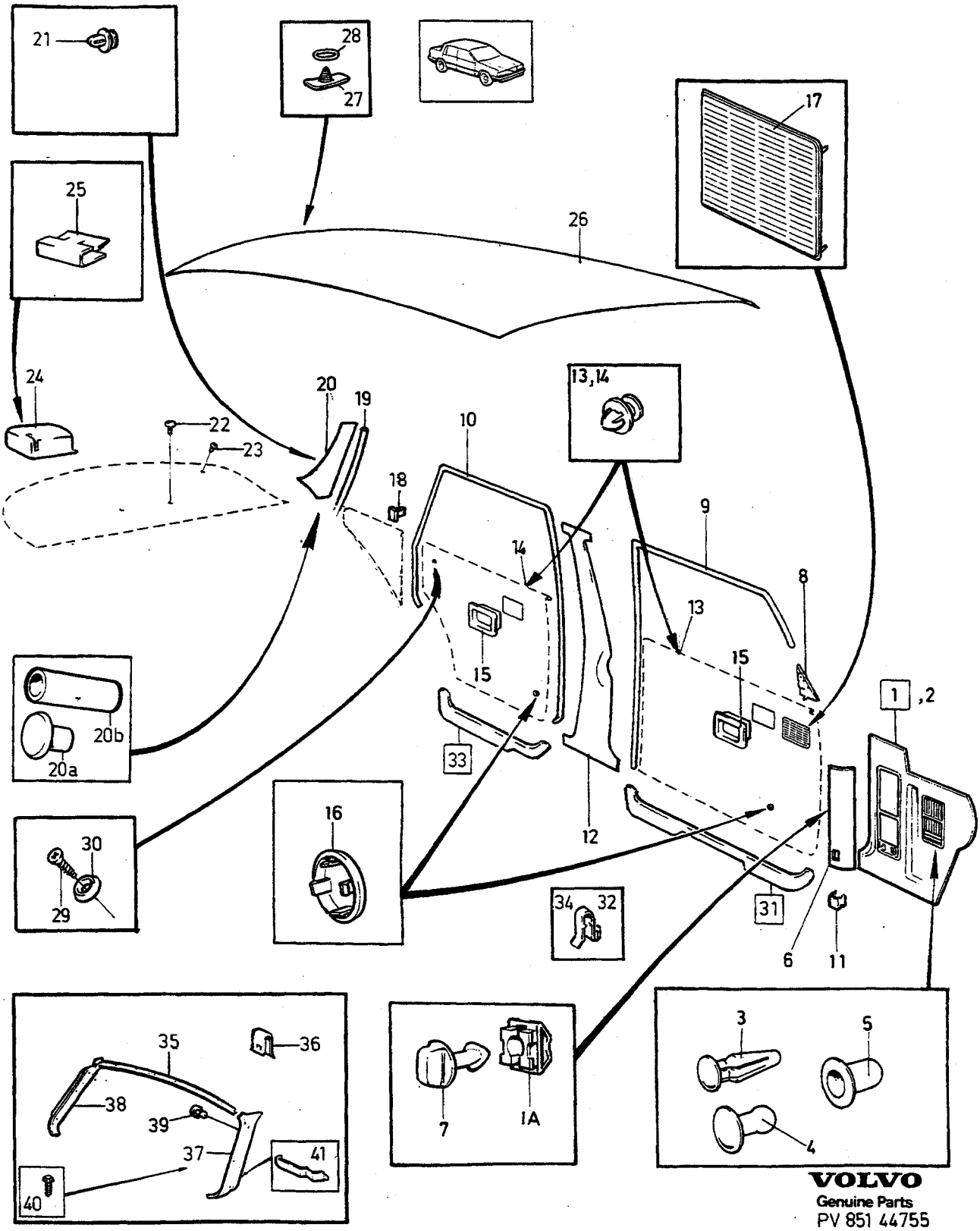

VOLVO
Genuine Parts
PV 851 44755

A B C D E

INREDNINGSDETALJER INNENEINRICHTUNGSTEILE

Grupp Gruppe 85

Sida Seite 1645

4 DRS

Pos	Artikel nr Artikelnr.	Antal / Anzahl A	B	C	D	E	PS	Benämning	Bezeichnung	Anmärkning Anmerkung	SR
37		-	-	-	-	-		Panel, v	Paneel, l	ALTER 1	
	1204581	1	-	-	-	-	OP	• Panel, v, svart	• Paneel, l, schwarz	-1980	3
	1365990-9	1	-	-	-	-		• Panel, v, svart	• Paneel, l, schwarz	1981- (1294758)	5
	1294760-2	1	-	-	-	-		• Panel, v, blå	• Paneel, l, blau	1981-	5
	1294762	1	-	-	-	-	OP	• Panel, v, beige	• Paneel, l, beige	1981-	5
	1294764	1	-	-	-	-	OP	• Panel, v, grå	• Paneel, l, grau	1981-	5
	1294766-9	1	-	-	-	-		• Panel, v, brun	• Paneel, l, braun	1981-	5
		-	-	-	-	-		Panel, v	Paneel, l	8) ALTER 2 ALTER (USA)(CDN)	
	1207988-5	1	-	-	-	-		• Panel, v, svart	• Paneel, l, schwarz		5
38	1204582-9	1	-	-	-	-		Panel, h, svart	Paneel, r, schwarz	-1980	5
	1365991-7	1	-	-	-	-		Panel, h, svart	Paneel, r, schwarz	1981- (1294759)	5
	1294761-0	1	-	-	-	-		Panel, h, blå	Paneel, r, blau	1981-	5
	1294763-6	1	-	-	-	-		Panel, h, beige	Paneel, r, beige	1981-	5
	1294765-1	1	-	-	-	-		Panel, h, grå	Paneel, r, grau	1981-	5
	1294767	1	-	-	-	-	OP	Panel, h, brun	Paneel, r, braun	1981-	5
39	948690-3	6	-	-	-	-		Clips, svart	Klemme, schwarz	-1980	2
40	1313383-0	2	-	-	-	-		Clips	Klemme	1981-	3
41	1333688-8	1	-	-	-	-		Biljetthållare	Fahrscheinhalter	(1313717)	2

8) Med urtag för identifikationsnummerskylt. / Mit Aussparung für Kennummernschild.

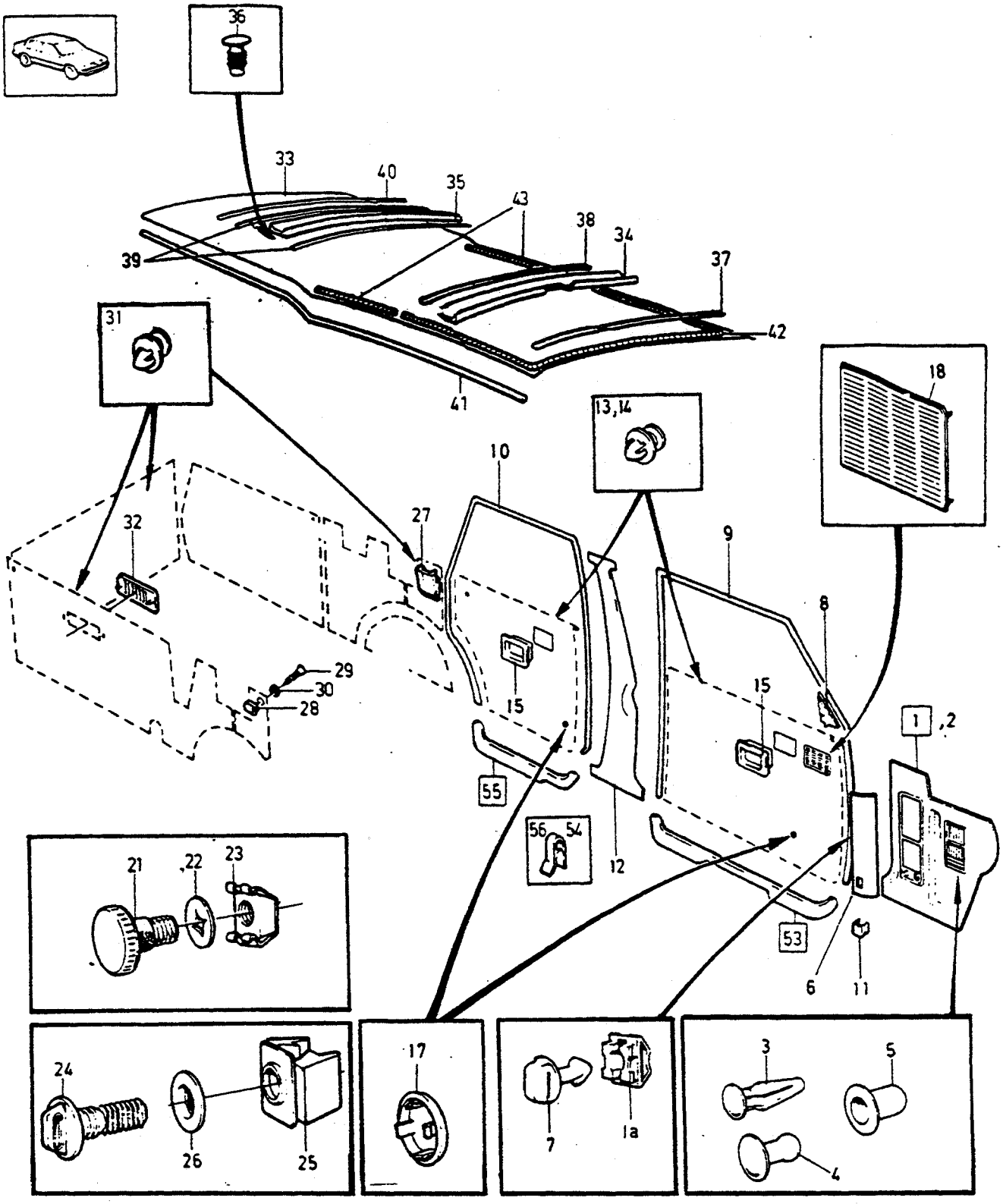

VOLVO
Genuine Parts
PV 85155222

A
B
C
D
E

INREDNINGSDETALJER — INNENEINRICHTUNGSTEILE

Grupp / Gruppe 85

Sida / Seite 1647

5DRS

Pos	Artikel nr / Artikelnr.	Antal / Anzahl A	B	C	D	E	PS	Benämning	Bezeichnung	Anmärkning / Anmerkung	SR
1	*(1364036)*	1	-	-	-	-	SP	Panel, v, svart	Paneel, l, schwarz	REPL 1 PCS 3519605-4, 1 PCS 3519601-3, 1 PCS 3501079-2.	5
	(1364037)	1	-	-	-	-	SP	Panel, v, blå	Paneel, l, blau	REPL 1 PCS 3519606-2, 1 PCS 3519602-1, 1 PCS 3501079-2.	5
	(1364038)	1	-	-	-	-	SP	Panel, v, beige	Paneel, l, beige	REPL 1 PCS 3519607-0, 1 PCS 3519603-9, 1 PCS 3501079-2.	5
	1313642-9	1	-	-	-	-		Panel, v, grå	Paneel, l, grau	(1294734)	5
	1364039-6	1	-	-	-	-		Panel, v, brun	Paneel, l, braun	(1313643)	5
1a	1224832-4	1	-	-	-	-		•Clips	•Klemme		3
2	1364040-4	1	-	-	-	-		Panel, h, svart	Paneel, r, schwarz	(1225923)	5
	1364041-2	1	-	-	-	-		Panel, h, blå	Paneel, r, blau	(1294725)	5
	1364042-0	1	-	-	-	-		Panel, h, beige	Paneel, r, beige	(1225924)	5
	1294728-9	1	-	-	-	-		Panel, h, grå	Paneel, r, grau		5
	1364043-8	1	-	-	-	-		Panel, h, brun	Paneel, r, braun	(1394731)	5
	1225976-8	1	-	-	-	-		Panel, h, svart	Paneel, r, schwarz	1)	5
	1294726-3	1	-	-	-	-		Panel, h, blå	Paneel, r, blau	1)	5
	1225977-6	1	-	-	-	-		Panel, h, beige	Paneel, r, beige	1)	5
	1294729-7	1	-	-	-	-		Panel, h, grå	Paneel, r, grau	1)	5
	1294732-1	1	-	-	-	-		Panel, h, brun	Paneel, r, braun	1)	5
3	948690-3	2	-	-	-	-		Clips, svart	Klemme, schwarz		2
4	1264234-4	2	-	-	-	-		Clips, svart	Klemme, schwarz		3
	1294988-9	2	-	-	-	-		Clips, blå	Klemme, blau		3
	1294989-7	2	-	-	-	-		Clips, beige	Klemme, beige		3
	1294990-5	2	-	-	-	-		Clips, grå	Klemme, grau		3
	(1294991)	2	-	-	-	-	SP	Clips, brun	Klemme, braun	REPL 1PCS 1264234-4.	3
5	1264233-6	2	-	-	-	-		Tätning	Dichtung		3
6	1225697-0	1	-	-	-	-		Lucka, svart	Abdeckung, schwarz		5
	1294881-6	1	-	-	-	-		Lucka, blå	Abdeckung, blau		5
	1225915-6	1	-	-	-	-		Lucka, beige	Abdeckung, beige		5
	1294882-4	1	-	-	-	-		Lucka, grå	Abdeckung, grau		5
	1294883-2	1	-	-	-	-		Lucka, brun	Abdeckung, braun		5
7	1224833-2	1	-	-	-	-		Låsvred, svart	Knebel, schwarz		5
	1294884-0	1	-	-	-	-		Låsvred, blå	Knebel, blau		5
	1225916-4	1	-	-	-	-		Låsvred, beige	Knebel, beige		5
	1294885-7	1	-	-	-	-		Låsvred, grå	Knebel, grau		5
	1294886-5	1	-	-	-	-		Låsvred, brun	Knebel, braun		5
8	1204630-6	1	-	-	-	-		Panel, v	Paneel, l	2) ALTER 1	5
	1294713-1	1	-	-	-	-		Panel, v	Paneel, l	3) ALTER 2. 1980-	5
	1204631-4	1	-	-	-	-		Panel, h	Paneel, r	2) ALTER 1	5
	1294714-9	1	-	-	-	-		Panel, h	Paneel, r	3) ALTER 2. 1980-	5
9	699852-0	X	-	-	-	-		Kantskyddslist, svart	Schonleiste, schwarz	LG 4900 2X2450 (1254784)	2
	699850-4	X	-	-	-	-		Kantskyddslist, blå	Schonleiste, blau	LG 4900 2X2450	2
	699848	X	-	-	-	-	OP	Kantskyddslist, beige	Schonleiste, beige	LG 4900 2X2450	2
	699849-6	X	-	-	-	-		Kantskyddslist, grå	Schonleiste, grau	LG 4900 2X2450	2
	699851	X	-	-	-	-	OP	Kantskyddslist, brun	Schonleiste, braun	LG 4900 2X2450	2
10	699852-0	X	-	-	-	-		Kantskyddslist, svart	Schonleiste, schwarz	LG 4900 2X2450 (1254784)	2
	699850-4	X	-	-	-	-		Kantskyddslist, blå	Schonleiste, blau	LG 4900 2X2450	2

1) Bilar med styrenhet motor, Lambda sond. / Fahrzeuge mit Steuereinheit Motor, Lambda - sonde.
2) Bilar utan backspegel eller utrustade med el.spegel alternativt fast spegel -1979. / Fahrzeuge ohne Rückspiegel oder mit elektr. Spiegel oder festem Spiegel.
3) Mekanisk backspegel. / Mechanischer Rückspiegel.

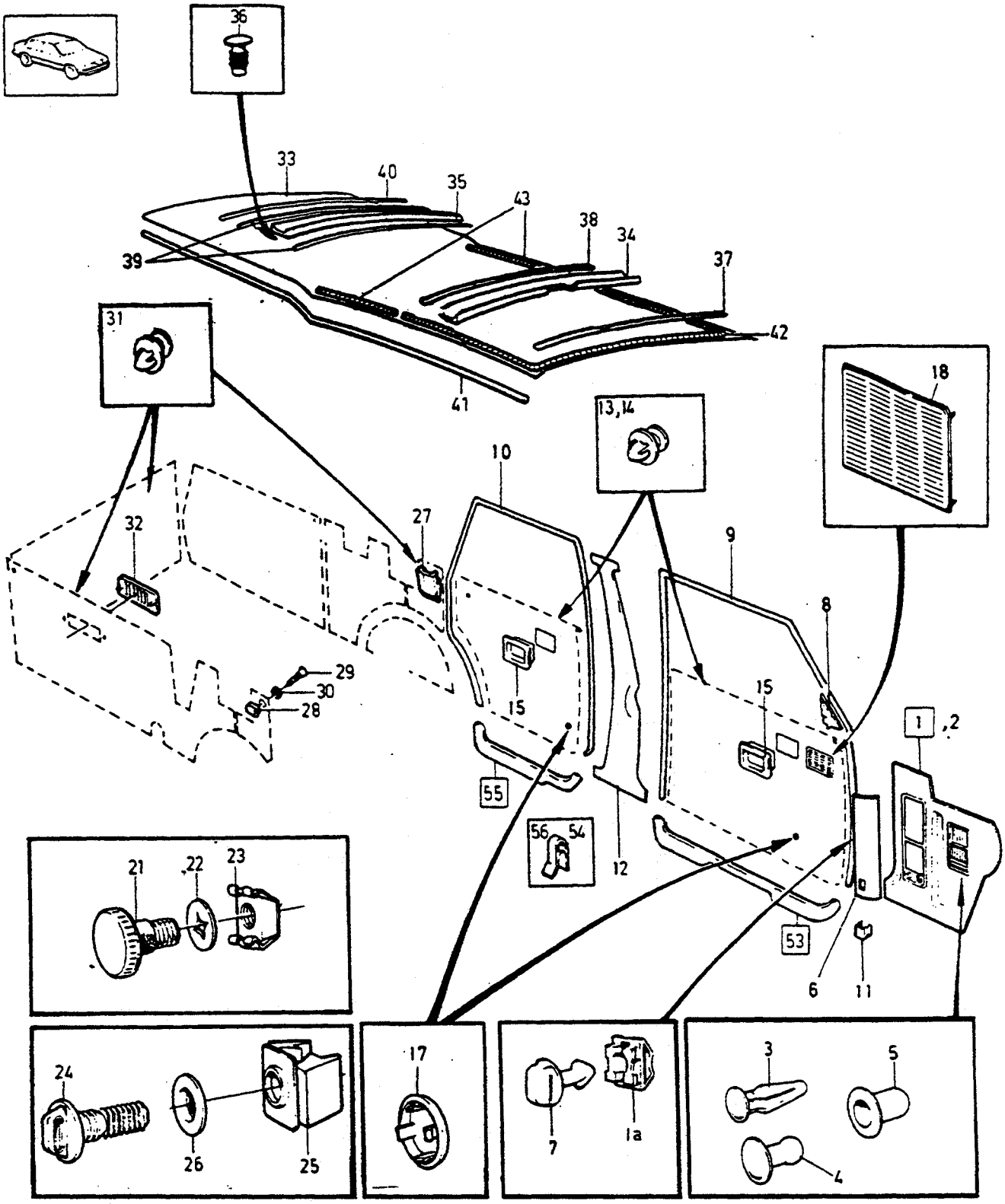

VOLVO
Genuine Parts
PV 85155222

A B C D E

INREDNINGSDETALJER INNENEINRICHTUNGSTEILE

Grupp Gruppe 85

Sida Seite 1649

5DRS

Pos	Artikel nr Artikelnr.	Antal / Anzahl A	B	C	D	E	PS	Benämning	Bezeichnung	Anmärkning Anmerkung	SR
	699848	X	-	-	-	-	OP	Kantskyddslist, beige	Schonleiste, beige	LG 4900 2X2450	2
	699849-6	X	-	-	-	-		Kantskyddslist, grå	Schonleiste, grau	LG 4900 2X2450	2
	699851	X	-	-	-	-	OP	Kantskyddslist, brun	Schonleiste, braun	LG 4900 2X2450	2
11	944385-4	4	-	-	-	-		Clips	Klemme		3
12	1360947-4	1	-	-	-	-		Panel, v, svart	Paneel, l, schwarz	(1294703)	5
	1360949-0	1	-	-	-	-		Panel, v, blå	Paneel, l, blau	(1294705)	5
	1360951-6	1	-	-	-	-		Panel, v, beige	Paneel, l, beige	(1294707)	5
	1294709	1	-	-	-	-	OP	Panel, v, grå	Paneel, l, grau	(1244586)	5
	1360953-2	1	-	-	-	-		Panel, v, brun	Paneel, l, braun	(1294711)	5
	1360948-2	1	-	-	-	-		Panel, h, svart	Paneel, r, schwarz	(1294704)	5
	1360950-8	1	-	-	-	-		Panel, h, blå	Paneel, r, blau	(1294706)	5
	1360952-4	1	-	-	-	-		Panel, h, beige	Paneel, r, beige	(1294708)	5
	1294710-7	1	-	-	-	-		Panel, h, grå	Paneel, r, grau	(1244587)	5
	1360954-0	1	-	-	-	-		Panel, h, brun	Paneel, r, braun	(1294712)	5
13	680097-3	8	-	-	-	-		Clips, svart	Klemme, schwarz	4)	2
	1207900-0	8	-	-	-	-		Clips, röd	Klemme, rot	(683258)	2
	1264963-8	4	-	-	-	-		Clips, grå	Klemme, grau	(1264410)	2
	1264963-8	4	-	-	-	-		Clips, grå	Klemme, grau	4)	2
	1248577-7	4	-	-	-	-		Clips, svart	Klemme, schwarz		3
14	680097-3	20	-	-	-	-		Clips, svart	Klemme, schwarz	4)	2
	1207900-0	20	-	-	-	-		Clips, röd	Klemme, rot	(683258)	2
15	1360966-4	2	-	-	-	-		Sarg, svart	Einfassung, schwarz	(1360966)	5
	1360968-0	2	-	-	-	-		Sarg, blå	Einfassung, blau	(1294798)	5
	1360969-8	2	-	-	-	-		Sarg, beige	Einfassung, beige	(1294799)	5
	1294800-6	2	-	-	-	-		Sarg, grå	Einfassung, grau		5
	1360967-2	2	-	-	-	-		Sarg, brun	Einfassung, braun	(1294801)	5
16	1360966-4	2	-	-	-	-		Sarg, svart	Einfassung, schwarz	(1210479)	5
	1360968-0	2	-	-	-	-		Sarg, blå	Einfassung, blau		5
	1360969-8	2	-	-	-	-		Sarg, beige	Einfassung, beige		5
	1294800-6	2	-	-	-	-		Sarg, grå	Einfassung, grau		5
	1360967-2	2	-	-	-	-		Sarg, brun	Einfassung, braun		5
17	1264752-5	X	-	-	-	-		Täckbricka, beige	Abdeckscheibe, beige	ALTER P.W -1979	5
	1225978-4	X	-	-	-	-		Täckbricka, beige	Abdeckscheibe, beige	ALTER P.W 1980-	5
	1264755-8	X	-	-	-	-		Täckbricka, röd	Abdeckscheibe, rot	ALTER P.W	5
	1264751-7	X	-	-	-	-		Täckbricka, blå	Abdeckscheibe, blau	ALTER P.W	5
☆	*1840*	X	-	-	-	-	NS	Täckbricka, brun	Abdeckscheibe, braun	ALTER P.W -1979.	
	1294861-8	X	-	-	-	-		Täckbricka, brun	Abdeckscheibe, braun	ALTER P.W 1980-	5
	1294860-0	X	-	-	-	-		Täckbricka, grå	Abdeckscheibe, grau	ALTER P.W	5
18		-	-	-	-	-		Högtalargaller	Lautsprechergitter	SEE 85-1411	
19		-	-	-	-	-		Panel	Paneel	SEE 85-1411	
20	682466-8	X	-	-	-	-		Skyddslist	Schonleiste	LG 1120	5
☆ 21	6820636-6	2	-	-	-	-		Ratt	Bedienungsknopf	-1979 (1202843)	3
22	943407-7	2	-	-	-	-		Hållare	Halteklammer	-1979	2
	1255462-2	2	-	-	-	-		Clips	Klemme	-1979	2
23	946947-9	2	-	-	-	-		Korgmutter	Kubelmutter	-1979	2
24	1244218-2	2	-	-	-	-		Låsvred, blå	Knebel, blau	1980	5
	1244218-2	3	-	-	-	-		Låsvred, blå	Knebel, blau	1981-	5
	1244219-0	2	-	-	-	-		Låsvred, beige	Knebel, beige	1980	5
	1244219-0	3	-	-	-	-		Låsvred, beige	Knebel, beige	1981-	5
	1244220-8	2	-	-	-	-		Låsvred, grå	Knebel, grau	1980	5
	1244220-8	3	-	-	-	-		Låsvred, grå	Knebel, grau	1981-	5
	1244221-6	2	-	-	-	-		Låsvred, brun	Knebel, braun	1980	5
	1244221-6	3	-	-	-	-		Låsvred, brun	Knebel, braun	1981-	5
	1244217-4	2	-	-	-	-		Låsvred, svart	Knebel, schwarz	1980	5
	1244217-4	3	-	-	-	-		Låsvred, svart	Knebel, schwarz	1981-	5
25	1294354-4	2	-	-	-	-		Clipshållare	Klemmenhalter	1980	5
	1294354-4	3	-	-	-	-		Clipshållare	Klemmenhalter	1981-	5

4) Endast bilar med ett tidigt produktionsutförande. / Nur Fahrzeuge mit einer frühen Produktionsausführung.

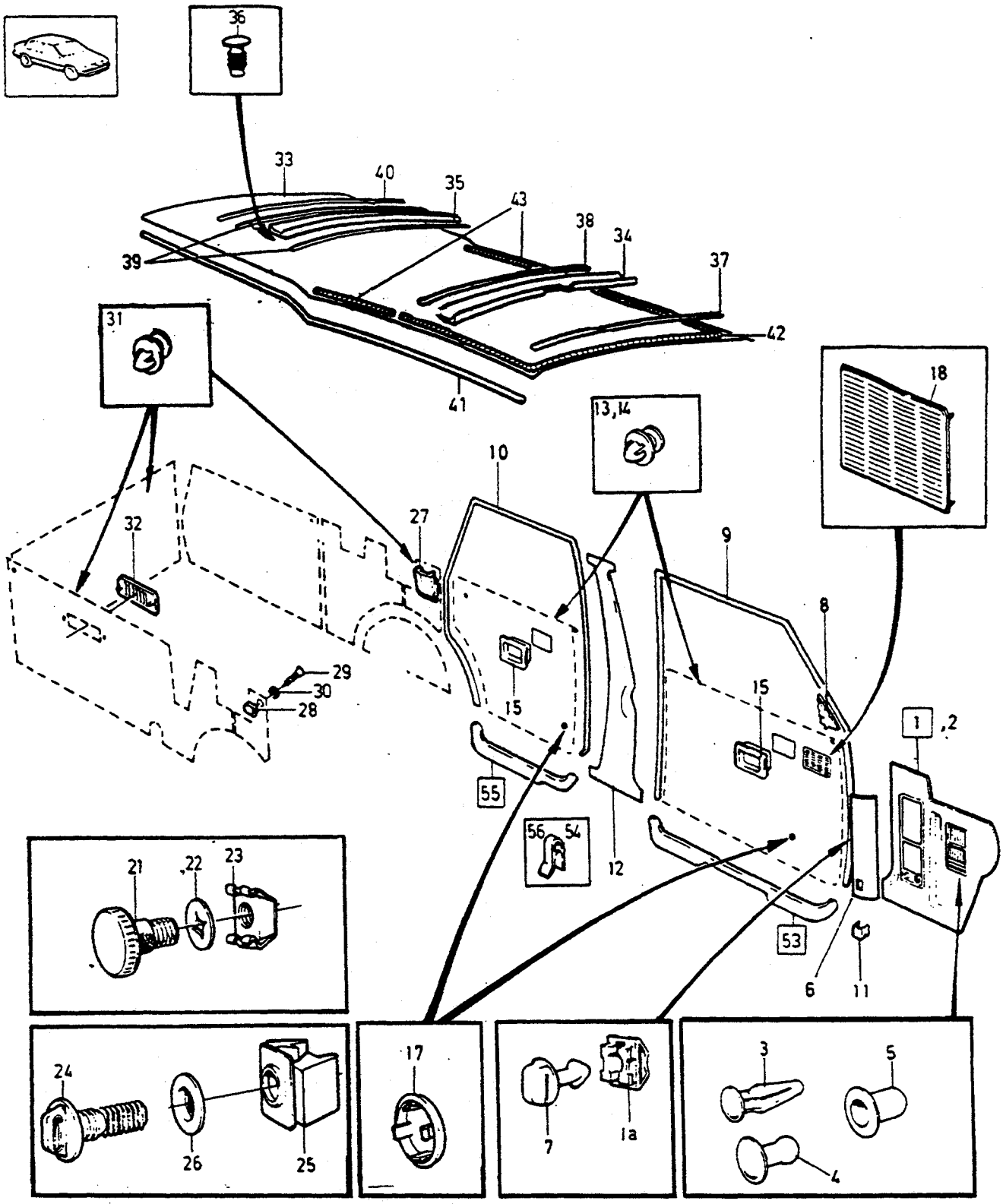

VOLVO
Genuine Parts
PV 85155222

A
B
C
D
E

INREDNINGSDETALJER — INNENEINRICHTUNGSTEILE

Grupp / Gruppe 85

Sida / Seite 1651

5DRS

Pos	Artikel nr / Artikelnr.	Antal / Anzahl A	B	C	D	E	PS	Benämning	Bezeichnung	Anmärkning / Anmerkung	SR
26	1294353-6	2	-	-	-	-		Hållare	Halter	1980	5
	1294353-6	3	-	-	-	-		Hållare	Halter	1981-	5
27	1221083-7	2	-	-	-	-		Kåpa, svart	Haube, schwarz	IN.BELT	5
	1294752-9	2	-	-	-	-		Kåpa, blå	Haube, blau	IN.BELT	4
	1294753-7	2	-	-	-	-		Kåpa, beige	Haube, beige	IN.BELT	4
	1294754-5	2	-	-	-	-		Kåpa, grå	Haube, grau	IN.BELT	4
	1294755-2	2	-	-	-	-		Kåpa, brun	Haube, braun	IN.BELT	4
28	680539-4	2	-	-	-	-		Klamma	Klemme		4
29	955156-5	2	-	-	-	-		Skruv	Schraube		2
30	959057-1	2	-	-	-	-		Karosseribricka	Karosseriescheibe		2
31	1207900-0	4	-	-	-	-		Clips, röd	Klemme, rot		2
	680097-3	9	-	-	-	-		Clips, svart	Klemme, schwarz		2
	1207900-0	4	-	-	-	-		Clips, röd	Klemme, rot	5) (683258)	2
	1207900-0	5	-	-	-	-		Clips, röd	Klemme, rot		2
32		-	-	-	-	-		Galler	Anstellgitter	SEE 87•1723	
33	698992-5	1	-	-	-	-		Innertak	Dachhimmel		5
34	692067-2	1	-	-	-	-		Stoppning	Polsterung		5
35	*679680*	2	-	-	-	-	NS	Stoppning	Polsterung		
36	1364127-9	18	-	-	-	-		Plugg	Stopfen		2
37	679667-6	1	-	-	-	-		Taksprygel	Dachspriegel		4
38	679668-4	1	-	-	-	-		Taksprygel	Dachspriegel		4
39	*679669*	2	-	-	-	-	OP	Taksprygel	Dachspriegel		4
40	678940-8	1	-	-	-	-		Taksprygel	Dachspriegel		4
41	699852-0	X	-	-	-	-		Kantskyddslist, svart	Schonleiste, schwarz	LG 2880 2X1140 (1254784)	2
42	699852-0	X	-	-	-	-		Kantskyddslist, svart	Schonleiste, schwarz	LG 1800	2
43	699852-0	X	-	-	-	-		Kantskyddslist, svart	Schonleiste, schwarz	LG 1300 2x650mm	2
44	683699-3	1	-	-	-	-		List, övre	Leiste, o		4
45	683701-7	7	-	-	-	-		Klamma	Klemme		4
46	943784-9	7	-	-	-	-		Skruv	Schraube		2
47	683861-9	2	-	-	-	-		Täckplåt	Abdeckblech		4
48		-	-	-	-	-		Panel, v	Paneel, l	ALTER 1.	
	686281-7	1	-	-	-	-		•Panel, v, svart	•Paneel, l, schwarz	-1980	4
	1365992-5	1	-	-	-	-		•Panel, v, svart	•Paneel, l, schwarz	1981- (1294768)	5
	1294770-1	1	-	-	-	-		•Panel, v, blå	•Paneel, l, blau	6)	5
	1294772-7	1	-	-	-	-		•Panel, v, beige	•Paneel, l, beige	6)	5
	1294774-3	1	-	-	-	-		•Panel, v, grå	•Paneel, l, grau	6)	5
	1294776-8	1	-	-	-	-		•Panel, v, brun	•Paneel, l, braun	6)	5
		-	-	-	-	-		Panel, v	Paneel, l	7) ALTER 2 ALTER (USA)(CDN)	
		1	-	-	-	-	NS	•Panel, v	•Paneel, l		
49	686282-5	1	-	-	-	-		Panel, h, svart	Paneel, r, schwarz	-1980	4
	1365993-3	1	-	-	-	-		Panel, h, svart	Paneel, r, schwarz	(1294769)	5
	1294771-9	1	-	-	-	-		Panel, h, blå	Paneel, r, blau	1981-	5
	1294773-5	1	-	-	-	-		Panel, h, beige	Paneel, r, beige	1981-	5
		1	-	-	-	-	NS	Panel, h, grå	Paneel, r, grau	1981-	
	1294777-6	1	-	-	-	-		Panel, h, brun	Paneel, r, braun	1981-	5
50	948690-3	6	-	-	-	-		Clips, svart	Klemme, schwarz	-1980	2
51	1313383-0	2	-	-	-	-		Clips	Klemme	1981-	3
52	1333688-8	1	-	-	-	-		Biljetthållare	Fahrscheinhalter	(1313717)	2
53	1202799-1	1	-	-	-	-		Tröskelskoning, v, svart	Schwellenbesatz,l,schwarz		3
	1246317-0	1	-	-	-	-		Tröskelskoning, v, blå	Schwellenbesatz, l, blau		3
	1246333-7	1	-	-	-	-		Tröskelskoning, v, beige	Schwellenbesatz, l, beige		3
	1246347-7	1	-	-	-	-		Tröskelskoning, v, grå	Schwellenbesatz, l, grau		3
	1246350-1	1	-	-	-	-		Tröskelskoning, v, brun	Schwellenbesatz, l, braun		3
	1202800-7	1	-	-	-	-		Tröskelskoning, h, svart	Schwellenbesatz,r,schwarz		3

5) Ersatt clips var vit. / Ersetzter Clip war weiss.
6) 245 CH 317940-, 265 CH 28320-.
7) Med urtag för identifikationsnummerskylt. / Mit Aussparung für Kennummernschild.

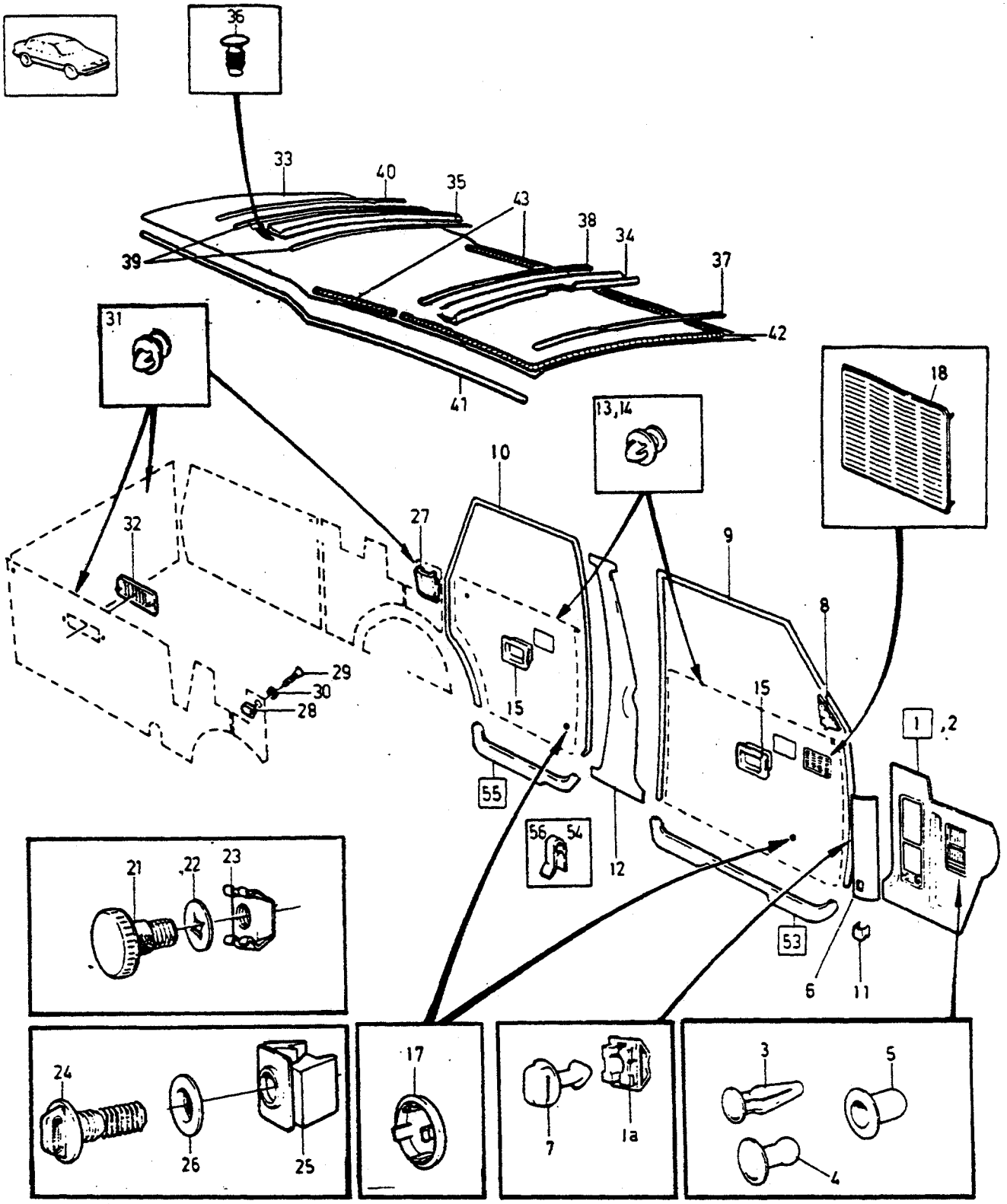

VOLVO
Genuine Parts
PV 85155222

A
B
C
D
E

INREDNINGSDETALJER — INNENEINRICHTUNGSTEILE

Grupp / Gruppe 85

Sida / Seite 1653

5 DRS

Pos	Artikel nr / Artikelnr.	Antal / Anzahl A	B	C	D	E	PS	Benämning	Bezeichnung	Anmärkning / Anmerkung	SR
	1246318-8	1	-	-	-	-		Tröskelskoning, h, blå	Schwellenbesatz, r, blau		3
	1246344-4	1	-	-	-	-		Tröskelskoning, h, beige	Schwellenbesatz,r, beige		3
	1246348-5	1	-	-	-	-		Tröskelskoning, h, grå	Schwellenbesatz, r, grau		3
	1246351	1	-	-	-	-	NS	Tröskelskoning, h, brun	Schwellenbesatz,r, braun		
54	1202841-1	6	-	-	-	-		•Clips	•Klemme		2
55	1202801-5	1	-	-	-	-		Tröskelskoning, v, svart	Schwellenbesatz,l,schwarz		3
	(1246319)	1	-	-	-	-	SP	Tröskelskoning, v, blå	Schwellenbesatz, l, blau	REPL 1PCS 1202801-5.	3
	1246345-1	1	-	-	-	-		Tröskelskoning, v, beige	Schwellenbesatz, l, beige		3
	1246360-0	1	-	-	-	-		Tröskelskoning, v, grå	Schwellenbesatz, l, grau		3
	1246352-7	1	-	-	-	-		Tröskelskoning, v, brun	Schwellenbesatz, l, braun		3
	1202802-3	1	-	-	-	-		Tröskelskoning, h, svart	Schwellenbesatz,r,schwarz		3
	1246332-9	1	-	-	-	-		Tröskelskoning, h, blå	Schwellenbesatz, r, blau		3
	1246346-9	1	-	-	-	-		Tröskelskoning, h, beige	Schwellenbesatz,r, beige		3
	1246349-3	1	-	-	-	-		Tröskelskoning, h, grå	Schwellenbesatz, r, grau		3
	1246353-5	1	-	-	-	-		Tröskelskoning, h, brun	Schwellenbesatz,r, braun		3
56	1202841-1	4	-	-	-	-		•Clips	•Klemme		2

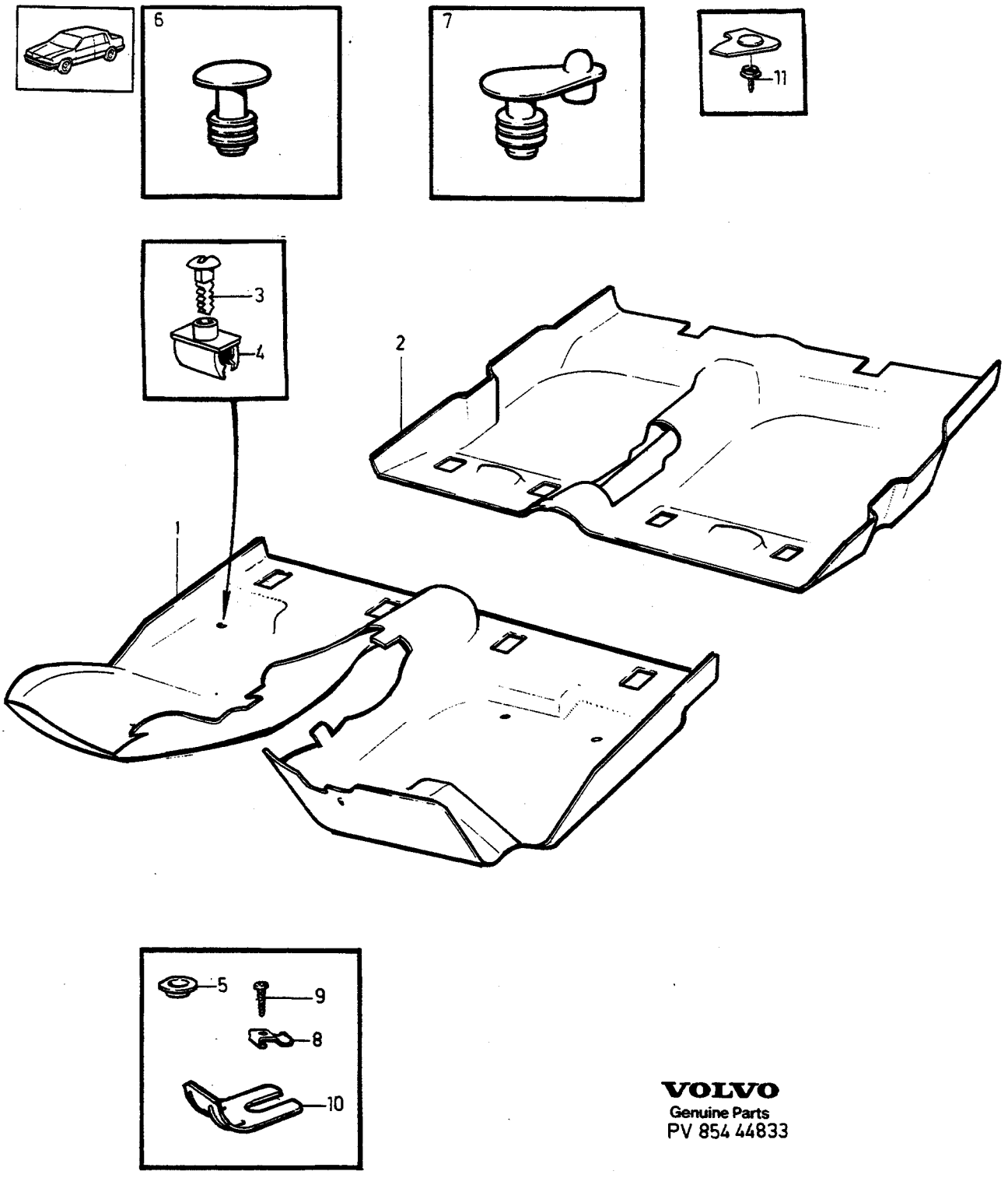

VOLVO
Genuine Parts
PV 854 44833

A	L.H.D
B	R.H.D
C	
D	
E	

MATTOR — MATTEN

Grupp / Gruppe 85

Sida / Seite 1655

-1979

Pos	Artikel nr / Artikelnr.	Antal / Anzahl A	B	C	D	E	PS	Benämning	Bezeichnung	Anmärkning / Anmerkung	SR
1	1294954-1	1	-	-	-	-		Matta, blå	Matte, blau	CODE 2228, 4228, 4230, 4616,5228,5230,5275, 5286,5616. (1242221)	5
	1294955-8	-	1	-	-	-		Matta, blå	Matte, blau	CODE 2228, 4228, 4230, 4616,5228,5230,5275, 5286,5616 (1242223)	5
	1241207	1	-	-	-	-	OP	Matta, brun	Matte, braun	CODE 2223, 2229, 4223, 4229, 4231, 5223,5229, 5231, 5291.	5
	1241211	-	1	-	-	-	OP	Matta, brun	Matte, braun	CODE 2223, 2229, 4223, 4229, 4231, 5223,5229, 5231.	5
	1241205	1	-	-	-	-	OP	Matta, röd	Matte, rot	CODE 2221, 4221, 4225, 5221, 5225, 5287	5
		-	1	-	-	-	NS	Golvmatta	Bodenmatte	CODE 2221, 4221, 4225, 5221, 5225.	
		1	-	-	-	-	NS	Matta	Matte	CODE 2614,4614,4617, 5614, 5617.	
	1242224	-	1	-	-	-	OP	Matta, beige	Matte, beige	CODE 2614, 4614, 4617, 5614, 5617.	5
	1244210-9	1	-	-	-	-		Matta, beige	Matte, beige	CODE 2695. (1241463)	5
	1244211	-	1	-	-	-	OP	Matta, beige	Matte, beige	CODE 2695 (1241464)	5
	1242354-7	1	-	-	-	-		Matta, svart	Matte, schwarz	CODE 2227,2325,2694, 2699,2700,4227,4292, 4615,5227,5289,5615 (1240792)	5
	1242355-4	-	1	-	-	-		Matta, svart	Matte, schwarz	CODE 2227,2325,2694, 2699,2700,4227,4292, 4615,5227,5289,5615. (1240799)	5
	1292958-4	1	-	-	-	-		Gummimatta	Gummimatte	ALTER (1299179)	5
	1240791	1	-	-	-	-	OP	Matta, grå	Matte, grau	CODE 4688, 4691	5
		-	1	-	-	-	NS	Matta, grå	Matte, grau	CODE 4691	
	1294954-1	1	-	-	-	-		Matta, blå	Matte, blau	CODE 4693 (1240790)	5
	1240797	-	1	-	-	-	OP	Matta, blå	Matte, blau	CODE 4693	5
2	1240665-8	1	1	-	-	-		Matta, blå	Matte, blau	CODE 2228.	5
	1240666-6	1	1	-	-	-		Matta, blå	Matte, blau	CODE 4228,4230,4616, 5228,5230,5616. (1242227)	5
	1242568	1	1	-	-	-	OP	Matta, brun	Matte, braun	CODE 2223, 2229.	5
	1241225	1	1	-	-	-	OP	Matta, brun	Matte, braun	CODE 4223, 4229, 4231, 5223, 5229, 5231, 5288 5291.	5
	1242567-4	1	1	-	-	-		Matta, röd	Matte, rot	CODE 2221.	5
	1241223-5	1	1	-	-	-		Matta, röd	Matte, rot	CODE 4221, 4225, 5221, 5225.	5
	1242226	1	1	-	-	-	OP	Matta, beige	Matte, beige	CODE 2614.	5
	1242228	1	1	-	-	-	OP	Matta, beige	Matte, beige	CODE 4614, 4617, 5614, 5617.	5
	1264793-9	1	1	-	-	-		Matta, beige	Matte, beige	CODE 2695	5
		1	-	-	-	-	NS	Golvmatta	Bodenmatte	CODE 4688	
	1242356-2	1	1	-	-	-		Matta, svart	Matte, schwarz	CODE 2227,2325,2699, 2700.	5
	1264933	1	1	-	-	-	OP	Matta, svart	Matte, schwarz	CODE 2694	5
	1242357-0	1	1	-	-	-		Matta, svart	Matte, schwarz	CODE 4227,4292,4615, 5227,5289,5615 (1241811)	5
	1249539	1	1	-	-	-	OP	Matta, grå	Matte, grau	CODE 4691	5
	1242252	1	1	-	-	-	OP	Matta, blå	Matte, blau	CODE 4693	5

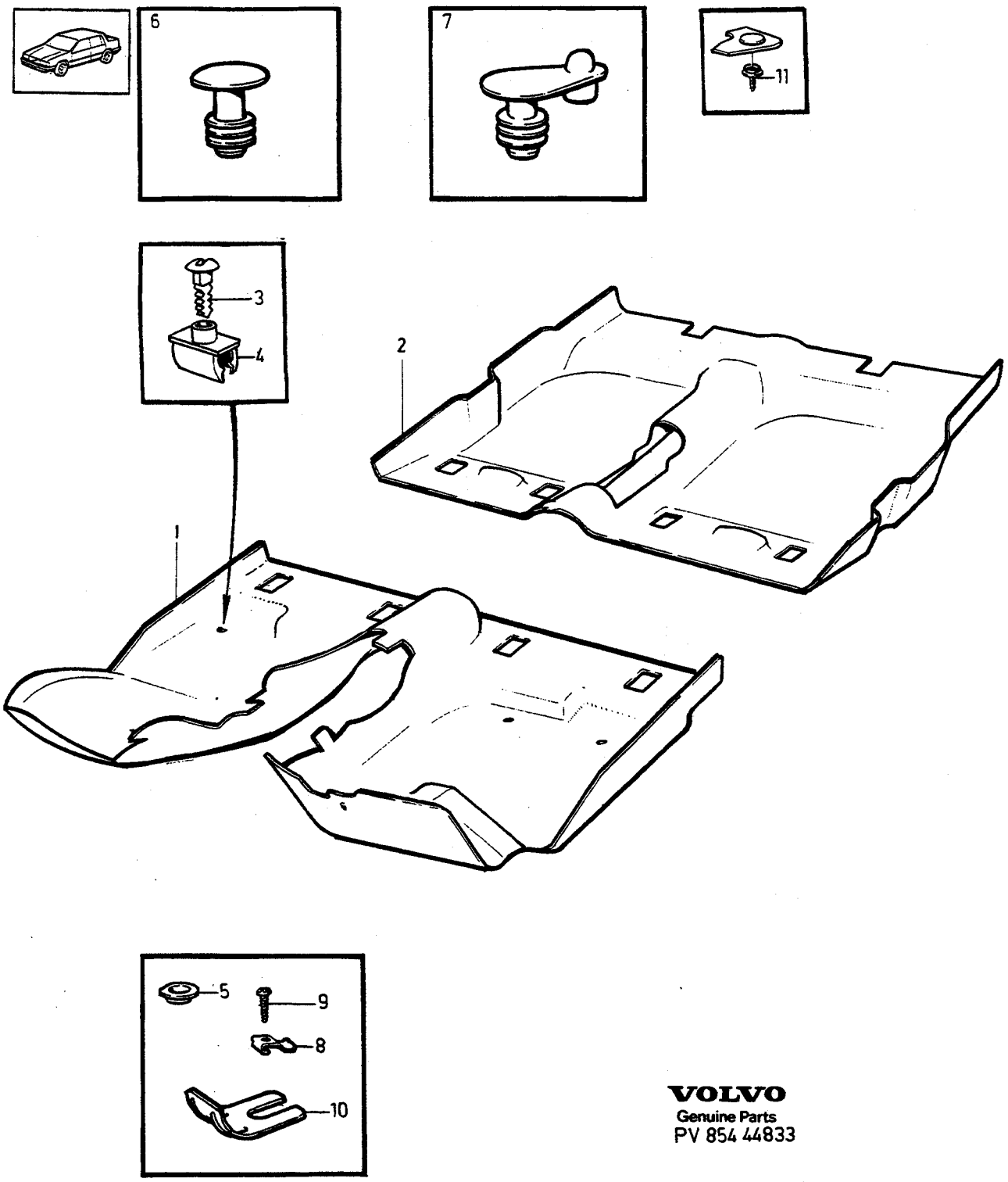

VOLVO
Genuine Parts
PV 854 44833

A	L.H.D
B	R.H.D
C	
D	
E	

MATTOR — MATTEN

Grupp / Gruppe: 85

Sida / Seite: 1657

-1979

Pos	Artikel nr / Artikelnr.	Antal / Anzahl A	B	C	D	E	PS	Benämning	Bezeichnung	Anmärkning / Anmerkung	SR
	1207774-9	1	1	-	-	-		Gummimatta	Gummimatte	ALTER	5
3	1225234-2	4	4	-	-	-		Clips, svart	Klemme, schwarz		3
4	1225126-0	4	4	-	-	-		Clips	Klemme		3
5	1202803-1	6	6	-	-	-		Bricka	Scheibe	B21, B27. DSL L.H.D	3
6	1264671-7	2	2	-	-	-		Propp, svart	Stöpsel, schwarz		3
	1225974-3	2	2	-	-	-		Propp, beige	Stöpsel, beige		3
7	1294063-1	2	2	-	-	-		Propp, svart	Stöpsel, schwarz		3
	1294064	2	2	-	-	-	OP	Propp, beige	Stöpsel, beige		3
8	1210905-4	2	2	-	-	-		Clips	Klemme		3
9	969278-1	2	2	-	-	-		Sextandhålskruv	Sechszahn-hohlschraube	(955138)	2
10	1224482-8	4	4	-	-	-		Hållare	Halter		4
11	94942-0	X	X	-	-	-		Skruv	Schraube		3

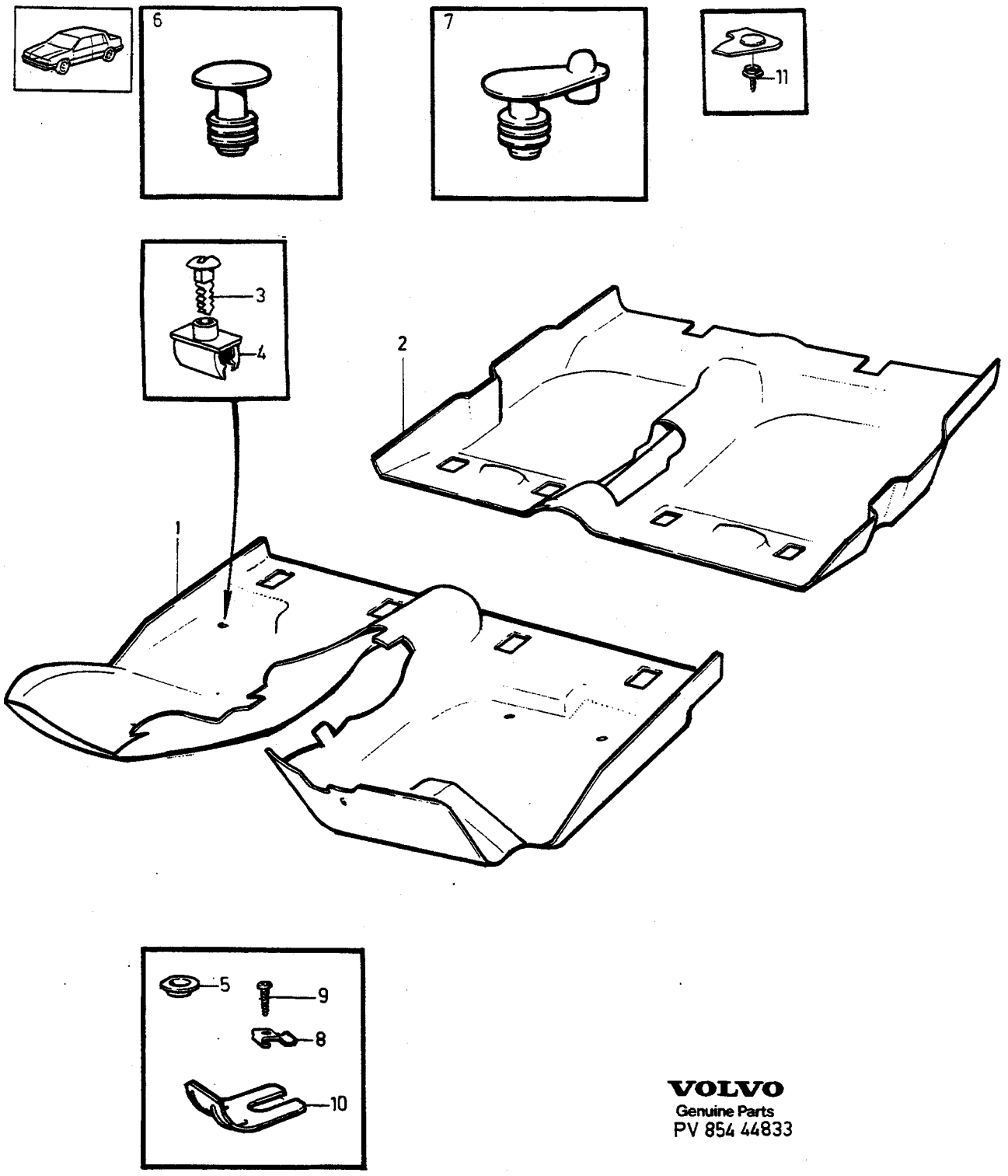

VOLVO
Genuine Parts
PV 854 44833

A L.H.D
B R.H.D
C
D
E

MATTOR — MATTEN

Grupp Gruppe 85
Sida Seite 1659

1980-

Pos	Artikel nr Artikelnr.	Antal / Anzahl A	B	C	D	E	PS	Benämning	Bezeichnung	Anmärkning Anmerkung	SR
1	1294954-1	1	-	-	-	-		Matta, blå	Matte, blau	CODE 2301,2321,2326, 2351,2356,2706,4301 4306,4311,4316,4321 4326,4331,4336,4351 4356,4377,4702,4706 4712,4716,5301,5306 5311,5316,5321,5326 5331,5336,5351,5356 5377,5382,5396,5702 5706,5712	5
	1294955-8	-	1	-	-	-		Matta, blå	Matte, blau	CODE 2301,2321,2326, 2351,2356,2706,4301 4306,4311,4316,4321 4326,4331,4336,4351 4356,4377,4702,4706 4712,4716,5301,5306 5311,5316,5321,5326 5331,5336,5351,5356 5377,5382,5396,5702 5706,5712	5
	1294960-8	1	-	-	-	-		Matta, brun	Matte, braun	CODE 2303,2323,2328 2353,2358,2704,4303 4308,4313,4318,4323 4328,4333,4338,4353 4358,4704,4714,5303 5308,5313,5318,5323 5328,5333,5338,5353 5358,5383,5398,5704 5714	5
	1294961-6	-	1	-	-	-		Matta, brun	Matte, braun	CODE 2303, 2323, 2328 2353,2358,2704,4303 4308,4313,4318,4323 4328,4333,4338,4353 4358,4704,4714,5303 5308,5313,5318,5323 5328,5333,5338,5353 5358,5383,5398,5704 5714	5
	1294956-6	1	-	-	-	-		Matta, beige	Matte, beige	CODE 2302,2322,2327, 2352,2357,2701,2703 4302,4307,4312,4317 4322,4327,4332,4337 4352,4357,4379,4701 4703,4711,4713,5302 5307,5312,5317,5322 5327,5332,5337,5352 5357,5379,5397,5701 5703,5711,5713	5
	1294957-4	-	1	-	-	-		Matta, beige	Matte, beige	CODE 2302,2322,2327, 2352,2357,2701,2703 4302,4307,4312,4317 4322,4327,4332,4337 4352,4357,4379,4701 4703,4711,4713,5302 5307,5312,5317,5322 5327,5332,5337,5352 5357,5379,5397,5701 5703,5711,5713	5
	1244210-9	1	-	-	-	-		Matta, beige	Matte, beige	CODE 2795.	5
	1244211	-	1	-	-	-	OP	Matta, beige	Matte, beige	CODE 2795.	5
	1294958-2	1	-	-	-	-		Matta, grå	Matte, grau	CODE 2304,2359,2705 4304,4314,4334,4339	5

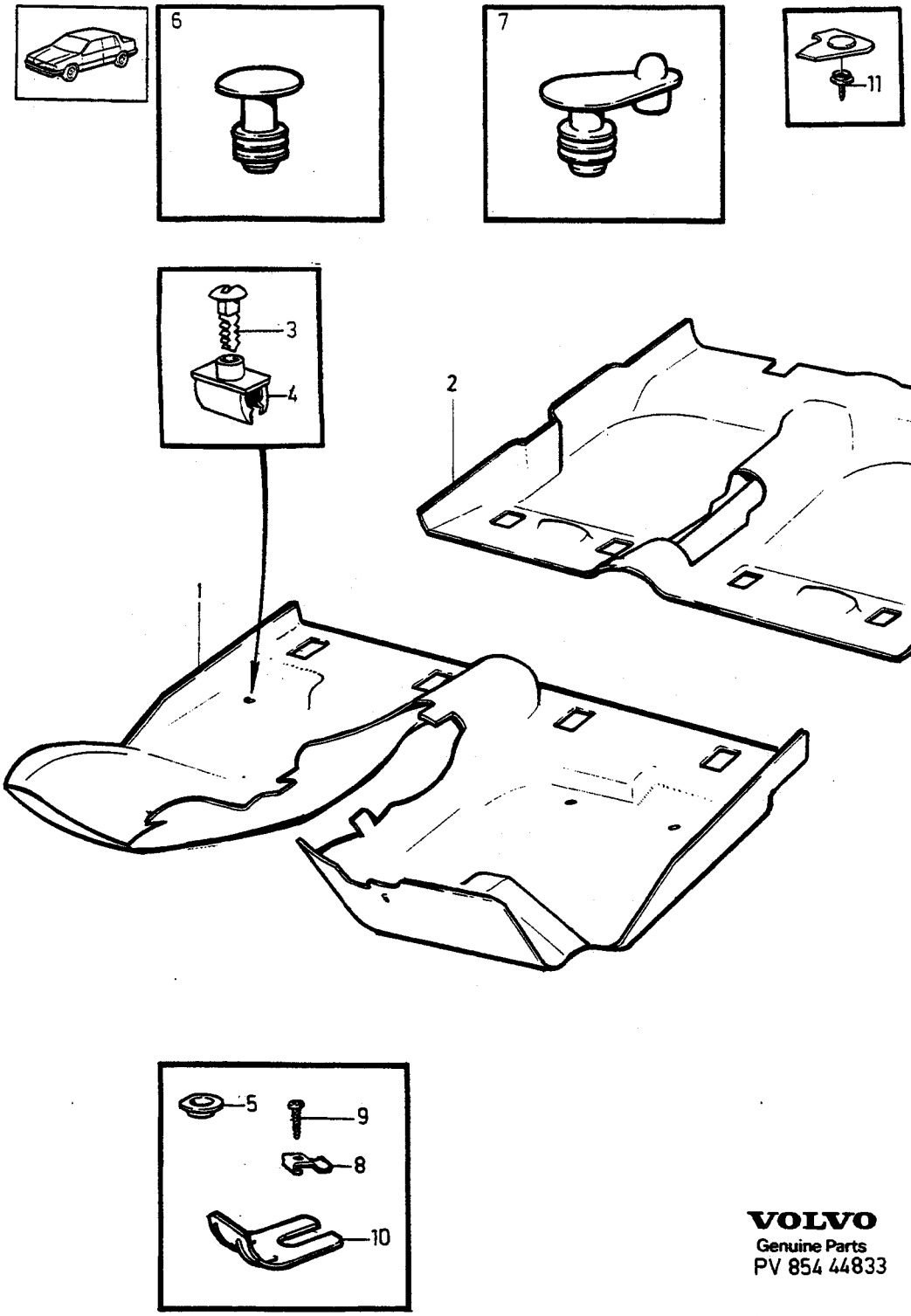

VOLVO
Genuine Parts
PV 854 44833

A L.H.D
B R.H.D
C
D
E

MATTOR — MATTEN

1980-

Grupp / Gruppe 85
Sida / Seite 1661

Pos	Artikel nr / Artikelnr.	Antal / Anzahl A	B	C	D	E	PS	Benämning	Bezeichnung	Anmärkning / Anmerkung	SR
										4359,4705,4707,4715 5304,5334,5339,5359 5705,5707,5715	
	1294959-0	-	1	-	-	-		Matta, grå	Matte, grau	CODE 2304,2359,2705 4304,4314,4334,4339 4359,4705,4707,4715 5304,5334,5339,5359 5705,5707,5715	5
	1242354-7	1	-	-	-	-		Matta, svart	Matte, schwarz	CODE 2300,2320,2325, 2340,2350,2354,2399 2700,2790,4300,4305 4310,4320,4325,4340 4350,4354,4376,4700 4710,4790,5300,5305 5310,5320,5325,5340 5350,5354,5376,5381 5395,5700,5710	5
	1242355-4	-	1	-	-	-		Matta, svart	Matte, schwarz	CODE 2300,2320,2325, 2340,2350,2354,2399 2700,2790,4300,4305 4310,4320,4325,4340 4350,4354,4376,4700 4710,4790,5300,5305 5310,5320,5325,5340 5350,5354,5376,5381 5395,5700,5710	5
	1242354-7	1	-	-	-	-		Matta, svart	Matte, schwarz	CODE 2794 (1240792)	5
	1242355-4	-	1	-	-	-		Matta, svart	Matte, schwarz	CODE 2794 (1240799)	5
	1292958-4	1	-	-	-	-		Gummimatta	Gummimatte	(1299179)	5
2	1240665-8	1	1	-	-	-		Matta, blå	Matte, blau	CODE 2301, 2321, 2326, 2351,2356,2706	5
	1240666-6	1	1	-	-	-		Matta, blå	Matte, blau	CODE 4301, 4306, 4311 4316, 4321, 4326, 4331 4336, 4351, 4356, 4377 4702, 4706, 4712, 4716 5301, 5306, 5311, 5316 5321, 5326, 5331, 5336 5351, 5356, 5377, 5382 5396, 5702, 5706, 5712	5
	1294969-9	1	1	-	-	-		Matta, brun	Matte, braun	CODE 2303, 2323, 2328, 2353,2358,2704	5
	1294972-3	1	1	-	-	-		Matta, brun	Matte, braun	CODE 4303, 4308, 4313, 4318, 4323, 4328, 4333 4338,4353,4358,4704 4714,5303,5308,5313 5318,5323,5328,5333 5338,5353,5358,5383 5398,5704,5714	5
	1294967-3	1	1	-	-	-		Matta, beige	Matte, beige	CODE 2302, 2322, 2327, 2352,2357,2701,2703	5
	1294970-7	1	1	-	-	-		Matta, beige	Matte, beige	CODE 4302, 4307, 4312, 4317, 4322, 4327, 4332 4337,4352,4357,4379 4701,4703,4711,4713 5302,5307,5312,5317 5322,5327,5332,5337 5352,5357,5379,5397 5701,5703,5711,5713	5
	1264793-9	1	1	-	-	-		Matta, beige	Matte, beige	CODE 2795	5
	1294968	1	1	-	-	-	OP	Matta, grå	Matte, grau	CODE 2304,2359,2705	5

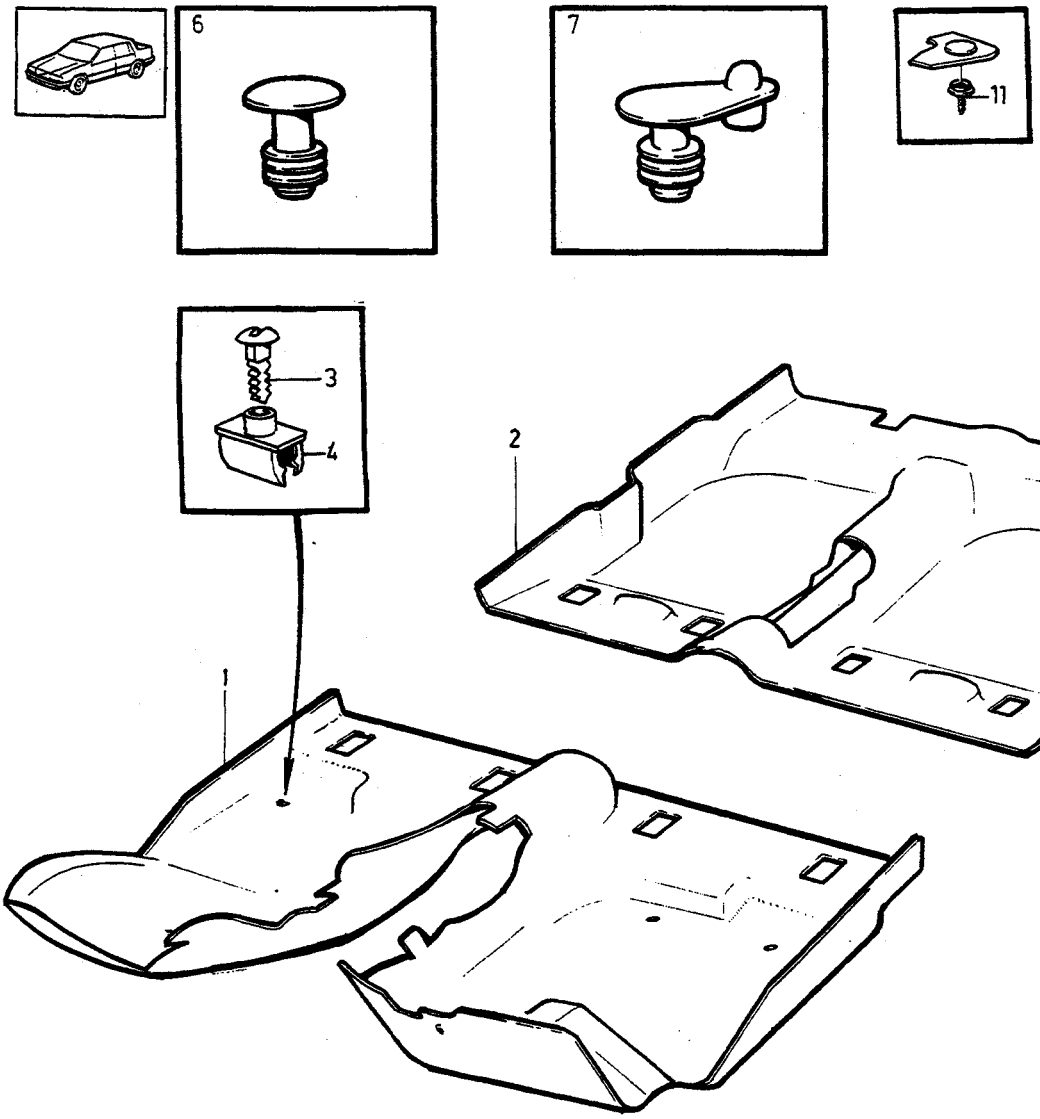

VOLVO
Genuine Parts
PV 854 44833

A	L.H.D
B	R.H.D
C	
D	
E	

MATTOR — MATTEN

Grupp / Gruppe 85

Sida / Seite 1663

1980-

Pos	Artikel nr / Artikelnr.	Antal / Anzahl A	B	C	D	E	PS	Benämning	Bezeichnung	Anmärkning / Anmerkung	SR
	1294971-5	1	1	-	-	-		Matta, grå	Matte, grau	CODE 4304, 4314, 4334, 4339, 4359, 4705, 4707, 4715, 5304, 5334, 5339, 5359, 5705, 5707, 5715	5
	1242356-2	1	1	-	-	-		Matta, svart	Matte, schwarz	CODE 2300, 2320, 2325, 2340,2350,2354,2399 2700,2790	5
	1242357-0	1	1	-	-	-		Matta, svart	Matte, schwarz	CODE 4300,4305,4310 4320,4325,4340,4350 4354,4376,4700,4710 4790,5300,5305,5310 5320,5325,5340,5350 5354,5376,5381,5395 5700,5710	5
		1	1	-	-	-	NS	Matta, svart	Matte, schwarz	CODE 2794.	
	1207774-9	1	1	-	-	-		Gummimatta	Gummimatte		5
3	1225234-2	4	4	-	-	-		Clips, svart	Klemme, schwarz		3
	1225945-3	4	4	-	-	-		Clips, blå	Klemme, blau		3
	1225946-1	4	4	-	-	-		Clips, beige	Klemme, beige		3
	1294863-4	4	4	-	-	-		Clips, brun	Klemme, braun		3
	1294862-6	4	4	-	-	-		Clips, grå	Klemme, grau		3
4	1225126-0	4	4	-	-	-		Clips	Klemme		3
5	1202803-1	6	6	-	-	-		Bricka	Scheibe	B21, B27. DSL L.H.D	3
6	1264671-7	2	2	-	-	-		Propp, svart	Stöpsel, schwarz		3
	1225974-3	2	2	-	-	-		Propp, beige	Stöpsel, beige		3
	1294876-6	2	2	-	-	-		Propp, grå	Stöpsel, grau		3
	1294877-4	2	2	-	-	-		Propp, brun	Stöpsel, braun		3
	1294875-8	2	2	-	-	-		Propp, blå	Stöpsel, blau		3
7	1294063-1	2	2	-	-	-		Propp, svart	Stöpsel, schwarz		3
	1294064	2	2	-	-	-	OP	Propp, beige	Stöpsel, beige		3
	1294873	2	2	-	-	-	OP	Propp, grå	Stöpsel, grau		3
	1294874-1	2	2	-	-	-		Propp, brun	Stöpsel, braun		3
	1294872-5	2	2	-	-	-		Propp, blå	Stöpsel, blau		3
8	1210905-4	2	2	-	-	-		Clips	Klemme		3
9	969278-1	2	2	-	-	-		Sextandhålskruv	Sechszahn-hohlschraube	(955138)	2
10	1224482-8	4	4	-	-	-		Hållare	Halter		4
11	94942-0	X	X	-	-	-		Skruv	Schraube		3

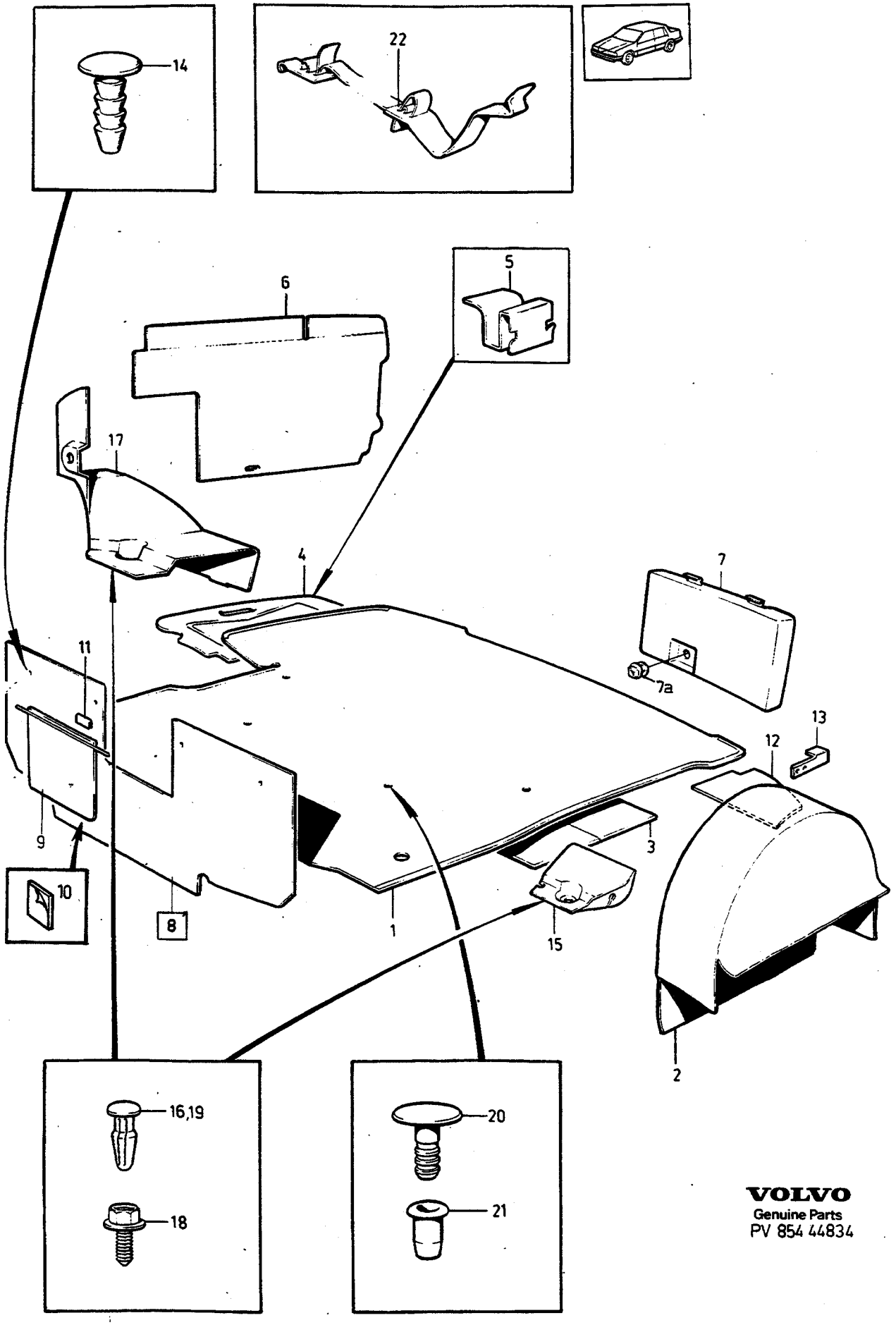

VOLVO
Genuine Parts
PV 854 44834

A	242,244,264	BEKLÄDNAD FÖR BAGAGEUTRYMME KOFFERRAUMVERKLEIDUNG	Grupp Gruppe 85
B			Sida Seite 1665
C			
D			
E			

Pos	Artikel nr Artikelnr.	Antal / Anzahl A	B	C	D	E	PS	Benämning	Bezeichnung	Anmärkning Anmerkung	SR
1	1241311-8	1	-	-	-	-		Matta, svart	Matte, schwarz	(1241310)	5
	1225762	1	-	-	-	-	NS	Matta, svart	Matte, schwarz	242GT -1979	
2	1240860-5	1	-	-	-	-		Matta, svart	Matte, schwarz		5
3	1203392-4	1	-	-	-	-		Värmeisolering	Wärmeisolierung		5
4	1207717-8	1	-	-	-	-		Lock	Deckel		5
5	1224459-6	1	-	-	-	-		Clips	Klemme		3
6	1225975-0	1	-	-	-	-		Panel, v	Paneel, l	242GT -1979	5
	1224892-8	1	-	-	-	-		Panel, h	Paneel, r		5
7	1225979-2	1	-	-	-	-		Kåpa, v	Gehäuse, l		4
	1225980-0	1	-	-	-	-		Kåpa, h	Gehäuse, r		4
7a	1310114-2	2	-	-	-	-		•Mutter, svart	•Mutter, schwarz		3
8	1224781-3	1	-	-	-	-		Panel	Paneel	-1980	5
	1353761-8	1	-	-	-	-		Panel	Paneel	1981- (1313124)	5
9		1	-	-	-	-	NS	•Lucka	•Deckel		
10	1313126-3	4	-	-	-	-		•Fästband	•Heftband		4
11		2	-	-	-	-	NS	Clips	Klemme	1) (1313128)	
12	1248520-7	1	-	-	-	-		Stödplatta	Stutzplatte	242GT -1979	5
13	*1248603*	1	-	-	-	-	OP	Stöd	Stutze	242GT -1979	5
14	1224786-2	4	-	-	-	-		Plastnit	Kunststoffniet		5
15	1247965-5	1	-	-	-	-		Stöd	Stutze		5
16	948690-3	2	-	-	-	-		Clips, svart	Klemme, schwarz		2
17	1264063-7	1	-	-	-	-		Kåpa	Haube		4
18	947243-2	1	-	-	-	-		Skruv	Schraube		2
19	948690-3	2	-	-	-	-		Clips, svart	Klemme, schwarz		2
20	1264326-8	4	-	-	-	-		Propp, svart	Stöpsel, schwarz		3
21	1318312-4	4	-	-	-	-		Hylsa	Hulse	(1264327)	3
22	679199-0	1	-	-	-	-		Spännrem	Halteriemen		3

1) Endast bilar med ett tidigt produktionsutförande. / Nur Fahrzeuge mit einer frühen Produktionsausführung.

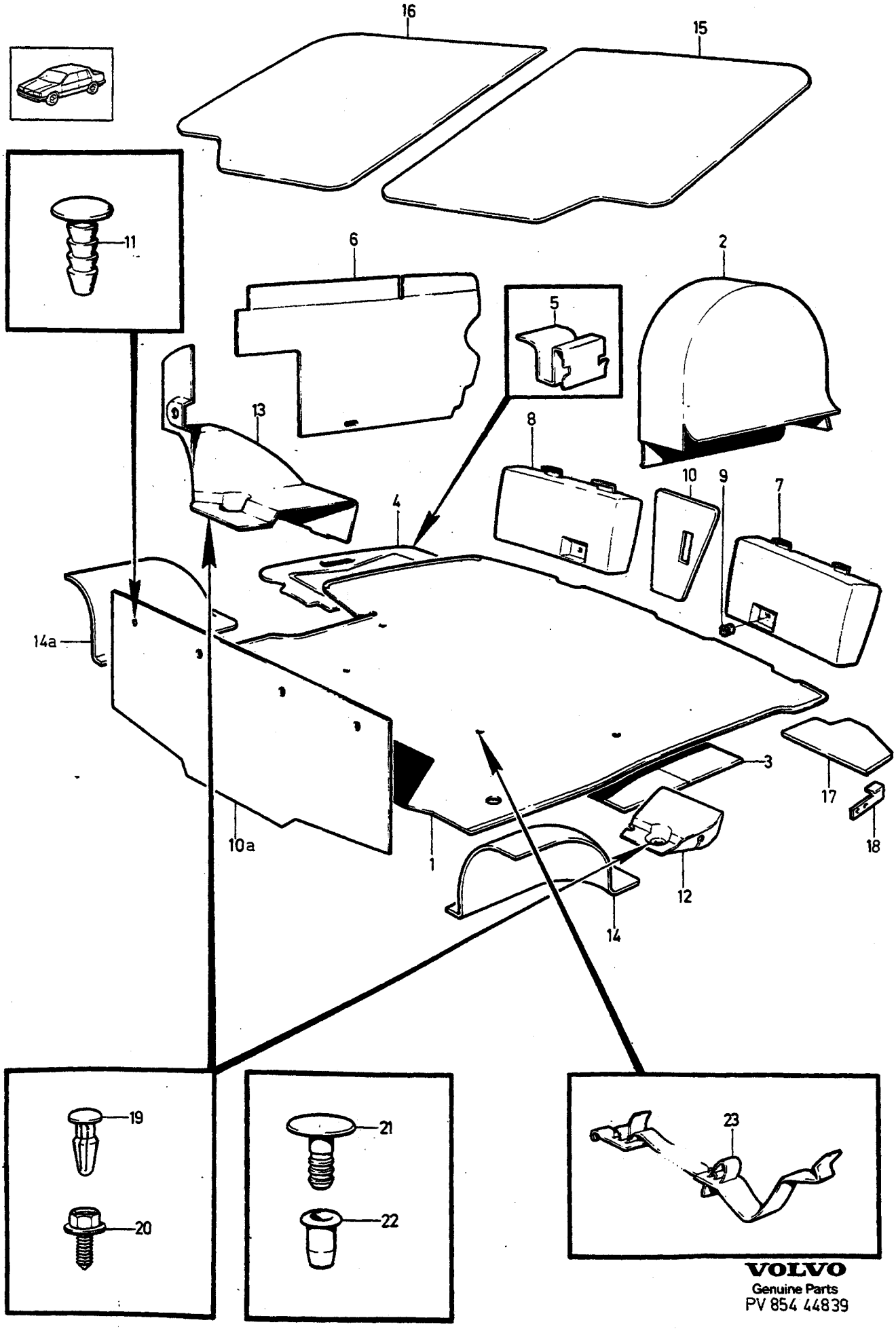

VOLVO
Genuine Parts
PV 854 44839

A	CODE 2694, 2794
B	CODE 2695, 2795
C	
D	
E	

BEKLÄDNAD FÖR BAGAGEUTRYMME KOFFERRAUMVERKLEIDUNG

262C

Grupp Gruppe 85

Sida Seite 1667

Pos	Artikel nr Artikelnr.	Antal / Anzahl A	B	C	D	E	PS	Benämning	Bezeichnung	Anmärkning Anmerkung	SR
1	1248500-9	1	-	-	-	-		Matta, svart	Matte, schwarz	L.H.D	5
	1241311-8	1	-	-	-	-		Matta, svart	Matte, schwarz	R.H.D. (1241310)	5
	1248723	-	1	-	-	-	OP	Matta, beige	Matte, beige	L.H.D	5
	1242917	-	1	-	-	-	OP	Matta, beige	Matte, beige	R.H.D	5
2	1248501-7	1	-	-	-	-		Matta, svart	Matte, schwarz	L.H.D	5
	1240860-5	1	-	-	-	-		Matta, svart	Matte, schwarz	R.H.D	5
	1242619	-	1	-	-	-	OP	Matta, beige	Matte, beige	L.H.D	5
	1243039	-	1	-	-	-	OP	Matta, beige	Matte, beige	R.H.D (1242918)	5
3	1203392-4	1	1	-	-	-		Värmeisolering	Wärmeisolierung		5
4	1207717-8	1	1	-	-	-		Lock	Deckel		5
5	1224459-6	1	1	-	-	-		Clips	Klemme		3
6	1242915-5	1	-	-	-	-		Panel, v, svart	Paneel, l, schwarz	(1242606)	5
	1242919	-	1	-	-	-	OP	Panel, v, beige	Paneel, l, beige	1) (1242614)	5
	1242919	-	1	-	-	-	OP	Panel, v, beige	Paneel, l, beige		5
	1242604-5	1	-	-	-	-		Panel, h, svart	Paneel, r, schwarz		5
	1242612-8	-	1	-	-	-		Panel, h, beige	Paneel, r, beige		5
7	1225979-2	1	-	-	-	-		Kåpa, v	Gehäuse, l		4
	1225981	-	1	-	-	-	OP	Kåpa, v	Gehäuse, l		4
8	1225980-0	1	-	-	-	-		Kåpa, h	Gehäuse, r		4
	1225982	-	1	-	-	-	OP	Kåpa, h	Gehäuse, r		4
9	1310114-2	2	-	-	-	-		•Mutter, svart	•Mutter, schwarz		3
	1225911-5	-	2	-	-	-		•Mutter	•Mutter		2
10	*1242608*	1	-	-	-	-	OP	Matta, svart	Matte, schwarz		5
	1242618-5	-	1	-	-	-		Matta, beige	Matte, beige		5
10a	1248505-8	1	-	-	-	-		Panel, grå	Paneel, grau		5
	1242616	-	1	-	-	-	OP	Panel, beige	Paneel, beige		5
11	1224786-2	4	4	-	-	-		Plastnit	Kunststoffniet		5
12	1247965-5	1	1	-	-	-		Stöd	Stutze		5
13	1264063-7	1	-	-	-	-		Kåpa	Haube		4
	1225936	-	1	-	-	-	OP	Kåpa	Gehäuse		2
14	1248711-2	1	-	-	-	-		Matta, v, svart	Matte, l, schwarz		5
	1242620-1	-	1	-	-	-		Matta, v, beige	Matte, l, beige		5
14a	1248712-0	1	-	-	-	-		Matta, h, svart	Matte, r, schwarz		5
	1242621-9	-	1	-	-	-		Matta, h, beige	Matte, r, beige		5
15	1242609-4	1	-	-	-	-		Matta, v, svart	Matte, l, schwarz		5
	1242622	-	1	-	-	-	OP	Matta, v, beige	Matte, l, beige		5
16	*1242610*	1	-	-	-	-	OP	Matta, h, svart	Matte, r, schwarz		5
	1242623	-	1	-	-	-	OP	Matta, h, beige	Matte, r, beige		5
17	1248520-7	1	1	-	-	-		Stödplatta	Stutzplatte		5
18	*1248603*	1	1	-	-	-	OP	Stöd	Stutze		5
19	948690-3	4	4	-	-	-		Clips, svart	Klemme, schwarz		2
20	947243-2	1	1	-	-	-		Skruv	Schraube		2
21	1264326-8	4	-	-	-	-		Propp, svart	Stöpsel, schwarz		3
	1225935	-	4	-	-	-	NS	Propp, beige	Stöpsel, beige		
22	1318312-4	4	4	-	-	-		Hylsa	Hulse	(1264327)	3
23	679199-0	1	1	-	-	-		Spännrem	Halteriemen		3

1) Utförande för utrymmessparande reservhjul som måste pumpas innan användandet. / Ausführung für platzsparendes Reserverad, das vor der Anwendung aufgepumpt werden muss.

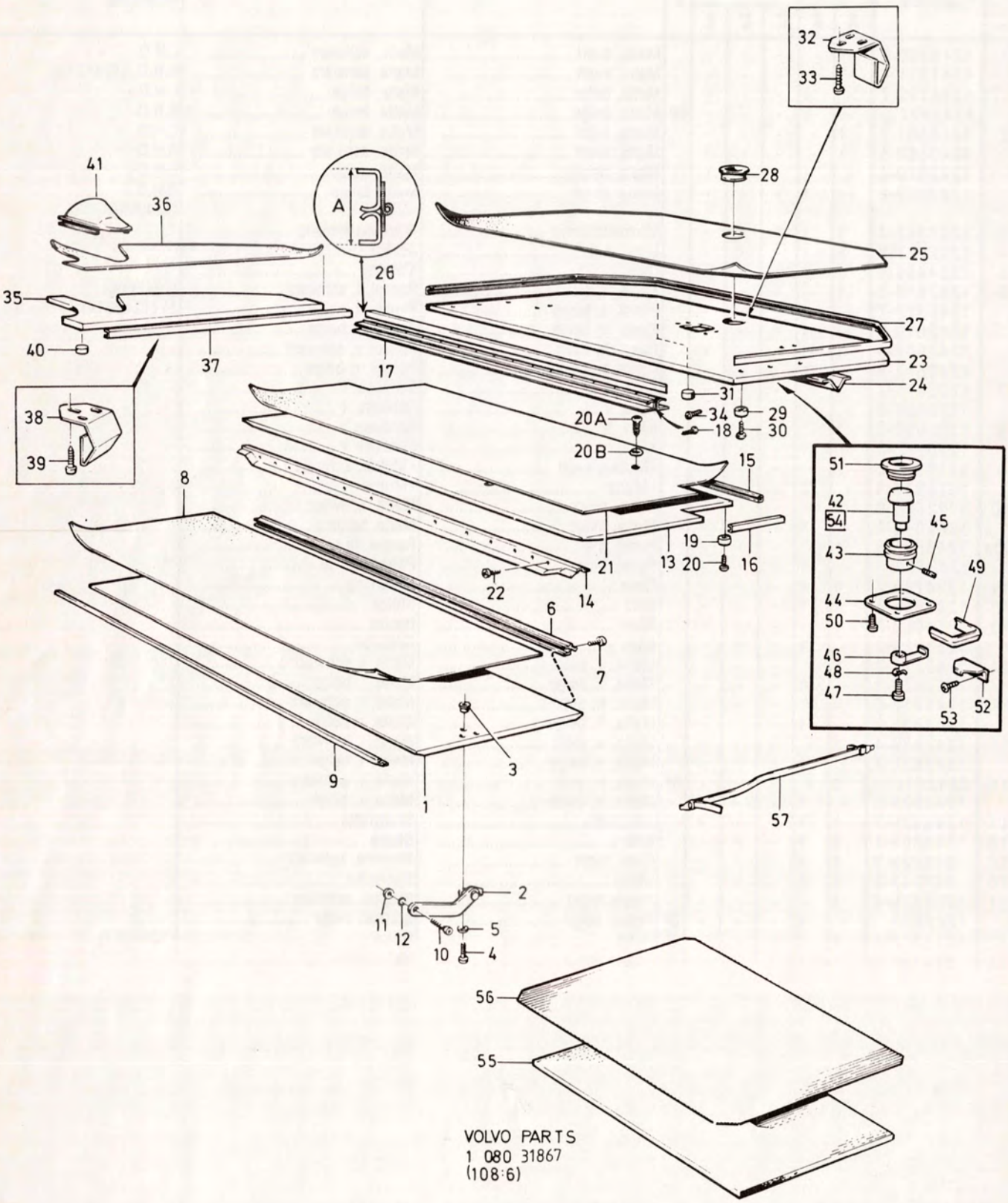

VOLVO PARTS
1 080 31867
(108:6)

A
B
C
D
E

BEKLÄDNAD FÖR BAGAGEUTRYMME KOFFERRAUMVERKLEIDUNG

Grupp Gruppe 85

Sida Seite 1669

5DRS

Pos	Artikel nr Artikelnr.	Antal / Anzahl A	B	C	D	E	PS	Benämning	Bezeichnung	Anmärkning Anmerkung	SR
		1	-	-	-	-	NS	Golvlucka komplett	Bodenluke komplett		
1	1264256-7	1	-	-	-	-		•Golvlucka	•Bodenluke		5
2	679190-9	1	-	-	-	-		•Länk, v	•Gelenk, l		4
	679191-7	1	-	-	-	-		•Länk, h	•Gelenk, r		4
3	940397-3	4	-	-	-	-		•Inslagsmutter	•Einschiessmutter		2
4	950045-5	4	-	-	-	-		•Skruv	•Schraube		2
5	941906-0	4	-	-	-	-		•Fjäderbricka	•Federscheibe		2
6	678476-3	1	-	-	-	-		•Gångjärn	•Scharnier		4
7	955129-2	11	-	-	-	-		•Skruv	•Schraube		2
8		X	-	-	-	-	NS	•Matta, röd	•Matte, rot	1) CODE 5221, 5225, 5278	
		X	-	-	-	-	NS	•Matta, brun	•Matte, braun	1) CODE 5223, 5229, 5231, 5279, 5291	
	1309695-3	X	-	-	-	-		•Matta, svart	•Matte, schwarz	2) CODE 5227, 5276, 5300, 5305, 5310, 5320 5325,5340,5350,5354 5366,5384 (699564)	6
	1309696-1	X	-	-	-	-		•Matta, blå	•Matte, blau	1) (699676) CODE 5228, 5230, 5277, 5301, 5306, 5311 5316, 5321, 5326, 5331 5336,5351,5356,5367 5371,5377,5385	6
	1309693-8	X	-	-	-	-		•Matta, beige	•Matte, beige	2) CODE 5302, 5307, 5312, 5317, 5322, 5327 5332,5337,5352,5357 5372,5379 (699828)	6
	1309694-6	X	-	-	-	-		•Matta, brun	•Matte, braun	2) CODE 5303, 5308, 5313, 5318, 5323, 5328 5333,5338,5353,5358 5368,5373,5386 (699783)	6
	699781-1	X	-	-	-	-		•Matta, grå	•Matte, grau	1) CODE 5304, 5334, 5339,5359,5374	5
	1309697-9	X	-	-	-	-		•Matta, beige	•Matte, beige	1) (699830) CODE 5614, 5617.	6
	1309691-2	X	-	-	-	-		•Matta, svart	•Matte, schwarz	1) (699558) CODE 5615, 5700, 5710.	6
	1309692-0	X	-	-	-	-		•Matta, blå	•Matte, blau	1) (699686) CODE 5616, 5702, 5706, 5712, 5716.	6
	1309697-9	X	-	-	-	-		•Matta, beige	•Matte, beige	1) (699830) CODE 5701, 5703, 5711, 5713	6
	1309698-7	X	-	-	-	-		•Matta, brun	•Matte, braun	2) CODE 5704, 5714 (699791)	6
	699769-6	X	-	-	-	-		•Matta, grå	•Matte, grau	1) CODE 5705, 5707, 5715	5
9	*678482*	1	-	-	-	-	OP	•Fästlist	•Befestigungsleiste		5
10	946923-0	2	-	-	-	-		Skruv	Schraube		2
11	976944-9	2	-	-	-	-		Bricka	Scheibe	(960141)	2
12	925053-1	2	-	-	-	-		O-ring	O-ring		2
		1	-	-	-	-	NS	Golv komplett	Boden komplett		
13	1264000-9	1	-	-	-	-		•Lastgolv	•Ladebuhne		5
14	678725-3	1	-	-	-	-		•Balk	•Träger		5
15	1264594-1	1	-	-	-	-		•Kantskyddslist	•Schonleiste		4

1) Enhet längdmeter. Metervarans bredd= 90 cm. / Einheit, Längenmeter. Breite der Meterware= 90 cm.
2) Enhet längdmeter. Metervarans bredd = 160 cm. / Einheit, Längenmeter. Breite der Meterware 160 cm.

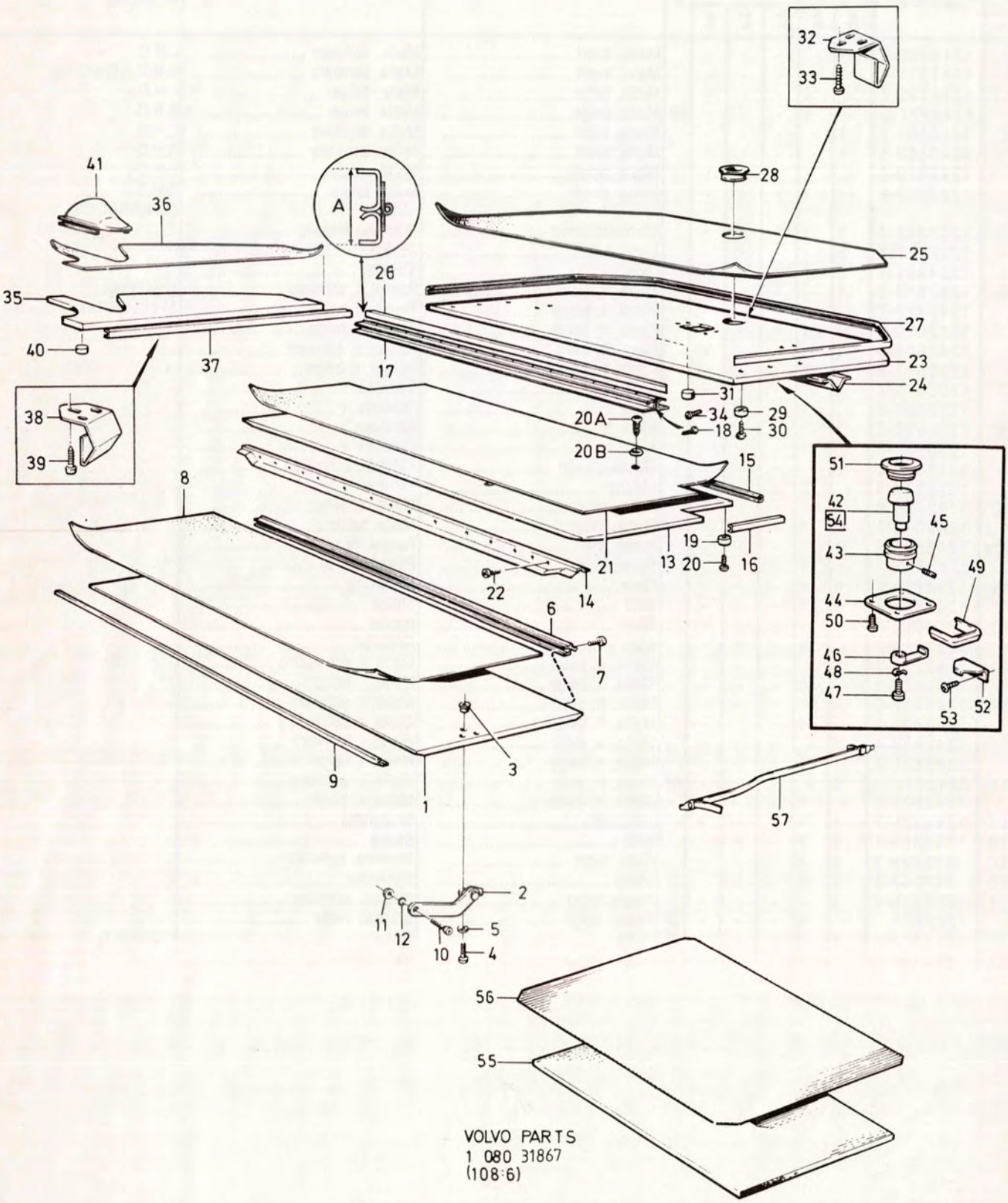

VOLVO PARTS
1 080 31867
(108:6)

A B C D E

BEKLÄDNAD FÖR BAGAGEUTRYMME KOFFERRAUMVERKLEIDUNG

5DRS

Grupp Gruppe 85

Sida Seite 1671

Pos	Artikel nr Artikelnr.	Antal / Anzahl A	B	C	D	E	PS	Benämning	Bezeichnung	Anmärkning Anmerkung	SR
16	1224898-5	2	-	-	-	-		•Fästlist ämne	•Befestigungsleiste rohling		4
17	1264596-6	1	-	-	-	-		•Gångjärn	•Scharnier	ALTER 1. A=28.	4
	1264590-9	1	-	-	-	-		•Gångjärn	•Scharnier	ALTER 2. A=32.	4
18	944036-3	9	-	-	-	-		•Skruv	•Schraube		2
19	1264019-9	2	-	-	-	-		•Stöd	•Stutze		5
20	969466-2	2	-	-	-	-		•Skruv	•Schraube	(955123)	2
20a	955177-1	2	-	-	-	-		•Skruv	•Schraube		2
20b	959058-9	2	-	-	-	-		•Karosseribricka	•Karosseriescheibe		2
21		-	-	-	-	-		•Matta	•Matte	SEE FIG 8	
22	955140-9	10	-	-	-	-		•Skruv	•Schraube		2
		1	-	-	-	-	NS	Golvlucka komplett	Bodenluke komplett		
23	1224999-1	1	-	-	-	-		•Golvlucka	•Bodenluke		5
24	1264017-3	1	-	-	-	-		•Förstärkningsbalk	•Verstärkungsträger		5
25		-	-	-	-	-		•Matta	•Matte	SEE FIG 8	
26	1264593-3	1	-	-	-	-		•Fästlist	•Befestigungsleiste		4
27	*1213620*	1	-	-	-	-	OP	•Fästlist	•Befestigungsleiste		5
28	1294870-9	1	-	-	-	-		•Handtag, grå	•Griff, grau	(1213622)	5
	1294868-3	1	-	-	-	-		•Handtag, blå	•Griff, blau		5
	1294869-1	1	-	-	-	-		•Handtag, beige	•Griff, beige		5
	1294870-9	1	-	-	-	-		•Handtag, grå	•Griff, grau		5
	1294871-7	1	-	-	-	-		•Handtag, brun	•Griff, braun		5
29	1264019-9	4	-	-	-	-		•Stöd	•Stutze		5
30	969466-2	4	-	-	-	-		•Skruv	•Schraube	(955123)	2
31	1203044-1	2	-	-	-	-		•Gummiknapp	•Gummiknopf		3
32	678491-2	1	-	-	-	-		•Klamma	•Klemme		5
☆ 33	969464-7	3	-	-	-	-		•Sextandhålskruv	•Sechszahn-hohlschraube	(955118)	2
34	955140-9	10	-	-	-	-		Skruv	Schraube		2
		1	-	-	-	-	NS	Lucka komplett	Luke komplett		
35	1213870-7	1	-	-	-	-		•Lucka	•Luke		5
36		-	-	-	-	-		•Matta	•Matte	SEE FIG 8	
37	678789-9	1	-	-	-	-		•Fästlist	•Befestigungsleiste		5
38	678491-2	3	-	-	-	-		•Klamma	•Klemme		5
☆ 39	969464-7	9	-	-	-	-		•Sextandhålskruv	•Sechszahn-hohlschraube	(955119)	2
40	680099-9	2	-	-	-	-		•Gummiknapp	•Gummiknopf		3
41	1203248-8	1	-	-	-	-		•Kåpa, svart	•Haube, schwarz		4
	1294847-7	1	-	-	-	-		•Kåpa, blå	•Haube, blau		4
	1294848-5	1	-	-	-	-		•Kåpa, beige	•Haube, beige		4
	1294849-3	1	-	-	-	-		•Kåpa, grå	•Haube, grau		4
	1294850-1	1	-	-	-	-		•Kåpa, brun	•Haube, braun		4
42		1	-	-	-	-	KN	•Låscylinder	•Schliesszylinder	ALTER (USA)(CDN)	
43	1254116-5	1	-	-	-	-		•Hylsa	•Hulse		2
44	1294227-2	1	-	-	-	-		•Bricka	•Scheibe		3
45	915513-6	1	-	-	-	-		•Skruv	•Schraube		2
46	1294230-6	1	-	-	-	-		•Låsvred	•Knebel		2
47	956060-8	1	-	-	-	-		•Skruv	•Schraube		2
48	955945-1	1	-	-	-	-		•Låsbricka	•Sicherungsscheibe		2
49	1254114-0	1	-	-	-	-		•Clips	•Klemme		3
50	969473-8	4	-	-	-	-		•Sextandhålskruv	•Sechszahn-hohlschraube	(955137)	2
51	1244113-5	1	-	-	-	-		•Skoning, svart	•Beschlag, schwarz		4
	1244114-3	1	-	-	-	-		•Skoning, blå	•Beschlag, blau		4
	1244115-0	1	-	-	-	-		•Skoning, beige	•Beschlag, beige		4
	1244116-8	1	-	-	-	-		•Skoning, grå	•Beschlag, grau		4
	1244117-6	1	-	-	-	-		•Skoning, brun	•Beschlag, braun		2
52	1294228-0	1	-	-	-	-		•Konsol	•Konsole		3
53	969473-8	2	-	-	-	-		•Sextandhålskruv	•Sechszahn-hohlschraube	(955137)	2
54	1304363-3	1	-	-	-	-		Låssats	Schlossteilsatz	SEE 83•1333	3
55	1203392-4	1	-	-	-	-		Värmeisolering	Wärmeisolierung		5
56	1241941-2	1	-	-	-	-		Matta	Matte		5
57	679199-0	1	-	-	-	-		Spännrem	Halteriemen		3

A
B
C
D
E

UNDERGRUPP
STÖTFÅNGARE
SKYDDSPLÅTAR, LUFTSTYRNINGAR

UNTERGRUPPE
STOSSFÄNGER
SCHUTZBLECHE, LUFTFÜHRUNGEN

Grupp
Gruppe
86

Sida
Seite
1673

Pos	Artikel nr Artikelnr.	Antal / Anzahl					PS	Benämning	Bezeichnung	Anmärkning Anmerkung	SR
		A	B	C	D	E					
		-	-	-	-	-		Främre stötfångare, spoiler	Vorderer Stossfänger, Spoiler .	EXC (USA)(CDN) SEE 86•1675	
		-	-	-	-	-		Främre stötfångare, spoiler	Vorderer Stossfänger, Spoiler .	(USA)(CDN) SEE 86•1679	
		-	-	-	-	-		Bakre stötfångare	Hinterer Stossfänger	EXC (USA)(CDN) SEE 86•1683	
		-	-	-	-	-		Bakre stötfångare	Hinterer Stossfänger	(USA)(CDN) SEE 86•1687	
		-	-	-	-	-		Täckplåtar, luftstymingar, stänkskydd.	Abdeckbleche, Luftführungen, Schmutzfänger	SEE 86•1691	
		-	-	-	-	-		Skyddsplåtar, skärmplåtar	Schutzbleche, Abschirmbleche	SEE 86•1693	

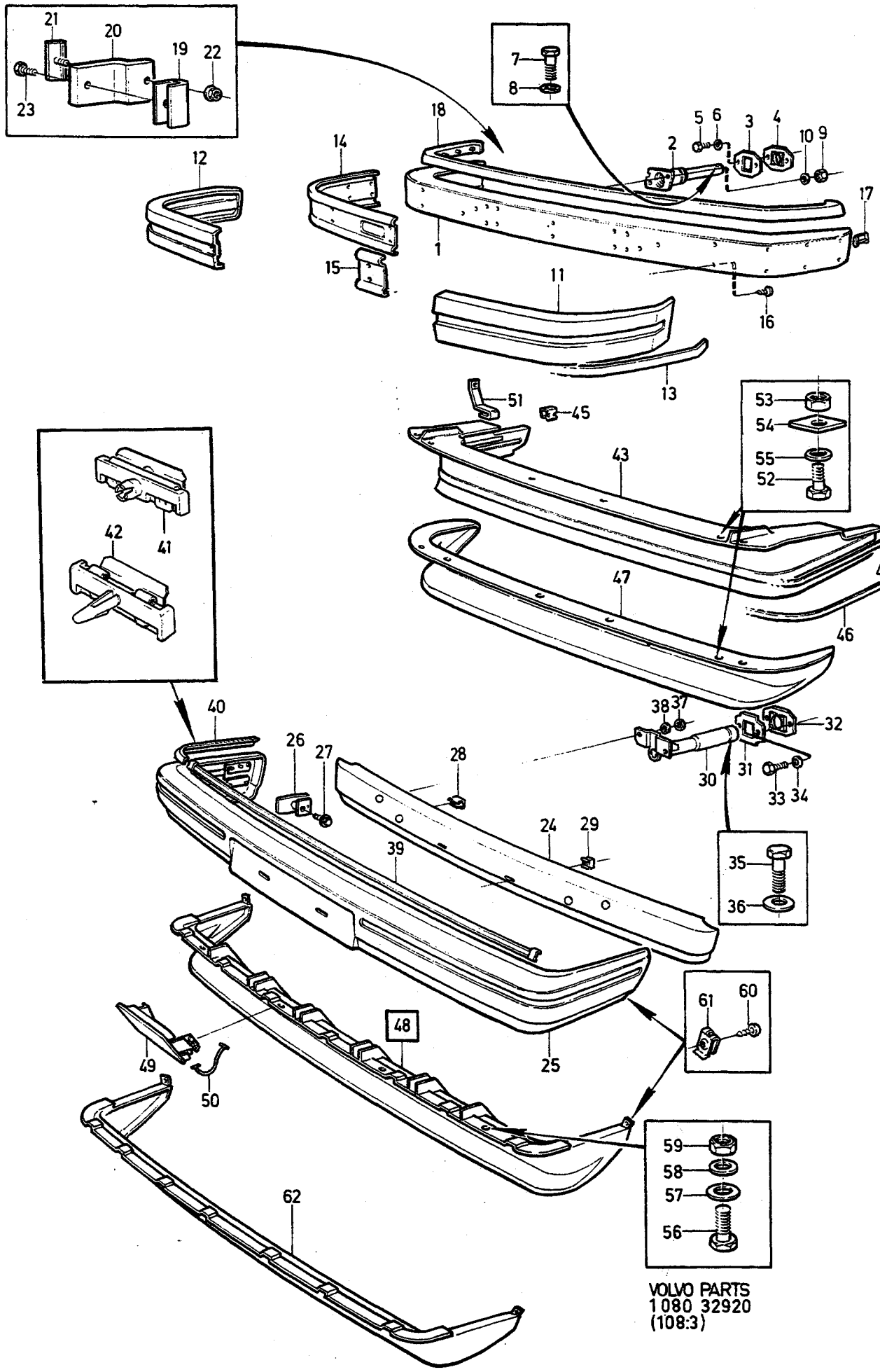

VOLVO PARTS
1 080 32920
(108:3)

A
B
C
D
E

FRÄMRE STÖTFÅNGARE, SPOILER — VORDERER STOSSFÄNGER, SPOILER

EXC (USA)(CDN)

Grupp / Gruppe 86

Pos	Artikel nr / Artikelnr.	Antal / Anzahl A	B	C	D	E	PS	Benämning	Bezeichnung	Anmärkning / Anmerkung	SR
1	1304529-9	1	-	-	-	-		Stötfångarskena blank	Stossfängerschiene blank	-1980 (1246822)	2
	1247330-2	1	-	-	-	-		Stötfångarskena svart	Stossfängerschiene schwarz	-1980	2
2	1254066-2	2	-	-	-	-		Dämpare	Dämpfer		3
3	3534538-8	2	-	-	-	-	IK	Styrbricka	Fuhrungsscheibe	(1203195)	2
4	3534538-8	2	-	-	-	-	IK	Styrbricka	Fuhrungsscheibe	(1203196)	2
5	946173-2	4	-	-	-	-	IK	Flänsskruv	Flanschschraube		2
6	955894-1	4	-	-	-	-		Bricka	Scheibe	1)	2
7	971003-9	2	-	-	-	-	IK	Skruv	Schraube	(962911)	2
8	955899-0	2	-	-	-	-	IK	Bricka	Scheibe		2
9	971071-6	4	-	-	-	-		Mutter	Mutter	(955783)	2
10	960143-6	4	-	-	-	-		Bricka	Scheibe		2
11	1246797-3	1	-	-	-	-		Stötfångarlist, v	Stossfängerleiste, l		2
12	1246798-1	1	-	-	-	-		Stötfångarlist, h	Stossfängerleiste, r		2
13	*1128742*	1	-	-	-	-	OP	Dekortejp	Zierstreifen		6
14	1254064-7	2	-	-	-	-		Hållare, yttre	Halter, ä		2
15	1254074-6	2	-	-	-	-		Hållare, mellersta	Halter, m		2
16	958236-2	24	-	-	-	-	IK	Skruv	Schraube		2
17	1203680-2	4	-	-	-	-	IK	Clips	Klemme		2
18	1246801-3	1	-	-	-	-		Täcklist	Abdeckleiste		2
19	1202713-2	2	-	-	-	-	IK	Distansplåt	Abstandblech		2
20	1202711-6	2	-	-	-	-	IK	Distansgummi	Abstandgummi		2
21	1202712-4	2	-	-	-	-	IK	Fästplåt	Befestigungsblech		3
22	945408-3	2	-	-	-	-		Flänsmutter	Bundmutter		2
23	955295-1	2	-	-	-	-		Skruv	Schraube		2
	273671-8	1	-	-	-	-		Monteringssats Stötfångare	Einbausatz Stossfänger	-1980	2
24	1247210-6	1	-	-	-	-		Stötfångarskena	Stossfängerschiene	1981-	2
25	1246585-2	1	-	-	-	-		Ytterhölje	Stossfängerhaut		2
26	1247216-3	2	-	-	-	-		Konsol	Konsole		3
27	949113-5	2	-	-	-	-		Skruv	Schraube		2
28	1246377-4	7	-	-	-	-	IK	Fäste	Halterung		2
29	1268920-4	2	-	-	-	-	IK	Korgmutter	Kubelmutter		2
☆ 30	3536977-6	1	-	-	-	-		Krockdämpare, v	Aufpralldämpfer, l	(1247214).	3
☆	3536978-4	1	-	-	-	-		Krockdämpare, h	Aufpralldämpfer, r	(1246660).	3
31	3534538-8	2	-	-	-	-		Styrbricka	Fuhrungsscheibe	(1203195)	2
32	3534538-8	2	-	-	-	-		Styrbricka	Fuhrungsscheibe	(1203196)	2
33	946440-5	4	-	-	-	-		Flänsskruv	Flanschschraube		2
34	955894-1	4	-	-	-	-		Bricka	Scheibe	1)	2
35	971003-9	2	-	-	-	-	IK	Skruv	Schraube	(962911)	2
36	955899-0	2	-	-	-	-		Bricka	Scheibe		2
37	971071-6	4	-	-	-	-	IK	Mutter	Mutter	(955783)	2
38	960143-6	4	-	-	-	-		Bricka	Scheibe		2
39	1372328-3	1	-	-	-	-		Prydnadslist, mellersta blank	Zierleiste, m blank	(1312364)	2
	1372329-1	1	-	-	-	-		Prydnadslist, mellersta svart	Zierleiste, m schwarz	(1304740)(1312363)	2
40	1372330-9	1	-	-	-	-		Prydnadslist, v blank	Zierleiste, l blank	(1372090)	2
	1372331-7	1	-	-	-	-		Prydnadslist, v svart	Zierleiste, l schwarz	(1372088)	2
	1372332-5	1	-	-	-	-		Prydnadslist, h blank	Zierleiste, r blank	(1372091)	2
	1372333-3	1	-	-	-	-		Prydnadslist, h svart	Zierleiste, r schwarz	(1372089)	2
41	1304967-1	8	-	-	-	-		•Fäste	•Halterung		2
42	1304970-5	7	-	-	-	-		•Fäste	•Halterung		2
	273915-9	1	-	-	-	-		Monteringssats Stötfångare	Einbausatz Stossfänger	1981-	2
43	*1128566*	1	-	-	-	-	OP	Luftriktare silver metallic	Spoiler silbermetallic		2
44	1255309-5	1	-	-	-	-		•Prydnadslist	•Zierleiste		2
45	*1246842*	2	-	-	-	-	OP	•Clips	•Klemme		2
46	1128486-6	1	-	-	-	-		Dekortejp silver metallic	Zierstreifen silbermetallic		6

1) Endast bilar med ett tidigt produktionsutförande. / Nur Fahrzeuge mit einer frühen Produktionsausführung.

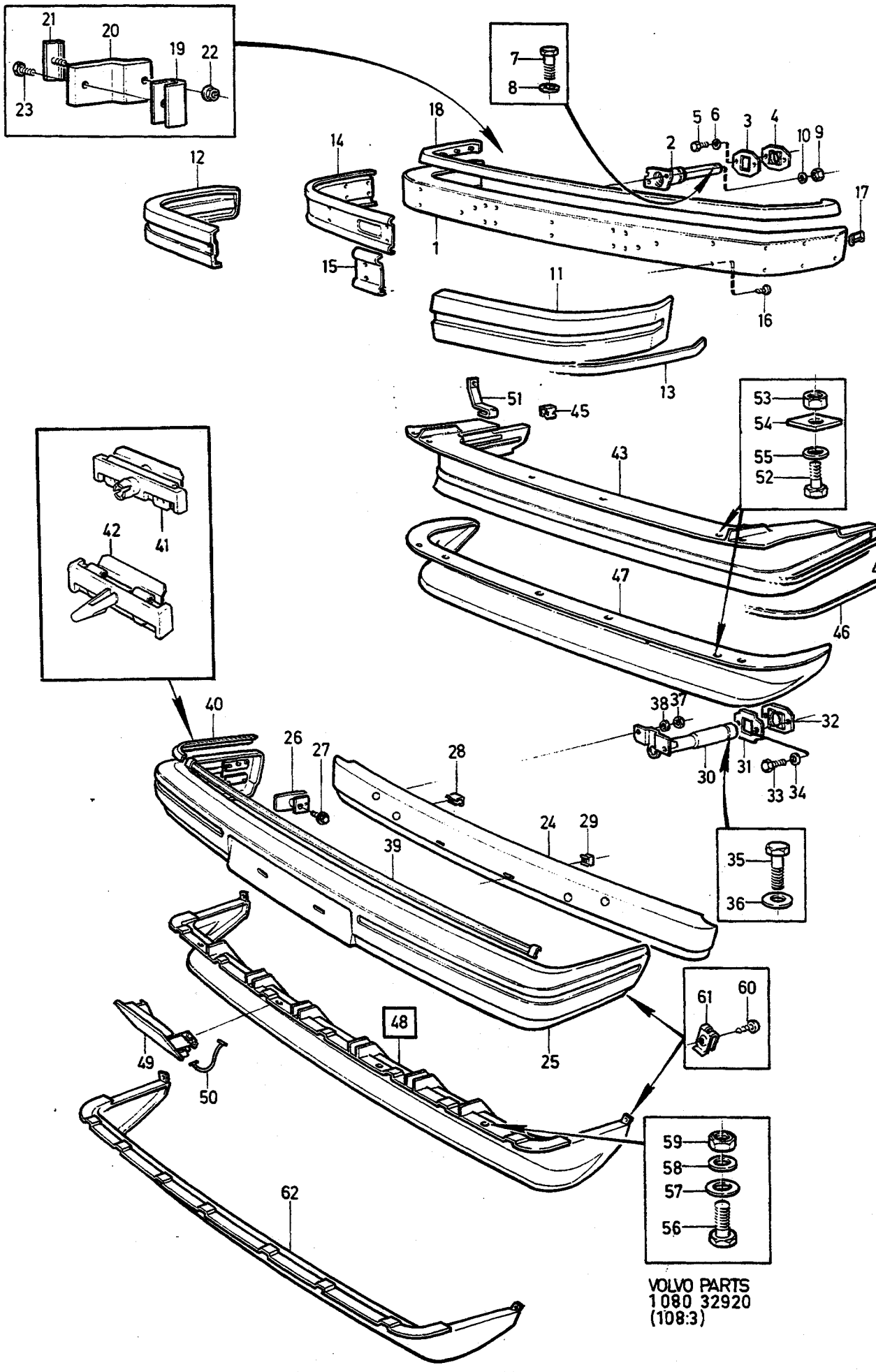

VOLVO PARTS
1080 32920
(108:3)

A B C D E

FRÄMRE STÖTFÅNGARE, SPOILER VORDERER STOSSFÄNGER, SPOILER

EXC (USA)(CDN)

Grupp Gruppe 86

Sida Seite 1677

Pos	Artikel nr Artikelnr.	Antal / Anzahl A	B	C	D	E	PS	Benämning	Bezeichnung	Anmärkning Anmerkung	SR
		1	-	-	-	-	NS	Dekortejp svart-orange	Zierstreifen schwarz-orange		
	1128654	1	-	-	-	-	OP	Dekortejp svart	Zierstreifen schwarz		6
47	1304101-7	1	-	-	-	-		Luftriktare svart	Spoiler schwarz	2) 1980.	3
48	*(1372092)*	1	-	-	-	-	SP	Luftriktare	Spoiler	2) 1981- (1304635) REPL 1PCS 3540617-2.	2
49	1372093-3	1	-	-	-	-		• Lucka	• Deckel	2) (1304628)	2
50	1304641-2	2	-	-	-	-		• Hållare	• Halter		3
	1128825-5	1	-	-	-	-		Monteringssats	Einbausatz	-1979	6
								Spoiler	Spoiler		
	274074-4	1	-	-	-	-		Monteringssats	Einbausatz	1980.	2
								Spoiler	Spoiler		
51	1255303-8	2	-	-	-	-		• Konsol	• Konsole	-1979	3
52	946671-5	6	-	-	-	-		• Flänsskruv	• Flanschschraube		2
53	963106-0	6	-	-	-	-		• Låsmutter	• Sicherungsmutter		2
54	940395-7	6	-	-	-	-		• Bricka	• Scheibe		4
55	947757-1	6	-	-	-	-		• Bricka	• Scheibe		2
		-	-	-	-	-		• Luftstyrning	• Luftleitblech	SEE 86 • 1691	
		-	-	-	-	-		• Skruv	• Schraube	SEE 86 • 1691	
		-	-	-	-	-		• Dragögla	• Zugöse	SEE 81 • 1259	
		-	-	-	-	-		• Mutterplatta	• Gewindeplatte	SEE 81 • 1259	
		-	-	-	-	-		• Skruv	• Schraube	SEE 81 • 1259	
		1	-	-	-	-	NS	Monteringssats	Einbausatz	1981-	
								Spoiler	Spoiler		
								Insynsskydd	Einseheschirm		
56	946934-7	4	-	-	-	-	IK	• Flänsskruv	• Flanschschraube		2
57	947391-9	4	-	-	-	-	IK	• Plastbricka	• Kunststoffscheibe		2
58	960139-4	4	-	-	-	-	IK	• Bricka	• Scheibe		2
59	955781-0	4	-	-	-	-	IK	• Mutter	• Mutter		2
60	965168-8	2	-	-	-	-	IK	• Skruv	• Schraube		2
61	1304770-9	2	-	-	-	-	IK	• Fjädermutter	• Federverschlussmutter		2
		-	-	-	-	-		• Luftstyrning	• Luftleitblech	SEE 86 • 1691	
		-	-	-	-	-		• Dragögla	• Zugöse	SEE 81 • 1259	
62	1304749-3	1	-	-	-	-		Insynsskydd	Einseheschirm	ALTER	3

2) Svart utförande, lackeras om annan kulör önskas. / Schwarze Ausführung, muss umlackiert werden, wenn ein anderer Farbton gewünscht wird.

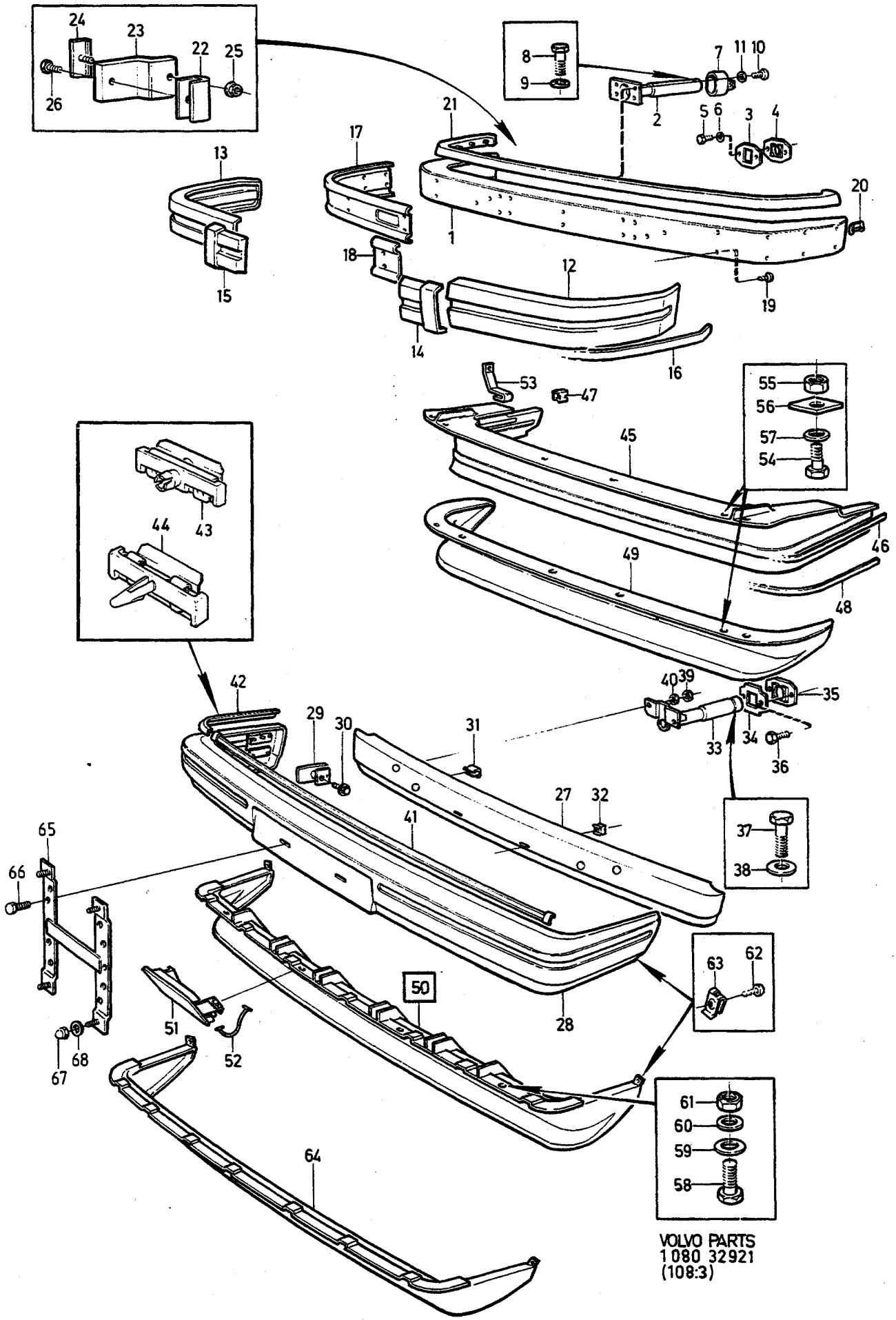
VOLVO PARTS
1 080 32921
(108:3)

A
B
C
D
E

FRÄMRE STÖTFÅNGARE, SPOILER — VORDERER STOSSFÄNGER, SPOILER

(USA)(CDN)

Grupp / Gruppe 86

Sida / Seite 1679

Pos	Artikel nr / Artikelnr.	Antal / Anzahl A	B	C	D	E	PS	Benämning	Bezeichnung	Anmärkning / Anmerkung	SR
		1	-	-	-	-	NS	Stötfångare komplett	Stossfänger komplett	(USA) -1982. (CAN)	
1	1304533-1	1	-	-	-	-		• Stötfångarskena blank	• Stossfängerschiene blank	(1246810)	2
	1255946-4	1	-	-	-	-		• Stötfångarskena svart	• Stossfängerschiene schwarz		2
2	1254421-9	2	-	-	-	-		• Krockdämpare	• Aufpralldämpfer		3
3	3534538-8	2	-	-	-	-	IK	• Styrbricka	• Fuhrungsscheibe	(1203195)	2
4	3534538-8	2	-	-	-	-	IK	• Styrbricka	• Fuhrungsscheibe	(1203196)	2
5	946173-2	4	-	-	-	-	IK	• Flänsskruv	• Flanschschraube		2
6	955894-1	4	-	-	-	-	IK	• Bricka	• Scheibe	1)	2
7	*1254901*	2	-	-	-	-	OP	• Hylsa	• Hulse		3
8	971003-9	2	-	-	-	-	IK	• Skruv	• Schraube	(962911)	2
9	955899-0	2	-	-	-	-	IK	• Bricka	• Scheibe		2
10	971071-6	6	-	-	-	-		• Mutter	• Mutter	(955783)	2
11	960143-6	6	-	-	-	-		• Bricka	• Scheibe		2
12	1246797-3	1	-	-	-	-		• Stötfångarlist, v	• Stossfängerleiste, l		2
13	1246798-1	1	-	-	-	-		• Stötfångarlist, h	• Stossfängerleiste, r		2
14	1246799-9	1	-	-	-	-		• Stötfångarlist, v Mittdel	• Stossfängerleiste, l Mittelteil		2
15	1246800-5	1	-	-	-	-		• Stötfångarlist, h Mittdel	• Stossfängerleiste, r Mittelteil		2
16	*1128743*	1	-	-	-	-	OP	• Dekortejp	• Zierstreifen		2
17	1254064-7	2	-	-	-	-		• Hållare, yttre	• Halter, ä		2
18	1254074-6	2	-	-	-	-		• Hållare, mellersta	• Halter, m		2
19	958236-2	24	-	-	-	-	IK	• Skruv	• Schraube		2
20	1203680-2	4	-	-	-	-	IK	• Clips	• Klemme		2
21	1246801-3	1	-	-	-	-		• Täcklist	• Abdeckleiste		2
22	1202713-2	2	-	-	-	-	IK	• Distansplåt	• Abstandblech		2
23	1202711-6	2	-	-	-	-	IK	• Distansgummi	• Abstandgummi		2
24	1202712-4	2	-	-	-	-	IK	• Fästplåt	• Befestigungsblech		3
25	945408-3	2	-	-	-	-		• Flänsmutter	• Bundmutter		2
26	955295-1	2	-	-	-	-	IK	• Skruv	• Schraube		2
	273671-8	1	-	-	-	-		Monteringssats Stötfångare	Einbausatz Stossfänger		2
		1	-	-	-	-	NS	Stötfångare komplett	Stossfänger komplett	(USA) 1983-	
27	1247210-6	1	-	-	-	-		• Stötfångarskena	• Stossfängerschiene		2
28	1246585-2	1	-	-	-	-		• Ytterhölje	• Stossfängerhaut		2
29	1247216-3	2	-	-	-	-	IK	• Konsol	• Konsole		3
30	949113-5	2	-	-	-	-	IK	• Skruv	• Schraube		2
31	1246377-4	7	-	-	-	-	IK	• Fäste	• Halterung		2
32	1268920-4	2	-	-	-	-	IK	• Korgmutter	• Kubelmutter		2
33	1312272-6	1	-	-	-	-		• Krockdämpare, v	• Aufpralldämpfer, l		3
	1312273-4	1	-	-	-	-		• Krockdämpare, h	• Aufpralldämpfer, r		3
34	3534538-8	2	-	-	-	-		• Styrbricka	• Fuhrungsscheibe	(1203195)	2
35	3534538-8	2	-	-	-	-		• Styrbricka	• Fuhrungsscheibe	(1203196)	2
36	946440-5	4	-	-	-	-		• Flänsskruv	• Flanschschraube		2
37	971003-9	2	-	-	-	-	IK	• Skruv	• Schraube	(962911)	2
38	955899-0	2	-	-	-	-		• Bricka	• Scheibe		2
39	971071-6	4	-	-	-	-	IK	• Mutter	• Mutter	(955783)	2
40	960143-6	4	-	-	-	-	IK	• Bricka	• Scheibe		2
41	1372328-3	1	-	-	-	-		• Prydnadslist, mellersta blank	• Zierleiste, m blank	(1312364)	2
	1372329-1	1	-	-	-	-		• Prydnadslist, mellersta svart	• Zierleiste, m schwarz	(1312363)	2
42	1372330-9	1	-	-	-	-		• Prydnadslist, v blank	• Zierleiste, l blank	(1372090)	2
	1372331-7	1	-	-	-	-		• Prydnadslist, v svart	• Zierleiste, l schwarz	(1372088)	2
	1372332-5	1	-	-	-	-		• Prydnadslist, h blank	• Zierleiste, r blank	(1372091)	2
	1372333-3	1	-	-	-	-		• Prydnadslist, h svart	• Zierleiste, r schwarz	(1372089)	2
43	1304967-1	15	-	-	-	-		• Fäste	• Halterung		2
44	1304970-5	X	-	-	-	-		• Fäste	• Halterung		2
	273915-9	1	-	-	-	-		Monteringssats	Einbausatz	(USA) 1983-	2

1) Endast bilar med ett tidigt produktionsutförande. / Nur Fahrzeuge mit einer frühen Produktionsausführung.

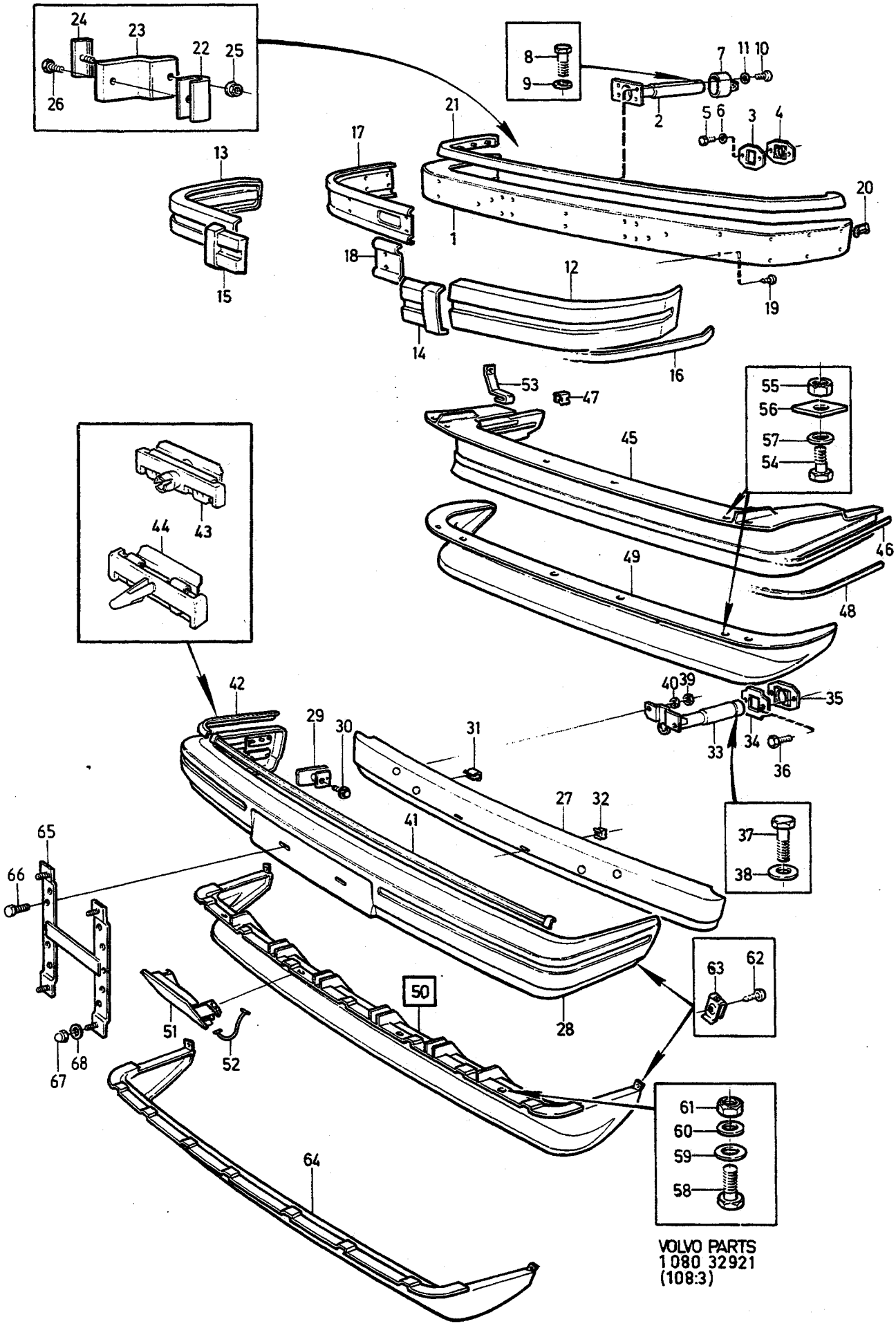

VOLVO PARTS
1080 32921
(108:3)

A
B
C
D
E

FRÄMRE STÖTFÅNGARE, SPOILER VORDERER STOSSFÄNGER, SPOILER

(USA)(CDN)

Grupp Gruppe 86

Sida Seite 1681

Pos	Artikel nr Artikelnr.	Antal / Anzahl A	B	C	D	E	PS	Benämning	Bezeichnung	Anmärkning Anmerkung	SR
								Stötfångare	Stossfänger		
45	*1128566*	1	-	-	-	-	OP	Luftriktare silver metallic	Spoiler silbermetallic	-1979	2
46	1255309-5	1	-	-	-	-		• Prydnadslist	• Zierleiste		2
47	*1246842*	2	-	-	-	-	OP	• Clips	• Klemme		2
48	1128486-6	1	-	-	-	-		Dekortejp silver metallic	Zierstreifen silbermetallic		6
		1	-	-	-	-	NS	Dekortejp	Zierstreifen		
	1128654	1	-	-	-	-	OP	Dekortejp svart	Zierstreifen schwarz		6
49	1304101-7	1	-	-	-	-		Luftriktare	Spoiler	(CDN) 1980- (USA) 1980-1982	3
50	*(1372092)*	1	-	-	-	-	SP	Luftriktare	Spoiler	2) (USA) 1983- (1304635) REPL 1PCS 3504617-2.	2
51	1372093-3	1	-	-	-	-		• Lucka	• Deckel	2) (1304628)	2
52	1304641-2	2	-	-	-	-		• Hållare	• Halter		3
	1128825-5	1	-	-	-	-		Monteringssats Spoiler	Einbausatz Spoiler	-1979	6
	274074-4	1	-	-	-	-		Monteringssats Spoiler	Einbausatz Spoiler	1980-	2
53	1255303-8	2	-	-	-	-		• Konsol	• Konsole	-1979	3
54	946671-5	6	-	-	-	-		• Flänsskruv	• Flanschschraube		2
55	963106-0	6	-	-	-	-		• Låsmutter	• Sicherungsmutter		2
56	940395-7	6	-	-	-	-		• Bricka	• Scheibe		4
57	947757-1	6	-	-	-	-		• Bricka	• Scheibe		2
		-	-	-	-	-		• Luftstyrning	• Luftleitblech	SEE 86 • 1691	
		-	-	-	-	-		• Skruv	• Schraube	SEE 86 • 1691	
		-	-	-	-	-		• Dragögla	• Zugöse	SEE 81 • 1259	
		-	-	-	-	-		• Mutterplatta	• Gewindeplatte	SEE 81 • 1259	
		-	-	-	-	-		• Skruv	• Schraube	SEE 81 • 1259	
		-	-	-	-	-		Monteringssats Spoiler Insynsskydd	Einbausatz Spoiler Einseheschirm	(USA) 1983-	
58	946934-7	4	-	-	-	-	IK	• Flänsskruv	• Flanschschraube		2
59	947391-9	4	-	-	-	-	IK	• Plastbricka	• Kunststoffscheibe		2
60	960139-4	4	-	-	-	-	IK	• Bricka	• Scheibe		2
61	955781-0	4	-	-	-	-	IK	• Mutter	• Mutter		2
62	965168-8	2	-	-	-	-	IK	• Skruv	• Schraube		2
63	1304770-9	2	-	-	-	-	IK	• Fjädermutter	• Federverschlussmutter		2
		-	-	-	-	-		• Luftstyrning	• Luftleitblech	SEE 86 • 1691	
		-	-	-	-	-		• Dragögla	• Zugöse	SEE 81 • 1259	
64	1304749-3	1	-	-	-	-		Insynsskydd	Einseheschirm	ALTER	3
65	1312365-8	1	-	-	-	-		Nummerplåthållare	Kennzeichenhalter		2
66	955271-2	2	-	-	-	-		Skruv	Schraube		2
67	948685-3	4	-	-	-	-		Mutter	Mutter		2
68	960139-4	4	-	-	-	-		Bricka	Scheibe		2

2) Svart utförande, lackeras om annan kulör önskas. / Schwarze Ausführung, muss umlackiert werden, wenn ein anderer Farbton gewünscht wird.

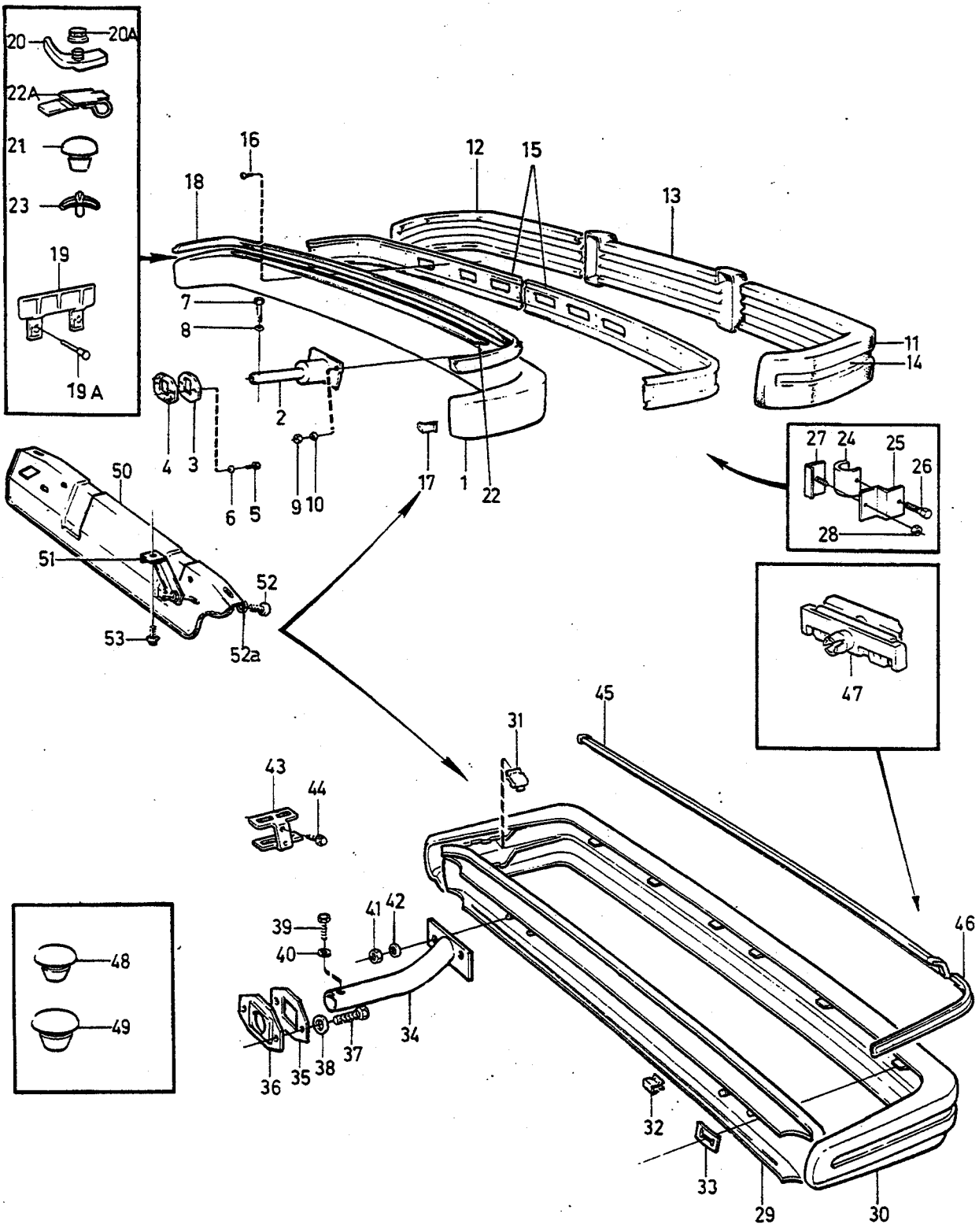

VOLVO
Genuine Parts
PV 860 65483

A
B
C
D
E

BAKRE STÖTFÅNGARE — HINTERER STOSSFÄNGER

EXC (USA)(CDN)

Grupp Gruppe 86

Sida Seite 1683

Pos	Artikel nr Artikelnr.	Antal / Anzahl A	B	C	D	E	PS	Benämning	Bezeichnung	Anmärkning Anmerkung	SR
		1	-	-	-	-	NS	Stötfångare komplett	Stossfänger komplett	-1980	
1	1304531-5	1	-	-	-	-		• Stötfångarskena blank	• Stossfängerschiene blank	(1246820)	2
	1247331-0	1	-	-	-	-		• Stötfångarskena svart	• Stossfängerschiene schwarz		2
2	1254067-0	2	-	-	-	-		• Dämpare	• Dämpfer		3
3	3534538-8	2	-	-	-	-	IK	• Styrbricka	• Fuhrungsscheibe	(1203195)	2
4	3534538-8	2	-	-	-	-	IK	• Styrbricka	• Fuhrungsscheibe	(1203196)	2
5	946173-2	4	-	-	-	-	IK	• Flänsskruv	• Flanschschraube		2
6	955894-1	4	-	-	-	-	IK	• Bricka	• Scheibe	1)	2
7	971003-9	2	-	-	-	-	IK	• Skruv	• Schraube	(962911)	2
8	18702-1	2	-	-	-	-	IK	• Bricka	• Scheibe		2
9	971071-6	4	-	-	-	-	IK	• Mutter	• Mutter	(955783)	2
10	960143-6	4	-	-	-	-	IK	• Bricka	• Scheibe		2
11	1246805-4	1	-	-	-	-		• Stötfångarlist, v	• Stossfängerleiste, l		2
12	1246806-2	1	-	-	-	-		• Stötfångarlist, h	• Stossfängerleiste, r		2
13	1246807-0	1	-	-	-	-		• Stötfångarlist, mellersta	• Stossfängerleiste, m		2
14	1128741-4	1	-	-	-	-		• Dekortejp	• Zierstreifen	ALTER	6
15	1254065-4	2	-	-	-	-		• Hållare	• Halteklammer		2
16	958236-2	24	-	-	-	-	IK	• Skruv	• Schraube		2
17	1203680-2	4	-	-	-	-	IK	• Clips	• Klemme		2
18	1246788-2	1	-	-	-	-		• Täcklist	• Abdeckleiste	2DRS 4DRS	2
	1246809-6	1	-	-	-	-		• Täcklist	• Abdeckleiste	5DRS	2
19	1246790-8	2	-	-	-	-		• Hållare	• Halteklammer	2DRS 4DRS	2
19a	949017-8	X	-	-	-	-		• Blindnit	• Blindniet		2
20	1202070-7	1	-	-	-	-	IK	• Hållare, v	• Halter, l	5DRS	2
	1202071-5	1	-	-	-	-	IK	• Hållare, h	• Halter, r	5DRS	2
20a	945407-5	2	-	-	-	-		• Flänsmutter	• Bundmutter	5DRS	2
21	1247291-6	2	-	-	-	-	IK	• Tätningsplugg	• Dichtstopfen		2
22	1203085-4	1	-	-	-	-		• Stöd	• Stutze	5DRS	2
22a	1203156-3	3	-	-	-	-		• Clips	• Klemme	5DRS	2
23	1246791-6	2	-	-	-	-		• Clips	• Klemme	2DRS 4DRS	2
24	1202713-2	2	-	-	-	-	IK	• Distansplåt	• Abstandblech		2
25	1202711-6	2	-	-	-	-	IK	• Distansgummi	• Abstandgummi		2
26	955295-1	2	-	-	-	-		• Skruv	• Schraube		2
27	1202712-4	2	-	-	-	-	IK	• Fästplåt	• Befestigungsblech		3
28	945408-3	2	-	-	-	-		• Flänsmutter	• Bundmutter		2
	273671-8	1	-	-	-	-		Monteringssats Stötfångare	Einbausatz Stossfänger	-1980	2
	273916-7	1	-	-	-	-		Monteringssats Stötfångare	Einbausatz Stossfänger	1981-	2
		1	-	-	-	-	NS	Stötfångare komplett	Stossfänger komplett	1981-	
29	1372131-1	1	-	-	-	-		• Stötfångarskena	• Stossfängerschiene	(1247235)	2
30	1247237-9	1	-	-	-	-		• Ytterhölje	• Stossfängerhaut		2
31	1304203-1	8	-	-	-	-	IK	• Clips	• Klemme		2
32	1246377-4	7	-	-	-	-	IK	• Fäste	• Halterung		2
33	1304557-0	6	-	-	-	-	IK	• Fäste	• Halterung		2
34	1246040-8	1	-	-	-	-		• Bärjärn, v	• Tragstutze, l		2
	1246043-2	1	-	-	-	-		• Bärjärn, h	• Tragstutze, r		2
35	3534538-8	2	-	-	-	-		• Styrbricka	• Fuhrungsscheibe	(1203195)	2
36	3534538-8	2	-	-	-	-		• Styrbricka	• Fuhrungsscheibe	(1203196)	2
37	946440-5	4	-	-	-	-		• Flänsskruv	• Flanschschraube		2
38	955894-1	4	-	-	-	-		• Bricka	• Scheibe	1)	2
39	971003-9	2	-	-	-	-		• Skruv	• Schraube	(962911)	2
40	18702-1	2	-	-	-	-		• Bricka	• Scheibe		2
41	971071-6	4	-	-	-	-		• Mutter	• Mutter	(955783)	2
42	960143-6	4	-	-	-	-		• Bricka	• Scheibe		2
43	1255525-6	2	-	-	-	-	IK	• Konsol	• Konsole		3
44	949113-5	6	-	-	-	-	IK	• Skruv	• Schraube		2
45	1372334-1	1	-	-	-	-		• Prydnadslist, mellersta blank	• Zierleiste, m blank	2DRS. 4DRS (1247248)	2
	1372336-6	1	-	-	-	-		• Prydnadslist, mellersta blank	• Zierleiste, m blank	(1247258) 5DRS	2

1) Endast bilar med ett tidigt produktionsutförande. / Nur Fahrzeuge mit einer frühen Produktionsausführung.

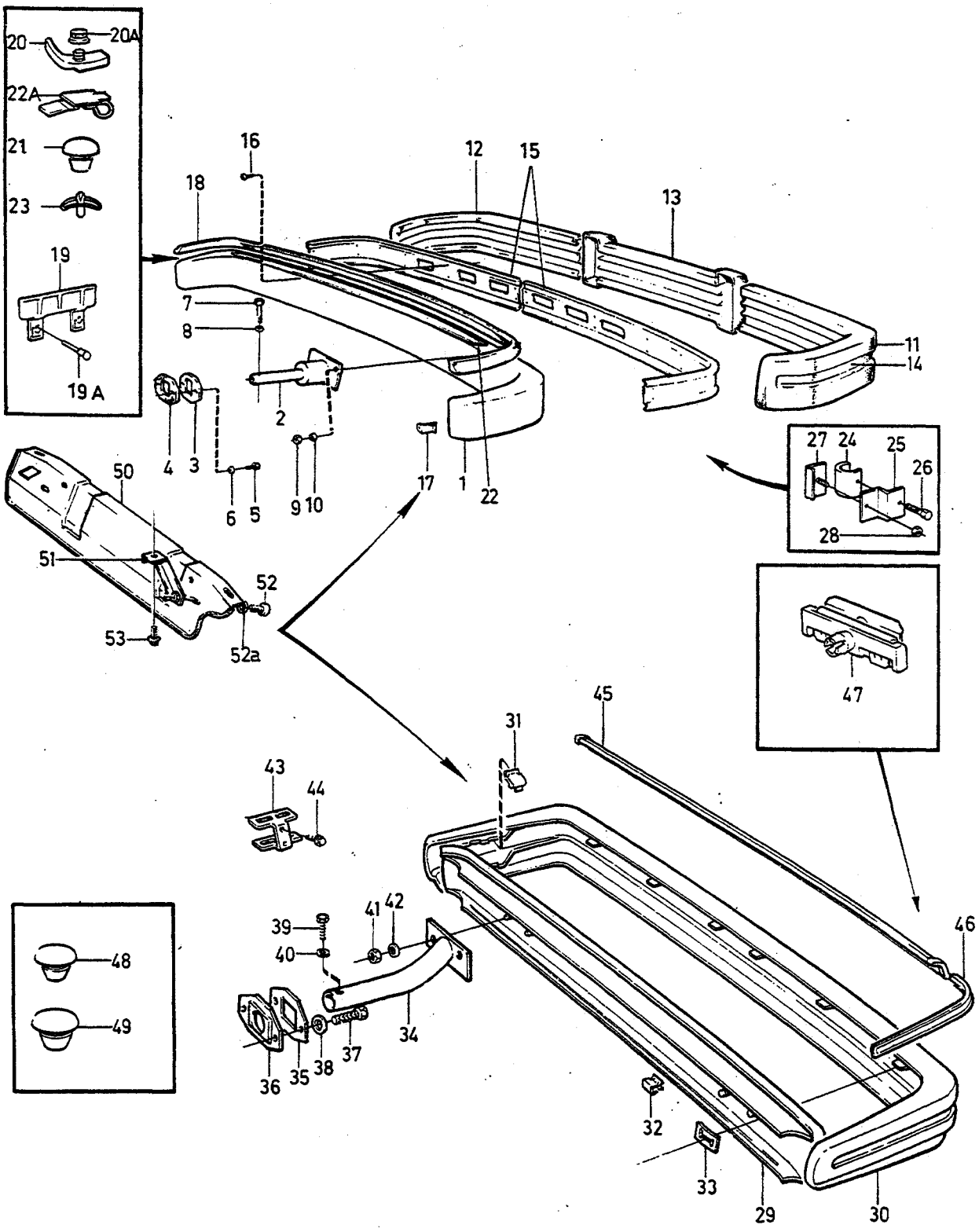

VOLVO
Genuine Parts
PV 860 65483

A
B
C
D
E

BAKRE STÖTFÅNGARE — HINTERER STOSSFÄNGER

EXC (USA)(CDN)

Grupp / Gruppe 86

Sida / Seite 1685

Pos	Artikel nr / Artikelnr.	Antal / Anzahl A	B	C	D	E	PS	Benämning	Bezeichnung	Anmärkning / Anmerkung	SR
	1372335-8	1	-	-	-	-		•Prydnadslist, mellersta svart	•Zierleiste, m schwarz	(1304714) 2DRS 4DRS	2
	1372337-4	1	-	-	-	-		•Prydnadslist, mellersta svart	•Zierleiste, m schwarz	5DRS (1304711)	2
46	1372338-2	1	-	-	-	-		•Prydnadslist, v blank	•Zierleiste, l blank	(1247252) 2DRS 4DRS	2
	1372342-4	1	-	-	-	-		•Prydnadslist, v blank	•Zierleiste, l blank	5DRS (1247261)	2
	1372339-0	1	-	-	-	-		•Prydnadslist, v svart	•Zierleiste, l schwarz	2DRS 4DRS (1304716)	2
	1372343-2	1	-	-	-	-		•Prydnadslist, v svart	•Zierleiste, l schwarz	5DRS (1304713)	2
	1372340-8	1	-	-	-	-		•Prydnadslist, h blank	•Zierleiste, r blank	2DRS 4DRS (1247253)	2
	1372344-0	1	-	-	-	-		•Prydnadslist, h blank	•Zierleiste, r blank	5DRS (1247262)	2
	1372341-6	1	-	-	-	-		•Prydnadslist, h svart	•Zierleiste, r schwarz	2DRS 4DRS (1304715)	2
	1372345-7	1	-	-	-	-		•Prydnadslist, h svart	•Zierleiste, r schwarz	5DRS (1304712)	2
47	1304967-1	16	-	-	-	-		•Fäste	•Halterung	2DRS 4DRS	2
	1304967-1	15	-	-	-	-		•Fäste	•Halterung	5DRS	2
48	1247291-6	2	-	-	-	-		•Tätningsplugg	•Dichtstopfen	2DRS 4DRS	2
49	658434-6	6	-	-	-	-		•Plugg	•Stopfen	5DRS	2
50	1247015-9	1	-	-	-	-		Insynsskydd	Einseheschirm	-1980	4
	1246389-9	1	-	-	-	-		Insynsskydd	Einseheschirm	1981-	4
51	1255157-8	1	-	-	-	-		Konsol, v	Konsole, l		3
	1255159-4	1	-	-	-	-		Konsol, h	Konsole, r		3
52	965175-3	2	-	-	-	-		Flänsskruv	Flanschschraube	(947553)	2
52a	960140-2	2	-	-	-	-		Bricka	Scheibe		2
53	946471-0	2	-	-	-	-		Flänsskruv	Flanschschraube		2

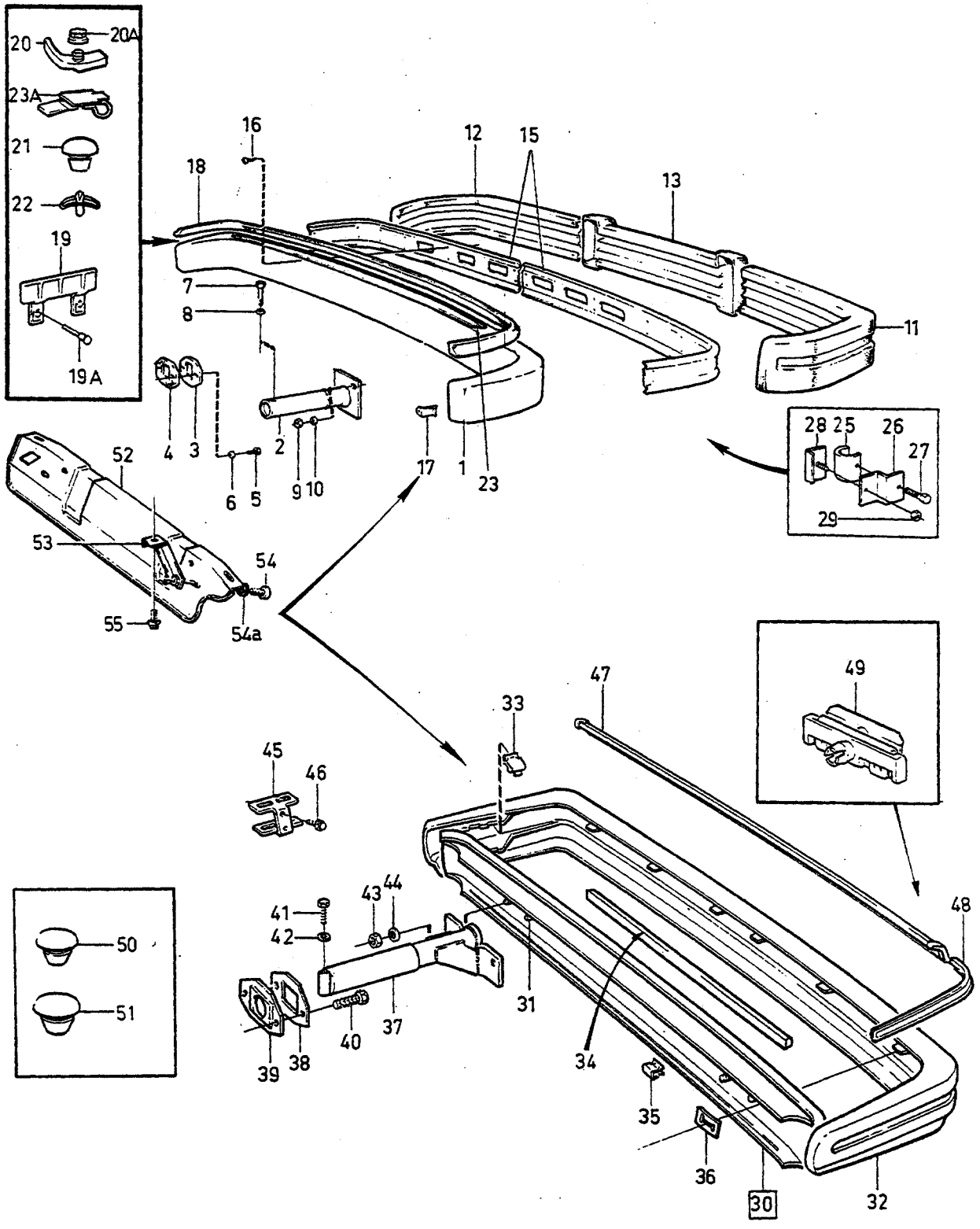

VOLVO
Genuine Parts
PV 860 65484

A
B
C
D
E

BAKRE STÖTFÅNGARE — HINTERER STOSSFÄNGER

(USA) (CDN)

Grupp / Gruppe 86

Sida / Seite 1687

Pos	Artikel nr / Artikelnr.	Antal / Anzahl A	B	C	D	E	PS	Benämning	Bezeichnung	Anmärkning / Anmerkung	SR
		1	-	-	-	-	NS	Stötfångare komplett	Stossfänger komplett	(CDN). (USA) -1982.	
1	1304535-6	1	-	-	-	-		• Stötfångarskena blank	• Stossfängerschiene blank	(1246812)	2
	1255947-2	1	-	-	-	-		• Stötfångarskena svart	• Stossfängerschiene schwarz .		2
2	1254422-7	2	-	-	-	-		• Krockdämpare	• Aufpralldämpfer		3
3	3534538-8	2	-	-	-	-	IK	• Styrbricka	• Fuhrungsscheibe	(1203195)	2
4	3534538-8	2	-	-	-	-	IK	• Styrbricka	• Fuhrungsscheibe	(1203196)	2
5	946173-2	4	-	-	-	-		• Flänsskruv	• Flanschschraube		2
6	955894-1	4	-	-	-	-	IK	• Bricka	• Scheibe	1)	2
7	971003-9	2	-	-	-	-	IK	• Skruv	• Schraube	(962911)	2
8	18702-1	2	-	-	-	-	IK	• Bricka	• Scheibe		2
9	971071-6	6	-	-	-	-	IK	• Mutter	• Mutter	(955783)	2
10	960143-6	6	-	-	-	-		• Bricka	• Scheibe		2
11	1246805-4	1	-	-	-	-		• Stötfångarlist, v	• Stossfängerleiste, l		2
12	1246806-2	1	-	-	-	-		• Stötfångarlist, h	• Stossfängerleiste, r		2
13	1246807-0	1	-	-	-	-		• Stötfångarlist, mellersta	• Stossfängerleiste, m		2
14	1128741-4	1	-	-	-	-		• Dekortejp	• Zierstreifen	ALTER	6
15	1254065-4	2	-	-	-	-		• Hållare	• Halteklammer		2
16	958236-2	24	-	-	-	-	IK	• Skruv	• Schraube		2
17	1203680-2	4	-	-	-	-	IK	• Clips	• Klemme		2
18	1246788-2	1	-	-	-	-		• Täcklist	• Abdeckleiste	2DRS 4DRS	2
	1246809-6	1	-	-	-	-		• Täcklist	• Abdeckleiste	5DRS	2
19	1246790-8	2	-	-	-	-		• Hållare	• Halteklammer	2DRS 4DRS	2
19a	949017-8	X	-	-	-	-		• Blindnit	• Blindniet		2
20	1202070-7	1	-	-	-	-	IK	• Hållare, v	• Halter, l	5DRS	2
20a	945407-5	2	-	-	-	-		• Flänsmutter	• Bundmutter	5DRS	2
	1202071-5	1	-	-	-	-	IK	• Hållare, h	• Halter, r	5DRS	2
21	1247291-6	2	-	-	-	-	IK	• Tätningsplugg	• Dichtstopfen	1981-	2
22	1246791-6	2	-	-	-	-		• Clips	• Klemme	2DRS 4DRS	2
23	1203085-4	1	-	-	-	-		• Stöd	• Stutze	5DRS	2
23a	1203156-3	3	-	-	-	-		• Clips	• Klemme	5DRS	2
25	1202713-2	2	-	-	-	-		• Distansplåt	• Abstandblech		2
26	1202711-6	2	-	-	-	-	IK	• Distansgummi	• Abstandgummi		2
27	955295-1	2	-	-	-	-		• Skruv	• Schraube		2
28	1202712-4	2	-	-	-	-	IK	• Fästplåt	• Befestigungsblech		3
29	945408-3	2	-	-	-	-		• Flänsmutter	• Bundmutter		2
	273671-8	1	-	-	-	-		Monteringssats	Einbausatz		2
								Stötfångare	Stossfänger		
		1	-	-	-	-	NS	Stötfångare komplett	Stossfänger komplett	(USA) 1983-	
30	1312283-3	1	-	-	-	-		• Stötfångarskena	• Stossfängerschiene		3
31		4	-	-	-	-	NS	• • Presskruv	• • Presspindel		
32	1247237-9	1	-	-	-	-		• Ytterhölje	• Stossfängerhaut		2
33	1304203-1	8	-	-	-	-	IK	• Clips	• Klemme		2
34	1372182-4	1	-	-	-	-		• Förstärkningslist	• Verstärkungsleiste	(1312317)	3
35	1246377-4	7	-	-	-	-	IK	• Fäste	• Halterung		2
36	1304557-0	6	-	-	-	-	IK	• Fäste	• Halterung		2
37	1312373-2	1	-	-	-	-		• Krockdämpare, v	• Aufpralldämpfer, l	(11312274)	3
	1312374-0	1	-	-	-	-		• Krockdämpare, h	• Aufpralldämpfer, r	(1312275)	3
38	3534538-8	2	-	-	-	-		• Styrbricka	• Fuhrungsscheibe	(1203195)	2
39	3534538-8	2	-	-	-	-		• Styrbricka	• Fuhrungsscheibe	(1203196)	2
40	946440-5	4	-	-	-	-		• Flänsskruv	• Flanschschraube		2
41	971003-9	2	-	-	-	-		• Skruv	• Schraube	(962911)	2
42	18702-1	2	-	-	-	-		• Bricka	• Scheibe		2
43	971071-6	4	-	-	-	-		• Mutter	• Mutter	(955783)	2
44	960143-6	4	-	-	-	-		• Bricka	• Scheibe		2
45	1255525-6	2	-	-	-	-	IK	• Konsol	• Konsole		3
46	949113-5	6	-	-	-	-	IK	• Skruv	• Schraube		2
47	1372334-1	1	-	-	-	-		• Prydnadslist, mellersta blank	• Zierleiste, m blank	2DRS 4DRS (1247248)	2
	1372336-6	1	-	-	-	-		• Prydnadslist, mellersta blank	• Zierleiste, m blank	(1247258) 5DRS	2
	1372335-8	1	-	-	-	-		• Prydnadslist, mellersta svart	• Zierleiste, m schwarz	(1304714) 2DRS 4DRS	2

1) Endast bilar med ett tidigt produktionsutförande. / Nur Fahrzeuge mit einer frühen Produktionsausführung.

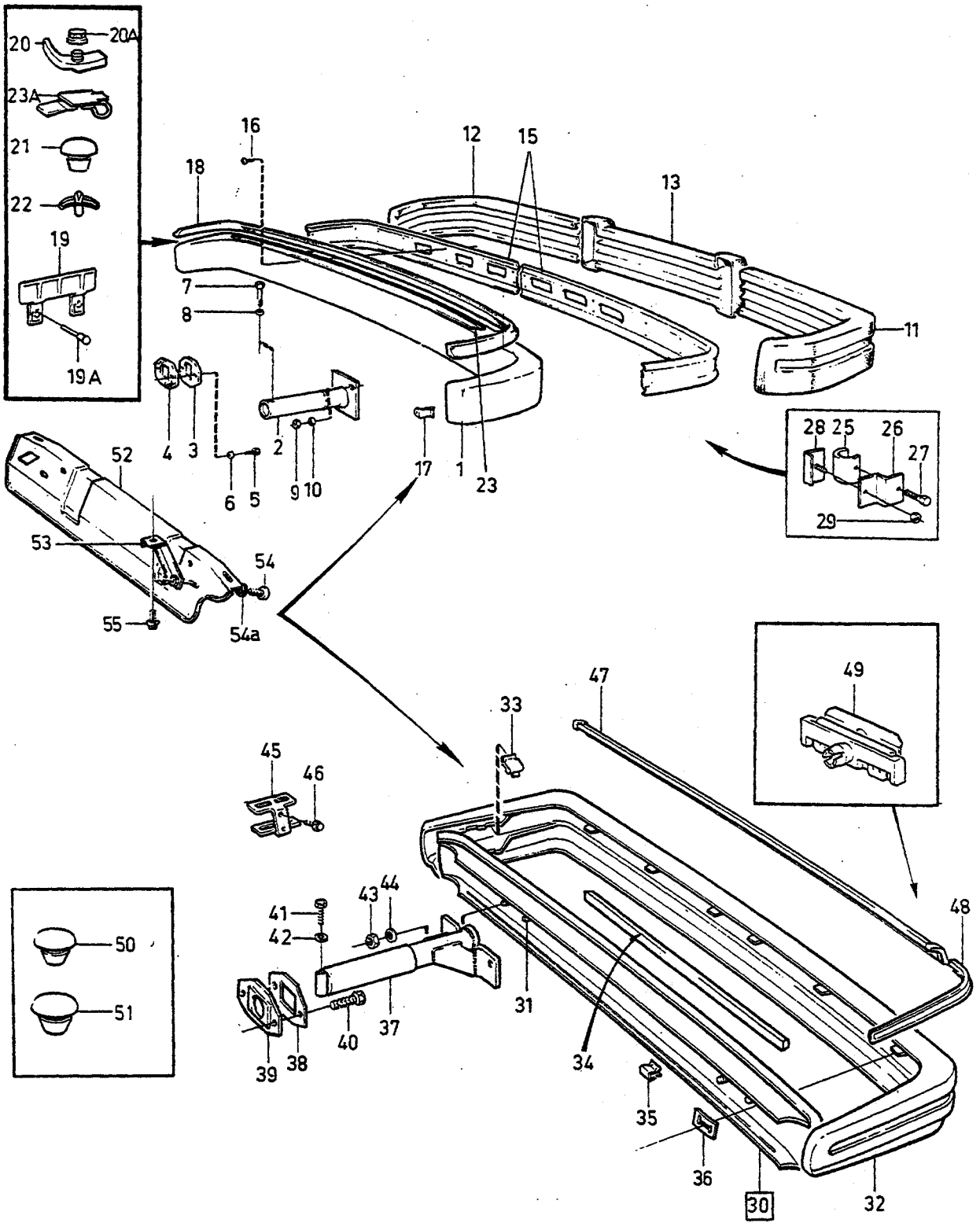

VOLVO
Genuine Parts
PV 860 65484

A
B
C
D
E

BAKRE STÖTFÅNGARE — HINTERER STOSSFÄNGER

(USA) (CDN)

Grupp / Gruppe 86

Sida / Seite 1689

Pos	Artikel nr / Artikelnr.	Antal / Anzahl A	B	C	D	E	PS	Benämning	Bezeichnung	Anmärkning / Anmerkung	SR
	1372337-4	1	-	-	-	-		•Prydnadslist, mellersta svart	•Zierleiste, m schwarz	5DRS	2
48	1372338-2	1	-	-	-	-		•Prydnadslist, v blank	•Zierleiste, l blank	(1247252) 2DRS 4DRS	2
	1372342-4	1	-	-	-	-		•Prydnadslist, v blank	•Zierleiste, l blank	5DRS (1247261)	2
	1372339-0	1	-	-	-	-		•Prydnadslist, v svart	•Zierleiste, l schwarz	2DRS 4DRS (1304716	2
	1372343-2	1	-	-	-	-		•Prydnadslist, v svart	•Zierleiste, l schwarz	5DRS (1304713)	2
	1372340-8	1	-	-	-	-		•Prydnadslist, h blank	•Zierleiste, r blank	2DRS 4DRS (1372340)	2
	1372341-6	1	-	-	-	-		•Prydnadslist, h svart	•Zierleiste, r schwarz	2DRS 4DRS (1304715)	2
	1372345-7	1	-	-	-	-		•Prydnadslist, h svart	•Zierleiste, r schwarz	5DRS (1304712)	2
49	1304967-1	16	-	-	-	-		•Fäste	•Halterung	2DRS 4DRS	2
	1304967-1	15	-	-	-	-		•Fäste	•Halterung	5DRS	2
50	1247291-6	2	-	-	-	-		•Tätningsplugg	•Dichtstopfen	2DRS 4DRS	2
51	658434-6	6	-	-	-	-		•Plugg	•Stopfen	5DRS	2
	273916-7	1	-	-	-	-		Monteringssats Stötfångare	Einbausatz Stossfänger		2
52	1247015-9	1	-	-	-	-		Insynsskydd	Einseheschirm	-1980	4
	1246389-9	1	-	-	-	-		Insynsskydd	Einseheschirm	1981-	4
53	1255157-8	1	-	-	-	-		Konsol, v	Konsole, l		3
	1255159-4	1	-	-	-	-		Konsol, h	Konsole, r		3
54	965175-3	2	-	-	-	-		Flänsskruv	Flanschschraube	(947553)	2
54a	960140-2	2	-	-	-	-		Bricka	Scheibe		2
55	946471-0	2	-	-	-	-		Flänsskruv	Flanschschraube		2

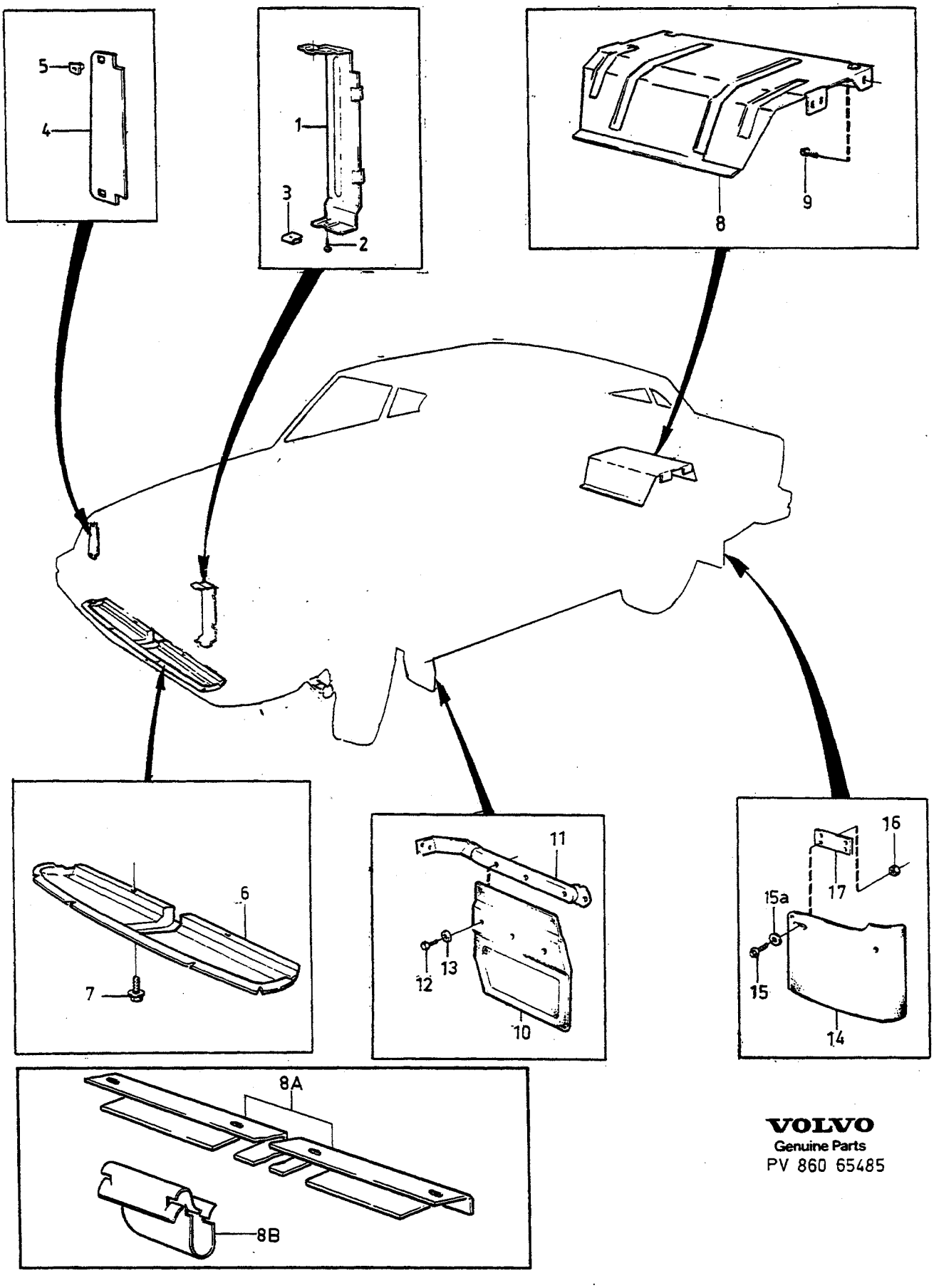

VOLVO
Genuine Parts
PV 860 65485

A
B
C
D
E

TÄCKPLÅTAR, LUFTSTYRNINGAR, STÄNKSKYDD.
ABDECKBLECHE, LUFTFÜHRUNGEN, SCHMUTZFÄNGER

Grupp Gruppe 86
Sida Seite 1691

Pos	Artikel nr Artikelnr.	Antal / Anzahl A	B	C	D	E	PS	Benämning	Bezeichnung	Anmärkning Anmerkung	SR
1	1202299-2	1	-	-	-	-		Täckplåt	Abdeckblech	1) B19A, B21A	4
☆ 2	972259-6	2	-	-	-	-		Skruv	Schraube	(190071)	2
3	946214-4	2	-	-	-	-		Fjädermutter	Federverschlussmutter		2
4	1234217-6	1	-	-	-	-		Täckplatta	Abdeckplatte	240 COMBU. 240 A.C.	2
5	1264991-9	2	-	-	-	-		Mutter	Mutter	(1203069)	3
6	1202941-9	1	-	-	-	-		Luftstyrning	Luftleitblech	ALTER -1979.	3
	1202941-9	1	-	-	-	-		Luftstyrning	Luftleitblech	2) ALTER 1980.	3
	1304622-2	1	-	-	-	-		Luftstyrning	Luftleitblech	2) ALTER 1981-, EXC (USA/CDN).	3
	1304622-2	1	-	-	-	-		Luftstyrning	Luftleitblech	2) (USA) 1983-	3
	1202941-9	1	-	-	-	-		Luftstyrning	Luftleitblech	2) ALTER. (CDN) 1981-, (USA) 1981-1982	3
	1246767-6	1	-	-	-	-		Luftstyrning	Luftleitblech	3) 1980.	3
	3540872-3	1	-	-	-	-		Luftstyrning	Luftleitblech	3) (3540172) 1981- EXC (USA/CDN)	3
	3540872-3	1	-	-	-	-		Luftstyrning	Luftleitblech	3) (3540172) (USA) 1983-	3
	1246767-6	1	-	-	-	-		Luftstyrning	Luftleitblech	3) (CDN) 1981-, (USA) 1981-1982	3
7	947243-2	2	-	-	-	-		Skruv	Schraube		2
8	1202398-2	1	-	-	-	-		Skärmplåt	Schirmblech	B21A (CDN). B21F. B27, B28.	4
8a	1312281-7	1	-	-	-	-		Fästskena	Befestigungsschiene	(USA) 1983-	3
8b	1312282-5	4	-	-	-	-		Clips	Klemme	(USA) 1983-	3
9	946471-0	1	-	-	-	-		Flänsskruv	Flanschschraube		2
10	1254810-3	2	-	-	-	-		Stänkskydd	Schmutzfänger		1
11		-	-	-	-	-		Stag	Strebe	SEE 82•1293	
12	946215-1	4	-	-	-	-		Skruv	Schraube		2
13	960140-2	4	-	-	-	-		Bricka	Scheibe		2
14	1203270-2	1	-	-	-	-		Stänkskydd, v	Schmutzfänger, l	(1255361)	1
	1248837-5	1	-	-	-	-		Stänkskydd, v	Schmutzfänger, l	4) ALTER 242GT, 262C L.H.D.	1
	1203271-0	1	-	-	-	-		Stänkskydd, h	Schmutzfänger, r	(1255362)	1
	1248838-3	1	-	-	-	-		Stänkskydd, h	Schmutzfänger, r	4) ALTER 242GT, 262C L.H.D	1
15	946934-7	4	-	-	-	-		Flänsskruv	Flanschschraube	(947612)	2
15a	960139-4	4	-	-	-	-		Bricka	Scheibe		2
16	955781-0	4	-	-	-	-		Mutter	Mutter		2
17		-	-	-	-	-		Konsol	Konsole	242	
		-	-	-	-	-		Konsol	Konsole	SEE 81•1271 262	
		-	-	-	-	-		Konsol	Konsole	SEE 81•1275 244, 264	
		-	-	-	-	-		Konsol	Konsole	SEE 81•1279 245, 265	
										SEE 81•1283	

1) Endast bilar med ett tidigt produktionsutförande. / Nur Fahrzeuge mit einer frühen Produktionsausführung.
2) Bilar utan spoiler / Fahrzeuge ohne Spoiler.
3) Bilar med spoiler / Fahrzeuge mit Spoiler.
4) Plan reservhjulsbalja. / Flache Reserveradmulde.

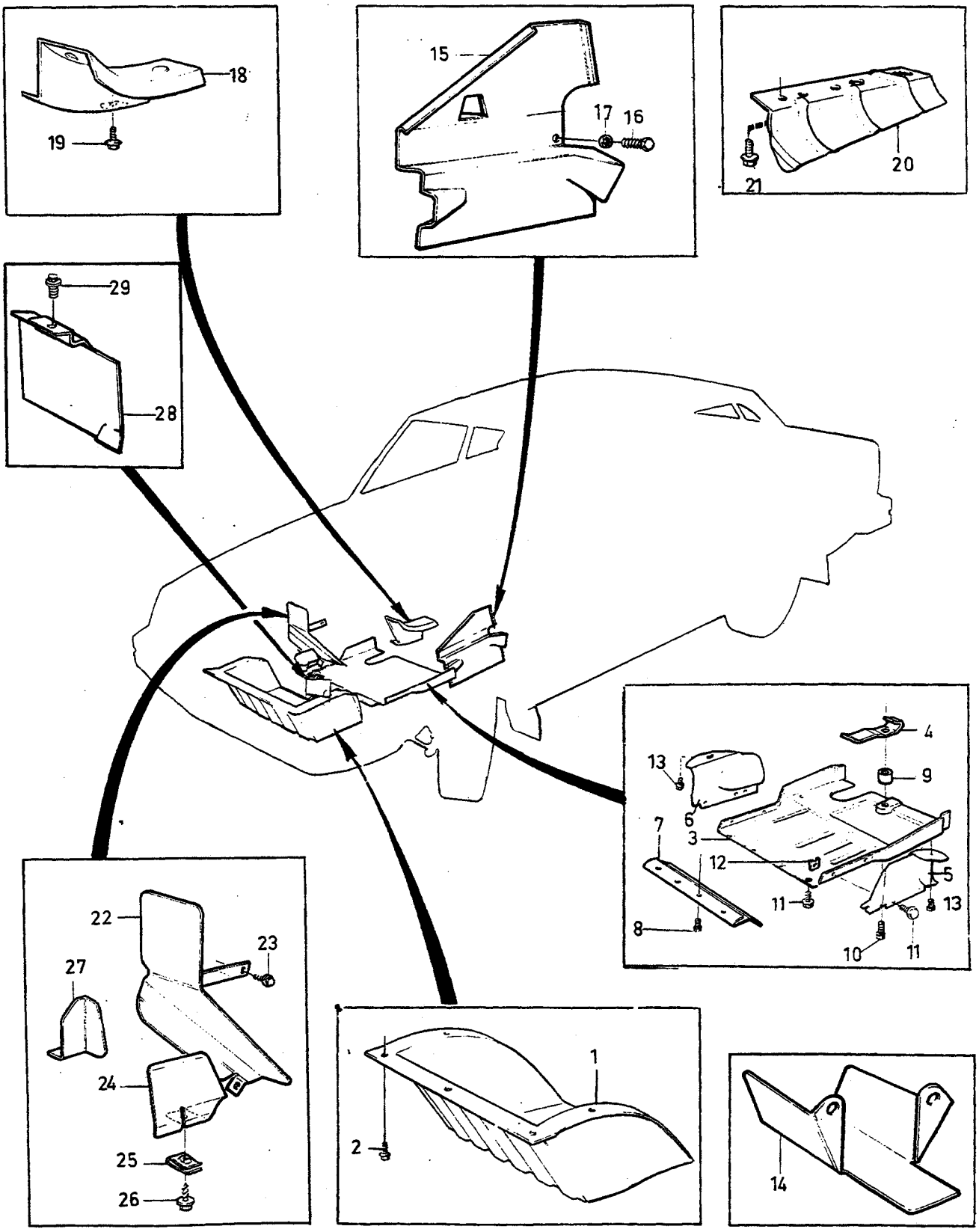

VOLVO PARTS
1080 31089
108:2

A
B
C
D
E

SKYDDSPLÅTAR, SKÄRMPLÅTAR — SCHUTZBLECHE, ABSCHIRMBLECHE

Grupp / Gruppe 86

Sida / Seite 1693

Pos	Artikel nr / Artikelnr.	Antal / Anzahl A	B	C	D	E	PS	Benämning	Bezeichnung	Anmärkning / Anmerkung	SR
1	1382407-3	1	-	-	-	-		Skyddsplåt	Schutzblech	(1254390)	4
2	949113-5	8	-	-	-	-		Skruv	Schraube		2
3	1304860-8	1	-	-	-	-		Skyddsplåt	Schutzblech	B21A (CH) B23E (CH) (1247719)	4
	1304862-4	1	-	-	-	-		Skyddsplåt	Schutzblech	D24 (CH)(S) B21ET (S) (1304593)	4
4	*1246838*	1	-	-	-	-	OP	Konsol	Konsole	B21A, B23E (CH)	4
	1304521	1	-	-	-	-	OP	Konsol	Konsole	-1980 (CH)D24 MAN.TRANS	3
	1304521	1	-	-	-	-	OP	Konsol Balk	Konsole Träger	1981- B21ET (S) D24 (S)(CH)	3
	1304690	1	-	-	-	-	NS	Konsol	Konsole	-1980 D24 AUTO.TRANS (CH)	
5	1304863-2	1	-	-	-	-		Skyddsplåt, v	Schutzblech, l	B21A, B23E (CH) B21ET (S) D24 (S)(CH) (1247846)	4
6	1304864-0	1	-	-	-	-		Skyddsplåt, h	Schutzblech, r	B21A, B23E (CH) B21ET (S) D24 (S)(CH) (1247847)	4
7	1304865-7	1	-	-	-	-		Skena	Schiene	1981-	4
8	945970-2	4	-	-	-	-		Skruv	Schraube		2
9	669871-6	1	-	-	-	-		Distanshylsa	Abstandhulse		3
10	945970-2	1	-	-	-	-		Skruv	Schraube	ALTER 14x13	2
	946215-1	1	-	-	-	-		Skruv	Schraube	ALTER 14x25	2
11	945970-2	10	-	-	-	-		Skruv	Schraube	-1980	2
	945970-2	2	-	-	-	-		Skruv	Schraube	1981-	2
12	1255989-4	4	-	-	-	-		Fjädermutter	Federverschlussmutter	-1980	2
13	945970-2	3	-	-	-	-		Skruv	Schraube	-1980	2
	945970-2	4	-	-	-	-		Skruv	Schraube	1981-	2
14	1229566-3	1	-	-	-	-		Skyddsplåt manövercylinder ... Koppling	Schutzblech Steuerzylinder ..... Kupplung	B27F M45, M46	4
15	1233382-9	1	-	-	-	-		Värmesköld	Wärmeschild	B28F BW55 (1233340)	4
16	955268-8	1	-	-	-	-		Skruv	Schraube		2
17	955948-5	1	-	-	-	-		Låsbricka	Sicherungsscheibe		2
18	1255202-2	1	-	-	-	-		Skärmplåt Lager	Schirmblech Lager	(USA)(CDN)(J)	4
19	969473-8	2	-	-	-	-		Sextandhålskruv	Sechszahn-hohlschraube	10x9,5(955137)	2
	947248-1	1	-	-	-	-		Skruv	Schraube	10X16	2
20	*1247910*	1	-	-	-	-	OP	Skärmplåt Drivaxel Kombinationsinstrument	Schirmblech Antriebswelle Kombinationsinstrument	B21F AW55. B21F BW55. B21A BW55 (CDN). B21A BW55 (AUS).	4
	1247964-8	1	-	-	-	-		Skärmplåt Drivaxel Kombinationsinstrument	Schirmblech Antriebswelle Kombinationsinstrument	B21F M45. B21A M45 (CDN). B21A M45 (AUS).	4
21	946471-0	2	-	-	-	-		Flänsskruv	Flanschschraube		2
22	1304869-9	1	-	-	-	-		Värmesköld övre	Wärmeschild oben	B28, B21FT (1304316)	4
23	969473-8	1	-	-	-	-		Sextandhålskruv	Sechszahn-hohlschraube	(946451) 10 x 9.5	2
	965354-4	1	-	-	-	-		Skruv	Schraube	10x13	2
24	1273398-6	1	-	-	-	-		Värmesköld nedre	Wärmeschild unten	B28F, B21FT (1304237)	4
25	1255989-4	1	-	-	-	-		Fjädermutter	Federverschlussmutter		2
26	946485-0	1	-	-	-	-		Skruv	Schraube		2
27	1304239-5	1	-	-	-	-		Värmesköld Bromsrör	Wärmeschild Bremsrohr	B28F (J)	4
28	1306829-1	1	-	-	-	-		Skyddsplåt	Schutzblech	1981- B17,B19,B21,B23 EXC TURBO	3

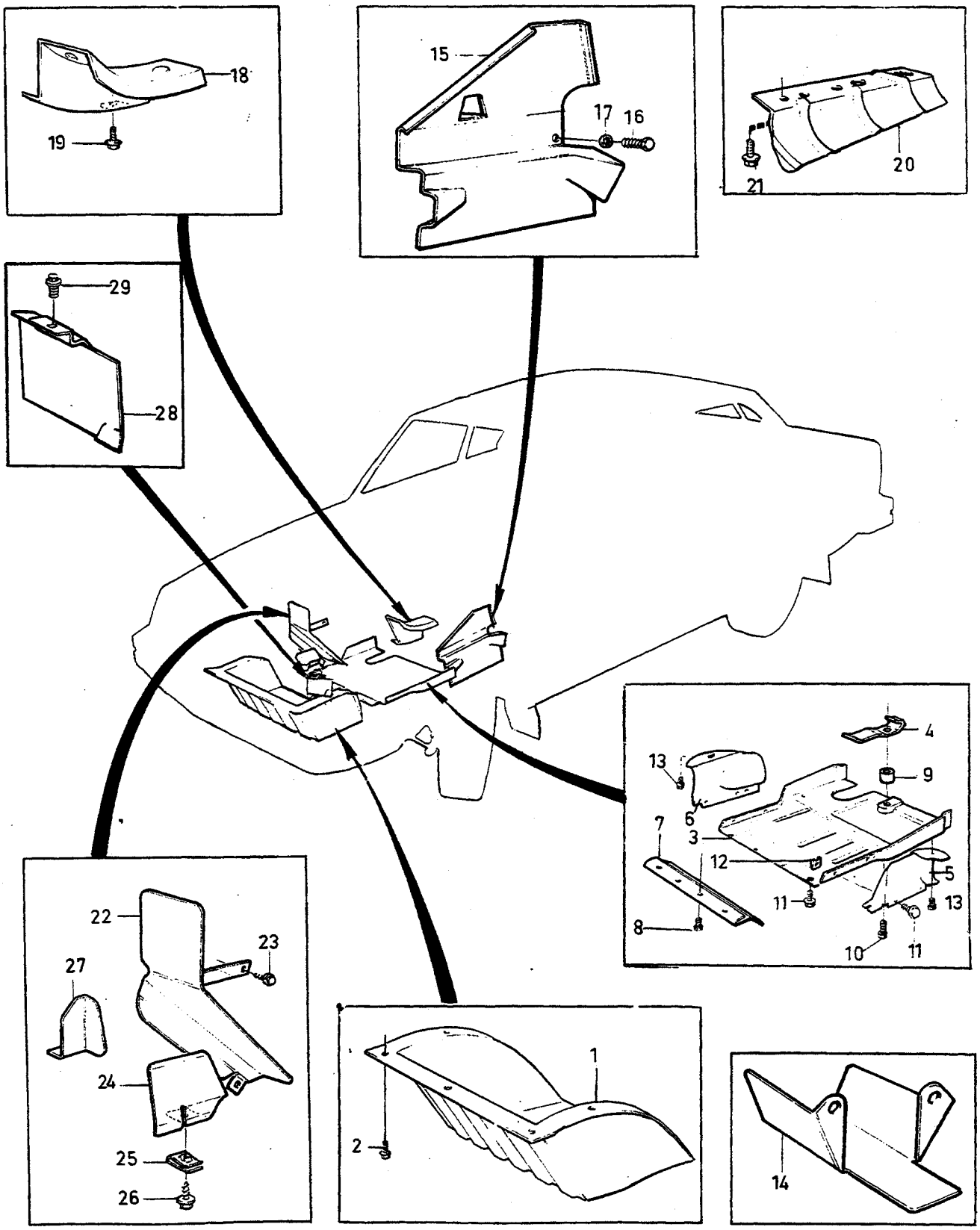

VOLVO PARTS
1080 31089
108:2

A		SKYDDSPLÅTAR, SKÄRMPLÅTAR SCHUTZBLECHE, ABSCHIRMBLECHE	Grupp Gruppe 86
B			
C			Sida Seite 1695
D			
E			

Pos	Artikel nr Artikelnr.	Antal / Anzahl A	B	C	D	E	P S	Benämning	Bezeichnung	Anmärkning Anmerkung	S R
29	965354-4	1	-	-	-	-		Skruv	Schraube		2

A
B
C
D
E

UNDERGRUPP
KLIMATANLÄGGNING

UNTERGRUPPE
HEIZUNGS- UND LUEFTUNGSANLAGE

Grupp
Gruppe
87

Sida
Seite
1697

Pos	Artikel nr Artikelnr.	Antal / Anzahl A	B	C	D	E	PS	Benämning	Bezeichnung	Anmärkning Anmerkung	SR
		-	-	-	-	-		Klimatanläggning ..... W/O COMBU	Heizungs- und Lueftungsanlage W/O COMBU	SEE 87•1699	
		-	-	-	-	-		Klimatanläggning ..... COMBU	Heizungs- und Lueftungsanlage COMBU	SEE 87•1705	
		-	-	-	-	-		Luftutsläpp	Luftauslass	SEE 87•1723	
		-	-	-	-	-		Luftkonditionering ..... B17, B19, B21, B23.	Klimaanlage ..... B17, B19, B21, B23.	SEE 87•1725	
		-	-	-	-	-		Luftkonditionering D24	Klimaanlage D24	SEE 87•1735	
		-	-	-	-	-		Luftkonditionering ..... B27, B28. EXC (AUS),(MAL),(RI),(T).	Klimaanlage ..... B27, B28. EXC (AUS),(MAL),(RI),(T).	SEE 87•1741	
		-	-	-	-	-		Luftkonditionering ..... B27, B28. (AUS),(MAL),(RI),(T).	Klimaanlage ..... B27, B28. (AUS),(MAL),(RI),(T).	SEE 87•1745	
		-	-	-	-	-		Luftkonditionering ..... B27.	Klimaanlage ..... B27.	1) 2) SEE 87•1749	

1) Ej standardutrustning. Säljes som tillbehör. / Keine Serienausrüstung, wird als Zubehör verkauft.
2) 262 CH-6449, 264 CH-83054, 265 CH-21774.

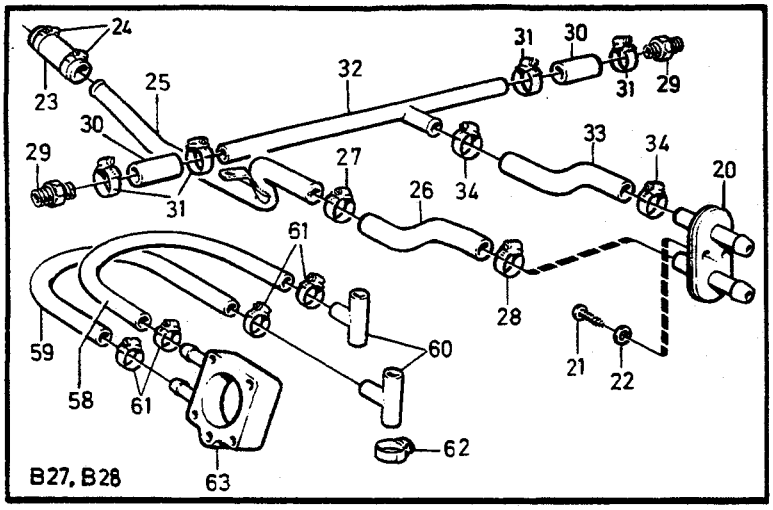

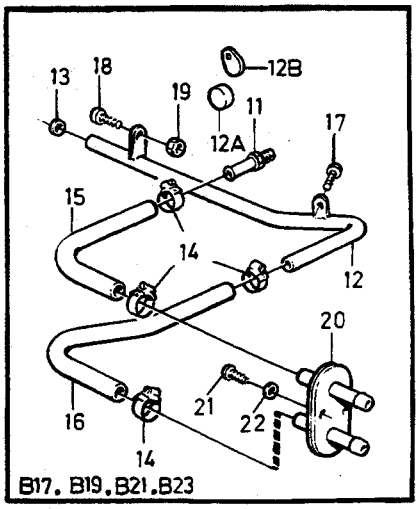

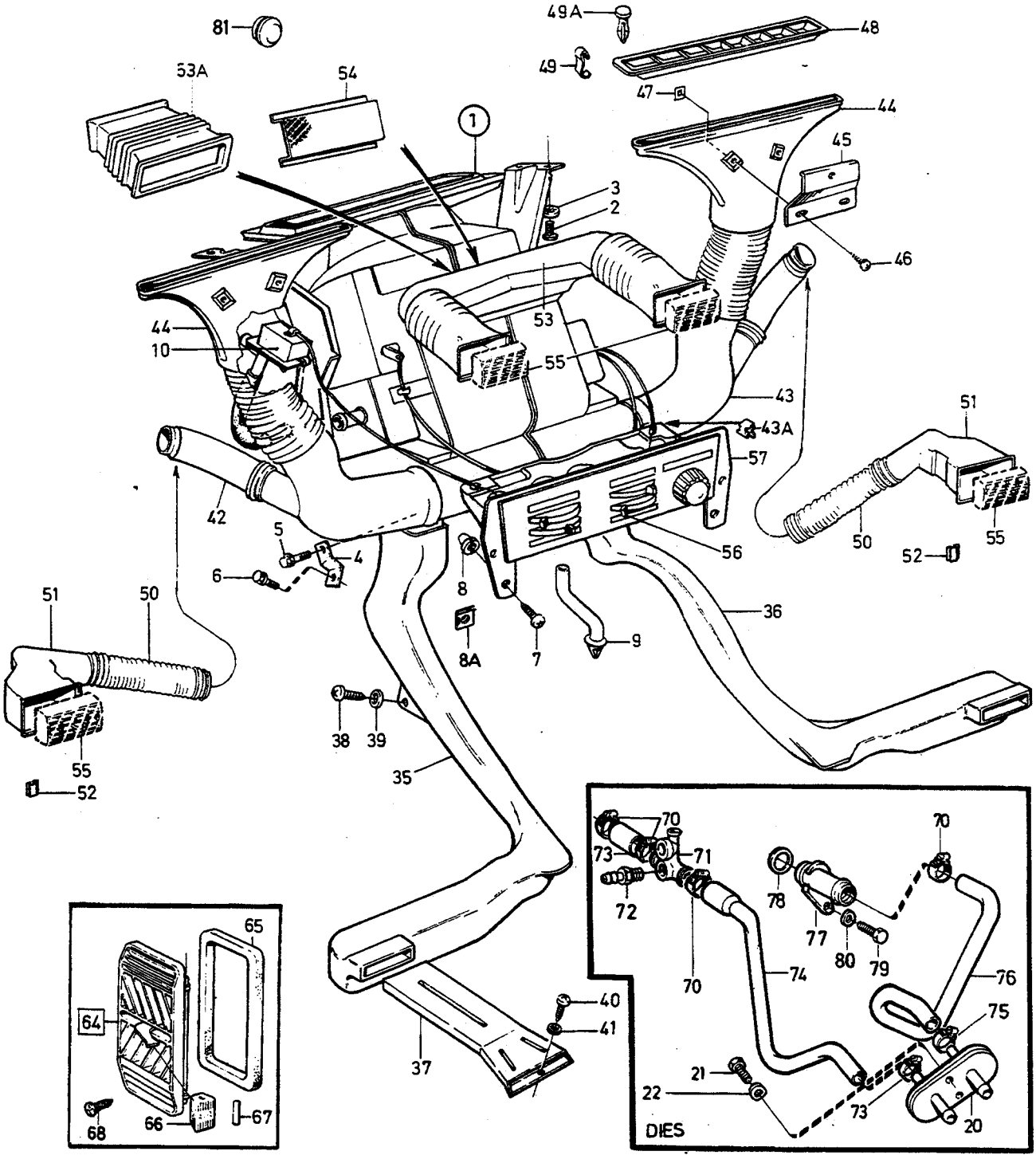

VOLVO PARTS
1 090 37175
(110:1)

A
B
C
D
E

VÄRMEANLÄGGNING — HEIZUNG

W/O COMBU

Grupp / Gruppe 87

Sida / Seite 1699

Pos	Artikel nr / Artikelnr.	Antal / Anzahl A	B	C	D	E	PS	Benämning	Bezeichnung	Anmärkning / Anmerkung	SR
1	*(1215516)*	1	-	-	-	-	SP	Bilvärmare	Heizgerät	REPL 1 PCS 3540557-0.	6
		-	-	-	-	-		•SEE 87•1713	•SEE 87•1713		
2	945414-1	4	-	-	-	-		Flänsskruv	Flanschschraube		2
3	955948-5	1	-	-	-	-		Låsbricka	Sicherungsscheibe		2
4	1258358-9	1	-	-	-	-		Konsol, v	Konsole, l		5
	1258255-7	1	-	-	-	-		Konsol, h	Konsole, r		5
5	945414-1	2	-	-	-	-		Flänsskruv	Flanschschraube		2
6	945414-1	2	-	-	-	-		Flänsskruv	Flanschschraube		2
7	955140-9	4	-	-	-	-		Skruv	Schraube	ALTER 1	2
	955127-6	2	-	-	-	-		Skruv	Schraube	ALTER 2	2
8	949125-9	4	-	-	-	-		Plastmutter	Kunststoffmutter	ALTER 1	3
8a	1259307-5	2	-	-	-	-		Fjädermutter	Federverschlussmutter	ALTER 2	3
9	3540047-2	1	-	-	-	-		Dräneringsrör	Abflussrohr	(3522502)	4
10		1	-	-	-	-		Kontrollventil	Steuerventil	SEE 87•1713	
11	976040-6	1	-	-	-	-		Nippel	Nippel	(961656) B17, B19, B21, B23.	2
12	1219654-9	1	-	-	-	-		Returrör	Rucklaufrohr	B17, B19, B21, B23	3
	1332613-7	1	-	-	-	-		Returrör	Rucklaufrohr	(1306162) B21 TURBO	3
12a	418571-6	X	-	-	-	-		Propp	Stöpsel	ALTER	4
12b	1219915-4	X	-	-	-	-		Låsbricka	Sicherungsscheibe	ALTER	4
13	469478-2	1	-	-	-	-		Tätningsring	Dichtring	B17, B19, B21, B23	3
14	943472-1	4	-	-	-	-		Slangklamma	Schlauchschelle	B17, B19, B21, B23	2
15	463524-9	1	-	-	-	-		Kylarslang	Kuhlerschlauch	B17, B19, B21, B23	1
	1266637-6	1	-	-	-	-		Slang	Schlauch	B21 TURBO	3
16	460585-3	1	-	-	-	-		Slang	Schlauch	B17, B19, B21, B23	3
17	944926-5	1	-	-	-	-		Flänsskruv	Flanschschraube	B17, B19, B21, B23	2
18	955273-8	1	-	-	-	-		Skruv	Schraube	B17, B19, B21, B23	2
19	955781-0	1	-	-	-	-		Mutter	Mutter	B17, B19, B21, B23	2
20		1	-	-	-	-		Genomföring	Durchfuhrung	SEE 87•1713	
21	969476-1	2	-	-	-	-		Sextandhålskruv	Sechszahn-hohlschraube	(955141)	2
22	960138-6	2	-	-	-	-		Bricka	Scheibe		2
23	943369-9	X	-	-	-	-		Slang	Schlauch	B27, B28	2
24	943474-7	2	-	-	-	-		Slangklamma	Schlauchschelle	B27, B28	2
25	269470-1	1	-	-	-	-		Returrör	Rucklaufrohr	B27, B28	3
26	464606-3	1	-	-	-	-		Slang	Schlauch	1) B27, B28	2
	1274118-7	1	-	-	-	-		Kylarslang	Kuhlerschlauch	2) B27, B28	1
27	943473-9	1	-	-	-	-		Slangklamma	Schlauchschelle	B27, B28	2
28	943472-1	1	-	-	-	-		Slangklamma	Schlauchschelle	B27, B28	2
29	946529-5	2	-	-	-	-		Nippel	Nippel	B27, B28	3
30	943368-1	X	-	-	-	-		Gummislang	Gummischlauch	LG 100 B27E, B28E 2x50mm	2
	943368-1	X	-	-	-	-		Gummislang	Gummischlauch	LG 167 B27A, B27F, B28A, B28F 1x50mm, 1x117mm	2
31	943472-1	4	-	-	-	-		Slangklamma	Schlauchschelle	B27, B28	2
32	245410-6	1	-	-	-	-		Kylvätskerör	Kuhlmittelrohr	B27E, B28E	4
	269421-4	1	-	-	-	-		Kylvätskerör	Kuhlmittelrohr	B27A, B27F, B28A, B28F	3
33	1274337-3	1	-	-	-	-		Kylarslang	Kuhlerschlauch	(1274117) B27, B28	1
34	943472-1	2						Slangklamma	Schlauchschelle	B27, B28	2
35	*1214493*	1	-	-	-	-	OP	Luftkanal, v	Luftkanal, l	3) (1215313)	5
	1307858-9	1	-	-	-	-		Luftkanal, v	Luftkanal, l	4)	5
36	*1214494*	1	-	-	-	-	OP	Luftkanal, h	Luftkanal, r	3) (1215314)	5
	1323850-6	1	-	-	-	-		Luftkanal, h	Luftkanal, r	4) (1307859)	5
37	1214727-8	2	-	-	-	-		Luftmunstycke	Beluftungsduse		5
38	969476-1	2	-	-	-	-		Sextandhålskruv	Sechszahn-hohlschraube	(955141)	2
39	960138-6	2	-	-	-	-		Bricka	Scheibe		2
40	958239-6	2	-	-	-	-		Skruv	Schraube		2

1) 262 CH-6449, 264 CH-83054, 265 CH-21774.
2) 262 CH 6450-, 264 CH 83055-, 265 CH 21775-.
3) 242 CH -206790, 244 CH -686099, 245 CH -368309, 264 CH -125109, 265 CH -30679.
4) 242 CH 206791-, 244 CH 686100-, 245 CH 368310-, 264 CH 125110-, 265 CH 30680-.

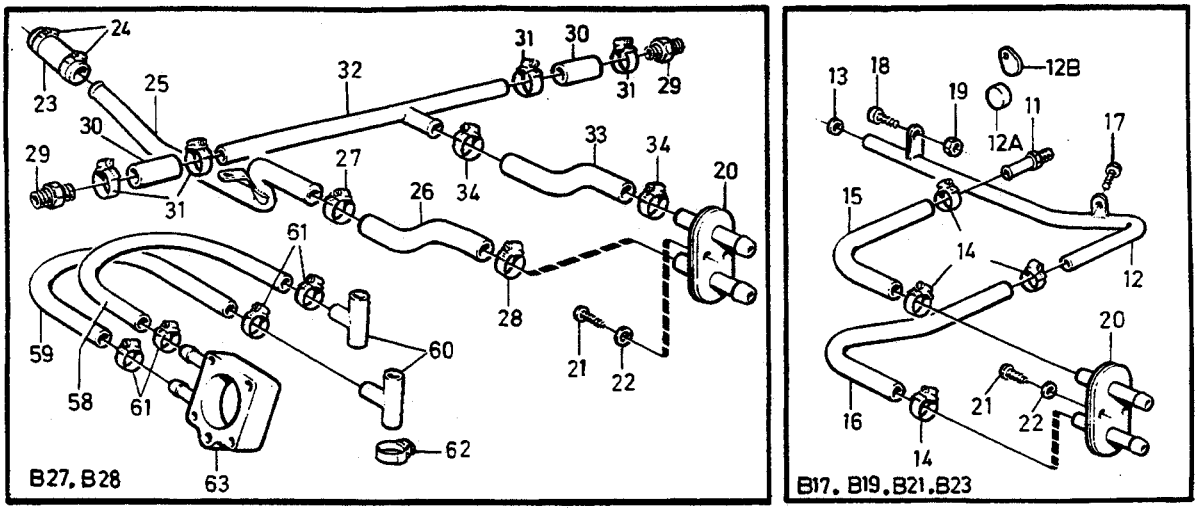

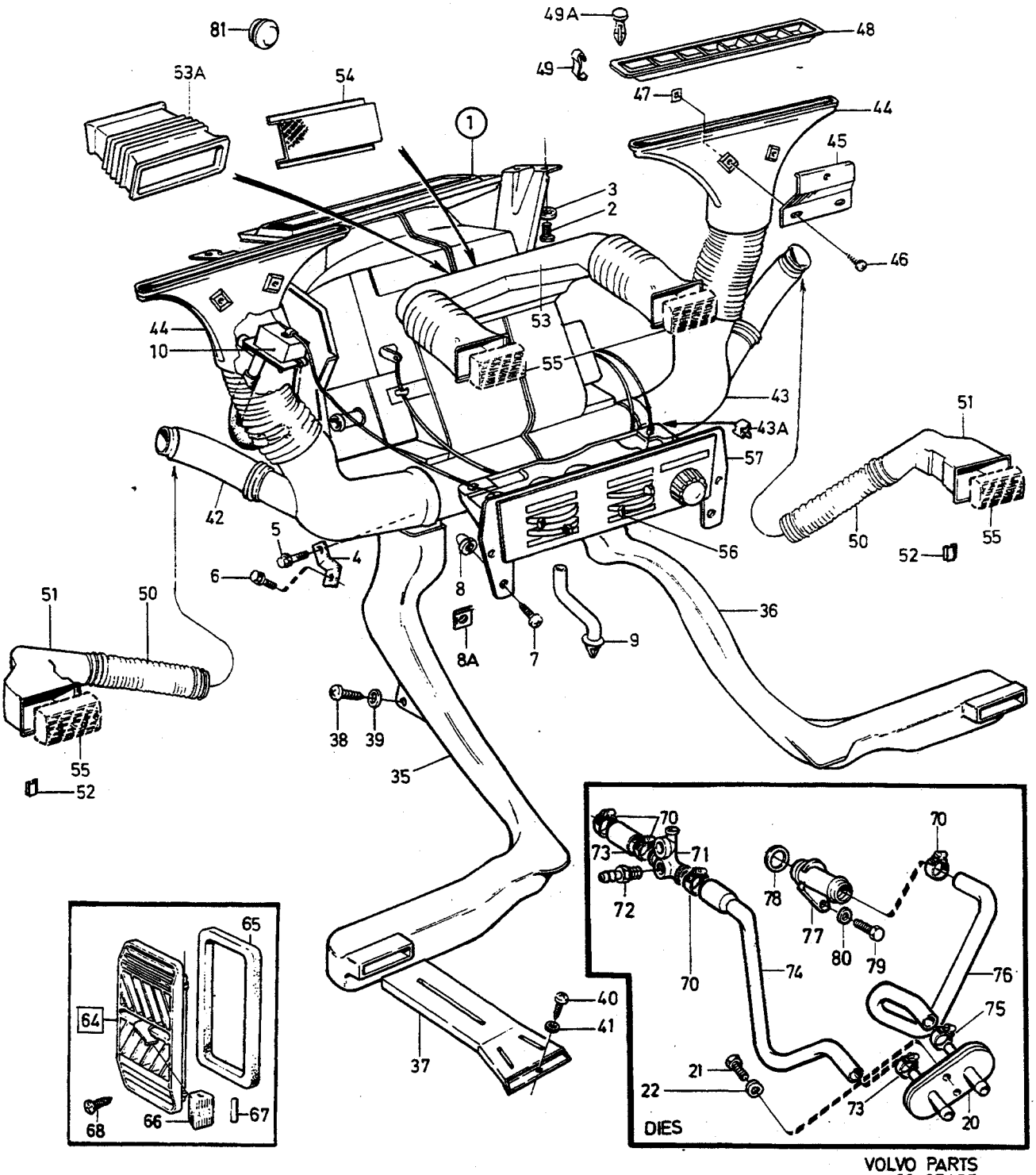

VOLVO PARTS
1 090 37175
(110:1)

A
B
C
D
E

VÄRMEANLÄGGNING — HEIZUNG

W/O COMBU

Grupp / Gruppe 87

Sida / Seite 1701

Pos	Artikel nr / Artikelnr.	Antal / Anzahl A	B	C	D	E	PS	Benämning	Bezeichnung	Anmärkning / Anmerkung	SR
41	960139-4	2	-	-	-	-		Bricka	Scheibe		2
42	1234520-3	1	-	-	-	-		Defrosterrör, v	Entfrosterrohr, l		5
43	1234521-1	1	-	-	-	-		Defrosterrör, h	Entfrosterrohr, r		5
43a	944385-4	4	-	-	-	-		Clips	Klemme	ALTER	3
44	685260-2	2	-	-	-	-		Defrostermunstycke	Entfrosterduse		5
45		2	-	-	-	-	NS	Konsol	Konsole	5)	
	1259239-0	2	-	-	-	-		Konsol	Konsole	6)	5
46	955127-6	4	-	-	-	-		Skruv	Schraube		2
47	942866-5	4	-	-	-	-		Fjädermutter	Federverschlussmutter		2
48	686195-9	2	-	-	-	-		Kåpa	Haube	5)	5
	1259589-8	2	-	-	-	-		Ram, svart	Zarge, schwarz	6)	5
	1307537	2	-	-	-	-	OP	Ram, blå	Zarge, blau	6)	5
	1307538-7	2	-	-	-	-		Ram, beige	Einfassung, beige	6)	5
	1307539-5	2	-	-	-	-		Ram, grå	Zarge, grau	6)	5
	1307540-3	2	-	-	-	-		Ram, brun	Zarge, braun	6)	5
49	1214820-1	4	-	-	-	-		Clips	Klemme	5)	3
49a	1308917-2	4	-	-	-	-		Nit svart	Niet schwarz	6) (1308325)	3
	1308918-0	4	-	-	-	-		Nit blå	Niet blau	6) (1308468)	3
	1308919-8	4	-	-	-	-		Nit beige	Niet beige	6) (1308469)	3
	1308920-6	4	-	-	-	-		Nit grå	Niet grau	6) (1308470)	3
	1308921-4	4	-	-	-	-		Nit brun	Niet braun	6) (1308471)	3
50	1234477-6	2	-	-	-	-		Rör	Rohr		5
51	1234478-4	2	-	-	-	-		Anslutning	Anschluss	5)	5
	1259586-4	1	-	-	-	-		Anslutning, v	Anschluss, l	6)	5
	1259585-6	1	-	-	-	-		Anslutning, h	Anschluss, r	6)	5
52		4	-	-	-	-	NS	Klamma	Klemme		
53	1215254-2	1	-	-	-	-		Anslutning	Anschluss	5)	5
53a	1259587-2	1	-	-	-	-		Anslutning	Anschluss	6) L.H.D	5
	1259588-0	1	-	-	-	-		Anslutning	Anschluss	6) R.H.D	5
54	1214230-3	1	-	-	-	-		Galler	Anstellgitter		4
55		4	-	-	-	-		Ventilhus	Ventilgehäuse	SEE 88 • 1779	
56	1214300-4	4	-	-	-	-		Knapp	Knopf	(F)	3
57		1	-	-	-	-		Värmereglage	Heizungsregler	SEE 87 • 1713	
58	943367-3	X	-	-	-	-		Gummislang	Gummischlauch	LG 650 B27A ALTER	2
59	943367-3	X	-	-	-	-		Gummislang	Gummischlauch	LG 650 B27A ALTER	2
60	464959-6	2	-	-	-	-		T-rör	T-stück	B27A ALTER	3
61	943471-3	4	-	-	-	-		Slangklamma	Schlauchschelle	B27A ALTER	2
62	943472-1	4	-	-	-	-		Slangklamma	Schlauchschelle	B27A ALTER	2
63		-	-	-	-	-		Mellanfläns	Zwischenflansch	SEE 23 • 227	
64	1255261-8	2	-	-	-	-		Friskluftintag	Frischlufteinlass	ALTER 1	5
	1255261-8	1	-	-	-	-		Friskluftintag	Frischlufteinlass	ALTER 2	5
65	1255256-8	1	-	-	-	-		• Tätningslist	• Dichtleiste		5
66	1255257-6	2	-	-	-	-		Knapp	Knopf	ALTER 1	5
	1255257-6	1	-	-	-	-		Knapp	Knopf	ALTER 2	5
67	907185-3	2	-	-	-	-		Sprint	Splint	ALTER 1	2
	907185-3	1	-	-	-	-		Sprint	Splint	ALTER 2	2
68	969278-1	X	-	-	-	-		Sextandhålskruv	Sechszahn-hohlschraube	(955138) LG 13 mm	2
	955140-9	X	-	-	-	-		Skruv	Schraube	LG 16mm	2
69	1257447-1	1	-	-	-	-		Slang	Schlauch	DSL	3
70	943474-7	4	-	-	-	-		Slangklamma	Schlauchschelle	DSL	2
71	1328458-3	1	-	-	-	-		Anslutningsrör	Anschlussrohr	DSL (1257499)	3
72	966723-9	1	-	-	-	-		• Nippel	• Nippel	7) DSL	3
73	1257447-1	1	-	-	-	-		Slang	Schlauch		3
74	1257445-5	1	-	-	-	-		Slang	Schlauch	DSL	3
75	943472-1	2	-	-	-	-		Slangklamma	Schlauchschelle	DSL	2
76	1257360-6	1	-	-	-	-		Kylarslang	Kuhlerschlauch	DSL	1

5) 242 CH -189179, 244 CH -592109, 245 CH -317939, 262 CH -8374, 264 CH -107609, 265 CH -28319.
6) 242 CH 189180-, 244 CH 592110-, 245 CH 317940-, 262 CH8375-, 264 CH 107610-, 265 CH 28320-.
7) 242 CH 237370-, 244 CH 939340-, 245 CH 506270-, 265 CH 34030-

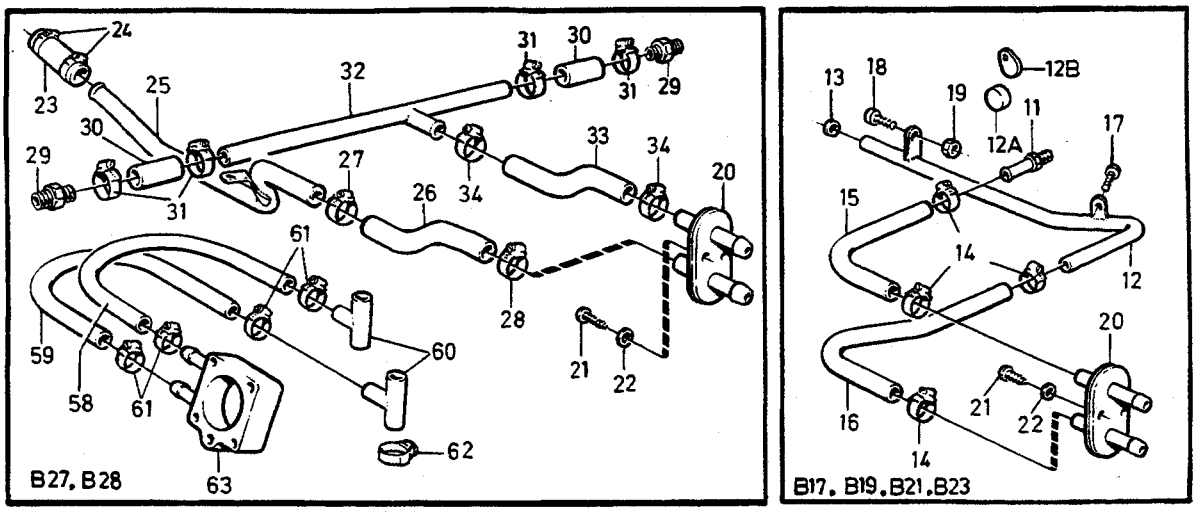

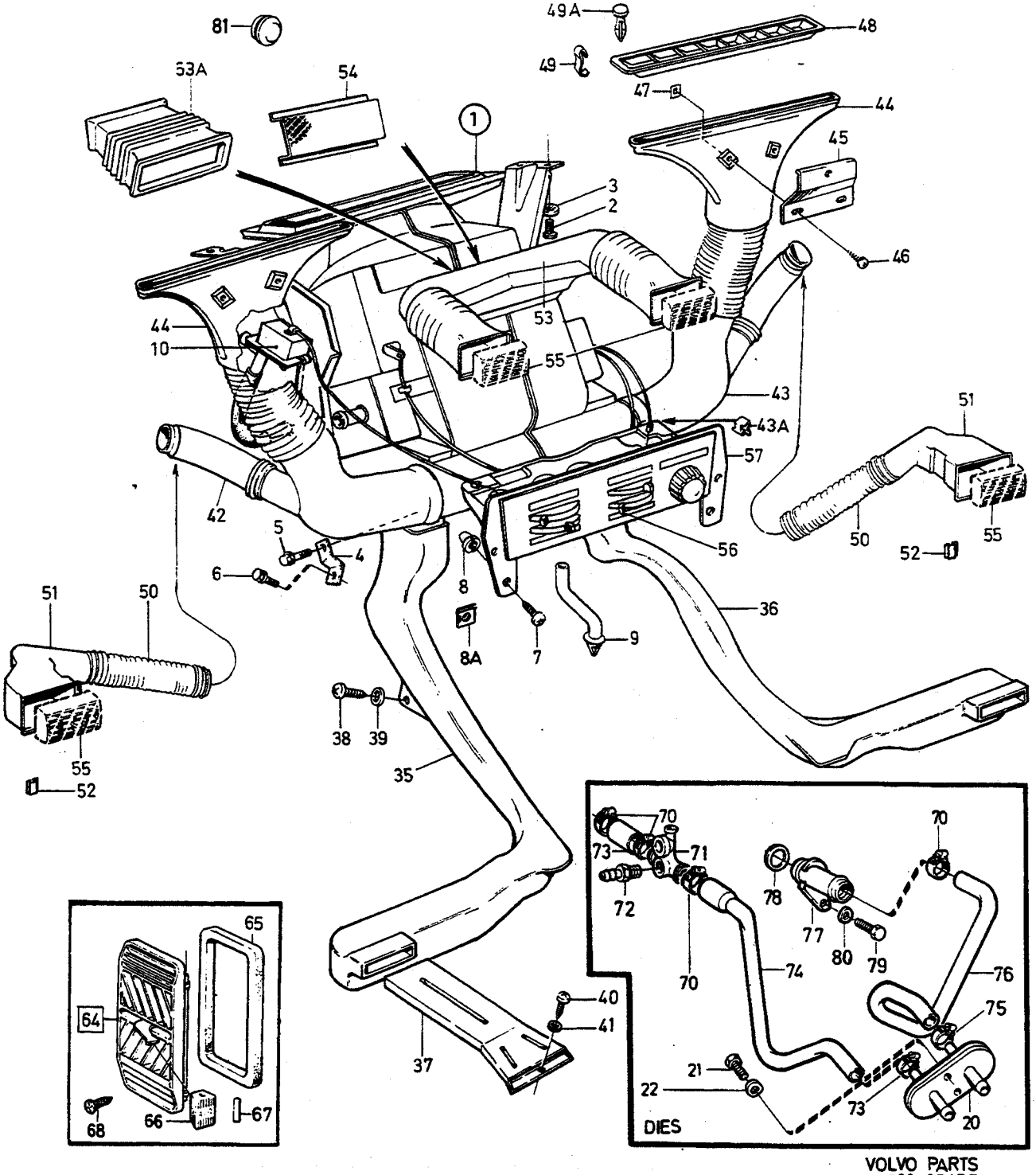

VOLVO PARTS
1 090 37175
(110:1)

A
B
C
D
E

VÄRMEANLÄGGNING HEIZUNG

Grupp Gruppe 87

Sida Seite 1703

W/O COMBU

Pos	Artikel nr Artikelnr.	Antal / Anzahl A	B	C	D	E	PS	Benämning	Bezeichnung	Anmärkning Anmerkung	SR
77	1257041-2	1	-	-	-	-		Nippel	Nippel	DSL	3
78	1257295-4	1	-	-	-	-		O-ring	O-ring	DSL	2
79	955293-6	1	-	-	-	-		Skruv	Schraube	DSL	2
80	941907-8	1	-	-	-	-		Fjäderbricka	Federscheibe	DSL	2
81	3508787-3	1	-	-	-	-		Tätningsplugg	Dichtstopfen	8) (686354)	2
☆	979662-4	1	-	-	-	-		Plugg	Stopfen	8) (1318965)	4

8) 242 CH 183902-, 244 CH 566896-, 245 CH 306029-, 262 CH8153-, 264 CH 100640-.

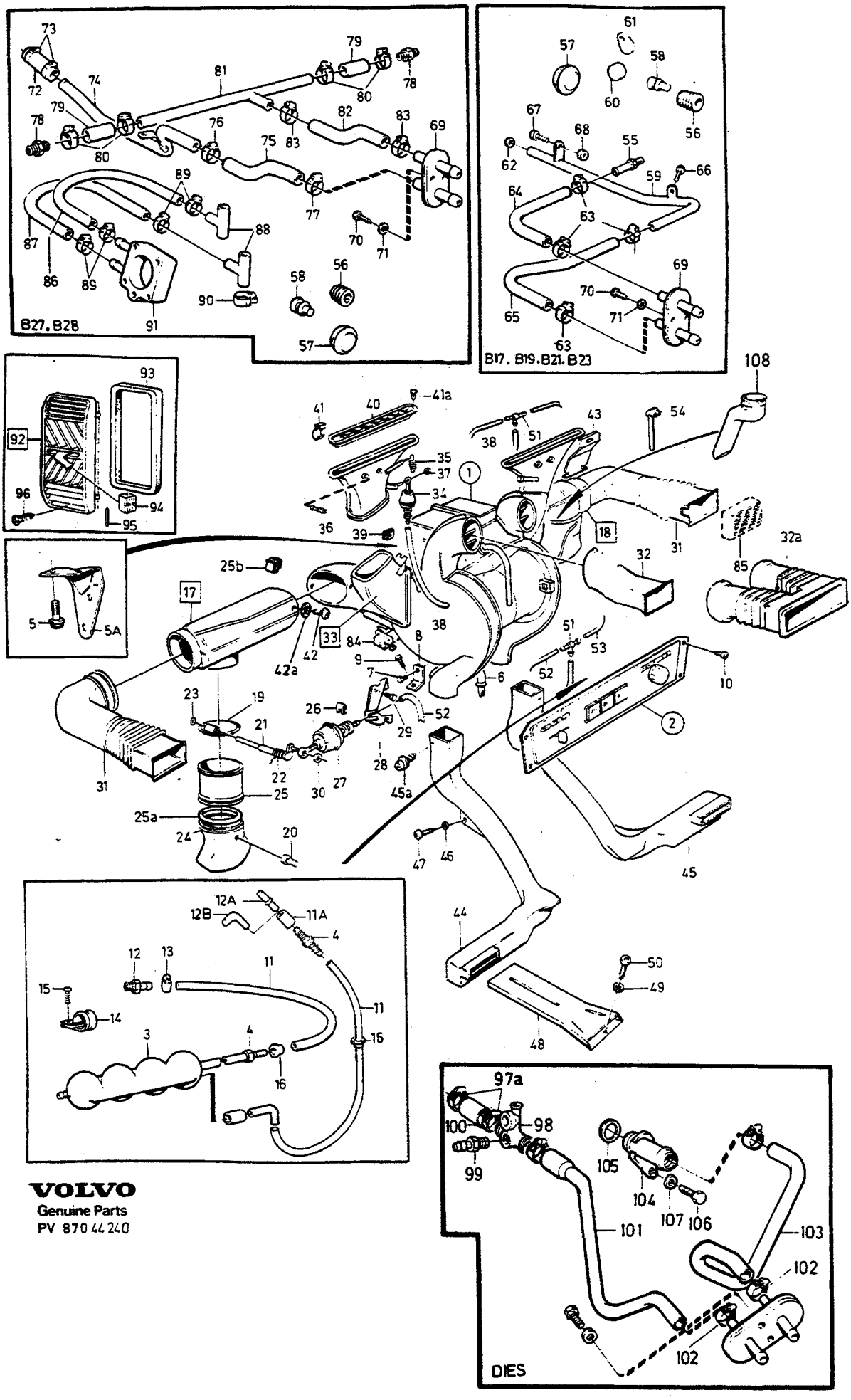

VOLVO
Genuine Parts
PV 870 44 240

A B C D E

VÄRMEANLÄGGNING HEIZUNG

Grupp Gruppe 87

Sida Seite 1705

COMBU

Pos	Artikel nr Artikelnr.	Antal / Anzahl A	B	C	D	E	PS	Benämning	Bezeichnung	Anmärkning Anmerkung	SR
1		1	-	-	-	-	NS	Värmeelement	Heizkörper	1)	
		-	-	-	-	-		•SEE 87•1715	•SEE 87•1715		
	(1307380)	1	-	-	-	-	SP	Värmeelement	Heizkörper	2)	4
		-	-	-	-	-		•SEE 87•1715	•SEE 87•1715		
										REPL 1 PCS 1324085-8.	
	(1324085)	1	-	-	-	-	SP	Värmeelement	Heizkörper	3)	4
		-	-	-	-	-		•SEE 87•1715	•SEE 87•1715		
										REPL 1 PCS 1348666-7.	
		1	-	-	-	-		Värmeelement	Heizkörper	(MAL), (T), (RI)	
		-	-	-	-	-		•SEE 87•1715	•SEE 87•1715		
2		1	-	-	-	-		•Värmereglage	•Heizungsregler	SEE 87•1715	
3		1	-	-	-	-		•Vakuumtank	•Vakuumzelle	SEE 87•1715	
4	1228272-9	1	-	-	-	-		Backventil	Ruckschlagventil	ALTER 1	3
		1	-	-	-	-		Backventil	Ruckschlagventil	ALTER 2	
										SEE 87•1715	
5	945414-1	4	-	-	-	-		Flänsskruv	Flanschschraube		2
5a		2	-	-	-	-		Konsol	Konsole	SEE 87•1715	
6	1258369-6	1	-	-	-	-		Rör	Rohrleitung	1)	3
	3540033-2	1	-	-	-	-		Dräneringsrör	Abflussrohr	4) (3522503)	4
7	945414-1	2	-	-	-	-		Flänsskruv	Flanschschraube		2
8	1258372-0	1	-	-	-	-		Konsol, v	Konsole, l		5
	1258374-6	1	-	-	-	-		Konsol, h	Konsole, r		5
9	945414-1	2	-	-	-	-		Flänsskruv	Flanschschraube		2
10	969456-3	4	-	-	-	-		Skruv	Schraube	(955120)	2
11	1272328-4	X	-	-	-	-		Slang	Schlauch	5)	2
	944272-4	X	-	-	-	-		Slang	Schlauch	6)	2
11a	1272328-4	X	-	-	-	-		Slang	Schlauch	6)	2
12	463590-0	1	-	-	-	-		Nippel	Nippel	ALTER 1, LG 50	3
	947043-6	1	-	-	-	-		Nippel	Nippel	ALTER 2, LG 45	3
12a		1	-	-	-	-	NS	Nippel	Nippel	6) REPL 1 PCS 1234517-9	
12a	1234517-9	1	-	-	-	-		Anslutningsrör	Anschlussrohr	6)	5
13	1272121-3	1	-	-	-	-		Slangklamma	Schlauchschelle		2
14	952630-2	1	-	-	-	-		Klamma	Klemme		2
15	969278-1	1	-	-	-	-		Sextandhålskruv	Sechszahn-hohlschraube	(955138)	2
16	686355-9	1	-	-	-	-		Gummibussning	Gummibuchse	5) (1234876)	5
	1234518-7	1	-	-	-	-		Gummibussning	Gummibuchse	6)	4
17	1373560-0	1	-	-	-	-		Spjällhus, v	Klappengehäuse, l	(1215441)	4
18	1373561-8	1	-	-	-	-		Spjällhus, h	Klappengehäuse, r	(1215442)	4
19		1	-	-	-	-	NS	•Spjäll	•Klappe		
		1	-	-	-	-	NS	•Spjäll	•Klappe		
20	684844-4	2	-	-	-	-		•Låsplugg	•Verschlusschraube		3
21		1	-	-	-	-	NS	•Axel	•Welle		
22		1	-	-	-	-	NS	•Fjäder	•Feder		
		1	-	-	-	-	NS	•Fjäder	•Feder		
23	191695-6	1	-	-	-	-		•Hållare	•Halteklammer		2
24	686705-5	1	-	-	-	-		•Munstycke	•Duse		5
25		1	-	-	-	-	NS	•Mellanrör	•Mittelrohr		
25a	1254117-3	1	-	-	-	-		O-ring	O-ring		3
25b	1257372-1	2	-	-	-	-		Clips	Klemme		2
26	1215438-1	2	-	-	-	-		Clips	Klemme		3
27	1215466-2	1	-	-	-	-		Vakuumbälg	Vakuumsteuerbalg		2
28		1	-	-	-	-	NS	Konsol, v	Konsole, l	L.H.D	
		1	-	-	-	-	NS	Konsol, h	Konsole, r	R.H.D	

1) 242 CH -189179, 244 CH -592109, 245 CH -317939, 262 CH -8374, 264 CH -107609, 265 CH -28319.
2) 242 CH 189180-223939, 244 CH 592110-812609, 245 CH 371940-434459, 262 CH 8375-, 264 CH 107610-131509 265 CH 28320-33009.
3) 242 CH 223940-, 244 CH 812610-, 245 CH 434460-, 264 CH 131510-, 265 CH 33010-.
4) 242 CH 189180-, 244 CH 592110-, 245 CH 317940-, 262 CH8375-, 264 CH 107610-, 265 CH 28320-.
5) 242 CH-183901, 244 CH-566895, 245 CH-306028, 262 CH- 8154, 264 CH-100639.
6) 242 CH 183902-, 244 CH 566896-, 245 CH 306029-, 262 CH8153-, 264 CH 100640-.

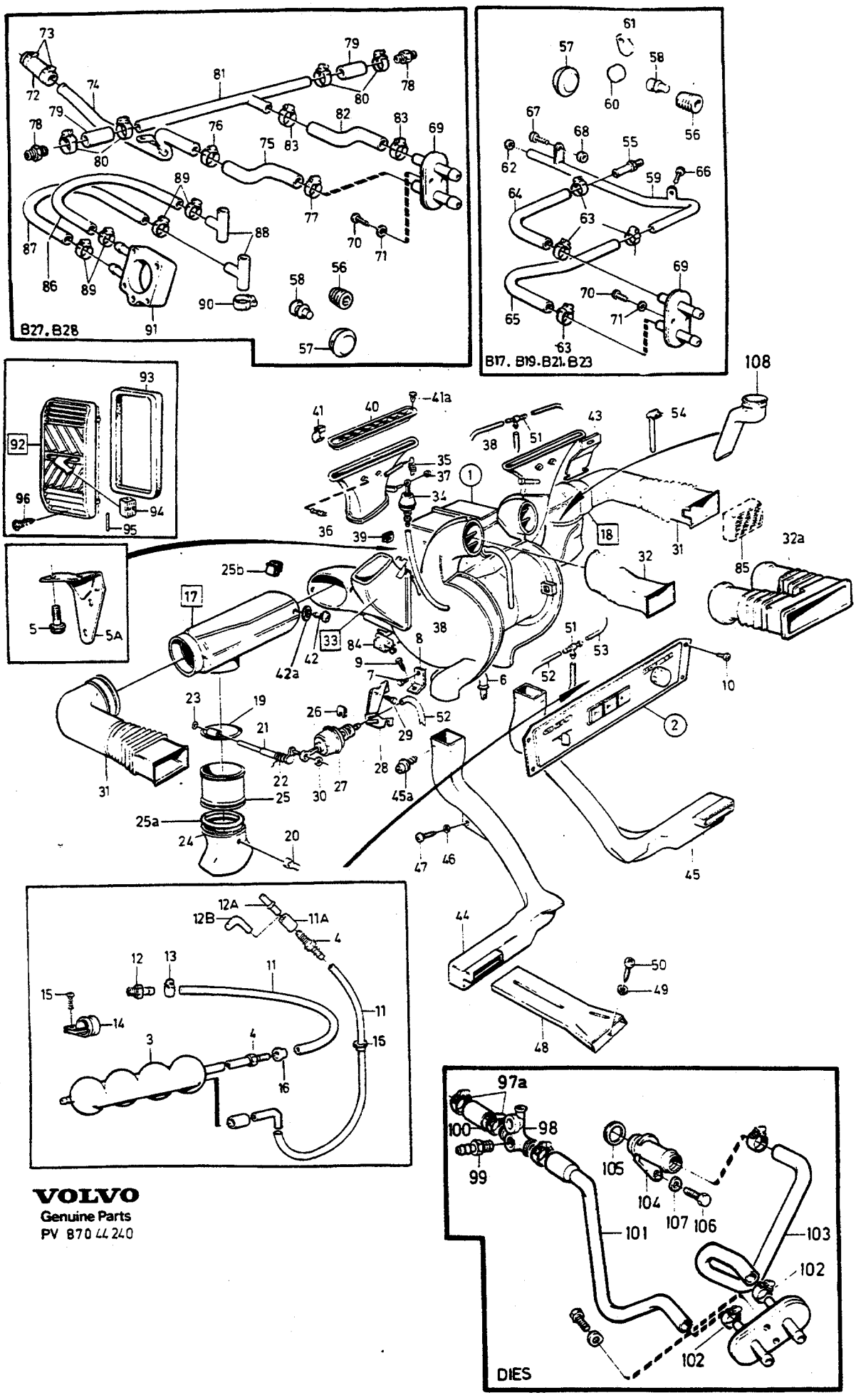

VOLVO
Genuine Parts
PV 870 44 240

A
B
C
D
E

VÄRMEANLÄGGNING — HEIZUNG

COMBU

Grupp / Gruppe 87

Sida / Seite 1707

Pos	Artikel nr / Artikelnr.	Antal / Anzahl A	B	C	D	E	PS	Benämning	Bezeichnung	Anmärkning / Anmerkung	SR
☆	9131859-2	2	-	-	-	-		Konsol	Konsole	(1307652)	5
29	945414-1	2	-	-	-	-		Flänsskruv	Flanschschraube	L.H.D	2
	956205-9	2	-	-	-	-		Skruv	Schraube	R.H.D	2
	945414-1	2	-	-	-	-		Flänsskruv	Flanschschraube		2
30	191695-6	2	-	-	-	-		Hållare	Halteklammer		2
31	1215265-8	2	-	-	-	-		Rör	Rohrleitung	1)	5
	1259581-5	2	-	-	-	-		Anslutning	Anschluss	4)	5
32	1215261-7	1	-	-	-	-		Anslutning, v	Anschluss, l	1)	5
	1215262-5	1	-	-	-	-		Anslutning, h	Anschluss, r	1)	5
32a	1373186-4	1	-	-	-	-		Anslutning	Anschluss	4) (1259583) L.H.D	5
	1373187-2	1	-	-	-	-		Anslutning	Anschluss	4) (1259584) R.H.D	5
33	1373267-2	1	-	-	-	-		Defrostermunstycke, v	Entfrosterduse, l	(1215467)	5
	1373233-4	1	-	-	-	-		Defrostermunstycke, h	Entfrosterduse, r	(1215468)	5
34	1215466-2	1	-	-	-	-		• Vakuumbälg	• Vakuumsteuerbalg		2
35	*684342*	1	-	-	-	-	OP	• Returfjäder	• Ruckholfeder		2
36	1210210-9	2	-	-	-	-		• Låsplugg	• Verschlusschraube		3
37	191695-6	1	-	-	-	-		• Hållare	• Halteklammer		2
38	943999-3	X	-	-	-	-		• Slang	• Schlauch	LG 300	2
39	1215438-1	1	-	-	-	-		• Clips	• Klemme		3
40	686195-9	2	-	-	-	-		Kåpa	Haube	1)	5
	1259589-8	2	-	-	-	-		Ram, svart	Zarge, schwarz	4)	5
	1307537	2	-	-	-	-	OP	Ram, blå	Zarge, blau	4)	5
	1307538-7	2	-	-	-	-		Ram, beige	Einfassung, beige	4)	5
	1307539-5	2	-	-	-	-		Ram, grå	Zarge, grau	4)	5
	1307540-3	2	-	-	-	-		Ram, brun	Zarge, braun	4)	5
41	1214820-1	4	-	-	-	-		Clips	Klemme	1)	3
41a	1308917-2	4	-	-	-	-		Nit svart	Niet schwarz	4) (1308325)	3
	1308918-0	4	-	-	-	-		Nit blå	Niet blau	4) (1308468)	3
	1308919-8	4	-	-	-	-		Nit beige	Niet beige	4) (1308469)	3
	1308920-6	4	-	-	-	-		Nit grå	Niet grau	4) (1308470)	3
	1308921-4	4	-	-	-	-		Nit brun	Niet braun	4) (1308471)	3
42	969278-1	4	-	-	-	-		Sextandhålskruv	Sechszahn-hohlschraube	(955138)	2
42a	960136-0	2	-	-	-	-		Bricka	Scheibe		2
43	1210213-3	2	-	-	-	-		Konsol	Konsole	1)	5
	1259239-0	2	-	-	-	-		Konsol	Konsole	4)	5
44	1214491-1	1	-	-	-	-		Luftkanal, v	Luftkanal, l	7) (1215311)	5
	1307860-5	1	-	-	-	-		Luftkanal, v	Luftkanal, l	8)	5
45	1214492-9	1	-	-	-	-		Luftkanal, h	Luftkanal, r	7) (1215312)	5
	1323851-4	1	-	-	-	-		Luftkanal, h	Luftkanal, r	8) (1307861)	5
45a	972079-8	2	-	-	-	-		Sextandhålskruv	Sechszahn-hohlschraube	(965395)	2
46	960138-6	2	-	-	-	-		Bricka	Scheibe		2
47	969476-1	2	-	-	-	-		Sextandhålskruv	Sechszahn-hohlschraube	(955141)	2
48	1214727-8	2	-	-	-	-		Luftmunstycke	Beluftungsduse		5
49	960139-4	2	-	-	-	-		Bricka	Scheibe		2
50	958239-6	2	-	-	-	-		Skruv	Schraube		2
51	687342-6	2	-	-	-	-		T-rör	T-stück		3
52	943999-3	X	-	-	-	-		Slang	Schlauch	LG 500	2
53	943999-3	X	-	-	-	-		Slang	Schlauch	LG 500	2
54	*943668*	1	-	-	-	-	NS	Bandklamma	Bandklammer	(943746)	
55	976040-6	1	-	-	-	-		Nippel	Nippel	(961656) B17, B19, B21, B23.	2
56	952076-8	1	-	-	-	-		Propp	Stöpsel	ALTER	2
57	3508787-3	2	-	-	-	-		Tätningsplugg	Dichtstopfen	(686354) ALTER	2
58	684844-4	2	-	-	-	-		Låsplugg	Verschlusschraube	ALTER	3
59	1219654-9	1	-	-	-	-		Returrör	Rucklaufrohr	B17, B19, B21, B23	3
	1332613-7	1	-	-	-	-		Returrör	Rucklaufrohr	B21 TURBO (1306162)	3
60	418571-6	1	-	-	-	-		Propp	Stöpsel	ALTER	4

1) 242 CH -189179, 244 CH -592109, 245 CH -317939, 262 CH -8374, 264 CH -107609, 265 CH -28319.
4) 242 CH 189180-, 244 CH 592110-, 245 CH 317940-, 262 CH8375-, 264 CH 107610-, 265 CH 28320-.
7) 242 CH -206790, 244 CH -686099, 245 CH -368309, 264 CH -125109, 265 CH -30679.
8) 242 CH 206791-, 244 CH 686100-, 245 CH 368310-, 264 CH 125110-, 265 CH 30680-.

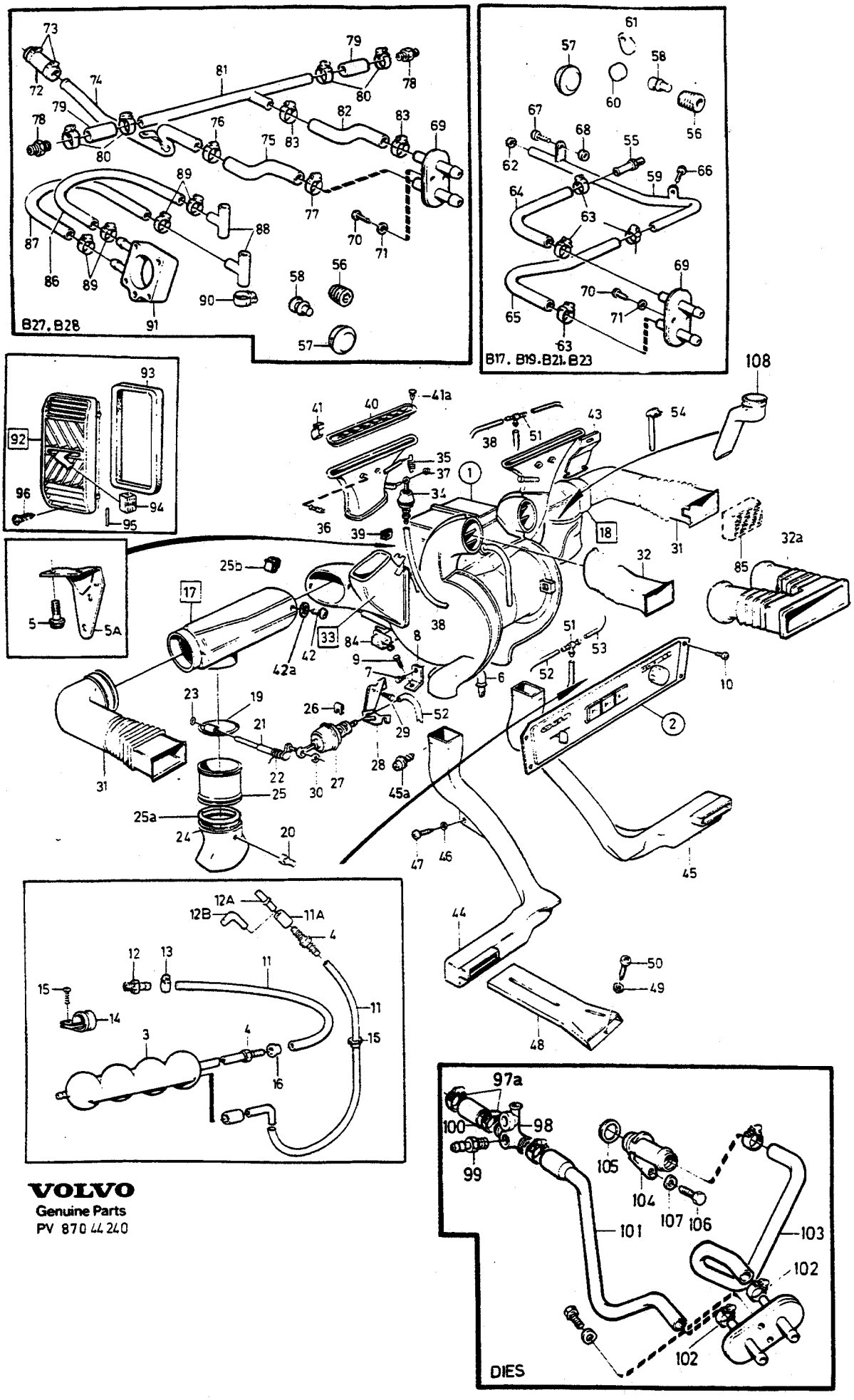

VOLVO
Genuine Parts
PV 870 44 240

A
B
C
D
E

VÄRMEANLÄGGNING — HEIZUNG

Grupp / Gruppe 87

Sida / Seite 1709

COMBU

Pos	Artikel nr / Artikelnr.	Antal / Anzahl A	B	C	D	E	PS	Benämning	Bezeichnung	Anmärkning / Anmerkung	SR
61	1219915-4	1	-	-	-	-		Låsbricka	Sicherungsscheibe	ALTER	4
62	469478-2	1	-	-	-	-		Tätningsring	Dichtring	B17, B19, B21, B23	3
63	943472-1	4	-	-	-	-		Slangklamma	Schlauchschelle		2
64	463524-9	1	-	-	-	-		Kylarslang	Kuhlerschlauch	B17, B19, B21, B23	1
	1266637-6	1	-	-	-	-		Slang	Schlauch	B21 TURBO	3
65	460585-3	1	-	-	-	-		Slang	Schlauch	B17, B19, B21, B23	3
66	944926-5	1	-	-	-	-		Flänsskruv	Flanschschraube	B17, B19, B21, B23	2
67	955273-8	1	-	-	-	-		Skruv	Schraube	B17, B19, B21, B23	2
68	955781-0	1	-	-	-	-		Mutter	Mutter	B17, B19, B21, B23	2
69		1	-	-	-	-		Genomföring	Durchfuhrung	SEE 87•1715	
70	969476-1	2	-	-	-	-		Sextandhålskruv	Sechszahn-hohlschraube	(955141)	2
71	960138-6	2	-	-	-	-		Bricka	Scheibe		2
72	943369-9	X	-	-	-	-		Slang	Schlauch	LG 68 B27, B28	2
73	943474-7	2	-	-	-	-		Slangklamma	Schlauchschelle	B27, B28	2
74	269470-1	1	-	-	-	-		Returrör	Rucklaufrohr	B27, B28	3
	943369-9	X	-	-	-	-		Slang	Schlauch	LG 60 B27 (RI), (MAL)	2
	943473-9	1	-	-	-	-		Slangklamma	Schlauchschelle	B27 (RI), (MAL)	2
75	464606-3	1	-	-	-	-		Slang	Schlauch	9) B27, B28	2
	1274118-7	1	-	-	-	-		Kylarslang	Kuhlerschlauch	10) B27, B28	1
76	943474-7	1	-	-	-	-		Slangklamma	Schlauchschelle	B27, B28	2
77	943473-9	1	-	-	-	-		Slangklamma	Schlauchschelle	B27, B28	2
78	946529-5	2	-	-	-	-		Nippel	Nippel	B27, B28	3
79	943368-1	X	-	-	-	-		Gummislang	Gummischlauch	LG 100 B27E, B28E, 2x50mm	2
	943368-1	X	-	-	-	-		Gummislang	Gummischlauch	LG 167 B27A, B27F, B28A, B28F 1 PCS 50mm, 1 PCS 117mm.	2
80	943472-1	4	-	-	-	-		Slangklamma	Schlauchschelle	B27, B28	2
81	245410-6	1	-	-	-	-		Kylvätskerör	Kuhlmittelrohr	B27E, B28E	4
	269421-4	1	-	-	-	-		Kylvätskerör	Kuhlmittelrohr	B27A, B27F, B28A, B28F	3
	943368-1	X	-	-	-	-		Gummislang	Gummischlauch	LG 290 B27 (RI), (MAL)	2
		-	-	-	-	-		.....	.....		
82	1274337-3	1	-	-	-	-		Kylarslang	Kuhlerschlauch	B27, B28 (1274117)	1
83	943472-1	2	-	-	-	-		Slangklamma	Schlauchschelle	B27, B28	2
84		1	-	-	-	-		Kontrollventil	Steuerventil	SEE 87•1715	
85		4	-	-	-	-		Ventilhus	Ventilgehäuse	SEE 88•1779	
86	943367-3	X	-	-	-	-		Gummislang	Gummischlauch	LG 650 B27A SPCL	2
87	943367-3	X	-	-	-	-		Gummislang	Gummischlauch	LG 650 B27A ALTER	2
88	464959-6	2	-	-	-	-		T-rör	T-stück	B27A ALTER	3
89	943471-3	4	-	-	-	-		Slangklamma	Schlauchschelle	B27A ALTER	2
90	943472-1	4	-	-	-	-		Slangklamma	Schlauchschelle	B27A ALTER	2
91		-	-	-	-	-		Mellanfläns	Zwischenflansch	SEE 23•227	
92	1255261-8	2	-	-	-	-		Friskluftintag	Frischlufteinlass	ALTER 1	5
	1255261-8	1	-	-	-	-		Friskluftintag	Frischlufteinlass	ALTER 2	5
93	1255256-8	1	-	-	-	-		•Tätningslist	•Dichtleiste		5
94	1255257-6	2	-	-	-	-		Knapp	Knopf	ALTER 1	5
	1255257-6	1	-	-	-	-		Knapp	Knopf	ALTER 2	5
95	907185-3	2	-	-	-	-		Sprint	Splint	ALTER 1	2
	907185-3	1	-	-	-	-		Sprint	Splint	ALTER 2	2
96	969278-1	X	-	-	-	-		Sextandhålskruv	Sechszahn-hohlschraube	(955138)•LG 13 mm	2
	955140-9	X	-	-	-	-		Skruv	Schraube	LG 16mm	2

9) 262 CH-6449, 264 CH-83054, 265 CH-21774.
10) 262 CH 6450-, 264 CH 83055-, 265 CH 21775-.

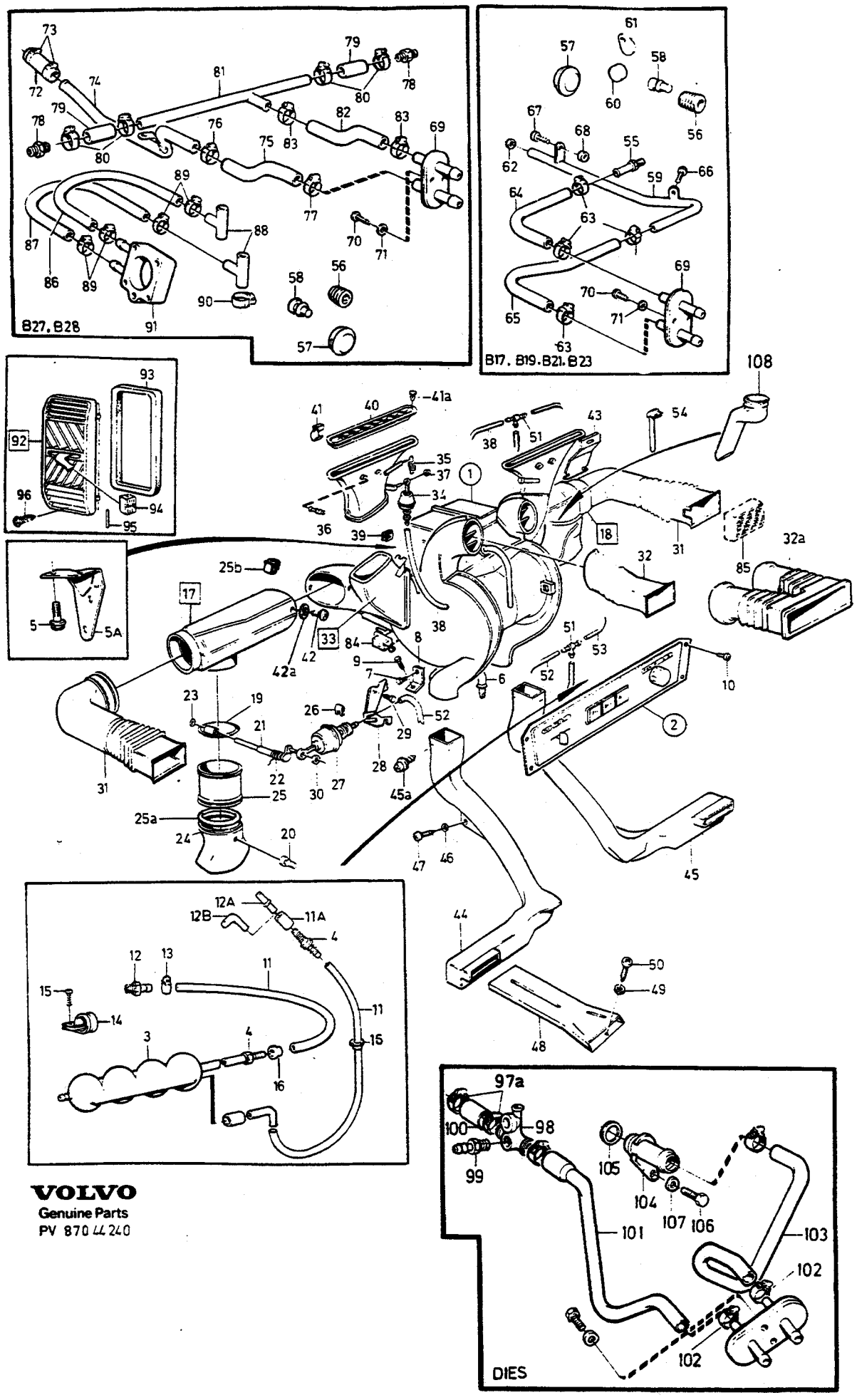

VOLVO
Genuine Parts
PV 870 44 240

A		VÄRMEANLÄGGNING HEIZUNG	Grupp Gruppe 87
B			
C			Sida Seite 1711
D			
E		COMBU	

Pos	Artikel nr Artikelnr.	Antal / Anzahl A	B	C	D	E	PS	Benämning	Bezeichnung	Anmärkning Anmerkung	SR
97	1257447-1	1	-	-	-	-		Slang	Schlauch	DSL	3
97a	943474-7	4	-	-	-	-		Slangklamma	Schlauchschelle	DSL	2
98	1328458-3	1	-	-	-	-		Anslutningsrör	Anschlussrohr	DSL (1257449)	3
99	966723-9	1	-	-	-	-		• Nippel	• Nippel	11) DSL	3
100	1257447-1	1	-	-	-	-		Slang	Schlauch		3
101	1257445-5	1	-	-	-	-		Slang	Schlauch	DSL	3
102	943472-1	2	-	-	-	-		Slangklamma	Schlauchschelle	DSL	2
103	1257360-6	1	-	-	-	-		Kylarslang	Kuhlerschlauch	DSL	1
104	1257041-2	1	-	-	-	-		Nippel	Nippel	DSL	3
105	1257295-4	1	-	-	-	-		O-ring	O-ring	DSL	2
106	955293-6	1	-	-	-	-		Skruv	Schraube	DSL	2
107	941907-8	1	-	-	-	-		Fjäderbricka	Federscheibe	DSL	2
108		1	-	-	-	-	NS	Luftmunstycke	Beluftungsduse	12)	

11) 242 CH 237370-, 244 CH 939340-, 245 CH 506270-, 265 CH 34030-
12) För bilar försedda med portföljfack som tillbehör. / Für Fahrzeuge mit Aktentaschenfach als Zubehör

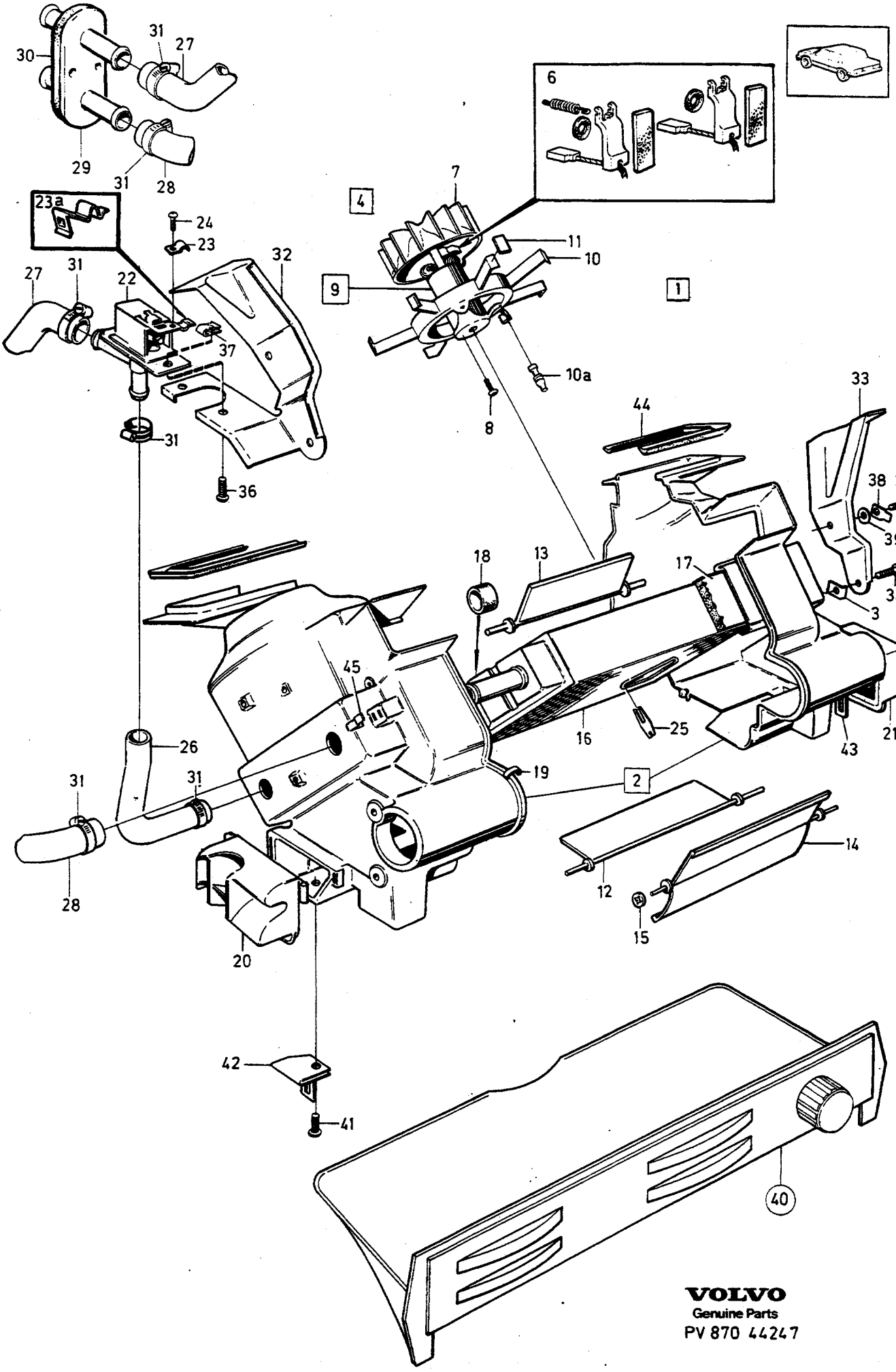

VOLVO
Genuine Parts
PV 870 44247

A
B
C
D
E

VÄRMEELEMENT — HEIZELEMENT

W/O COMBU

Grupp Gruppe 87

Sida Seite 1713

Pos	Artikel nr Artikelnr.	Antal / Anzahl A	B	C	D	E	PS	Benämning	Bezeichnung	Anmärkning Anmerkung	SR
1	*(1215516)*	1	-	-	-	-	SP	Bilvärmare	Heizgerät	REPL 1 PCS 3540557-0.	6
2	1129007-9	1	-	-	-	-		•Kåpa	•Gehäuse		5
3	*684807*	4	-	-	-	-	OP	•Clips	•Klemme		3
4		1	-	-	-	-	NS	•Fläkt	•Gebläse		
☆ 5	9131984-8	1	-	-	-	-		••Motor	••Motor	(1211081) ELEKTROLUX	2
6	1234885-0	1						Elborstsats	Kohleburstensatz		2
7		1	-	-	-	-	NS	•••Fläkthjul	•••Gebläserad		
8	950010-9	1	-	-	-	-		••Skruv	••Schraube		2
9	*(1259325)*	1	-	-	-	-	SP	••Fläktmotor	••Gebläsemotor	BOSCH REPL 1 PCS 9131984-3, 1 PCS 1211153-0.	2
10	685277-6	1	-	-	-	-		••Skena	••Schiene		5
10a	1210210-9	3	-	-	-	-		••Låsplugg	••Verschlusschraube	(680331)	3
☆ 11	1212446-7	7	-	-	-	-		•Mellanlägg	•Beilegscheibe	(1215113)	4
12	1234222-6	1	-	-	-	-		•Spjäll	•Luftklappe		4
13	1234223-4	1	-	-	-	-		•Spjäll	•Luftklappe		4
14	1234224-2	1	-	-	-	-		•Spjäll	•Luftklappe		4
15	945780-5	3	-	-	-	-		•Hållare	•Halter	(191694)	2
16	1211303-1	1	-	-	-	-		•Värmeväxlare	•Wärmetauscher		4
17	685359-2	1	-	-	-	-		•Packning	•Dichtung		3
18	1214721-1	2	-	-	-	-		•Tätningsring	•Dichtring		2
19	948218-3	19	-	-	-	-		•Clips	•Klemme		3
20	1211490-6	1	-	-	-	-		•Luftfördelare, v	•Luftverteiler, l		5
21	1211491-4	1	-	-	-	-		•Luftfördelare, h	•Luftverteiler, r		5
☆ 22	9131997-0	1	-	-	-	-		•Värmekontrollventil	•Wärmeregulierventil	(3540746)	2
23	1214059-6	1	-	-	-	-		•Klamma	•Klemme	ALTER 1	3
23a	1211599-4	1	-	-	-	-		•Låsfjäder	•Sperrfeder	ALTER 2	2
24	*1214060*	1	-	-	-	-	OP	•Skruv	•Schraube	ALTER 1	2
25	1214023-2	3	-	-	-	-		•Kapillärhållare	•Kapillarrohrhalter	ALTER	3
26	1214756-7	1	-	-	-	-		•Slang	•Schlauch		3
27	1214755-9	1	-	-	-	-		•Slang	•Schlauch		3
28	1214757-5	1	-	-	-	-		•Slang	•Schlauch		3
29	3540372-4	1	-	-	-	-		•Genomföring	•Durchfuhrung	(1234909)	3
30	461405-3	1	-	-	-	-		•Mellanlägg	•Beilegscheibe		3
31	943472-1	6	-	-	-	-		•Slangklamma	•Schlauchschelle		2
32		1	-	-	-	-	NS	•Konsol, v	•Konsole, l		
33	685366-7	1	-	-	-	-		•Konsol, h	•Konsole, r		5
34	969476-1	2	-	-	-	-		•Sextandhålskruv	•Sechszahn-hohlschraube	(955141)	2
35	955140-9	2	-	-	-	-		•Skruv	•Schraube		2
36	955127-6	2	-	-	-	-		•Skruv	•Schraube		2
37	192557-7	2	-	-	-	-		•Fjädermutter	•Federverschlussmutter		2
38	942888-9	1	-	-	-	-		•Flatstift	•Flachstecker		2
39	955947-7	1	-	-	-	-		•Låsbricka	•Sicherungsscheibe		2
☆ 40	3522308-0	1	-	-	-	-		•Värmereglage SEE 87•1719	•Heizungsregler SEE 87•1719	(1234348)	5
41	969278-1	2	-	-	-	-		•Sextandhålskruv	•Sechszahn-hohlschraube	(955138)	2
42	*1214037*	1	-	-	-	-	OP	•Klamma, v	•Klemme, l		2
43	*1215377*	1	-	-	-	-	OP	•Klamma, h	•Klemme, r		2
44	1308295-3	1	-	-	-	-		•Packning	•Dichtung	(1214495)	3
45	1211599-4	3	-	-	-	-		•Låsfjäder	•Sperrfeder	ALTER	2

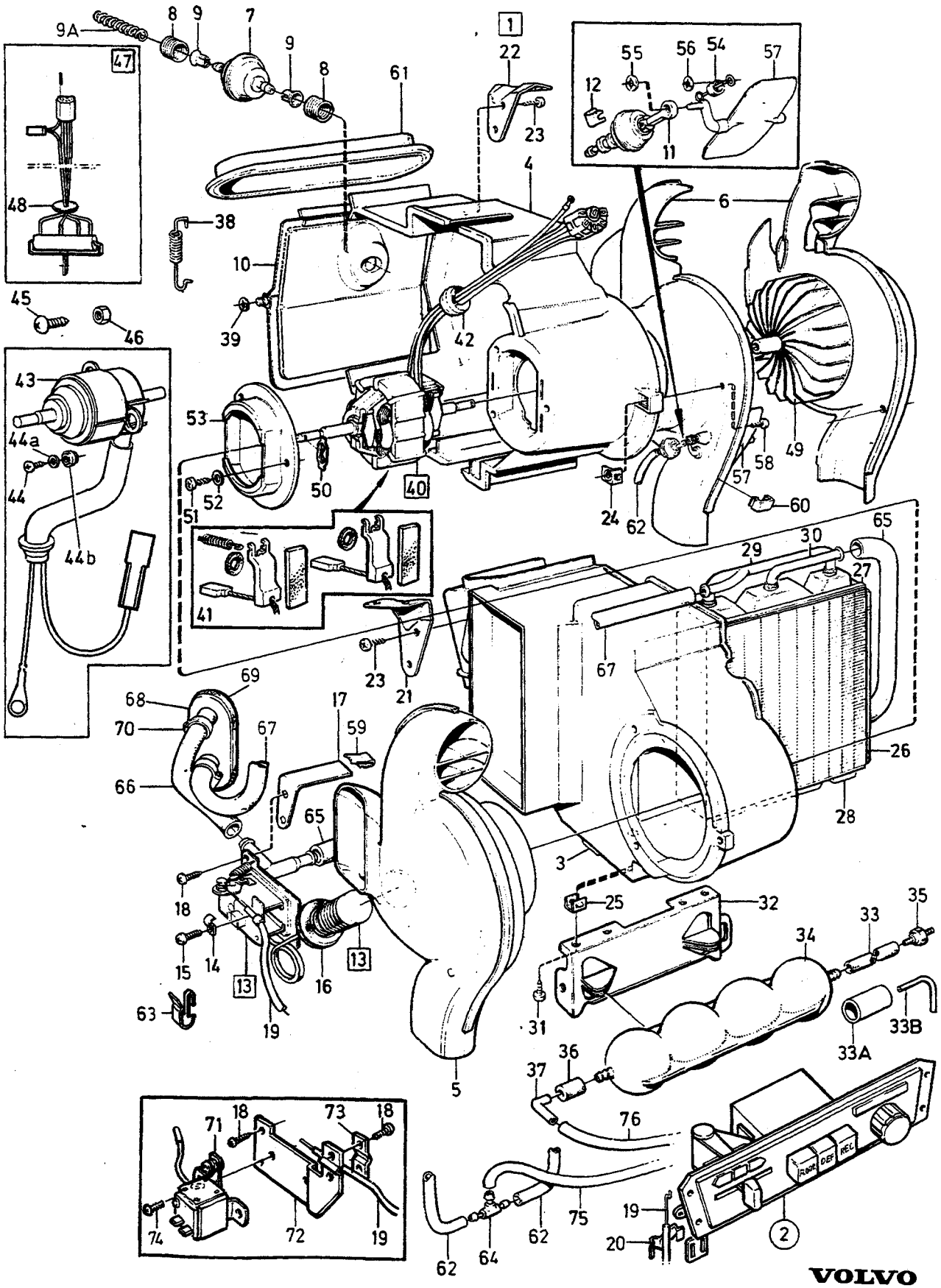

VOLVO
Genuine Parts
PV 871 44274

A
B
C
D
E

VÄRMEELEMENT — HEIZELEMENT

COMBU

Grupp / Gruppe 87

Sida / Seite 1715

Pos	Artikel nr / Artikelnr.	Antal / Anzahl A	B	C	D	E	PS	Benämning	Bezeichnung	Anmärkning / Anmerkung	SR
1		1	-	-	-	-	NS	Värmeelement	Heizkörper	1)	
		-	1	-	-	-	NS	Värmeelement	Heizkörper	(MAL), (RI) (T)	
	(1307380)	-	-	1	-	-	SP	Värmeelement	Heizkörper	2) REPL 1 PCS 1324085-8	2
	(1324085)	-	-	-	1	-	SP	Värmeelement	Heizkörper	3) REPL 1 PCS 1348666-7	2
2		1	1	1	1	-	NS	• Värmereglage	• Heizungsbedienung		
		-	-	-	-	-		•• SEE 87•1721	•• SEE 87•1721		
3	1129156-4	1	1	-	-	-		• Kåpa	• Gehäuse	(1215419)	5
	1129156-4	1	1	1	1	-		• Kåpa	• Gehäuse		5
4	1129156-4	1	1	-	-	-		• Kåpa	• Gehäuse	(1215420)	5
5	1129157-2	1	1	-	1	-		• Kåpa, v	• Gehäuse, l	(1215431)	5
	1129157-2	-	-	1	-	-		• Kåpa, v	• Gehäuse, l		5
6	*(1129158)*	1	1	1	1	-	SP	• Kåpa, h	• Gehäuse, r	L.H.D REPL 1 PCS 1388079-4, 1 PCS 1388082-8, 1 PCS 1373567-5. R.H.D REPL 1 PCS 1388079-4, 1 PCS 1388082-8, 1 PCS 1373568-3.	5
7	1215466-2	1	1	1	1	-		• Vakuumbälg	• Vakuumsteuerbalg		2
8	1215498-5	2	2	2	2	-		• Tryckfjäder	• Druckfeder		4
9	1215425-8	2	2	2	2	-		• Länk	• Gelenk		3
9a	1323708-6	-	-	1	1	-		• Spiralfjäder	• Spiralfeder		3
10	1215429-0	1	1	1	1	-		• Lucka	• Deckel		5
11	1215466-2	2	2	2	2	-		• Vakuumbälg	• Vakuumsteuerbalg		2
12	1215438-1	2	2	2	2	-		• Clips	• Klemme		3
☆ 13	9131998-8	1	-	1	1	-		• Värmekontrollventil	• Wärmeregulierventil	(3540747)	2
14	1214059-6	1	-	1	1	-		•• Klamma	•• Klemme		3
15	*1214060*	1	-	1	1	-	OP	•• Skruv	•• Schraube		2
16	684970-7	1	-	1	1	-		•• Bussning	•• Buchse		3
17	1214970-4	1	1	1	1	-		• Konsol	• Konsole		5
18	955126-8	2	2	2	2	-		• Skruv	• Schraube		2
19	1235069-0	1	1	1	1	-		• Reglagewire	• Regelzug		3
20	1211599-4	1	1	1	1	-		• Låsfjäder	• Sperrfeder		2
21	*685275*	1	1	1	1	-	OP	• Konsol, v	• Konsole, l		5
22	685276-8	1	1	1	1	-		• Konsol, h	• Konsole, r		5
23	969476-1	4	4	4	4	-		• Sextandhålskruv	• Sechszahn-hohlschraube	(955141)	2
24	*684807*	13	13	-	-	-	OP	• Clips	• Klemme		3
	1308066-8	-	-	13	13	-		• Fjädermutter	• Federverschlussmutter		3
25	1215679-0	4	4	4	4	-		• Clips	• Klemme		3
26	1215677-4	5	-	5	2	-		• Packning	• Dichtung		3
27	1215677-4	2	-	2	2	-		• Packning	• Dichtung	(1215678)	3
28	1215673-3	1	-	1	1	-		• Värmeväxlare	• Wärmetauscher		4
29	*1234229*	1	-	1	1	-	OP	•• Rör	•• Rohr		5
30	*1215675*	1	-	1	1	-	OP	•• Rör	•• Rohr		5
31	969473-8	4	4	4	4	-		• Sextandhålskruv	• Sechszahn-hohlschraube	(955137)	2
32	1258376-1	1	1	1	1	-		• Konsol	• Konsole		5
33	1272328-4	X	X	-	-	-		• Slang	• Schlauch	4)	2
33a	1215591-7	1	-	1	1	-		• Förbindningsstycke	• Verbindungsstuck	5)	5
33b	1234517-9	1	-	1	1	-		• Anslutningsrör	• Anschlussrohr	5)	5
☆ 34	9131818-8	1	1	1	1	-		• Vakuumtank	• Vakuumzelle	(684347) EXC (T)	5
35	1228272-9	1	1	1	-	-		• Backventil	• Ruckschlagventil	ALTER SEE 87•1705	3
36	1215591-7	1	1	1	1	-		• Förbindningsstycke	• Verbindungsstuck		5

1) 242 CH -189179, 244 CH -592109, 245 CH -317939, 262 CH -8374, 264 CH -107609, 265 CH -28319.
2) 242 CH 189180-223939, 244 CH 592110-812609, 245 CH 371940-434459, 262 CH 8375-, 264 CH 107610-131509 265 CH 28320-33009.
3) 242 CH 223940-, 244 CH 812610-, 245 CH 434460-, 264 CH 131510-, 265 CH 33010-.
4) 242 CH-183901, 244 CH-566895, 245 CH-306028, 262 CH- 8154, 264 CH-100639.
5) 242 CH 183902-, 244 CH 566896-, 245 CH 306029-, 262 CH8153-, 264 CH 100640-.

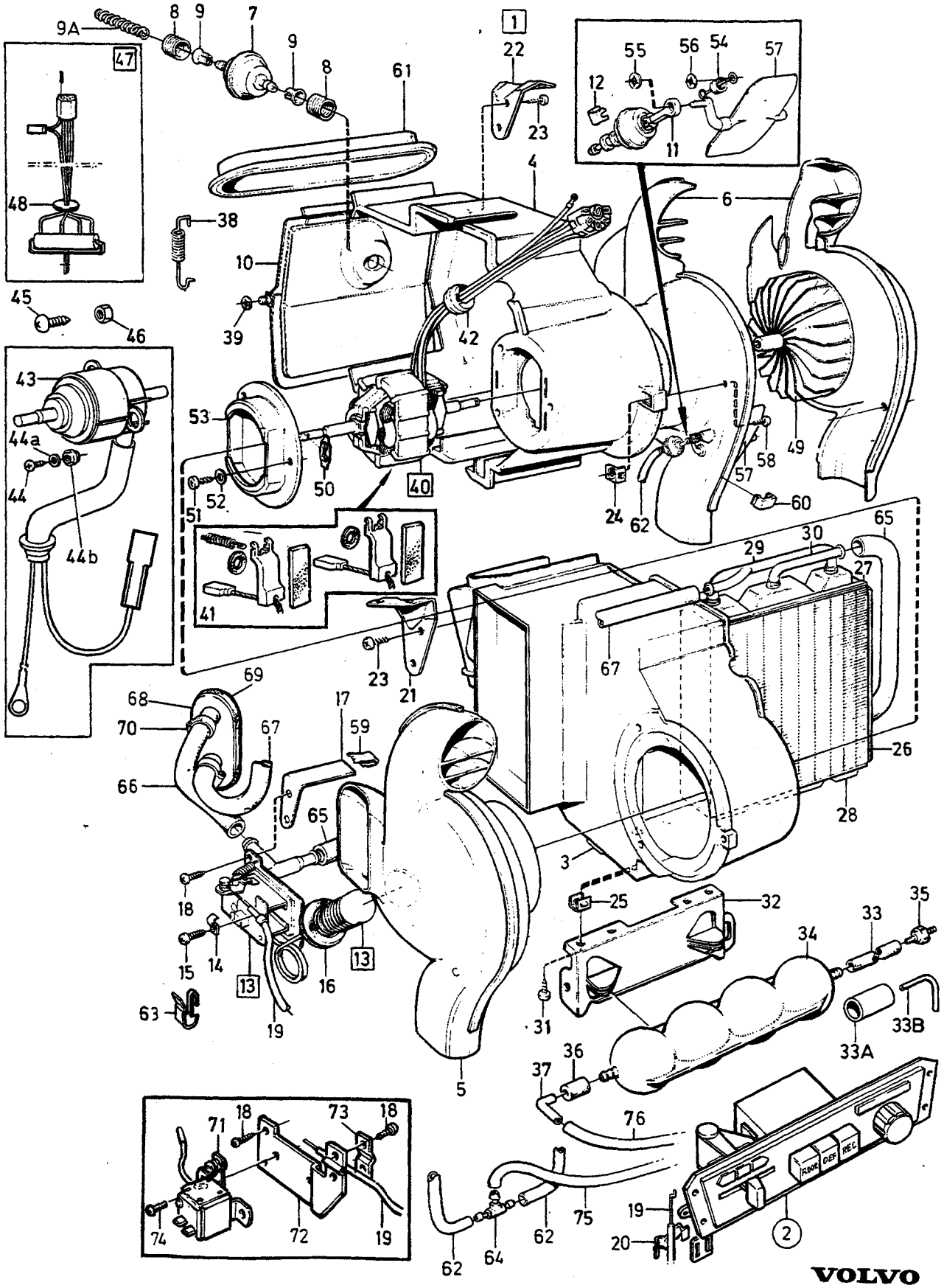

VOLVO
Genuine Parts
PV 871 44274

A
B
C
D
E

VÄRMEELEMENT — HEIZELEMENT

COMBU

Grupp Gruppe 87

Sida Seite 1717

Pos	Artikel nr Artikelnr.	Antal / Anzahl A	B	C	D	E	PS	Benämning	Bezeichnung	Anmärkning Anmerkung	SR
37	954312-5	X	X	X	X	-		•Bundyrör	•Bundy-rohr		2
38	1214462-2	1	1	1	1	-		•Fjäder	•Feder		3
39	191695-6	2	2	2	2	-		•Hållare	•Halteklammer		2
40	*(684333)*	1	-	-	-	-	SP	•Motor	•Motor	REPL 1 PCS 273928-2	2
41	1234816-5	1	1	-	-	-		••Elborstsats	••Kohleburstensatz		2
42	941269-3	1	1	-	-	-		••Skyddsplugg	••Verschlusskappe	(941265)	2
☆ 43	9131943-4	-	-	1	1	-		•Fläktmotor	•Gebläsemotor	(3537220)	3
44	955145-8	3	-	-	-	-		•Skruv	•Schraube		2
44a	192404-2	3	-	-	-	-		•Bricka	•Scheibe		2
44b	1307391-1	3	-	-	-	-		•Distans	•Abstandkörper		3
45	969278-1	-	-	14	14	-		•Sextandhålskruv	•Sechszahn-hohlschraube	(955138)	2
46	945626-0	-	-	1	1	-		•Fjädermutter	•Federverschlussmutter		2
47	1370240-2	-	-	1	-	-		•Motstånd	•Widerstand	(1307846)	3
	(1323933)	-	-	-	1	-	SP	•Motstånd	•Widerstand	REPL 1 PCS 1370240-2, 1 PCS 949583-9, 1 PCS 948290-2.	3
48	941269-3	-	-	1	1	-		••Skyddsplugg	••Verschlusskappe		2
49	3522197-7	1	1	1	1	-		•Fläkthjul	•Gebläserad	(686541)	3
	3522198-5	1	1	1	1	-		•Fläkthjul	•Gebläserad	(686542)	3
50	686540-6	2	2	2	2	-		•Klamma	•Klemme		3
51	955134-2	3	3	3	3	-		•Skruv	•Schraube		2
52	1323385-3	-	-	3	2	-		•Bricka	•Scheibe		3
53		1	1	1	-	-	NS	•Lock	•Kappe		
54	*684342*	2	2	-	-	-	OP	•Returfjäder	•Ruckholfeder	ALTER 1	3
	1308027-0	2	2	2	2	-		•Fjäder	•Feder	ALTER 2	3
55	191695-6	2	2	2	2	-		•Hållare	•Halteklammer		2
56	943407-7	2	2	-	-	-		•Hållare	•Halteklammer	ALTER 1	2
	191695-6	2	2	2	2	-		•Hållare	•Halteklammer	ALTER 2	2
57	684232-2	2	2	2	2	-		•Spjäll	•Luftklappe		4
58	955142-5	6	6	-	-	-		•Skruv	•Schraube		2
59	1211602-6	1	1	1	1	-		•Clips	•Klemme		3
60	948218-3	28	28	28	28	-		•Clips	•Klemme		3
61	1308295-3	1	1	1	1	-		•Packning	•Dichtung	(1214495)	3
62	943999-3	X	X	X	-	-		•Slang	•Schlauch		2
63	192248-3	1	1	1	1	-		•Klamma	•Klemme		2
64	687342-6	1	1	1	1	-		•T-rör	•T-stück		3
65	943368-1	X	-	X	-	-		•Gummislang	•Gummischlauch	LG 700	2
66	1215682-4	1	-	1	1	-		•Slang	•Schlauch		3
67	943368-1	X	-	X	-	-		•Gummislang	•Gummischlauch	LG 565	2
68	3540372-4	1	-	1	1	-		•Genomföring	•Durchfuhrung	(1234909)	3
69	461405-3	1	-	1	1	-		•Mellanlägg	•Beilegscheibe		3
70	943472-1	6	-	6	6	-		•Slangklamma	•Schlauchschelle		2
71	3506992-1	-	1	-	-	-		•Termostat	•Thermostat	(1235198)	3
72	1235196-1	-	1	-	-	-		•Konsol	•Konsole		5
73	1235197-9	-	1	-	-	-		•Klamma	•Klemme		3
74	*950009*	-	2	-	-	-	OP	•Skruv	•Schraube		2
75		1	1	1	-	-		Slang	Schlauch	SEE 87•1721	
76		1	1	1	-	-		Slang	Schlauch	SEE 87•1721	

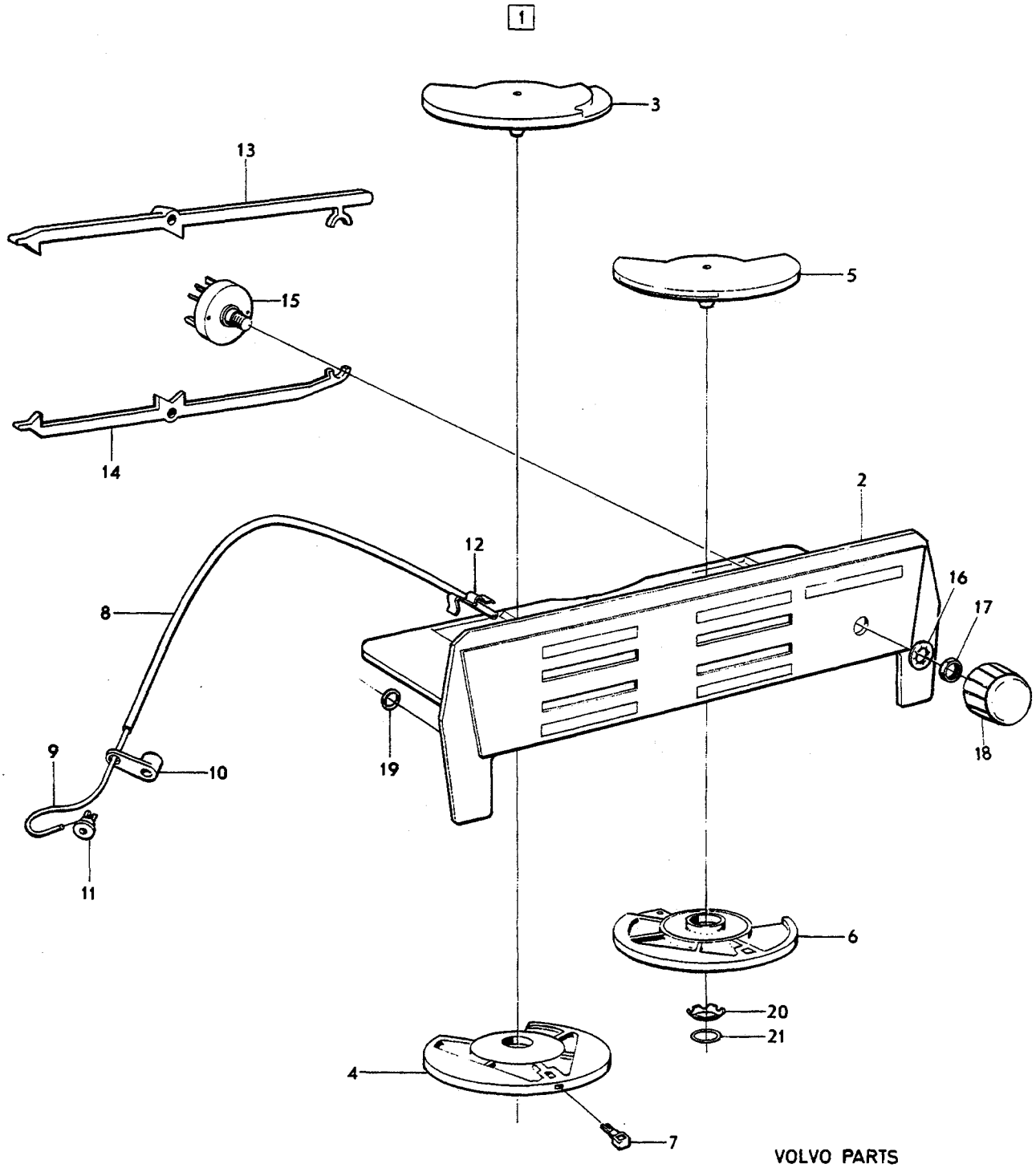

VOLVO PARTS
1 090 23510
(110:3)

A
B
C
D
E

VÄRMEREGLAGE — HEIZUNGSBEDIENUNG

W/O COMBU

Grupp / Gruppe 87

Sida / Seite 1719

Pos	Artikel nr / Artikelnr.	Antal / Anzahl A	B	C	D	E	PS	Benämning	Bezeichnung	Anmärkning / Anmerkung	SR
☆ 1	3522308-0	1	-	-	-	-		Värmereglage	Heizungsregler	(1234348)	5
2		1	-	-	-	-	NS	• Reglagepanel	• Bedienungstafel		
3	1211659-6	1	-	-	-	-		• Ratt temperatur	• Handrad Temperatur		3
4	1211660-4	1	-	-	-	-		• Ratt luftblandning	• Handrad Luftgemisch		3
5	1211661-2	1	-	-	-	-		• Ratt defroster	• Handrad entfroster		3
6	1211662-0	1	-	-	-	-		• Ratt golv	• Handrad boden		3
7	1211311-4	4	-	-	-	-		• Knapp	• Knopf	EXC (F)	3
8	88783-6	X	-	-	-	-		• Hölje	• Hulle		2
9	1605133-6	X	-	-	-	-		• Wire	• Seilzug	(1566540)	3
10	1215989-3	3	-	-	-	-		• Vev	• Kurbel		4
11	1211290-0	3	-	-	-	-		• Trådhållare	• Seilschloss		3
12	1211599-4	4	-	-	-	-		• Låsfjäder	• Sperrfeder		2
13	1608178-8	1	-	-	-	-		• Ljusledare	• Leuchtrampe	(1307856)	4
14	1307855-5	1	-	-	-	-		• Ljusledare	• Leuchtrampe	(1212534)	4
15	1210190-3	1	-	-	-	-		• Strömställare	• Schalter		2
16	940109-2	1	-	-	-	-		• Låsbricka	• Sicherungsscheibe		2
17	1212859-1	1	-	-	-	-		• Mutter	• Mutter		2
18	1259480-0	1	-	-	-	-		• Knopp	• Knauf	(1215134)	3
19	944602-2	4	-	-	-	-		• Låsbricka	• Sicherungsscheibe		2
20	676522-6	2	-	-	-	-		• Fjäderbricka	• Federscheibe		2
21	943407-7	2	-	-	-	-		• Hållare	• Halteklammer		2

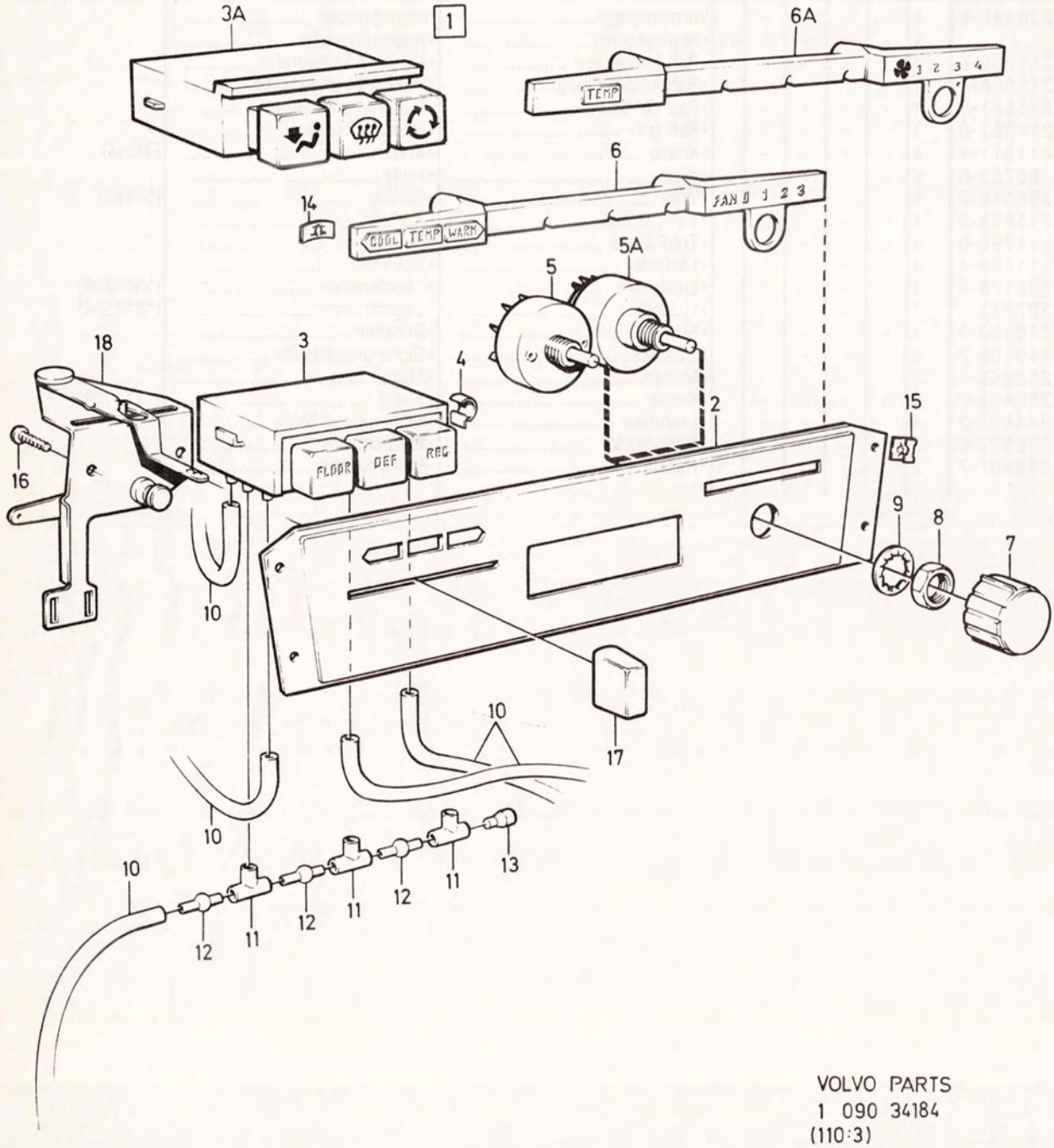

VOLVO PARTS
1 090 34184
(110:3)

A
B
C
D
E

VÄRMEREGLAGE HEIZUNGSBEDIENUNG

Grupp Gruppe 87

Sida Seite 1721

COMBU

Pos	Artikel nr Artikelnr.	Antal / Anzahl A	B	C	D	E	PS	Benämning	Bezeichnung	Anmärkning Anmerkung	SR
1		1	-	-	-	-	NS	Värmereglage	Heizungsbedienung	1)	
		-	1	-	-	-	NS	Värmereglage	Heizungsbedienung	2)	
		-	-	1	-	-	NS	Värmereglage	Heizungsbedienung	3)	
2	1234605-2	1	-	-	-	-		• Konsol	• Konsole		5
	1307865-4	-	1	1	-	-		• Konsol	• Konsole		5
3	*(685397)*	1	-	-	-	-	SP	• Manöverpanel	• Schaltpult	EXC (F) REPL 1 PCS 1347690-8, 1 PCS 1307865-4.	4
	(1307794)	-	1	1	-	-	SP	• Manöverpanel	• Steuerpult	EXC (F) REPL 1 PCS 1347690-8.	4
3a	1347690-8	-	-	1	-	-		• Manöverpanel	• Steuerpult	(F)	4
4	948218-3	2	2	-	-	-		• Clips	• Klemme		3
5	686969-7	1	-	-	-	-		• Strömställare	• Schalter		2
	1259912-2	-	1	-	-	-		• Strömställare	• Schalter		3
5a	1323849-8	-	-	1	-	-		• Strömställare	• Schalter		3
6	*(1234761)*	1	-	-	-	-	SP	• Ljusledare	• Leuchtrampe	REPL 1PCS 1362002-6	3
6a	1362002-6	-	1	1	-	-		• Ljusledare	• Leuchtrampe		4
7	1259480-0	1	-	-	-	-		• Knopp	• Knauf	(1215134)	3
	1259480-0	-	1	1	-	-		• Knopp	• Knauf		3
8	1212859-1	1	1	1	-	-		• Mutter	• Mutter		2
9	940109-2	1	1	1	-	-		• Låsbricka	• Sicherungsscheibe		2
10	943999-3	X	X	X	-	-		• Slang	• Schlauch		2
11	1210204-2	3	3	3	-	-		• T-rör	• T-stück		3
12	*1211596*	3	3	3	-	-	OP	• Nippel	• Nippel		3
13	1215164-3	1	1	1	-	-		• Plugg	• Stopfen		3
14	192339-0	1	1	-	-	-		• Mutter	• Mutter		2
15	941387-3	4	4	4	-	-		• Fjädermutter	• Federverschlussmutter		2
16	956060-8	2	2	2	-	-		• Skruv	• Schraube		2
17	1370187-5	1	1	1	-	-		• Knopp	• Knauf	(1234765)	3
18	1234606-0	1	1	1	-	-		• Reglage	• Regler		5

1) 242 CH -189179, 244 CH -592109, 245 CH -317939, 262 CH -8374, 264 CH -107609, 265 CH -28319.
2) 242 CH 189180-223939, 244 CH 592110-812609, 245 CH 371940-434459, 262 CH 8375-, 264 CH 107610-131509 265 CH 28320-33009.
3) 242 CH 223940-, 244 CH 812610-, 245 CH 434460-, 264 CH 131510-, 265 CH 33010-.

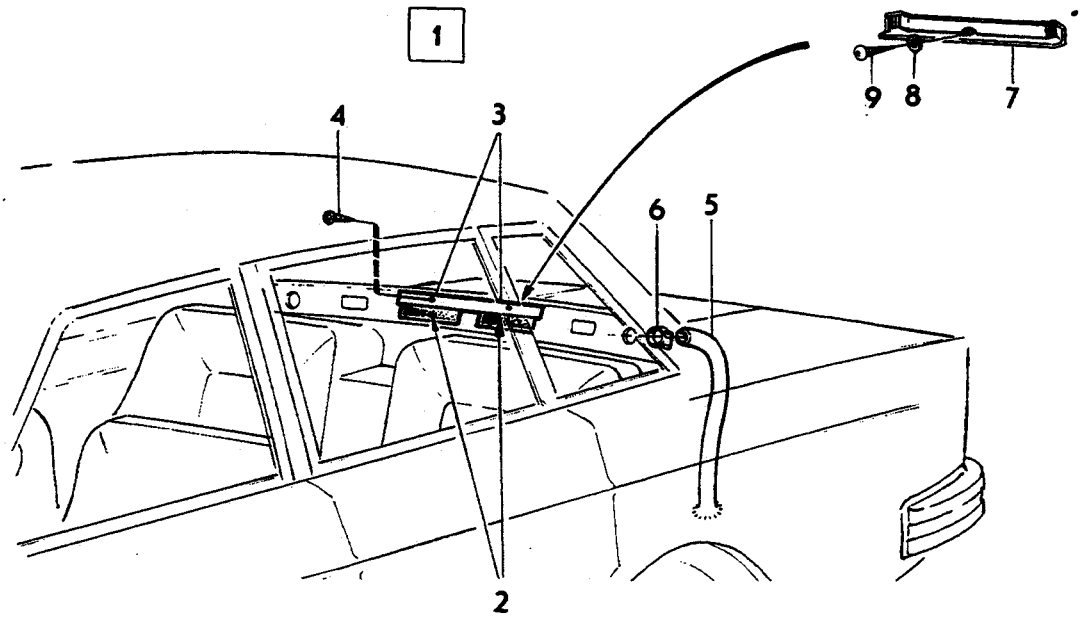

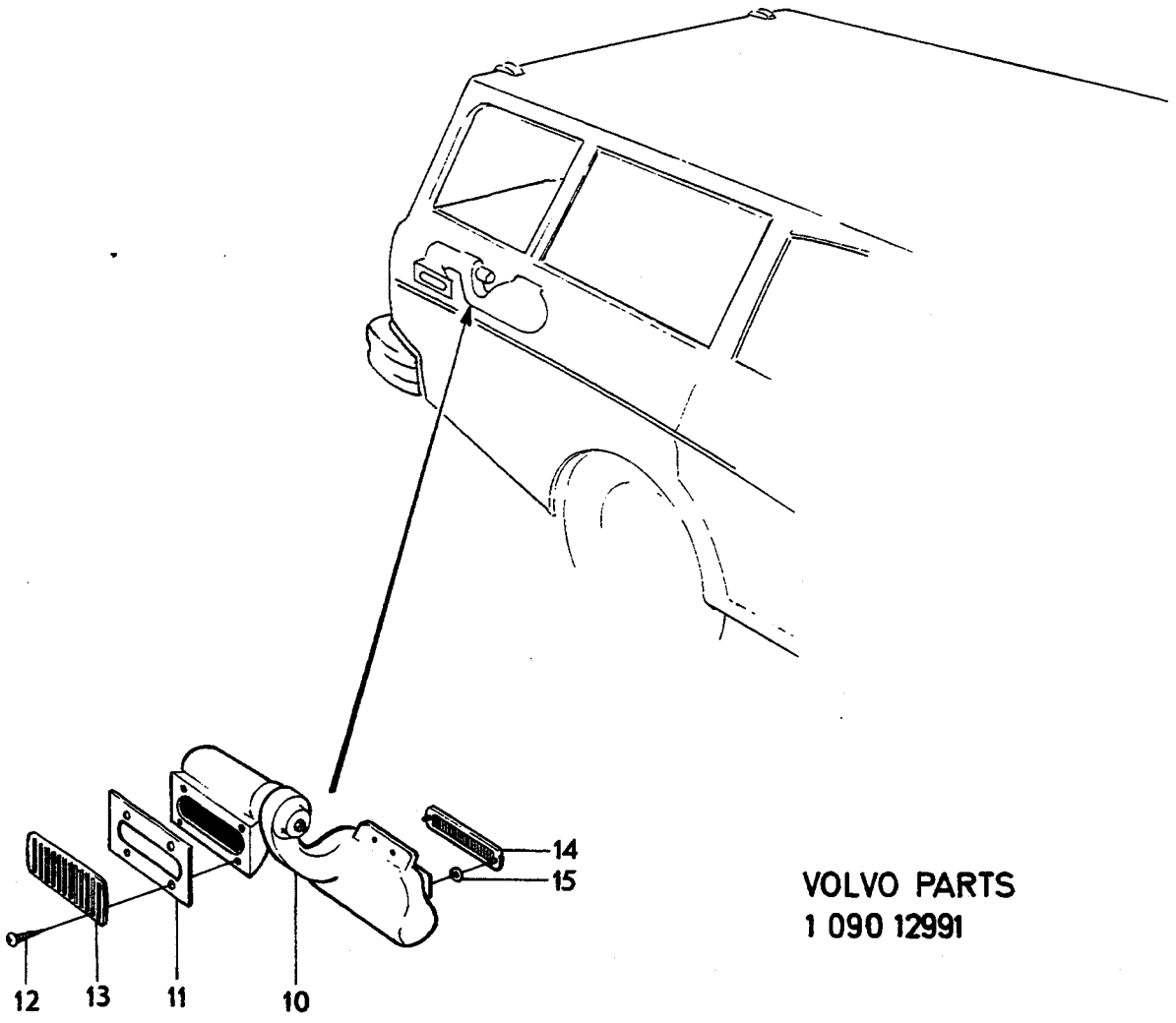

VOLVO PARTS
1 090 12991

A	242, 262.
B	244, 264.
C	245, 265.
D	
E	

LUFTUTSLÄPP — LUFTAUSLASS

Grupp / Gruppe 87

Sida / Seite 1723

Pos	Artikel nr / Artikelnr.	Antal / Anzahl A	B	C	D	E	PS	Benämning	Bezeichnung	Anmärkning / Anmerkung	SR
1	*1214180*	1	1	-	-	-	OP	Backventil	Rückschlagventil		5
2		2	2	-	-	-	NS	• Backventil	• Rückschlagventil		
3		1	1	-	-	-	NS	• Hållare	• Halter		
4	969278-1	2	2	-	-	-		Sextandhålskruv	Sechszahn-hohlschraube	(955138)	2
5	943519-9	X	X	-	-	-		Plastslang	Kunststoffschlauch	LG 600 S.R 2X300	2
	943519-9	X	X	-	-	-		Plastslang	Kunststoffschlauch	LG 1200 W/O S.R 2x600	2
6	943474-7	2	2	-	-	-		Slangklamma	Schlauchschelle	(951790)	2
7		1	1	-	-	-	NS	Stänkskydd	Spritzschutz		
8	960138-6	3	3	-	-	-		Bricka	Scheibe		2
9	969278-1	3	3	-	-	-		Sextandhålskruv	Sechszahn-hohlschraube	(955138)	2
10	683933-6	-	-	1	-	-		Luftkanal	Luftkanal		5
11	684644-8	-	-	1	-	-		• Packning	• Dichtung		3
12	965168-8	-	-	5	-	-		Skruv	Schraube		2
13	3522732-1	-	-	1	-	-		Galler	Anstellgitter	(1348262)	4
14	686103-3	-	-	1	-	-		Galler, svart	Anstellgitter, schwarz		4
	1246112-5	-	-	1	-	-		Galler, blå	Anstellgitter, blau		4
	1246111-7	-	-	1	-	-		Galler, beige	Anstellgitter, beige		4
	1246110-9	-	-	1	-	-		Galler, grå	Anstellgitter, grau		4
	1246109-1	-	-	1	-	-		Galler, brun	Anstellgitter, braun		4
15	92397-9	-	-	2	-	-		Låsbricka	Sicherungsscheibe		2

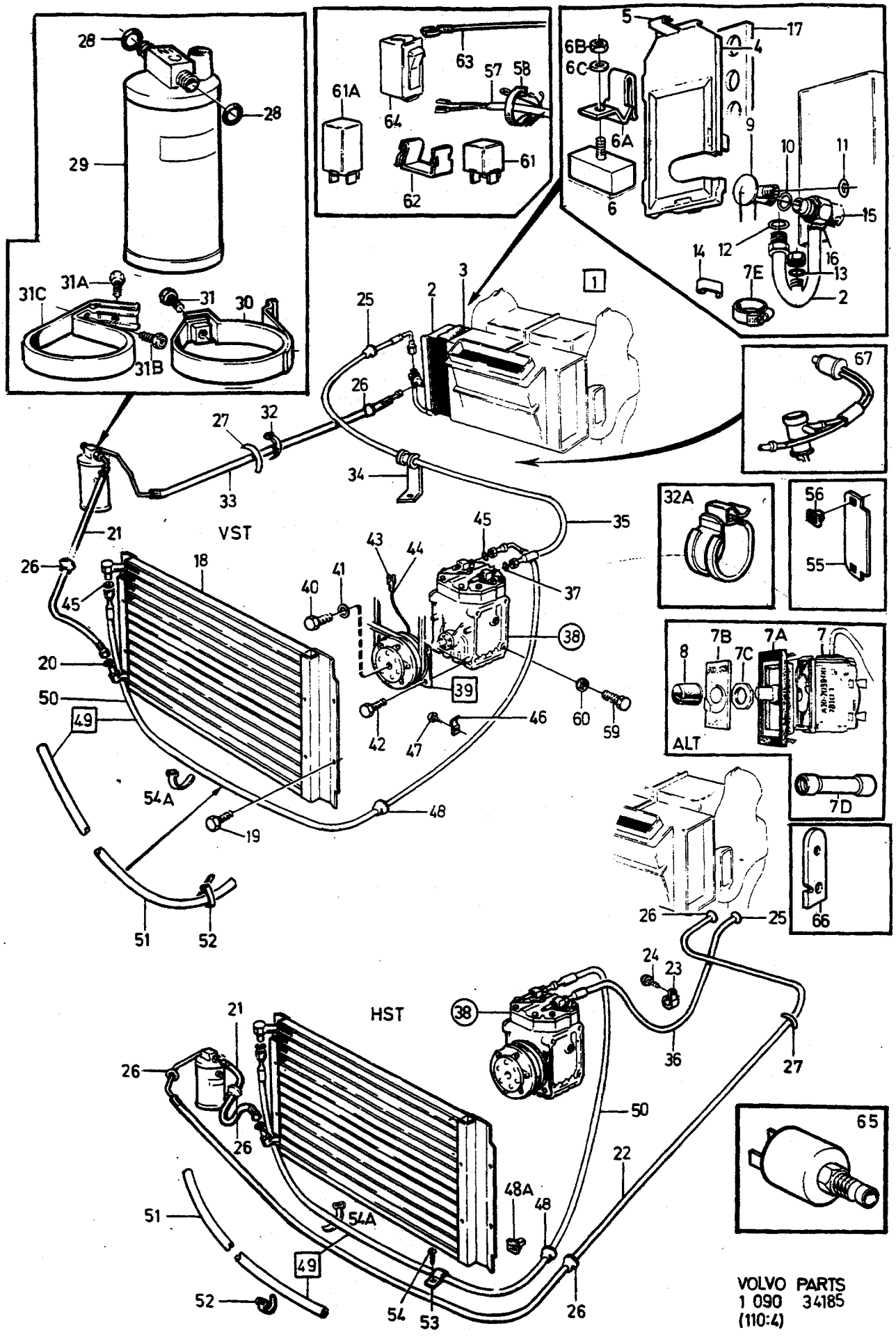
VST
HST
ALT
VOLVO PARTS
1 090 34185
(110:4)

A
B
C
D
E

LUFTKONDITIONERING — KLIMAANLAGE

Grupp / Gruppe 87

Sida / Seite 1725

B17, B19, B21, B23

Pos	Artikel nr / Artikelnr.	Antal / Anzahl A	B	C	D	E	PS	Benämning	Bezeichnung	Anmärkning / Anmerkung	SR
1	*(1129013)*	1	-	-	-	-	SP	Luftkonditioneringssats	Klimatorsatz	1) L.H.D	2
	(1129063)	1	-	-	-	-	SP	Luftkonditioneringssats	Klimatorsatz	REPL 1 PCS 1129063-2 2) 3) L.H.D	2
	(1129162)	1	-	-	-	-	SP	Luftkonditioneringssats	Klimatorsatz	REPL 1 PCS 1129161-4, 1 PCS 1129166-3. 4) L.H.D EXC(USA/CDN).	2
		-	1	-	-	-	NS	Luftkonditioneringssats	Klimatorsatz	REPL 1 PCS 1333922-1. 1) R.H.D	
		-	1	-	-	-	NS	Luftkonditioneringssats	Klimatorsatz	REPL 1 PCS 1129064-0 2) 3) R.H.D	
	(1129163)	-	1	-	-	-	SP	Luftkonditioneringssats	Klimatorsatz	4) R.H.D EXC(USA/CDN).	2
	1333923	-	1	-	-	-	OP	Luftkonditioneringssats	Klimatorsatz	REPL 1PCS 1333923-9	2
	1129161	-	-	1	-	-	OP	Luftkonditioneringssats	Klimatorsatz	5) (USA), (CDN)	2
		-	-	1	-	-	NS	Luftkonditioneringssats	Klimatorsatz	6) (USA), (CDN)	
		-	-	-	1	-		Kompletteringssats	Ergänzungssatz	L.H.D P.S SEE 87•1731	
		-	-	-	1	-		Kompletteringssats	Ergänzungssatz	R.H.D P.S SEE 87•1731	
		-	-	-	1	-		Kompletteringssats	Ergänzungssatz	W/O P.S SEE 87•1731	
2	1214851-6	1	1	1	-	-		•Evaporator	•Verdampfer		5
3	1215736-8	1	1	1	-	-		•Packning	•Dichtung		5
4		1	1	1	-	-	NS	•Lock	•Kappe		
	1234810-8	1	1	1	-	-		••Lock	••Deckel		5
	3522558-0	X	X	X	-	-		••Tätningsband	••Dichtstreifen	(1373897) LG 410 mm	6
5	1211604-2	3	3	3	-	-		•Clips	•Klemme		3
6	1697753-0	1	1	-	-	-		•Termostat	•Thermostat	ALTER 1 (1575612)	3
6a		1	1	-	-	-	NS	•Klammer	•Klammer	ALTER 1	
6b	*1214057*	1	1	-	-	-	OP	•Mutter	•Mutter	ALTER 1	2
6c	120164-9	1	1	-	-	-		•Bricka	•Scheibe	ALTER 1	2
7	1259617-7	1	1	1	-	-		•Termostat	•Thermostat	ALTER 1	5
	1323460-4	1	1	1	-	-		•Termostat	•Thermostat	ALTER 2	2
7a	1258212-8	1	1	1	-	-		•Hus	•Gehäuse	ALTER 2	5
7b	1258213-6	1	1	1	-	-		•Bricka	•Scheibe	ALTER 2	5
7c	1258211-0	1	1	1	-	-		•Mutter	•Mutter	ALTER 2	2
7d	956956-7	1	1	-	-	-		•Skarvhylsa	•Verbindungsmuffe	ALTER 2	2
7e	943472-1	2	2	-	-	-		•Slangklamma	•Schlauchschelle	ALTER 2	2
8	1258214-4	1	1	1	-	-		•Ratt	•Handrad		3
9	3522250-4	1	1	1	-	-		•Expansionsventil	•Expansionsventil	(1258659)	5
10	3522589-5	1	1	1	-	-		•O-ring	•O-ring		5
11	3522588-7	1	1	1	-	-		•O-ring	•O-ring		5
12	3522591-1	1	1	1	-	-		•O-ring	•O-ring		5
13	3522587-9	1	1	1	-	-		•O-ring	•O-ring		5
14	684281-9	1	1	1	-	-		•Klamma	•Klemme		5
15	3522558-0	X	X	X	-	-		•Tätningsband	•Dichtstreifen	(1373897) LG 2600 mm	6
16	1277210-9	X	X	X	-	-		•Butyltejp	•Butyl-kleber	LG 320 (591275)	2
17	1308944-6	1	1	1	-	-		•Packning	•Dichtung		5
18	1235692-9	1	1	1	-	-		•Kondensor	•Kondensor	4)	5
	1259556-7	1	1	-	-	-		•Kondensor	•Kondensor	5)	5
19	972079-8	4	4	-	-	-		•Sextandhålskruv	•Sechszahn-hohlschraube	2) (965395)	2
	965394-0	4	4	-	-	-		•Skruv	•Schraube	4)	2

1) 242 CH-165569, 244 CH-482504, 245-264754.
2) 242 CH -189179, 244 CH -592109, 245 CH -317939, 262 CH -8374, 264 CH -107609, 265 CH -28319.
3) 242 CH 165570-, 244 CH 482505-, 245 CH 264755-,264 CH 83055-, 265 CH 21775-.
4) 242 CH 189180-, 244 CH 592110-, 245 CH 317940-, 262 CH8375-, 264 CH 107610-, 265 CH 28320-.
5) 242 CH 189180-206790, 244 CH 592110-686099, 245 CH 317940-368309, 262 CH 8375-, 264 CH 107610-125110, 265 CH 28320-30679.
6) 242 CH 206791-, 244 CH 686100-, 245 CH 368310-, 264 CH 125110-, 265 CH 30680-.

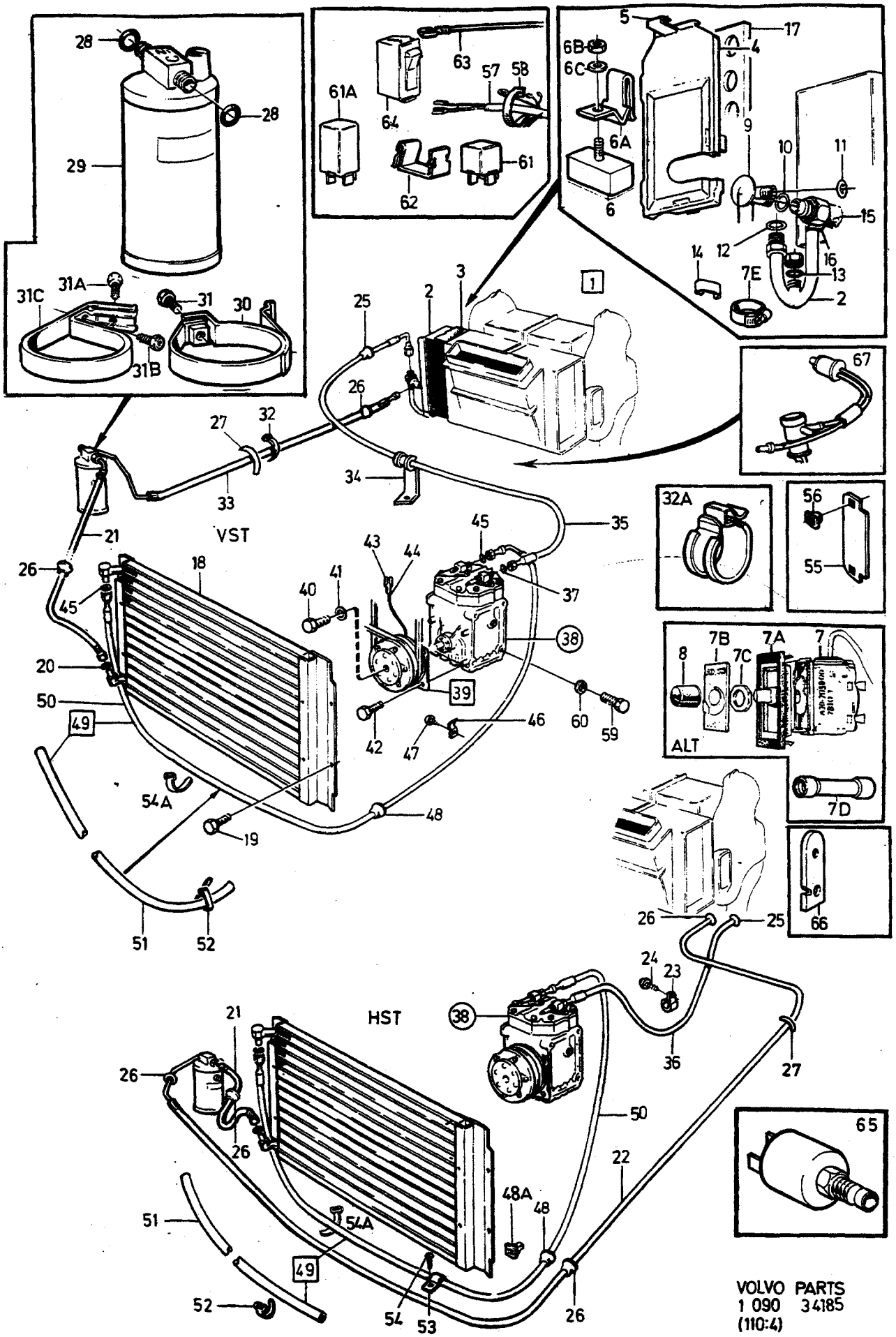

VOLVO PARTS
1 090 34185
(110:4)

A
B
C
D
E

LUFTKONDITIONERING — KLIMAANLAGE

Grupp / Gruppe 87

Sida / Seite 1727

B17, B19, B21, B23

Pos	Artikel nr / Artikelnr.	Antal / Anzahl A	B	C	D	E	PS	Benämning	Bezeichnung	Anmärkning / Anmerkung	SR
	972079-8	-	-	4	-	-		•Sextandhålskruv	•Sechszahn-hohlschraube	(965395)	2
20	3522588-7	1	1	1	-	-		•O-ring	•O-ring		5
21	1235125-0	1	1	-	-	-		•Slang	•Schlauch	2)	5
	1307914-0	1	1	1	-	-		•Slang	•Schlauch	4)	5
22	1235127-6	-	1	-	-	-		•Slang	•Schlauch	2)	5
	1307802-7	-	1	-	-	-		•Slang	•Schlauch	4)	5
23	952636-9	-	1	-	-	-		•Klamma	•Klemme	EXC TURBO	2
	952637-7	-	1	-	-	-		•Klamma	•Klemme	TURBO	2
☆ 24	968478-8	-	1	-	-	-		•Flänsskruv	•Flanschschraube	(190666)	2
25	1215268-2	1	1	1	-	-		•Gummibussning	•Gummibuchse		5
26	686355-9	2	4	1	-	-		•Gummibussning	•Gummibuchse		5
27	679754-2	X	X	X	-	-		•Kantskyddslist	•Schonleiste	LG 95	2
28	3522588-7	2	2	2	-	-		•O-ring	•O-ring		5
29	1215020-7	1	1	1	-	-		•Ackumulator	•Speicher	7) EXC (USA), (CDN)	5
	(1308722)	1	1	1	-	-	SP	Lufttork	Luftentfeuchter	8) L.H.D EXC(USA/CDN). REPL 1 PCS 1370235-2	5
	(1308722)	-	1	-	-	-	SP	•Lufttork	•Luftentfeuchter	4) R.H.D EXC(USA/CDN). REPL 1 PCS 1370235-2	5
	(1308722)	1	1	1	-	-	SP	•Lufttork	•Luftentfeuchter	(USA), (CDN) REPL 1 PCS 1370235-2	5
30	1235239-9	1	1	-	-	-		•Konsol	•Konsole	2)	5
	1235239-9	-	-	1	-	-		•Konsol	•Konsole		5
31	945414-1	1	1	-	-	-		•Flänsskruv	•Flanschschraube	2)	2
	945414-1	-	-	1	-	-		•Flänsskruv	•Flanschschraube		2
31a	946485-0	1	1	-	-	-		•Skruv	•Schraube	4) LG 16	2
31b	960862-1	1	1	-	-	-		•Skruv	•Schraube	4) LG 9,5	2
31c	1259841-3	1	1	-	-	-		•Konsol	•Konsole	4)	5
32	948211-8	1	-	1	-	-		•Bandklamma	•Bandklammer		2
32a		1	1	1	-	-	NS	•Hållare	•Halter	TURBO	
33	1235126-8	1	-	-	-	-		•Slang	•Schlauch	2)	5
	1307801-9	1	-	-	-	-		•Slang	•Schlauch	4)	5
	1235126-8	-	-	1	-	-		•Slang	•Schlauch		5
34	1234694-6	1	-	1	-	-		•Klamma	•Klemme		5
35	1234689-6	1	-	1	-	-		•Slang	•Schlauch		5
36	1235009-6	-	1	-	-	-		•Slang	•Schlauch		5
37	3522590-3	1	1	1	-	-		•O-ring	•O-ring		5
38	*(1235124)*	1	1	1	-	-	SP	•Kompressor	•Kompressor	REPL 1PCS 1324131-0	5
	1324131-0	1	1	1				Kompressor	Kompressor		5
		-	-	-	-	-		••SEE 87•1755	••SEE 87•1755		
39	1259281-2	1	1	1	-	-		•Koppling	•Kupplung		5
40	*944023*	1	1	1	-	-	OP	••Skruv	••Schraube		5
41	191169-2	1	1	1	-	-		••Bricka	••Scheibe	(1388064)	2
42	943159-4	4	4	4	-	-		••Flänsskruv	••Flanschschraube		2
43	949201-8	1	1	1	-	-		••Ledningssko	••Kabelschuh	(958216)	1
44	964196-0	1	1	1	-	-		••Hylsisolator	••Steckbuchse	(958208)	2
45	3522589-5	2	2	2	-	-		•O-ring	•O-ring		5
46	952633-6	1	1	1	-	-		•Klamma	•Klemme		2
47	958236-2	1	1	1	-	-		•Skruv	•Schraube	EXC TURBO	2
	969278-1	1	1	1	-	-		•Sextandhålskruv	•Sechszahn-hohlschraube	(955138) TURBO	2
48	686356-7	1	1	1	-	-		•Gummipropp	•Gummistöpsel		5
48a	1307803-5	-	4	-	-	-		•Mutter	•Mutter	4)	5
49	1234874-4	1	1	1	-	-		•Slang	•Schlauch	(1234875)	5
50	1234874-4	1	1	1	-	-		•Slang	•Schlauch		5
51	948248-0	X	X	X	-	-		••Slang	••Schlauch	LG 1600	2
52	948211-8	1	1	1	-	-		••Bandklamma	••Bandklammer	(944484)	2
53	952633-6	-	1	-	-	-		•Klamma	•Klemme		2
54	958236-2	-	1	-	-	-		•Skruv	•Schraube		2

2) 242 CH -189179, 244 CH -592109, 245 CH -317939, 262 CH -8374, 264 CH -107609, 265 CH -28319.
4) 242 CH 189180-, 244 CH 592110-, 245 CH 317940-, 262 CH8375-, 264 CH 107610-, 265 CH 28320-.
7) -1983. 1984 242. 1984 244 CH -52226, 245 CH -578294, 265 CH -APP 34700.
8) 1984. 244 CH 52227-, 245 CH 578295-, 265 CH APP 34701-.

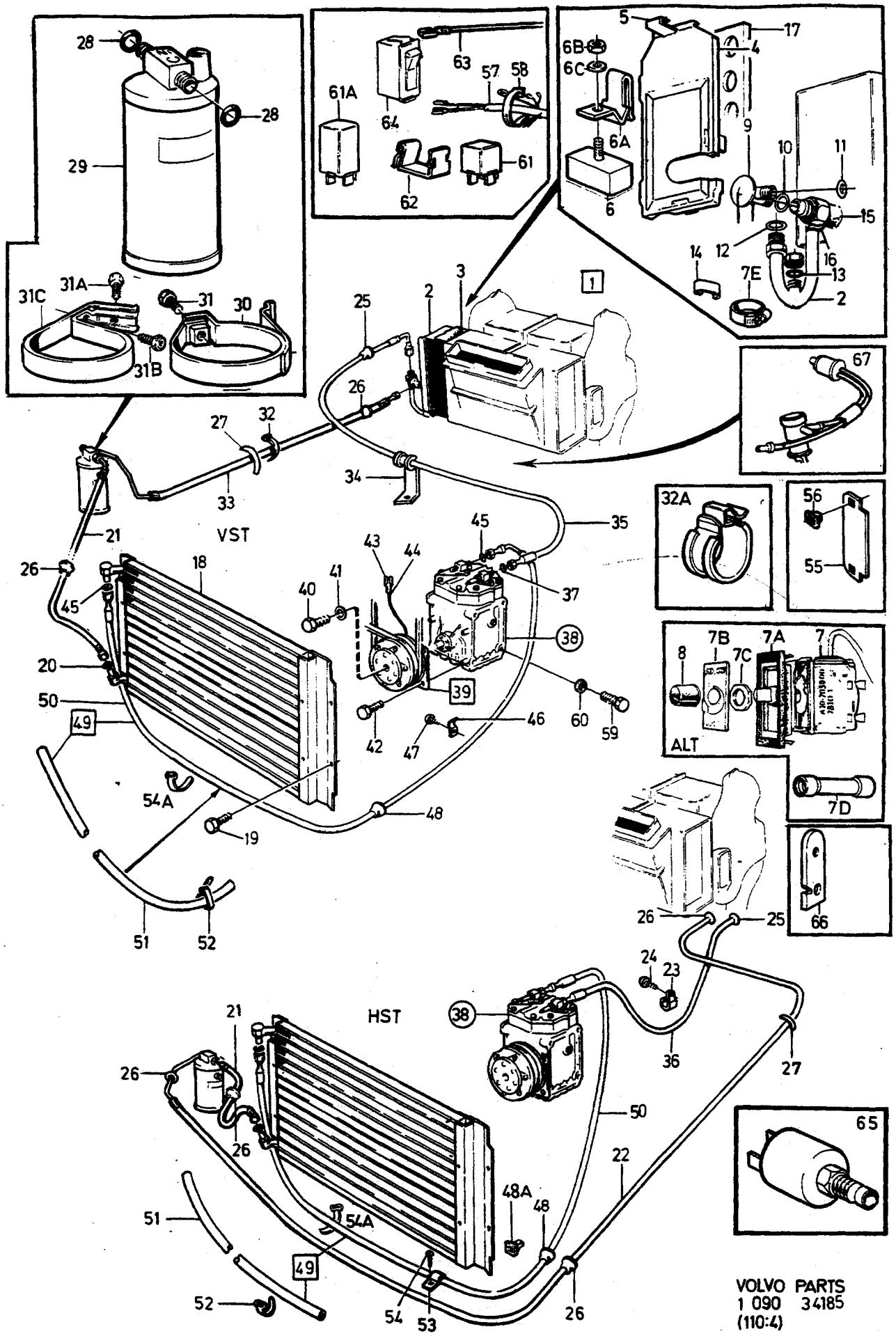

VOLVO PARTS
1 090 34185
(110:4)

A B C D E

LUFTKONDITIONERING KLIMAANLAGE

B17, B19, B21, B23

Pos	Artikel nr Artikelnr.	Antal / Anzahl A	B	C	D	E	PS	Benämning	Bezeichnung	Anmärkning Anmerkung	SR
54a	1246094-5	2	2	2	-	-		• Bandklamma	• Bandklammer		2
55	1234217-6	1	1	-	-	-		• Täckplatta	• Abdeckplatte		2
56	1264991-9	2	2	-	-	-		• Mutter	• Mutter		3
57	1258930-5	-	-	-	-	-		Ledningsmatta	Kabelbaum	(1258351)	5
	1258930-5	1	1	-	-	-		• Ledningsmatta	• Kabelbaum	(1258351)	5
☆	9139236-5	1	1	1	-	-		• Ledningsmatta	• Kabelbaum	4) (1307881)	5
58	948211-8	2	2	1	-	-		• Bandklamma	• Bandklammer		2
59	940133-2	1	1	1	-	-		• Skruv Motor	• Schraube Motor		2
60	942336-9	1	1	1	-	-		• Fjäderbricka	• Federscheibe		2
61	1324492-6	1	1	-	-	-		• Relä	• Relais	(1214764) ALTER 1	2
61a	1258636-8	1	1	-	-	-		• Styrenhet	• Steuergerät	2) ALTER 2	5
	1363449-8	1	1	1	-	-		• Styrenhet	• Steuergerät	4) (1307064) ALTER 2	5
62	1212957-3	1	1	1	-	-		• Clips	• Klemme		2
63	*1212727*	1	1	-	-	-	OP	• Elledning Strömställare	• El leitung Schalter		5
64	1235092-2	1	1	-	-	-		• Strömställare	• Schalter		2
65	1266026-2	-	1	-	-	-		• Magnetventil	• Magnetventil	(T)	2
66		1	1	1	-	-	NS	• Konsol	• Konsole		
67		X	X	X	-	-		• AC -KOMPENSERING,	• AC -KOMPENSERING,	SEE 87 • 1765	
		-	-	-	-	-		B17A, B19A, B21A	B17A, B19A, B21A		
		X	X	X	-	-		• AC -KOMPENSERING,	• AC -KOMPENSERING,	SEE 87 • 1767	
		-	-	-	-	-		B19E, B21E, F, B23E	B19E, B21E, F, B23E		

4) 242 CH 189180-, 244 CH 592110-, 245 CH 317940-, 262 CH8375-, 264 CH 107610-, 265 CH 28320-.
2) 242 CH -189179, 244 CH -592109, 245 CH -317939, 262 CH -8374, 264 CH -107609, 265 CH -28319.

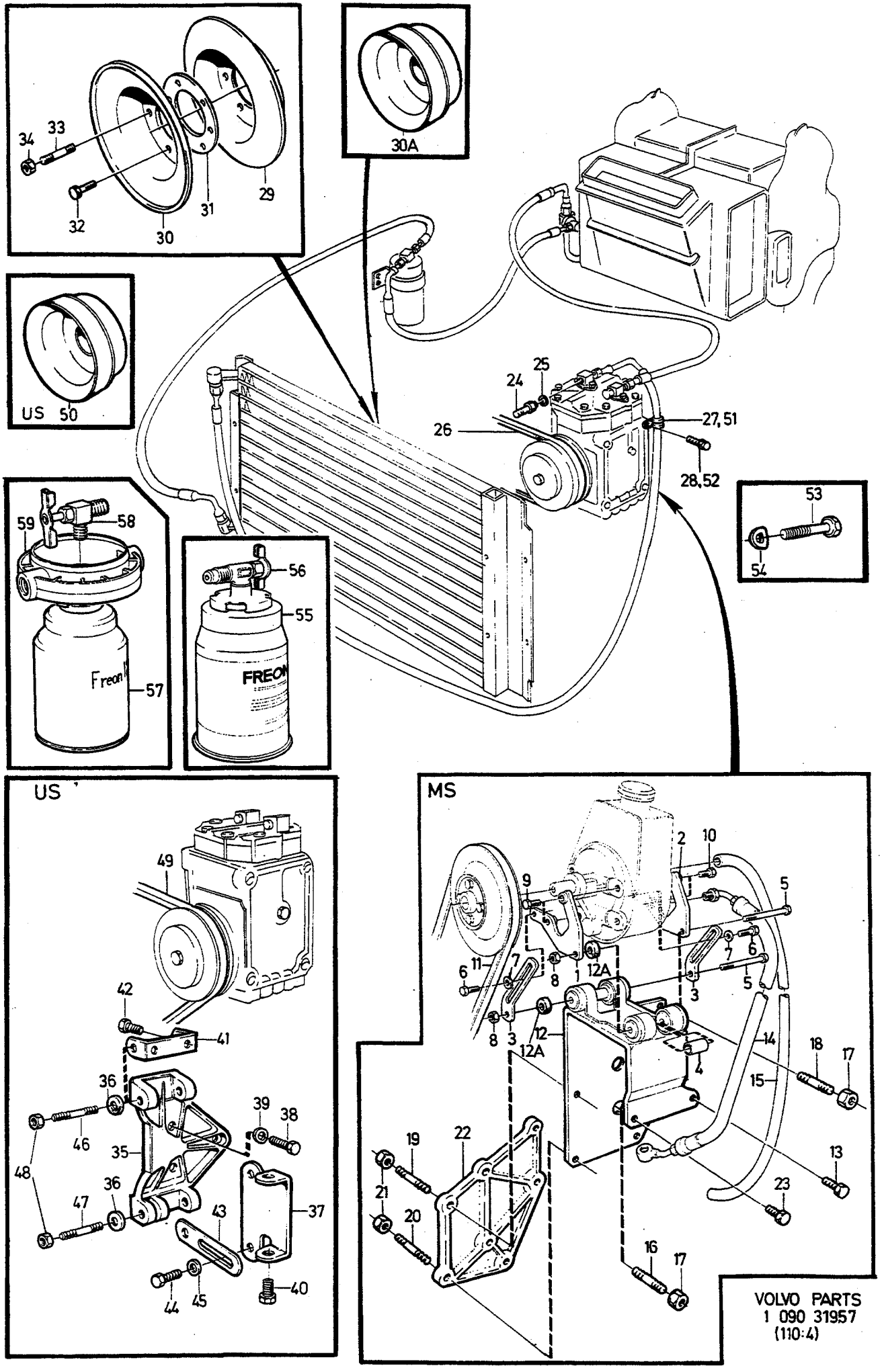
34
33
32
30
31
29
30A
US 50
24
25
26
27,51
28,52
53
54
59
58
Freon
57
56
55
FREON
US
49
42
41
36
46
48
39
38
35
36
47
43
37
44
45
40
MS
2
10
9
5
6
11
7
8
1
12A
3
12
12A
14
18
17
15
4
19
22
21
20
13
23
16
17
VOLVO PARTS
1 090 31957
(110:4)

A L.H.D
B R.H.D
C
D
E

KOMPLETTERINGSSATS ERGÄNZUNGSSATZ

B17, B19, B21, B23

Grupp Gruppe 87

Sida Seite 1731

Pos	Artikel nr Artikelnr.	Antal / Anzahl A	B	C	D	E	PS	Benämning	Bezeichnung	Anmärkning Anmerkung	SR
	1129100-2	1	-	-	-	-		Kompletteringssats	Ergänzungssatz	1) L.H.D P.S	6
	(1188569)	1	-	-	-	-	SP	Kompletteringssats	Ergänzungssatz	2) L.H.D M5	6
										REPL 1 PCS 1129100-2	
	1129101	-	1	-	-	-	OP	Kompletteringssats	Ergänzungssatz	1) R.H.D P.S	6
	(1188570)	-	1	-	-	-	SP	Kompletteringssats	Ergänzungssatz	2) R.H.D P.S	6
										REPL 1 PCS 1129101-0.	
1	1219971-7	1	1	-	-	-		• Fästarm	• Befestigungsarm		5
2	1219972-5	1	1	-	-	-		• Fästarm	• Befestigungsarm		5
3	1219974-1	2	2	-	-	-		• Spännarm	• Spannhebel		5
4	1219950-1	2	2	-	-	-		• Distanshylsa	• Abstandhulse		5
5	955308-2	2	2	-	-	-		• Skruv	• Schraube		2
6	945444-8	2	2	-	-	-		• Flänsskruv	• Flanschschraube	(955297)	2
7	976944-9	2	2	-	-	-		• Bricka	• Scheibe	(960141)	2
8	955782-8	2	2	-	-	-		• Mutter	• Mutter		2
9	944429-0	2	2	-	-	-		• Skruv	• Schraube	3) UNC 3/8"X25	2
	946329-0	2	2	-	-	-		• Flänsskruv	• Flanschschraube	4) M10X25	2
10	945768-0	2	2	-	-	-		• Skruv	• Schraube	3) UNC 3/8"X38	2
	946752-3	2	2	-	-	-		• Flänsskruv	• Flanschschraube	4) M10X35	2
11	967114-0	1	1	-	-	-		• Kilrem kompressor - servopump	• Keilriemen Kompressor-Servopumpe	(958493)EXC B21F TURBO	1
	973490-6	1	1	-	-	-		• Kilrem kompressor - servopump	• Keilriemen Kompressor-Servopumpe	B21F TURBO	1
12	1219109-4	1	1	-	-	-		• Konsol för 2-delad remskiva	• Konsole geteilte riemenscheibe	ALTER 1. -1981	5
										SEE FIG. 29,30,31.	
	1326617-6	1	1	-	-	-		• Konsol	• Konsole	ALTER 2. 1982-	5
										SEE FIG. 30a	
12a	463909-2	4	4	-	-	-		• • Gummibussning	• • Gummibuchse		5
13	*(944209)*	1	1	-	-	-	SP	• Skruv	• Schraube	REPL 1 PCS 955534-3,	2
										1 PCS 940097-9.	
14	1229257-9	1	-	-	-	-		• Tryckslang	• Druckschlauch	F.I	3
	1229345-2	1	-	-	-	-		• Tryckslang	• Druckschlauch	CARB	3
	1329797-3	-	1	-	-	-		• Tryckslang	• Druckschlauch	(1229259)	3
15	1228399-0	X	-	-	-	-		• Returslang	• Rücklaufschlauch	LG 480	2
	1228399-0	-	X	-	-	-		• Returslang	• Rücklaufschlauch	LG 900	2
16	977581-8	2	2	-	-	-		• Pinnskruv	• Stiftschraube		2
17	971071-6	4	4	-	-	-		• Mutter	• Mutter	(955783)	2
18	924086-2	2	2	-	-	-		• Pinnskruv	• Stiftschraube	M10X62	2
19	953263-1	1	1	-	-	-		• Pinnskruv	• Stiftschraube		2
20	953267-2	2	2	-	-	-		• Pinnskruv	• Stiftschraube		2
21	955827-1	3	3	-	-	-		• Mutter	• Mutter		2
22	1219247-2	1	1	-	-	-		• Fästplatta	• Befestigungsplatte		5
23	955534-3	1	1	-	-	-		• Skruv	• Schraube		2
24	1235366-0	2	2	-	-	-		• Skarvstycke	• Verbindungsstück		5
25	1211945-9	2	2	-	-	-		• Tätningsbricka	• Dichtscheibe		3
26	967103-3	1	1	-	-	-		• Kilrem kompressor - vevaxel	• Keilriemen Kompressor-Kurbelwelle	(958487)	1
27	1215139-5	1	1	-	-	-		• Klamma	• Klemme		5
28	*(944209)*	1	1	-	-	-	SP	• Skruv	• Schraube	REPL 1 PCS 955534-3,	2
										1 PCS 940097-9.	
29	1219091-4	1	1	-	-	-		• Remskiva, inre	• Riemenscheibe, i	ALTER 1	5
30	1219092-2	1	1	-	-	-		• Remskiva, yttre	• Riemenscheibe, ä	ALTER 1	5
30a	1336647-1	1	1	-	-	-		• Remskiva	• Riemenscheibe	ALTER 2	3
31	1219093-0	6	6	-	-	-		• Bricka	• Scheibe		5
32	947542-7	4	4	-	-	-		• Flänsskruv	• Flanschschraube		2
☆ 33	924054-0	2	2	-	-	-		• Skruv	• Schraube		2
34	945407-5	2	2	-	-	-		• Flänsmutter	• Bundmutter		2

1) 242 CH 165570-206790, 244 CH 482505-686099, 245 CH 264755-368309, 262 CH 6450-, 264 CH 83055-125109, 265 CH 21775-30679.
2) 242 CH 206791-, 244 CH 686100-, 245 CH 368310-, 264 CH 125110-, 265 CH 30680-.
3) 242 CH-165569, 244 CH-482504, 245-264754.
4) 242 CH 165570-, 244 CH 482505-, 245 CH 264755-, 262 CH 6450-, 264 CH 83055-, 265 CH 21775-.

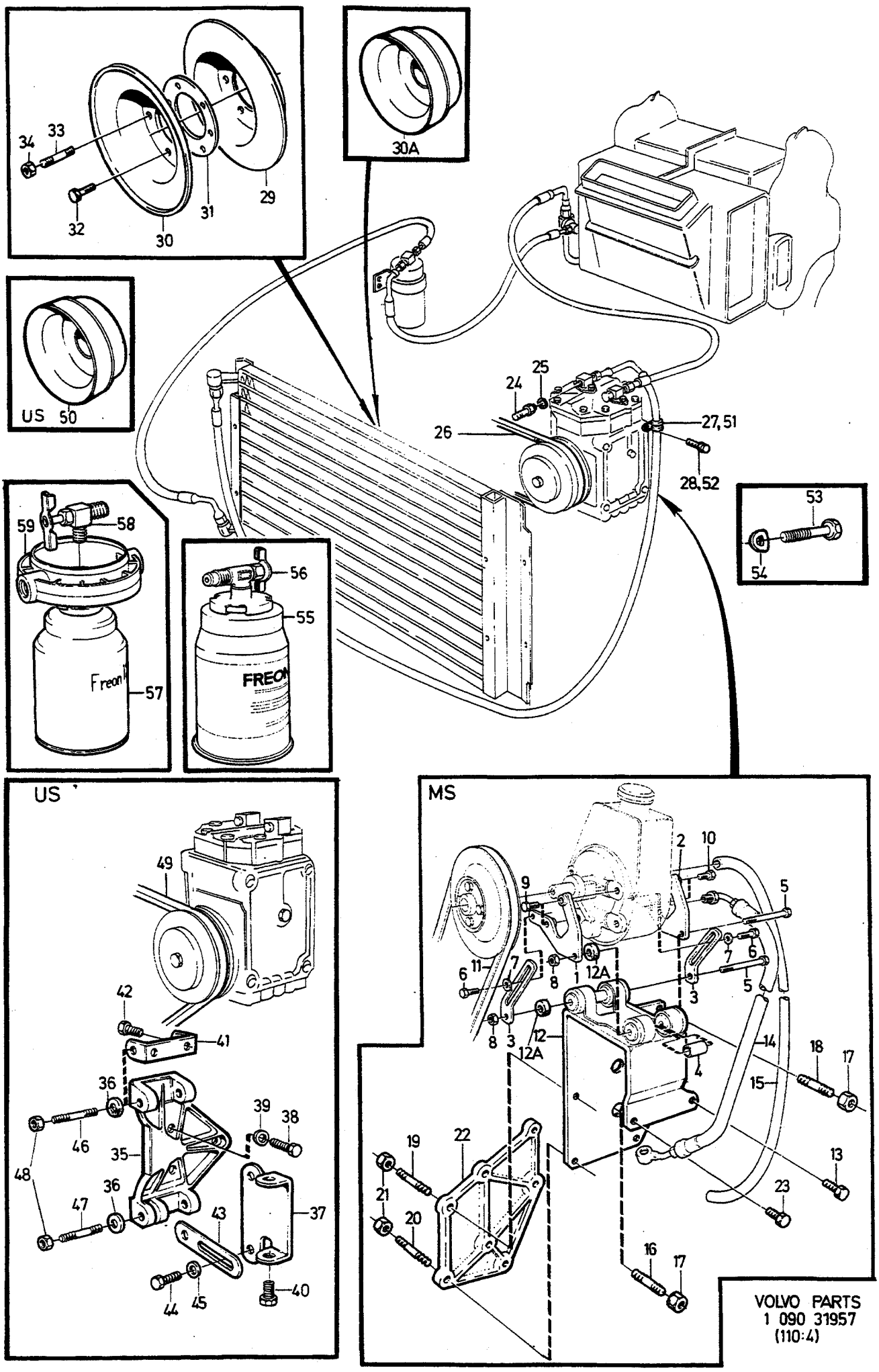

VOLVO PARTS
1 090 31957
(110:4)

A	L.H.D
B	R.H.D
C	
D	
E	

KOMPLETTERINGSSATS — ERGÄNZUNGSSATZ

B17, B19, B21, B23

Grupp / Gruppe 87

Sida / Seite 1733

Pos	Artikel nr / Artikelnr.	Antal / Anzahl A	B	C	D	E	PS	Benämning	Bezeichnung	Anmärkning / Anmerkung	SR
	1129017	1	1	-	-	-	OP	Kompletteringssats	Ergänzungssatz	W/O P.S	6
35	1266926-3	1	1	-	-	-		•Konsol	•Konsole		5
36	463909-2	5	5	-	-	-		••Gummibussning	••Gummibuchse		5
37	1266928-9	1	1	-	-	-		•Konsol, undre	•Konsole, u		5
38	969473-8	3	3	-	-	-		•Sextandhålskruv	•Sechszahn-hohlschraube	(955137) LG 25mm	2
39	941908-6	3	3	-	-	-		•Fjäderbricka	•Federscheibe		2
40	955535-0	2	2	-	-	-		•Skruv	•Schraube	LG 32mm	2
41	1266930-5	1	1	-	-	-		•Konsol, övre	•Konsole, o		5
42	955534-3	2	2	-	-	-		•Skruv	•Schraube	LG 19mm	2
43	1219966-7	2	2	-	-	-		•Spännarm	•Spannhebel		5
44	955295-1	2	2	-	-	-		•Skruv	•Schraube	LG 20mm	2
45	976944-9	2	2	-	-	-		•Bricka	•Scheibe	(960141)	2
46	955299-3	3	3	-	-	-		•Skruv	•Schraube	LG 45mm	2
47	955304-1	1	1	-	-	-		•Sexkantsskruv	•Sechskantschraube	LG 70mm	2
48	955782-8	4	4	-	-	-		•Mutter	•Mutter		2
☆ 49	979631-9	1	1	-	-	-		•Kilrem kompressor - vevaxel	•Keilriemen Kompressor-Kurbelwelle	(973489) LG 975 mm	1
50	1336647-1	1	1	-	-	-		•Remskiva	•Riemenscheibe		3
51	1215139-5	1	1	-	-	-		•Klamma	•Klemme		5
52	*(944209)*	1	1	-	-	-	SP	•Skruv	•Schraube	REPL 1 PCS 955534-3, 1 PCS 940097-9.	2
53	970944-5	1	1	-	-	-		•Skruv	•Schraube	(940148)	2
54	941908-6	1	1	-	-	-		•Fjäderbricka	•Federscheibe		2
55	1161253-8	1	1	-	-	-		Köldmedium r12	Kältemittel r12	(1161225)	6
56	1159780-4	1	1	-	-	-		Påfyllningsnippel	Fullnippel	(1159799)	6
57	1161253-8	1	1	-	-	-		Köldmedium r12	Kältemittel r12	(1161225)	6
58	1159780-4	1	1	-	-	-		Påfyllningsnippel	Fullnippel	(1159798)	6
59	*1159798*	1	1	-	-	-	OP	Ring	Ring		6

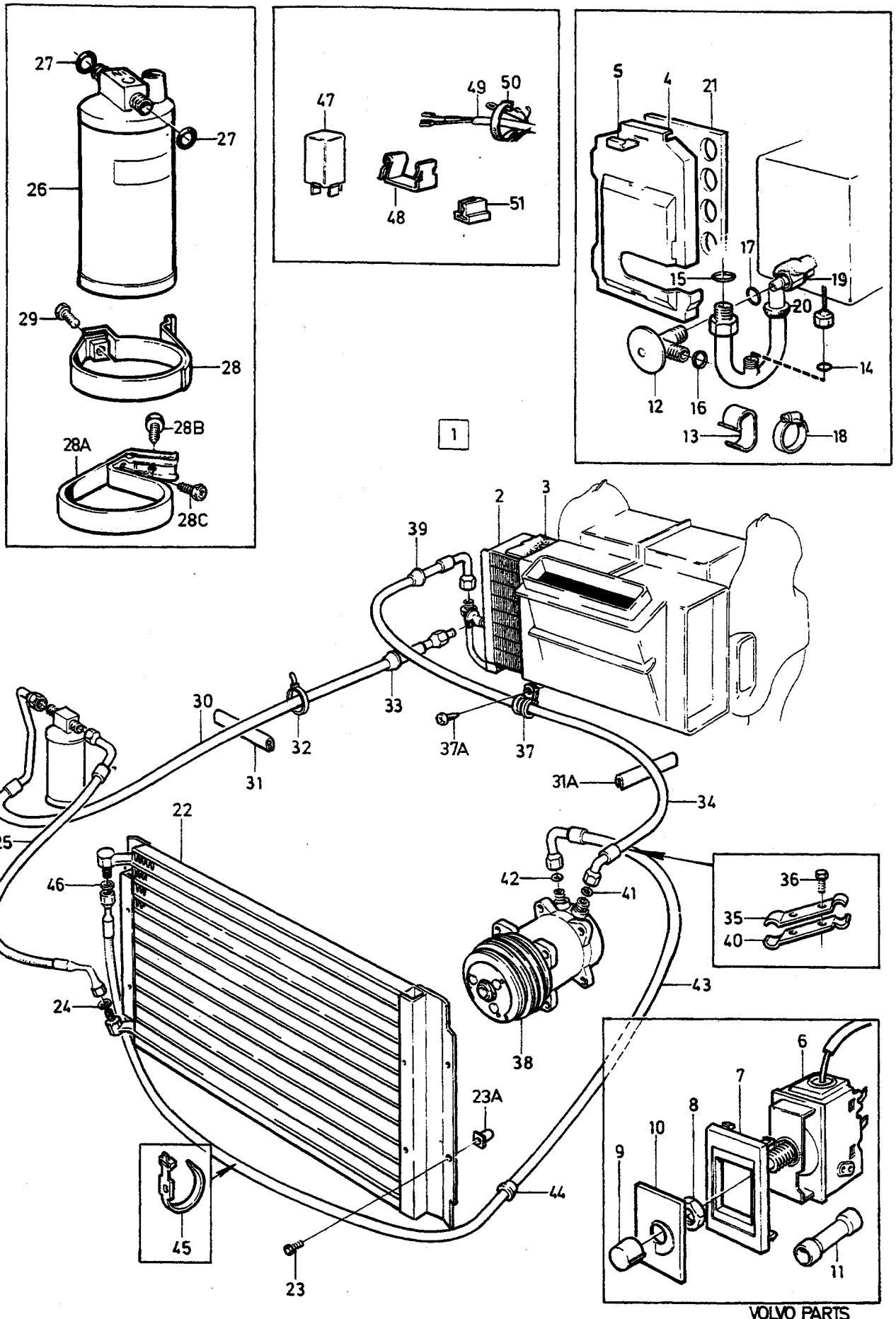

VOLVO PARTS
1 090 29118
(110:4)

A
B
C
D
E

LUFTKONDITIONERING — KLIMAANLAGE

Grupp / Gruppe 87

Sida / Seite 1735

D24

Pos	Artikel nr / Artikelnr.	Antal / Anzahl A	B	C	D	E	PS	Benämning	Bezeichnung	Anmärkning / Anmerkung	SR
1		1	-	-	-	-	NS	Luftkonditioneringssats	Klimatorsatz	1) L.H.D	
	(1188568)	-	1	-	-	-	SP	Luftkonditioneringssats	Klimatorsatz	2) EXC (USA), (CDN)	6
										REPL 1 PCS 1333927-0	
	(1129164)	-	-	1	-	-	SP	Luftkonditioneringssats	Klimatorsatz	3) (USA), (CDN)	6
										REPL 1 PCS 1188567-0	
	1188567	-	-	1	-	-	OP	Luftkonditioneringssats	Klimatorsatz	4) (USA), (CDN)	4
		1	1	1	-	-		Kompletteringssats	Ergänzungssatz	SEE 87•1739	
2	1214851-6	1	1	1	-	-		•Evaporator	•Verdampfer		5
3	1215736-8	1	1	1	-	-		•Packning	•Dichtung		5
4		1	1	1	-	-	NS	•Lock	•Deckel		
	1234810-8	1	1	1	-	-		••Lock	••Deckel		5
	3522558-0	X	X	X	-	-		••Tätningsband	••Dichtstreifen	(1373897) LG 410 mm	6
5	1211604-2	3	3	3	-	-		•Clips	•Klemme		3
6	1259617-7	1	1	1	-	-		•Termostat	•Thermostat	ALTER 1	5
	1323460-4	1	1	1	-	-		•Termostat	•Thermostat	ALTER 2	2
7	1258212-8	1	1	1	-	-		•Hus	•Gehäuse		5
8	1258211-0	1	1	1	-	-		•Mutter	•Mutter		2
9	1258214-4	1	1	1	-	-		•Ratt	•Handrad		3
10	1258213-6	1	1	1	-	-		•Bricka	•Scheibe		5
11	956956-7	1	-	-	-	-		•Skarvhylsa	•Verbindungsmuffe		2
12	3522250-4	1	1	1	-	-		•Expansionsventil	•Expansionsventil	(1258659)	5
13	684281-9	1	1	1	-	-		•Klamma	•Klemme		5
14	3522587-9	1	1	1	-	-		•O-ring	•O-ring		5
15	3522591-1	1	1	1	-	-		•O-ring	•O-ring		5
16	3522588-7	1	1	1	-	-		•O-ring	•O-ring		5
17	3522589-5	1	1	1	-	-		•O-ring	•O-ring		5
18	943472-1	2	-	-	-	-		•Slangklamma	•Schlauchschelle		2
19	3522558-0	X	X	X	-	-		•Tätningsband	•Dichtstreifen	(1373897) LG 2600 mm	6
20	1277210-9	X	X	X	-	-		•Butyltejp	•Butyl-kleber	LG 320	2
										(591275)	
21	1308944-6	1	1	1	-	-		•Packning	•Dichtung		5
22	*(1258350)*	1	-	1	-	-	SP	•Kondensor	•Kondensor	(USA)	5
										REPL 1 PCS 1235692-9	
	1235692-9	1	-	1	-	-		•Kondensor	•Kondensor	USA/CAN	5
	1259556-7	-	1	-	-	-		•Kondensor	•Kondensor	EXC USA/CAN	5
23	972079-8	4	-	4	-	-		•Sextandhålskruv	•Sechszahn-hohlschraube	(965395)	2
	965394-0	-	4	-	-	-		•Skruv	•Schraube		2
23a	1307803-5	-	1	-	-	-		•Mutter	•Mutter		5
24	3522588-7	1	1	1	-	-		•O-ring	•O-ring		5
25	1235125-0	1	-	-	-	-		•Slang	•Schlauch		5
	1307914-0	-	1	1	-	-		•Slang	•Schlauch		5
26	1215020-7	1	1	-	-	-		•Ackumulator	•Speicher	5)	5
	(1308722)	-	1	-	-	-	SP	•Lufttork	•Luftentfeuchter	6) REPL 1 PCS 1370235-2	5
	(1308722)	-	-	1	-	-	SP	•Lufttork	•Luftentfeuchter	REPL 1 PCS 1370235-2	5
27	3522588-7	2	2	2	-	-		•O-ring	•O-ring		5
28	1235239-9	1	-	1	-	-		•Konsol	•Konsole		5
28a	1259841-3	-	1	-	-	-		•Konsol	•Konsole		5
☆ 28b	968478-8	-	1	-	-	-		•Flänsskruv	•Flanschschraube	(190666)	2
28c	960862-1	-	1	-	-	-		•Skruv	•Schraube		2
29	945414-1	1	-	1	-	-		•Flänsskruv	•Flanschschraube		2
30	1235126-8	1	-	1	-	-		•Slang	•Schlauch		5
	1307801-9	-	1	-	-	-		•Slang	•Schlauch		5
31	679754-2	X	X	X	-	-		•Kantskyddslist	•Schonleiste	LG 95	2
31a	679754-2	-	X	-	-	-		•Kantskyddslist	•Schonleiste	LG 95	2

1) 242 CH -189179, 244 CH -592109, 245 CH -317939, 262 CH -8374, 264 CH -107609, 265 CH -28319.
2) 242 CH 189180-, 244 CH 592110-, 245 CH 317940-, 262 CH8375-, 264 CH 107610-, 265 CH 28320-.
3) 242 CH 189180-206790, 244 CH 592110-686099, 245 CH 317940-368309, 262 CH 8375-, 264 CH 107610-125110, 265 CH 28320-30679.
4) 242 CH 206791-, 244 CH 686100-, 245 CH 368310-, 264 CH 125110-, 265 CH 30680-.
5) -1983. 1984 242. 1984 244 CH -52226, 245 CH -578294, 265 CH -APP 34700.
6) 1984. 244 CH 52227-, 245 CH 578295-, 265 CH APP 34701-.

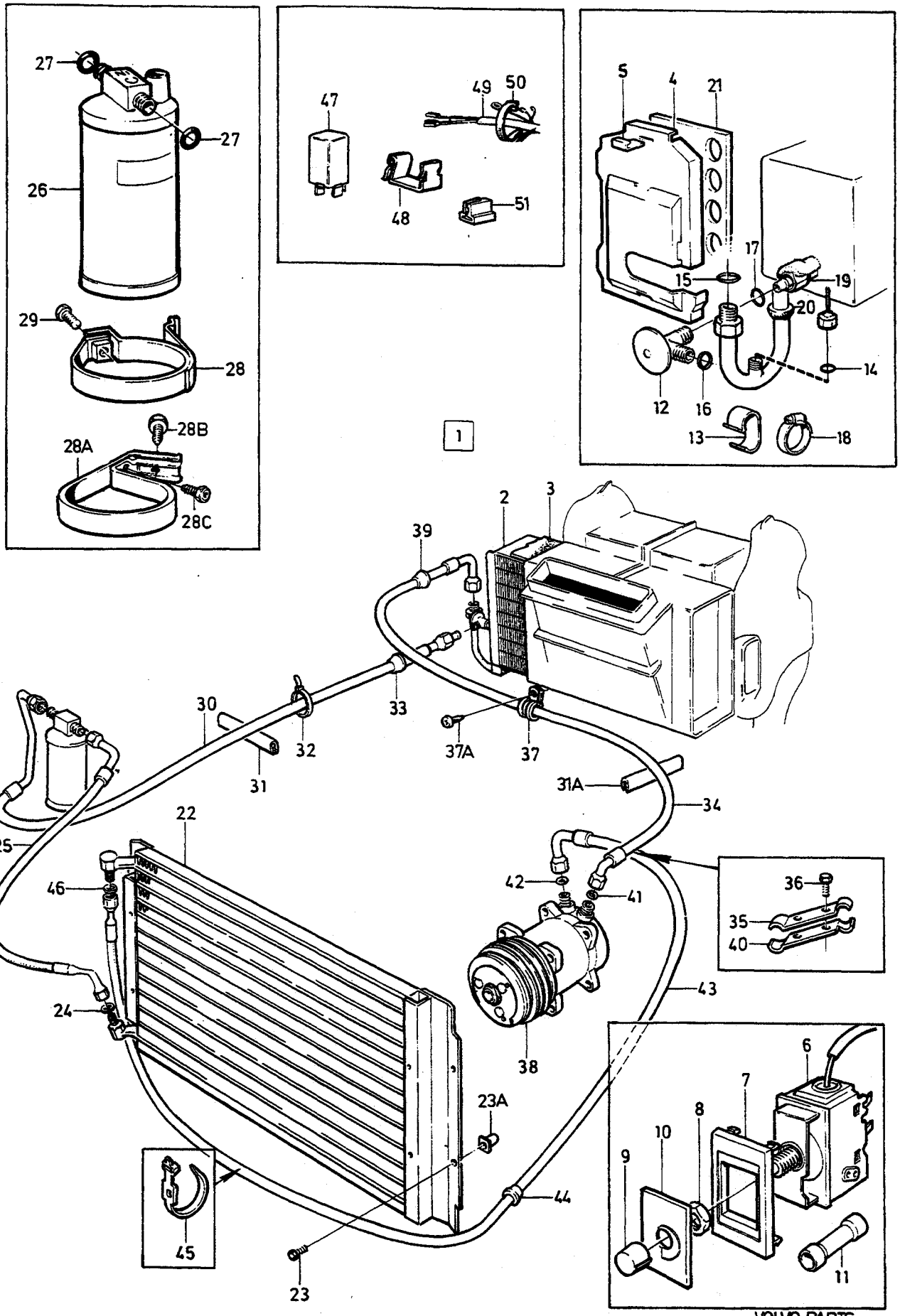

VOLVO PARTS
1 090 29118
(110:4)

A B C D E

LUFTKONDITIONERING KLIMAANLAGE

Grupp Gruppe 87

Sida Seite 1737

D24

Pos	Artikel nr Artikelnr.	Antal / Anzahl A	B	C	D	E	PS	Benämning	Bezeichnung	Anmärkning Anmerkung	SR
32	948211-8	1	1	1	-	-		•Bandklamma	•Bandklammer		2
33	686355-9	1	1	1	-	-		•Gummibussning	•Gummibuchse		5
34	1259609-4	1	1	1	-	-		•Slang	•Schlauch		5
35	1259610-2	1	1	1	-	-		•Klamma	•Klemme		5
36	955244-9	2	2	2	-	-		•Skruv	•Schraube		2
37	952642-7	1	1	1	-	-		•Klamma	•Klemme		2
37a	958236-2	-	1	1	-	-		•Skruv	•Schraube		2
38	*(1259607)*	1	1	1	-	-	SP	•Kompressor	•Kompressor	MARKED SD 508 REPL 1PCS 1259340-6	2
		-	-	-	-	-		••SEE 87•1761	••SEE 87•1761		
	(1259340)	1	1	1	-	-	SP	•Kompressor	•Kompressor	REPL 1 PCS 3513598-7.	2
		-	-	-	-	-		••SEE 87•1763	••SEE 87•1763		
39	1215268-2	1	1	1	-	-		•Gummibussning	•Gummibuchse		5
40	1259798-5	1	1	1	-	-		•Klamma	•Klemme		5
41	3522590-3	1	1	1	-	-		•O-ring	•O-ring		5
42	3522589-5	1	1	1	-	-		•O-ring	•O-ring		5
43	3506617-4	1	1	1	-	-		•Slang	•Schlauch		5
44	686356-7	1	1	1	-	-		•Gummipropp	•Gummistöpsel		5
45	1246094-5	2	2	2	-	-		•Bandklamma	•Bandklammer		2
46	3522589-5	1	1	1	-	-		•O-ring	•O-ring		5
47	1258636-8	1	-	-	-	-		•Styrenhet	•Steuergerät		5
	1363449-8	-	1	1	-	-		•Styrenhet	•Steuergerät	(1307064)	5
48	1212957-3	1	1	1	-	-		•Clips	•Klemme		2
49		1	-	-	-	-	NS	•Ledningsmatta	•Kabelbaum		
☆	9139236-5	-	1	1	-	-		•Ledningsmatta	•Kabelbaum	(1307883)	5
50	948211-8	2	2	2	-	-		•Bandklamma	•Bandklammer		2
51	964167-1	-	1	1	-	-		•Hylsisolator	•Steckbuchse		5

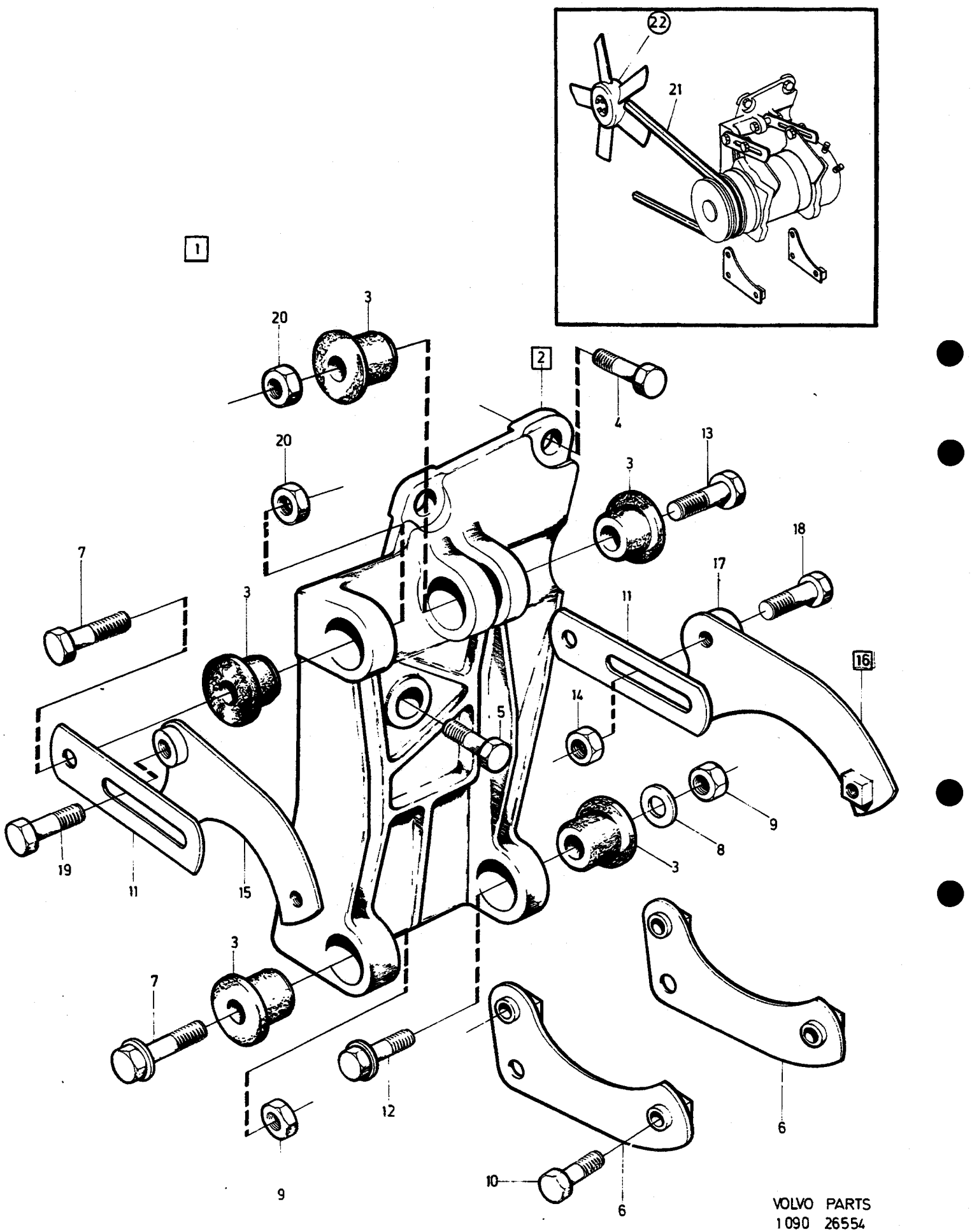

VOLVO PARTS
1090 26554

A	KOMPLETTERINGSSATS ERGÄNZUNGSSATZ	Grupp Gruppe 87
B		
C		
D		Sida Seite 1739
E	D24	

Pos	Artikel nr Artikelnr.	Antal / Anzahl A	B	C	D	E	PS	Benämning	Bezeichnung	Anmärkning Anmerkung	SR
1	*(1129098)*	1	-	-	-	-	SP	Kompletteringssats	Ergänzungssatz	L.H.D REPL 1 PCS 1395582-8.	5
2	1257464-6	1	-	-	-	-		•Konsol	•Konsole		5
3	463909-2	5	-	-	-	-		••Gummibussning	••Gummibuchse		5
4	946472-8	2	-	-	-	-		•Flänsskruv	•Flanschschraube	M10X30	2
5	965185-2	1	-	-	-	-		•Flänsskruv	•Flanschschraube	M10X40	2
6	1257671-6	2	-	-	-	-		•Fästarm	•Befestigungsarm		5
7	955299-3	2	-	-	-	-		•Skruv	•Schraube		2
8	948880-0	1	-	-	-	-		•Bricka	•Scheibe		2
9	955782-8	2	-	-	-	-		•Mutter	•Mutter		2
10	946671-5	8	-	-	-	-		•Flänsskruv	•Flanschschraube		2
11	1257466-1	2	-	-	-	-		•Spännarm	•Spannhebel		5
12	955299-3	1	-	-	-	-		•Skruv	•Schraube	M8X45	2
13	955304-1	1	-	-	-	-		•Sexkantsskruv	•Sechskantschraube	M8X70	2
14	955782-8	2	-	-	-	-		•Mutter	•Mutter		2
15	1257669-0	1	-	-	-	-		•Fästarm	•Befestigungsarm		5
16	1257673-2	1	-	-	-	-		•Fästarm	•Befestigungsarm		5
17		1	-	-	-	-	NS	••Distansring	••Abstandring		
18	946671-5	1	-	-	-	-		•Flänsskruv	•Flanschschraube	M8X30	2
19	948438-7	1	-	-	-	-		•Skruv	•Schraube	M8X20	2
20	955782-8	2	-	-	-	-		•Mutter	•Mutter		2
21	973548-1	1	-	-	-	-		•Kilrem	•Keilriemen	(967102) LG 913 mm	1
22		-	-	-	-	-		Fläktsats	Lufterbausatz	EUROPA/EUROPE SEE 26•523	

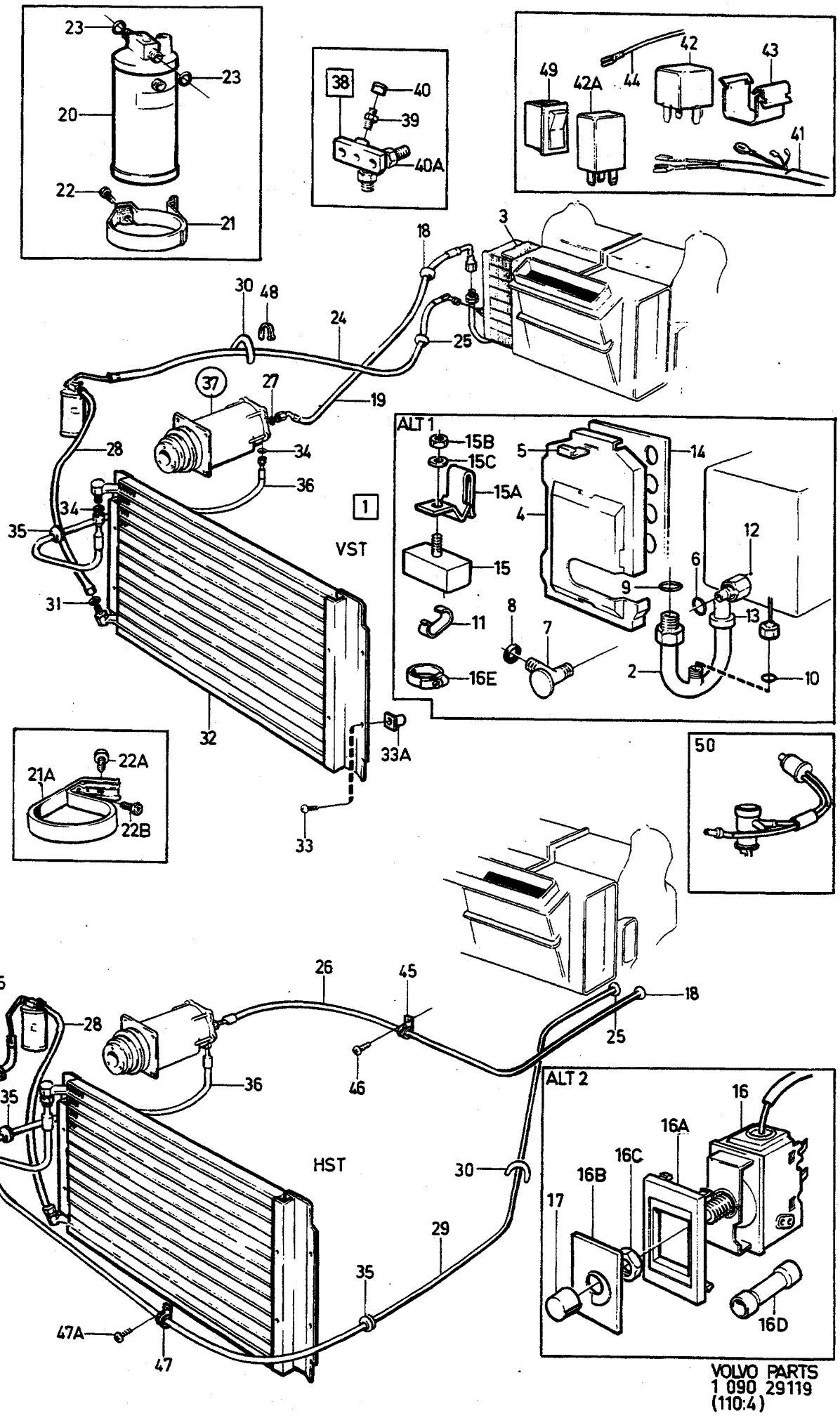

VOLVO PARTS
1 090 29119
(110:4)

A	L.H.D
B	R.H.D
C	
D	
E	

LUFTKONDITIONERING — KLIMAANLAGE

B27, B28, EXC (AUS), (MAL), (RI), (T).

Grupp Gruppe 87

Sida Seite 1741

Pos	Artikel nr Artikelnr.	Antal / Anzahl A	B	C	D	E	PS	Benämning	Bezeichnung	Anmärkning Anmerkung	SR
1		1	-	-	-	-	NS	Luftkonditioneringssats	Klimatorsatz	1)	
		-	1	-	-	-	NS	Luftkonditioneringssats	Klimatorsatz	1)	
		1	-	-	-	-	NS	Luftkonditioneringssats	Klimatorsatz		
		1	-	-	-	-	NS	Luftkonditioneringssats	Klimatorsatz	2)	
		-	1	-	-	-	NS	Luftkonditioneringssats	Klimatorsatz	3)	
		1	1	-	-	-		Kompletteringssats	Ergänzungssatz	SEE 87-1753	
2	1214851-6	1	1	-	-	-		• Evaporator	• Verdampfer		5
3	1215736-8	1	1	-	-	-		• Packning	• Dichtung		5
4		1	1	-	-	-	NS	• Lock	• Deckel		
	1234810-8	1	1	-	-	-		•• Lock	•• Deckel		5
	3522558-0	X	X	-	-	-		•• Tätningsband	•• Dichtstreifen	(1373897) LG 410 mm	6
5	1211604-2	3	3	-	-	-		• Clips	• Klemme		3
6	3522589-5	1	1	-	-	-		• O-ring	• O-ring		5
7	3522250-4	1	1	-	-	-		• Expansionsventil	• Expansionsventil	(1258659)	5
8	3522588-7	1	1	-	-	-		• O-ring	• O-ring		5
9	3522591-1	1	1	-	-	-		• O-ring	• O-ring		5
10	3522587-9	1	1	-	-	-		• O-ring	• O-ring		5
11	684281-9	1	1	-	-	-		• Klamma	• Klemme		5
12	3522558-0	X	X	-	-	-		• Tätningsband	• Dichtstreifen	(1373897) LG 2600 mm	6
13	1277210-9	X	X	-	-	-		• Butyltejp	• Butyl-kleber	(591275)	2
14	1308944-6	1	1	-	-	-		• Packning	• Dichtung		5
15	1697753-0	1	1	-	-	-		• Termostat	• Thermostat	ALTER 1 (1575612)	3
15a		1	1	-	-	-	NS	• Klammer	• Klammer	ALTER 1	
15b	*1214057*	1	1	-	-	-	OP	• Mutter	• Mutter	ALTER 1	2
15c	120164-9	1	1	-	-	-		• Bricka	• Scheibe	ALTER 1	2
16	1323460-4	1	1	-	-	-		• Termostat	• Thermostat	ALTER 2 (1259617)	2
16a	1258212-8	1	1	-	-	-		• Hus	• Gehäuse	ALTER 2	5
16b	1258213-6	1	1	-	-	-		• Bricka	• Scheibe	ALTER 2	5
16c	1258211-0	1	1	-	-	-		• Mutter	• Mutter	ALTER 2	2
16d	956956-7	1	1	-	-	-		• Skarvhylsa	• Verbindungsmuffe	ALTER 2	2
16e	943472-1	2	2	-	-	-		• Slangklamma	• Schlauchschelle	ALTER 2	2
17	1258214-4	1	1	-	-	-		• Ratt	• Handrad	ALTER 2	3
18	1215268-2	1	1	-	-	-		• Gummibussning	• Gummibuchse		5
19	1235210-0	1	-	-	-	-		• Slang	• Schlauch		5
☆	3545079-0	1	-	-	-	-		•• Ventil	•• Ventil	(3522293)	4
	1215459-7	1	-	-	-	-		•• Hatt	•• Verschlusskappe		5
20	1215020-7	1	1	-	-	-		• Ackumulator	• Speicher		5
21	1235239-9	1	1	-	-	-		• Konsol	• Konsole	4)	5
21a	1259841-3	1	-	-	-	-		• Konsol	• Konsole	2)	5
22	945414-1	1	1	-	-	-		• Flänsskruv	• Flanschschraube		2
☆ 22a	968478-8	1	-	-	-	-		• Flänsskruv	• Flanschschraube	(190666)	2
22b	960862-1	1	-	-	-	-		• Skruv	• Schraube		2
23	3522588-7	2	2	-	-	-		• O-ring	• O-ring		5
24	1235126-8	1	-	-	-	-		• Slang	• Schlauch	4)	5
	1307801-9	1	-	-	-	-		• Slang	• Schlauch	2)	5
25	686355-9	1	2	-	-	-		• Gummibussning	• Gummibuchse	1)	5
	686355-9	-	3	-	-	-		• Gummibussning	• Gummibuchse	3)	5
26	1235207-6	-	1	-	-	-		• Slang	• Schlauch		5
27	3522591-1	1	1	-	-	-		• O-ring	• O-ring		5
28	1235125-0	1	1	-	-	-		• Slang	• Schlauch	4)	5
	1307914-0	1	-	-	-	-		• Slang	• Schlauch	2)	5
29	1235127-6	-	1	-	-	-		• Slang	• Schlauch		5
30	679754-2	X	X	-	-	-		• Kantskyddslist	• Schonleiste	LG 95	2
31	3522588-7	1	1	-	-	-		• O-ring	• O-ring		5
32	1235692-9	1	1	-	-	-		• Kondensor	• Kondensor	(USA), (CDN), (GB)	5
	1259556-7	1	1	-	-	-		• Kondensor	• Kondensor	EXC (USA), (CDN), (GB)	5

1) 262 CH-6449, 264 CH-83054, 265 CH-21774.
2) 242 CH 189180-, 244 CH 592110-, 245 CH 317940-, 262 CH8375-, 264 CH 107610-, 265 CH 28320-.
3) 242 CH 165570-, 244 CH 482505-, 245 CH 264755-, 262 CH 6450-, 264 CH 83055-, 265 CH 21775-.
4) 242 CH -189179, 244 CH -592109, 245 CH -317939, 262 CH -8374, 264 CH -107609, 265 CH -28319.

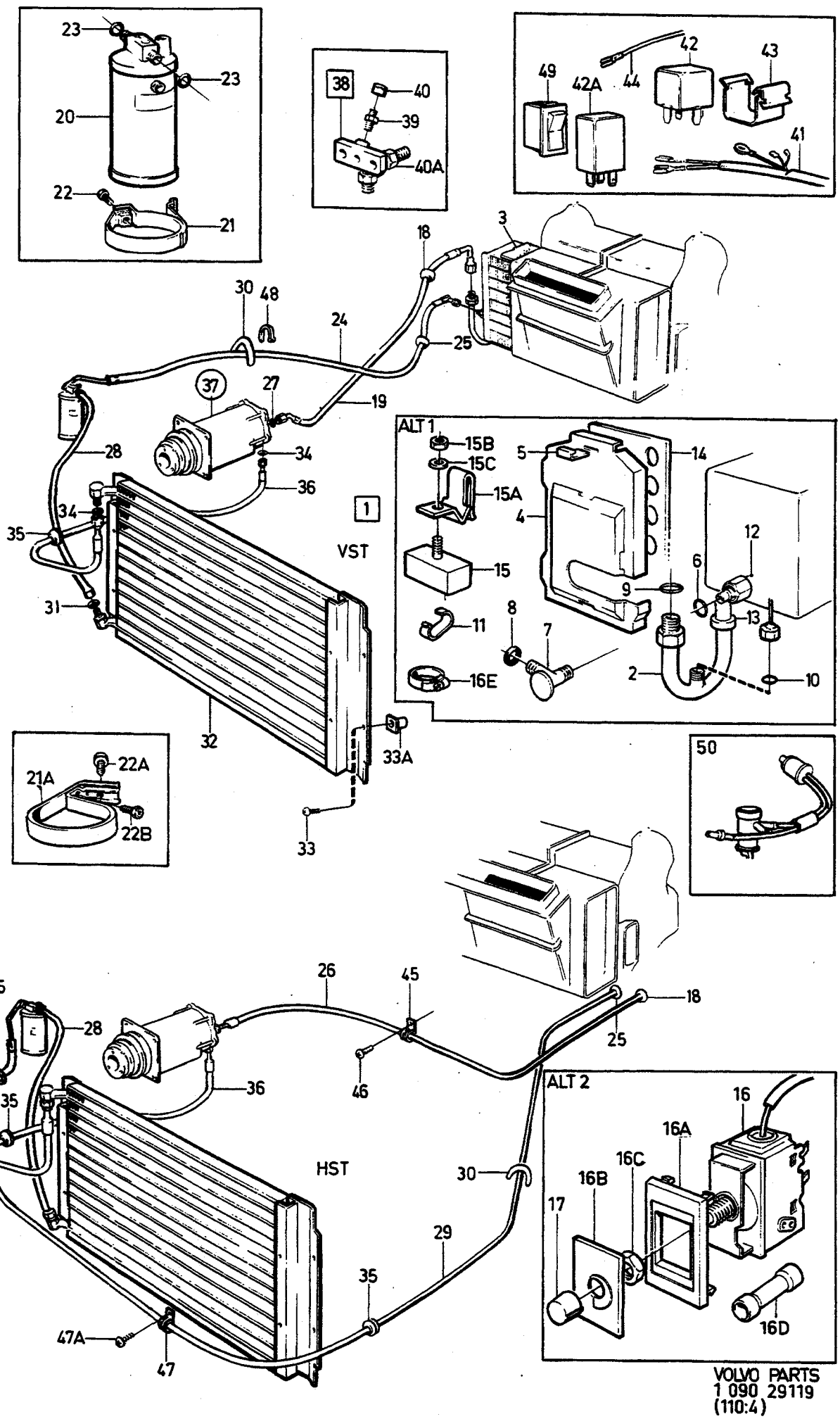

VOLVO PARTS
1 090 29119
(110:4)

A	L.H.D
B	R.H.D
C	
D	
E	

LUFTKONDITIONERING — KLIMAANLAGE

B27, B28, EXC (AUS), (MAL), (RI), (T).

Grupp Gruppe 87

Sida Seite 1743

Pos	Artikel nr Artikelnr.	Antal / Anzahl A	B	C	D	E	PS	Benämning	Bezeichnung	Anmärkning Anmerkung	SR
33	972079-8	4	4	-	-	-		•Sextandhålskruv	•Sechszahn-hohlschraube	4) (965395)	2
	965394-0	4	-	-	-	-		•Skruv	•Schraube	2)	2
33a	1307803-5	4	-	-	-	-		•Mutter	•Mutter	2)	5
34	3522589-5	2	2	-	-	-		•O-ring	•O-ring		5
35	686356-7	1	2	-	-	-		•Gummipropp	•Gummistöpsel		5
36	1215005-8	1	1	-	-	-		•Slang	•Schlauch		5
37	*(1235412)*	1	1	-	-	-	SP	•Kompressor	•Kompressor	1) REPL 1 PCS 1259724-1	5
		-	-	-	-	-		••SEE 87•1757	••SEE 87•1757		
	(1259724)	1	1	-	-	-	SP	•Kompressor	•Kompressor	3) REPL 1 PCS 1277225-7, 1 PCS 1277224-0, 1 PCS 1207400-1, 1 PCS 1207405-0, 1 PCS 1277239-8, 1 PCS 1207406-8.	5
		-	-	-	-	-		••SEE 87•1757	••SEE 87•1757		
38		1	1	-	-	-	NS	•Anslutning	•Anschluss	1)	
☆ 39	3545079-0	1	1	-	-	-		••Ventil	••Ventil	(3522293)	4
40	1215459-7	1	1	-	-	-		••Hatt	••Verschlusskappe		5
40a	*1259846*	1	1	-	-	-	OP	••Anslutning	••Anschluss	3)	5
41	1258931-3	1	1	-	-	-		•Ledningsmatta	•Kabelbaum	ALTER 1 (1258352)	5
☆	9139236-5	1	-	-	-	-		•Ledningsmatta	•Kabelbaum	2) (1307881) ALTER 2	5
	1307882-9	1	-	-	-	-		•Ledningsmatta	•Kabelbaum	2)	5
42	1324492-6	1	1	-	-	-		•Relä	•Relais	(1214764)	2
42a	1258636-8	1	1	-	-	-		•Styrenhet	•Steuergerät	4) ALTER 1	5
	1363449-8	1	1	-	-	-		•Styrenhet	•Steuergerät	2) (1307064) ALTER 2	5
43	1212957-3	1	1	-	-	-		•Clips	•Klemme		2
44	*1212727*	1	1	-	-	-	OP	•Elledning	•El leitung		5
		-	-	-	-	-		Strömställare	Schalter		
45		-	1	-	-	-	NS	Bandklamma	Bandklammer		
46	969278-1	-	1	-	-	-		•Sextandhålskruv	•Sechszahn-hohlschraube	(955138)	2
47	1246094-5	-	2	-	-	-		•Bandklamma	•Bandklammer		2
47a	958236-2	X	-	-	-	-		•Skruv	•Schraube		2
48	948211-8	1	-	-	-	-		•Bandklamma	•Bandklammer		2
49	1235092-2	1	1	-	-	-		•Strömställare	•Schalter		2
50		X	X	-	-	-		•Tomgångskompensering B27A, B28A	•Leerlaufausgleich B27A, B28A	SEE 87•1769	
		X	X	-	-	-		•Tomgångskompensering B27E	•Leerlaufausgleich B27E	SEE 87•1771	
		X	X	-	-	-		•Tomgångskompensering B27F, B28F	•Leerlaufausgleich B27F, B28F	SEE 87•1773	

4) 242 CH -189179, 244 CH -592109, 245 CH -317939, 262 CH -8374, 264 CH -107609, 265 CH -28319.
2) 242 CH 189180-, 244 CH 592110-, 245 CH 317940-, 262 CH8375-, 264 CH 107610-, 265 CH 28320-.
1) 262 CH-6449, 264 CH-83054, 265 CH-21774.
3) 242 CH 165570-, 244 CH 482505-, 245 CH 264755-, 262 CH 6450-, 264 CH 83055-, 265 CH 21775-.

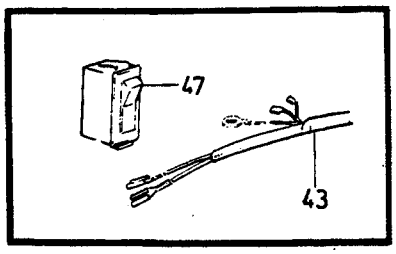

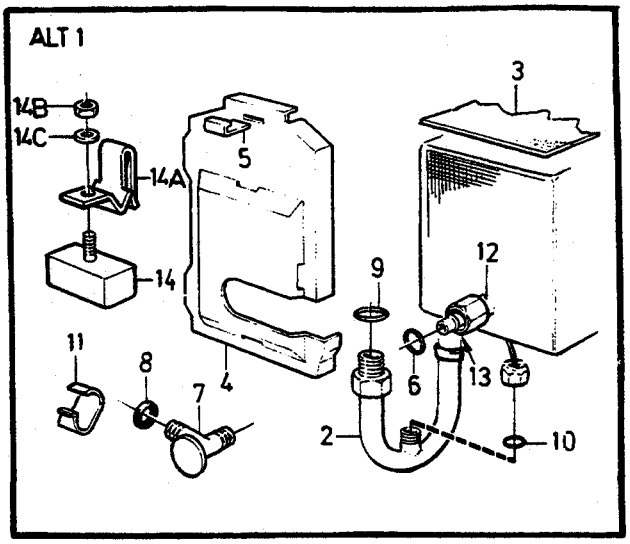

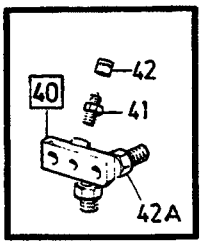

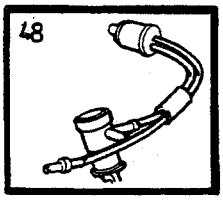

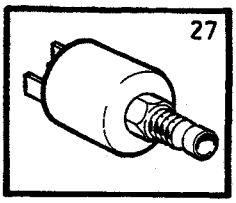

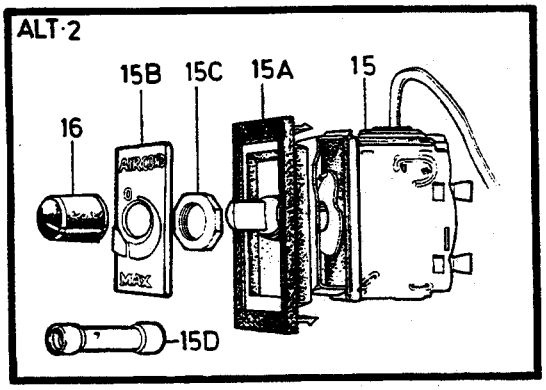

VOLVO PARTS
1 090 25477
(110:4)

A
B
C
D
E

LUFTKONDITIONERING — KLIMAANLAGE

Grupp / Gruppe 87

Sida / Seite 1745

B27, B28 (AUS), (MAL), (RI), (T).

Pos	Artikel nr / Artikelnr.	Antal / Anzahl A	B	C	D	E	PS	Benämning	Bezeichnung	Anmärkning / Anmerkung	SR
1		1	-	-	-	-		Luftkonditionering	Klimaanlage		
		X	-	-	-	-		• Kompletteringssats	• Ergänzungssatz	SEE 87•1753	
2	1214851-6	1	-	-	-	-		• Evaporator	• Verdampfer		5
3	1215736-8	1	-	-	-	-		• Packning	• Dichtung	EXC (MAL)	5
	1215736-8	2	-	-	-	-		• Packning	• Dichtung	(MAL)	5
4	1234810-8	1	-	-	-	-		• Lock	• Deckel		5
5	1211604-2	3	-	-	-	-		• Clips	• Klemme		3
6	3522589-5	1	-	-	-	-		• O-ring	• O-ring		5
7	3522250-4	1	-	-	-	-		• Expansionsventil	• Expansionsventil	(1258659)	5
8	3522588-7	1	-	-	-	-		• O-ring	• O-ring		5
9	3522591-1	1	-	-	-	-		• O-ring	• O-ring		5
10	3522587-9	1	-	-	-	-		• O-ring	• O-ring		5
11	684281-9	1	-	-	-	-		• Klamma	• Klemme		5
12	3522558-0	X	-	-	-	-		• Tätningsband	• Dichtstreifen	(1373897) LG 2900 mm	6
13		1	-	-	-	-	NS	• Tätning	• Dichtung	200 GRAM	
14	1697753-0	1	-	-	-	-		• Termostat	• Thermostat	(AUS) ALTER 1	3
										(1575612)	
14a		1	-	-	-	-	NS	• Klammer	• Klammer	(AUS) ALTER 1	
14b	*1214057*	1	-	-	-	-	OP	• Mutter	• Mutter	(AUS) ALTER 1	2
14c	120164-9	1	-	-	-	-		• Bricka	• Scheibe	(AUS) ALTER 1	2
15	1323460-4	1	-	-	-	-		• Termostat	• Thermostat	(1259617)	2
										(AUS) ALTER 2	
15a	1258212-8	1	-	-	-	-		• Hus	• Gehäuse	(AUS) ALTER 2	5
15b	1258213-6	1	-	-	-	-		• Bricka	• Scheibe	(AUS) ALTER 2	5
15c	1258211-0	1	-	-	-	-		• Mutter	• Mutter	(AUS) ALTER 2	2
15d	956956-7	1	-	-	-	-		• Skarvhylsa	• Verbindungsmuffe	(AUS) ALTER 2	2
16	1258214-4	1	-	-	-	-		• Ratt	• Handrad	(AUS) ALTER 2	3
17	1215268-2	1	-	-	-	-		• Gummibussning	• Gummibuchse		5
18		1	-	-	-	-	NS	• Konsol	• Konsole		
☆ 19	968478-8	3	-	-	-	-		• Flänsskruv	• Flanschschraube	(190666)	2
20	945414-1	1	-	-	-	-		• Flänsskruv	• Flanschschraube		2
21	1215020-7	1	-	-	-	-		• Ackumulator	• Speicher		5
22		1	-	-	-	-	NS	• Klamma	• Klemme		
23	1215008-2	1	-	-	-	-		• Slang	• Schlauch		5
24	1234873-6	1	-	-	-	-		• Slang	• Schlauch		5
25	948248-0	X	-	-	-	-		• • Slang	• • Schlauch	LG 1950	2
26	948211-8	1	-	-	-	-		• • Bandklamma	• • Bandklammer		2
27	1266026-2	1	-	-	-	-		• Magnetventil	• Magnetventil	(T)	2
28	3522588-7	2	-	-	-	-		• O-ring	• O-ring		5
29	1235207-6	1	-	-	-	-		• Slang	• Schlauch		5
30	686355-9	1	-	-	-	-		• Gummibussning	• Gummibuchse		5
31	3522591-1	1	-	-	-	-		• O-ring	• O-ring		5
32	679754-2	X	-	-	-	-		• Kantskyddslist	• Schonleiste	LG 95	2
33	3522588-7	1	-	-	-	-		• O-ring	• O-ring		5
34	1235692-9	1	-	-	-	-		• Kondensor	• Kondensor		5
35	972079-8	4	-	-	-	-		• Sextandhålskruv	• Sechszahn-hohlschraube	(965395)	2
36	3522589-5	2	-	-	-	-		• O-ring	• O-ring		5
37	686356-7	2	-	-	-	-		• Gummipropp	• Gummistöpsel		5
38	1215005-8	1	-	-	-	-		• Slang	• Schlauch	1)	5
39	*(1235412)*	1	-	-	-	-	SP	• Kompressor	• Kompressor	1) REPL 1 PCS 1259724-1	5
		-	-	-	-	-		• • SEE 87•1757	• • SEE 87•1757		
	(1259724)	1	-	-	-	-	SP	• Kompressor	• Kompressor	2) REPL 1277225-7, 1 PCS 1277224-0, 1 PCS 1207400-1, 1 PCS 1207405-0, 1 PCS 1277239-8, 1 PCS 1207406-8.	5
		-	-	-	-	-		• • SEE 87•1757	• • SEE 87•1757		

1) 262 CH-6449, 264 CH-83054, 265 CH-21774.
2) 262 CH 6450-, 264 CH 83055-, 265 CH 21775-.

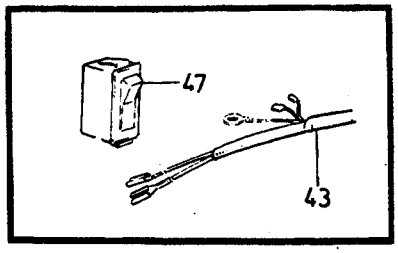

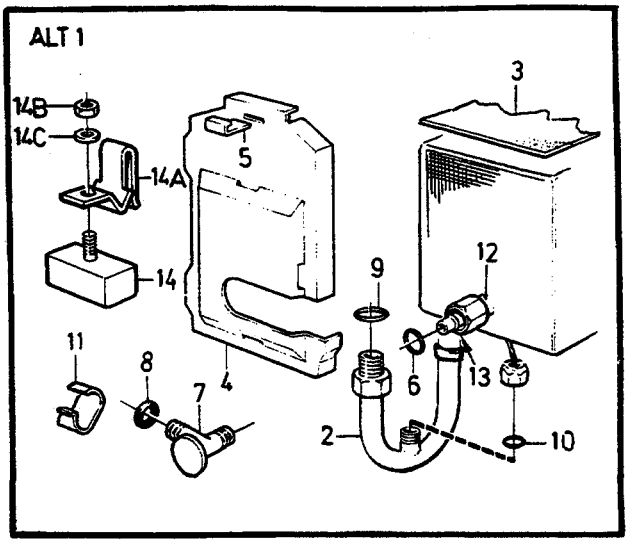

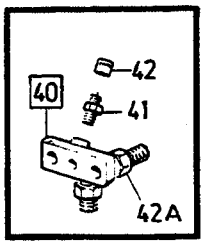

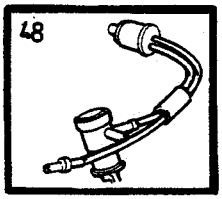

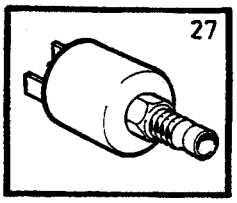

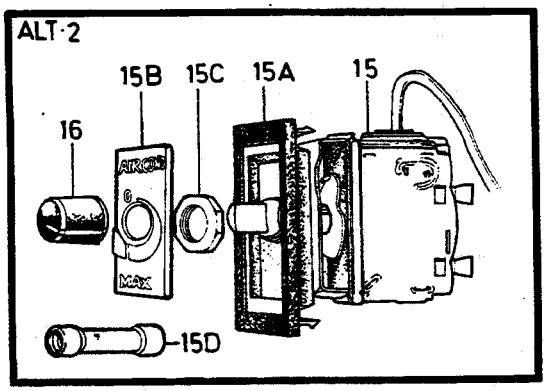

VOLVO PARTS
1 090 25477
(110:4)

A
B
C
D
E

LUFTKONDITIONERING — KLIMAANLAGE

Grupp Gruppe 87

Sida Seite 1747

B27, B28 (AUS), (MAL), (RI), (T).

Pos	Artikel nr Artikelnr.	Antal / Anzahl A	B	C	D	E	PS	Benämning	Bezeichnung	Anmärkning Anmerkung	SR
40		1	-	-	-	-	NS	Anslutning	Anschluss		
☆ 41	3545079-0	1	-	-	-	-		••Ventil	••Ventil	(3522293)	4
42	1215459-7	1	-	-	-	-		••Hatt	••Verschlusskappe		5
42a	*1259846*	1	-	-	-	-	OP	••Anslutning	••Anschluss	2)	5
43	*1235026*	1	-	-	-	-	OP	•Ledningsmatta ..... Kompressor	•Kabelbaum ..... Kompressor		5
44		1	-	-	-	-	NS	Bandklamma	Bandklammer		
45	969278-1	1	-	-	-	-		•Sextandhålskruv	•Sechszahn-hohlschraube	(955138)	2
46	1246094-5	1	-	-	-	-		•Bandklamma	•Bandklammer		2
47	1235092-2	1	-	-	-	-		•Strömställare	•Schalter		2
48		X	-	-	-	-		•Tomgångskompensering B27A, B28A	•Leerlaufausgleich B27A, B28A	SEE 87•1769	
		X	-	-	-	-		•Tomgångskompensering B27E	•Leerlaufausgleich B27E	SEE 87•1771	
		X	-	-	-	-		•Tomgångskompensering B27F, B28F	•Leerlaufausgleich B27F, B28F	SEE 87•1773	

2) 262 CH 6450-, 264 CH 83055-, 265 CH 21775-.

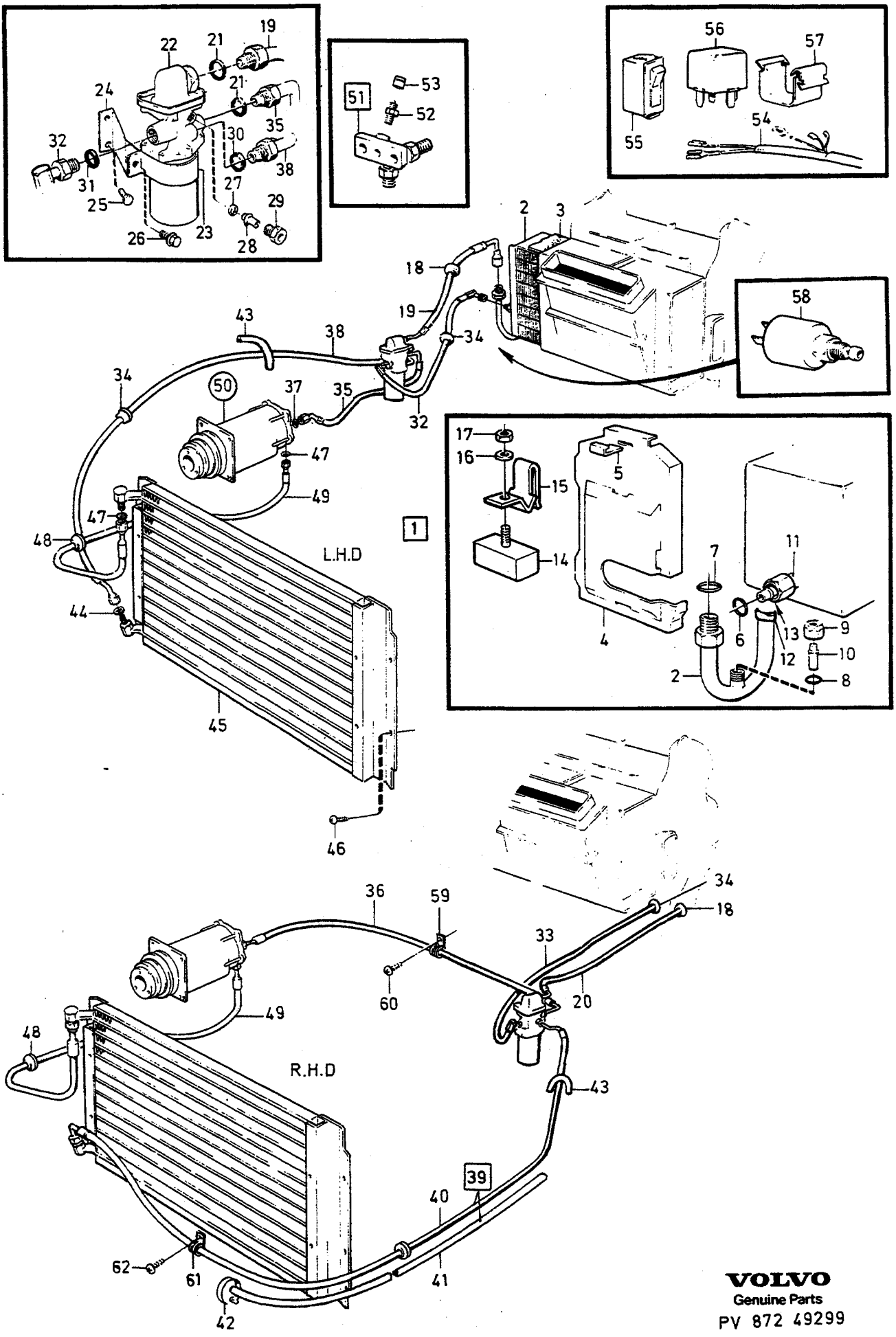

VOLVO
Genuine Parts
PV 872 49299

A	283160
B	283161
C	
D	
E	

LUFTKONDITIONERING — KLIMAANLAGE

1) 2) B27

Grupp / Gruppe 87

Sida / Seite 1749

Pos	Artikel nr / Artikelnr.	Antal / Anzahl A	B	C	D	E	PS	Benämning	Bezeichnung	Anmärkning / Anmerkung	SR
1		1	-	-	-	-	NS	Luftkonditioneringssats	Klimatorsatz	L.H.D.	
		-	1	-	-	-	NS	Luftkonditioneringssats	Klimatorsatz	R.H.D.	
		1	1	-	-	-		Kompletteringssats	Ergänzungssatz	SEE 87•1753	
2	1214851-6	1	1	-	-	-		•Evaporator	•Verdampfer		5
3	1215736-8	1	1	-	-	-		•Packning	•Dichtung		5
4	1234810-8	1	1	-	-	-		•Lock	•Deckel		5
5	1211604-2	3	3	-	-	-		•Clips	•Klemme		3
6	3522589-5	1	1	-	-	-		•O-ring	•O-ring		5
7	3522591-1	1	1	-	-	-		•O-ring	•O-ring		5
8	3522587-9	1	1	-	-	-		•O-ring	•O-ring		5
9	*1234087*	1	1	-	-	-	OP	•Överfallsmutter	•Kappenmutter		5
10	*1234086*	1	1	-	-	-	OP	•Propp	•Stöpsel		5
11	3522558-0	X	X	-	-	-		•Tätningsband	•Dichtstreifen	(1373897) LG 2900 mm	6
12	1277210-9	X	X	-	-	-		•Butyltejp	•Butyl-kleber	(591275)	2
13		1	1	-	-	-	NS	•Tätning	•Dichtung	200 GRAM	
14	1697753-0	1	1	-	-	-		•Termostat	•Thermostat	(1575612)	3
15		1	1	-	-	-	NS	•Klammer	•Klammer		
16	120164-9	1	1	-	-	-		•Bricka	•Scheibe		2
17	*1214057*	1	1	-	-	-	OP	•Mutter	•Mutter		2
18	1215268-2	1	1	-	-	-		•Gummibussning	•Gummibuchse		5
19	*1215001*	1	-	-	-	-	OP	•Slang	•Schlauch		5
20	1234530-2	-	1	-	-	-		•Slang	•Schlauch		5
21	3522591-1	2	2	-	-	-		•O-ring	•O-ring		5
22	1234812-4	1	1	-	-	-		•Reglerventil	•Regelventil		5
	273641-1	1	1	-	-	-		••Reparationssats ..... Expansionsventil	••Reparatursatz ..... Expansionsventil		5
	273388-9	1	1	-	-	-		••Packningsats insugningsreglering	••Dichtungssatz Ansaugregelung		5
	273389-7	1	1	-	-	-		••Packningsats med yttre anslutningar	••Dichtungssatz mit äussere Anschlüssen		5
	273390-5	1	1	-	-	-		••Tätningssats	••Dichtungssatz		5
	273391-3	1	1	-	-	-		••Packningsats inspektionsglas	••Dichtungssatz Schauglas		5
23		1	1	-	-	-	NS	•Klamma	•Klemme		
24		1	1	-	-	-	NS	•Konsol	•Konsole		
☆ 25	968478-8	3	3	-	-	-		•Flänsskruv	•Flanschschraube	(190666)	2
26	945414-1	1	1	-	-	-		•Flänsskruv	•Flanschschraube		2
27	3522587-9	1	1	-	-	-		•O-ring	•O-ring		5
28	*1234086*	1	1	-	-	-	OP	•Propp	•Stöpsel		5
29	*1234088*	1	1	-	-	-	OP	•Nippel	•Nippel		5
30	3522588-7	1	1	-	-	-		•O-ring	•O-ring		5
31	3522589-5	1	1	-	-	-		•O-ring	•O-ring	(1215026)	5
32	*1215002*	1	-	-	-	-	OP	•Slang	•Schlauch		5
33		-	1	-	-	-	NS	•Slang	•Schlauch		
34	686355-9	2	1	-	-	-		•Gummibussning	•Gummibuchse		5
35	1234701-9	1	-	-	-	-		•Slang	•Schlauch		5
36	*1234366*	-	1	-	-	-	OP	•Slang	•Schlauch		5
37	3522591-1	1	1	-	-	-		•O-ring	•O-ring		5
38	*1215004*	1	-	-	-	-	OP	•Slang	•Schlauch		5
39	1234872-8	-	1	-	-	-		•Slang	•Schlauch		5
40	1234872-8	-	1	-	-	-		••Slang	••Schlauch	(1215290)	5
41	948248-0	-	X	-	-	-		••Slang	••Schlauch	LG 1900	2
42	948211-8	-	1	-	-	-		••Bandklamma	••Bandklammer		2
43	679754-2	X	X	-	-	-		•Kantskyddslist	•Schonleiste	LG 95	2
44	3522588-7	1	1	-	-	-		•O-ring	•O-ring		5
45	1235692-9	1	1	-	-	-		•Kondensor	•Kondensor	(1214086)	5
46	972079-8	4	4	-	-	-		•Sextandhålskruv	•Sechszahn-hohlschraube	(965395)	2
47	3522589-5	2	2	-	-	-		•O-ring	•O-ring		5
48	686356-7	1	2	-	-	-		•Gummipropp	•Gummistöpsel		5
49	1215005-8	1	1	-	-	-		•Slang	•Schlauch		5

1) 262 CH-6449, 264 CH-83054, 265 CH-21774.
2) Ej standardutrustning. Säljes som tillbehör. / Keine Serienausrüstung, wird als Zubehör verkauft.

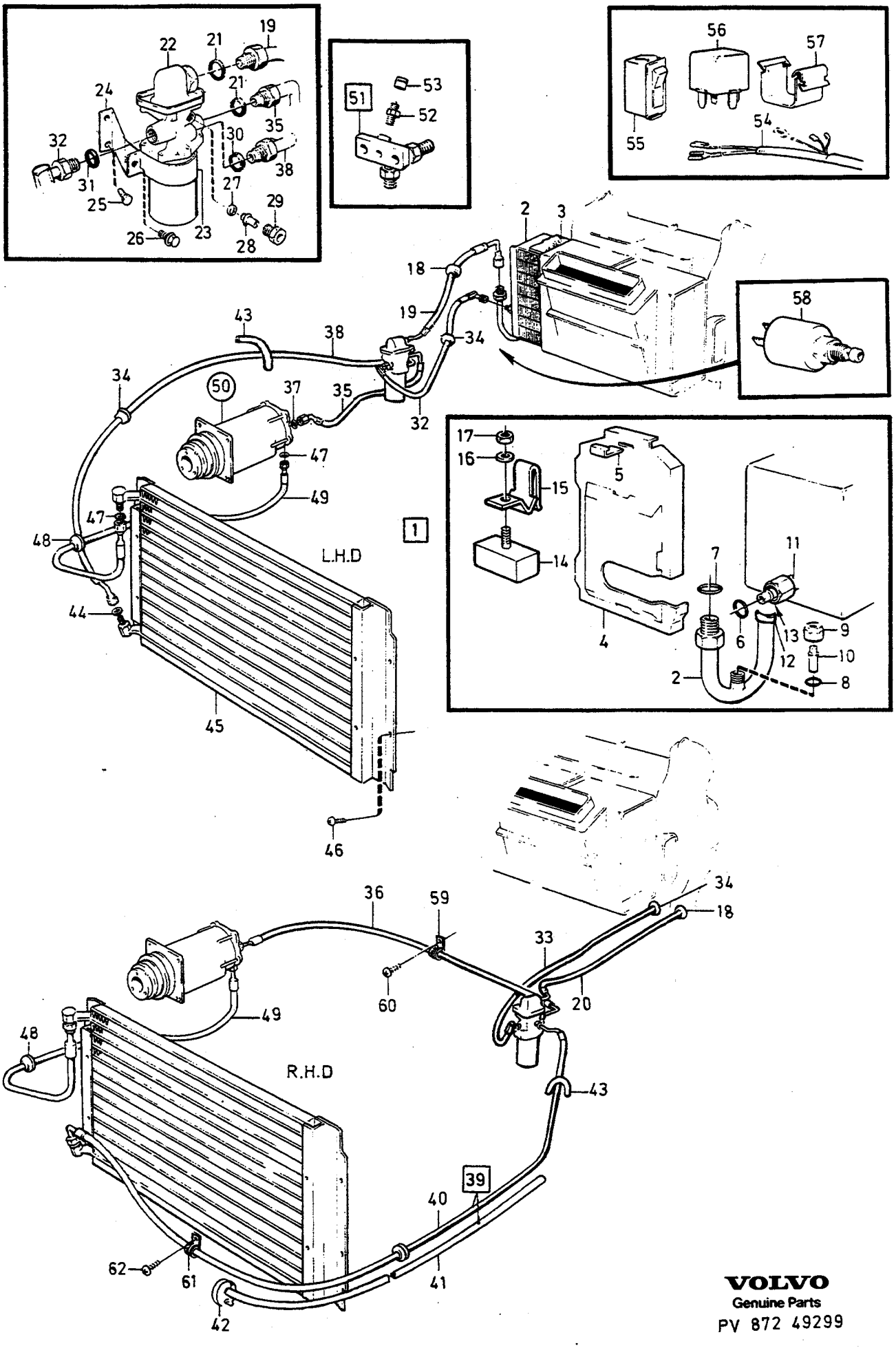
L.H.D
R.H.D
1
39
50
51
VOLVO
Genuine Parts
PV 872 49299

A	283160
B	283161
C	
D	
E	

LUFTKONDITIONERING — KLIMAANLAGE

1) 2) B27

Grupp / Gruppe 87

Sida / Seite 1751

Pos	Artikel nr / Artikelnr.	Antal / Anzahl A	B	C	D	E	PS	Benämning	Bezeichnung	Anmärkning / Anmerkung	SR
50	*(1214079)*	1	1	-	-	-	SP	• Kompressor	• Kompressor	3)	5
	(1235215)	1	1	-	-	-	SP	• Kompressor	• Kompressor	4)	5
		-	-	-	-	-		• • SEE 87 • 1757	• • SEE 87 • 1757		
51		1	1	-	-	-	NS	• Anslutning	• Anschluss		
☆ 52	3545079-0	1	1	-	-	-		• • Ventil	• • Ventil	(3522293)	4
53	1215459-7	1	1	-	-	-		• • Hatt	• • Verschlusskappe		5
54	*1235026*	1	1	-	-	-	OP	• Ledningsmatta	• Kabelbaum		5
		-	-	-	-	-		Kompressor	Kompressor		
55	1235092-2	1	1	-	-	-		• Strömställare	• Schalter		2
56	1324492-6	1	1	-	-	-		• Relä	• Relais	(1214764)	2
57	1212957-3	1	1	-	-	-		• Clips	• Klemme		2
58	1266026-2	1	1	-	-	-		• Magnetventil	• Magnetventil		2
59		-	1	-	-	-	NS	• Bandklamma	• Bandklammer		
60	969278-1	-	1	-	-	-		• Sextandhålskruv	• Sechszahn-hohlschraube	(955138)	2
61	952633-6	-	1	-	-	-		• Klamma	• Klemme		2
62	958236-2	-	1	-	-	-		• Skruv	• Schraube		2
	949234-9	1	1	-	-	-		• Kilrem	• Keilriemen	LG 1350	2

1) 262 CH-6449, 264 CH-83054, 265 CH-21774.
2) Ej standardutrustning. Säljes som tillbehör. / Keine Serienausrüstung, wird als Zubehör verkauft.
3) REPL 1 PCS 967137-1, 1277225-7, 1277224-0, 1207400-1, 1207405-0, 1277239-8, 1207406-8, 949234-9.
4) REPL 1 PCS 1277225-7, 1277224-0, 1207400-1, 1207405-0, 1277239-8, 1207406-8, 967137-1.

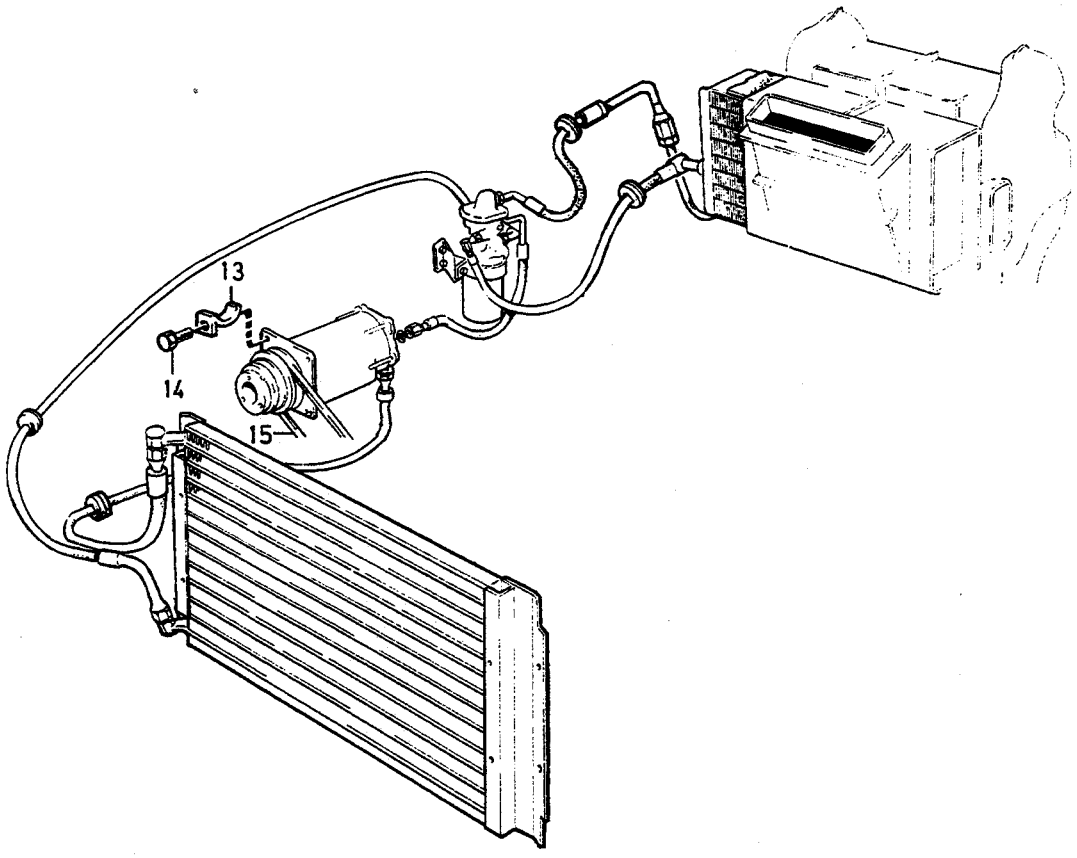

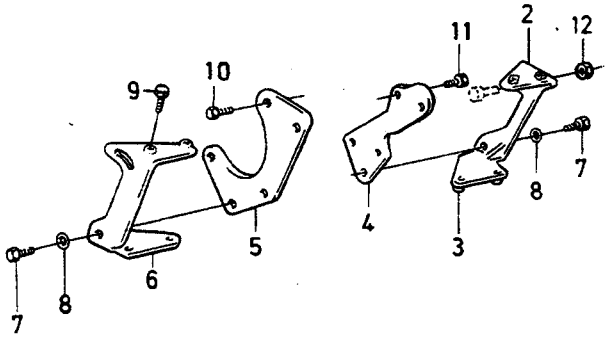

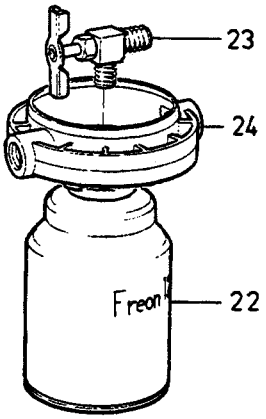

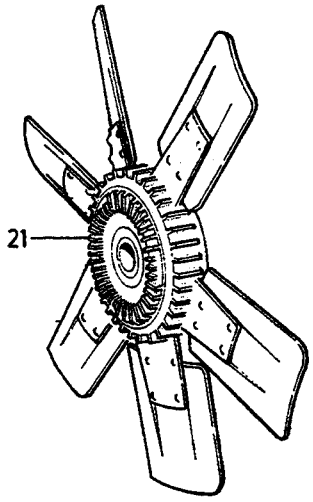

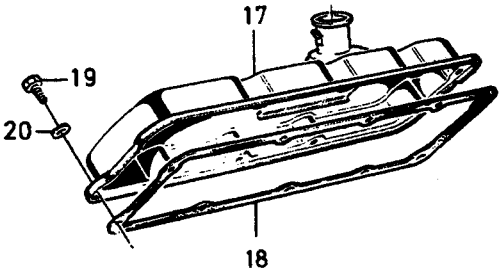

VOLVO PARTS
1 090 37178

A
B
C
D
E

KOMPLETTERINGSSATS ERGÄNZUNGSSATZ

B27, B28

Grupp Gruppe 87

Sida Seite 1753

Pos	Artikel nr Artikelnr.	Antal / Anzahl A	B	C	D	E	PS	Benämning	Bezeichnung	Anmärkning Anmerkung	SR
1		1	-	-	-	-	NS	Kompletteringssats	Ergänzungssatz	1) REPL 1 PCS 283163-4,	
		1	-	-	-	-	NS	Kompletteringssats	Ergänzungssatz	2)	
2	*464273*	1	-	-	-	-	OP	• Konsol	• Konsole		5
3	464612-1	4	-	-	-	-		• Distansbricka	• Abstandscheibe		5
4	*464073*	1	-	-	-	-	OP	• Fästplåt	• Befestigungsblech		5
5	464070-2	1	-	-	-	-		• Fästplåt	• Befestigungsblech		5
6	464272-4	1	-	-	-	-		• Konsol	• Konsole		5
7	946752-3	4	-	-	-	-		• Flänsskruv	• Flanschschraube	(955319) LG 35	2
8	960148-5	4	-	-	-	-		• Bricka	• Scheibe		2
9	946671-5	8	-	-	-	-		• Flänsskruv	• Flanschschraube	LG 30	2
10	955654-9	3	-	-	-	-		• Skruv	• Schraube	1) UNF 5/16"X13	2
	940199-3	3	-	-	-	-		• Skruv	• Schraube	2) M8X12	2
11	940114-2	3	-	-	-	-		• Skruv	• Schraube	1) UNC 3/8"X22	2
	970947-8	3	-	-	-	-		• Skruv	• Schraube	2) (955317) M10 x 25	2
12	971071-6	2	-	-	-	-		• Mutter	• Mutter	(955783)	2
13	*464318*	1	-	-	-	-	OP	• Hållare	• Halteklammer		5
14	*955653*	1	-	-	-	-	OP	• Skruv	• Schraube	1) UNF 5/16"X9,5	2
	940199-3	1	-	-	-	-		• Skruv	• Schraube	2) M8X12	2
15	967137-1	1	-	-	-	-		• Kilrem	• Keilriemen	(958506) LG 1400,HC50X1400	1
16		1	-	-	-	-		Kompletteringssats	Ergänzungssatz	B27A, B28A	
17	246148-1	1	-	-	-	-		• Ventilkåpa, h	• Zylinderkopfhaube, r		4
18	1271484-6	1	-	-	-	-		• Packning, h	• Dichtung, r	(1269810)	1
19	946480-1	4	-	-	-	-		• Skruv	• Schraube	M7 X 25	2
	947422-2	6	-	-	-	-		• Skruv	• Schraube	M7 X 50	2
20	946599-8	10	-	-	-	-		• Fjäderbricka	• Federscheibe		2
21	464946-3	1	-	-	-	-		• Slirfläkt	• Schlupfkupplungslufter		2
22	1161253-8	1	-	-	-	-		Köldmedium r12	Kältemittel r12	0,425KG (1161225)	6
23	1159780-4	1	-	-	-	-		Påfyllningsnippel	Fullnippel	(1159799)	6
24	*1159798*	1	-	-	-	-	OP	Ring	Ring		6

1) 262 CH-6449, 264 CH-83054, 265 CH-21774.
2) 242 CH 165570-, 244 CH 482505-, 245 CH 264755-, 262 CH 6450-, 264 CH 83055-, 265 CH 21775-.

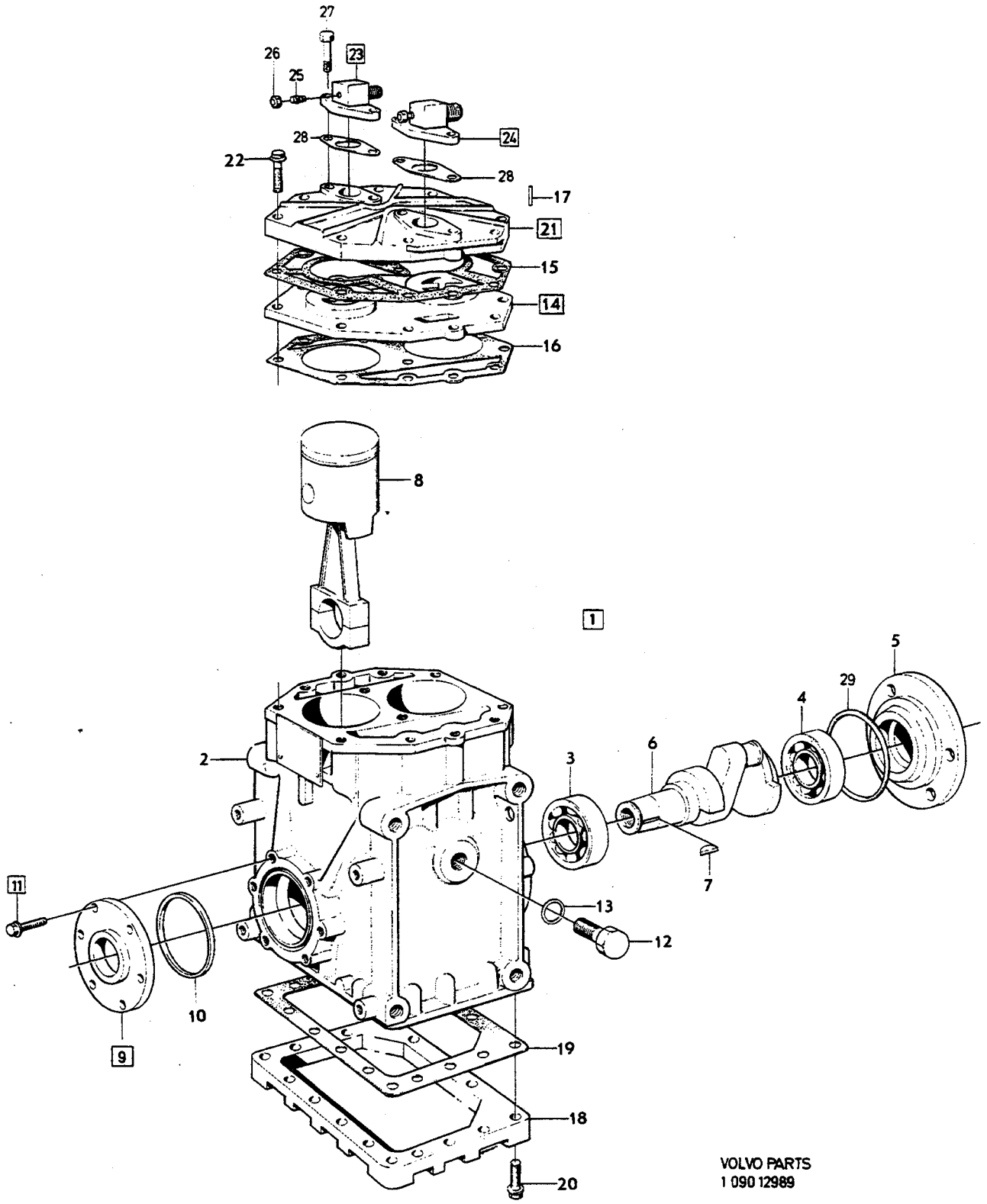

VOLVO PARTS
1 090 12989

A	1235124
B	1324131
C	
D	
E	

KOMPRESSOR — KOMPRESSOR

B17, B19, B21, B23.

Grupp / Gruppe 87

Sida / Seite 1755

Pos	Artikel nr / Artikelnr.	Antal / Anzahl A	B	C	D	E	PS	Benämning	Bezeichnung	Anmärkning / Anmerkung	SR
1	*(1235124)*	1	-	-	-	-	SP	Kompressor	Kompressor	REPL 1PCS 1324131-0	6
	1324131-0	-	1	-	-	-		Kompressor	Kompressor		5
2		1	-	-	-	-	NS	• Vevhus	• Kurbelgehäuse		
3		1	-	-	-	-	NS	• Kullager	• Kugellager		
4		1	-	-	-	-	NS	• Kullager	• Kugellager		
5		1	-	-	-	-	NS	• Lagerhus	• Lagergehäuse	(688709)	
6		1	-	-	-	-	NS	• Kolv	• Kolben		
7	688711-1	1	-	-	-	-		• Kil	• Keil		5
8		2	-	-	-	-	NS	• Kolv Vevstake	• Kolben Pleuel		
9	1207321-9	1	-	-	-	-		• Lock	• Deckel		5
10	688714-5	1	-	-	-	-		• • Packning	• • Dichtung		5
11		6	-	-	-	-	NS	• Skruv	• Schraube		
12		2	-	-	-	-	NS	• Propp	• Stöpsel	(688716)	
13		2	-	-	-	-	KN	• O-ring	• O-ring		
14	688718-6	1	-	-	-	-		• Platta	• Platte		5
	1347008-3	-	1	-	-	-		• Platta	• Platte		3
15	688719-4	1	-	-	-	-	IK	• • Packning	• • Dichtung		5
		-	1	-	-	-	NS	• • Packning	• • Dichtung		
16	688720-2	1	-	-	-	-	IK	• • Packning	• • Dichtung		5
		-	1	-	-	-	NS	• • Packning	• • Dichtung		
17		2	-	-	-	-	NS	• Styrpinne	• Fuhrungsstift		
18	*688722*	1	-	-	-	-	OP	• Lock, undre	• Deckel, u		5
19		1	-	-	-	-	KN	• Packning	• Dichtung		
20		14	-	-	-	-	NS	• Skruv	• Schraube		
21	688724-4	1	-	-	-	-		• Cylinderhuvud	• Zylinderkopf		5
	688719-4	1	-	-	-	-	IK	• • Packning	• • Dichtung		5
	688720-2	1	-	-	-	-	IK	• • Packning	• • Dichtung		5
22		8	-	-	-	-	NS	• Skruv	• Schraube		
23	1215013-2	1	-	-	-	-		• Ventil	• Ventil		5
24	1215014-0	1	-	-	-	-		• Ventil	• Ventil		5
☆ 25	3545079-0	1	-	-	-	-		• • Ventil	• • Ventil	(3522293)	4
26	1215459-7	1	-	-	-	-		• • Hatt	• • Verschlusskappe		5
27	*688726*	4	-	-	-	-	OP	• Skruv	• Schraube		5
28		-	-	-	-	-	KN	• Packning	• Dichtung		
29		-	-	-	-	-	KN	• O-ring	• O-ring		
	273229-5	1	-	-	-	-		Packningsats	Dichtungssatz		5

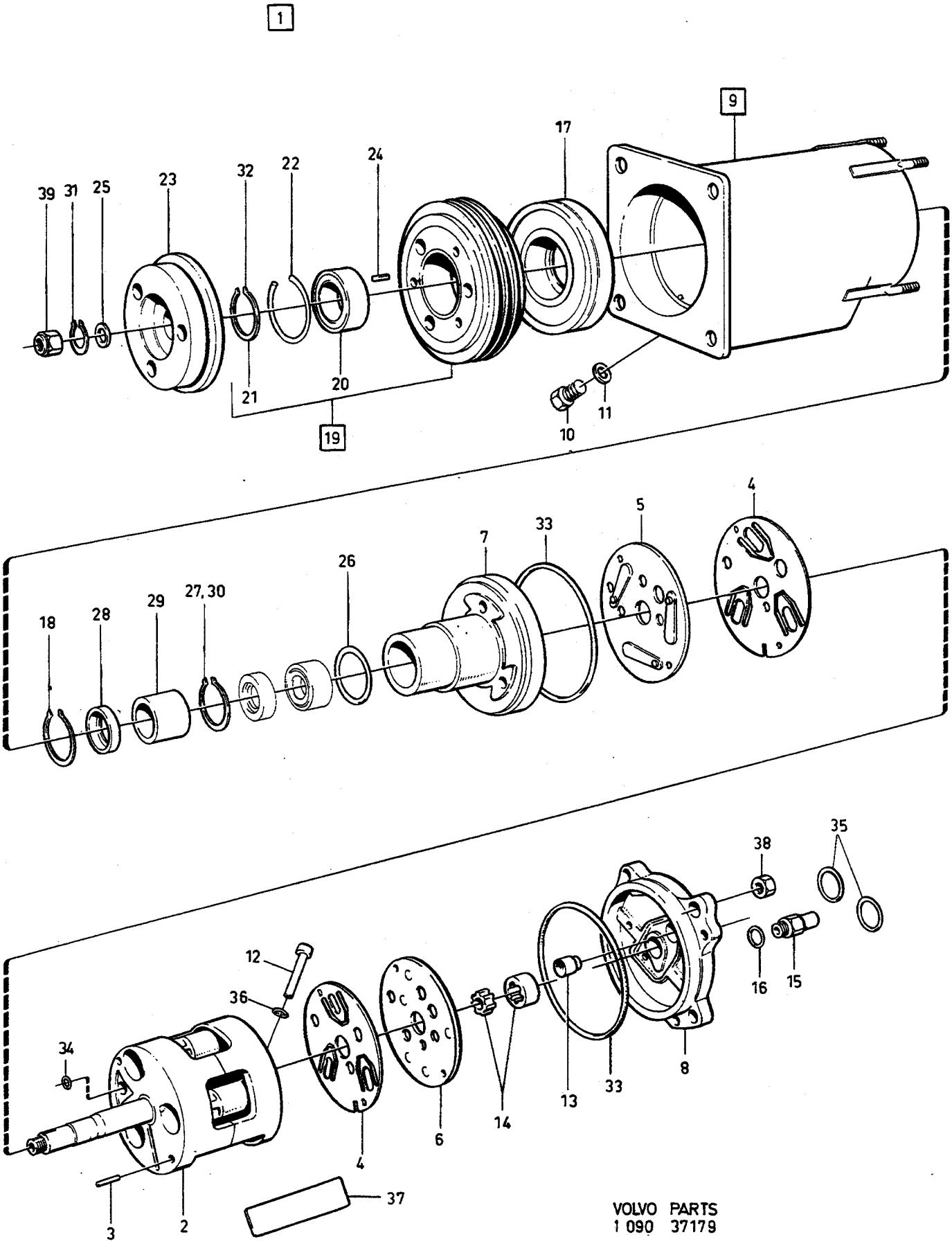

VOLVO PARTS
1 090 37179

A
B
C
D
E

KOMPRESSOR — KOMPRESSOR

Grupp / Gruppe 87

Sida / Seite 1757

B28

Pos	Artikel nr / Artikelnr.	Antal / Anzahl A	B	C	D	E	PS	Benämning	Bezeichnung	Anmärkning / Anmerkung	SR
1	*(1235412)*	1	-	-	-	-	SP	Kompressor	Kompressor	1) REPL 1 PCS 1259724-1	5
	(1259724)	1	-	-	-	-	SP	Kompressor	Kompressor	2) REPL 1 PCS 1277225-7, 1 PCS 1277224-0, 1 PCS 1207400-1, 1 PCS 1207405-0, 1 PCS 1277239-8, 1 PCS 1207406-8.	5
	(1235215)	1	-	-	-	-	SP	Kompressor	Kompressor	3) REPL 1 PCS 1277225-7, 1 PCS 1277224-0, 1 PCS 1207400-1, 1 PCS 1207405-0, 1 PCS 1277239-8, 1 PCS 1207406-8, 1 PCS 967137-1.	5
	1277225-7	1	-	-	-	-		•Kompressor	•Kompressor		5
2		1	-	-	-	-	NS	••Cylinder	••Zylinder		
3		1	-	-	-	-	NS	••Styrpinne	••Fuhrungsstift		
4		2	-	-	-	-	NS	••Platta	••Platte		
5		1	-	-	-	-	NS	••Platta	••Platte		
6		1	-	-	-	-	NS	••Platta	••Platte		
7		1	-	-	-	-	NS	••Lock, främre	••Deckel, v		
8		1	-	-	-	-	NS	••Lock, bakre	••Deckel, h	1) 1235215, 1235412	
		1	-	-	-	-	NS	••Lock	••Deckel	2) 1259724	
9		1	-	-	-	-	NS	••Hus	••Gehäuse	1) 1235215, 1235412	
		1	-	-	-	-	NS	••Hus	••Gehäuse	2) 1259724	
10		1	-	-	-	-	NS	•••Propp	•••Stöpsel		
11		1	-	-	-	-	NS	•••Packning	•••Dichtung		
12		1	-	-	-	-	NS	••Rör	••Rohr		
13		1	-	-	-	-	NS	••Filter	••Filter		
14		1	-	-	-	-	NS	••Pumphjul inre och yttre	••Pumpenrad innen und aussen		
15	3522398-1	1	-	-	-	-		•Ventil	•Ventil	(1323803)	5
16		1	-	-	-	-	NS	••O-ring	••O-ring		
17	1207400-1	1	-	-	-	-		•Spole	•Wickel		5
18	1207401-9	1	-	-	-	-		•Spårring	•Nutring		5
19	1277224-0	1	-	-	-	-		•Remskiva	•Riemenscheibe	D6" 1235412, 1259724	5
	1235211-8	1	-	-	-	-		•Remskiva	•Riemenscheibe	D5" 1235215	5
20	1207403-5	1	-	-	-	-		••Kullager	••Kugellager		5
21		1	-	-	-	-		••Låsring	••Schlossring		
22	1207404-3	1	-	-	-	-		•Spårring	•Nutring		5
23	1207405-0	1	-	-	-	-		•Medbringare	•Antriebsflansch		5
24	1207406-8	1	-	-	-	-		•Kil	•Keil		5
25	1207407-6	1	-	-	-	-		•Distansring	•Abstandring		5
	273369-9	1	-	-	-	-		Reparationssats	Reparatursatz		5
26		1	-	-	-	-	KN	•O-ring	•O-ring		
27		1	-	-	-	-	KN	•Låsring	•Schlossring		
28		1	-	-	-	-	KN	•Hållare	•Halter		
29		1	-	-	-	-	KN	•Tätning	•Dichtung		
	273370-7	1	-	-	-	-		Låsringsats	Sicherungsringsatz		5
30		1	-	-	-	-	KN	•Låsring	•Schlossring		
32		1	-	-	-	-	KN	•Låsring	•Schlossring		
32		1	-	-	-	-	KN	•Låsring	•Schlossring		
	273371-5	1	-	-	-	-		Packningsats	Dichtungssatz		5
33		2	-	-	-	-	KN	•O-ring	•O-ring		
34		2	-	-	-	-	KN	•O-ring	•O-ring		
35		2	-	-	-	-	KN	•O-ring	•O-ring		
36		1	-	-	-	-	KN	•O-ring	•O-ring		

1) 262 CH-6449, 264 CH-83054, 265 CH-21774.
2) 262 CH 6450-, 264 CH 83055-, 265 CH 21775-.
3) Ej standardutrustning. Säljes som tillbehör. / Keine Serienausrüstung, wird als Zubehör verkauft.

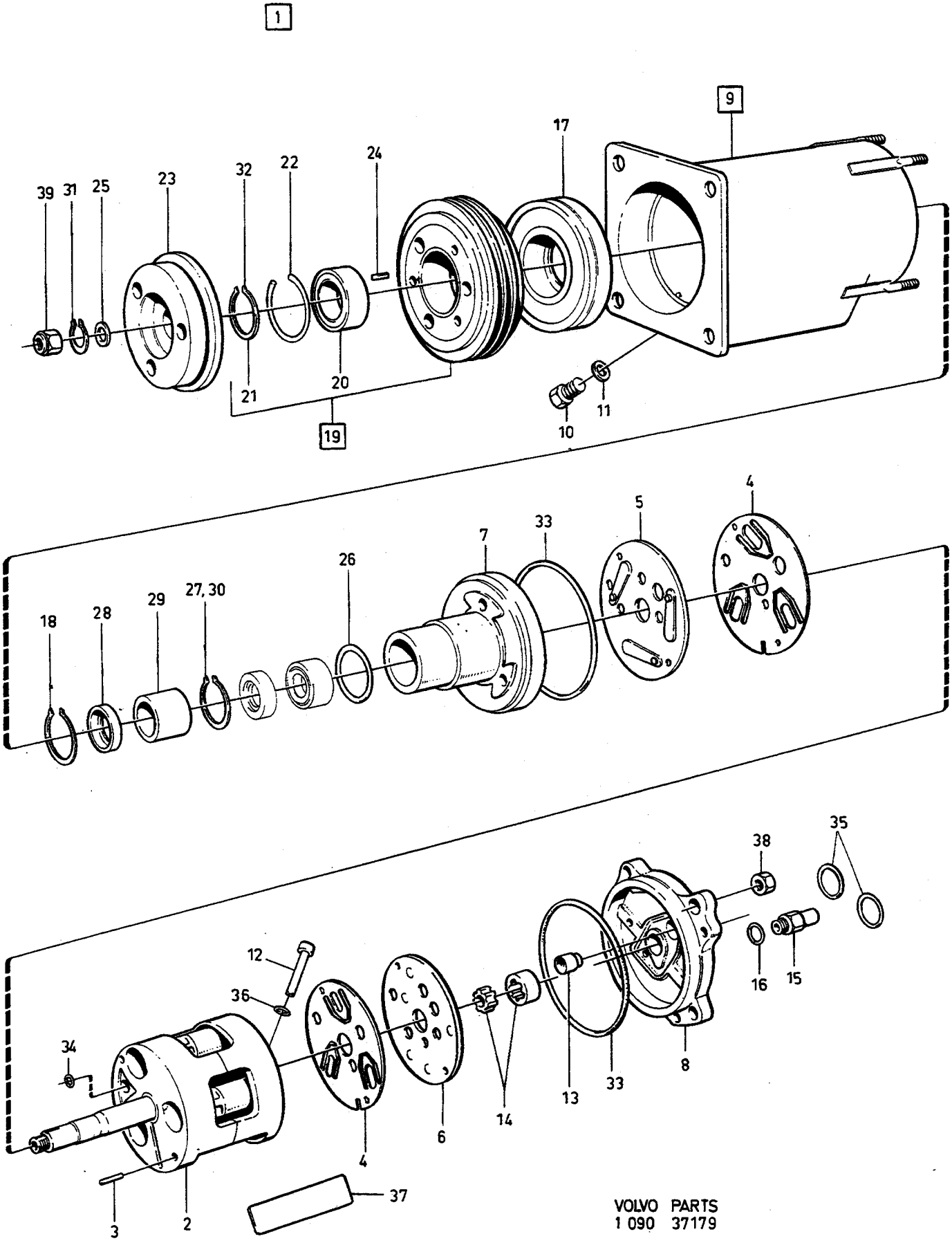

VOLVO PARTS
1 090 37179

A		KOMPRESSOR	KOMPRESSOR	Grupp Gruppe 87
B				
C				Sida Seite 1759
D				
E		B28		

Pos	Artikel nr Artikelnr.	Antal / Anzahl A	B	C	D	E	PS	Benämning	Bezeichnung	Anmärkning Anmerkung	SR
37	273372-3	1	-	-	-	-	KN	• Lock	• Deckel		5
		1	-	-	-	-		Muttersats	Mutternsatz		
38		4	-	-	-	-	KN	• Mutter	• Mutter		
39		1	-	-	-	-	KN	• Mutter	• Mutter		

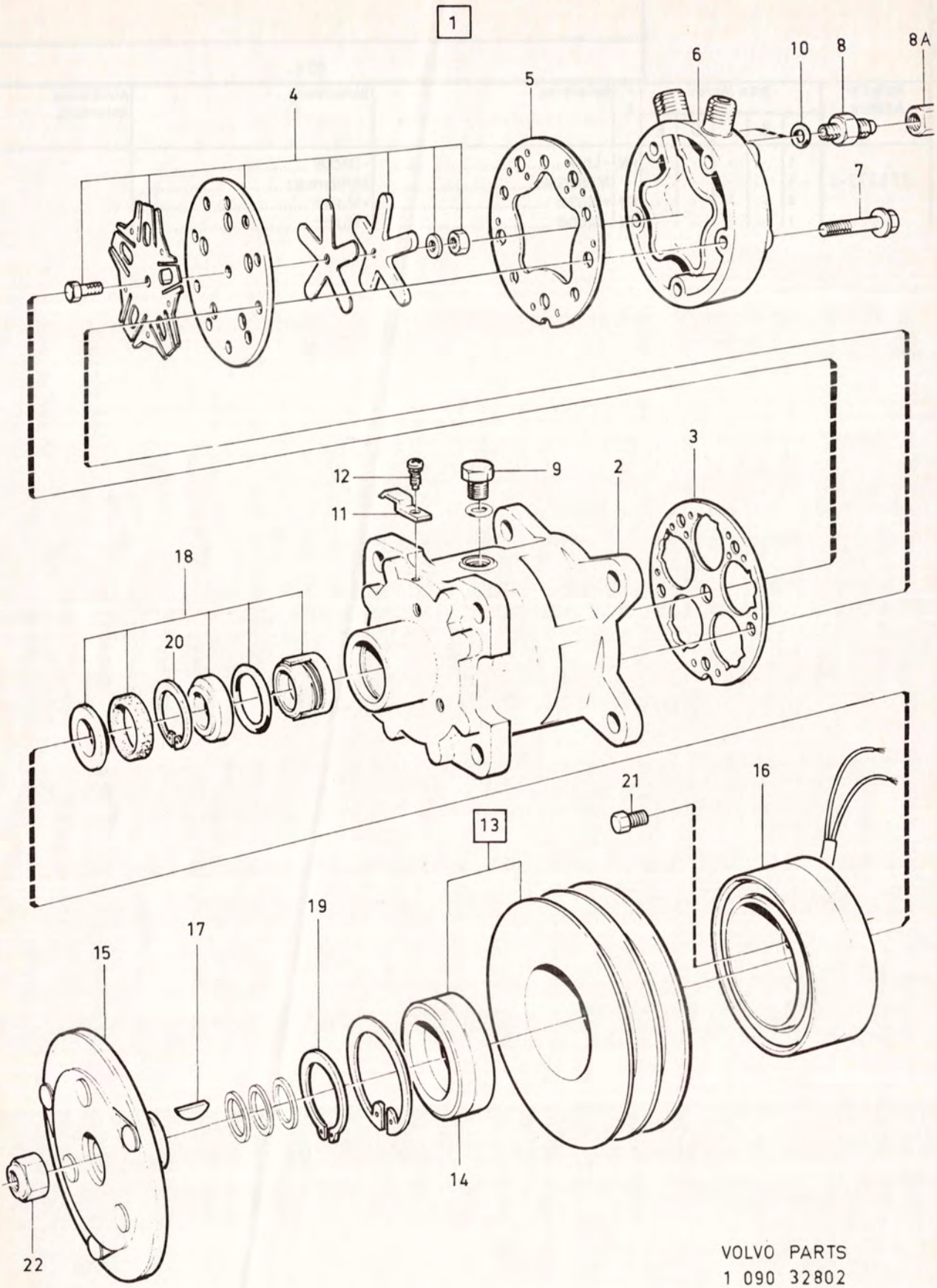

VOLVO PARTS
1 090 32802
(110:4)

A	1259607	KOMPRESSOR KOMPRESSOR	Grupp Gruppe 87
B			
C			
D			Sida Seite 1761
E		DSL	

Pos	Artikel nr Artikelnr.	Antal / Anzahl A	B	C	D	E	PS	Benämning	Bezeichnung	Anmärkning Anmerkung	SR
1	*(1259607)*	1	-	-	-	-	SP	Kompressor	Kompressor	REPL 1 PCS 1259340-6	5
2		1	-	-	-	-	NS	• Kompressor	• Kompressor		
3		1	-	-	-	-	NS	• Packning	• Dichtung		
4		1	-	-	-	-	KN	• Platta ..... Ventil	• Platte ..... Ventil		
5		1	-	-	-	-	NS	• Packning	• Dichtung		
6	1308133-6	1	-	-	-	-		• Cylinderhuvud	• Zylinderkopf		5
7	1596036-2	5	-	-	-	-		• Skruv	• Schraube		4
8	1596025-5	2	-	-	-	-		• Påfyllningsventil	• Fullventil	(1188760)	4
8a	*1188761*	2	-	-	-	-	OP	• Skyddshuv	• Schutzhaube		4
9		1	-	-	-	-	NS	• Propp	• Stöpsel		
☆ 10	3522453-4	2	-	-	-	-		• O-ring	• O-ring	(1596026)	2
11		1	-	-	-	-	KN	• Klamma	• Klemme		
12		1	-	-	-	-	KN	• Skruv	• Schraube		
13		1	-	-	-	-	NS	• Remskiva	• Riemenscheibe		
14		1	-	-	-	-	NS	• • Kullager	• • Kugellager		
15		1	-	-	-	-	KN	• Kopplingsskiva	• Kupplungsscheibe		
16		1	-	-	-	-	NS	• Magnetspole	• Magnetspule		
17		1	-	-	-	-	NS	• Kil	• Keil		
18	1695472-9	1	-	-	-	-	IK	• Tätningssats	• Dichtungssatz		4
19		1	-	-	-	-	NS	• Låsring	• Schlossring		
20	1596032-1	1	-	-	-	-		• Hållarring	• Haltering		3
21		1	-	-	-	-	NS	• Skruv	• Schraube		
22		1	-	-	-	-	NS	• Mutter	• Mutter		
		1	-	-	-	-	NS	Reparationssats ..... Remskiva	Reparatursatz ..... Riemenscheibe		
		1	-	-	-	-	NS	Reparationssats för låsning	Reparatursatz für Schliessung		
	1698666-3	1	-	-	-	-		Reparationssats ventilplatta med packning	Reparatursatz Ventilplatte mit Dichtung	(1695474)	3

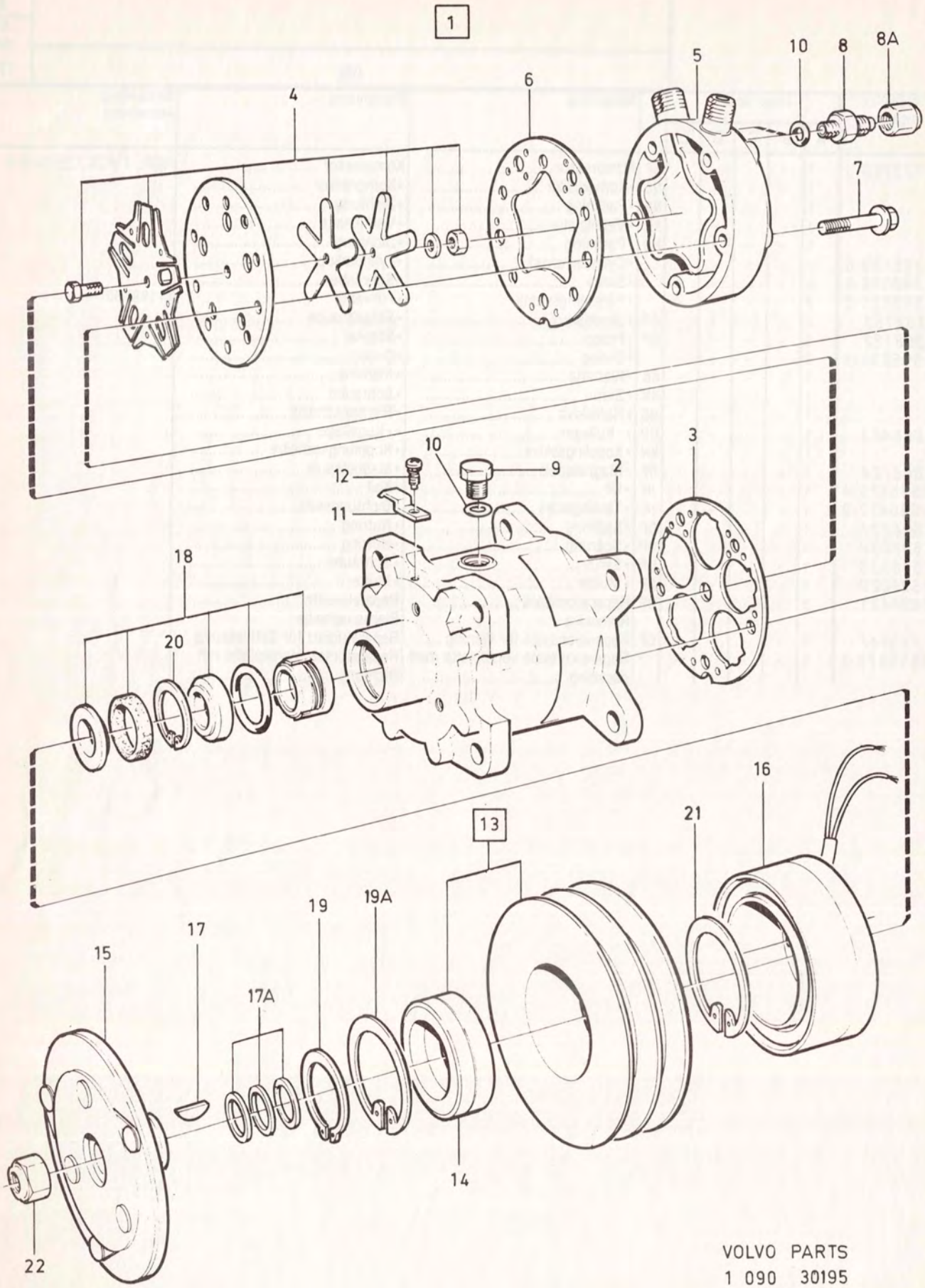

VOLVO PARTS
1 090 30195
(110:4)

A	1259340	KOMPRESSOR	KOMPRESSOR	Grupp Gruppe 87
B				
C				Sida Seite 1763
D				
E		DSL		

Pos	Artikel nr Artikelnr.	Antal / Anzahl A	B	C	D	E	PS	Benämning	Bezeichnung	Anmärkning Anmerkung	SR
1	3513598-7	1	-	-	-	-		Kompressor	Kompressor	(1259340)	5
								Koppling	Kupplung		
2		1	-	-	-	-	NS	• Kompressor	• Kompressor		
3		1	-	-	-	-	NS	• Packning	• Dichtung		
4		1	-	-	-	-	KN	• Platta	• Platte		
		-	-	-	-	-		Ventil	Ventil		
5	*(1188759)*	1	-	-	-	-	SP	• Cylinderhuvud	• Zylinderkopf	REPL 1 PCS 1308133-6, 1 PCS 1695473-7.	5
6		1	-	-	-	-	NS	• • Packning	• • Dichtung		
7	1596036-2	5	-	-	-	-		• Skruv	• Schraube		4
8	1596025-5	2	-	-	-	-		• Påfyllningsventil	• Fullventil	(1188760)	4
8a	*1188761*	2	-	-	-	-	OP	• Skyddshuv	• Schutzhaube		4
9		1	-	-	-	-	NS	• Propp	• Stöpsel		
☆ 10	3522453-4	3	-	-	-	-		• O-ring	• O-ring	(1596026)	2
11		1	-	-	-	-	KN	• Klamma	• Klemme		
12		1	-	-	-	-	KN	• Skruv	• Schraube		
13		1	-	-	-	-	NS	• Remskiva	• Riemenscheibe		
14		1	-	-	-	-	NS	• • Lager	• • Lager		
15		1	-	-	-	-	NS	• Magnetkoppling	• Magnetkupplung		
16		1	-	-	-	-	NS	• Magnetspole	• Magnetspule		
17		1	-	-	-	-	NS	• Kil	• Keil		
17a		3	-	-	-	-	KN	• Distansbricka	• Abstandscheibe		
18	1695472-9	1	-	-	-	-		• Tätningssats	• Dichtungssatz		4
19		1	-	-	-	-	KN	• Låsring	• Schlossring		
19a		1	-	-	-	-	KN	• Låsring	• Schlossring		
20	1596032-1	1	-	-	-	-	IK	• Hållarring	• Haltering		3
21		1	-	-	-	-	KN	• Låsring	• Schlossring		
22		1	-	-	-	-	KN	• Mutter	• Mutter		
		1	-	-	-	-	NS	Remskiva	Riemenscheibe		
	1698666-3	1	-	-	-	-		Reparationssats ventilplatta med packning	Reparatursatz Ventilplatte mit Dichtung	(1695474)	3
		1	-	-	-	-	NS	Reparationssats för låsning	Reparatursatz für Schliessung		
	1698665-5	1	-	-	-	-		Packningsats	Dichtungssatz	(1695473)	3

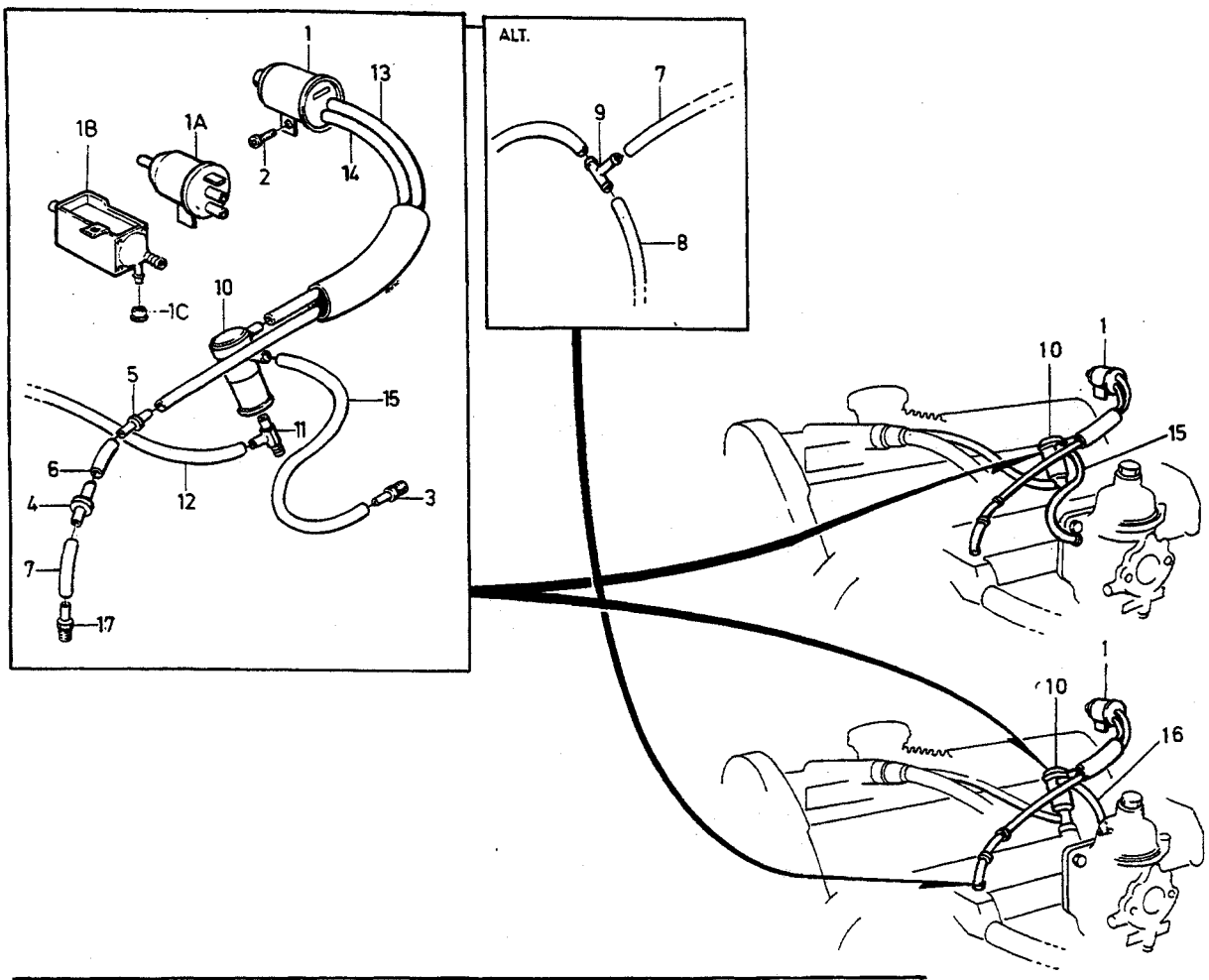
ALT.
1
13
18
1A
2
14
10
1C
5
15
11
6
12
4
3
7
17
9
7
8
10
1
15
10
1
16

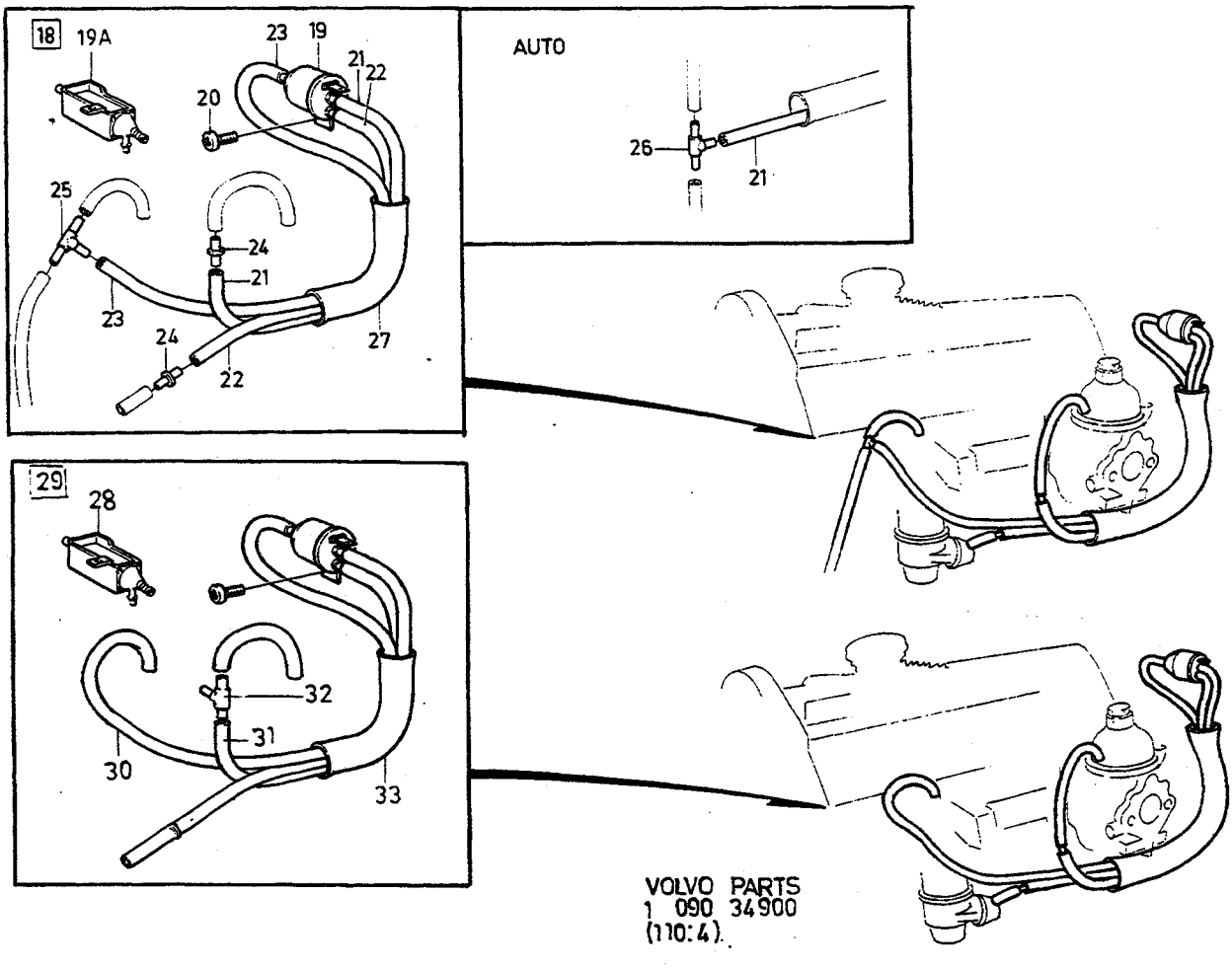
18
19A
23
19
21
22
20
25
24
21
23
24
27
22
AUTO
26
21
29
28
32
31
30
33

A
B
C
D
E

TOMGÅNGSKOMPENSERING — LEERLAUFAUSGLEICH

B17A, B19A, B21A, B23A.

Grupp / Gruppe 87

Sida / Seite 1765

Pos	Artikel nr / Artikelnr.	Antal / Anzahl A	B	C	D	E	PS	Benämning	Bezeichnung	Anmärkning / Anmerkung	SR
1	*(1276471)*	1	-	-	-	-	SP	Magnetventil	Magnetventil	CH- 937691 REPL 1 PCS 1332347-0, 1 PCS 1332348-0.	3
1a	*(1306712)*	1	-	-	-	-	SP	Magnetventil	Magnetventil	B19A (SGP) REPL 1 PCS 1332347-2	3
1b	1332347-2	1	-	-	-	-		Magnetventil	Magnetventil	CH 937692-	2
1c	1332348-0	1	-	-	-	-		Skyddskåpa	Schutzhaube	CH 937692-	3
2	969473-8	1	-	-	-	-		Sextandhålskruv	Sechszahn-hohlschraube	(955137)	2
3	1276212-6	1	-	-	-	-		Nippel	Nippel		5
☆ 4	9135666-7	1	-	-	-	-		Backventil	Rückschlagventil	(1276472)	5
5	1266008-0	1	-	-	-	-		Skarvnippel	Verbindungsnippel		2
6	976733-6	X	-	-	-	-		Slang	Schlauch	(1276578) LG 50 mm	2
7	976733-6	X	-	-	-	-		Slang	Schlauch	(1276578) LG 50 mm	2
8	976733-6	X	-	-	-	-		Slang	Schlauch	(1306702) ALTER	2
9	949024-4	1	-	-	-	-		Nippel	Nippel	ALTER	2
10	1332270-6	1	-	-	-	-		Vakuumventil	Unterdruckventil	(1306391)	2
11	1276248-0	1	-	-	-	-		Nippel	Nippel	1)	5
	1306810-1	1	-	-	-	-		Nippel	Nippel	2)	5
12	944075-1	X	-	-	-	-		Gummislang	Gummischlauch	LG 200	2
13	976733-6	X	-	-	-	-		Slang	Schlauch	(1306702) LG 370	2
14	976733-6	X	-	-	-	-		Slang	Schlauch	(1306702) LG 250	2
☆ 15	976736-9	X	-	-	-	-		Slang	Schlauch	(1306706) LG 190 mm ALTER	2
☆ 16	976736-9	X	-	-	-	-		Slang	Schlauch	(1306706) LG 130 mm ALTER	2
17		1	-	-	-	-		Nippel	Nippel	SEE 21-129	
18	*1188851*	1	-	-	-	-	OP	Monteringssats	Einbausatz	3) B21A, (S), (CDN), (AUS)	4
19	*(1306712)*	1	-	-	-	-	SP	Magnetventil	Magnetventil	REPL 1 PCS 1332347-2	4
19a	1332347-2	1	-	-	-	-		Magnetventil	Magnetventil		2
20	969473-8	1	-	-	-	-		•Sextandhålskruv	•Sechszahn-hohlschraube	(955137)	2
21	976733-6	X	-	-	-	-		•Slang	•Schlauch	(1306702) LG 600	2
22	976733-6	X	-	-	-	-		•Slang	•Schlauch	(1306702) LG 600	2
23	976733-6	X	-	-	-	-		•Slang	•Schlauch	(1306702) LG 900	2
24	1266008-0	2	-	-	-	-		•Skarvnippel	•Verbindungsnippel		2
25	949025-1	1	-	-	-	-		•Nippel	•Nippel		2
26	949025-1	1	-	-	-	-		•Nippel	•Nippel	AUTO. TRANS	2
27	946655-8	X	-	-	-	-		•Skyddsslang	•Schutzschlauch	LG 420	2
28	1332347-2	1	-	-	-	-		Magnetventil	Magnetventil		2
29		1	-	-	-	-	NS	Slangledning	Schlauchleitung	(SA)	
30	976733-6	X	-	-	-	-		•Slang	•Schlauch	(1306702) LG 900	2
31	976733-6	X	-	-	-	-		•Slang	•Schlauch	(1306702) LG 600	2
32	949025-1	1	-	-	-	-		•Nippel	•Nippel		2
33	946655-8	X	-	-	-	-		•Skyddsslang	•Schutzschlauch	LG 420	2

1) 242 CH -189179, 244 CH -592109, 245 CH -317939, 262 CH -8374, 264 CH -107609, 265 CH -28319.
2) 242 CH 189180-, 244 CH 592110-, 245 CH 317940-, 262 CH8375-, 264 CH 107610-, 265 CH 28320-.
3) 242 CH 206791-, 244 CH 686100-, 245 CH 368310-, 264 CH 125110-, 265 CH 30680-.

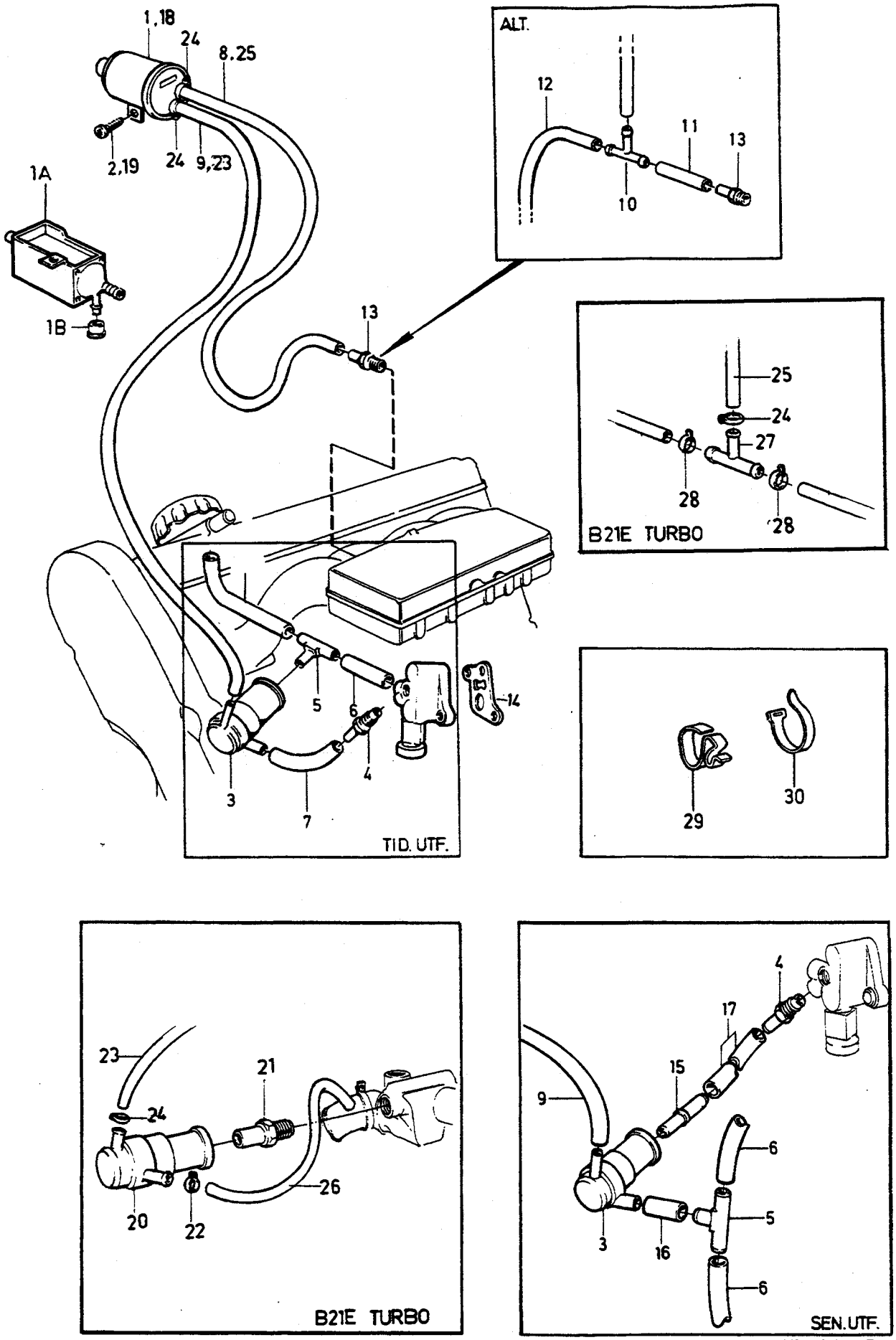

VOLVO PARTS
1 090 34187
(110 : 4)

A
B
C
D
E

TOMGÅNGSKOMPENSERING — LEERLAUFAUSGLEICH

Grupp / Gruppe 87

Sida / Seite 1767

B19E, B21E, B21F, B23E.

Pos	Artikel nr / Artikelnr.	Antal / Anzahl A	B	C	D	E	PS	Benämning	Bezeichnung	Anmärkning / Anmerkung	SR
		1	-	-	-	-	NS	Tomgångskompensering	Leerlaufausgleich	EXC TURBO	
1	1332347-2	1	-	-	-	-		• Magnetventil	• Magnetventil	(1276471) CH -937691	2
1a	1332347-2	X	-	-	-	-		• Magnetventil	• Magnetventil	CH 937692-	2
1b	1332348-0	X	-	-	-	-		• Skyddskåpa	• Schutzhaube	CH 937692-	3
2	969278-1	1	-	-	-	-		• Sextandhålskruv	• Sechszahn-hohlschraube	(955138)	2
3	1332270-6	1	-	-	-	-		• Vakuumventil	• Unterdruckventil	(1306391)	2
4	1276212-6	1	-	-	-	-		• Nippel	• Nippel		5
5	1276216-7	1	-	-	-	-		• T-rör	• T-stück		5
6		1	-	-	-	-		• Slang	• Schlauch	SEE 23 • 227	
7	*(1306706)*	X	-	-	-	-	SP	• Slang	• Schlauch	(941106) LG 60 mm	2
8	976733-6	X	-	-	-	-		• Slang	• Schlauch	(1306702) LG 530	2
9	976733-6	X	-	-	-	-		• Slang	• Schlauch	(1306702) LG 530	2
10	949025-1	1	-	-	-	-		• Nippel	• Nippel	B21F (USA), EXC CALIF	2
11	976734-4	X	-	-	-	-		• Slang	• Schlauch	(1306703) LG 50 mm	2
12	976734-4	X	-	-	-	-		• Slang	• Schlauch	B21F (USA), EXC CALIF (1306703)	2
13	943513-2	1	-	-	-	-		• Nippel	• Nippel	B21F (USA), EXC CALIF	2
14	463766-6	1	-	-	-	-		• Packning	• Dichtung		2
15	1276517-8	1	-	-	-	-		• Nippel	• Nippel	1)	3
☆ 16	976736-9	X	-	-	-	-		• Slang	• Schlauch	(1306706) LG 40 mm	2
☆ 17	976736-9	X	-	-	-	-		• Slang	• Schlauch	(1306706) LG 40 mm	2
		1	-	-	-	-	NS	Tomgångskompensering	Leerlaufausgleich	TURBO	
18	*(1276471)*	1	-	-	-	-	SP	• Magnetventil	• Magnetventil	REPL 1 PCS 1332347-2, 1 PCS 1332348-0.	2
19	969278-1	1	-	-	-	-		• Sextandhålskruv	• Sechszahn-hohlschraube	(955138)	2
20	1332270-6	1	-	-	-	-		• Vakuumventil	• Unterdruckventil	(1306391)	2
21	1306787-1	1	-	-	-	-		• Nippel	• Nippel		5
22	967919-2	1	-	-	-	-		• Slangklamma	• Schlauchschelle	(945651)	2
23	976733-6	X	-	-	-	-		• Slang	• Schlauch	(1306702) LG 400	2
24	976572-8	4	-	-	-	-		• Slangklämma	• Schlauchklemme	(947331)	2
25	976733-6	X	-	-	-	-		• Slang	• Schlauch	(1306702) LG 100	2
26	1306786-3	1	-	-	-	-		• Slang	• Schlauch	EXC B19E	5
	976733-6	X	-	-	-	-		• Slang	• Schlauch	(1306702) LG 120 B19E	2
27	949025-1	1	-	-	-	-		• Nippel	• Nippel		2
☆ 28	976573-6	2	-	-	-	-		• Slangklämma	• Schlauchklemme	(975268)	2
29	682101-1	1	-	-	-	-		• Klamma	• Klemme		3
30	948211-8	1	-	-	-	-		• Bandklamma	• Bandklammer		2
	1129166-3	1	-	-	-	-		Monteringssats	Einbausatz	EXC (USA), (CDN)	4
	1129166-3	1	-	-	-	-		Monteringssats	Einbausatz	(USA), (CDN) (1188272)	4

1) 242 CH 165570-, 244 CH 482505-, 245 CH 264755-,264 CH 83055-, 265 CH 21775-.

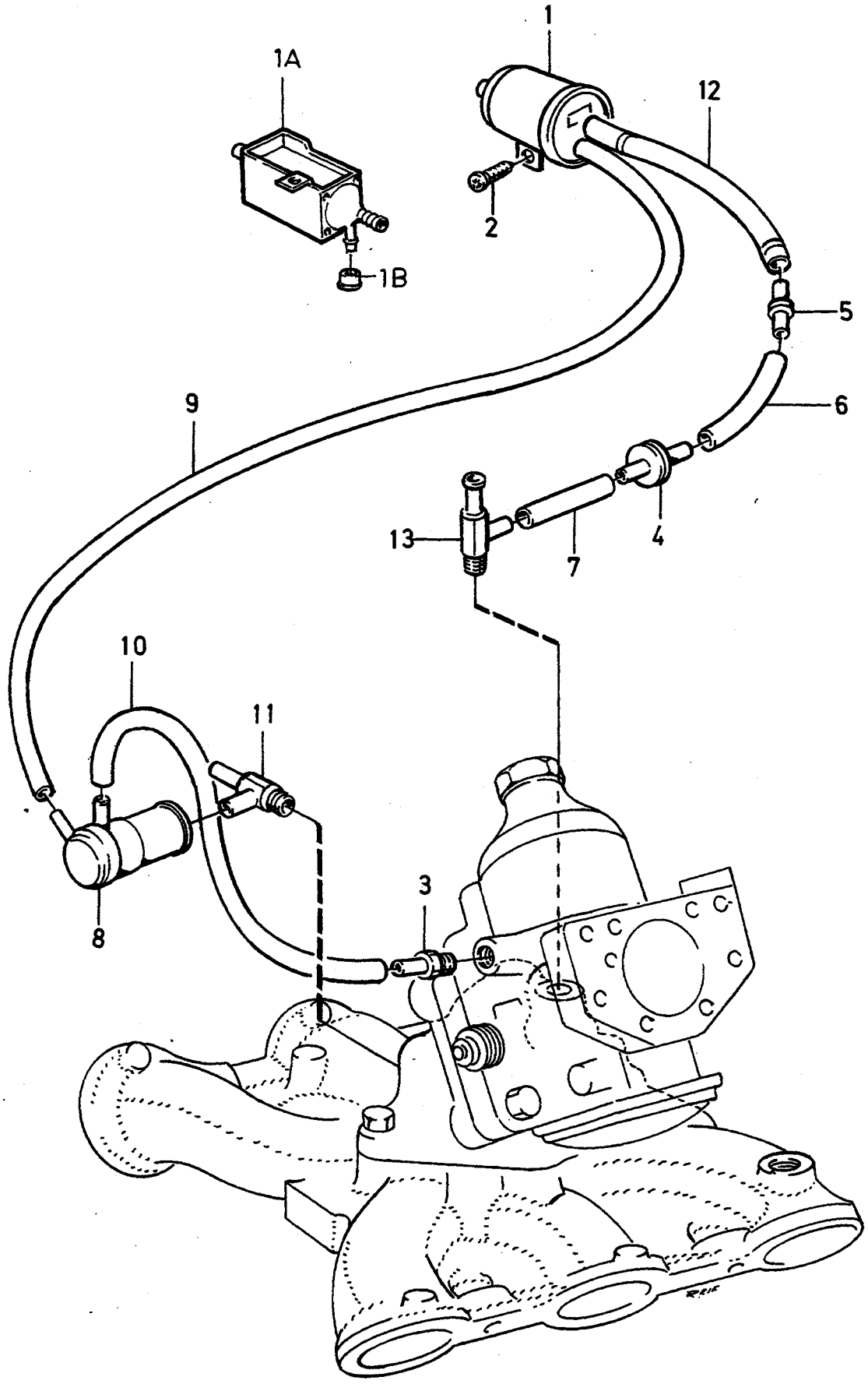

VOLVO PARTS
1 090 34188
(110:4)

A	TOMGÅNGSKOMPENSERING	LEERLAUFAUSGLEICH	Grupp Gruppe 87
B			
C			
D			Sida Seite 1769
E		B27A, B28A.	

Pos	Artikel nr Artikelnr.	Antal / Anzahl A	B	C	D	E	PS	Benämning	Bezeichnung	Anmärkning Anmerkung	SR
1	*(1276471)*	1	-	-	-	-	SP	Magnetventil	Magnetventil	CH- 937691	4
		-	-	-	-	-		.....	.....	REPL 1 PCS 1332347-2 1 PCS 1332348-0	
1a	1332347-2	1	-	-	-	-		Magnetventil	Magnetventil	CH 937692-	2
1b	1332348-0	1	-	-	-	-		Skyddskåpa	Schutzhaube	CH 937692-	3
2	969473-8	1	-	-	-	-		Sextandhålskruv	Sechszahn-hohlschraube	(955137)	2
3	1276212-6	1	-	-	-	-		Nippel	Nippel		5
☆ 4	9135666-7	1	-	-	-	-		Backventil	Ruckschlagventil	(1276472)	5
5	1266008-0	1	-	-	-	-		Skarvnippel	Verbindungsnippel		2
6	976733-6	X	-	-	-	-		Slang	Schlauch	(1276578) LG 50 mm	2
7	976733-6	X	-	-	-	-		Slang	Schlauch	(1276578) LG 50 mm	2
8	1332270-6	1	-	-	-	-		Vakuumventil	Unterdruckventil	(1306391)	2
9	976733-6	X	-	-	-	-		Slang	Schlauch	(1306702) LG 720	2
☆ 10	976736-9	X	-	-	-	-		Slang	Schlauch	(1306706) LG 190 mm	2
11	1274159-1	1	-	-	-	-		Nippel	Nippel	(1274086)	5
12	976733-6	X	-	-	-	-		Slang	Schlauch	(1306702) LG 370	2
13	1274178-1	1	-	-	-	-		Nippel	Nippel	(1274085)	5

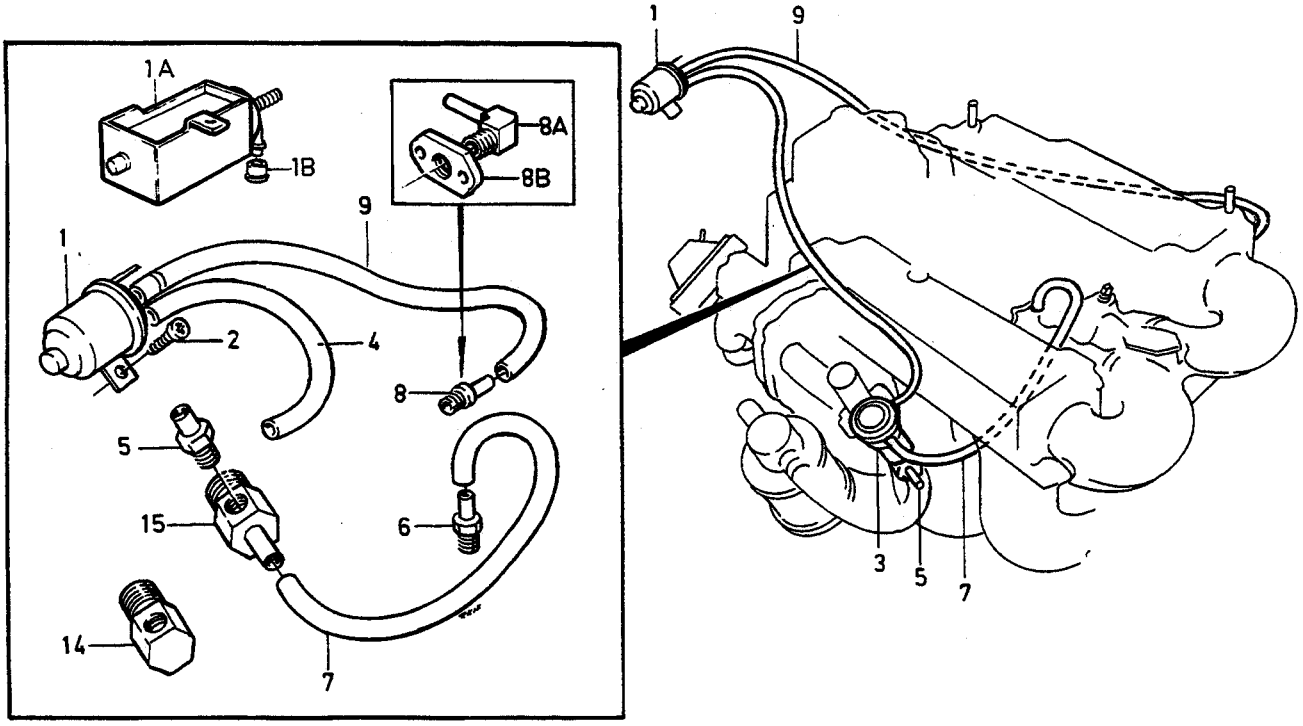

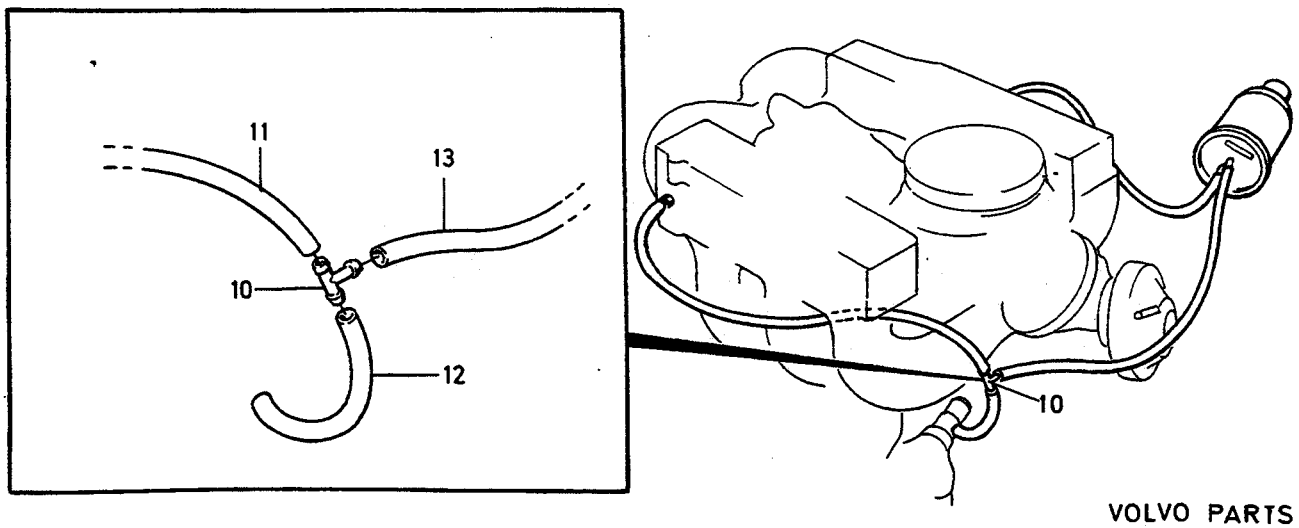

VOLVO PARTS
1 090 34189
(110:4)

A		TOMGÅNGSKOMPENSERING LEERLAUFAUSGLEICH	Grupp Gruppe 87
B			
C			
D			Sida Seite 1771
E		B27E, B28E.	

Pos	Artikel nr Artikelnr.	Antal / Anzahl A	B	C	D	E	PS	Benämning	Bezeichnung	Anmärkning Anmerkung	SR
1	*(1276471)*	1	-	-	-	-	SP	Magnetventil	Magnetventil	CH- 937691 REPL 1 PCS 1332347-2, 1 PCS 1332348-0.	5
1a	1332347-2	X	-	-	-	-		Magnetventil	Magnetventil	CH 937692-	2
1b	1332348-0	X	-	-	-	-		Skyddskåpa	Schutzhaube	CH 937692-	3
2	969278-1	1	-	-	-	-		Sextandhålskruv	Sechszahn-hohlschraube	(955138)	2
3	1332270-6	1	-	-	-	-		Vakuumventil	Unterdruckventil	(1306391)	2
4	976733-6	X	-	-	-	-		Slang	Schlauch	(1306702) LG 565	2
5	1274098-1	1	-	-	-	-		Nippel	Nippel		5
6	946600-4	1	-	-	-	-		Nippel	Nippel		2
7	*(1306706)*	X	-	-	-	-	SP	Slang	Schlauch	(941106) LG 360 mm	2
8	943513-2	1	-	-	-	-		Nippel	Nippel	1) EXC (S), (AUS).	2
	943513-2	1	-	-	-	-		Nippel	Nippel	2)	2
8a	947559-1	1	-	-	-	-		Nippel	Nippel	(S), (AUS)	2
8b	1306596-6	1	-	-	-	-		Fläns	Flansch	(S), (AUS)	6
9	976733-6	X	-	-	-	-		Slang	Schlauch	1) (1306702) LG 760 EXC (S), (AUS).	2
	976733-6	X	-	-	-	-		Slang	Schlauch	2) (1306702) LG 760	2
10	949025-1	1	-	-	-	-		Nippel	Nippel	1) (S), (AUS)	2
11	976734-4	X	-	-	-	-		Slang	Schlauch	1) (1306703) (S), (AUS)	2
12	976734-4	X	-	-	-	-		Slang	Schlauch	1) (1306703) LG 120 mm (S), (AUS)	2
13	976733-6	X	-	-	-	-		Slang	Schlauch	1) (1306702) LG 400 (S), (AUS)	2
14	*1274084*	1	-	-	-	-	OP	Nippel	Nippel	EXC (AUS)	5
15	*1274083*	1	-	-	-	-	OP	Nippel	Nippel	(AUS)	5

1) 262 CH-6449, 264 CH-83054, 265 CH-21774.
2) 262 CH 6450-, 264 CH 83055-, 265 CH 21775-.

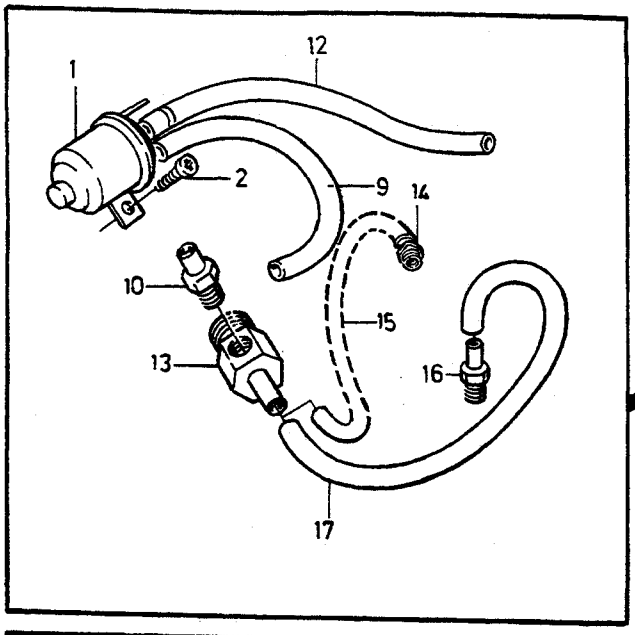

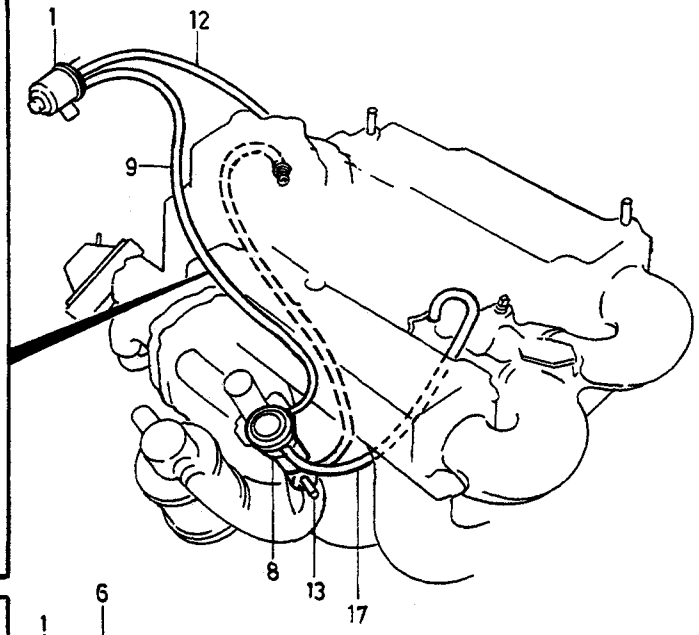

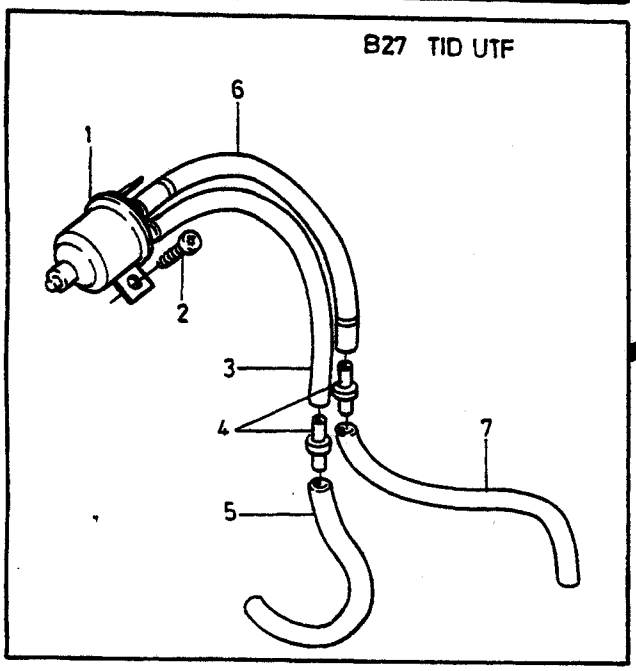

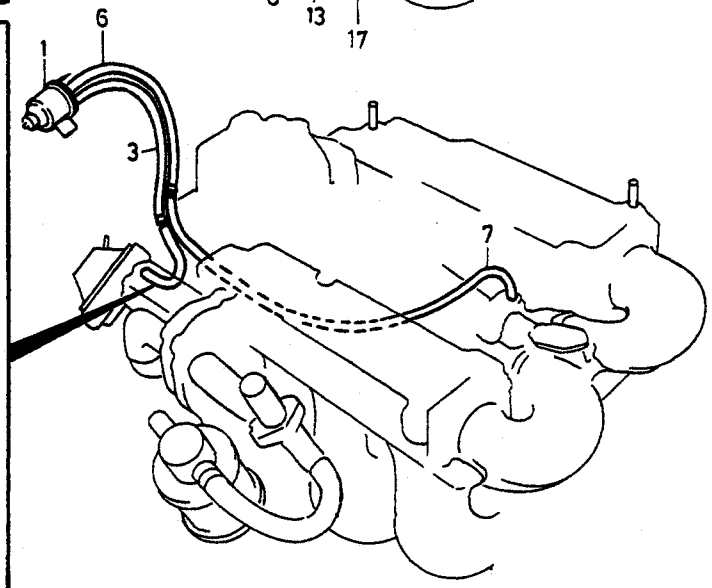

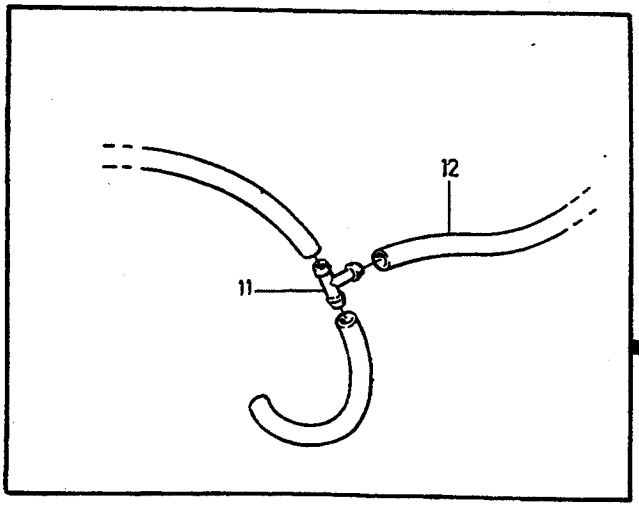

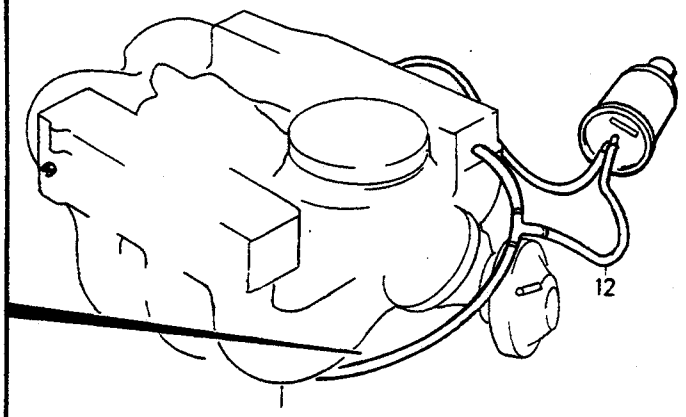

VOLVO PARTS
1 090 25519
(110:4)

A
B
C
D
E

TOMGÅNGSKOMPENSERING LEERLAUFAUSGLEICH

Grupp Gruppe 87

Sida Seite 1773

B27F, B28F.

Pos	Artikel nr Artikelnr.	Antal / Anzahl A	B	C	D	E	PS	Benämning	Bezeichnung	Anmärkning Anmerkung	SR
1	*(1276471)*	1	-	-	-	-	SP	Magnetventil	Magnetventil	REPL 1 PCS 1332347-2 1 PCS 1332348-0.	5
2	969473-8	1	-	-	-	-		Sextandhålskruv	Sechszahn-hohlschraube	(955137)	2
3	976733-6	X	-	-	-	-		Slang	Schlauch	1) (1306702) LG 340	2
4	1266008-0	2	-	-	-	-		Skarvnippel	Verbindungsnippel	1)	2
5	976734-4	X	-	-	-	-		Slang	Schlauch	1) (1306703) LG 100 mm	2
6	976733-6	X	-	-	-	-		Slang	Schlauch	1) (1306702) LG 250	2
7		1	-	-	-	-		Slang	Schlauch	SEE 23•227	
8	1332270-6	1	-	-	-	-		Vakuumventil	Unterdruckventil	2) (1306391)	2
9	976733-6	X	-	-	-	-		Slang	Schlauch	2) (1306702) LG 565	2
10	1274098-1	1	-	-	-	-		Nippel	Nippel	2)	5
11	949025-1	1	-	-	-	-		Nippel	Nippel	2)	2
12	976733-6	X	-	-	-	-		Slang	Schlauch	2) (1306702) LG 370	2
13	*1274083*	1	-	-	-	-	OP	Nippel	Nippel	2)	5
14	946600-4	1	-	-	-	-		Nippel	Nippel	2) CALIFORNIA	2
☆ 15	976736-9	X	-	-	-	-		Slang	Schlauch	2) (1306706) LG 730 mm CALIFORNIA	2
16	946600-4	1	-	-	-	-		Nippel	Nippel	2) EXC CALIFORNIA	2
☆ 17	976736-9	X	-	-	-	-		Slang	Schlauch	2) (1306706) LG 360 mm EXC CALIFORNIA	2

1) 262 CH-6449, 264 CH-83054, 265 CH-21774.
2) 262 CH 6450-, 264 CH 83055-, 265 CH 21775-.

A
B
C
D
E

UNDERGRUPP
INVÄNDIG UTRUSTNING

UNTERGRUPPE
INNERE AUSRUESTUNG

Grupp
Gruppe
88

Sida
Seite
1775

Pos	Artikel nr Artikelnr.	Antal / Anzahl					PS	Benämning	Bezeichnung	Anmärkning Anmerkung	SR
		A	B	C	D	E					
		-	-	-	-	-		Instrumentbräda ..... -1980	Armaturenbrett ..... -1980	SEE 88 • 1779	
		-	-	-	-	-		Instrumentbräda 1981-	Armaturenbrett 1981-	SEE 88 • 1787	
		-	-	-	-	-		Solskydd, backspegel	Sonnenblende, Rückspeigel	SEE 88 • 1795	
		-	-	-	-	-		Armstöd dörrfack 1979	Armlehne Türfach 1979	SEE 88 • 1799	
		-	-	-	-	-		Armstöd dörrfack främre 1980-	Armlehne Türfach vorn 1980-	SEE 88 • 1803	
		-	-	-	-	-		Armstöd bakre 1980-	Armlehne hinten 1980-	SEE 88 • 1807	
		-	-	-	-	-		Nackskydd ..... -1981	Nackenstuetze ..... -1981	SEE 88 • 1809	
		-	-	-	-	-		Nackskydd 1982-	Nackenstuetze 1982-	SEE 88 • 1815	
		-	-	-	-	-		Bilbälte främre ..... 242 EXC (DK), (SF), (AUS), (F), (B), (D), (NL), (I), (CH), (A), (GB).	Sicherheitsgurt vorn ..... 242 EXC (DK), (SF), (AUS), (F), (B), (D), (NL), (I), (CH), (A), (GB).	SEE 88 • 1821	
		-	-	-	-	-		Bilbälte främre ..... 242 (GB), (D), (B), (NL), (F), (I).	Sicherheitsgurt vorn ..... 242 (GB), (D), (B), (NL), (F), (I).	SEE 88 • 1825	
		-	-	-	-	-		Bilbälte främre ..... 242 (S), (N), (DK).	Sicherheitsgurt vorn ..... 242 (S), (N), (DK).	1) SEE 88 • 1825	
		-	-	-	-	-		Bilbälte främre ..... 242 (DK), (SF), (AUS), (CH), (A).	Sicherheitsgurt vorn ..... 242 (DK), (SF), (AUS), (CH), (A).	SEE 88 • 1831	
		-	-	-	-	-		Bilbälte främre ..... 244, 245, 264, 265. EXC (GB), (D), (B), (NL), (F), (I).	Sicherheitsgurt vorn ..... 244, 245, 264, 265. EXC (GB), (D), (B), (NL), (F), (I).	SEE 88 • 1831	
		-	-	-	-	-		Bilbälte främre ..... 244, 245, 264, 265. (GB), (D), (B), (NL), (F), (I).	Sicherheitsgurt vorn ..... 244, 245, 264, 265. (GB), (D), (B), (NL), (F), (I).	SEE 88 • 1837	
		-	-	-	-	-		Bilbälte främre ..... 244, 245, 264, 265. (S), (N), (DK).	Sicherheitsgurt vorn ..... 244, 245, 264, 265. (S), (N), (DK).	2) SEE 88 • 1837	
		-	-	-	-	-		Bilbälte främre	Sicherheitsgurt vorn	SEE 88 • 1843	

1) 242 CH 181070-181099,189180-.
2) 244 CH 550288-555225, 592110-. 245 CH 296143-299176, 317940-. 264 CH 96064-97491, 107610-. 265 CH 24853- 25189, 28320-.

A		UNDERGRUPP INVÄNDIG UTRUSTNING	UNTERGRUPPE INNERE AUSRUESTUNG	Grupp Gruppe 88
B				
C				
D				Sida Seite 1777
E				

Pos	Artikel nr Artikelnr.	Antal / Anzahl A	B	C	D	E	P S	Benämning	Bezeichnung	Anmärkning Anmerkung	S R
								262C	262C		
		-	-	-	-	-		Bilbälte bakre ..... EXC (USA), (CDN), (J).	Sicherheitsgurt hinten ..... EXC (USA), (CDN), (J).	SEE 88•1847	
		-	-	-	-	-		Bilbälte bakre ..... (USA), (CDN), (J).	Sicherheitsgurt hinten ..... (USA), (CDN), (J).	SEE 88•1851	
		-	-	-	-	-		Bilbälte bakre 262C	Sicherheitsgurt hinten 262C	SEE 88•1853	

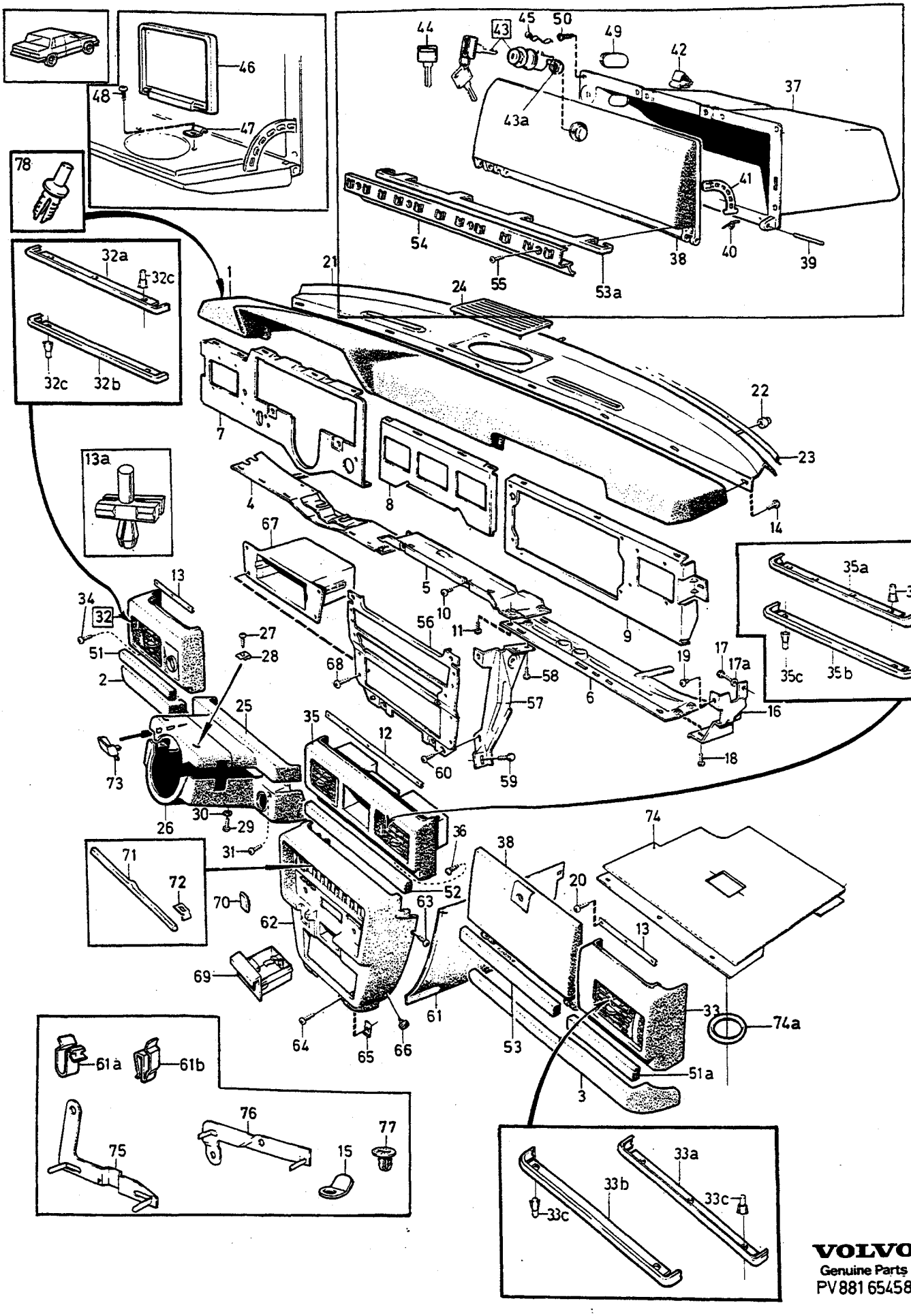

VOLVO
Genuine Parts
PV881 65458

A	L.H.D
B	R.H.D
C	
D	
E	

INSTRUMENTBRÄDA — ARMATURENBRETT

-1980

Grupp / Gruppe 88

Sida / Seite 1779

Pos	Artikel nr / Artikelnr.	Antal / Anzahl A	B	C	D	E	PS	Benämning	Bezeichnung	Anmärkning / Anmerkung	SR
		1	-	-	-	-	NS	Instrumentbräda	Armaturenbrett		
		-	1	-	-	-	NS	Instrumentbräda	Armaturenbrett		
1	1258444-7	1	-	-	-	-		• Stoppning, övre	• Polsterung, o		5
	1258446-2	-	1	-	-	-		• Stötskydd, övre	• Stosskissen, o		4
2	*685779*	1	-	-	-	-	OP	• Stoppning, undre	• Polsterung, u		4
	685780	-	1	-	-	-	OP	• Stoppning, undre	• Polsterung, u		5
3	1234795-1	1	-	-	-	-		• Stoppning, undre	• Polsterung, u		5
	1234796-9	-	1	-	-	-		• Stoppning, undre	• Polsterung, u		5
4	1214283-2	1	-	-	-	-		• Balk, v	• Träger, l		5
	1214284	-	1	-	-	-	OP	• Balk, h	• Träger, r		5
5	*(1234711)*	1	-	-	-	-	SP	• Mellanbalk	• Zwischenträger	V-ST/LHD REPL 1 PCS 3540687-5. H-ST/RHD REPL 1 PCS 3540688-3.	4
6	*1215239*	1	-	-	-	-	OP	• Balk, h	• Träger, r		5
	1215237	-	1	-	-	-	OP	• Balk, v	• Träger, l		5
7	1258409-0	1	-	-	-	-		• Livplåt Instrument	• Stegblech Instrument		4
	1258418	-	1	-	-	-	OP	• Livplåt Instrument	• Stegblech Instrument		4
8	1258406-6	1	1	-	-	-		• Livplåt	• Stegblech		4
9	*1258412*	1	-	-	-	-	OP	• Livplåt Handskfack	• Stegblech Ablagefach		4
	1258415	-	1	-	-	-	OP	• Livplåt Handskfack	• Stegblech Ablagefach		4
10		2	2	-	-	-	NS	• Skruv	• Schraube		
11	956092-1	9	9	-	-	-		• Skruv	• Schraube		2
12	1258393-6	1	1	-	-	-		• Hållare, mellersta	• Halter, m		4
13	1258395-1	2	2	-	-	-		• Hållare, yttre	• Halter, ä		4
13a	1202997-1	11	11	-	-	-		• Clips	• Klemme		2
14	956090-5	5	5	-	-	-		• Skruv	• Schraube		2
15	948927-9	2	2	-	-	-		• Klamma	• Klemme		3
16	*1215617*	1	1	-	-	-	OP	Konsol, v	Konsole, l		5
	1215618-8	1	1	-	-	-		Konsol, h	Konsole, r		5
17	949734-8	4	4	-	-	-		Skruv	Schraube	(955294)	2
17a	955894-1	2	2	-	-	-		Bricka	Scheibe		2
18	956092-1	4	4	-	-	-		Skruv	Schraube		2
19	956092-1	2	2	-	-	-		Skruv	Schraube		2
20	947247-3	9	9	-	-	-		Skruv	Schraube		2
21	*684502*	1	1	-	-	-	OP	Instrumentbräda främre	Armaturenbrett vordere		2
	1248358-2	1	1	-	-	-		Instrumentbräda främre	Armaturenbrett vordere	262C	5
22	3540032-4	3	3	-	-	-		Plugg	Stopfen		3
23	1259802-5	1	1	-	-	-		Tätningslist	Dichtleiste	(1214223)	4
24	1307095-8	1	1	-	-	-		Högtalargaller, svart	Lautspr gitter, schwarz	(1214061)	5
25	1258422-3	1	1	-	-	-		Kåpa	Haube		4
26	1235923-8	1	1	-	-	-		Kåpa	Haube		4
27	947247-3	2	2	-	-	-		Skruv	Schraube		2
28	948571-5	2	2	-	-	-		Fjädermutter	Federverschlussmutter		2
29	956075-6	2	2	-	-	-		Skruv	Schraube		2
30	941905-2	2	2	-	-	-		Fjäderbricka	Federscheibe		2
☆ 31	969409-2	2	2	-	-	-		Skruv	Schraube	(947245)	2
32	1235600-2	1	-	-	-	-		Ventilhus, v	Ventilgehäuse, l	240	4
	1235475-9	1	-	-	-	-		Ventilhus, v	Ventilgehäuse, l	260	4
	1235607-7	-	1	-	-	-		Ventilhus, h	Ventilgehäuse, r	240	4
	1235476-7	-	1	-	-	-		Ventilhus, h	Ventilgehäuse, r	260	4
32a	1235359-5	1	-	-	-	-		• Prydnadslist, v övre	• Zierleiste, l oben	260	4
	1235360-3	-	1	-	-	-		• Prydnadslist, h övre	• Zierleiste, r oben	260	4
32b	*1235363*	1	-	-	-	-	OP	• Prydnadslist, v nedre	• Zierleiste, l unten	260	4
	1235364	-	1	-	-	-	OP	• Prydnadslist, h nedre	• Zierleiste, r unten	260	4
32c	949384-2	8	8	-	-	-		• Plastnit	• Kunststoffniet	260 (1307555)	2
33	1235602-8	1	-	-	-	-		Ventilhus, h	Ventilgehäuse, r	240	4
	1235477-5	1	-	-	-	-		Ventilhus, h	Ventilgehäuse, r	260	4

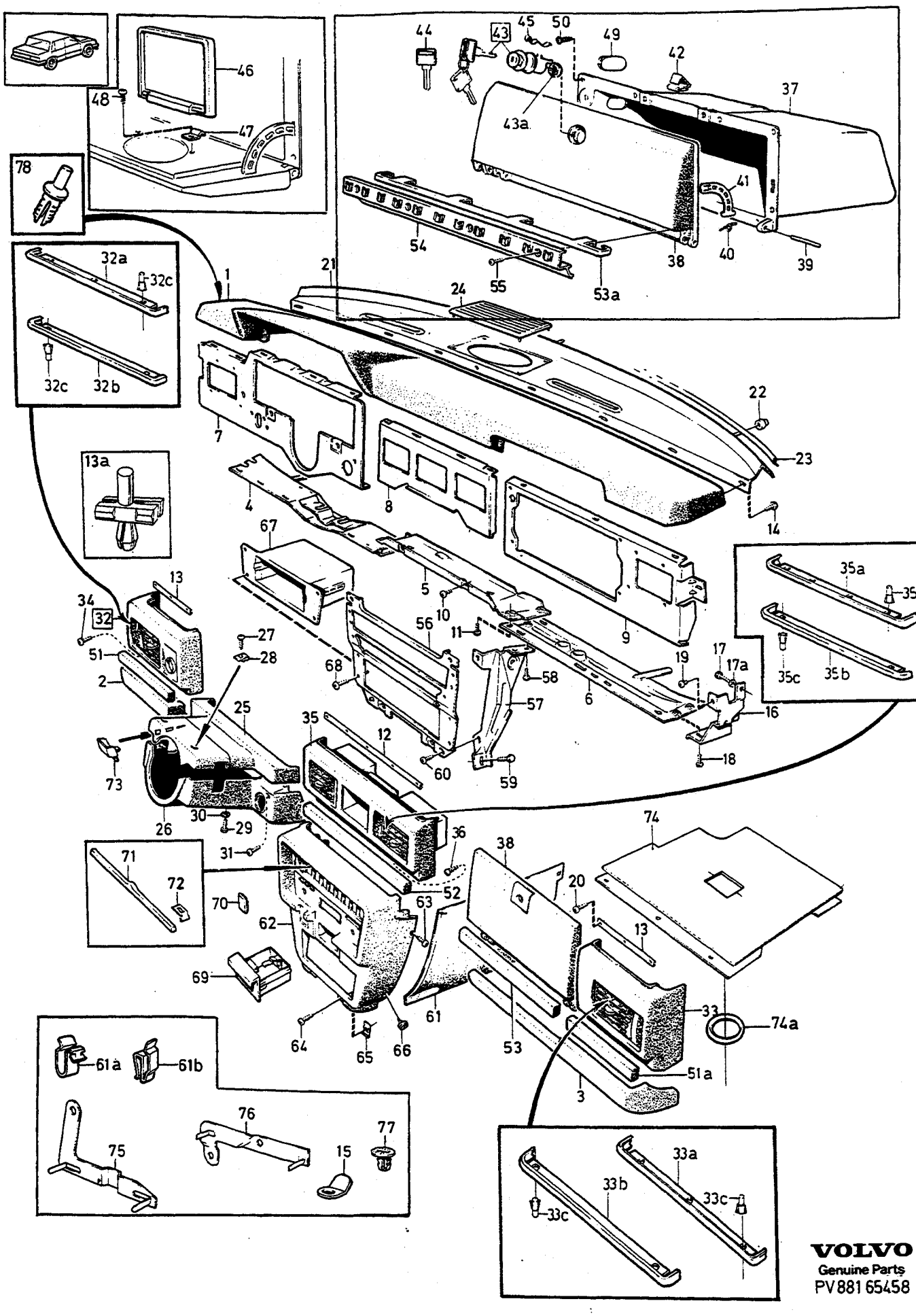
VOLVO
Genuine Parts
PV881 65458

A	L.H.D
B	R.H.D
C	
D	
E	

INSTRUMENTBRÄDA — ARMATURENBRETT

-1980

Grupp Gruppe 88

Sida Seite 1781

Pos	Artikel nr Artikelnr.	Antal / Anzahl A	B	C	D	E	PS	Benämning	Bezeichnung	Anmärkning Anmerkung	SR
	1235609-3	-	1	-	-	-		Ventilhus, v	Ventilgehäuse, l	240	4
	1235478	-	1	-	-	-	OP	Ventilhus, v	Ventilgehäuse, l	260	4
33a	1235360-3	1	-	-	-	-		• Prydnadslist, h övre	• Zierleiste, r oben	260	4
	1235359-5	-	1	-	-	-		• Prydnadslist, v övre	• Zierleiste, l oben	260	4
33b	*1235364*	1	-	-	-	-	OP	• Prydnadslist, h nedre	• Zierleiste, r unten	260	4
	1235363	-	1	-	-	-	OP	• Prydnadslist, v nedre	• Zierleiste, l unten	260	4
33c	949384-2	5	5	-	-	-		• Plastnit	• Kunststoffniet	(1307555)	2
34	969479-5	4	4	-	-	-		Skruv	Schraube	(955144)	2
35	1234537-7	1	1	-	-	-		Ventilhus Mittdel	Ventilgehäuse Mittelteil	240	4
	1234537-7	1	1	-	-	-		Ventilhus Mittdel	Ventilgehäuse Mittelteil	(1235472) 260	4
35a	1235361-1	1	1	-	-	-		• Prydnadslist, mellersta övre	• Zierleiste, m oben	260	4
35b	*1235362*	1	1	-	-	-	OP	• Prydnadslist, undre	• Zierleiste, u	260	4
35c	949384-2	8	8	-	-	-		• Plastnit	• Kunststoffniet	(1307555)	2
36	969479-5	2	2	-	-	-		Skruv	Schraube	(955144)	2
37	1214882-1	1	1	-	-	-		Handskfack	Ablagefach		5
38	1235068-2	1	1	-	-	-		Lucka	Deckel		4
39	1215172-6	2	2	-	-	-		Axel	Welle		3
40	1234323-2	1	1	-	-	-		Fjäder, v	Feder, l		3
	1234324-0	1	1	-	-	-		Fjäder, h	Feder, r		3
41	1214887-0	2	2	-	-	-		Stopparm	Abstellhebel		4
42	1215523-0	1	1	-	-	-		Fjäder	Feder		3
		-	-	-	-	-		Låssatser	Schlossätze	1)	
43	1202224-0	1	1	-	-	-		Låssats	Schlossteilsatz		3
	1246460-8	1	1	-	-	-		Låssats	Schlossteilsatz	244. 264.	2
		1	1	-	-	-	KN	• Låscylinder	• Schliesszylinder		
		-	-	-	-	-		Handskfack	Ablagefach		
		1	1	-	-	-	KN	• Låscylinder	• Schliesszylinder		
		-	-	-	-	-		Baklucka	Heckklappe		
		2	2	-	-	-	KN	• Nyckel	• Schlussel		
	1254155-3	1	1	-	-	-		Låssats	Schlossteilsatz	245. 265	2
		1	1	-	-	-	KN	• Låscylinder Handskfack	• Schliesszylinder Ablagefach		
		1	1	-	-	-	KN	• Låscylinder Baklucka	• Schliesszylinder Heckklappe		
		2	2	-	-	-	KN	• Nyckel	• Schlussel		
43a	1255613-0	1	1	-	-	-		Mutter	Mutter		2
44	1213202-3	X	X	-	-	-		Nyckelämne	Schlusselrohling		2
45	1235257-1	1	1	-	-	-		Fjäder	Feder		3
46	1259337-2	1	1	-	-	-		Spegel	Spiegel	(1234375)	3
47	1234376-0	2	2	-	-	-		Fjäder	Feder		3
48	945761-5	2	2	-	-	-		Skruv	Schraube	(943820)	2
49		-	-	-	-	-		Lins	Linse	SEE 38 • 831	
50	947247-3	6	6	-	-	-		Skruv	Schraube		2
51	1235944-4	1	1	-	-	-		List, v svart	Leiste, l schwarz	242DL, 242GT, ALTER 1. 242GT (CDN) 242GL. 244. 245. (1214974)	4
	1258257-3	1	1	-	-	-		List, v röd	Leiste, l rot	242GT ALTER 2. EXC (CDN)	4
	1235244-9	1	1	-	-	-		List, v	Leiste, l	260	4
51a	1235945-1	1	1	-	-	-		List, h svart	Leiste, r schwarz	242DL, 242GT ALTER 1. 242GT (CDN), 242GL, 244. 245. (1214975)	4
	1258258-1	1	1	-	-	-		List, h röd	Leiste, r rot	242GT ALTER 2.	4

1) Låssatser på beställd låskombination, se grupp 83. / Schlosssätze für bestellte Schlosskombinationen, siehe Gruppe 83.

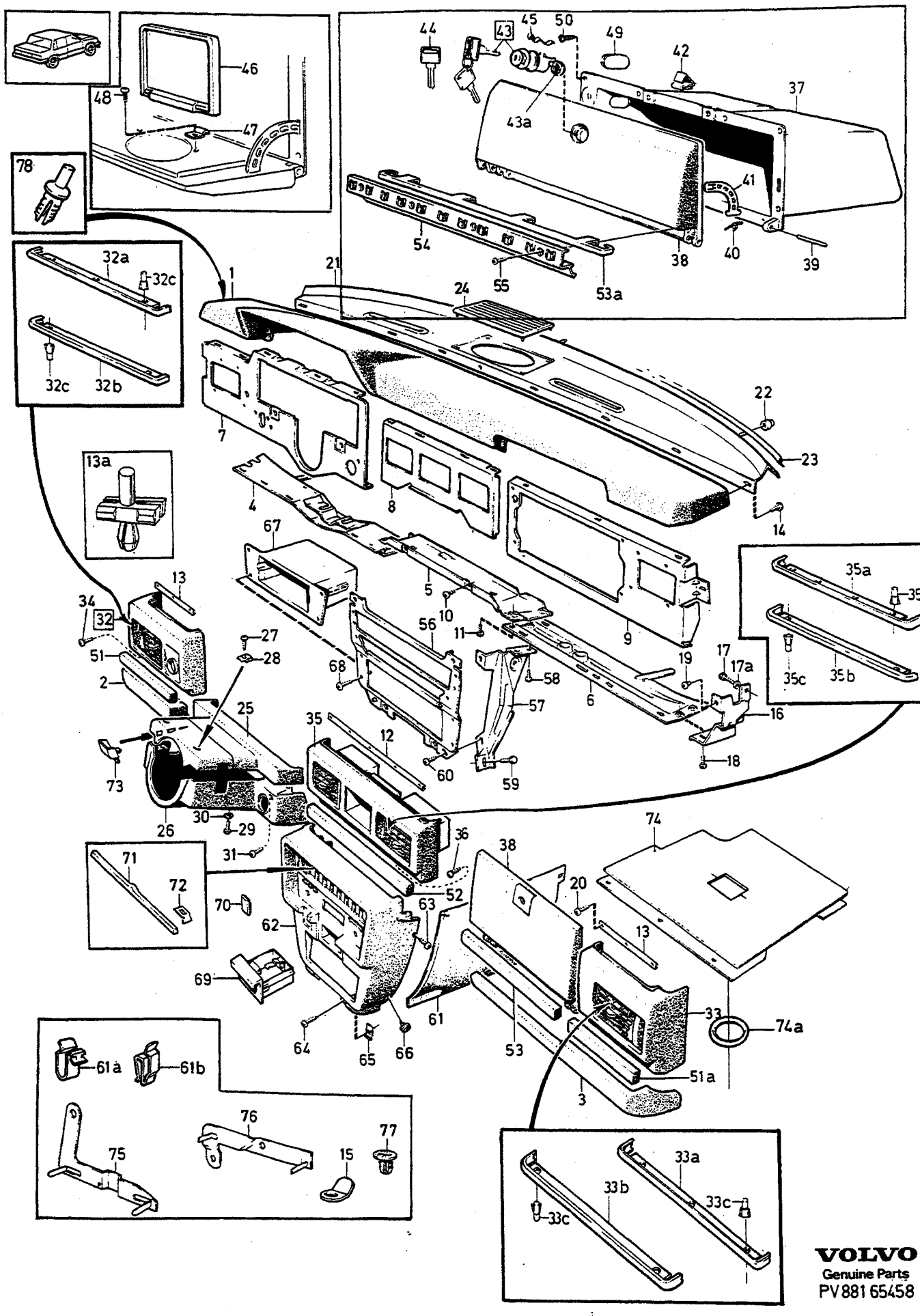

VOLVO
Genuine Parts
PV881 65458

A	L.H.D
B	R.H.D
C	
D	
E	

INSTRUMENTBRÄDA — ARMATURENBRETT

-1980

Grupp / Gruppe 88

Sida / Seite 1783

Pos	Artikel nr / Artikelnr.	Antal / Anzahl A	B	C	D	E	PS	Benämning	Bezeichnung	Anmärkning / Anmerkung	SR
										EXC (CDN)	
	1235245-6	1	1	-	-	-		List, h	Leiste, r	260	4
52	1235946-9	1	1	-	-	-		List	Leiste	242DL, 242GT, ALTER 1.	4
								Mittdel	Mittelteil	242GT (CDN), 242GL. 244. 245.	
	1258260-7	1	1	-	-	-		List	Leiste	242GT ALTER 2.	4
								Mittdel	Mittelteil	EXC (CDN)	
	1235246-4	1	1	-	-	-		List, mellersta	Leiste, m	260	4
53	1235947-7	1	1	-	-	-		List svart	Leiste schwarz	242DL, 242GT ALTER 1, 242GT (CDN), 242GL. 244, 245. (1215049)	4
	1258259	1	1	-	-	-	OP	List röd	Leiste rot	242GT ALTER 2, EXC (CDN)	4
	1235243-1	1	1	-	-	-		List	Leiste	260	4
53a	*1235365*	1	1	-	-	-	OP	Prydnadslist	Zierleiste	260	4
								Lucka	Luke		
54	1215143-7	1	1	-	-	-		Listhållare	Listenhalter		4
☆ 55	969464-7	4	4	-	-	-		Sextandhålskruv	Sechszahn-hohlschraube	(955119)	2
56	1215365-6	1	1	-	-	-		Frontplåt	Frontblech		5
☆ 57	1364452-1	1	1	-	-	-		Stöd, v	Stutze, l	(1215245)	5
☆	9131942-6	1	1	-	-	-		Stöd, h	Stutze, r	(1324782)	5
58	956092-1	4	4	-	-	-		Skruv	Schraube		2
59	944926-5	2	2	-	-	-		Flänsskruv	Flanschschraube		2
60	956092-1	4	4	-	-	-		Skruv	Schraube		2
61	685857-5	1	1	-	-	-		Lucka, v, svart	Abdeckung, l, schwarz	W/O COMBU	5
	1215512-3	1	1	-	-	-		Lucka, v, svart	Abdeckung, l, schwarz	COMBU W/O A.C L.H.D A.C.	5
	1215514-9	1	1	-	-	-		Lucka, v, svart	Abdeckung, l, schwarz	R.H.D A.C.	5
	685858-3	1	1	-	-	-		Lucka, h, svart	Abdeckung, r, schwarz	W/O COMBU	5
	1215513-1	1	1	-	-	-		Lucka, h, svart	Abdeckung, r, schwarz	COMBU W/O A.C R.H.D A.C.	5
	1215520-6	1	1	-	-	-		Lucka, h, svart	Abdeckung, r, schwarz	L.H.D A.C.	5
61a	946251-6	1	1	-	-	-		Hållare	Halter	W/O COMBU	4
61b	943811-0	1	1	-	-	-		Hållare	Halter	COMBU	3
62	1235922-0	1	1	-	-	-		Reglagepanel	Bedienungstafel		4
63	969581-8	2	2	-	-	-		Skruv	Schraube	(949565)	2
64	947248-1	2	2	-	-	-		Skruv	Schraube		2
65	120401-5	2	2	-	-	-		Fjädermutter	Federverschlussmutter		2
66	1234286-1	2	2	-	-	-		Clips, svart	Klemme, schwarz		3
☆ 67	1364396-0	1	1	-	-	-		Radiofack	Radiofach	(1215345)	5
68	955126-8	4	4	-	-	-		Skruv	Schraube		2
69	1364210-3	1	1	-	-	-		Askkopp, svart	Aschenbecher, schwarz	(1215251)	3
70	1210690-2	X	X	-	-	-		Lock	Kappe		4
	1307365-5	X	X	-	-	-		Lock	Kappe	ALTER 262C	4
71		-	-	-	-	-		Ljuslist	Leuchtstreifen	SEE **36**•727	
72		-	-	-	-	-		Clips	Klemme	SEE **36**•727	
73	1215380-5	1	1	-	-	-		Täckpanel	Verkleidung	F.I	4
74	1246952-4	1	-	-	-	-		Panel, v	Paneel, l	W/O COMBU (1246255)	5
	1246256-0	-	1	-	-	-		Panel, v	Paneel, l	W/O COMBU	5
	1304196-7	1	-	-	-	-		Panel, v	Paneel, l	COMBU (1246254)	5
	1246257-8	-	1	-	-	-		Panel, v	Paneel, l	COMBU	5
	1246953-2	1	-	-	-	-		Panel, h	Paneel, r	W/O COMBU (1254473)	5
	1254475-5	-	1	-	-	-		Panel, h	Paneel, r	W/O COMBU	5
	1304197-5	1	-	-	-	-		Panel, h	Paneel, r	COMBU (1254471)	5
	1254477-1	-	1	-	-	-		Panel, h	Paneel, r	COMBU	5
74a	1254117-3	2	2	-	-	-		O-ring	O-ring	COMBU	3
75	1247730-3	1	1	-	-	-		Fäste, v	Halterung, l		5
	1247731-1	1	-	-	-	-		Fäste, h	Halterung, r		5
76	1247732-9	-	1	-	-	-		Fäste, h	Halterung, r		5

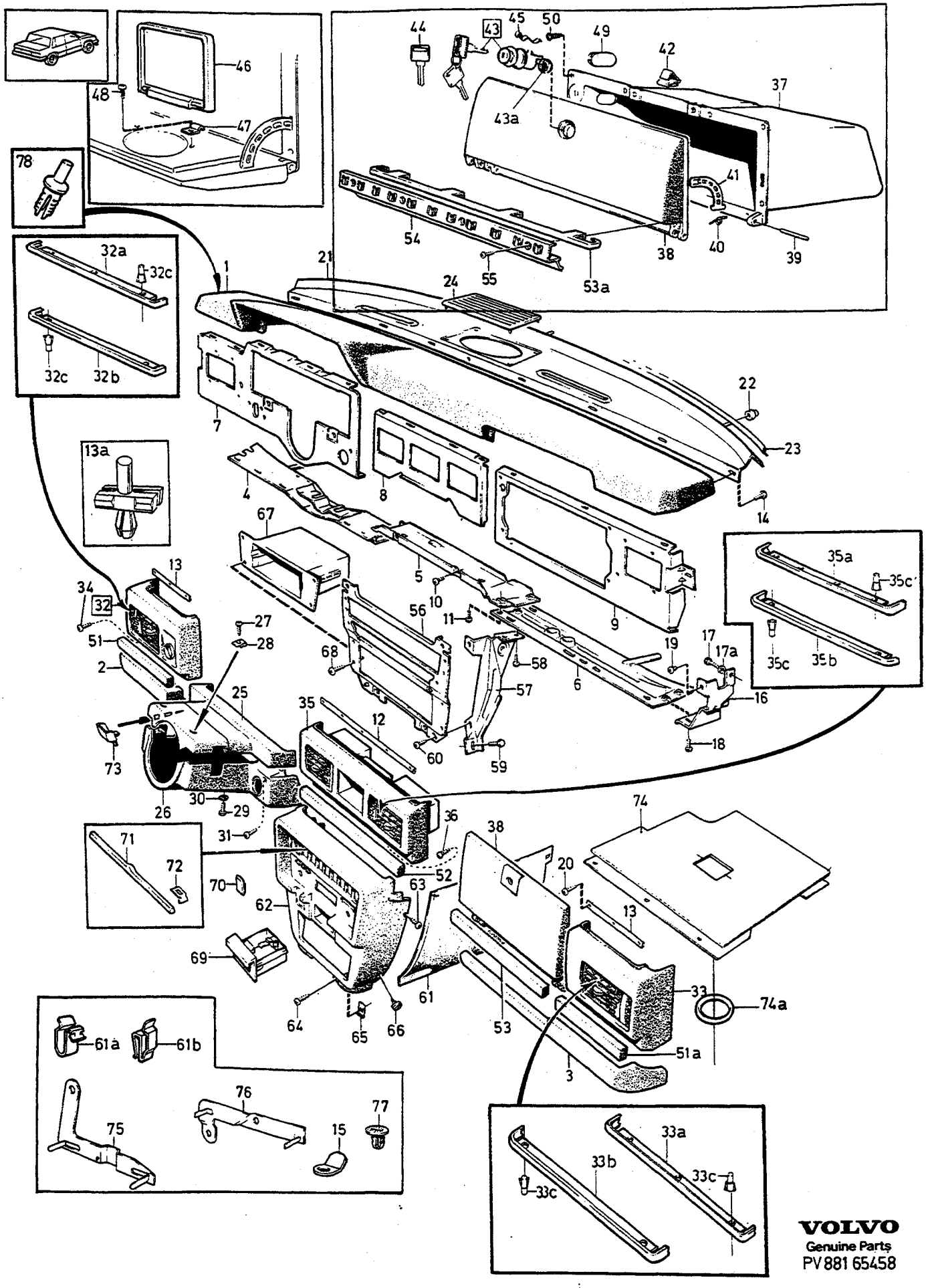
VOLVO
Genuine Parts
PV 881 65458

A	L.H.D	INSTRUMENTBRÄDA ARMATURENBRETT	Grupp Gruppe 88
B	R.H.D		
C			Sida Seite 1785
D		-1980	
E			

	Pos	Artikel nr Artikelnr.	Antal / Anzahl A	B	C	D	E	PS	Benämning	Bezeichnung	Anmärkning Anmerkung	SR
	77	1247572-9	10	10	-	-	-		Clips	Klemme	(1203602)	2
☆	78	3548337-9	2	2	-	-	-		Plastnit, svart ..... Produktskylt	Kunststoffniet, schwarz ..... Produktschild		3

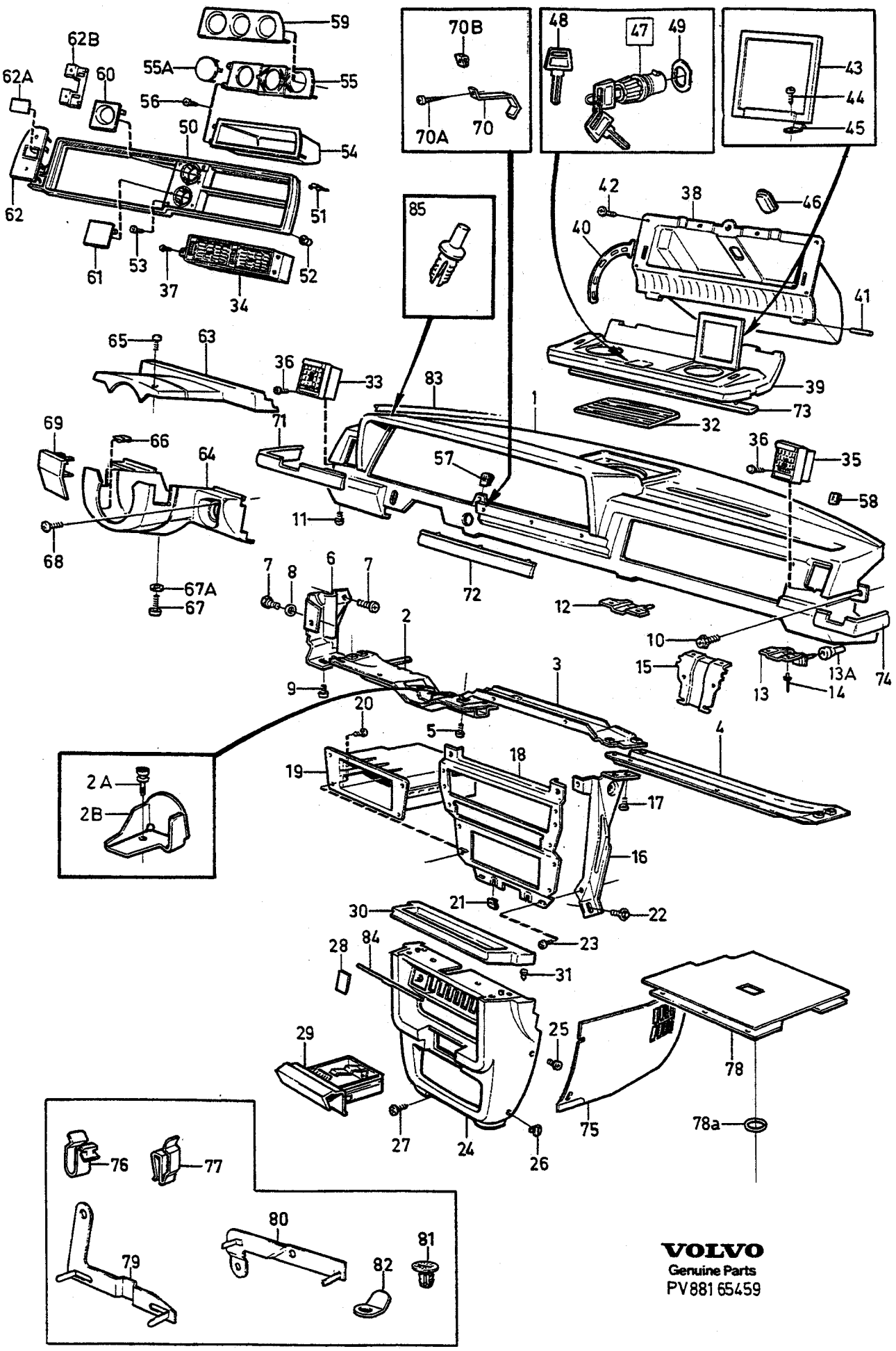

VOLVO
Genuine Parts
PV881 65459

A L.H.D
B R.H.D
C
D
E

INSTRUMENTBRÄDA — ARMATURENBRETT

1981-

Grupp Gruppe 88

Sida Seite 1787

Pos	Artikel nr Artikelnr.	Antal / Anzahl A	B	C	D	E	PS	Benämning	Bezeichnung	Anmärkning Anmerkung	SR
☆ 1	3540576-0	1	-	-	-	-		Instrumentpanel, svart	Instrumententafel,schwarz	(1364078)	5
	3540578-6	-	1	-	-	-		Instrumentpanel, svart	Instrumententafel,schwarz	(1364082)	5
	(1364079)	1	-	-	-	-	SP	Instrumentpanel, blå	Instrumententafel, blau	REPL 1 PCS 1348391-2, 1 PCS 1348487-8.	5
	(1307788)	-	1	-	-	-	SP	Instrumentpanel, blå	Instrumententafel, blau	REPL 1 PCS 1348399-5, 1 PCS 1348487-8.	5
	(1364080)	1	-	-	-	-	SP	Instrumentpanel, beige	Instrumententafel, beige	REPL 1 PCS 1348393-8, 1 PCS 1348494-4.	5
	(1307789)	-	1	-	-	-	SP	Instrumentpanel, beige	Instrumententafel, beige	REPL 1 PCS 1348401-9, 1 PCS 1348494-4.	5
	1307782-1	1	-	-	-	-		Instrumentpanel, grå	Instrumententafel, grau		5
	1307790-4	-	1	-	-	-		Instrumentpanel, grå	Instrumententafel, grau		5
	(1364081)	1	-	-	-	-	SP	Instrumentpanel, brun	Instrumententafel, braun	REPL 1 PCS 1348395-3, 1 PCS 1348500-8.	5
	(1307791)	-	1	-	-	-	SP	Instrumentpanel, brun	Instrumententafel, braun	REPL 1 PCS 1348403-5, 1 PCS 1348500-8.	5
2	1347878-9	1	-	-	-	-		Balk, v	Träger, l	(1259040)	5
	1259041	-	1	-	-	-	OP	Balk, h	Träger, r		5
2a	1334099-7	1	-	-	-	-		Skruv	Schraube	(S)(SF)(DK)(N)	2
2b	1347717-9	1	-	-	-	-		Konsol	Konsole		4
3	*(1234711)*	1	1	-	-	-	SP	Mellanbalk	Zwischenträger	V-ST/LHD REPL 1 PCS 3540687-5. H-ST/RHD REPL 1 PCS 3540688-3.	4
☆ 4	3540690-9	1	-	-	-	-		Balk	Träger	(3540210)	5
	3540688-3	-	1	-	-	-		Balk	Träger	(1259051)	5
5	956092-1	4	4	-	-	-		Skruv	Schraube		2
6	1259233-3	1	1	-	-	-		Konsol, v	Konsole, l		5
☆	3540362-5	1	1	-	-	-		Konsol, h	Konsole, r	(1259235)	5
7	949734-8	4	4	-	-	-		Skruv	Schraube	(955294)	2
8	941907-8	2	2	-	-	-		Fjäderbricka	Federscheibe		2
9	956092-1	4	4	-	-	-		Skruv	Schraube		2
10	956092-1	2	2	-	-	-		Skruv	Schraube		2
11	956092-1	4	4	-	-	-		Skruv	Schraube		2
☆ 12	1364444-8	1	1	-	-	-		Konsol	Konsole	(1259018)	5
13	1259237-4	2	2	-	-	-		Konsol	Konsole		5
13a	3540032-4	3	3	-	-	-		Plugg	Stopfen		3
14	973883-2	10	10	-	-	-		Blindnit	Blindniet	(947093) 4,0 x 4,9	2
15		-	-	-	-	-		Konsol Munstycke	Konsole Duse	SEE 87•1697	
☆ 16	1364452-1	1	1	-	-	-		Stöd, v	Stutze, l	(1215245)	5
☆	9131942-6	1	1	-	-	-		Stöd, h	Stutze, r	(1324782)	5
17	956092-1	3	3	-	-	-		Skruv	Schraube		2
	956094-7	1	1	-	-	-		Krysskruv	Kreuzschlitzschraube		2
18	1348996-8	1	1	-	-	-		Frontplåt	Frontblech	(1259062)	5
☆ 19	1364396-0	1	1	-	-	-		Radiofack	Radiofach	(1215345)	5
20	955126-8	2	2	-	-	-		Skruv	Schraube		2
21	191391-2	2	2	-	-	-		Fjädermutter	Federverschlussmutter		2
22	944926-5	2	2	-	-	-		Flänsskruv	Flanschschraube		2
23	956092-1	4	4	-	-	-		Skruv	Schraube		2
24	1360901-1	1	1	-	-	-		Reglagepanel, svart	Bedienungstafel, schwarz	(1259056)	4
	1360904-5	1	1	-	-	-		Reglagepanel, blå	Bedienungstafel, blau	(1259877)	4
☆	1360903-7	1	1	-	-	-		Reglagepanel, beige	Bedienungstafel, beige	(1259878)	4
	1259879-3	1	1	-	-	-		Reglagepanel, grå	Bedienungstafel, grau		4
	1360902-9	1	1	-	-	-		Reglagepanel, brun	Bedienungstafel, braun	(1259880)	4
25	969581-8	2	2	-	-	-		Skruv	Schraube	(949565)	2
26	1234286-1	2	2	-	-	-		Clips, svart	Klemme, schwarz		2
	1307257-4	2	2	-	-	-		Clips, blå	Klemme, blau		2
	1307258-2	2	2	-	-	-		Clips, beige	Klemme, beige		2
	1307259-0	2	2	-	-	-		Clips, grå	Klemme, grau		2
	1307260-8	2	2	-	-	-		Clips, brun	Klemme, braun		2
27	947248-1	2	2	-	-	-		Skruv	Schraube		2

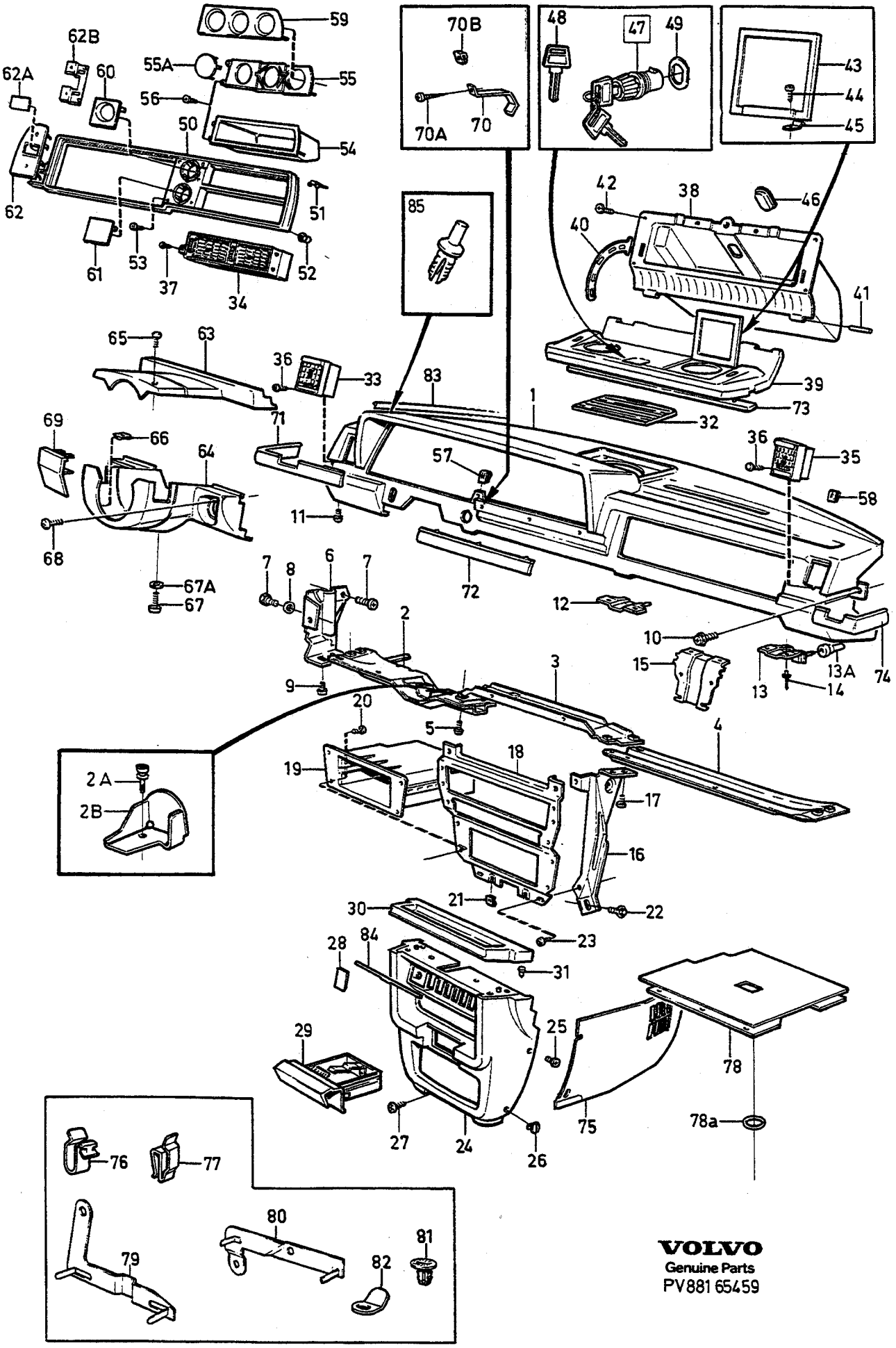

VOLVO
Genuine Parts
PV881 65459

A	L.H.D
B	R.H.D
C	
D	
E	

INSTRUMENTBRÄDA — ARMATURENBRETT

Grupp / Gruppe 88

Sida / Seite 1789

1981-

Pos	Artikel nr / Artikelnr.	Antal / Anzahl A	B	C	D	E	PS	Benämning	Bezeichnung	Anmärkning / Anmerkung	SR
28	1210690-2	X	X	-	-	-		Lock	Kappe		4
29	1364210-3	1	1	-	-	-		Askkopp, svart	Aschenbecher, schwarz	(1360905)	3
	1364211-1	1	1	-	-	-		Askkopp, blå	Aschenbecher, blau	(1360906)	3
	1364212-9	1	1	-	-	-		Askkopp, beige	Aschenbecher, beige	(1360907)	3
	1259887-6	1	1	-	-	-		Askkopp, grå	Aschenbecher, grau		3
	1364213-7	1	1	-	-	-		Askkopp, brun	Aschenbecher, braun	(1360908)	3
☆ 30	3540771-7	1	1	-	-	-		Hylla, svart	Ablage, schwarz	(1259057)	4
	1259927-0	1	1	-	-	-		Hylla, blå	Ablage, blau		4
	1259928-8	1	1	-	-	-		Hylla, beige	Ablage, beige		4
	1259929-6	1	1	-	-	-		Hylla, grå	Ablage, grau		4
	1259930-4	1	1	-	-	-		Hylla, brun	Ablage, braun		4
31	1308939-6	4	4	-	-	-		Clips	Klemme		3
32	1307095-8	1	1	-	-	-		Högtalargaller, svart	Lautspr gitter, schwarz		5
	1307096-6	1	1	-	-	-		Högtalargaller, blå	Lautsprechergitter, blau		5
	1307097-4	1	1	-	-	-		Högtalargaller, beige	Lautsprechergitter, beige		5
	1307098	1	1	-	-	-	OP	Högtalargaller, grå	Lautsprechergitter, grau		5
	1307099-0	1	1	-	-	-		Högtalargaller, brun	Lautsprechergitter, braun		5
33	*(1348385)*	1	1	-	-	-	SP	Ventilhus, v yttre	Ventilgehäuse, l äussere	REPL 1 PCS 3527906-6, 2 PCS 972016-0.	4
34	1348380-5	1	-	-	-	-		Ventilhus	Ventilgehäuse	(1259086)	4
	1348384-7	-	1	-	-	-		Ventilhus	Ventilgehäuse	(1259087)	4
35	*(1348386)*	1	1	-	-	-	SP	Ventilhus, h yttre	Ventilgehäuse, r äussere	(1259069) REPL 1PCS 3527907, 2PCS 972016.	4
36	955127-6	2	2	-	-	-		Skruv	Schraube		2
37	965268-6	1	1	-	-	-		Skruv	Schraube		2
38	1259027-9	1	1	-	-	-		Handskfack	Ablagefach		5
39	1259028-7	1	1	-	-	-		Lucka, svart	Abdeckung, schwarz		4
	1307759-9	1	1	-	-	-		Lucka, blå	Abdeckung, blau		4
	1307760-7	1	1	-	-	-		Lucka, beige	Abdeckung, beige		4
	1307761-5	1	1	-	-	-		Lucka, grå	Abdeckung, grau		4
	1307762-3	1	-	-	-	-		Lucka, brun	Abdeckung, braun		4
40	1259033-7	2	2	-	-	-		Stopparm	Abstellhebel		4
41	1307639-3	2	2	-	-	-		Axel	Welle		3
42	947246-5	7	7	-	-	-		Skruv	Schraube		2
43	1259337-2	1	1	-	-	-		Spegel	Spiegel		3
44	945761-5	2	2	-	-	-		Skruv	Schraube		2
45	1234376-0	2	2	-	-	-		Fjäder	Feder		3
46		-	-	-	-	-		Lins	Linse	SEE 36•727	
		-	-	-	-	-		Låssatser	Schlossätze	1)	
47	1304364-1	1	1	-	-	-		Låssats	Schlossteilsatz		3
	1304362	1	1	-	-	-	OP	Låssats	Schlossteilsatz	244, 264	3
		1	1	-	-	-	KN	• Låscylinder Handskfack	• Schliesszylinder Ablagefach		
		1	1	-	-	-	KN	• Låscylinder Baklucka	• Schliesszylinder Heckklappe		
		2	2	-	-	-	KN	• Nyckel	• Schlussel		
	1304363-3	1	-	-	-	-		Låssats	Schlossteilsatz	245, 265 (USA), (CDN).	3
		1	-	-	-	-	KN	• Låscylinder Handskfack	• Schliesszylinder Ablagefach		
		1	-	-	-	-	KN	• Låscylinder Golvlucka	• Schliesszylinder Bodenluke		
		2	-	-	-	-	KN	• Nyckel	• Schlussel		
48	1213202-3	X	X	-	-	-		Nyckelämne	Schlusselrohling		2
49	1259988-2	1	1	-	-	-		Bricka	Scheibe		3
50	*(1362203)*	1	-	-	-	-	SP	Sarg	Einfassung	(1259246) REPL 1PCS 3540905-1, 1PCS 976947-4, 2PCS 943501-7.	4

1) Låssatser på beställd låskombination, se grupp 83. / Schlosssätze für bestellte Schlosskombinationen, siehe Gruppe 83.

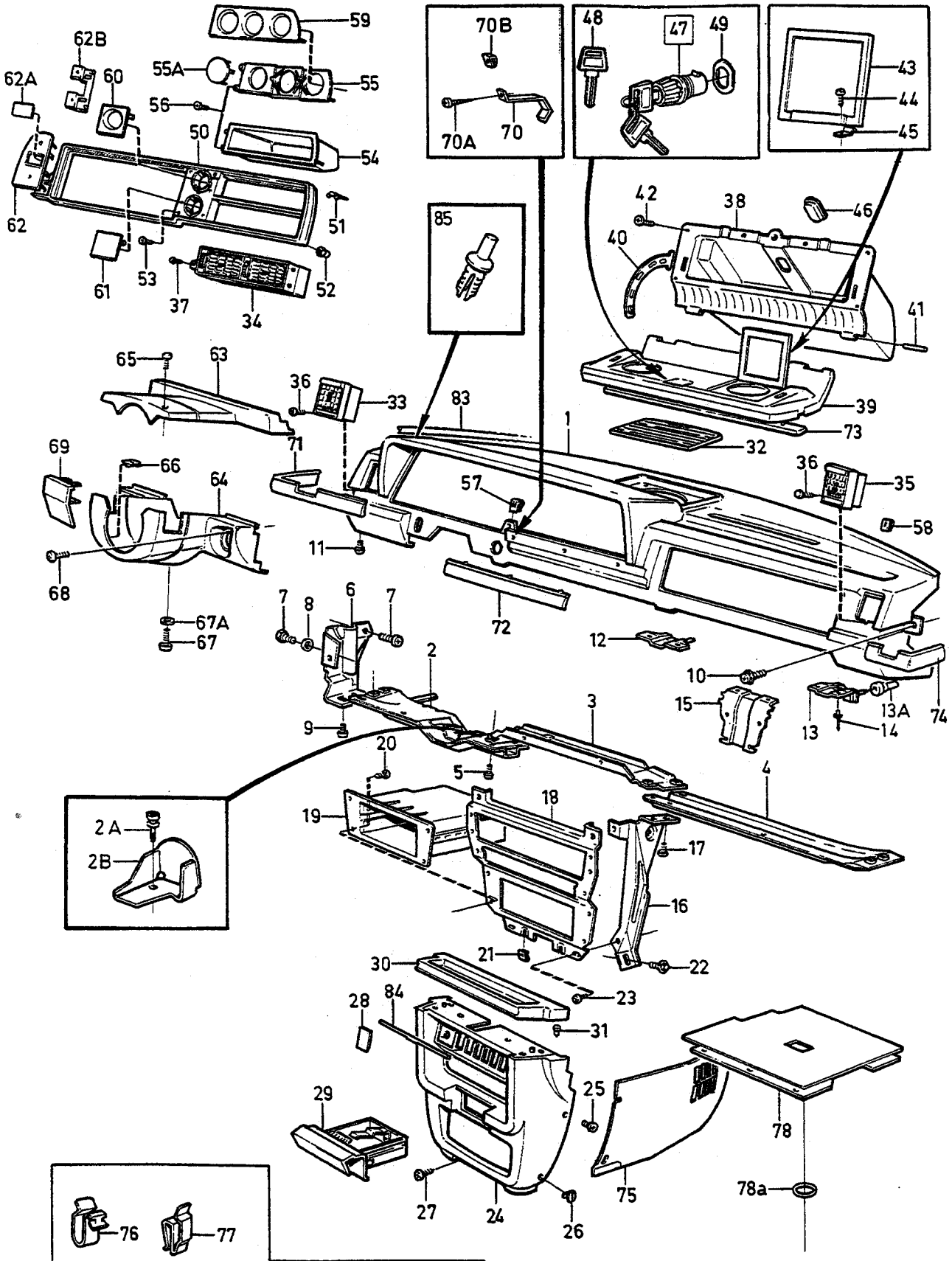

VOLVO
Genuine Parts
PV881 65459

A L.H.D
B R.H.D
C
D
E

INSTRUMENTBRÄDA ARMATURENBRETT

Grupp Gruppe 88

Sida Seite 1791

1981-

Pos	Artikel nr Artikelnr.	Antal / Anzahl A	B	C	D	E	PS	Benämning	Bezeichnung	Anmärkning Anmerkung	SR
	(1362204)	-	1	-	-	-	SP	Sarg	Einfassung	REPL 1 PCS 1364568-4, 1 PCS 976947-2, 2 PCS 943501-7.	4
51	1259515-3	4	4	-	-	-		Clips	Klemme		3
52	1307377-0	6	6	-	-	-		Fjädermutter	Federverschlussmutter		2
☆ 53	972018-6	2	2	-	-	-		Skruv	Schraube	(965331)	2
54	1259505-4	1	-	-	-	-		Panellåda	Paneelkasten		5
	1259506-2	-	1	-	-	-		Panellåda	Paneelkasten		5
55	1259658-1	1	-	-	-	-		Hållare	Träger		4
	1259659-9	-	1	-	-	-		Hållare	Träger	2)	4
55a	1308472-8	2	2	-	-	-		Lock	Kappe	ALTER	4
56	965268-6	1	1	-	-	-		Skruv	Schraube		2
57	191391-2	2	2	-	-	-		Fjädermutter	Federverschlussmutter		2
58	948571-5	2	2	-	-	-		Fjädermutter	Federverschlussmutter		2
59	1259660-7	1	-	-	-	-		Täckpanel	Verkleidung		4
	1259661-5	-	1	-	-	-		Täckpanel	Verkleidung	2)	4
60	1259730-8	1	1	-	-	-		Täckpanel	Verkleidung	ALTER	4
61	1259731-6	1	1	-	-	-		Lock	Deckel	ALTER	4
62	1308859-6	1	-	-	-	-		Täckpanel	Verkleidung	(1259507)	5
	1308860-4	-	1	-	-	-		Täckpanel	Verkleidung	(1259508)	5
62a	1259719-1	1	1	-	-	-		Lock	Kappe	ALTER	4
62b	1308870-3	1	-	-	-	-		Hållare	Halteklammer		4
	1308871-1	-	1	-	-	-		Hållare	Halteklammer		4
63	*(1259024)*	1	1	-	-	-	SP	Kåpa	Haube	REPL 1 PCS 1364123-8, 1 PCS 1364343-2.	4
64	*(1348783)*	1	1	-	-	-	SP	Kåpa	Haube	REPL 1 PCS 1364343-2, 1 PCS 1364123-8.	4
65	947247-3	2	2	-	-	-		Skruv	Schraube		2
66	948571-5	2	2	-	-	-		Fjädermutter	Federverschlussmutter		2
67	956076-4	2	2	-	-	-		Skruv	Schraube		2
67a	941905-2	2	2	-	-	-		Fjäderbricka	Federscheibe		2
☆ 68	969409-2	2	2	-	-	-		Skruv	Schraube	(947245)	2
69	1307162-6	1	1	-	-	-		Täckpanel	Verkleidung	F.I, DSL.	4
70	1308923-0	1	1	-	-	-		Konsol	Konsole		5
70a	190896-1	1	1	-	-	-		Skruv	Schraube		2
70b	191276-5	1	1	-	-	-		Fjädermutter	Federverschlussmutter		2
71	1348348-2	1	-	-	-	-		Prydnadslist, v yttre	Zierleiste, l äussere	(1259509)	4
	1348347-4	-	1	-	-	-		Prydnadslist, v yttre	Zierleiste, l äussere	(1259512)	4
72	1348344-1	1	-	-	-	-		Prydnadslist mittre	Zierleiste mitte	(1259513)	4
	1348345-8	-	1	-	-	-		Prydnadslist mittre	Zierleiste mitte	(1307106)	4
73	1348353-2	1	1	-	-	-		Prydnadslist	Zierleiste	(1259514)	4
								Handskfack	Ablagefach		
74	1348346-6	1	-	-	-	-		Prydnadslist, h yttre	Zierleiste, r äussere	(1259511)	4
	1348349-0	-	1	-	-	-		Prydnadslist, h yttre	Zierleiste, r äussere	(1259510)	4
75		-	-	-	-	-		Lucka	Luke	W/O COMBU	
	685857-5	1	1	-	-	-		• Lucka, v, svart	• Abdeckung, l, schwarz		5
	1307070-1	1	1	-	-	-		• Lucka, v, blå	• Abdeckung, l, blau		5
	1307071-9	1	1	-	-	-		• Lucka, v, beige	• Abdeckung, l, beige		5
	1307072-7	1	1	-	-	-		• Lucka, v, grå	• Abdeckung, l, grau		5
	1307073-5	1	1	-	-	-		• Lucka, v, brun	• Abdeckung, l, braun		5
	685858-3	1	1	-	-	-		• Lucka, h, svart	• Abdeckung, r, schwarz		5
	1307074-3	1	1	-	-	-		• Lucka, h, blå	• Abdeckung, r, blau		5
	1307075-0	1	1	-	-	-		• Lucka, h, beige	• Abdeckung, r, beige		5
	1307076-8	1	1	-	-	-		• Lucka, h, grå	• Abdeckung, r, grau		5
	1307077-6	1	1	-	-	-		• Lucka, h, brun	• Abdeckung, r, braun		5
		-	-	-	-	-		Lucka	Luke	COMBU	
	1215512-3	1	1	-	-	-		• Lucka, v, svart	• Abdeckung, l, schwarz	W/O A.C, L.H.D A.C	5
	1215514-9	-	1	-	-	-		• Lucka, v, svart	• Abdeckung, l, schwarz	R.H.D A.C.	5

2) Ej standardutrustning. Säljes som tillbehör. / Keine Serienausrüstung, wird als Zubehör verkauft.

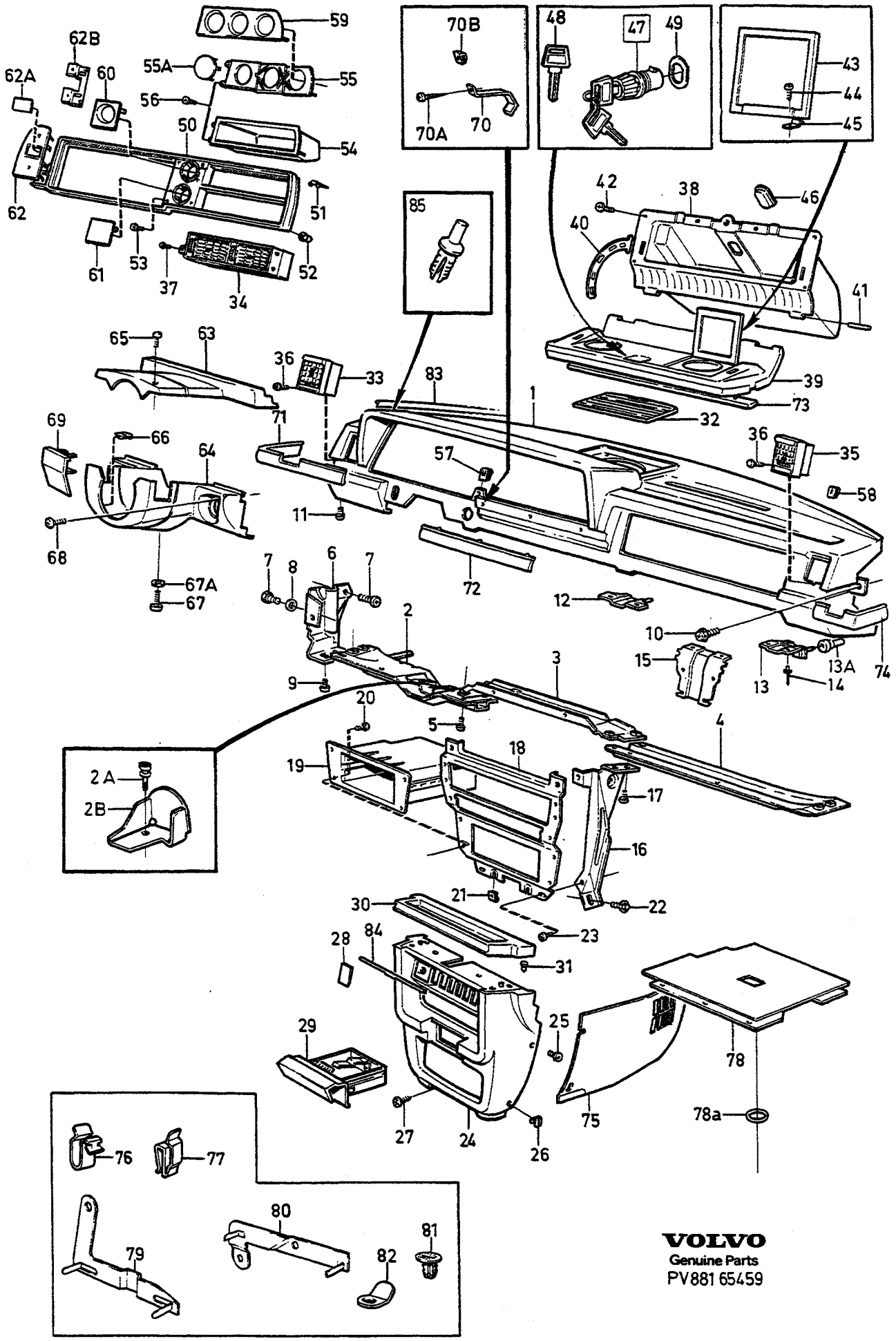

VOLVO
Genuine Parts
PV881 65459

A	L.H.D
B	R.H.D
C	
D	
E	

INSTRUMENTBRÄDA — ARMATURENBRETT

1981-

Grupp / Gruppe 88

Sida / Seite 1793

Pos	Artikel nr / Artikelnr.	Antal / Anzahl A	B	C	D	E	PS	Benämning	Bezeichnung	Anmärkning / Anmerkung	SR
	1307078-4	1	1	-	-	-		•Lucka, v, blå	•Abdeckung, l, blau	W/O A.C, L.H.D A.C	5
	1307140-2	-	1	-	-	-		•Lucka, v, blå	•Abdeckung, l, blau	R.H.D A.C.	5
	1307079-2	1	1	-	-	-		•Lucka, v, beige	•Abdeckung, l, beige	W/O A.C, L.H.D A.C	5
	1307141-0	-	1	-	-	-		•Lucka, v, beige	•Abdeckung, l, beige	R.H.D A.C.	5
	1307080-0	1	1	-	-	-		•Lucka, v, grå	•Abdeckung, l, grau	W/O A.C, L.H.D A.C	5
	1307142-8	-	1	-	-	-		•Lucka, v, grå	•Abdeckung, l, grau	R.H.D A.C.	5
	1307081-8	1	1	-	-	-		•Lucka, v, brun	•Abdeckung, l, braun	W/O A.C, L.H.D A.C	5
	1307143-6	-	1	-	-	-		•Lucka, v, brun	•Abdeckung, l, braun	R.H.D A.C.	5
	1215513-1	1	1	-	-	-		•Lucka, h, svart	•Abdeckung, r, schwarz	W/O A.C, R.H.D A.C	5
	1215520-6	1	-	-	-	-		•Lucka, h, svart	•Abdeckung, r, schwarz	L.H.D A.C.	5
	1307082-6	1	1	-	-	-		•Lucka, h, blå	•Abdeckung, r, blau	W/O A.C, R.H.D A.C	5
	1307135-2	1	-	-	-	-		•Lucka, h, blå	•Abdeckung, r, blau	L.H.D A.C.	5
	1307083-4	1	1	-	-	-		•Lucka, h, beige	•Abdeckung, r, beige	W/O A.C, R.H.D A.C	5
	1307136-0	1	-	-	-	-		•Lucka, h, beige	•Abdeckung, r, beige	L.H.D A.C.	5
	1307084-2	1	1	-	-	-		•Lucka, h, grå	•Abdeckung, r, grau	W/O A.C, R.H.D A.C	5
	1307137-8	1	-	-	-	-		•Lucka, h, grå	•Abdeckung, r, grau	L.H.D A.C.	5
	1307138-6	1	1	-	-	-		•Lucka, h, brun	•Abdeckung, r, braun	W/O A.C, R.H.D A.C (1307085)	5
	1307138-6	1	-	-	-	-		•Lucka, h, brun	•Abdeckung, r, braun	L.H.D A.C.	5
76	946251-6	1	1	-	-	-		Hållare	Halter	W/O COMBU	4
77	943811-0	1	1	-	-	-		Hållare	Halter	COMBU.	3
78	1246952-4	1	-	-	-	-		Panel, v	Paneel, l	W/O COMBU (1246255)	5
	1246256-0	-	1	-	-	-		Panel, v	Paneel, l	W/O COMBU	5
	1304196-7	1	-	-	-	-		Panel, v	Paneel, l	COMBU.	5
	1246257-8	-	1	-	-	-		Panel, v	Paneel, l	COMBU.	5
	1246953-2	1	-	-	-	-		Panel, h	Paneel, r	W/O COMBU (1254473)	5
	1254475-5	-	1	-	-	-		Panel, h	Paneel, r	W/O COMBU	5
	1304197-5	1	-	-	-	-		Panel, h	Paneel, r	COMBU.	5
	1254477-1	-	1	-	-	-		Panel, h	Paneel, r	COMBU.	5
78a	1254117-3	2	2	-	-	-		O-ring	O-ring	COMBU.	3
79	1247730-3	1	1	-	-	-		Fäste, v	Halterung, l		5
	1247731-1	1	-	-	-	-		Fäste, h	Halterung, r		5
80	1247732-9	-	1	-	-	-		Fäste, h	Halterung, r		5
81	1247572-9	10	10	-	-	-		Clips	Klemme		2
82	948927-9	2	2	-	-	-		Klamma	Klemme		3
83	1307853-0	1	1	-	-	-		Täcklist	Abdeckleiste		4
84		-	-	-	-	-		Ljuslist	Leuchtstreifen	SEE 36•727	
☆ 85	3548337-9	2	2	-	-	-		Plastnit, svart Produktskylt	Kunststoffniet, schwarz Produktschild		3

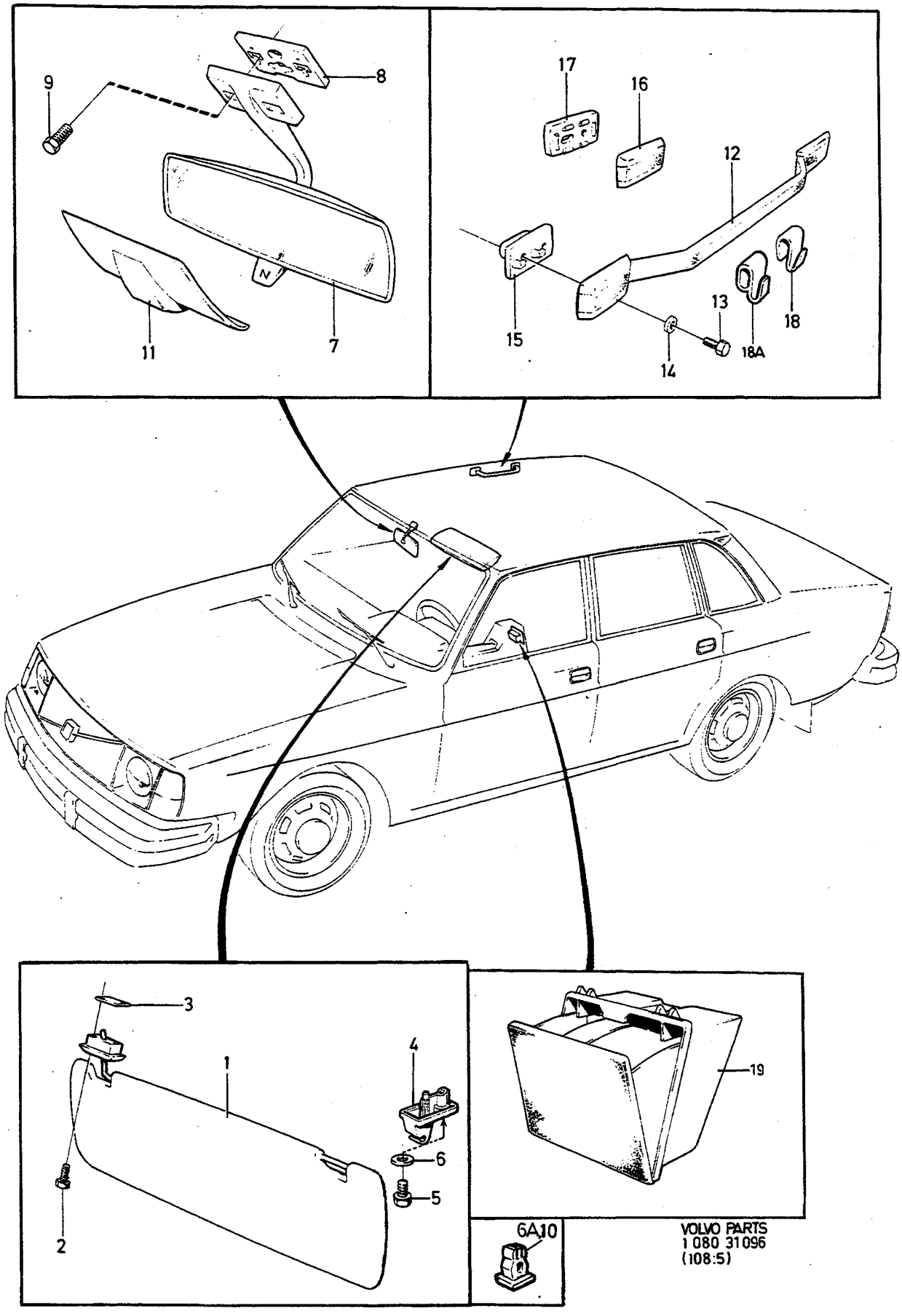

VOLVO PARTS
1 080 31096
(108:5)

A	242, 244.
B	262, 264.
C	245, 265.
D	
E	

SOLSKYDD, BACKSPEGEL — SONNENBLENDE, RÜCKSPEIGEL

Grupp / Gruppe 88

Sida / Seite 1795

Pos	Artikel nr / Artikelnr.	Antal / Anzahl A	B	C	D	E	PS	Benämning	Bezeichnung	Anmärkning / Anmerkung	SR
		-	-	-	-	-		Solskydd	Sonnenblende	EXC (AUS)	
☆ 1	3540681-8	1	1	-	-	-		•Solskydd, v, vit	•Sonnenblende, l, weiss	(1264874)	3
		-	1	-	-	-	NS	•Solskydd	•Sonnenblende	262C	
		-	1	-	-	-	NS	•Solskydd	•Sonnenblende	262C	
	1225937-0	1	1	-	-	-		•Solskydd, v, svart	•Sonnenblende, l, schwarz		3
☆	3540668-5	-	-	1	-	-		•Solskydd, v	•Sonnenblende, l	(1360909)	3
☆	3540682-6	1	1	-	-	-		•Solskydd, h, vit	•Sonnenblende, r, weiss	(1264875)	3
	1248128	-	1	-	-	-	OP	•Solskydd, h, svart	•Sonnenblende, r, schwarz	262C	3
	1248632	-	1	-	-	-	NS	•Solskydd, h, beige	•Sonnenblende, r, beige	262C	
	1225940-4	1	1	-	-	-		•Solskydd, h, svart	•Sonnenblende, r, schwarz	(1225938)	3
☆	3540669-3	-	-	1	-	-		•Solskydd, h	•Sonnenblende, r	(1360910)	3
		-	-	-	-	-		Solskydd	Sonnenblende	(AUS)	
	1313644-5	1	1	-	-	-		•Solskydd, v, vit	•Sonnenblende, l, weiss	(1224808)	3
	1244273-7	-	1	-	-	-		•Solskydd, v, svart	•Sonnenblende, l, schwarz	262C	3
	1244276	-	1	-	-	-	OP	•Solskydd, v, beige	•Sonnenblende, l, beige	262C	3
	1313621-3	1	-	-	-	-		•Solskydd, v, svart	•Sonnenblende, l, schwarz	(1244278)	4
	1313081-0	-	-	1	-	-		•Solskydd, v, vit	•Sonnenblende, l, weiss	(1313326)	3
	1313645-2	1	1	-	-	-		•Solskydd, h, vit	•Sonnenblende, r, weiss	(1224809)	3
	1244274	-	1	-	-	-	OP	•Solskydd, h, svart	•Sonnenblende, r, schwarz	262C	3
	1244277-8	-	1	-	-	-		•Solskydd, h, beige	•Sonnenblende, r, beige	262C	3
	1313622-1	1	-	-	-	-		•Solskydd, h, svart	•Sonnenblende, r, schwarz	(1244279)	4
	1313082-8	-	-	1	-	-		•Solskydd, h, vit	•Sonnenblende, r, weiss	(1313327)	3
		-	-	-	-	-		.....	.....		
☆ 2	969478-7	4	4	-	-	-		Skruv	Schraube	W/O S.R (960863)	2
	960865-4	4	4	-	-	-		Skruv	Schraube	S.R ALTER 1	2
☆	969478-7	4	4	-	-	-		Skruv	Schraube	S.R ALTER 2 (960863)	2
	969476-1	-	6	-	-	-		Sextandhålskruv	Sechszahn-hohlschraube	(955141)	2
	190665-0	-	-	6	-	-		Skruv	Schraube		2
3	1210435-2	2	2	-	-	-		Mellanlägg	Beilegscheibe	S.R ALTER 1	3
	1244917-9	2	-	-	-	-		Täckbricka, vit	Abdeckscheibe, weiss	W/O S.R ALTER	4
	1313186-7	2	-	-	-	-		Täckbricka, svart	Abdeckscheibe, schwarz	W/O S.R ALTER	4
4	1360896-3	2	2	-	-	-		Stöd, beige	Stutze, beige	(1264651)	3
	1264536-2	2	2	-	-	-		Stöd, svart	Stutze, schwarz		3
	1248176-8	-	2	-	-	-		Stöd, svart	Stutze, schwarz	262C ALTER 1.	3
	1248638-7	-	2	-	-	-		Stöd, beige	Stutze, beige	262C ALTER 2.	3
	1360894-8	-	-	2	-	-		Stöd, beige	Stutze, beige	(1244770)	3
5	960865-4	2	2	-	-	-		Skruv	Schraube		2
	969278-1	-	-	4	-	-		Sextandhålskruv	Sechszahn-hohlschraube	(955138)	2
6	120085-6	2	2	-	-	-		Bricka	Scheibe		2
	1248620-5	-	8	-	-	-		Plugg	Stopfen	262C ALTER	4
7	1224134-5	1	1	-	-	-		Backspegel	Ruckblickspiegel		2
	1372111-3	-	-	1	-	-		Backspegel	Ruckblickspiegel	(1224135)	2
	1264634-5	-	1	-	-	-		Backspegel	Ruckblickspiegel	262C	2
8	1210423-8	1	1	-	-	-		Fästplatta	Befestigungsplatte		4
	1224136-0	-	-	1	-	-		Fästplatta	Befestigungsplatte		3
9	969278-1	3	3	-	-	-		Sextandhålskruv	Sechszahn-hohlschraube	(955138)	2
	955142-5	-	3	-	-	-		Skruv	Schraube	262C	2
	955174-8	-	-	3	-	-		Skruv	Schraube		2
10	1248620-5	-	3	-	-	-		Plugg	Stopfen	262C ALTER	4
11	1204629-8	1	1	-	-	-		Spegelkåpa, vit	Spiegelgehäuse, weiss	W/O S.R	3
	1207726-9	1	1	-	-	-		Spegelkåpa, vit	Spiegelgehäuse, weiss	S.R	3
	1264502-4	1	1	-	-	-		Spegelkåpa, svart	Spiegelgehäuse, schwarz	W/O S.R	3
	1294281-9	1	-	-	-	-		Spegelkåpa, svart	Spiegelgehäuse, schwarz	S.R	3
	1248701	-	1	-	-	-	OP	Spegelkåpa, svart	Spiegelgehäuse, schwarz	262C ALTER 1.	3
	1248702	-	1	-	-	-	NS	Spegelkåpa beige	Spiegelgehäuse beige	262C ALTER 2.	
12	*(1204594)*	3	3	3	-	-	SP	Instegshandtag, vit	Einstieggriff, weiss	REPL 1 PCS 1364021-4.	3
	1264450-6	3	3	-	-	-		Instegshandtag, svart	Einstieggriff, schwarz		4
	(1248578)	-	3	-	-	-	SP	Instegshandtag, svart	Einstieggriff, schwarz	262C ALTER 1.	4

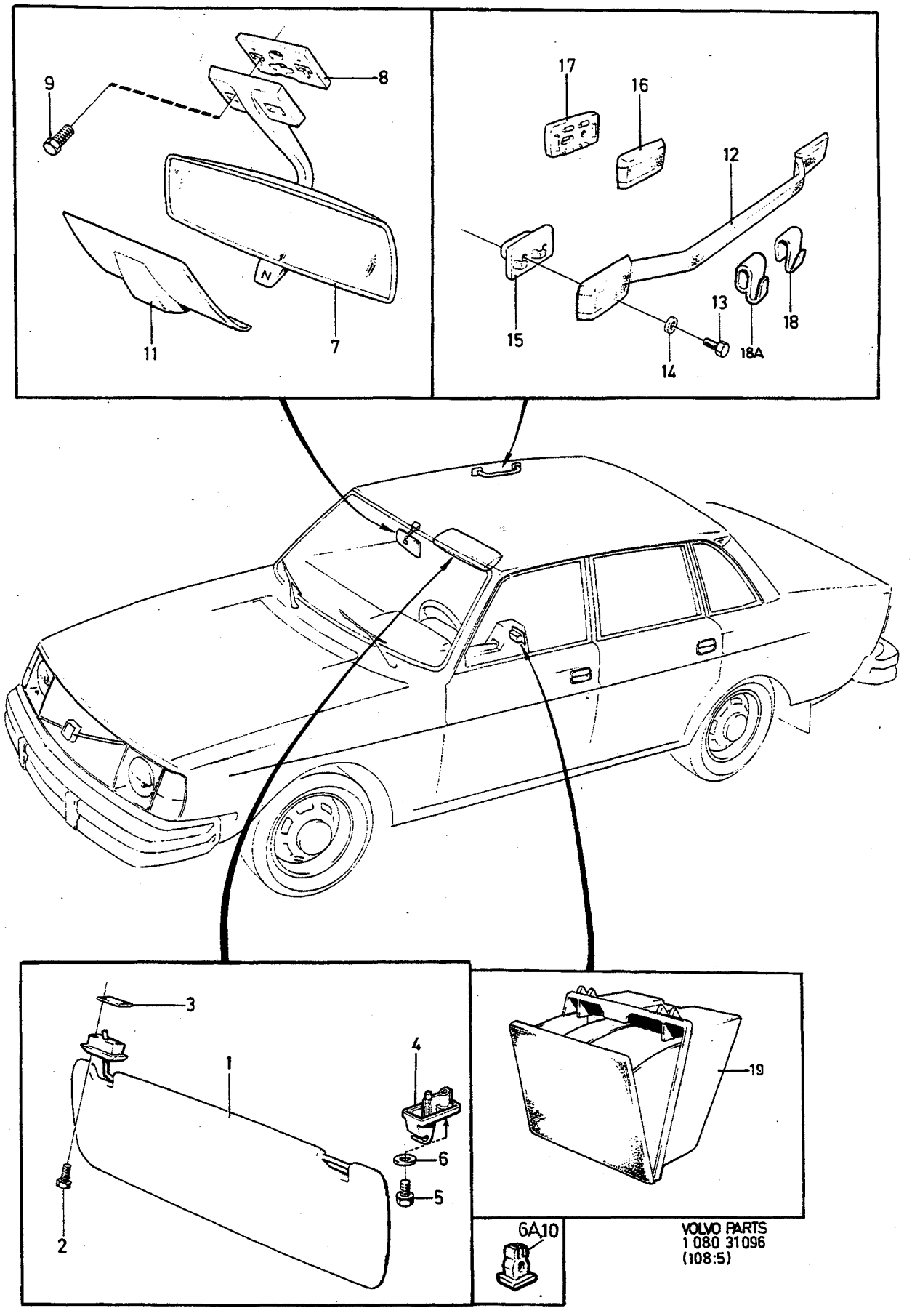

VOLVO PARTS
1 080 31096
(108:5)

A	242, 244.
B	262, 264.
C	245, 265.
D	
E	

SOLSKYDD, BACKSPEGEL — SONNENBLENDE, RÜCKSPEIGEL

Grupp / Gruppe 88

Sida / Seite 1797

Pos	Artikel nr / Artikelnr.	Antal / Anzahl A	B	C	D	E	PS	Benämning	Bezeichnung	Anmärkning / Anmerkung	SR
	1264794-7	-	3	-	-	-		Instegshandtag, beige	Einstieggriff, beige	REPL 1 PCS 1264450-6 262C ALTER 2.	4
13	948316-5	12	12	12	-	-		Skruv	Schraube		2
14	120085-6	12	12	12	-	-		Bricka	Scheibe		2
15	1204598-5	6	6	-	-	-		Distans, vit	Abstandkörper, weiss		5
	1264453-0	6	6	-	-	-		Distans, svart	Abstandkörper, schwarz		5
	1264796	-	6	-	-	-	OP	Distans beige	Abstandkörper beige		5
16	1207712-9	2	2	-	-	-		Kåpa	Haube		4
	1264455-5	2	2	-	-	-		Kåpa, svart	Haube, schwarz		4
	1264798-8	-	2	-	-	-		Kåpa, beige	Haube, beige		4
17	1207711-1	2	2	-	-	-		Distans, vit	Abstandkörper, weiss		4
	1264456-3	2	2	-	-	-		Distans, svart	Abstandkörper, schwarz		5
	1264799	-	2	-	-	-	NS	Distans beige	Abstandkörper beige		
		-	-	-	-	-		Klädhängare	Kleiderbugel	ALTER 1	
18	1210713-2	2	2	2	-	-		Klädhängare, vit	Kleiderbugel, weiss		2
	1264454-8	2	2	-	-	-		Klädkrok, svart	Kleiderhaken, schwarz		2
	1210713-2	2	2	-	-	-		Klädhängare, vit	Kleiderbugel, weiss	(1264797)	2
		-	-	-	-	-		Klädhängare	Kleiderbugel	ALTER 2	
18a	*(1244237)*	2	2	-	-	-	SP	Klädkrok vit	Kleiderhaken weiss	REPL 1 PCS 1210713-2	2
	(1244235)	2	2	-	-	-	SP	Klädkrok svart	Kleiderhaken schwarz	REPL 1 PCS 1264454-8	2
	1210713-2	2	2	-	-	-		Klädhängare, vit beige	Kleiderbugel, weiss beige	(1264797)	2
19	1224102-2	1	1	1	-	-		Askkopp, svart	Aschenbecher, schwarz		3
	1294992-1	1	1	1	-	-		Askkopp, blå	Aschenbecher, blau		3
	1294993-9	1	1	1	-	-		Askkopp, beige	Aschenbecher, beige		3
	1294994-7	1	1	1	-	-		Askkopp, grå	Aschenbecher, grau		3
	1294995-4	1	1	1	-	-		Askkopp, brun	Aschenbecher, braun		3
	1248628-8	-	1	-	-	-		Askkopp	Aschenbecher	262C	3
		-	-	-	-	-		Belysning	Beleuchtung	EXC 262C	
										SEE 87•1697	
								Askkopp	Aschenbecher		
		-	-	-	-	-		Belysning	Beleuchtung	262C	
										SEE 35•689	
								Askkopp	Aschenbecher		
		-	-	-	-	-		Innerbelysning	Innenbeleuchtung	SEE 35•689	

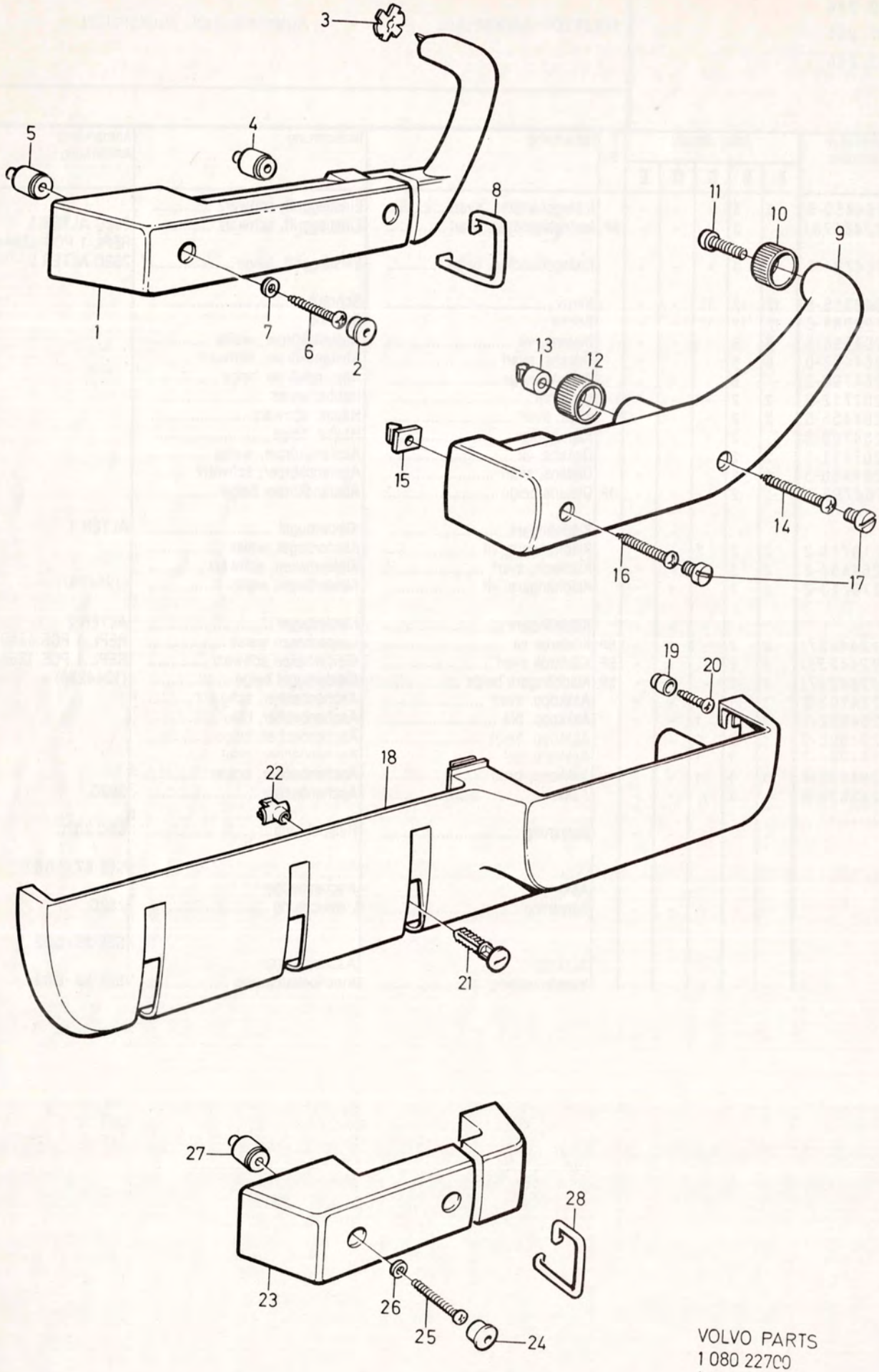

VOLVO PARTS
1 080 22700
(108:1)

A
B
C
D
E

ARMSTÖD
DÖRRFACK

ARMLEHNE
TÜRFACH

1979

Grupp
Gruppe
88

Sida
Seite
1799

Pos	Artikel nr Artikelnr.	Antal / Anzahl A	B	C	D	E	PS	Benämning	Bezeichnung	Anmärkning Anmerkung	SR
		-	-	-	-	-		Armstöd främre	Armlehne vorn	240, 264, 265	
								Med monteringsdetaljer	Mit Einbauteilen		
☆ 1	9131862-6	1	-	-	-	-		• Armstöd, v, svart	• Armlehne, l, schwarz	(9131588)	4
☆	9131864-2	1	-	-	-	-		• Armstöd, v, blå	• Armlehne, l, blau	(9131590)	4
	9131592-9	1	-	-	-	-		• Armstöd, v, beige	• Armlehne, l, beige	(1313703)	4
☆	9131863-4	1	-	-	-	-		• Armstöd, h, svart	• Armlehne, r, schwarz	(9131589)	4
☆	9131865-9	1	-	-	-	-		• Armstöd, h, blå	• Armlehne, r, blau	(9131591)	4
☆	9131867-5	1	-	-	-	-		• Armstöd, h, beige	• Armlehne, r, beige	(9131593)	4
2	1244811-4	4	-	-	-	-		• Propp, svart	• Stöpsel, schwarz	(1264497)	3
	1244812-2	4	-	-	-	-		• Propp, blå	• Stöpsel, blau	(1225972)	3
	1244813-0	4	-	-	-	-		• Propp, beige	• Stöpsel, beige	(1225973)	3
3	3540672-7	1	-	-	-	-		• Clips, v	• Klemme, l	(1225687)	3
	(1225688)	1	-	-	-	-	SP	• Clips, h	• Klemme, r		3
4	1264872-1	2	-	-	-	-		• Mutter	• Mutter		3
5	1264871-3	2	-	-	-	-		• Mutter	• Mutter		3
6	949319-8	4	-	-	-	-		• Skruv	• Schraube		2
7	955892-5	4	-	-	-	-		• Bricka	• Scheibe		2
8	1264533-9	2	-	-	-	-		• Prydnadslist	• Zierleiste		4
		-	-	-	-	-		Armstöd främre	Armlehne vorn	262C	
		-	-	-	-	-		Med monteringsdetaljer	Mit Einbauteilen		
9	686261-9	1	-	-	-	-		• Armstöd, v, svart	• Armlehne, l, schwarz		4
	1248703-9	1	-	-	-	-		• Armstöd, v, beige	• Armlehne, l, beige		4
	686262-7	1	-	-	-	-		• Armstöd, h, svart	• Armlehne, r, schwarz		4
	1248704-7	1	-	-	-	-		• Armstöd, h, beige	• Armlehne, r, beige		4
10	1221190-0	2	-	-	-	-		• Distanshylsa	• Abstandhulse		2
11	1264415-9	2	-	-	-	-		• Skruv	• Schraube		2
12	1221189-2	2	-	-	-	-		• Distanshylsa svart	• Abstandhulse schwarz		2
		2	-	-	-	-	NS	• Distanshylsa beige	• Abstandhulse beige		
13	1264871-3	2	-	-	-	-		• Mutter	• Mutter	(1203068)	3
14	958242-0	2	-	-	-	-		• Skruv	• Schraube		2
15	1264991-9	2	-	-	-	-		• Mutter	• Mutter		3
16	958239-6	2	-	-	-	-		• Skruv	• Schraube		2
17	1244811-4	4	-	-	-	-		• Propp, svart	• Stöpsel, schwarz	(1264497)	3
	1244813-0	4	-	-	-	-		• Propp, beige	• Stöpsel, beige	(1225973)	3
18	1264288-0	1	-	-	-	-		Dörrfack, v, svart	Turfach, l, schwarz		4
	1225941-2	1	-	-	-	-		Dörrfack, v, blå	Turfach, l, blau		4
	1225943-8	1	-	-	-	-		Dörrfack, v, beige	Turfach, l, beige		4
	1264289-8	1	-	-	-	-		Dörrfack, h, svart	Turfach, r, schwarz		4
	1225942-0	1	-	-	-	-		Dörrfack, h, blå	Turfach, r, blau		4
	1225944-6	1	-	-	-	-		Dörrfack, h, beige	Turfach, r, beige		4
19	1264597-4	2	-	-	-	-		Hållare, svart	Halter, schwarz	2DRS LG 12.5	4
	1264598-2	2	-	-	-	-		Hållare, svart	Halter, schwarz	2DRS LG 21.5	4
	1264597-4	4	-	-	-	-		Hållare, svart	Halter, schwarz	4DRS, 5DRS LG 12.5	4
	1225947-9	2	-	-	-	-		Hållare, blå	Halter, blau	2DRS LG 21.5	4
	1225948-7	2	-	-	-	-		Hållare, blå	Halter, blau	2DRS LG 12.5	4
	1225948-7	4	-	-	-	-		Hållare, blå	Halter, blau	4DRS, 5DRS LG 12.5	4
	1225949-5	2	-	-	-	-		Hållare, beige	Halter, beige	2DRS LG 21.5	4
	1225950-3	2	-	-	-	-		Hållare, beige	Halter, beige	2DRS LG 12.5	4
	1225950-3	4	-	-	-	-		Hållare, beige	Halter, beige	4DRS, 5DRS LG 12.5	4
20	972033-5	4	-	-	-	-		Skruv	Schraube	(965275)	2
21	1225234-2	6	-	-	-	-		Clips, svart	Klemme, schwarz		3
	1225945-3	6	-	-	-	-		Clips, blå	Klemme, blau		3
	1225946-1	6	-	-	-	-		Clips, beige	Klemme, beige		3
22	1225126-0	6	-	-	-	-		Clips	Klemme		3
		-	-	-	-	-		Armstöd bakre	Armlehne hinten	244, 245, 264, 265	
								Med monteringsdetaljer	Mit Einbauteilen		
☆ 23	9131594-5	1	-	-	-	-		• Armstöd, v, svart	• Armlehne, l, schwarz	(1313707)	4
☆	9131596-0	1	-	-	-	-		• Armstöd, v, blå	• Armlehne, l, blau	(1313709)	4
☆	9131598-6	1	-	-	-	-		• Armstöd, v, beige	• Armlehne, l, beige	(1313713)	4

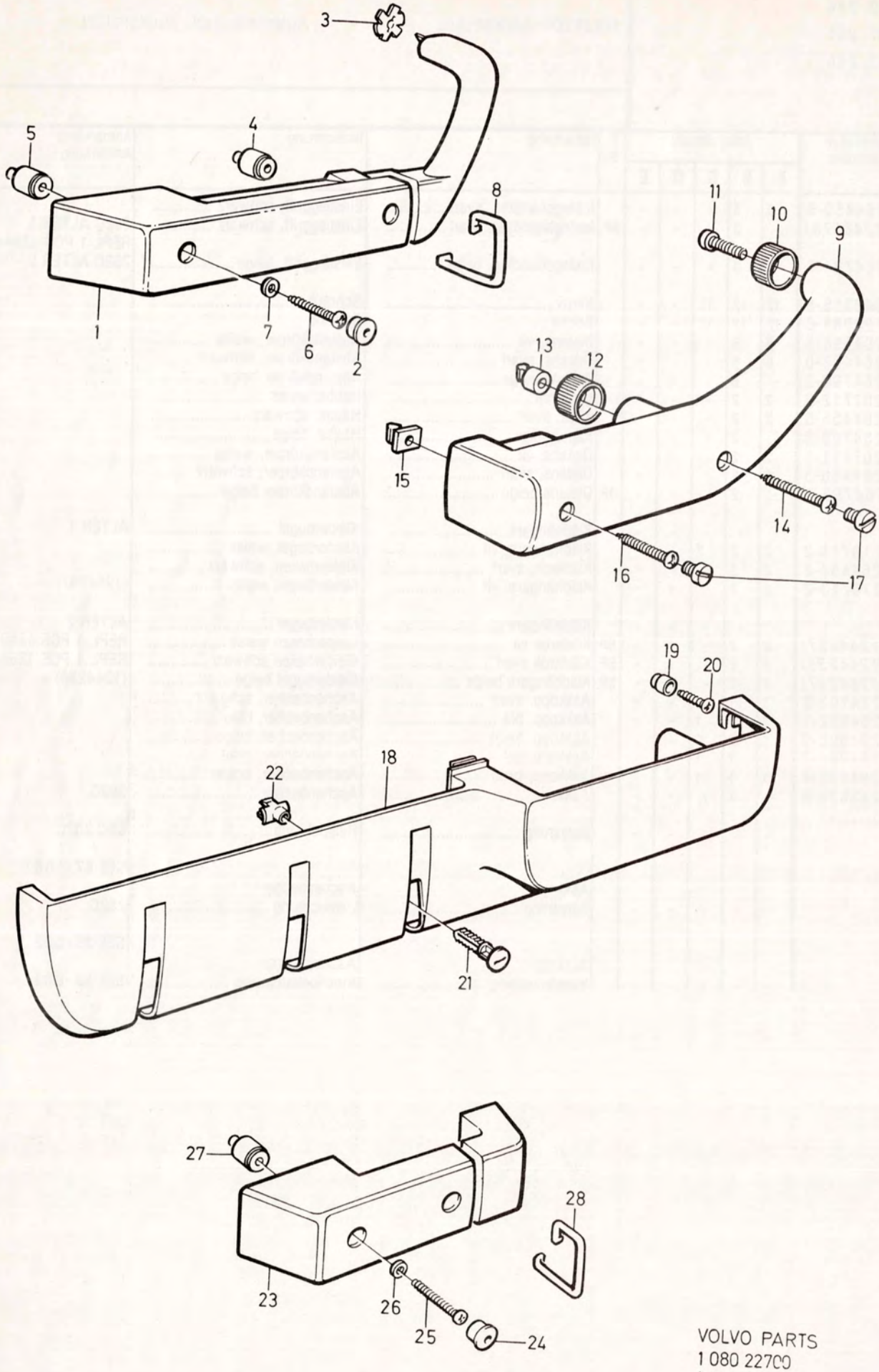

VOLVO PARTS
1 080 22700
(108:1)

A
B
C
D
E

ARMSTÖD
DÖRRFACK

ARMLEHNE
TÜRFACH

1979

Grupp
Gruppe
88

Sida
Seite
1801

	Pos	Artikel nr Artikelnr.	Antal / Anzahl A	B	C	D	E	PS	Benämning	Bezeichnung	Anmärkning Anmerkung	SR
☆		9131595-2	1	-	-	-	-		•Armstöd, h, svart	•Armlehne, r, schwarz	(1313708)	4
☆		9131597-8	1	-	-	-	-		•Armstöd, h, blå	•Armlehne, r, blau	(1313710)	4
☆		9131599-4	1	-	-	-	-		•Armstöd, h, beige	•Armlehne, r, beige	(1313714)	4
	24	1244811-4	4	-	-	-	-		•Propp, svart	•Stöpsel, schwarz	(1264497)	3
		1244812-2	4	-	-	-	-		•Propp, blå	•Stöpsel, blau	(1225972)	3
		1244813-0	4	-	-	-	-		•Propp, beige	•Stöpsel, beige	(1225973)	3
	25	958240-4	4	-	-	-	-		•Skruv	•Schraube		2
	26	955892-5	4	-	-	-	-		•Bricka	•Scheibe		2
	27	1264991-9	4	-	-	-	-		•Mutter	•Mutter		3
	28	1264287-2	2	-	-	-	-		•Prydnadslist	•Zierleiste		4

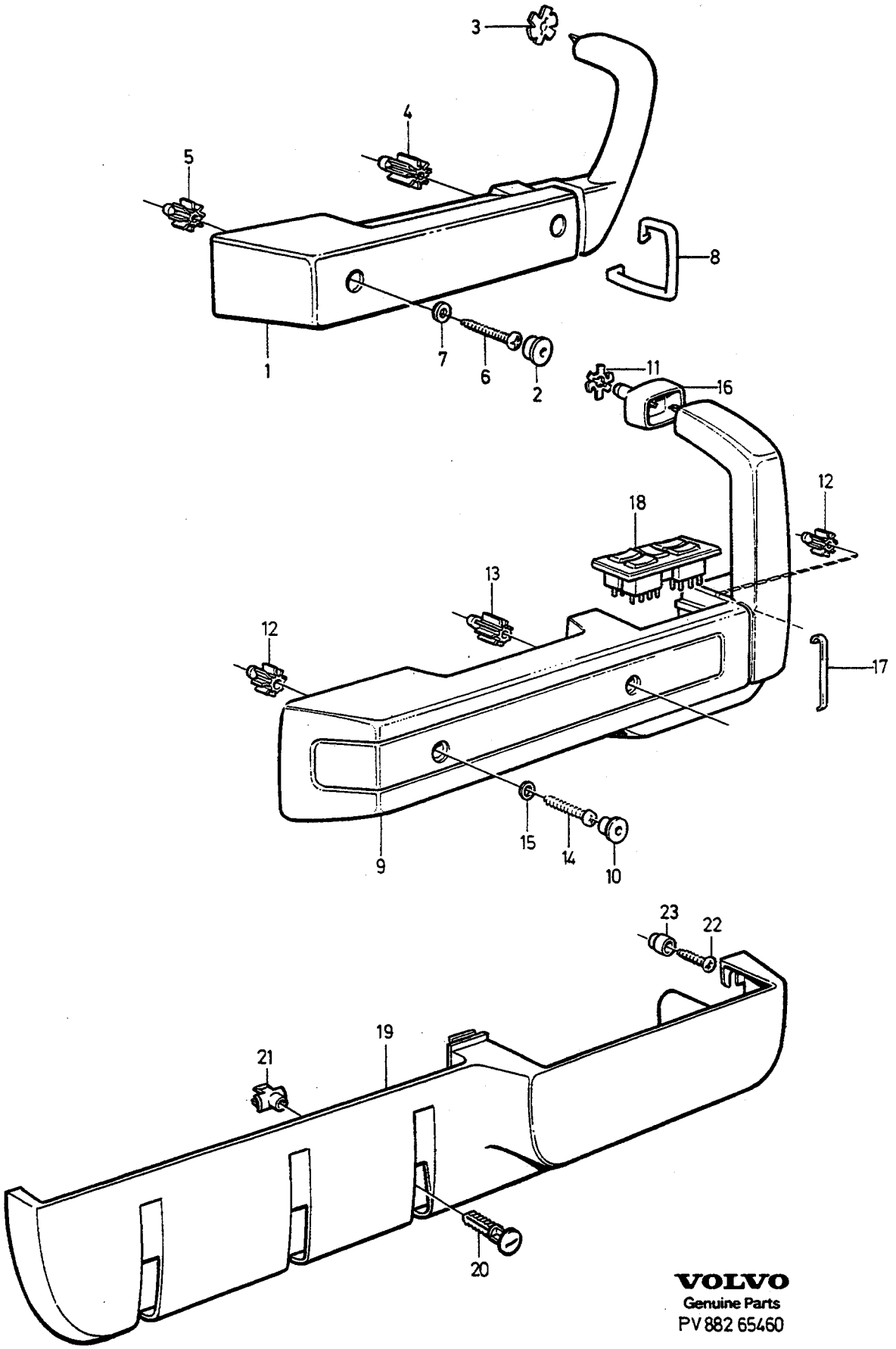

VOLVO
Genuine Parts
PV 882 65460

A
B
C
D
E

ARMSTÖD DÖRRFACK FRÄMRE — ARMLEHNE TÜRFACH VORN

1980-

Grupp / Gruppe 88

Sida / Seite 1803

Pos	Artikel nr / Artikelnr.	Antal / Anzahl A	B	C	D	E	PS	Benämning	Bezeichnung	Anmärkning / Anmerkung	SR
		-	-	-	-	-		Armstöd främre	Armlehne vorn		
								Med monteringsdetaljer	Mit Einbauteilen		
☆ 1	9131862-6	1	-	-	-	-		• Armstöd, v, svart	• Armlehne, l, schwarz	(9131588)	4
☆	9131864-2	1	-	-	-	-		• Armstöd, v, blå	• Armlehne, l, blau	(9131590)	4
	9131592-9	1	-	-	-	-		• Armstöd, v, beige	• Armlehne, l, beige	(1313703)	4
	1313705-4	1	-	-	-	-		• Armstöd, v, grå	• Armlehne, l, grau	(1294810)	4
	1313701-3	1	-	-	-	-		• Armstöd, v, brun	• Armlehne, l, braun	(1294812)	4
☆	9131863-4	1	-	-	-	-		• Armstöd, h, svart	• Armlehne, r, schwarz	(9131589)	4
☆	9131865-9	1	-	-	-	-		• Armstöd, h, blå	• Armlehne, r, blau	(9131591)	4
☆	9131867-5	1	-	-	-	-		• Armstöd, h, beige	• Armlehne, r, beige	(9131593)	4
	1313706-2	1	-	-	-	-		• Armstöd, h, grå	• Armlehne, r, grau	(1294811)	4
	1313702-1	1	-	-	-	-		• Armstöd, h, brun	• Armlehne, r, braun	(1294813)	4
2	1244811-4	4	-	-	-	-		• Propp, svart	• Stöpsel, schwarz	(1264497)	3
	1244812-2	4	-	-	-	-		• Propp, blå	• Stöpsel, blau	(1225972)	3
	1244813-0	4	-	-	-	-		• Propp, beige	• Stöpsel, beige	(1225973)	3
	1244814-8	4	-	-	-	-		• Propp, grå	• Stöpsel, grau	(1294918)	3
	1244815-5	4	-	-	-	-		• Propp, brun	• Stöpsel, braun	(1294919)	3
3	3540672-7	1	-	-	-	-		• Clips, v	• Klemme, l	(1225687)	3
☆	3540673-5	1	-	-	-	-		• Clips, h	• Klemme, r	(1225688)	3
4	1264872-1	2	-	-	-	-		• Mutter	• Mutter		3
5	1264871-3	2	-	-	-	-		• Mutter	• Mutter		3
6	949319-8	4	-	-	-	-		• Skruv	• Schraube		2
7	955892-5	4	-	-	-	-		• Bricka	• Scheibe		2
8	1264533-9	2	-	-	-	-		• Prydnadslist	• Zierleiste		4
		-	-	-	-	-		Armstöd främre	Armlehne vorn		
								Med monteringsdetaljer	Mit Einbauteilen		
9	1244120-0	1	-	-	-	-		• Armstöd, v, svart	• Armlehne, l, schwarz		4
	(1244122)	1	-	-	-	-	SP	• Armstöd, v, blå	• Armlehne, l, blau	REPL 1PCS 9131870-9, 1PCS 1294138-1.	4
	1244124-2	1	-	-	-	-		• Armstöd, v, beige	• Armlehne, l, beige		4
	(1244130)	1	-	-	-	-	SP	• Armstöd, v, beige	• Armlehne, l, beige	262C	4
	1244126-7	1	-	-	-	-		• Armstöd, v, grå	• Armlehne, l, grau	REPL 1PCS 1244120-0, 1PCS 1244121-8	4
	1244128-3	1	-	-	-	-		• Armstöd, v, brun	• Armlehne, l, braun		4
	1244121-8	1	-	-	-	-		• Armstöd, h, svart	• Armlehne, r, schwarz		4
	1244123-4	1	-	-	-	-		• Armstöd, h, blå	• Armlehne, r, blau		4
	1244125-9	1	-	-	-	-		• Armstöd, h, beige	• Armlehne, r, beige		4
	(1244131)	1	-	-	-	-	SP	• Armstöd, h, beige	• Armlehne, r, beige	REPL 1 PCS 1244120-0, 1 PCS 1244121-8. 262C	4
	1244127-5	1	-	-	-	-		• Armstöd, h, grå	• Armlehne, r, grau		4
	1244129-1	1	-	-	-	-		• Armstöd, h, brun	• Armlehne, r, braun		4
10	1244811-4	4	-	-	-	-		• Propp, svart	• Stöpsel, schwarz	(1264497)	3
	1244812-2	4	-	-	-	-		• Propp, blå	• Stöpsel, blau	(1225972)	3
	1244813-0	4	-	-	-	-		• Propp, beige	• Stöpsel, beige	(1225973)	3
	1244816-3	4	-	-	-	-		• Propp, beige	• Stöpsel, beige	262C (1225868)	3
	1244814-8	4	-	-	-	-		• Propp, grå	• Stöpsel, grau	(1294918)	3
	1244815-5	4	-	-	-	-		• Propp, brun	• Stöpsel, braun	(1294919)	3
11	3540672-7	1	-	-	-	-		• Clips, v	• Klemme, l	(1225687)	3
☆	3540673-5	1	-	-	-	-		• Clips, h	• Klemme, r	(1225688)	3
12	1264871-3	4	-	-	-	-		• Mutter	• Mutter		3
13	1264872-1	2	-	-	-	-		• Mutter	• Mutter		3
14	949319-8	6	-	-	-	-		• Skruv	• Schraube		2
15	955892-5	6	-	-	-	-		• Bricka	• Scheibe		2
16	1244142-4	1	-	-	-	-		• Skoning, v, svart	• Beschlag, l, schwarz		4
	1244144-0	1	-	-	-	-		• Skoning, v, blå	• Beschlag, l, blau		4
	1244146-5	1	-	-	-	-		• Skoning, v, beige	• Beschlag, l, beige		4
	1244148-1	1	-	-	-	-		• Skoning, v, grå	• Beschlag, l, grau		4
	1244150-7	1	-	-	-	-		• Skoning, v, brun	• Beschlag, l, braun		4
	1294638-0	1	-	-	-	-		• Skoning, v blank	• Beschlag, l blank		4
	1294638-0	1	-	-	-	-		• Skoning, v blank	• Beschlag, l blank	(1294126) 262C	4

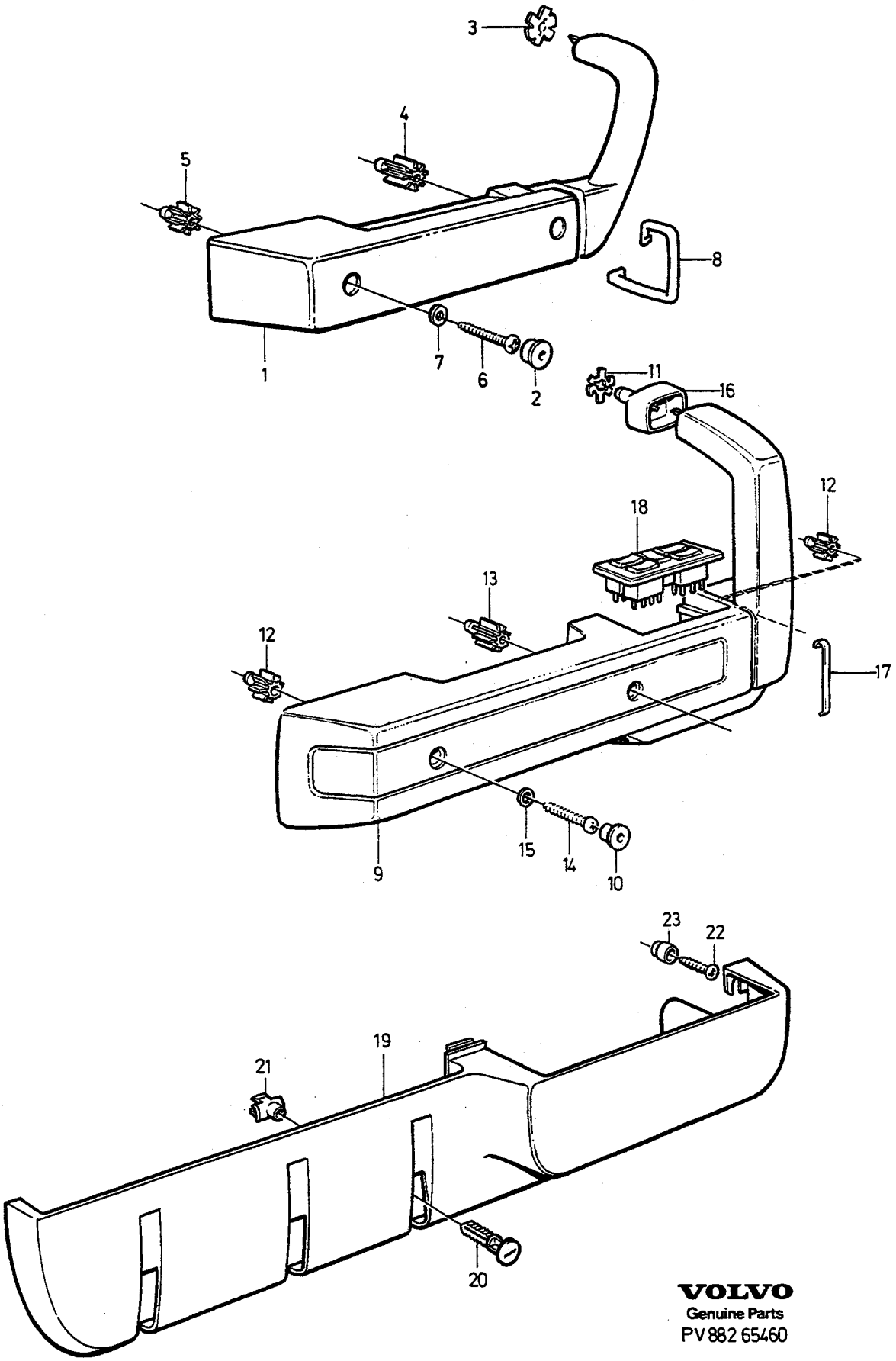

VOLVO
Genuine Parts
PV 882 65460

A
B
C
D
E

ARMSTÖD DÖRRFACK FRÄMRE — ARMLEHNE TÜRFACH VORN

Grupp / Gruppe 88

Sida / Seite 1805

1980-

Pos	Artikel nr / Artikelnr.	Antal / Anzahl A	B	C	D	E	PS	Benämning	Bezeichnung	Anmärkning / Anmerkung	SR
	1244143-2	1	-	-	-	-		•Skoning, h, svart	•Beschlag, r, schwarz		4
	1244145-7	1	-	-	-	-		•Skoning, h, blå	•Beschlag, r, blau		4
	1244147-3	1	-	-	-	-		•Skoning, h, beige	•Beschlag, r, beige		4
	1244149-9	1	-	-	-	-		•Skoning, h, grå	•Beschlag, r, grau		4
	1244151-5	1	-	-	-	-		•Skoning, h, brun	•Beschlag, r, braun		4
	1294639-8	1	-	-	-	-		•Skoning, h blank	•Beschlag, r blank		4
	1294639-8	1	-	-	-	-		•Skoning, h blank	•Beschlag, r blank	(1294127) 262C	4
17	1294138-1	2	-	-	-	-		••Prydnadslist, främre	••Zierleiste, v		4
18		-	-	-	-	-		Elutrustning	Elausrustung	SEE 36•727	
19	1264288-0	1	-	-	-	-		Dörrfack, v, svart	Turfach, l, schwarz		4
	1225941-2	1	-	-	-	-		Dörrfack, v, blå	Turfach, l, blau		4
	1225943-8	1	-	-	-	-		Dörrfack, v, beige	Turfach, l, beige		4
	1294806-3	1	-	-	-	-		Dörrfack, v, grå	Turfach, l, grau		4
	1294808-9	1	-	-	-	-		Dörrfack, v, brun	Turfach, l, braun		4
	1264289-8	1	-	-	-	-		Dörrfack, h, svart	Turfach, r, schwarz		4
	1225942-0	1	-	-	-	-		Dörrfack, h, blå	Turfach, r, blau		4
	1225944-6	1	-	-	-	-		Dörrfack, h, beige	Turfach, r, beige		4
	1294807-1	1	-	-	-	-		Dörrfack, h, grå	Turfach, r, grau		4
	1294809-7	1	-	-	-	-		Dörrfack, h, brun	Turfach, r, braun		4
20	1225234-2	6	-	-	-	-		Clips, svart	Klemme, schwarz		3
	1225945-3	6	-	-	-	-		Clips, blå	Klemme, blau		3
	1225946-1	6	-	-	-	-		Clips, beige	Klemme, beige		3
	1294862-6	6	-	-	-	-		Clips, grå	Klemme, grau		3
	1294863-4	6	-	-	-	-		Clips, brun	Klemme, braun		3
21	1225126-0	6	-	-	-	-		Clips	Klemme		3
22	972033-5	4	-	-	-	-		Skruv	Schraube	(965275)	2
23	1264597-4	2	-	-	-	-		Hållare, svart	Halter, schwarz	2DRS LG 12.5	4
	1264598-2	2	-	-	-	-		Hållare, svart	Halter, schwarz	2DRS LG 21.5	4
	1264597-4	4	-	-	-	-		Hållare, svart	Halter, schwarz	4DRS, 5DRS LG 12.5	4
	1225947-9	2	-	-	-	-		Hållare, blå	Halter, blau	2DRS LG 21.5	4
	1225948-7	2	-	-	-	-		Hållare, blå	Halter, blau	2DRS LG 12.5	4
	1225948-7	4	-	-	-	-		Hållare, blå	Halter, blau	4DRS, 5DRS LG 12.5	4
	1225949-5	2	-	-	-	-		Hållare, beige	Halter, beige	2DRS LG 21.5	4
	1225950-3	2	-	-	-	-		Hållare, beige	Halter, beige	2DRS LG 12.5	4
	1225950-3	4	-	-	-	-		Hållare, beige	Halter, beige	4DRS, 5DRS LG 12.5	4
	1294857-6	2	-	-	-	-		Hållare, grå	Halter, grau	2DRS LG 21.5	5
	1294856-8	2	-	-	-	-		Hållare, grå	Halter, grau	2DRS LG 12.5	5
	1294856-8	4	-	-	-	-		Hållare, grå	Halter, grau	4DRS, 5DRS LG 12.5	5
	1294859-2	2	-	-	-	-		Hållare, brun	Halter, braun	2DRS LG 21.5	5
	1294858-4	2	-	-	-	-		Hållare, brun	Halter, braun	2DRS LG 12.5	5
	1294858-4	4	-	-	-	-		Hållare, brun	Halter, braun	4DRS, 5DRS LG 12.5	5

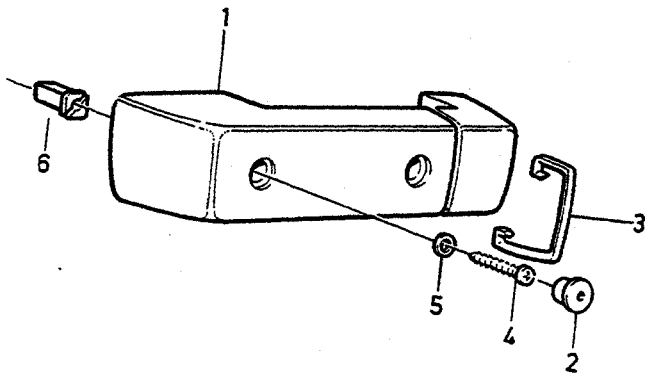

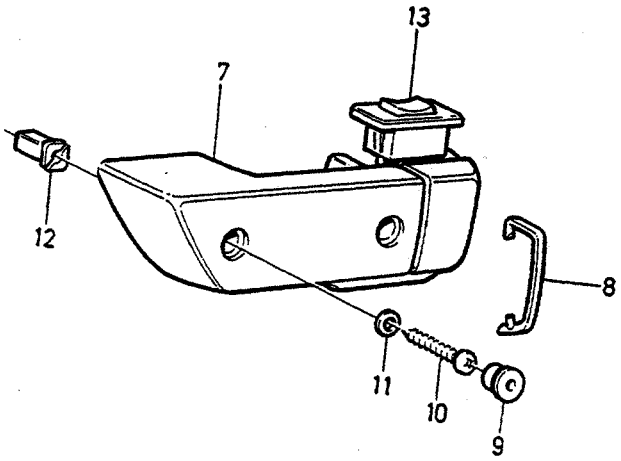

VOLVO
Genuine Parts
PV882 65461

A
B
C
D
E

ARMSTÖD BAKRE — ARMLEHNE HINTEN

Grupp / Gruppe 88

1980-

Sida / Seite 1807

	Pos	Artikel nr / Artikelnr.	Antal / Anzahl A	B	C	D	E	PS	Benämning	Bezeichnung	Anmärkning / Anmerkung	SR
☆	1	9131594-5	1	-	-	-	-		Armstöd, v, svart	Armlehne, l, schwarz	(1313707)	4
☆		9131596-0	1	-	-	-	-		Armstöd, v, blå	Armlehne, l, blau	(1313709)	4
☆		9131598-6	1	-	-	-	-		Armstöd, v, beige	Armlehne, l, beige	(1313713)	4
		1313715-3	1	-	-	-	-		Armstöd, v, grå	Armlehne, l, grau	(1294818)	4
		1313711-2	1	-	-	-	-		Armstöd, v, brun	Armlehne, l, braun	(1294820)	4
☆		9131595-2	1	-	-	-	-		Armstöd, h, svart	Armlehne, r, schwarz	(1313708)	4
☆		9131597-8	1	-	-	-	-		Armstöd, h, blå	Armlehne, r, blau	(1313710)	4
☆		9131599-4	1	-	-	-	-		Armstöd, h, beige	Armlehne, r, beige	(1313714)	4
		1313716-1	1	-	-	-	-		Armstöd, h, grå	Armlehne, r, grau	(1294819)	4
		1313712-0	1	-	-	-	-		Armstöd, h, brun	Armlehne, r, braun	(1294821)	4
●	2	1244811-4	4	-	-	-	-		Propp, svart	Stöpsel, schwarz	(1264497)	3
		1244812-2	4	-	-	-	-		Propp, blå	Stöpsel, blau	(1225972)	3
		1244813-0	4	-	-	-	-		Propp, beige	Stöpsel, beige	(1225973)	3
		1244814-8	4	-	-	-	-		Propp, grå	Stöpsel, grau	(1294918)	3
		1244815-5	4	-	-	-	-		Propp, brun	Stöpsel, braun	(1294919)	3
	3	1264287-2	2	-	-	-	-		Prydnadslist	Zierleiste	ALTER	4
●	4	958240-4	4	-	-	-	-		Skruv	Schraube		2
	5	955892-5	4	-	-	-	-		Bricka	Scheibe		2
	6	1264991-9	4	-	-	-	-		Mutter	Mutter		3
	7	*(1244132)*	1	-	-	-	-	SP	Armstöd, v, svart	Armlehne, l, schwarz	REPL 1PCS 3540752-7, 1PCS 1294060-7.	4
		(1244134)	1	-	-	-	-	SP	Armstöd, v, blå	Armlehne, l, blau	REPL 1PCS 3540754-3, 1PCS 1294060-7.	4
		(1244136)	1	-	-	-	-	SP	Armstöd, v, beige	Armlehne, l, beige	REPL 1PCS 3540756-8, 1PCS 1294060-7.	4
		1244138-2	1	-	-	-	-		Armstöd, v, grå	Armlehne, l, grau		4
		1244140-8	1	-	-	-	-		Armstöd, v, brun	Armlehne, l, braun		4
		(1244133)	1	-	-	-	-	SP	Armstöd, h, svart	Armlehne, r, schwarz	REPL 1PCS 3540753-5, 1PCS 1294060-7.	4
		(1244135)	1	-	-	-	-	SP	Armstöd, h, blå	Armlehne, r, blau	REPL 1PCS 3540755-0, 1PCS 1294060-7.	4
		(1244137)	1	-	-	-	-	SP	Armstöd, h, beige	Armlehne, r, beige	REPL 1PCS 3540757-6, 1PCS 1294060-7.	4
		1244139-0	1	-	-	-	-		Armstöd, h, grå	Armlehne, r, grau		4
		1244141-6	1	-	-	-	-		Armstöd, h, brun	Armlehne, r, braun		4
●	8	1294060-7	2	-	-	-	-		•Prydnadslist, bakre	•Zierleiste, h		4
	9	1244811-4	4	-	-	-	-		Propp, svart	Stöpsel, schwarz	(1264497)	3
		1244812-2	4	-	-	-	-		Propp, blå	Stöpsel, blau	(1225972)	3
		1244813-0	4	-	-	-	-		Propp, beige	Stöpsel, beige	(1225973)	3
		1244814-8	4	-	-	-	-		Propp, grå	Stöpsel, grau	(1244814)	3
		1244815-5	4	-	-	-	-		Propp, brun	Stöpsel, braun	(1294919)	3
●	10	958240-4	4	-	-	-	-		Skruv	Schraube		2
	11	955892-5	4	-	-	-	-		Bricka	Scheibe		2
	12	1264991-9	4	-	-	-	-		Mutter	Mutter		3
	13		1	-	-	-	-		Elutrustning	Elausrustung	SEE 36•727	

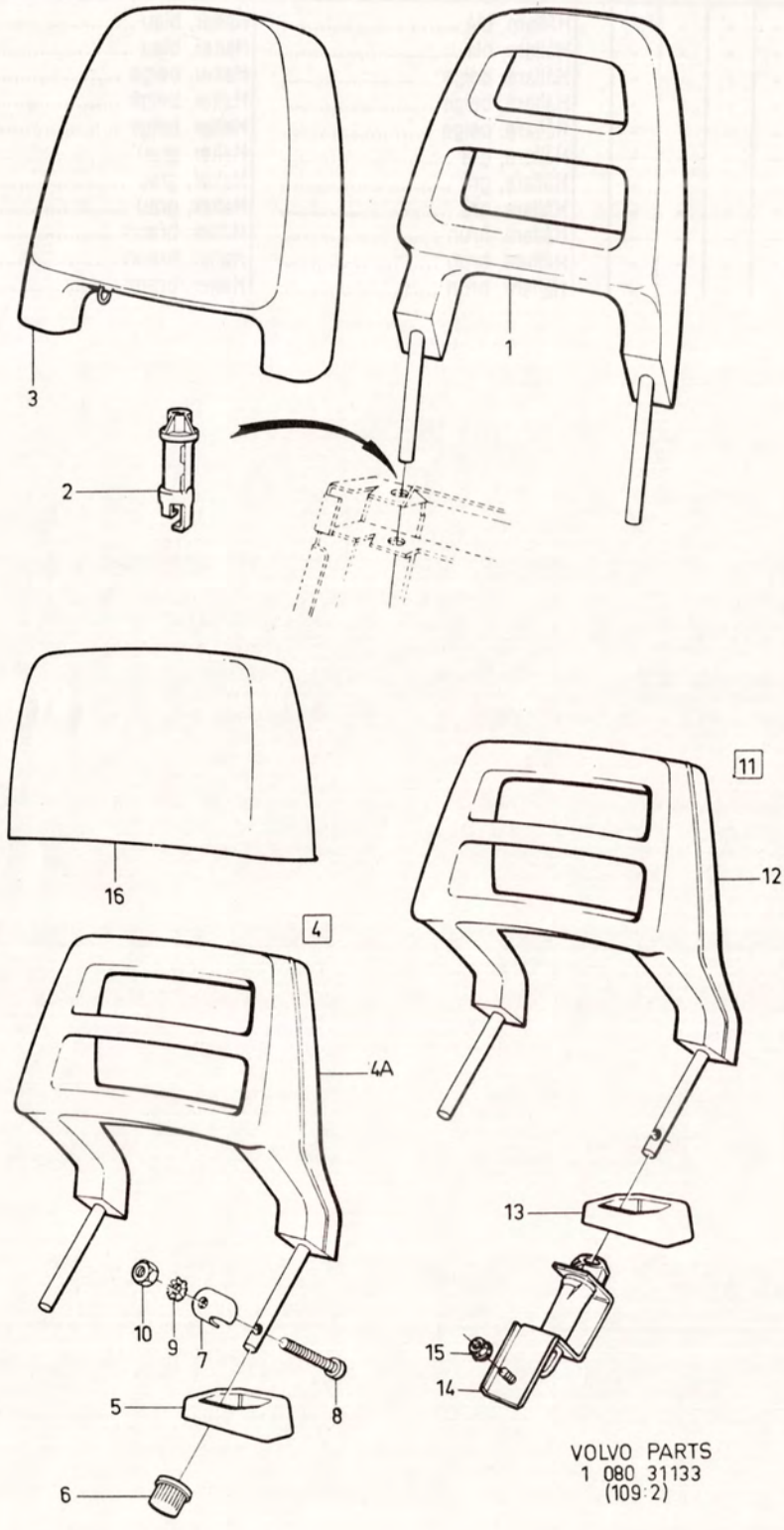

VOLVO PARTS
1 080 31133
(109·2)

A
B
C
D
E

NACKSKYDD NACKENSTUETZE

Grupp Gruppe 88

Sida Seite 1809

-1981

Pos	Artikel nr Artikelnr.	Antal / Anzahl A	B	C	D	E	PS	Benämning	Bezeichnung	Anmärkning Anmerkung	SR
		-	-	-	-	-		Nackskydd främre	Nackenstuetze vorn		
1	1294123-3	2	-	-	-	-		• Nackskydd, svart	• Kopfstutze, schwarz	(1264267)	5
	1248572-8	2	-	-	-	-		• Nackskydd, svart	• Kopfstutze, schwarz	262C	5
	1294124-1	2	-	-	-	-		• Nackskydd, blå	• Kopfstutze, blau	(1225933)	5
	1294125-8	2	-	-	-	-		• Nackskydd, beige	• Kopfstutze, beige	(1225934)	5
	1248705-4	2	-	-	-	-		• Nackskydd, beige	• Kopfstutze, beige	262C	5
	1294391-6	2	-	-	-	-		• Nackskydd, grå	• Kopfstutze, grau		5
	1294394-0	2	-	-	-	-		• Nackskydd, brun	• Kopfstutze, braun		5
2		4	-	-	-	-		• Styrbussning	• Fuhrungsbuchse	SEE 85•1605	
3	*283091*	2	-	-	-	-	OP	• Kudde svart	• Kissen schwarz	1)	6
	1295554-8	2	-	-	-	-		• Kudde ..... Tyg, svart	• Kissen ..... Stoff, schwarz	CODE 2300,4300,4310 5300,5310	5
	1364518-9	2	-	-	-	-		• Kudde ..... Läder, svart	• Kissen ..... Leder, schwarz	(1241937) CODE 4700, 4710, 5700, 5710.	5
	1295556-3	2	-	-	-	-		• Kudde ..... Tyg, blå	• Kissen ..... Stoff, blau	CODE 2301,4301,4311, 5301,5311,	5
	1242231-7	2	-	-	-	-		• Kudde ..... Plysch, blå	• Kissen ..... Plüsch, blau	CODE 4616, 4702, 4712, 5616, 5702, 5712	5
	1295604-1	2	-	-	-	-		• Kudde ..... Plysch, blå	• Kissen ..... Plüsch, blau	CODE 2706,4706,4716, 5706,5716	5
	1295558-9	2	-	-	-	-		• Kudde ..... Tyg, beige	• Kissen ..... Stoff, beige	CODE 2302,4302,4312, 5302,5312	5
	1242232	2	-	-	-	-	OP	• Kudde ..... Plysch, beige	• Kissen ..... Plüsch, beige	CODE 2703,4617,4703, 4713,5617,5703,5713	5
	1364522-1	2	-	-	-	-		• Kudde ..... Läder, beige	• Kissen ..... Leder, beige	(1242233) CODE 4701, 4711,5701,5711	5
	1295538	2	-	-	-	-	OP	• Kudde ..... Läder, beige	• Kissen ..... Leder, beige	262C (J)	5
	1295537	2	-	-	-	-	OP	• Kudde ..... Läder, svart	• Kissen ..... Leder, schwarz	262C (J)	5
	1295559	2	-	-	-	-	OP	• Kudde ..... Tyg, grå	• Kissen ..... Stoff, grau	CODE 2304,4304,5304	5
	1295177	2	-	-	-	-	OP	• Kudde ..... Plysch, grå	• Kissen ..... Plüsch, grau	CODE 2705,4705,4715, 5705,5715	5
	1295173-7	2	-	-	-	-		• Kudde ..... Plysch, grå	• Kissen ..... Plüsch, grau	CODE 4707,5707	5
	1295557	2	-	-	-	-	NS	• Kudde ..... Tyg, brun	• Kissen ..... Stoff, braun	CODE 2303,4303,4313 5303,5313	
	1295175	2	-	-	-	-	OP	• Kudde ..... Plysch, brun	• Kissen ..... Plüsch, braun	CODE 2704,4704,4714, 5704,5714	5
	1295849	2	-	-	-	-	OP	• Kudde ..... Plysch, grå	• Kissen ..... Plüsch, grau	CODE 2790,4790	5
		-	-	-	-	-		Nackskydd bakre	Nackenstuetze hinten		

1) Ej standardutrustning. Säljes som tillbehör. / Keine Serienausrüstung, wird als Zubehör verkauft.

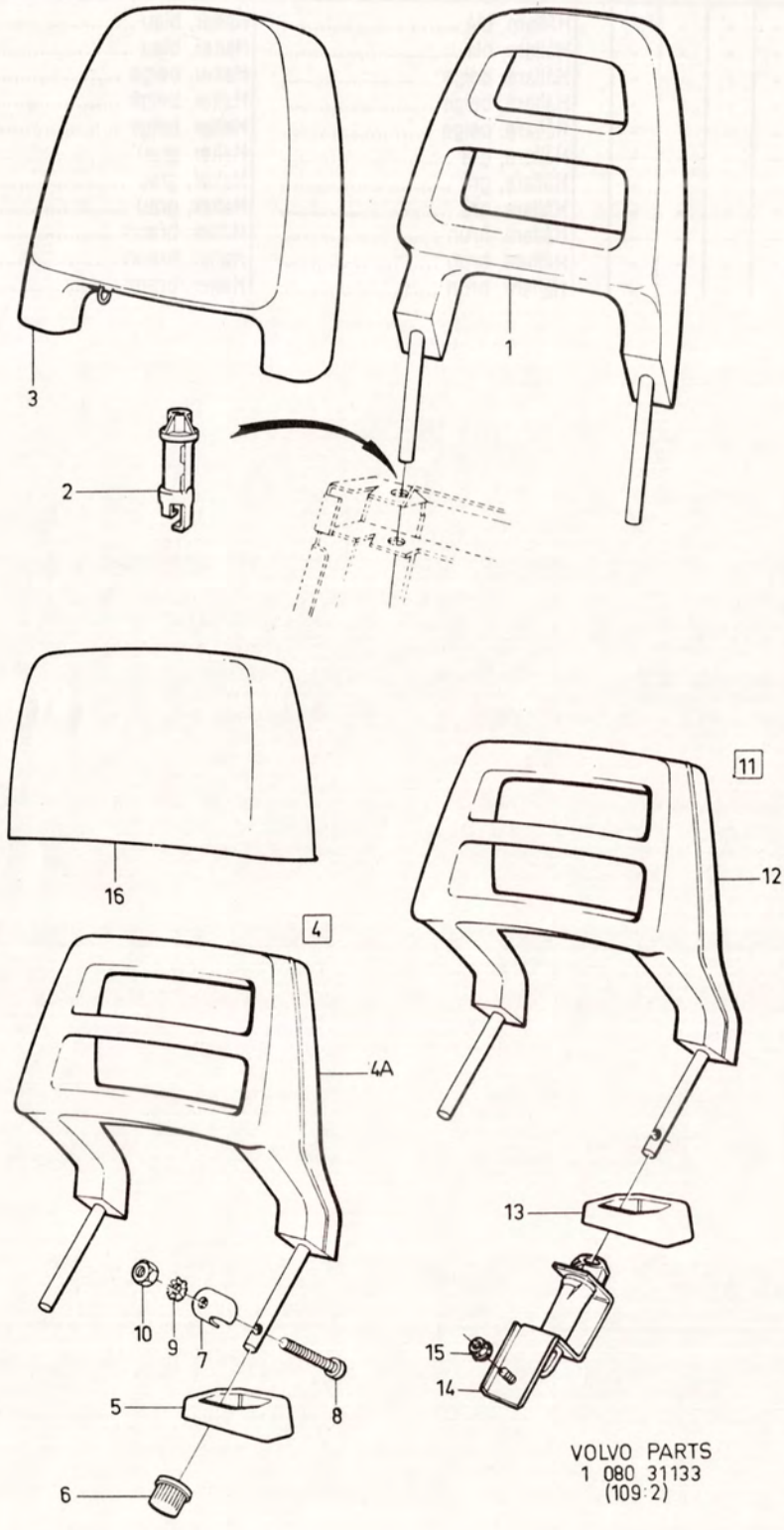

VOLVO PARTS
1 080 31133
(109·2)

A
B
C
D
E

NACKSKYDD — NACKENSTUETZE

Grupp
Gruppe
88

Sida
Seite
1811

-1981

Pos	Artikel nr Artikelnr.	Antal / Anzahl A	B	C	D	E	PS	Benämning	Bezeichnung	Anmärkning Anmerkung	SR
4	*(283095)*	2	-	-	-	-	SP	•Nackskydd, svart	•Kopfstutze, schwarz	REPL 1 PCS 1188207-3	5
	(1129050)	2	-	-	-	-	SP	•Nackskydd, blå	•Kopfstutze, blau	REPL 1 PCS 1188208-1	5
	(1129051)	2	-	-	-	-	SP	•Nackskydd, beige	•Kopfstutze, beige	REPL 1 PCS 1188209-9	5
	(1129071)	2	-	-	-	-	SP	•Nackskydd, grå	•Kopfstutze, grau	REPL 1 PCS 1188210-7	5
	(1129072)	2	-	-	-	-	SP	•Nackskydd, brun	•Kopfstutze, braun	REPL 1 PCS 1188211-5	5
4a		1	-	-	-	-	NS	••Nackskydd	••Kopfstutze		
5	1224746-6	4	-	-	-	-		••Täckbricka, svart	••Abdeckscheibe, schwarz		5
	1225986-7	4	-	-	-	-		••Täckbricka, blå	••Abdeckscheibe, blau		4
☆	3548583-8	4	-	-	-	-		••Täckbricka, beige	••Abdeckscheibe, beige	(1225985)	4
	1294393-2	4	-	-	-	-		••Täckbricka, grå	••Abdeckscheibe, grau		5
	1294396-5	4	-	-	-	-		••Täckbricka, brun	••Abdeckscheibe, braun		4
6	*1224626*	4	-	-	-	-	OP	••Styrbussning	••Fuhrungsbuchse		5
7	*1224677*	4	-	-	-	-	OP	••Distanshylsa	••Abstandhulse		5
8	956083-0	4	-	-	-	-		••Skruv	••Schraube		2
9	941905-2	4	-	-	-	-		••Fjäderbricka	••Federscheibe		2
10	955780-2	4	-	-	-	-		••Mutter	••Mutter		2
11	1188207-3	2	-	-	-	-		•Nackskydd, svart	•Kopfstutze, schwarz		5
	1188208-1	2	-	-	-	-		•Nackskydd, blå	•Kopfstutze, blau		5
	1188209-9	2	-	-	-	-		•Nackskydd, beige	•Kopfstutze, beige		5
	1188210-7	2	-	-	-	-		•Nackskydd, grå	•Kopfstutze, grau		5
	1188211-5	2	-	-	-	-		•Nackskydd, brun	•Kopfstutze, braun		5
12		-	-	-	-	-	KN	••Nackskydd	••Kopfstutze		
13	1224746-6	2	-	-	-	-	IK	••Täckbricka, svart	••Abdeckscheibe, schwarz		5
	1225986-7	2	-	-	-	-	IK	••Täckbricka, blå	••Abdeckscheibe, blau		4
	1225985-9	2	-	-	-	-	IK	••Täckbricka, beige	••Abdeckscheibe, beige		4
	1294393-2	2	-	-	-	-	IK	••Täckbricka, grå	••Abdeckscheibe, grau		5
	1294396-5	2	-	-	-	-	IK	••Täckbricka, brun	••Abdeckscheibe, braun		4
14	3525249-3	2	-	-	-	-	IK	••Förstärkning	••Verstärkung		4
15	945407-5	2	-	-	-	-	IK	••Flänsmutter	••Bundmutter		2
	283093	2	-	-	-	-	OP	•Kudde svart	•Kissen schwarz	1)	2
	1295663-7	2	-	-	-	-		•Kudde Tyg, svart	•Kissen Stoff, schwarz	CODE 2300, 4300, 4310	4
	1364519-7	2	-	-	-	-		•Kudde Läder, svart	•Kissen Leder, schwarz	(1241938) CODE 4700, 4710.	5
	1295662-9	2	-	-	-	-		•Kudde Tyg, blå	•Kissen Stoff, blau	CODE 2301,4301,4311	4
	1242234	2	-	-	-	-	OP	•Kudde Plysch, blå	•Kissen Plüsch, blau	CODE 4616, 4702, 4712.	4
	1295607-4	2	-	-	-	-		•Kudde Plysch, blå	•Kissen Plüsch, blau	CODE 2706,4706,4716	5
	1295665	2	-	-	-	-	OP	•Kudde Tyg, beige	•Kissen Stoff, beige	CODE 2302,4302,4312	5
	1242235-8	2	-	-	-	-		•Kudde Plysch, beige	•Kissen Plüsch, beige	CODE2703,4617,4703, 4713	5
	1364524-7	2	-	-	-	-		•Kudde Läder, beige	•Kissen Leder, beige	(1242236) CODE 4701, 4711.	5
	1295666	2	-	-	-	-	OP	•Kudde Tyg, grå	•Kissen Stoff, grau	CODE 2304,4304	5
	1295178	2	-	-	-	-	NS	•Kudde Plysch, grå	•Kissen Plüsch, grau	CODE 2705,4705,4715	

1) Ej standardutrustning. Säljes som tillbehör. / Keine Serienausrüstung, wird als Zubehör verkauft.

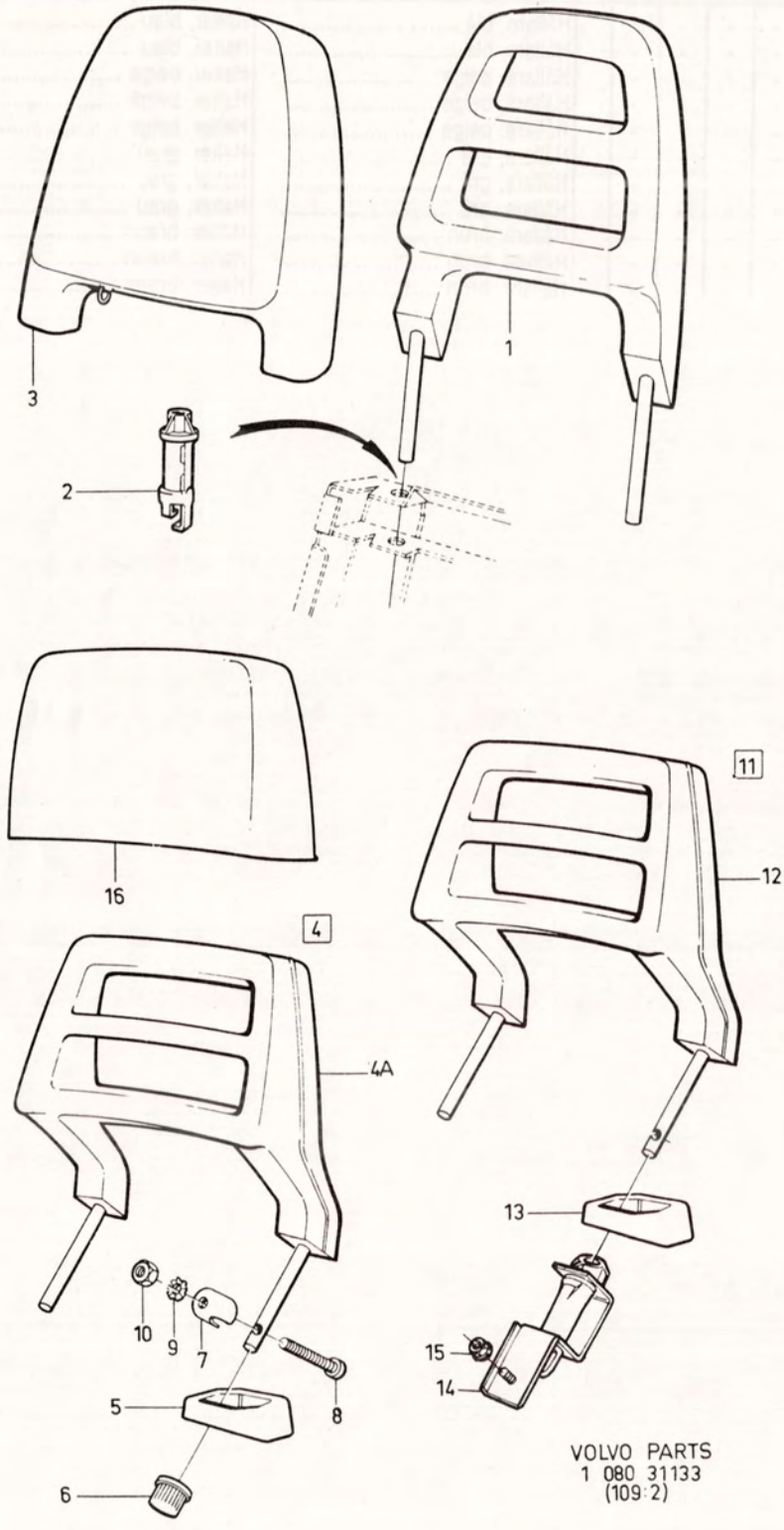

VOLVO PARTS
1 080 31133
(109·2)

A		NACKSKYDD	NACKENSTUETZE	Grupp Gruppe 88
B				
C				
D				Sida Seite 1813
E		-1981		

Pos	Artikel nr Artikelnr.	Antal / Anzahl A	B	C	D	E	PS	Benämning	Bezeichnung	Anmärkning Anmerkung	SR
	1295174	2	-	-	-	-	NS	• Kudde ..... Plysch, grå	• Kissen ..... Plüsch, grau	CODE 4707	
	1295664-5	2	-	-	-	-		• Kudde ..... Tyg, brun	• Kissen ..... Stoff, braun	CODE 2303,4303,4313	4
	1295176-0	2	-	-	-	-		• Kudde ..... Plysch, brun	• Kissen ..... Plüsch, braun	CODE 2704,4704,4714	5
	1295850	2	-	-	-	-	OP	• Kudde ..... Plysch, grå	• Kissen ..... Plüsch, grau	CODE 2790,4790	5

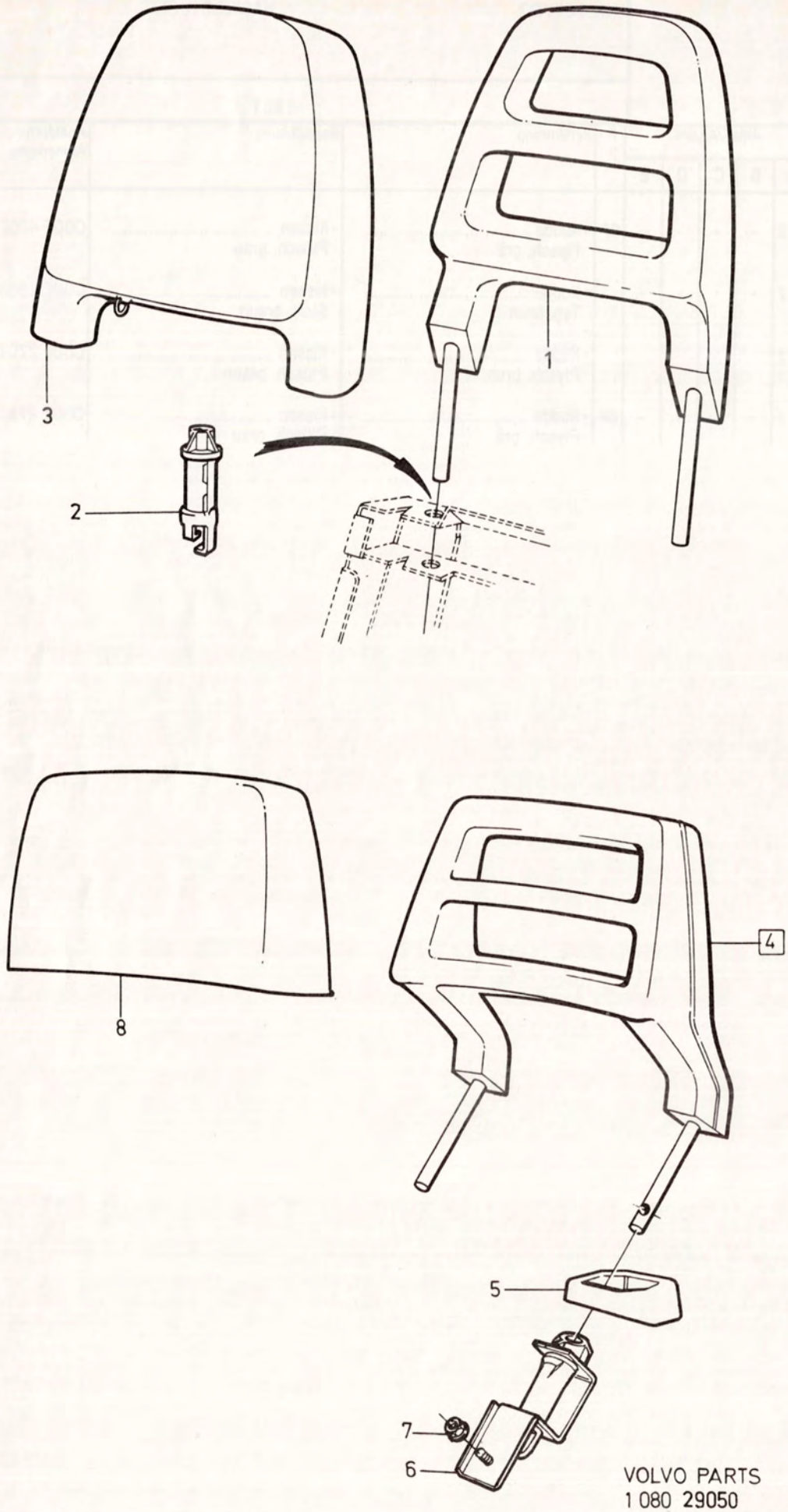

VOLVO PARTS
1 080 **29050**
(109:2)

A
B
C
D
E

NACKSKYDD — NACKENSTUETZE

1982-

Grupp / Gruppe 88

Sida / Seite 1815

Pos	Artikel nr / Artikelnr.	Antal / Anzahl A	B	C	D	E	PS	Benämning	Bezeichnung	Anmärkning / Anmerkung	SR
		-	-	-	-	-		Nackskydd främre	Nackenstuetze vorn		
1	1294123-3	2	-	-	-	-		• Nackskydd, svart	• Kopfstutze, schwarz	(1264267)	5
	1294124-1	2	-	-	-	-		• Nackskydd, blå	• Kopfstutze, blau	(1225933)	5
	1294125-8	2	-	-	-	-		• Nackskydd, beige	• Kopfstutze, beige	(1225934)	5
	1294391-6	2	-	-	-	-		• Nackskydd, grå	• Kopfstutze, grau		5
	1294394-0	2	-	-	-	-		• Nackskydd, brun	• Kopfstutze, braun		5
2		4	-	-	-	-		• Styrbussning	• Fuhrungsbuchse	SEE 85 • 1605	
3	*283091*	2	-	-	-	-	OP	• Kudde svart	• Kissen schwarz	1)	6
	1295963-1	2	-	-	-	-		• Kudde ..... Tyg, svart	• Kissen ..... Stoff, schwarz	CODE 2320,2325,4320, 4325,5320,5325	2
	1313871-4	2	-	-	-	-		• Kudde ..... Tyg, svart	• Kissen ..... Stoff, schwarz	CODE 2350,4350,5350	5
	1364518-9	2	-	-	-	-		• Kudde ..... Läder, svart	• Kissen ..... Leder, schwarz	(1241937) CODE 2700, 4700, 4710, 5700, 5710.	5
	1295962	2	-	-	-	-	OP	• Kudde ..... Tyg, blå	• Kissen ..... Stoff, blau	CODE 2321,2326,4321, 4326,5321,5326	2
	1313868-0	2	-	-	-	-		• Kudde ..... Tyg, blå	• Kissen ..... Stoff, blau	CODE 2351,4351,5351	5
	1295604-1	2	-	-	-	-		• Kudde ..... Plysch, blå	• Kissen ..... Plüsch, blau	CODE 2706,4706,4716, 5706,5716	5
	1295965-6	2	-	-	-	-		• Kudde ..... Plysch, blå	• Kissen ..... Plüsch, blau	CODE 4331,4336,5331, 5336	2
	1313980-3	2	-	-	-	-		• Kudde ..... Plysch, blå	• Kissen ..... Plüsch, blau	CODE 2356,4306,4356 5306,5316,5356	5
	1295996	2	-	-	-	-	OP	• Kudde ..... Tyg, beige	• Kissen ..... Stoff, beige	CODE 2322,2327,4322, 4327,5322,5327	2
	1313872-2	2	-	-	-	-		• Nackkudde ..... Tyg, beige	• Kopfkissen ..... Stoff, beige	CODE 2352,4352,5352	5
	1364522-1	2	-	-	-	-		• Kudde ..... Läder, beige	• Kissen ..... Leder, beige	(1242233) CODE 2701, 4701,4711,5701,5711.	5
	1242232	2	-	-	-	-	OP	• Kudde ..... Plysch, beige	• Kissen ..... Plüsch, beige	CODE 2703,4703,4713, 5703,5713	5
	1295967-2	2	-	-	-	-		• Kudde ..... Plysch, beige	• Kissen ..... Plüsch, beige	CODE 4332,4337,5332, 5337	2
	1313983-7	2	-	-	-	-		• Kudde ..... Plysch, beige	• Kissen ..... Plüsch, beige	CODE 2357,4307,4357 5307,5317,5357	5
	1295177	2	-	-	-	-	OP	• Kudde ..... Plysch, grå	• Kissen ..... Plüsch, grau	CODE 2705,4705,4715, 5705,5715	5
	1295968	2	-	-	-	-	OP	• Kudde ..... Plysch, grå	• Kissen ..... Plüsch, grau	CODE 4334,4339,5334, 5339	5
	1313982-9	2	-	-	-	-		• Kudde ..... Plysch, grå	• Kissen ..... Plüsch, grau	CODE 2359,4359,5359	5

1) Ej standardutrustning. Säljes som tillbehör. / Keine Serienausrüstung, wird als Zubehör verkauft.

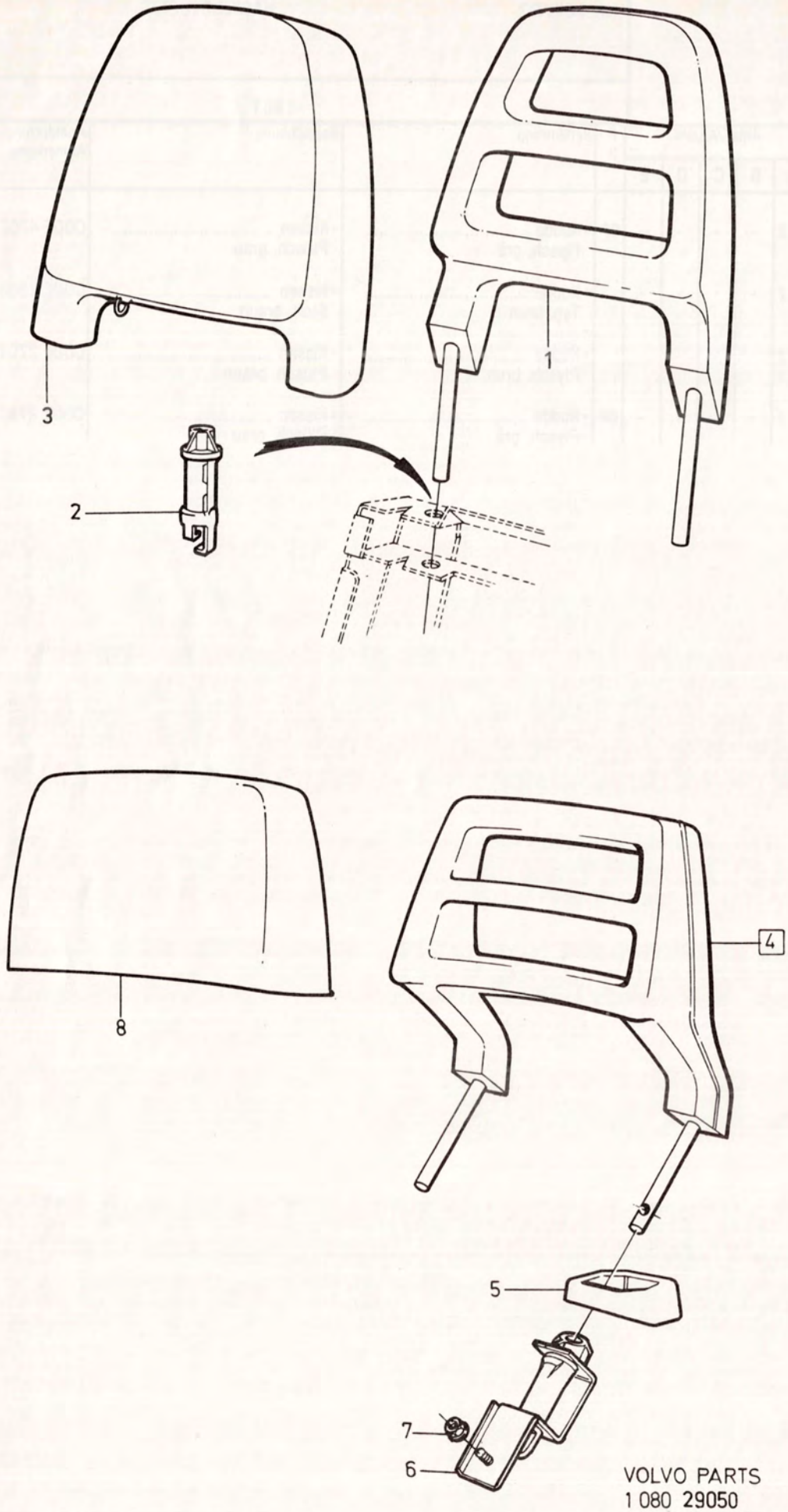

VOLVO PARTS
1 080 **29050**
(109:2)

A
B
C
D
E

NACKSKYDD — NACKENSTUETZE

Grupp / Gruppe 88

Sida / Seite 1817

1982-

Pos	Artikel nr / Artikelnr.	Antal / Anzahl A	B	C	D	E	PS	Benämning	Bezeichnung	Anmärkning / Anmerkung	SR
	1295964-9	2	-	-	-	-		•Kudde ..... Tyg, brun	•Kissen ..... Stoff, braun	CODE 2323,2328,4323, 4328,5323,5328	2
	1313869	2	-	-	-	-	OP	•Kudde ..... Tyg, brun	•Kissen ..... Stoff, braun	CODE 2353,4353,5353	5
	1295175	2	-	-	-	-	OP	•Kudde ..... Plysch, brun	•Kissen ..... Plüsch, braun	CODE 2704,4704,4714, 5704,5714	5
	1295966-4	2	-	-	-	-		•Kudde ..... Plysch, brun	•Kissen ..... Plüsch, braun	CODE 4333,4338,5333, 5338	2
	1313981	2	-	-	-	-	OP	•Kudde ..... Plysch, brun	•Kissen ..... Plüsch, braun	CODE 2358,4308,4358 5308,5318,5358	2
	1295849	2	-	-	-	-	OP	•Kudde ..... Plysch, grå	•Kissen ..... Plüsch, grau	CODE 4790	2
	1322472-0	2	-	-	-	-		•Kudde ..... Tyg, röd	•Kissen ..... Stoff, rot	CODE 2340,4340,5340	5
	1313873-0	2	-	-	-	-		•Kudde ..... Tyg, röd	•Kissen ..... Stoff, rot	CODE 2354,4354,5354	5
		-	-	-	-	-		Nackskydd bakre	Nackenstuetze hinten		
4	1188207-3	2	-	-	-	-		•Nackskydd, svart	•Kopfstutze, schwarz		5
	1188208-1	2	-	-	-	-		•Nackskydd, blå	•Kopfstutze, blau		5
	1188209-9	2	-	-	-	-		•Nackskydd, beige	•Kopfstutze, beige		5
	1188210-7	2	-	-	-	-		•Nackskydd, grå	•Kopfstutze, grau		5
	1188211-5	2	-	-	-	-		•Nackskydd, brun	•Kopfstutze, braun		5
5	1224746-6	2	-	-	-	-		••Täckbricka, svart	••Abdeckscheibe, schwarz		5
	1225986-7	2	-	-	-	-		••Täckbricka, blå	••Abdeckscheibe, blau		4
☆	3548583-8	2	-	-	-	-		••Täckbricka, beige	••Abdeckscheibe, beige	(1225985)	4
	1294393-2	2	-	-	-	-		••Täckbricka, grå	••Abdeckscheibe, grau		5
	1294396-5	2	-	-	-	-		••Täckbricka, brun	••Abdeckscheibe, braun		4
6	3525249-3	2	-	-	-	-		••Förstärkning	••Verstärkung		4
7	945407-5	2	-	-	-	-		••Flänsmutter	••Bundmutter		2
8	*283093*	2	-	-	-	-	OP	•Kudde svart	•Kissen schwarz	1)	2
	1295970-6	2	-	-	-	-		•Kudde ..... Tyg, svart	•Kissen ..... Stoff, schwarz	CODE 2320,2325,4320, 4325	2
	1313808-6	2	-	-	-	-		•Kudde ..... Tyg, svart	•Kissen ..... Stoff, schwarz	CODE 2350,4350	5
	1364519-7	2	-	-	-	-		•Kudde ..... Läder, svart	•Kissen ..... Leder, schwarz	(1241938) CODE 2700, 4700,4710.	5
	1295969-8	2	-	-	-	-		•Kudde ..... Tyg, blå	•Kissen ..... Stoff, blau	CODE 2321,2326,4321, 4326	2
	1313805-2	2	-	-	-	-		•Kudde ..... Tyg, blå	•Kissen ..... Stoff, blau	CODE 2351,4351	5
	1295607-4	2	-	-	-	-		•Kudde ..... Plysch, blå	•Kissen ..... Plüsch, blau	CODE 2706,4706,4716,	5
	1295972-2	2	-	-	-	-		•Kudde ..... Plysch, blå	•Kissen ..... Plüsch, blau	CODE 4331,4336	2

1) Ej standardutrustning. Säljes som tillbehör. / Keine Serienausrüstung, wird als Zubehör verkauft.

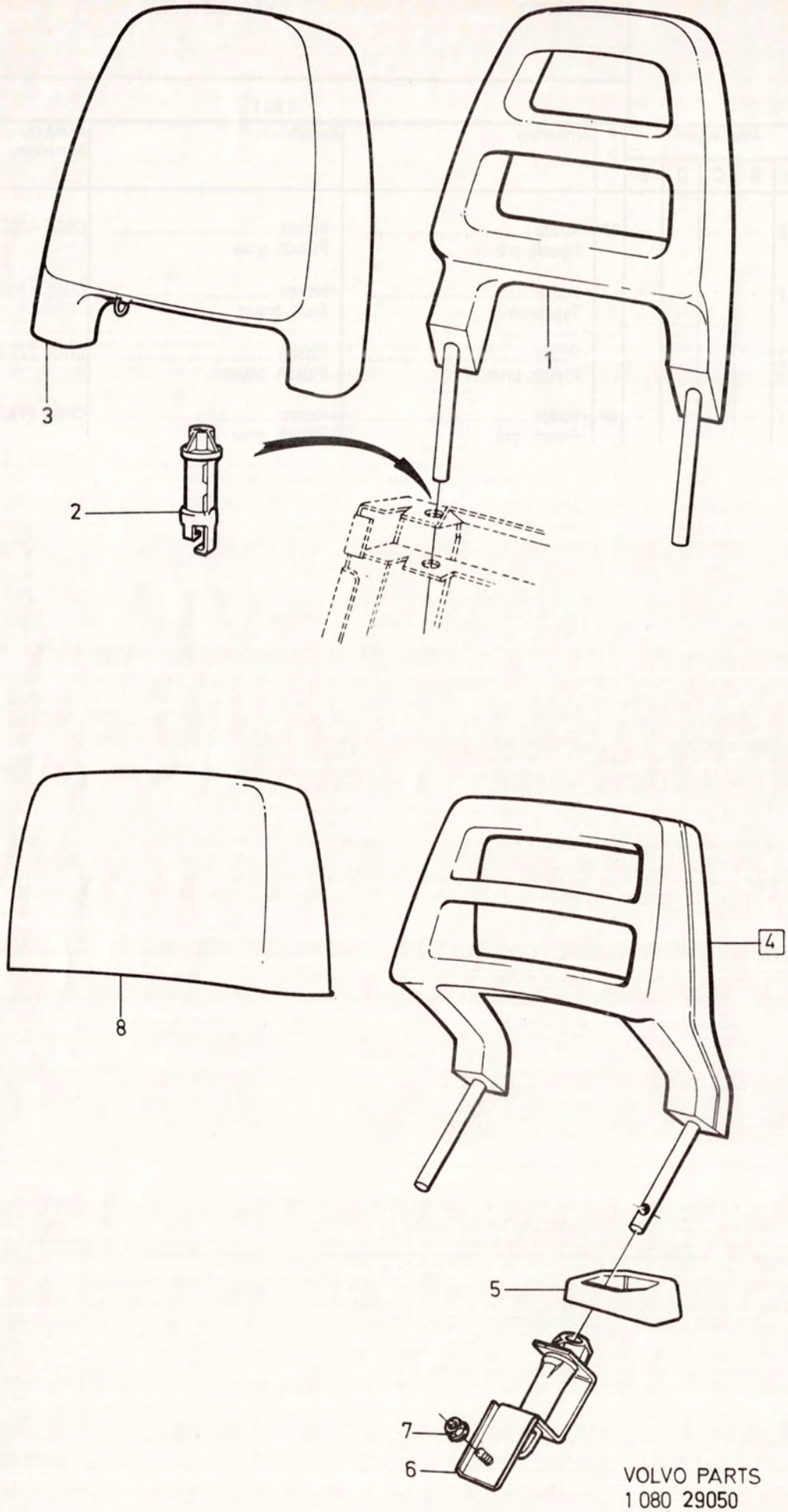

VOLVO PARTS
1 080 **29050**
(109:2)

A B C D E

NACKSKYDD — NACKENSTUETZE

Grupp Gruppe 88

Sida Seite 1819

1982-

Pos	Artikel nr Artikelnr.	Antal / Anzahl A	B	C	D	E	PS	Benämning	Bezeichnung	Anmärkning Anmerkung	SR
	1313990-2	2	-	-	-	-		•Kudde ..... Plysch, blå	•Kissen ..... Plüsch, blau	CODE 2356,4306,4356	5
	1295998-7	2	-	-	-	-		•Kudde ..... Tyg, beige	•Kissen ..... Stoff, beige	CODE 2322,2327,4322 4327	2
	1313809-4	2	-	-	-	-		•Kudde ..... Tyg, beige	•Kissen ..... Stoff, beige	CODE 2352,4352	5
	1242235-8	2	-	-	-	-		•Kudde ..... Plysch, beige	•Kissen ..... Plüsch, beige	CODE 2703,4703,4713	5
	1295974-8	2	-	-	-	-		•Kudde ..... Plysch, beige	•Kissen ..... Plüsch, beige	CODE 4332,4337	2
	1313993-6	2	-	-	-	-		•Kudde ..... Plysch, beige	•Kissen ..... Plüsch, beige	CODE 2357,4307,4357	5
	1364524-7	2	-	-	-	-		•Kudde ..... Läder, beige	•Kissen ..... Leder, beige	(1242236) CODE 2701, 4701,4711.	5
	1295178	2	-	-	-	-	NS	•Kudde ..... Plysch, grå	•Kissen ..... Plüsch, grau	CODE 2705,4705,4715	
	1295975	2	-	-	-	-	OP	•Kudde ..... Plysch, grå	•Kissen ..... Plüsch, grau	CODE 4334,4339	2
	1313992	2	-	-	-	-	OP	•Kudde ..... Plysch, grå	•Kissen ..... Plüsch, grau	CODE 2359,4359	2
	1295971-4	2	-	-	-	-		•Kudde ..... Tyg, brun	•Kissen ..... Stoff, braun	CODE 2323,2328,4323, 4328	2
	1313806-0	2	-	-	-	-		•Kudde ..... Tyg, brun	•Kissen ..... Stoff, braun	CODE 2353,4353	5
	1295176-0	2	-	-	-	-		•Kudde ..... Plysch, brun	•Kissen ..... Plüsch, braun	CODE 2704,4704,4714	5
	1295973-0	2	-	-	-	-		•Kudde ..... Plysch, brun	•Kissen ..... Plüsch, braun	CODE 4333,4338	2
	1313991-0	2	-	-	-	-		•Kudde ..... Plysch, brun	•Kissen ..... Plüsch, braun	CODE 2358,4308,4358	5
	1295850	2	-	-	-	-	OP	•Kudde ..... Plysch, grå	•Kissen ..... Plüsch, grau	CODE 4790	5
	1322474	2	-	-	-	-	OP	•Kudde ..... Tyg, röd	•Kissen ..... Stoff, rot	CODE 2340,4340	5
	1313810-2	2	-	-	-	-		•Kudde ..... Tyg, röd	•Kissen ..... Stoff, rot	CODE 2354,4354	5

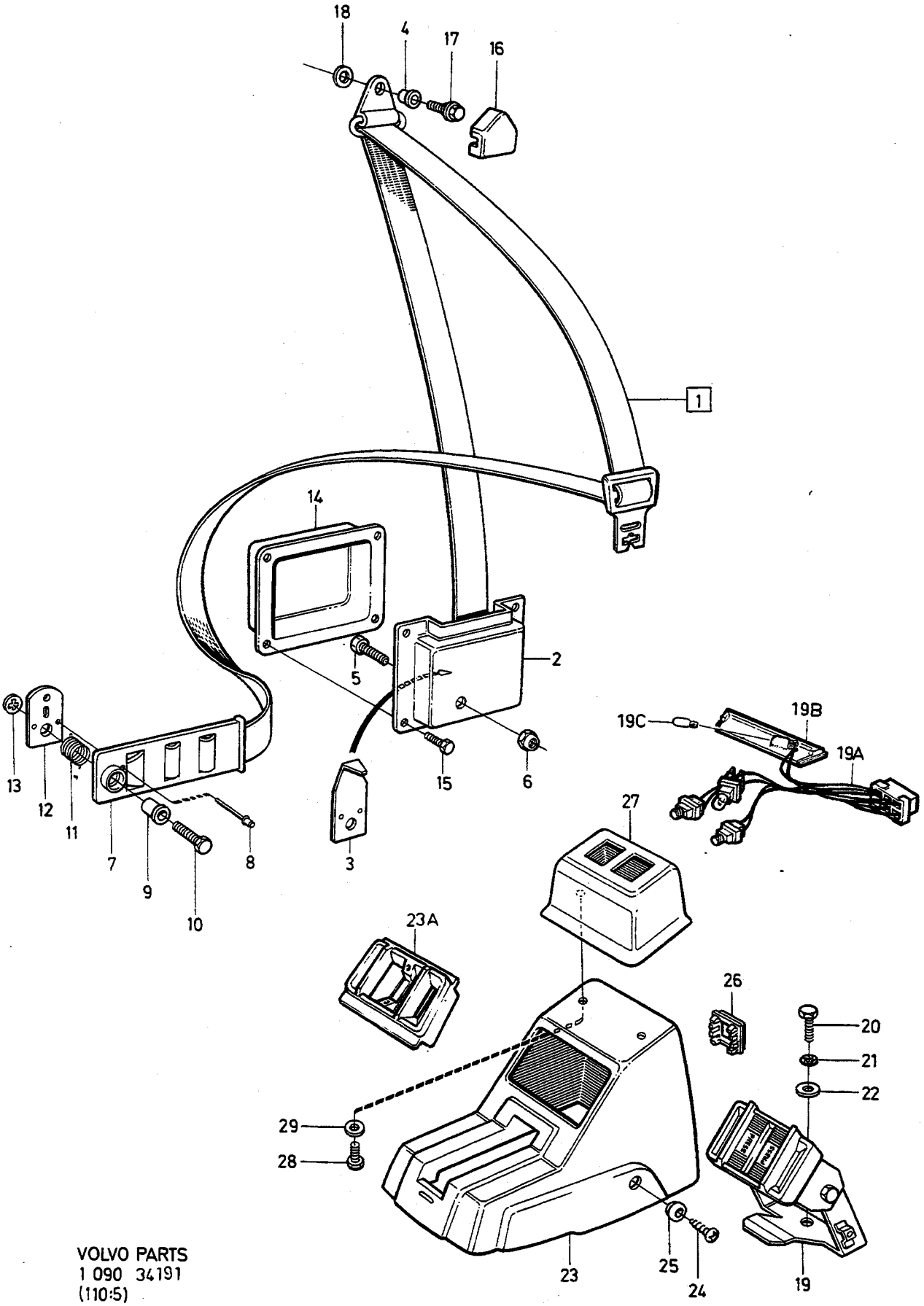

VOLVO PARTS
1 090 34191
(110:5)

A B C D E

BILBÄLTE FRÄMRE — SICHERHEITSGURT VORN

Grupp Gruppe 88

Sida Seite 1821

242. EXC (DK),(SF),(AUS),(GB),(F),(B),(D),(NL),(I),(CH),(A).

Pos	Artikel nr Artikelnr.	Antal / Anzahl A	B	C	D	E	PS	Benämning	Bezeichnung	Anmärkning Anmerkung	SR
1	*(1294000)*	1	-	-	-	-	SP	Bilbälte, v	Sicherheitsgurt, l	(J), (USA), (CDN) -1981 REPL 1 PCS 1313425-9	5
	(1313425)	1	-	-	-	-	SP	Bilbälte, v	Sicherheitsgurt, l	(J), (USA), (CDN) 1982- REPL 1 PCS 3506052-4	5
	(1294001)	1	-	-	-	-	SP	Bilbälte, h	Sicherheitsgurt, r	(J), (USA), (CDN) -1981 REPL 1 PCS 1313426-7	5
	(1313426)	1	-	-	-	-	SP	Bilbälte, h	Sicherheitsgurt, r	(J), (USA), (CDN) REPL 1 PCS 3506051-6	5
	(1294002)	1	-	-	-	-	SP	Bilbälte, v	Sicherheitsgurt, l	1982- EXC (USA), (CDN), (J) REPL 1 PCS 3506052-4, 1 PCS 1264169-2.	5
	(1294002)	1	-	-	-	-	SP	Bilbälte, v	Sicherheitsgurt, l	(S), (N) CH-181069, 181100-189179. ALTER REPL 1 PCS 3506052-4, SEE 88•1825 1 PCS 1264169-2.	5
	(1294003)	1	-	-	-	-	SP	Bilbälte, h	Sicherheitsgurt, r	EXC (USA), (CDN), (J) REPL 1 PCS 3506052-4, 1 PCS 1264169-2.	5
	(1294003)	1	-	-	-	-	SP	Bilbälte, h	Sicherheitsgurt, r	(S), (N) CH-181069, 181100-189179. ALTER REPL 1 PCS 3506052-4, SEE 88•1825 1 PCS 1264169-2.	5
☆	*(3506051)*	1	-	-	-	-	SP	Bilbälte, h	Sicherheitsgurt, r	REPL 1PCS 9131847-7.	2
☆	*(3506052)*	1	-	-	-	-	SP	Bilbälte, v	Sicherheitsgurt, l	REPL 1PCS 9131847-7.	2
☆	9131847-7	2	-	-	-	-		Bilbälte, främre	Sicherheitsgurt, v	1)	2
2	1210572-2	1	-	-	-	-		•Lock	•Deckel	FOR 1294000,1313425, 1294001,1313426,1294002 1294003.	4
☆	1360788-2	1	-	-	-	-		•Lock	•Deckel	FOR 3506051,3506052.	4
3	1224704-5	1	-	-	-	-		•Styrplatta	•Fuhrungsplatte	ALTER	4
4	1221010-0	1	-	-	-	-		•Bussning	•Buchse		4
5	955692-9	1	-	-	-	-		•Skruv	•Schraube		2
6	950385-5	1	-	-	-	-		•Mutter	•Mutter		2
7	1264170-0	1	-	-	-	-		•Hylsa	•Hulse		4
8	973883-2	1	-	-	-	-		•Blindnit	•Blindniet	(947093)	2
9	1264167-6	1	-	-	-	-		•Distanshylsa	•Abstandhulse		4
10	943530-6	1	-	-	-	-		•Skruv	•Schraube	ALTER	2
11	1264168-4	1	-	-	-	-		•Fjäder, v	•Feder, l		4
	1264169-2	1	-	-	-	-		•Fjäder, h	•Feder, r		4
12	*1264171*	1	-	-	-	-	OP	•Styrplatta	•Fuhrungsplatte		4
13	945719-3	1	-	-	-	-		•Hållare	•Halter	CH APP-152500	2
14	1210999-7	2	-	-	-	-		Kåpa	Haube		5
15	949734-8	8	-	-	-	-		Skruv	Schraube	(955294)	2
16	681533-6	2	-	-	-	-		Kåpa, svart	Haube, schwarz		4
	1244006-1	2	-	-	-	-		Kåpa, blå	Haube, blau		4

1) För ingående detaljer hänvisas via MASTERREGISTRET till annan katalog. / Bauteile im anderen Katalog anhand des HAUPTINDEX nachschlagen

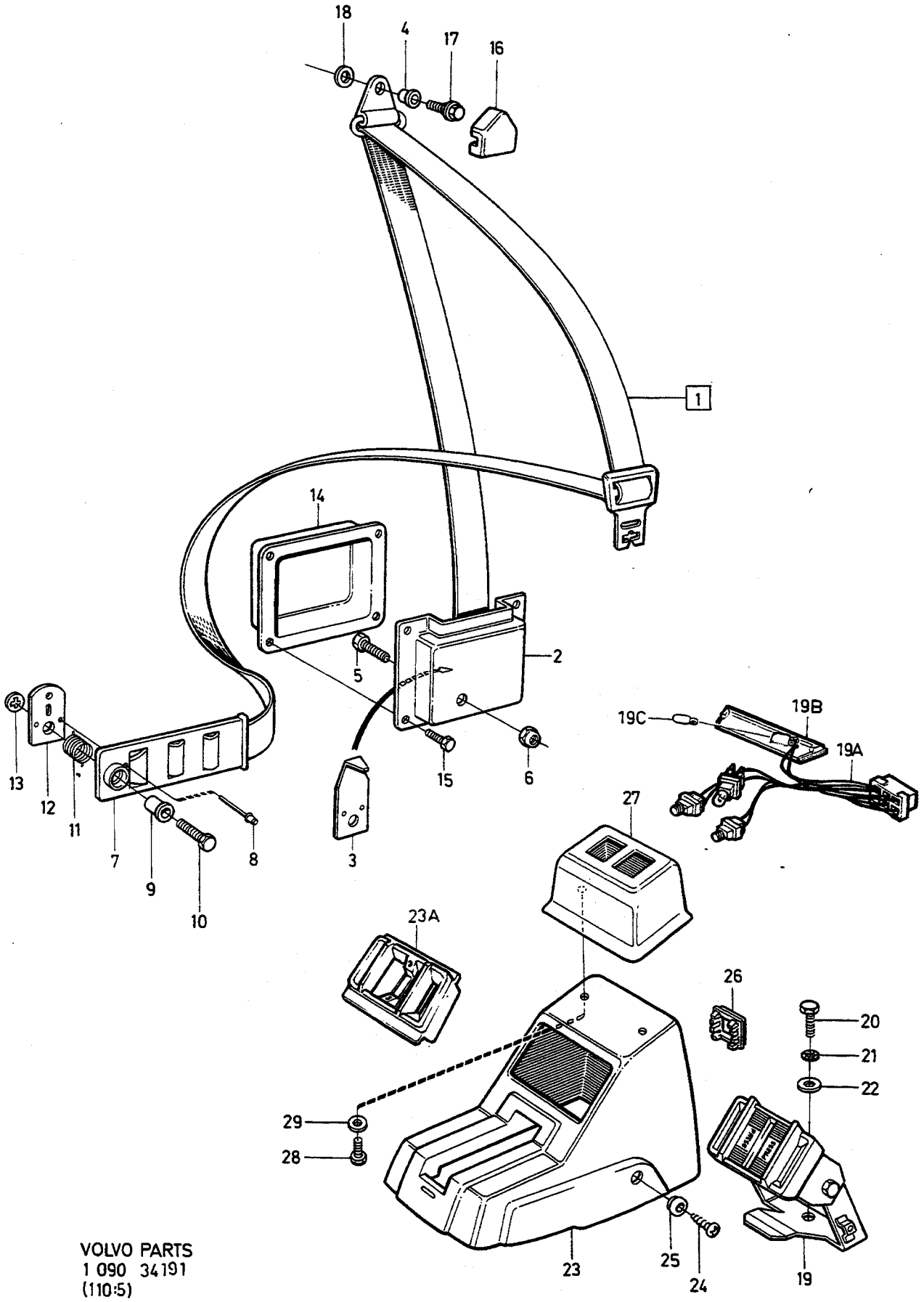

VOLVO PARTS
1 090 34191
(110:5)

A
B
C
D
E

BILBÄLTE FRÄMRE — SICHERHEITSGURT VORN

Grupp / Gruppe 88

Sida / Seite 1823

242. EXC (DK),(SF),(AUS),(GB),(F),(B),(D),(NL),(I),(CH),(A).

Pos	Artikel nr / Artikelnr.	Antal / Anzahl A	B	C	D	E	PS	Benämning	Bezeichnung	Anmärkning / Anmerkung	SR
	1244007-9	2	-	-	-	-		Kåpa, beige	Haube, beige		4
	1244008-7	2	-	-	-	-		Kåpa, grå	Haube, grau		4
	1244009-5	2	-	-	-	-		Kåpa, brun	Haube, braun		4
17	1221304-7	2	-	-	-	-		Skruv	Schraube		3
18	944633-7	2	-	-	-	-		Bricka	Scheibe		2
19	*(1313123)*	1	-	-	-	-	SP	Lås	Schloss	REPL 1 PCS 1360367-5, 1 PCS 949490-7, 1 PCS 958212-3.	2
19a		1	-	-	-	-	NS	•Elsystem	•El.anlage		
19b	1215509-9	1	-	-	-	-		••Askkopplampa	••Aschenbecherbeleuchtung		3
19c	942327-8	1	-	-	-	-		••Glödlampa	••Gluhlampe		1
20	955691-1	1	-	-	-	-		Skruv	Schraube		2
21	940147-2	1	-	-	-	-		Låsbricka	Sicherungsscheibe		2
22	944633-7	1	-	-	-	-		Bricka	Scheibe		2
23	*(1207923)*	1	-	-	-	-	SP	Handbromskåpa, svart	H bremsverkleidung,schwar	REPL 1 PCS 1210690-2, 1 PCS 1373615-2, 1 PCS 1350276-0.	2
		-	-	-	-	-					
	(1264726)	1	-	-	-	-	SP	Handbromskåpa, svart	H bremsverkleidung,schwar	REPL 2 PCS 1210690-2, 1 PCS 1373615-2.	2
	(1244254)	1	-	-	-	-	SP	Handbromskåpa, blå	H bremsverkleidung, blau	REPL 1 PCS 1350944-3, 1 PCS 1373616-0, 1 PCS 1350276-0.	2
	(1350968)	1	-	-	-	-	SP	Handbromskåpa, blå	H bremsverkleidung, blau	REPL 2 PCS 1350944-3, 1 PCS 1373616-0.	2
	(1244255)	1	-	-	-	-	SP	Handbromskåpa, beige	H bremsverkleidung, beige	REPL 1 PCS 1373617-8, 1 PCS 1350942-7, 1 PCS 1350276-0.	2
	(1350970)	1	-	-	-	-	SP	Handbromskåpa, beige	H bremsverkleidung, beige	REPL 2 PCS 1350942-7, 1 PCS 1373617-8.	2
	(1244256)	1	-	-	-	-	SP	Handbromskåpa, grå	H bremsverkleidung, grau	REPL 1PCS 1244016-0, 1PCS 1350276-0	2
	1244016-0	1	-	-	-	-		Handbromskåpa, grå	H bremsverkleidung, grau		3
24	*(1244257)*	1	-	-	-	-	SP	Handbromskåpa, brun	H bremsverkleidung, braun	REPL 1 PCS 1350941-9, 1 PCS 1373618-6, 1 PCS 1350276-0.	3
	(1350971)	1	-	-	-	-	SP	Handbromskåpa, brun	H bremsverkleidung, braun	REPL 1 PCS 1350941-9, 1 PCS 1373618-6.	3
23a	1350276-0	1	-	-	-	-		Täckkåpa	Abdeckhaube		4
24	947251-5	2	-	-	-	-		Skruv	Schraube		2
25	1210473-3	2	-	-	-	-		Bussning, svart	Buchse, schwarz		3
	1210473-3	2	-	-	-	-		Bussning, svart	Buchse, schwarz	(1244010)	3
	(1244011)	2	-	-	-	-	SP	Bussning, beige	Buchse, beige	REPL 1PCS 1210473-3	3
	1244012	2	-	-	-	-	OP	Bussning, grå	Buchse, grau		3
	1244013-7	2	-	-	-	-		Bussning, brun	Buchse, braun		3
26	1224588-2	1	-	-	-	-		Lock, svart	Deckel, schwarz		4
	1244704	1	-	-	-	-	OP	Lock, blå	Deckel, blau		4
	1244703-3	1	-	-	-	-		Lock, beige	Deckel, beige		4
	1244702	1	-	-	-	-	OP	Lock, grå	Deckel, grau		4
	1244701	1	-	-	-	-	OP	Lock, brun	Deckel, braun		4
27	1264381-3	1	-	-	-	-		Kåpa	Haube		5
28	958238-8	2	-	-	-	-		Skruv	Schraube		2
29	960138-6	2	-	-	-	-		Bricka	Scheibe		2

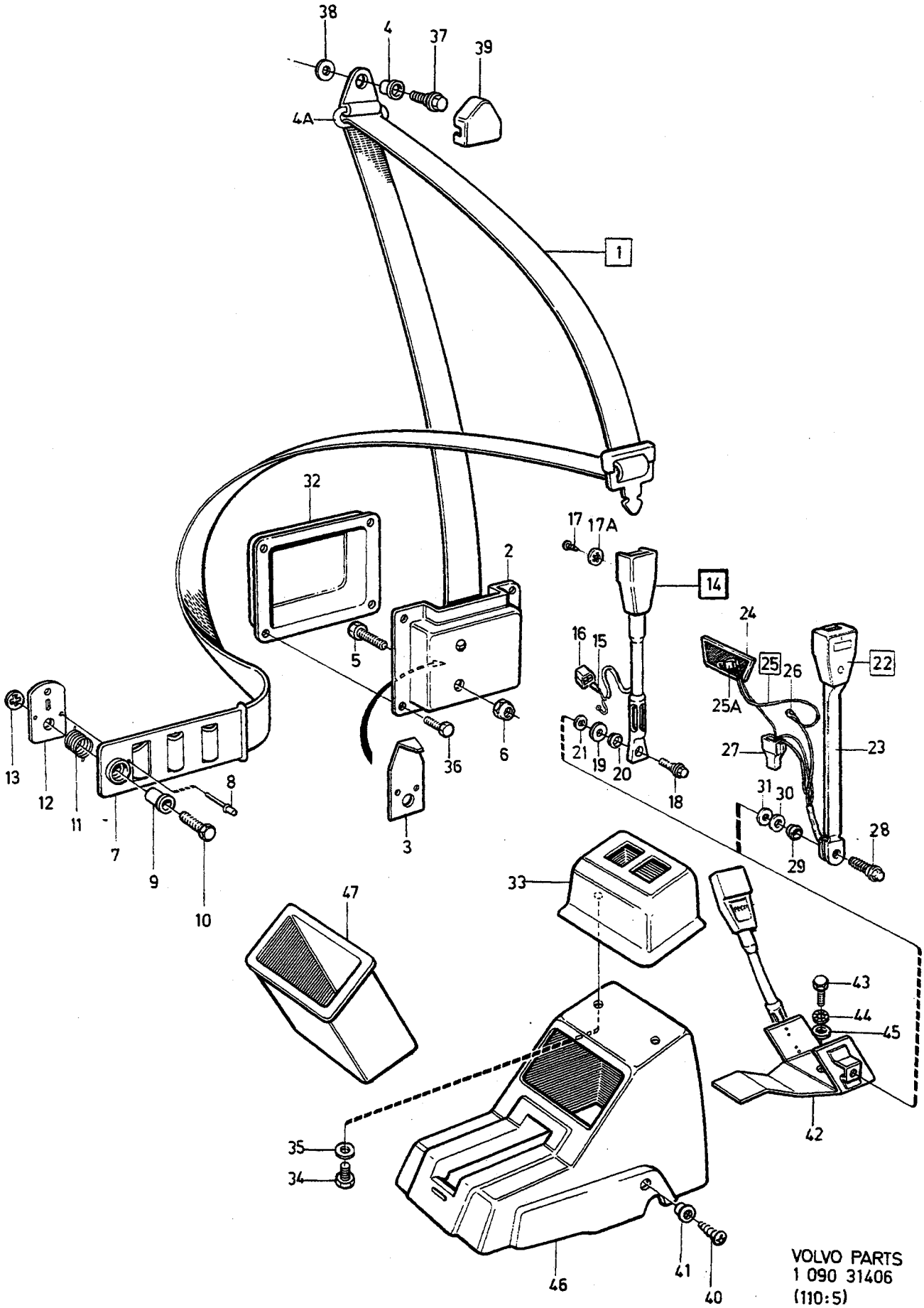

VOLVO PARTS
1 090 31406
(110:5)

A
B
C
D
E

BILBÄLTE FRÄMRE — SICHERHEITSGURT VORN

Grupp Gruppe 88

Sida Seite 1825

242

Pos	Artikel nr Artikelnr.	Antal / Anzahl A	B	C	D	E	PS	Benämning	Bezeichnung	Anmärkning Anmerkung	SR
		1	-	-	-	-		Anmärkning	Anmerkung	(GB),(D),(B),(NL),(F),(I).	
		1	-	-	-	-		Anmärkning	Anmerkung	1) (S),(N),(DK).	
1	*(1244265)*	1	-	-	-	-	SP	Bilbälte	Sicherheitsgurt	2) REPL 1 PCS 3506053-2, 1 PCS 1370057-0. EXC (GB) CH 189180-237369	2
	(1244266)	1	-	-	-	-	SP	Bilbälte	Sicherheitsgurt	2) REPL 1 PCS 3506054-0, 1 PCS 1370060-4. EXC (GB) CH 189180-237369	2
	(1244422)	1	-	-	-	-	SP	Bilbälte, v	Sicherheitsgurt, l	2) EXC (GB) 1984	2
	(1244423)	1	-	-	-	-	SP	Bilbälte, h	Sicherheitsgurt, r	REPL 1 PCS 3506053-2. 2) EXC (GB) 1984	2
	(1244417)	1	-	-	-	-	SP	Bilbälte, v	Sicherheitsgurt, l	REPL 1 PCS 3506054-0 (S), (N), (DK) CH-181099	2
	(1244418)	1	-	-	-	-	SP	Bilbälte, h	Sicherheitsgurt, r	REPL 1 PCS 1244422-0 (S), (N), (DK) CH-181099	2
	(1244422)	1	-	-	-	-	SP	Bilbälte, v	Sicherheitsgurt, l	REPL 1 PCS 1244423-8 (S), (N), (DK), (GB) 1981-	2
	(1244423)	1	-	-	-	-	SP	Bilbälte, h	Sicherheitsgurt, r	REPL 1 PCS 3506053-2 (S), (N), (DK), (GB) 1981-	2
	(1244422)	1	-	-	-	-	SP	Bilbälte, v	Sicherheitsgurt, l	REPL 1 PCS 3506054-0 (A), (CH) 1984	2
	(1244423)	1	-	-	-	-	SP	Bilbälte, h	Sicherheitsgurt, r	REPL 1 PCS 3506053-2 (A), (CH) 1984	2
☆	3506053-2	1	-	-	-	-		Bilbälte, v	Sicherheitsgurt, l	REPL 1 PCS 3506054-0	2
☆	3506054-0	1	-	-	-	-		Bilbälte, h	Sicherheitsgurt, r		2
2	1210572-2	1	-	-	-	-		• Lock	• Deckel	FOR 1244265,1244266, 1244417,1244418.	4
	1244771-0	1	-	-	-	-		• Lock	• Deckel	FOR 1244422,1244423.	4
☆	1360788-2	1	-	-	-	-		• Lock	• Deckel	FOR 3506053,3506054.	4
3	1224704-5	1	-	-	-	-		• Styrplatta	• Fuhrungsplatte		4
4	1221010-0	1	-	-	-	-		• Bussning	• Buchse		4
4a	681493-3	1	-	-	-	-		• Beslag	• Beschlag		5
5	955692-9	1	-	-	-	-		• Skruv	• Schraube		2
	955689-5	1	-	-	-	-		• Skruv	• Schraube		2
								Bilbälte 1244422-0, 1244423-8.	Sicherheitsgurt 1244422-0, 1244423-8.		
6	950385-5	1	-	-	-	-		• Mutter	• Mutter		2
7	1264170-0	1	-	-	-	-		• Hylsa	• Hulse		4
8	973883-2	1	-	-	-	-		• Blindnit	• Blindniet	(947093)	2
9	1264167-6	1	-	-	-	-		• Distanshylsa	• Abstandhulse		4
10	943530-6	1	-	-	-	-		• Skruv	• Schraube		2
11	1264168-4	1	-	-	-	-		• Fjäder, v	• Feder, l		4
	1264169-2	1	-	-	-	-		• Fjäder, h	• Feder, r		4
12	*1264171*	1	-	-	-	-	OP	• Styrplatta	• Fuhrungsplatte		4

1) 242 CH 181070-181099,189180-.
2) England, Tyskland, Belgien, Holland, Frankrike, Italien. / England, Deutschland, Belgien, Holland, Frankreich, Italien.

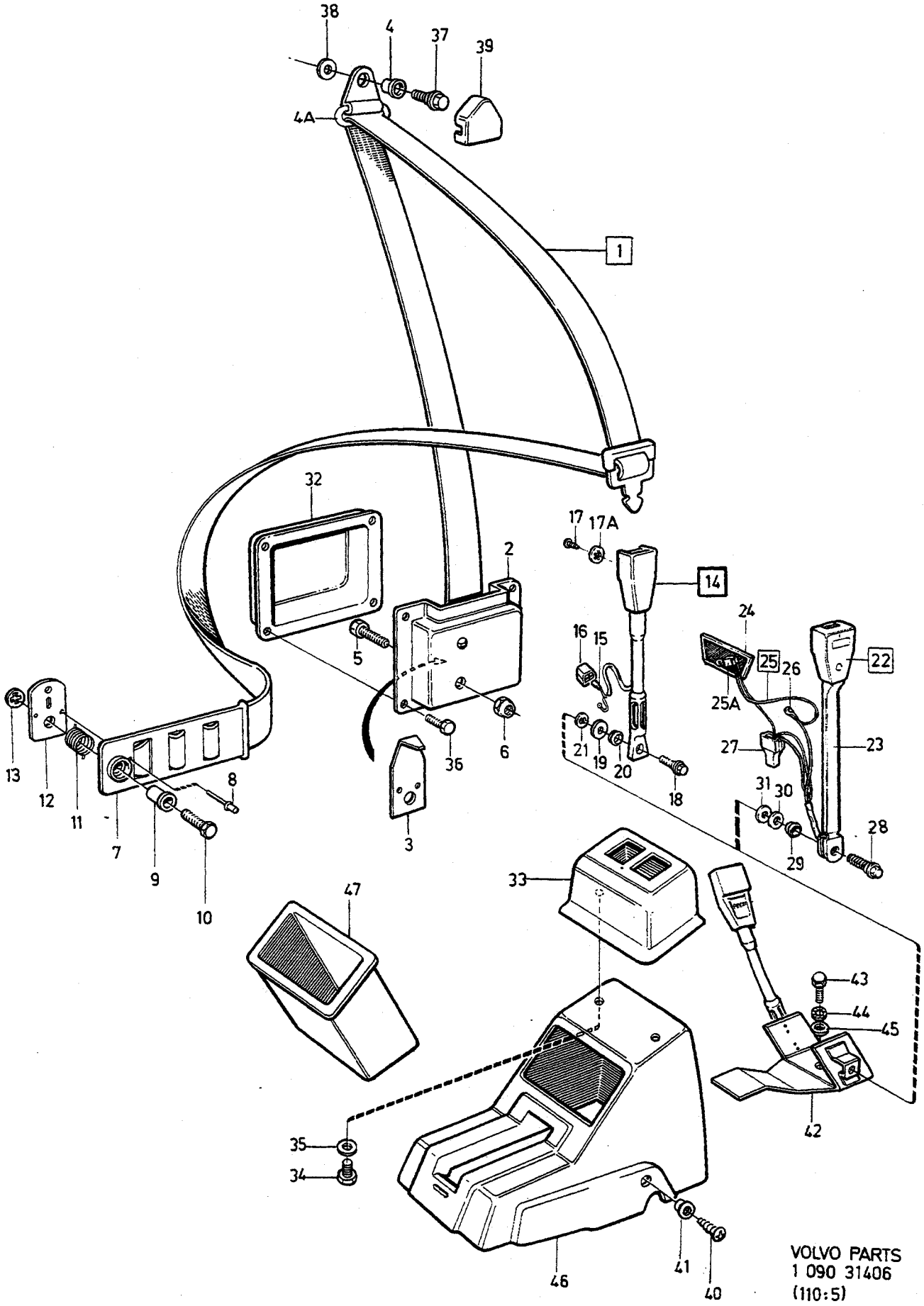

VOLVO PARTS
1 090 31406
(110:5)

A
B
C
D
E

BILBÄLTE FRÄMRE — SICHERHEITSGURT VORN

Grupp / Gruppe 88

Sida / Seite 1827

242

Pos	Artikel nr / Artikelnr.	Antal / Anzahl A	B	C	D	E	PS	Benämning	Bezeichnung	Anmärkning / Anmerkung	SR
13	945719-3	1	-	-	-	-		•Hållare	•Halter	CH APP-152500	2
14	1244263-8	1	-	-	-	-		Bältlås	Gurtschloss	2) EXC (GB) CH 189180-237369 (1264542)	2
15	949490-7	3	-	-	-	-		•Ledningssko	•Kabelschuh	(958203)	1
16	948855-2	1	-	-	-	-		•Stiftisolator	•Flachstecker	(958212)	3
17	955136-7	1	-	-	-	-		Skruv	Schraube		2
17a	955946-9	1	-	-	-	-		Låsbricka	Sicherungsscheibe		2
18	1204775-9	2	-	-	-	-		Skruv	Schraube	2)	2
19	944633-7	2	-	-	-	-		Bricka	Scheibe	2)	2
20	1254346-8	2	-	-	-	-		Genomföring	Durchfuhrung	2)	3
21		2	-	-	-	-	NS	Plastbricka	Kunststoffscheibe	2)	
22		1	-	-	-	-	NS	Bältlås	Gurtschloss	COMPL (S), (N), (DK), (GB) 1981- 2) EXC (GB) 1984	
23	*(1244344)*	1	-	-	-	-	SP	•Bältlås	•Gurtschloss	REPL 1 PCS 1370057-0, 3PCS 949490-7, 1PCS 958212-3	3
	(1244345)	1	-	-	-	-	SP	•Bältlås	•Gurtschloss	REPL 1 PCS 1370060-4, 3PCS 949490-7, 1PCS 958212-3	3
24	1215509-9	1	-	-	-	-		•Askkopplampa	•Aschenbecherbeleuchtung		3
25	1313546-2	1	-	-	-	-		•Ledningsmatta	•Kabelbaum		5
25a	942327-8	1	-	-	-	-		••Glödlampa	••Gluhlampe		1
26	956946-8	1	-	-	-	-		••Ledningssko	••Kabelschuh		1
27	948855-2	1	-	-	-	-		•Stiftisolator	•Flachstecker	(958212)	3
28	1204775-9	2	-	-	-	-		•Skruv	•Schraube		2
29	1221010-0	2	-	-	-	-		•Bussning	•Buchse		4
30	944633-7	2	-	-	-	-		•Bricka	•Scheibe		2
31		2	-	-	-	-	NS	•Plastbricka	•Kunststoffscheibe		
32	1210999-7	2	-	-	-	-		Kåpa	Haube		
33	1264381-3	1	-	-	-	-		Kåpa	Haube		
34	958238-8	2	-	-	-	-		Skruv	Schraube		
35	960138-6	2	-	-	-	-		Bricka	Scheibe		
36	949734-8	8	-	-	-	-		Skruv	Schraube	(955294)	
37	1221304-7	2	-	-	-	-		Skruv	Schraube		
38	944633-7	2	-	-	-	-		Bricka	Scheibe		
39	681533-6	2	-	-	-	-		Kåpa, svart	Haube, schwarz	1979	
	681533-6	2	-	-	-	-		Kåpa, svart	Haube, schwarz	1980-	
	1244006-1	2	-	-	-	-		Kåpa, blå	Haube, blau	1980-	
	1244007-9	2	-	-	-	-		Kåpa, beige	Haube, beige	1980-	
	1244008-7	2	-	-	-	-		Kåpa, grå	Haube, grau	1980-	
	1244009-5	2	-	-	-	-		Kåpa, brun	Haube, braun	1980-	
40	947251-5	2	-	-	-	-		Skruv	Schraube		
41	1210473-3	2	-	-	-	-		Bussning, svart	Buchse, schwarz	1979	
	1210473-3	2	-	-	-	-		Bussning, svart	Buchse, schwarz	1980-	
	1210473-3	2	-	-	-	-		Bussning, svart	Buchse, schwarz	-1980. (1244010)	
	(1244011)	2	-	-	-	-	SP	Bussning, beige	Buchse, beige	1980- REPL 1PCS 1210473-3	
	1244013-7	2	-	-	-	-		Bussning, brun	Buchse, braun	1980-	
42	1244404-8	1	-	-	-	-		Konsol	Konsole	(1264747) 1979	
	1244404-8	1	-	-	-	-		Konsol	Konsole	1980-	
43	955691-1	1	-	-	-	-		Skruv	Schraube	1979	
	955689-5	1	-	-	-	-		Skruv	Schraube	1980-	
44	940147-2	1	-	-	-	-		Låsbricka	Sicherungsscheibe		
45	944633-7	1	-	-	-	-		Bricka	Scheibe	1979	
46	1373615-2	1	-	-	-	-		Handbromskåpa, svart	H bremsverkleidung,schwar	1979 REPL 2 PCS 1210690-2,	

2) England, Tyskland, Belgien, Holland, Frankrike, Italien. / England, Deutschland, Belgien, Holland, Frankreich, Italien.

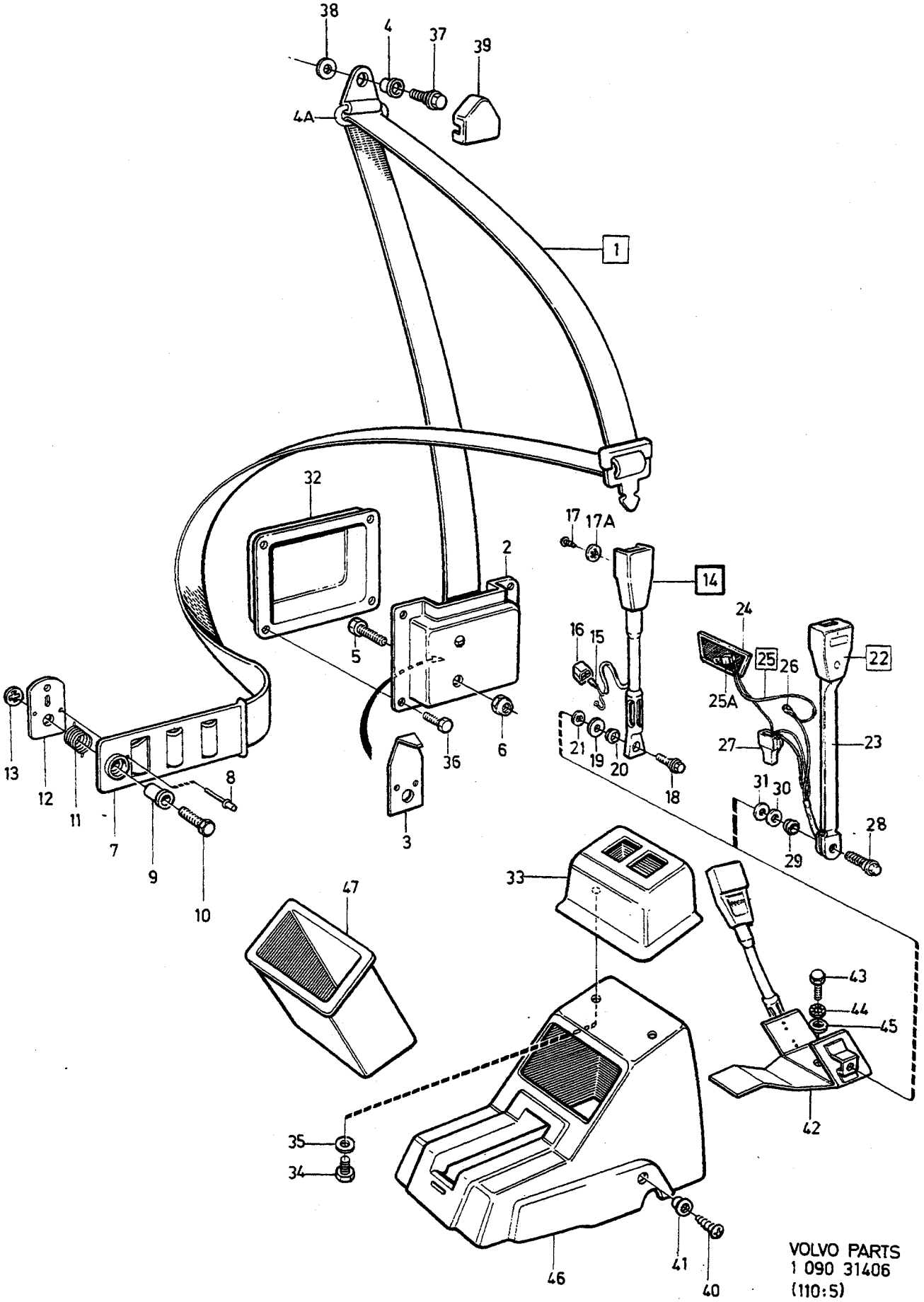

VOLVO PARTS
1 090 31406
(110:5)

A		BILBÄLTE FRÄMRE SICHERHEITSGURT VORN	Grupp Gruppe 88
B			
C			Sida Seite 1829
D			
E		242	

Pos	Artikel nr Artikelnr.	Antal / Anzahl A	B	C	D	E	PS	Benämning	Bezeichnung	Anmärkning Anmerkung	SR
	(1264726)	1	-	-	-	-	SP	Handbromskåpa, svart	H bremsverkleidung,schwar ...	1 PCS 1373615-2. 1980- REPL 2 PCS 1210690-2, 1 PCS 1373615-2.	4
	(1350968)	1	-	-	-	-	SP	Handbromskåpa, blå	H bremsverkleidung, blau	1980- REPL 2 PCS 1350944-3, 1 PCS 1373616-0.	4
	(1350970)	1	-	-	-	-	SP	Handbromskåpa, beige	H bremsverkleidung, beige	1980- REPL 2 PCS 1350942-7, 1 PCS 1373617-8.	4
	(1350971)	1	-	-	-	-	SP	Handbromskåpa, brun	H bremsverkleidung, braun	1980- REPL 2 PCS 1350941-9, 1 PCS 1373618-6.	4
	1244016-0	1	-	-	-	-		Handbromskåpa, grå	H bremsverkleidung, grau	3) 1980-	3
47	1244479-0	1	-	-	-	-		Tunnelfack, svart	Tunnelfach, schwarz	1979	4
	1244479-0	1	-	-	-	-		Tunnelfack, svart	Tunnelfach, schwarz	1980-	4
	1244480-8	1	-	-	-	-		Tunnelfack, blå	Tunnelfach, blau	1980-	4
	1244481-6	1	-	-	-	-		Tunnelfack, beige	Tunnelfach, beige	1980-	4
	1244483-2	1	-	-	-	-		Tunnelfack, brun	Tunnelfach, braun	1980-	4
	1244482-4	1	-	-	-	-		Tunnelfack, grå	Tunnelfach, grau	1980-	4

3) 242 CH 165570-.

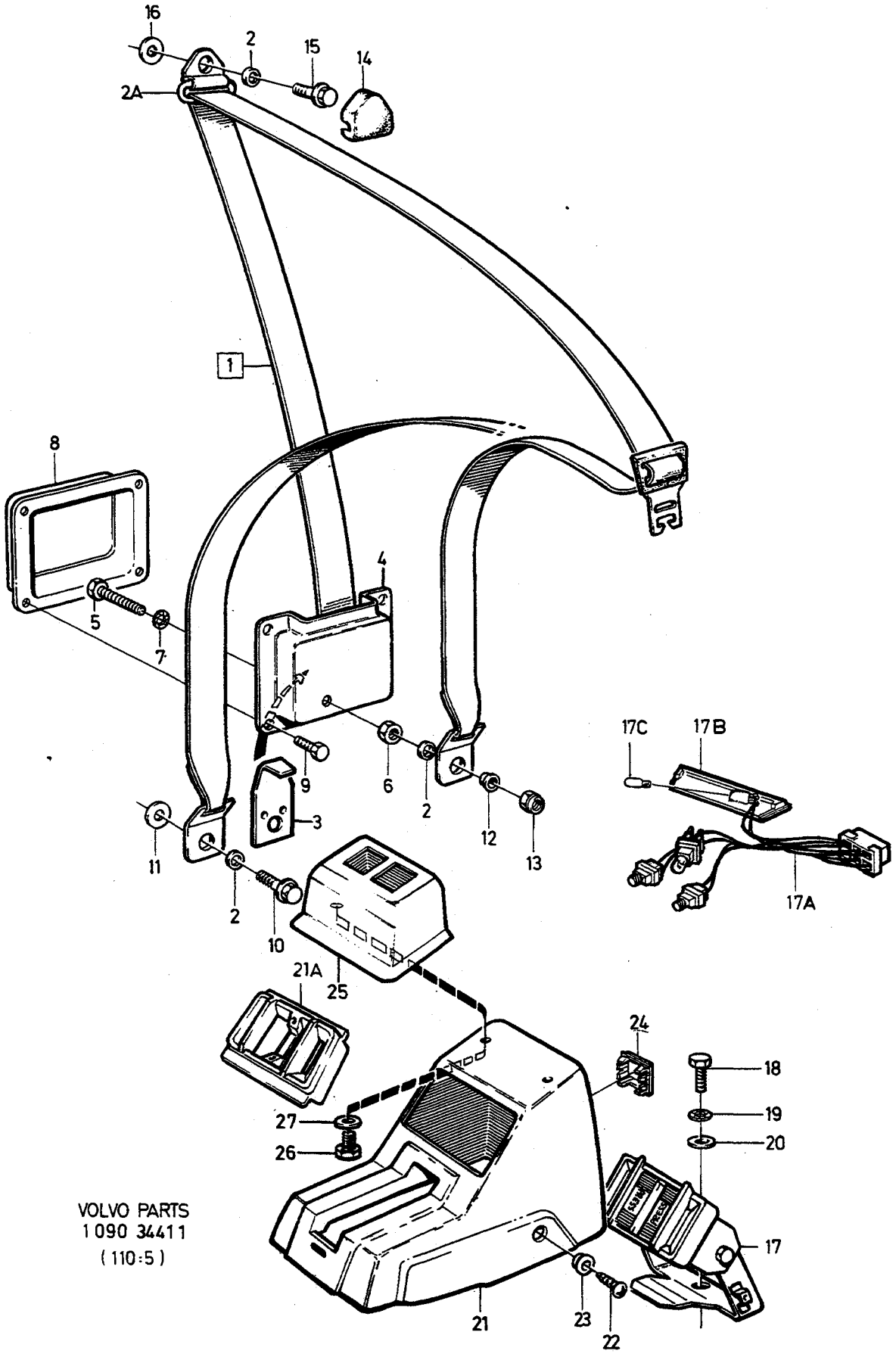

VOLVO PARTS
1 090 34411
(110:5)

A	242.
B	244, 264.
C	245, 265.
D	
E	

BILBÄLTE FRÄMRE — SICHERHEITSGURT VORN

Grupp Gruppe 88

Sida Seite 1831

242, 244, 264, 245, 265.

Pos	Artikel nr Artikelnr.	Antal / Anzahl A	B	C	D	E	PS	Benämning	Bezeichnung	Anmärkning Anmerkung	SR
		1	-	-	-	-		Anmärkning	Anmerkung	(DK),(SF),(AUS),(CH), (A).	
		-	1	1	-	-		Anmärkning	Anmerkung	EXC (GB),(D),(B),(NL), (F),(I).	
1	*(1225898)*	2	-	-	-	-	SP	Bilbälte	Sicherheitsgurt	(A), (CH) -1983 (A), (CH) ALTER REPL 1 PCS 1388225-3.	4
	(1225898)	2	-	-	-	-	SP	Bilbälte	Sicherheitsgurt	SEE 88•1825 (DK) 242 CH-181069, 181100-189179. (DK) ALTER. REPL 1 PCS 1388225-3.	4
	(1294077)	2	-	-	-	-	SP	Bilbälte	Sicherheitsgurt	SEE 88•1825 (SF) REPL 1 PCS 1225898-4	4
	(1224743)	2	2	2	-	-	SP	Bilbälte	Sicherheitsgurt	(AUS) REPL 1 PCS 1388225-3	4
	(1225899)	-	2	2	-	-	SP	Bilbälte	Sicherheitsgurt	EXC (USA), (CDN), (J), (AUS), (SF), (S) REPL 1 PCS 1388225-3	4
	(1225899)	-	2	2	-	-	SP	Bilbälte	Sicherheitsgurt	(A), (CH) -1983 -1983 (A), (CH) REPL 1 PCS 1388225-3 ALTER SEE 88•1837	4
	(1225899)	-	2	2	-	-	SP	Bilbälte	Sicherheitsgurt	1) (DK), (N). REPL 1 PCS 1388225-3	4
	(1225899)	-	2	2	-	-	SP	Bilbälte	Sicherheitsgurt	2) (DK), (N) REPL 1 PCS 1388225-3 SEE 88•1837	4
	(1225899)	-	2	2	-	-	SP	Bilbälte	Sicherheitsgurt	(SF) REPL 1 PCS 1388225-3	4
	(1313427)	-	2	2	-	-	SP	Bilbälte	Sicherheitsgurt	3) (USA), (CDN), (J) REPL 1 PCS 1388223-8	4
	(1313427)	-	2	2	-	-	SP	Bilbälte	Sicherheitsgurt	4) (USA), (CDN), (J) REPL 1 PCS 1388223-8	4
	(1313427)	-	1	1	-	-	SP	Bilbälte ..... vänster	Sicherheitsgurt ..... links	1982- REPL 1 PCS 1388223-8	4
	(1313428)	-	1	1	-	-	SP	Bilbälte höger	Sicherheitsgurt rechts	1982- REPL 1 PCS 1388224-6	4
	(1225899)	-	2	2	-	-	SP	Bilbälte	Sicherheitsgurt	1) (S). REPL 1 PCS 1388225-3	4
	(1225899)	-	2	2	-	-	SP	Bilbälte	Sicherheitsgurt	2) (S) REPL 1 PCS 1388225-3 SEE 88•1837	4
☆	*(1388223)*	-	1	1	-	-	SP	Bilbälte vänster	Sicherheitsgurt links	REPL 1PCS 9131847-7.	2
☆	*(1388224)*	-	1	1	-	-	SP	Bilbälte höger	Sicherheitsgurt rechts	REPL 1PCS 9131847-7.	2

1) 244 CH-550287, 555226-592109. 245 CH-296142, 299177- 317939. 264 CH-96063, 97492-107609. 265 CH-24852, 25190-28319.
2) 244 CH 550288-555225, 592110-. 245 CH 296143-299176, 317940-. 264 CH 96064-97491, 107610-. 265 CH 24853- 25189, 28320-.
3) 244 CH-639348, 245 CH-343148, 264 CH-115271, 265 CH- 29616.
4) 244 CH 639349-686099, 245 CH 343149-368309, 264 CH 115272-125109, 265 CH 29617-30679.

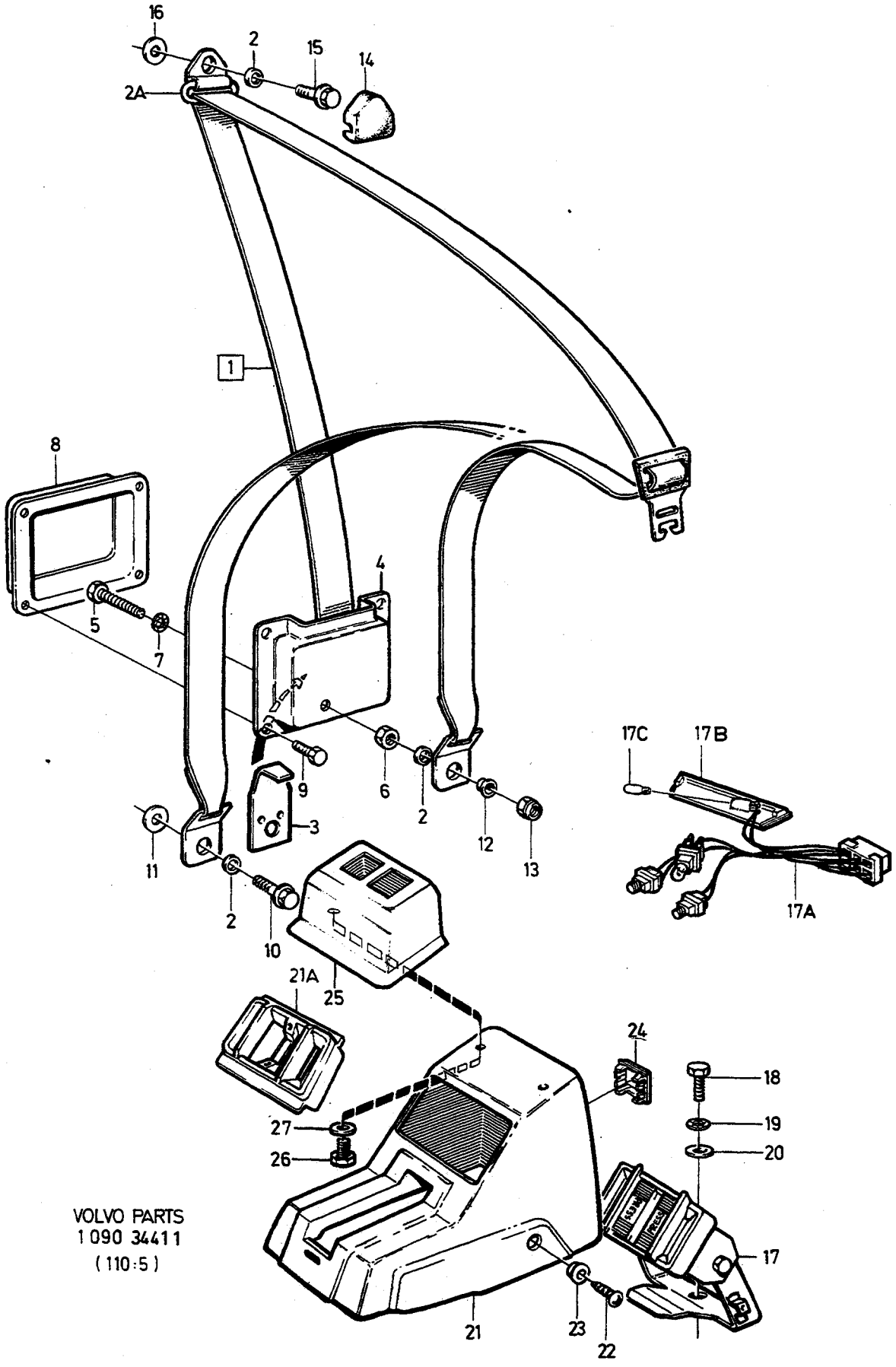

VOLVO PARTS
1 090 34411
(110:5)

A	242.
B	244, 264.
C	245, 265.
D	
E	

BILBÄLTE FRÄMRE — SICHERHEITSGURT VORN

Grupp / Gruppe 88

Sida / Seite 1833

242, 244, 264, 245, 265.

Pos	Artikel nr / Artikelnr.	Antal / Anzahl A	B	C	D	E	PS	Benämning	Bezeichnung	Anmärkning / Anmerkung	SR
☆	*(1388225)*	2	2	2	-	-	SP	Bilbälte	Sicherheitsgurt	REPL 1PCS 9131847-7.	2
☆	9131847-7	1	1	1	-	-		Bilbälte, främre	Sicherheitsgurt, v	5)	2
2	1221010-0	2	2	2	-	-		•Bussning	•Buchse		4
2a		-	1	1	-	-	NS	•Beslag Bilbälte 1313084-4	•Beschlag Sicherheitsgurt 1313084-4		
3	1224704-5	1	1	1	-	-		•Styrplatta	•Fuhrungsplatte	ALTER	4
4	1210572-2	1	1	1	-	-		•Lock	•Deckel	FOR 1225898,1294077, 1224743,1313427,1313428	4
☆	1360788-2	-	1	1	-	-		•Lock	•Deckel	FOR 1388223,1388224, 1388225.	4
5	955692-9	1	-	-	-	-		•Skruv	•Schraube	LG 32	2
	955694-5	-	1	1	-	-		•Skruv	•Schraube	LG 45	2
6	950385-5	1	-	-	-	-		•Mutter	•Mutter		2
	940153-0	-	1	1	-	-		•Mutter	•Mutter		2
7	940147-2	-	1	1	-	-		•Låsbricka	•Sicherungsscheibe	ALTER	2
8	1210999-7	2	2	2	-	-		Kåpa	Haube		5
9	949734-8	8	8	8	-	-		Skruv	Schraube	(955294)	2
10	1204775-9	2	-	-	-	-		Skruv	Schraube	LG 32	2
11	944633-7	2	-	-	-	-		Bricka	Scheibe		2
12	672818-2	-	2	2	-	-		Distansrör	Abstandrohr		4
13	950385-5	-	2	2	-	-		Mutter	Mutter		2
14	681533-6	2	2	2	-	-		Kåpa, svart	Haube, schwarz		4
	1244006-1	2	2	2	-	-		Kåpa, blå	Haube, blau		4
	1244007-9	2	2	2	-	-		Kåpa, beige	Haube, beige		4
	1244008-7	2	2	2	-	-		Kåpa, grå	Haube, grau		4
	1244009-5	2	2	2	-	-		Kåpa, brun	Haube, braun		4
15	1221304-7	2	-	-	-	-		Skruv	Schraube	LG 26,5	3
	1204775-9	-	2	2	-	-		Skruv	Schraube	LG 32	2
16	944633-7	2	2	2	-	-		Bricka	Scheibe		2
17	*(1313123)*	1	1	1	-	-	SP	Lås	Schloss	REPL 1 PCS 1360367-5, 3 PCS 949490-7, 1 PCS 958212-3.	2
17a		1	1	1	-	-	NS	•Ledningsmatta	•Kabelbaum		
17b	1215509-9	1	1	1	-	-		••Askkopplampa	••Aschenbecherbeleuchtung		3
17c	942327-8	1	1	1	-	-		••Glödlampa	••Gluhlampe		1
18	955691-1	1	1	1	-	-		Skruv	Schraube		2
19	940147-2	1	1	1	-	-		Låsbricka	Sicherungsscheibe		2
20	944633-7	1	1	1	-	-		Bricka	Scheibe		2
21	*(1207923)*	1	1	1	-	-	SP	Handbromskåpa, svart	H bremsverkleidung,schwar	REPL 1 PCS 1210690-2, 1 PCS 1373615-2, 1 PCS 1350276-0.	2
	(1264726)	1	1	1	-	-	SP	Handbromskåpa, svart	H bremsverkleidung,schwar	REPL 1 PCS 1210690-2, 1 PCS 1373615-2	2
	(1244254)	1	1	1	-	-	SP	Handbromskåpa, blå	H bremsverkleidung, blau	REPL 2 PCS 1350944-3, 1 PCS 1373616-0, 1 PCS 1350276-0.	2
	(1244014)	1	1	1	-	-	SP	Handbromskåpa, blå	H bremsverkleidung, blau	REPL 1 PCS 1350968-2	2
	(1244255)	1	1	1	-	-	SP	Handbromskåpa, beige	H bremsverkleidung, beige	REPL 1 PCS 1373617-8, 2 PCS 1350942-7, 1 PCS 1350276-0.	2
	(1244015)	1	1	1	-	-	SP	Handbromskåpa, beige	H bremsverkleidung, beige	REPL 1 PCS 1350970-8	2
	(1244256)	1	1	1	-	-	SP	Handbromskåpa, grå	H bremsverkleidung, grau	REPL 1PCS 1244016-0, 1 PCS 1350276-0.	2
	1244016-0	1	1	1	-	-		Handbromskåpa, grå	H bremsverkleidung, grau		3
	(1244257)	1	1	1	-	-	SP	Handbromskåpa, brun	H bremsverkleidung, braun	REPL 1 PCS 1350941-9, 1 PCS 1373618-6, 1 PCS 1350276-0.	3
	(1244017)	1	1	1	-	-	SP	Handbromskåpa, brun	H bremsverkleidung, braun	REPL 1 PCS 1350971-6	3

5) För ingående detaljer hänvisas via MASTERREGISTRET till annan katalog. / Bauteile im anderen Katalog anhand des HAUPTINDEX nachschlagen

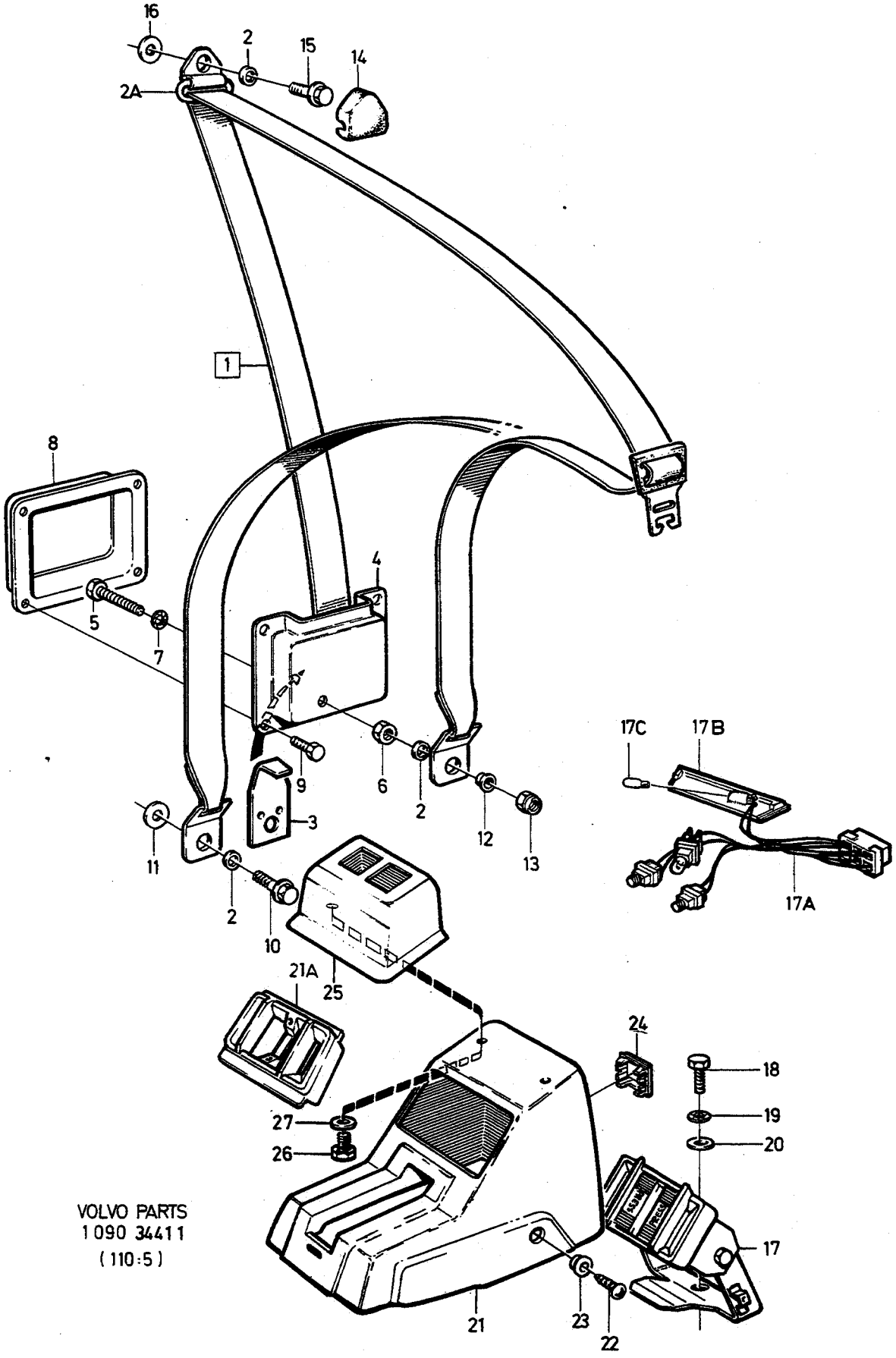

VOLVO PARTS
1090 34411
(110:5)

A	242.
B	244, 264.
C	245, 265.
D	
E	

BILBÄLTE FRÄMRE — SICHERHEITSGURT VORN

242, 244, 264, 245, 265.

Grupp / Gruppe 88

Sida / Seite 1835

Pos	Artikel nr / Artikelnr.	Antal / Anzahl A	B	C	D	E	PS	Benämning	Bezeichnung	Anmärkning / Anmerkung	SR
21a	1350276-0	1	1	1	-	-		Täckkåpa	Abdeckhaube		4
22	947251-5	2	2	2	-	-		Skruv	Schraube		2
23	1210473-3	2	2	2	-	-		Bussning, svart	Buchse, schwarz		3
	1210473-3	2	2	2	-	-		Bussning, svart	Buchse, schwarz	(1244010)	3
	(1244011)	2	2	2	-	-	SP	Bussning, beige	Buchse, beige	REPL 1PCS 1210473-3	3
	1244012	2	2	2	-	-	OP	Bussning, grå	Buchse, grau		3
	1244013-7	2	2	2	-	-		Bussning, brun	Buchse, braun		3
24	1224588-2	1	1	1	-	-		Lock, svart	Deckel, schwarz		4
	1244704	1	1	1	-	-	OP	Lock, blå	Deckel, blau		4
	1244703-3	1	1	1	-	-		Lock, beige	Deckel, beige		4
	1244702	1	1	1	-	-	OP	Lock, grå	Deckel, grau		4
	1244701	1	1	1	-	-	OP	Lock, brun	Deckel, braun		4
25	1264381-3	1	1	1	-	-		Kåpa	Haube	1979	5
26	958238-8	2	2	2	-	-		Skruv	Schraube	1979	2
27	960138-6	2	2	2	-	-		Bricka	Scheibe	1979	2

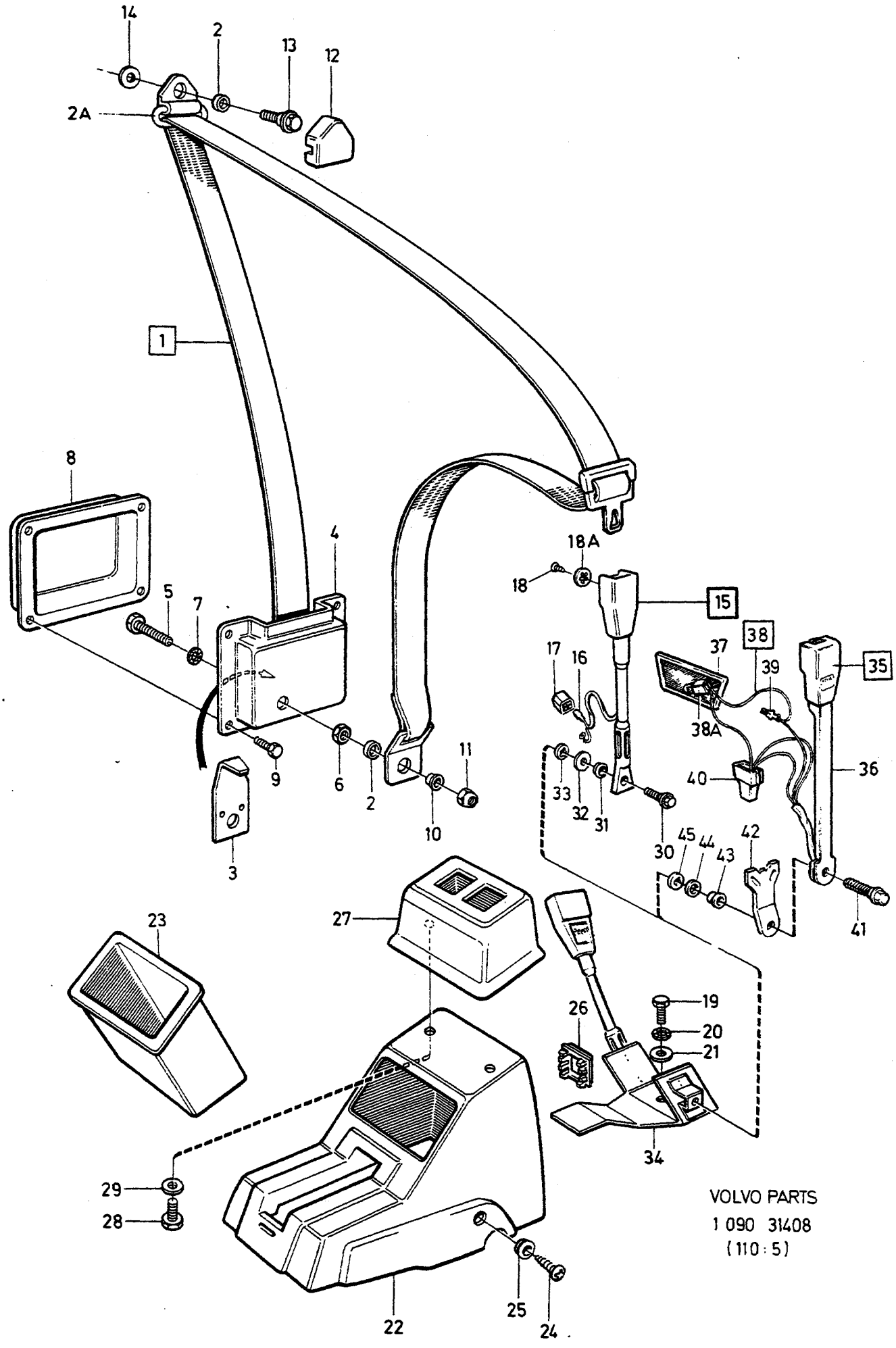

VOLVO PARTS
1 090 31408
(110:5)

A	244, 264.
B	245, 265.
C	
D	
E	

BILBÄLTE FRÄMRE — SICHERHEITSGURT VORN

Grupp Gruppe 88

Sida Seite 1837

244, 245, 264, 265

Pos	Artikel nr Artikelnr.	Antal / Anzahl A	B	C	D	E	PS	Benämning	Bezeichnung	Anmärkning Anmerkung	SR
		1	1	-	-	-		Anmärkning	Anmerkung	(GB),(D),(B),(NL) (F),(I).	
		1	1	-	-	-		Anmärkning	Anmerkung	1) (S),(N),(DK).	
1	*(1244267)*	2	2	-	-	-	SP	Bilbälte	Sicherheitsgurt	2) 3) EXC (GB) L.H REPL 1PCS 1388226-1, 1 PCS 1370057-0. R.H REPL 1 PCS 1388226-1, 1 PCS 1370060-4.	2
	(1313085)	2	2	-	-	-	SP	Bilbälte	Sicherheitsgurt	3) 4) EXC (GB) REPL 1 PCS 1388226-1.	2
	(1313110)	2	2	-	-	-	SP	Bilbälte	Sicherheitsgurt	5) 3) EXC (GB) REPL 1 PCS 1388226-1	2
	(1244267)	2	2	-	-	-	SP	Bilbälte	Sicherheitsgurt	6) 7) (GB) L.H REPL 1 PCS 1388226-1, 1 PCS 1370057-0, R.H REPL 1 PCS 1388226-1, 1 PCS 1370060-4.	2
	(1225848)	2	2	-	-	-	SP	Bilbälte	Sicherheitsgurt	8) (GB) REPL 1 PCS 1244267-9	2
	(1244419)	2	2	-	-	-	SP	Bilbälte	Sicherheitsgurt	9) (S), (N), (DK). REPL 1 PCS 1388226-1.	2
	(1244424)	2	2	-	-	-	SP	Bilbälte	Sicherheitsgurt	10) 2) (S),(N), (DK) REPL 1 PCS 1388226-1	2
		-	-	-	-	-		.....	.....		
	(1244424)	2	2	-	-	-	SP	Bilbälte	Sicherheitsgurt	10) (GB) REPL 1 PCS 1388226-1	2
	(1244424)	2	2	-	-	-	SP	Bilbälte	Sicherheitsgurt	(A), (CH) 244 CH 939340- 245 CH 506270- 265 CH 34030- REPL 1 PCS 1388226-1	2
	(1313110)	2	2	-	-	-	SP	Bilbälte	Sicherheitsgurt	11) (S), (N), (DK). REPL 1 PCS 1388226-1	2
☆	*(1388226)*	2	2	-	-	-	SP	Bilbälte	Sicherheitsgurt	REPL 1PCS 3525123-0.	2
☆	*(3525123)*	2	2	-	-	-	SP	Bilbälte	Sicherheitsgurt	REPL 1PCS 9131838-6.	2
☆	9131838-6	2	2	-	-	-		Bilbälte	Sicherheitsgurt	12)	2
2	1221010-0	2	2	-	-	-		• Bussning	• Buchse		4
2a	681493-3	1	1	-	-	-		• Beslag	• Beschlag		5
3	1224704-5	1	1	-	-	-		• Styrplatta	• Fuhrungsplatte	FOR 1244267.	4
4	1210572-2	1	1	-	-	-		• Lock	• Deckel	FOR 1244267,1313085, 1225848,1244419.	4

1) 244 CH 550288-555225, 592110-. 245 CH 296143-299176, 317940-. 264 CH 96064-97491, 107610-. 265 CH 24853- 25189, 28320-.
2) 244 CH-639348, 245 CH-343148, 264 CH-115271, 265 CH- 29616.
3) England, Tyskland, Belgien, Holland, Frankrike, Italien. / England, Deutschland, Belgien, Holland, Frankreich, Italien.
4) 244 CH 639349-925499. 245 CH 343149-498199.
5) 244 CH 925500-. 245 CH 498200-.
6) 244 CH 482505-, 245 CH 264755-, 264 CH 83055-, 265 CH 21774-.
7) 242 CH -189179, 244 CH -592109, 245 CH -317939, 262 CH -8374, 264 CH -107609, 265 CH -28319.
8) 244 CH-482504, 245 CH-264754, 264 CH-83054, 265 CH-21774.
9) 244 CH 550288-555225, 245 CH 296143-299176, 264 CH 96064-97491, 265 CH 24853-25189.
10) 244 CH 592110-, 245 CH 317940-, 264 CH 107610-, 265 CH 28320-.
11) 244 CH 639349-, 245 CH 343149-, 264 CH 115272-, 265 CH 29617-.
12) För ingående detaljer hänvisas via MASTERREGISTRET till annan katalog. / Bauteile im anderen Katalog anhand des HAUPTINDEX nachschlagen

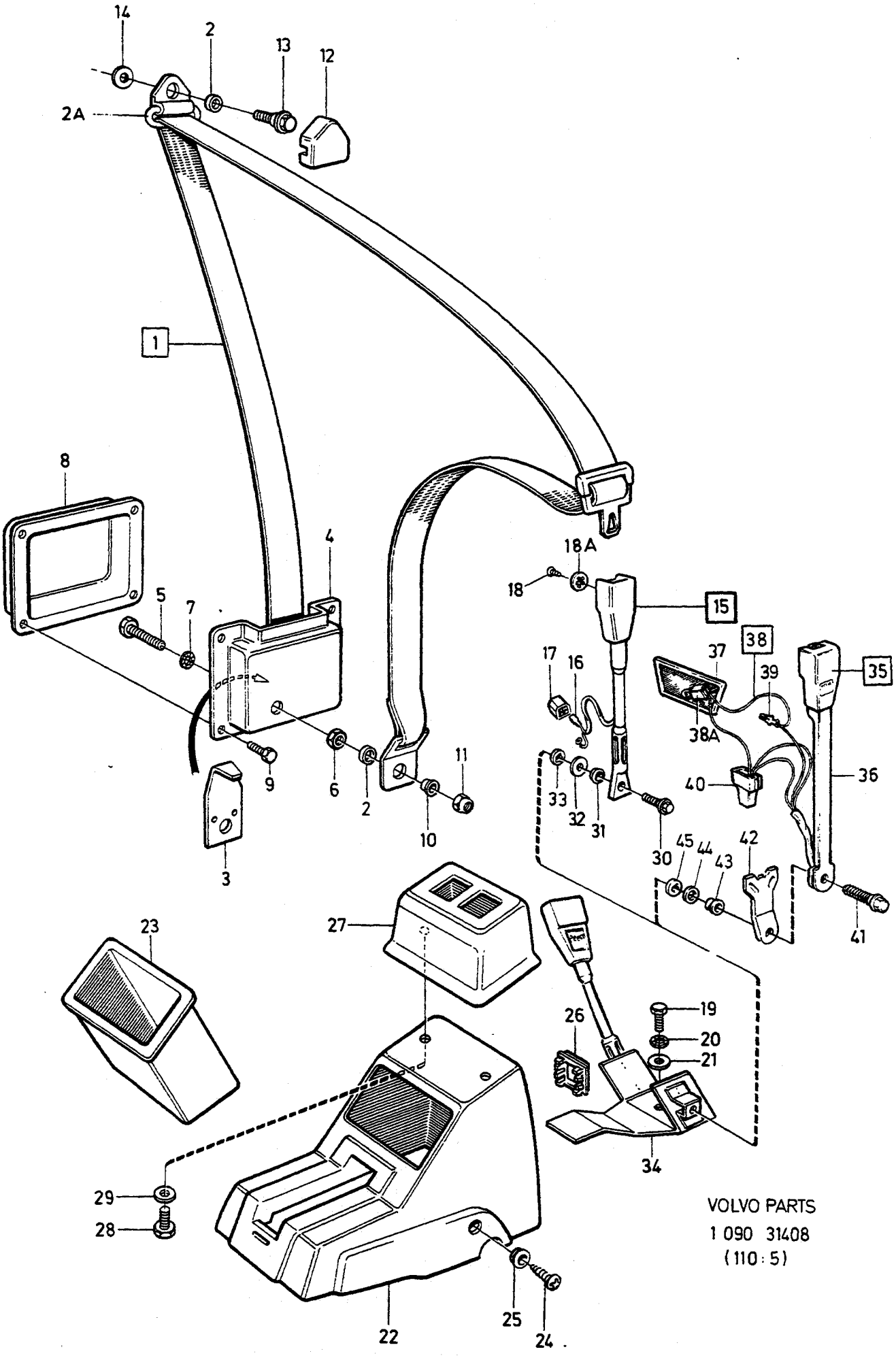

VOLVO PARTS
1 090 31408
(110:5)

A	244, 264.
B	245, 265.
C	
D	
E	

BILBÄLTE FRÄMRE — SICHERHEITSGURT VORN

Grupp Gruppe 88

Sida Seite 1839

244, 245, 264, 265

Pos	Artikel nr Artikelnr.	Antal / Anzahl A	B	C	D	E	PS	Benämning	Bezeichnung	Anmärkning Anmerkung	SR
	1244771-0	1	1	-	-	-		•Lock	•Deckel	FOR 1313110,1244424.	4
☆	1360788-2	1	1	-	-	-		•Lock	•Deckel	FOR 1388226,3525123.	4
5	955694-5	1	1	-	-	-		•Skruv	•Schraube	LG 45	2
	955693-7	1	1	-	-	-		•Skruv	•Schraube	LG 38	2
6	940153-0	1	1	-	-	-		•Mutter	•Mutter		2
7	940147-2	1	1	-	-	-		•Låsbricka	•Sicherungsscheibe		2
8	1210999-7	2	2	-	-	-		Kåpa	Haube		5
9	949734-8	8	8	-	-	-		Skruv	Schraube	(955294)	2
10	672818-2	2	2	-	-	-		Distansrör	Abstandrohr		4
11	950385-5	2	2	-	-	-		Mutter	Mutter		2
12	681533-6	2	2	-	-	-		Kåpa, svart	Haube, schwarz		4
	1244006-1	2	2	-	-	-		Kåpa, blå	Haube, blau		4
	1244007-9	2	2	-	-	-		Kåpa, beige	Haube, beige		4
	1244008-7	2	2	-	-	-		Kåpa, grå	Haube, grau		4
	1244009-5	2	2	-	-	-		Kåpa, brun	Haube, braun		4
13	1204775-9	2	2	-	-	-		Skruv	Schraube		2
14	944633-7	2	2	-	-	-		Bricka	Scheibe		2
15	1244263-8	1	1	-	-	-		Bältlås	Gurtschloss	(1264542) ALTER 1	2
16	949490-7	3	3	-	-	-		•Ledningssko	•Kabelschuh	(958203)	1
17	948855-2	1	1	-	-	-		•Stiftisolator	•Flachstecker	(958212)	3
18	955136-7	1	1	-	-	-		Skruv	Schraube		2
18a	955946-9	1	1	-	-	-		Låsbricka	Sicherungsscheibe		2
19	955691-1	1	1	-	-	-		Skruv	Schraube	8) LG 25mm	2
	955689-5	1	1	-	-	-		Skruv	Schraube	6) LG 19mm	2
20	940147-2	1	1	-	-	-		Låsbricka	Sicherungsscheibe		2
21	944633-7	1	1	-	-	-		Bricka	Scheibe	8)	2
22	*(1264726)*	1	1	-	-	-	SP	Handbromskåpa, svart	H bremsverkleidung,schwar	REPL 2 PCS 1210690-2, 1 PCS 1373615-2.	2
	(1350968)	1	1	-	-	-	SP	Handbromskåpa, blå	H bremsverkleidung, blau	REPL 2 PCS 1350944-3, 1 PCS 1373616-0.	2
	(1350970)	1	1	-	-	-	SP	Handbromskåpa, beige	H bremsverkleidung, beige	REPL 2 PCS 1350942-7, 1 PCS 1373617-8.	2
	(1350971)	1	1	-	-	-	SP	Handbromskåpa, brun	H bremsverkleidung, braun	REPL 2 PCS 1350941-9, 1 PCS 1373618-6.	2
	1244016-0	1	1	-	-	-		Handbromskåpa, grå	H bremsverkleidung, grau	(1244021)	3
23	1244479-0	1	1	-	-	-		Tunnelfack, svart	Tunnelfach, schwarz	8) (1264745)	4
	1244479-0	1	1	-	-	-		Tunnelfack, svart	Tunnelfach, schwarz	6)	4
	1244480-8	1	1	-	-	-		Tunnelfack, blå	Tunnelfach, blau	6)	4
	1244481-6	1	1	-	-	-		Tunnelfack, beige	Tunnelfach, beige	6)	4
	1244483-2	1	1	-	-	-		Tunnelfack, brun	Tunnelfach, braun	6)	4
	1244482-4	1	1	-	-	-		Tunnelfack, grå	Tunnelfach, grau	6)	4
24	947251-5	2	2	-	-	-		Skruv	Schraube		2
25	1210473-3	2	2	-	-	-		Bussning, svart	Buchse, schwarz		3
	1210473-3	2	2	-	-	-		Bussning, svart	Buchse, schwarz	(1244010)	3
	(1244011)	2	2	-	-	-	SP	Bussning, beige	Buchse, beige	REPL 1PCS 1210473-3	3
	1244013-7	2	2	-	-	-		Bussning, brun	Buchse, braun		3
26	1224588-2	1	1	-	-	-		Lock, svart	Deckel, schwarz		4
	1244704	1	1	-	-	-	OP	Lock, blå	Deckel, blau		4
	1244703-3	1	1	-	-	-		Lock, beige	Deckel, beige		4
	1244702	1	1	-	-	-	OP	Lock, grå	Deckel, grau		4
	1244701	1	1	-	-	-	OP	Lock, brun	Deckel, braun		4
27	1264381-3	1	1	-	-	-		Kåpa	Haube	8)	5
28	958238-8	2	2	-	-	-		Skruv	Schraube	8)	2
29	960138-6	2	2	-	-	-		Bricka	Scheibe	8)	2
30	1204775-9	2	2	-	-	-		Skruv	Schraube		2
31	1254346-8	2	2	-	-	-		Genomföring	Durchfuhrung		3
32	944633-7	2	2	-	-	-		Bricka	Scheibe		2
33		2	2	-	-	-	NS	Plastbricka	Kunststoffscheibe		
34	*(1264747)*	1	1	-	-	-	SP	Konsol	Konsole	8) REPL 1 PCS 1244404-8	2

8) 244 CH-482504, 245 CH-264754, 264 CH-83054, 265 CH-21774.
6) 244 CH 482505-, 245 CH 264755-, 264 CH 83055-, 265 CH 21774-.

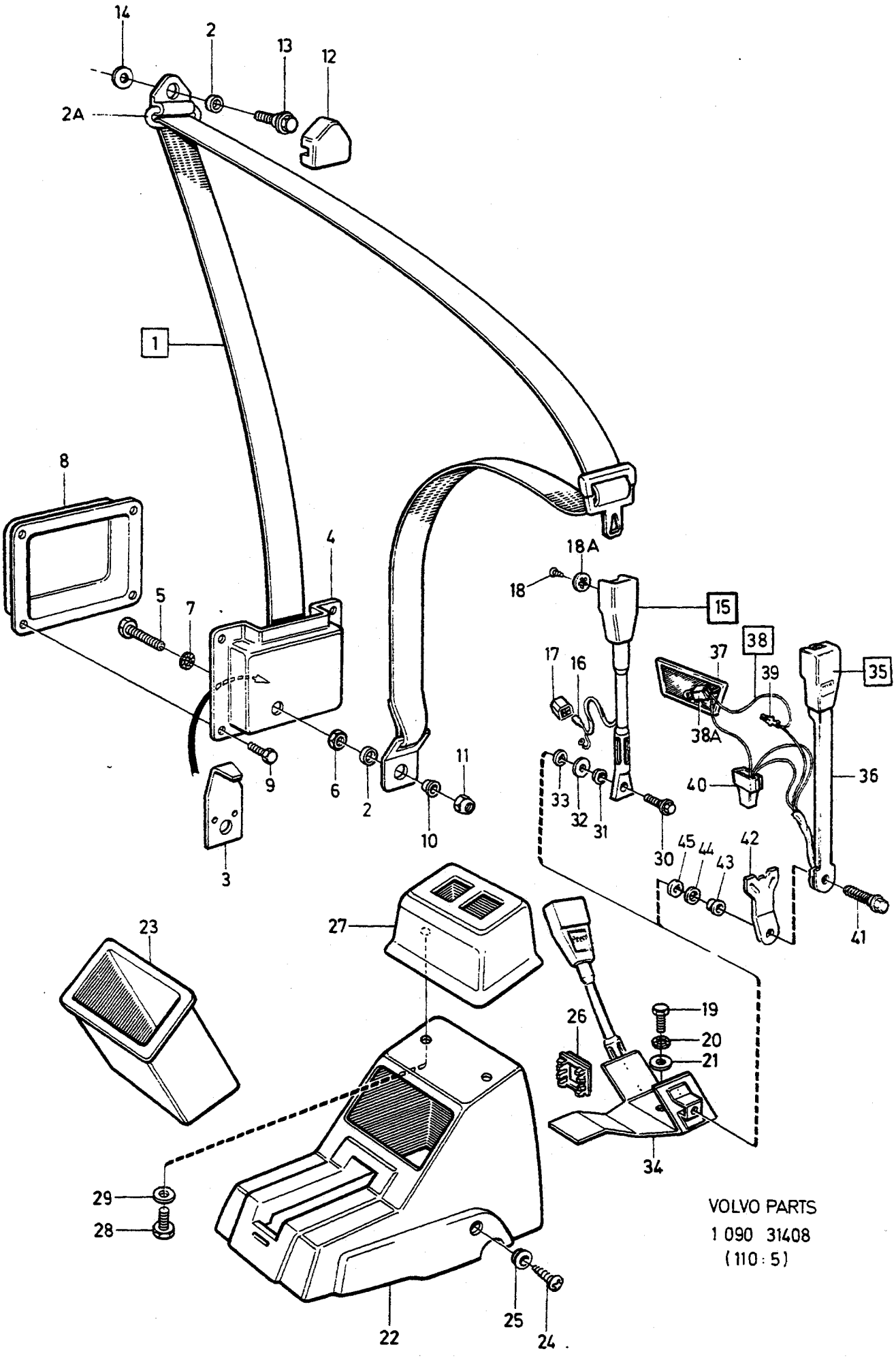

VOLVO PARTS
1 090 31408
(110:5)

A	244, 264.
B	245, 265.
C	
D	
E	

BILBÄLTE FRÄMRE — SICHERHEITSGURT VORN

Grupp / Gruppe 88

Sida / Seite 1841

244, 245, 264, 265

Pos	Artikel nr / Artikelnr.	Antal / Anzahl A	B	C	D	E	PS	Benämning	Bezeichnung	Anmärkning / Anmerkung	SR
	1244404-8	1	1	-	-	-		Konsol	Konsole	6)	4
35		1	1	-	-	-	NS	Bältlås	Gurtschloss	COMPL ALTER 2	
36	*(1244344)*	1	1	-	-	-	SP	• Bältlås	• Gurtschloss	REPL 1 PCS 1370052-1, 3 PCS 949490-7, 1 PCS 958212-3.	4
	(1244345)	1	1	-	-	-	SP	• Bältlås	• Gurtschloss	REPL 1 PCS 1370060-4 3 PCS 949490-7, 1 PCS 958212-3.	4
	1370057-0	1	1	-	-	-		• Bältlås, v	• Gurtschloss, l	(GB)	3
	1370060-4	1	1	-	-	-		• Bältlås, h	• Gurtschloss, r	(GB)	3
37	1215509-9	1	1	-	-	-		• Askkopplampa	• Aschenbecherbeleuchtung		3
38	1313546-2	1	1	-	-	-		• Ledningsmatta	• Kabelbaum		5
38a	942327-8	1	1	-	-	-		• • Glödlampa	• • Gluhlampe		1
39	956946-8	1	1	-	-	-		• • Ledningssko	• • Kabelschuh		1
40	948855-2	1	1	-	-	-		• Stiftisolator	• Flachstecker	(958212)	3
41	1204775-9	2	2	-	-	-		• Skruv	• Schraube		2
42		2	2	-	-	-	NS	• Bricka	• Scheibe	(GB)	
43	1221010-0	2	2	-	-	-		• Bussning	• Buchse		4
44	944633-7	2	2	-	-	-		• Bricka	• Scheibe		2
45		2	2	-	-	-	NS	• Plastbricka	• Kunststoffscheibe		

6) 244 CH 482505-, 245 CH 264755-, 264 CH 83055-, 265 CH 21774-.

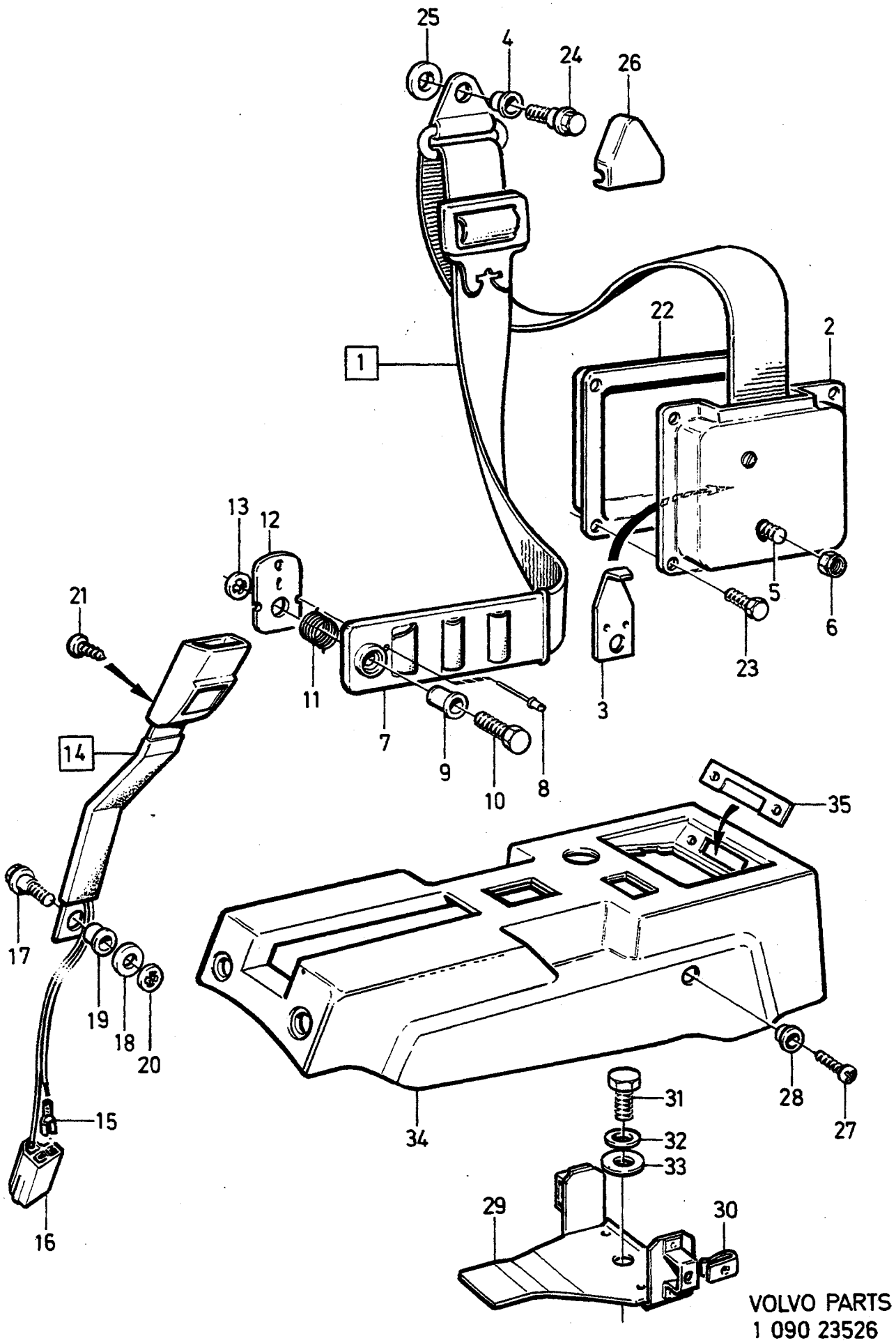

VOLVO PARTS
1 090 23526

A
B
C
D
E

BILBÄLTE FRÄMRE — SICHERHEITSGURT VORN

Grupp
Gruppe
88

Sida
Seite
1843

262C

Pos	Artikel nr Artikelnr.	Antal / Anzahl A	B	C	D	E	P S	Benämning	Bezeichnung	Anmärkning Anmerkung	S R
1	*(1294012)*	1	-	-	-	-	SP	Bilbälte, v	Sicherheitsgurt, l	1) (GB)	2
										REPL 1 PCS 1244268-7, 1 PCS 1244264-6	
	(1294013)	1	-	-	-	-	SP	Bilbälte, h	Sicherheitsgurt, r	1) (GB)	2
										REPL 1 PCS 1244269-5, 1 PCS 1244264-6	
	(1294010)	1	-	-	-	-	SP	Bilbälte, v	Sicherheitsgurt, l	1) EXC (USA), (CDN), (J), (GB).	2
										REPL 1 PCS 1244268-7	
	(1244268)	1	-	-	-	-	SP	Bilbälte	Sicherheitsgurt	2) EXC (USA), (CDN), (J), (AUS)	2
										REPL 1 PCS 3506049-0.	
	(1294011)	1	-	-	-	-	SP	Bilbälte, h	Sicherheitsgurt, r	1) EXC (USA), (CDN), (J), (GB).	2
										REPL 1 PCS 1244269-5.	
	(1244269)	1	-	-	-	-	SP	Bilbälte	Sicherheitsgurt	2) EXC (USA), (CDN), (J), (AUS)	2
										REPL 1 PCS 3506050-8.	
	(1294008)	1	-	-	-	-	SP	Bilbälte, v	Sicherheitsgurt, l	(USA), (CDN), (J)	2
										REPL 1 PCS 3506049-0.	
	(1294009)	1	-	-	-	-	SP	Bilbälte, h	Sicherheitsgurt, r	(USA), (CDN), (J)	2
										REPL 1 PCS 3506050-8.	
	1244270	1	-	-	-	-	NS	Bilbälte vänster	Sicherheitsgurt links	3) (AUS)	
	1244271	1	-	-	-	-	NS	Bilbälte höger	Sicherheitsgurt rechts	3) (AUS)	
2	1210572-2	1	-	-	-	-		• Lock	• Deckel	FOR 1294012,1294013, 1294010,1294011,1294008 1294009.	4
		1	-	-	-	-	NS	• Lock	• Deckel	FOR 1244268,1244269.	
☆	1360788-2	1	-	-	-	-		• Lock	• Deckel	FOR 3506049,3506050.	4
3	1224704-5	1	-	-	-	-		• Styrplatta	• Fuhrungsplatte		4
4	1221010-0	1	-	-	-	-		• Bussning	• Buchse		4
5	955692-9	1	-	-	-	-		• Skruv	• Schraube		2
6	950385-5	1	-	-	-	-		• Mutter	• Mutter		2
7	1264170-0	1	-	-	-	-		• Hylsa	• Hulse		4
8	973883-2	1	-	-	-	-		• Blindnit	• Blindniet	(947093)	2
9	1264167-6	1	-	-	-	-		• Distanshylsa	• Abstandhulse		4
10	943530-6	1	-	-	-	-		• Skruv	• Schraube		2
11	1264168-4	1	-	-	-	-		• Fjäder, v	• Feder, l		4
	1264169-2	1	-	-	-	-		• Fjäder, h	• Feder, r		4
12	*1264171*	1	-	-	-	-	OP	• Styrplatta	• Fuhrungsplatte		4
13	945719-3	1	-	-	-	-		• Hållare	• Halter	CH APP-5619	2
14	1244264-6	1	-	-	-	-		Lås	Schloss	EXC (AUS)	3
	1244748	1	-	-	-	-	NS	Lås	Schloss	(AUS)	
15	949490-7	2	-	-	-	-		• Ledningssko	• Kabelschuh	(USA), (CDN), (J) (958203)	1
16	948855-2	1	-	-	-	-		• Stiftisolator	• Flachstecker	(958212)	3
17	1204775-9	2	-	-	-	-		• Skruv	• Schraube		2
18	944633-7	2	-	-	-	-		• Bricka	• Scheibe		2
19		2	-	-	-	-	NS	• Bussning	• Buchse		
20		2	-	-	-	-	NS	• Plastbricka	• Kunststoffscheibe		
21	955136-7	1	-	-	-	-		Skruv	Schraube		2
22	1210999-7	2	-	-	-	-		Kåpa	Haube		5
23	949734-8	8	-	-	-	-		Skruv	Schraube	(955294)	2
24	1204775-9	2	-	-	-	-		Skruv	Schraube		2
25	944633-7	2	-	-	-	-		Bricka	Scheibe		2
26	681533-6	2	-	-	-	-		Kåpa, svart	Haube, schwarz		4
27	947251-5	2	-	-	-	-		Skruv	Schraube		2
28	1210473-3	2	-	-	-	-		Bussning, svart	Buchse, schwarz		3

1) 262 CH-6449.
2) 262 CH 6450-.
3) Anskaffas lokalt. / Muss lokal beschafft werden..

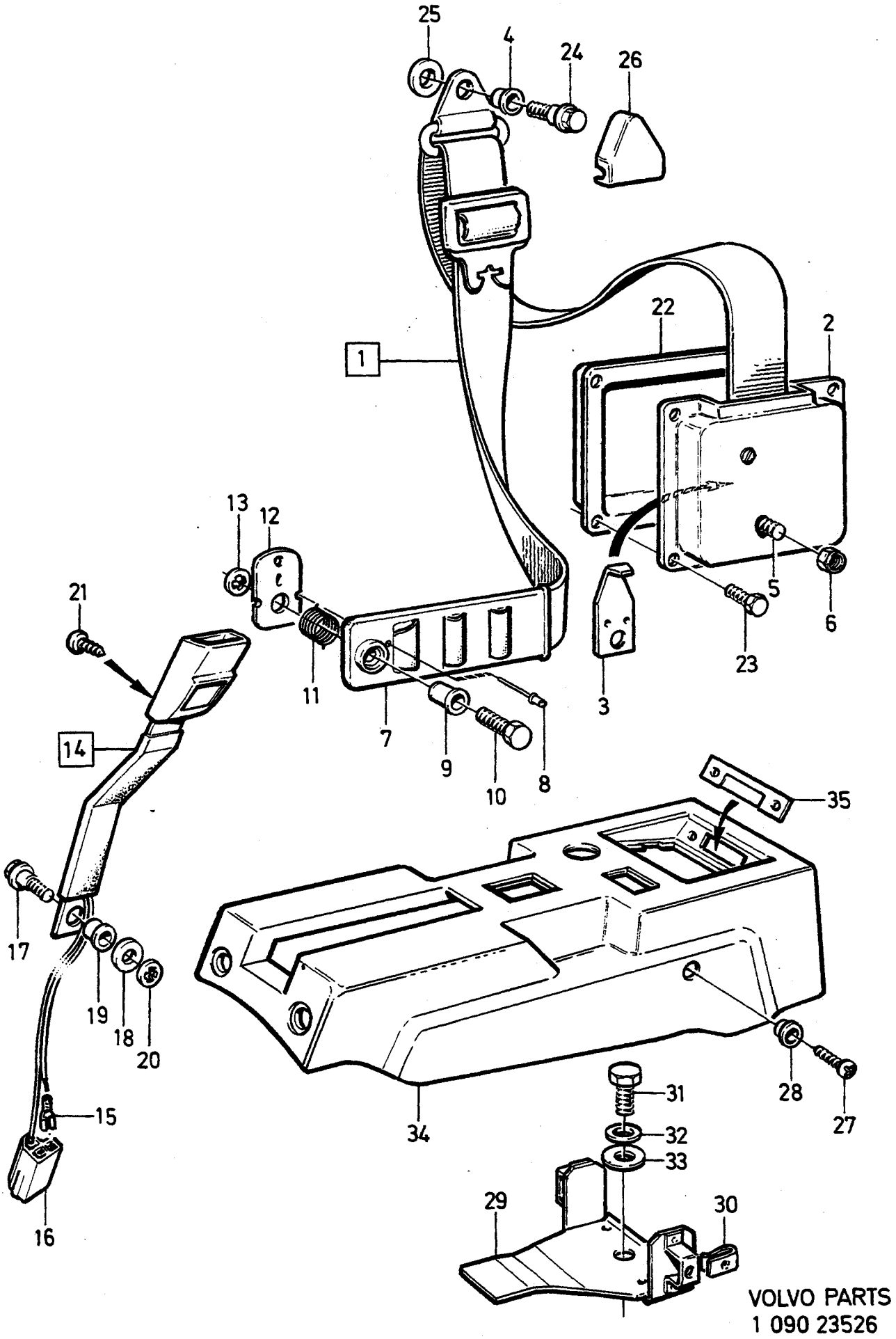

VOLVO PARTS
1 090 23526

A
B
C
D
E

BILBÄLTE FRÄMRE — SICHERHEITSGURT VORN

Grupp / Gruppe 88

Sida / Seite 1845

262C

Pos	Artikel nr / Artikelnr.	Antal / Anzahl A	B	C	D	E	PS	Benämning	Bezeichnung	Anmärkning / Anmerkung	SR
29	1248622-1	1	-	-	-	-		Konsol	Konsole		4
30	191391-2	2	-	-	-	-		•Fjädermutter	•Federverschlussmutter		2
31	955691-1	1	-	-	-	-		Skruv	Schraube		2
32	940147-2	1	-	-	-	-		Låsbricka	Sicherungsscheibe		2
33	944633-7	1	-	-	-	-		Bricka	Scheibe		2
34	1248516-5	1	-	-	-	-		Kåpa	Haube		4
	1248754-2	1	-	-	-	-		Handbromskåpa	Handbremsverkleidung		4
35		-	-	-	-	-		Belysning Askkopp	Beleuchtung Aschenbecher	SEE 35•689	

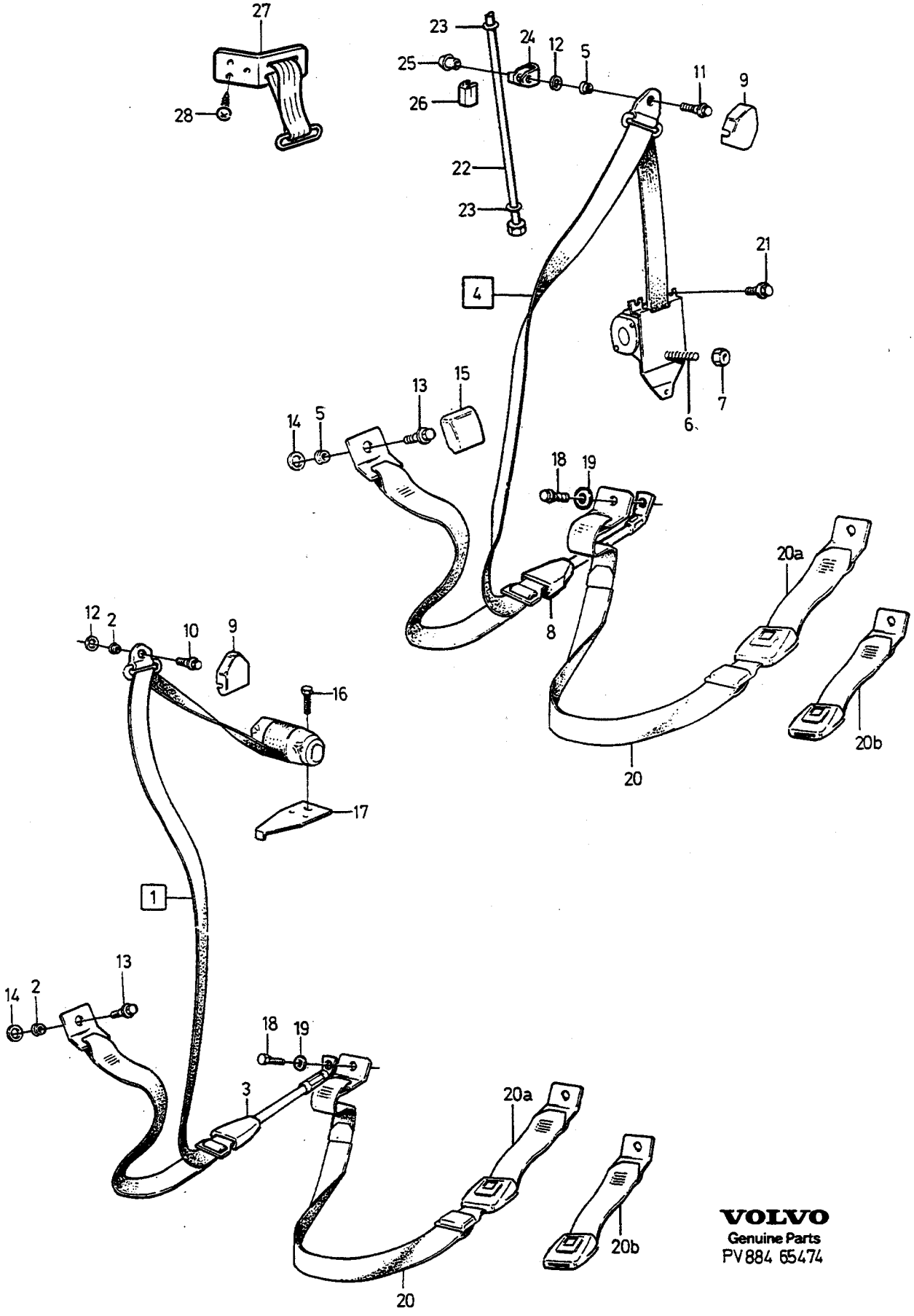

VOLVO
Genuine Parts
PV 884 65474

A	242.
B	244, 264.
C	245, 265.
D	
E	

BILBÄLTE BAKRE — SICHERHEITSGURT HINTEN

Grupp Gruppe 88

Sida Seite 1847

EXC (USA), (CDN), (J).

Pos	Artikel nr Artikelnr.	Antal / Anzahl A	B	C	D	E	PS	Benämning	Bezeichnung	Anmärkning Anmerkung	SR
1	*(1225862)*	2	2	-	-	-	SP	Bilbälte	Sicherheitsgurt	1979 (AUS), (SF)	4
	(1244353)	2	2	-	-	-	SP	Bilbälte	Sicherheitsgurt	REPL 1 PCS 1244353-7 1980-	4
	(1225858)	2	2	-	-	-	SP	Bilbälte	Sicherheitsgurt	REPL 1 PCS 1388227-9 1979	4
	(1264237)	2	2	-	-	-	SP	Bilbälte	Sicherheitsgurt	REPL 1 PCS 1244353-7, 1 PCS 1244320-6.	4
	(1294079)	2	2	-	-	-	SP	Bilbälte	Sicherheitsgurt	REPL 1 PCS 1388227-9, 1 PCS 1297613-0.(AUS)	4
2	1221010-0	2	2	-	-	-		• Bussning	• Buchse	REPL 1 PCS 1244353-7	4
3	1297613-0	2	2	-	-	-		Bältlås	Gurtschloss	(1244320) EXC (AUS)	3
	1264332-6	2	2	-	-	-		Bältlås	Gurtschloss	(AUS)	3
4	3506764-4	-	-	2	-	-		Bilbälte	Sicherheitsgurt	(1244354) 1979 (AUS), (SF)	3
	(1244354)	-	-	2	-	-	SP	Bilbälte	Sicherheitsgurt	1980- (SF)	3
	(1225859)	-	-	2	-	-	SP	Bilbälte	Sicherheitsgurt	REPL 1 PCS 3506764-4. 1979	3
	(1264238)			2			SP	Bilbälte	Sicherheitsgurt	REPL 1 PCS 1244354-5, 1 PCS 1244321-4	3
	(1294080)	-	-	2	-	-	SP	Bilbälte	Sicherheitsgurt	REPL 1 PCS 1388229-5, 1 PCS 3506526-7.	3
5	1221010-0	-	-	2	-	-		• Bussning	• Buchse	REPL 1 PCS 1244354-5.	4
6	943394-7	-	-	1	-	-		• Skruv	• Schraube		2
7	940153-0	-	-	1	-	-		• Mutter	• Mutter		2
8	3506526-7	-	-	1	-	-		Bältlås	Gurtschloss	(1388531) 1979	3
	3506526-7	-	-	1	-	-		Bältlås	Gurtschloss	(1388531) 1979	3
	3506526-7	-	-	2	-	-		Bältlås	Gurtschloss	(3506526) 1980-	3
	1264333-4	-	-	1	-	-		Bältlås, v	Gurtschloss, l	(AUS)	3
	1264334-2	-	-	1	-	-		Bältlås, h	Gurtschloss, r	(AUS)	3
9	681533-6	2	2	2	-	-		Kåpa, svart	Haube, schwarz		4
	1244006-1	2	2	2	-	-		Kåpa, blå	Haube, blau		4
	1244007-9	2	2	2	-	-		Kåpa, beige	Haube, beige		4
	1244008-7	2	2	2	-	-		Kåpa, grå	Haube, grau		4
	1244009-5	2	2	2	-	-		Kåpa, brun	Haube, braun		4
10	1204775-9	2	2	-	-	-		Skruv	Schraube		2
11	1221304-7	-	-	2	-	-		Skruv	Schraube		3
12	944633-7	2	2	2	-	-		Bricka	Scheibe		2
13	1204775-9	2	2	2	-	-		Skruv	Schraube		2
14	944633-7	2	2	2	-	-		Bricka	Scheibe		2
	1313105	-	-	2	-	-	OP	Bricka	Scheibe		3
15	1207666-7	-	-	2	-	-		Kåpa	Haube		5
16	943395-4	2	2	-	-	-		Skruv	Schraube		2
17	1224704-5	2	2	-	-	-		Styrplatta	Fuhrungsplatte		4
18	943395-4	2	2	2	-	-		Skruv	Schraube		2
19	955896-6	2	2	2	-	-		Bricka	Scheibe		2
20	*(1224789)*	1	1	1	-	-	SP	Bilbälte	Sicherheitsgurt	REPL 1PCS 1310091-2.	2
	(1310091)	1	1	-	-	-	SP	Bilbälte mittre	Sicherheitsgurt mitte	REPL 1PCS 1388529-8, 1PCS 3506528-3	2
	(1310091)	-	-	1	-	-	SP	Bilbälte mittre	Sicherheitsgurt mitte	REPL 1PCS 1373261-5, 1PCS 3506528-3	2
	1388529-8	1	1	-	-	-		Bilbälte mittre	Sicherheitsgurt mitte		3
	1373261-5	-	-	1	-	-		Bilbälte mittre	Sicherheitsgurt mitte		3
20a		1	1	1	-	-	NS	• Bältlås	• Gurtschloss	FOR 1310091,1224789.	
☆ 20b	3506528-3	1	1	1	-	-		Bältlås	Gurtschloss	FOR 1388529,1373621. (1388532)	3
21	944926-5	-	-	6	-	-		Flänsskruv	Flanschschraube		2
22	1221165-2	-	-	2	-	-		Dragstång	Zugstange		2
	1313102-4	-	-	2	-	-		Dragstång svart	Zugstange schwarz		4

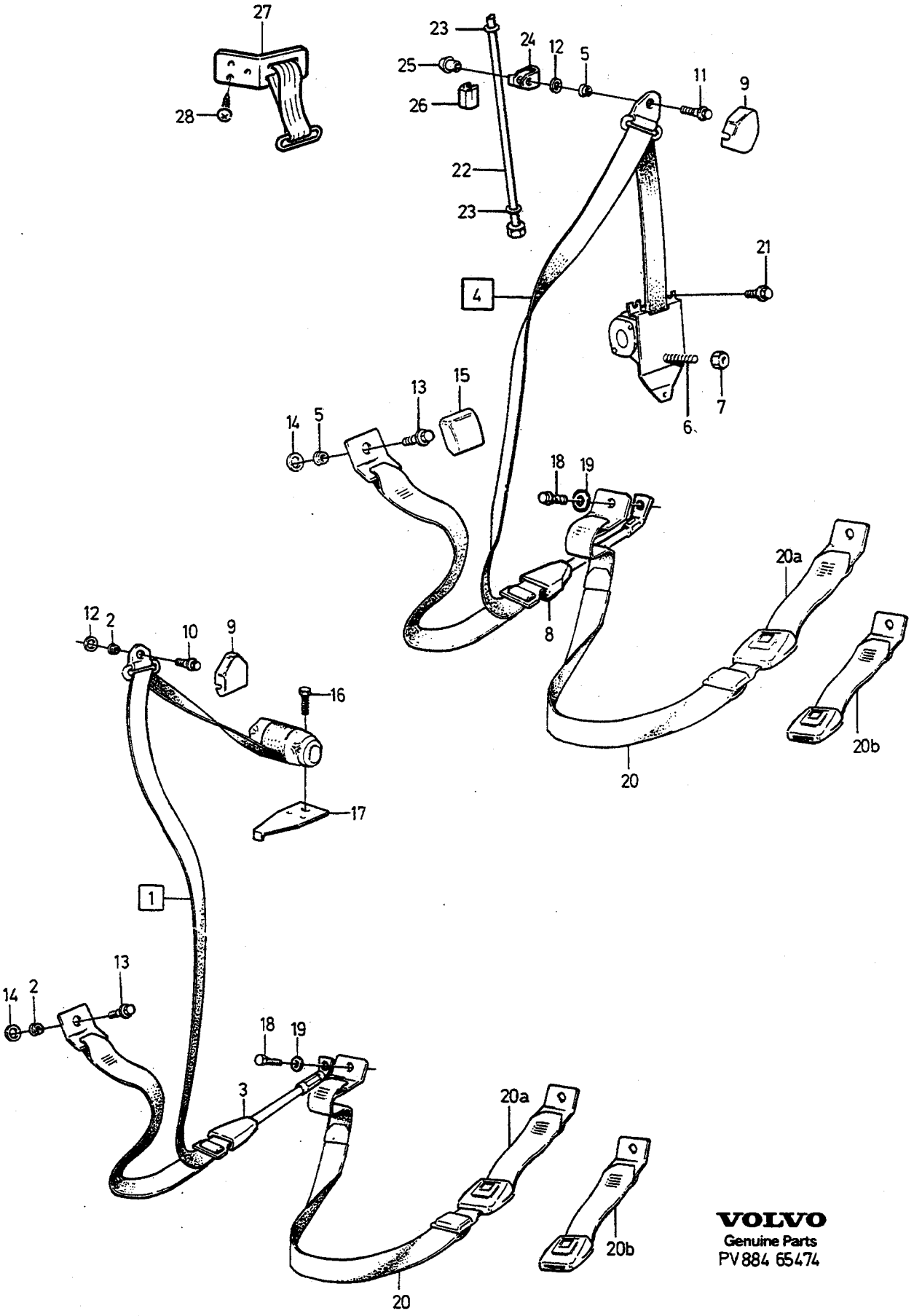

VOLVO
Genuine Parts
PV884 65474

A	242.
B	244, 264.
C	245, 265.
D	
E	

BILBÄLTE BAKRE — SICHERHEITSGURT HINTEN

Grupp / Gruppe 88

Sida / Seite 1849

EXC (USA), (CDN), (J).

Pos	Artikel nr / Artikelnr.	Antal / Anzahl A	B	C	D	E	PS	Benämning	Bezeichnung	Anmärkning / Anmerkung	SR
23	1254346-8	-	-	4	-	-		Genomföring	Durchfuhrung		3
24	685719-7	-	-	2	-	-		Öra	Henkel		4
	1360818-7	-	-	2	-	-		Öra svart	Henkel schwarz	(1313104)	4
25	685720-5	-	-	2	-	-		Hylsa	Hulse		4
	1360819-5	-	-	2	-	-		Hylsa svart	Hulse schwarz	(1313103)	4
26	685898-9	-	-	2	-	-		Mellanlägg	Beilegscheibe		3
27		-	-	2	-	-	NS	Bandstyrning	Gurtfuhrung	(AUS)	
28	969278-1	-	-	6	-	-		Sextandhålskruv	Sechszahn-hohlschraube	(955138) (AUS)	2

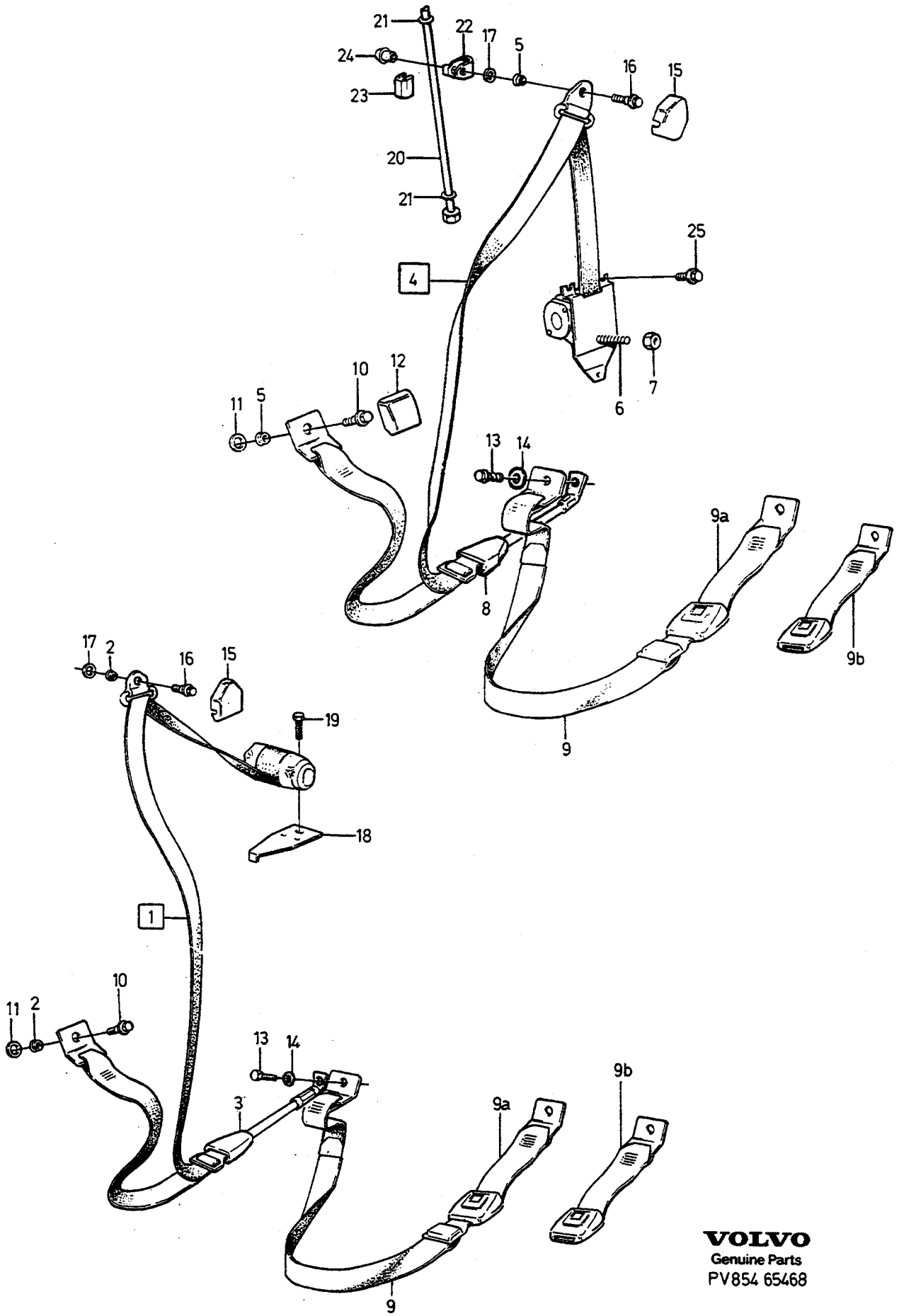

VOLVO
Genuine Parts
PV854 65468

A	242.
B	244, 264.
C	245, 265.
D	
E	

BILBÄLTE BAKRE — SICHERHEITSGURT HINTEN

(USA), (CDN), (J).

Grupp / Gruppe 88

Sida / Seite 1851

Pos	Artikel nr / Artikelnr.	Antal / Anzahl A	B	C	D	E	PS	Benämning	Bezeichnung	Anmärkning / Anmerkung	SR
1	*(1225860)*	2	2	-	-	-	SP	Bilbälte	Sicherheitsgurt	REPL 1PCS 1388227-9.	2
	1388227-9	2	2	-	-	-		Bilbälte	Sicherheitsgurt		3
2	1221010-0	2	2	-	-	-		• Bussning	• Buchse		4
3	1297613-0	2	2	-	-	-		Bältlås	Gurtschloss	(1244320)	3
4	*(1225861)*	-	-	2	-	-	SP	Bilbälte	Sicherheitsgurt	REPL 1PCS 3506764-4.	3
	3506764-4	-	-	2	-	-		Bilbälte	Sicherheitsgurt		3
5	1221010-0	-	-	2	-	-		• Bussning	• Buchse		4
6	943394-7	-	-	1	-	-		• Skruv	• Schraube		2
7	940153-0	-	-	1	-	-		• Mutter	• Mutter		2
8	3506526-7	-	-	1	-	-		Bältlås	Gurtschloss	(1244321) 1979	3
	3506526-7	-	-	1	-	-		Bältlås	Gurtschloss	(3506526) 1979	3
	3506526-7	-	-	2	-	-		Bältlås	Gurtschloss	(1388531) 1980-	3
9	*(1310091)*	1	1	-	-	-	SP	Bilbälte mittre	Sicherheitsgurt mitte	REPL 1PCS 1388529-8, 1PCS 3506528-3.	3
	(1310091)	-	-	1	-	-	SP	Bilbälte mittre	Sicherheitsgurt mitte	REPL 1PCS 1373261-5, 1PCS 3506528-3.	3
	1388529-8	1	1	-	-	-		Bilbälte	Sicherheitsgurt		3
	1373261-5	-	-	1	-	-		Bilbälte	Sicherheitsgurt		3
9a		1	1	1	-	-	NS	• Bältlås	• Gurtschloss	FOR 1310091	
☆ 9b	3506528-3	1	1	1	-	-		Bältlås	Gurtschloss	(1388532) FOR 1388529,1373261.	3
10	1204775-9	2	2	2	-	-		Skruv	Schraube		2
11	944633-7	2	2	2	-	-		Bricka	Scheibe		2
12	1207666-7	-	-	2	-	-		Kåpa	Haube		5
13	943395-4	2	2	2	-	-		Skruv	Schraube		2
14	955896-6	2	2	2	-	-		Bricka	Scheibe		2
15	681533-6	2	2	2	-	-		Kåpa, svart	Haube, schwarz	1979	4
	681533-6	2	2	2	-	-		Kåpa, svart	Haube, schwarz	1980-	4
	1244006-1	2	2	2	-	-		Kåpa, blå	Haube, blau	1980-	4
	1244007-9	2	2	2	-	-		Kåpa, beige	Haube, beige	1980-	4
	1244008-7	2	2	2	-	-		Kåpa, grå	Haube, grau	1980-	4
	1244009-5	2	2	2	-	-		Kåpa, brun	Haube, braun	1980-	4
16	1204775-9	2	2	-	-	-		Skruv	Schraube	LG 32	2
	1221304-7	-	-	2	-	-		Skruv	Schraube	LG 25	3
17	944633-7	2	2	2	-	-		Bricka	Scheibe		2
	1313105	-	-	2	-	-	OP	Bricka	Scheibe		3
18	1224704-5	2	2	-	-	-		Styrplatta	Fuhrungsplatte	FOR 1225860	4
19	943395-4	2	2	-	-	-		Skruv	Schraube		2
20	1221165-2	-	-	2	-	-		Dragstång	Zugstange		2
	1313102-4	-	-	2	-	-		Dragstång svart	Zugstange schwarz		4
21	1254346-8	-	-	4	-	-		Genomföring	Durchfuhrung		3
22	685719-7	-	-	2	-	-		Öra	Henkel		4
	1360818-7	-	-	2	-	-		Öra svart	Henkel schwarz	(1313104)	4
23	685898-9	-	-	2	-	-		Mellanlägg	Beilegscheibe		3
24	685720-5	-	-	2	-	-		Hylsa	Hulse		4
	1360819-5	-	-	2	-	-		Hylsa svart	Hulse schwarz	(1313103)	4
25	944926-5	-	-	6	-	-		Flänsskruv	Flanschschraube		2

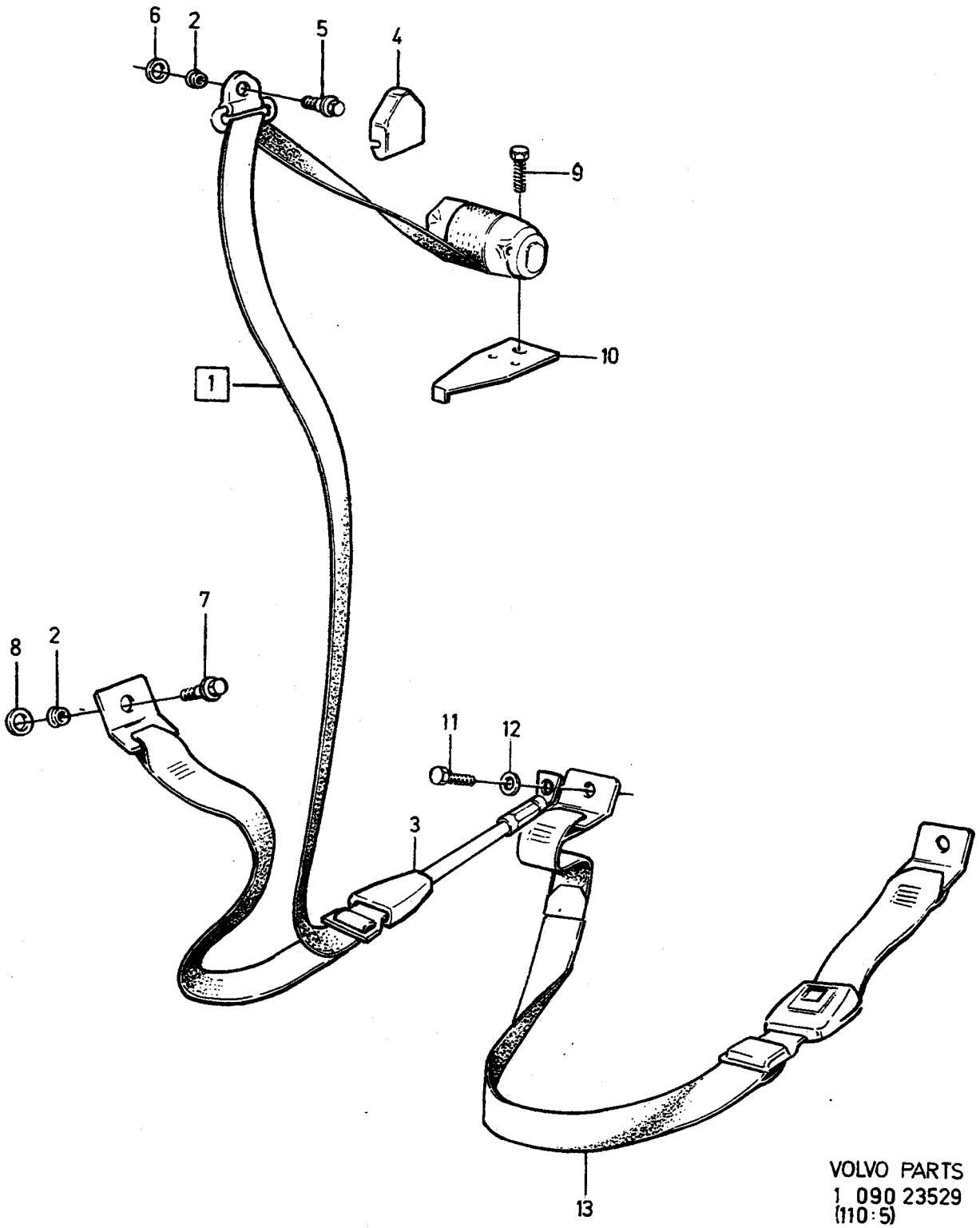

VOLVO PARTS
1 090 23529
(110:5)

A
B
C
D
E

BILBÄLTE BAKRE — SICHERHEITSGURT HINTEN

Grupp / Gruppe 88

Sida / Seite 1853

262C

Pos	Artikel nr / Artikelnr.	Antal / Anzahl A	B	C	D	E	PS	Benämning	Bezeichnung	Anmärkning / Anmerkung	SR
1	*(1225875)*	2	-	-	-	-	SP	Bilbälte	Sicherheitsgurt	1) EXC (USA), (CDN) (AUS), (J), (GB) REPL 1 PCS 1244355-2.	2
	1388227-9	2	-	-	-	-		Bilbälte	Sicherheitsgurt	2) (1244355) EXC (USA), (CDN),(J),(AUS)	3
	(1225877)	2	-	-	-	-	SP	Bilbälte	Sicherheitsgurt	(USA), (CDN), (J) REPL 1 PCS 1388227-9.	3
	(1225876)	2	-	-	-	-	SP	Bilbälte	Sicherheitsgurt	1) (GB) REPL 1 PCS 1244355-2, 1 PCS 1244325-5	3
	1244272	2	-	-	-	-	NS	Bilbälte	Sicherheitsgurt	3) (AUS)	
2	1221010-0	2	-	-	-	-		•Bussning	•Buchse		4
3	1297613-0	2	-	-	-	-		Bältlås	Gurtschloss	1) (1244325)	3
	1244749	2	-	-	-	-	NS	Bältlås	Gurtschloss	2) (AUS)	
	1297613-0	2	-	-	-	-		Bältlås	Gurtschloss	2) (1244325) EXC (AUS)	3
4	681533-6	2	-	-	-	-		Kåpa, svart	Haube, schwarz		4
5	1204775-9	2	-	-	-	-		Skruv	Schraube		2
6	944633-7	2	-	-	-	-		Bricka	Scheibe		2
7	1204775-9	2	-	-	-	-		Skruv	Schraube		2
8	944633-7	2	-	-	-	-		Bricka	Scheibe		2
9	943395-4	2	-	-	-	-		Skruv	Schraube		2
10	1224704-5	2	-	-	-	-		Styrplatta	Fuhrungsplatte		4
11	943395-4	2	-	-	-	-		Skruv	Schraube		2
12	955896-6	2	-	-	-	-		Bricka	Scheibe	CH-4587	2
13	1388529-8	1	-	-	-	-		Bilbälte mittre	Sicherheitsgurt mitte	(GB) (1310091) (1244323)	3
	1264746	1	-	-	-	-	NS	Bilbälte mittre	Sicherheitsgurt mitte	1) EXC (USA), (CDN), (J), (GB) (AUS)	
	1388529-8	1	-	-	-	-		Bilbälte mittre	Sicherheitsgurt mitte	1) (1310091)	3
	1388529-8	1	-	-	-	-		Bilbälte mittre	Sicherheitsgurt mitte	2) (1310091)	3

1) 262 CH-6449.
2) 262 CH 6450-.
3) Anskaffas lokalt. / Muss lokal beschafft werden..

A
B
C
D
E

UNDERGRUPP
ÖVRIGT

UNTERGRUPPE
SONSTIGES

Grupp
Gruppe
89

Sida
Seite
1855

Pos	Artikel nr Artikelnr.	Antal / Anzahl					PS	Benämning	Bezeichnung	Anmärkning Anmerkung	SR
		A	B	C	D	E					
		-	-	-	-	-		Verktyg	Werkzeug	SEE 89 • 1857	
		-	-	-	-	-		Dekaler	Aufkleber	SEE 89 • 1859	
		-	-	-	-	-		Isoleringsmattor	Isoliermatten	SEE 89 • 1861	
		-	-	-	-	-		Tätningspluggar mellanbräda .	Dichtungsstopfen Zwischenwand	SEE 89 • 1863	
		-	-	-	-	-		Tätningspluggar kaross	Dichtungsmaterial Karosserie ..	SEE 89 • 1865	
		-	-	-	-	-		Tätningspluggar	Dichtungsmaterial	SEE 89 • 1867	
		-	-	-	-	-		Färg	Farbe/Lack	SEE 89 • 1869	

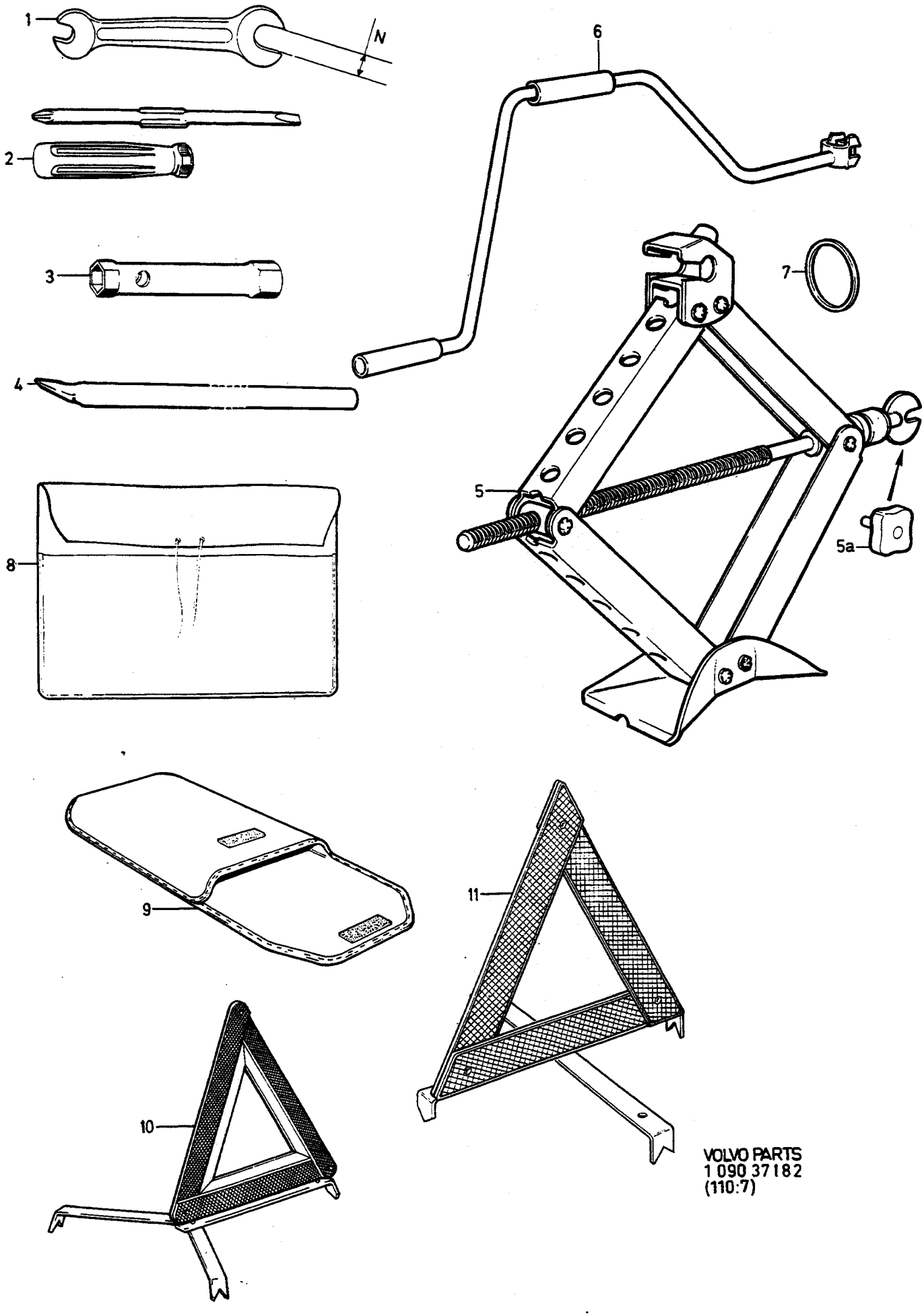

VOLVO PARTS
1 090 37182
(110:7)

A
B
C
D
E

VERKTYG WERKZEUG

Grupp
Gruppe
89

Sida
Seite
1857

Pos	Artikel nr Artikelnr.	Antal / Anzahl A	B	C	D	E	PS	Benämning	Bezeichnung	Anmärkning Anmerkung	SR
1	210144-2	1	-	-	-	-		U-nyckel	U-schlüssel	N=7/16-1/2"	6
	210101-2	1	-	-	-	-		U-nyckel	U-schlüssel	N=12-13mm	6
	962052-7	1	-	-	-	-		U-nyckel	U-schlüssel	N=10-11mm, B27,B28.	6
2	963929-5	1	-	-	-	-		Kombinationsskruvmejsel Mejsel	Kombischraubenzieher Meissel		6
3	210107-9	1	-	-	-	-		Hylsnyckel Hjulmutter	Steckschlüssel Radmutter	(1228568)	6
	1221876-4	1	-	-	-	-		Hylsnyckel	Steckschlüssel	B27, B28	6
		-	-	-	-	-		Tändstift	Zundkerze		
	1228887-4	1	-	-	-	-		Tändstiftnyckel Tändstift	Zundkerzenschlussel Zundkerze	B27F, B28F	6
	210107-9	1	-	-	-	-		Hylsnyckel Hjulmutter	Steckschlüssel Radmutter	B21F, B21A (CDN)	6
4	210082-4	1	-	-	-	-		Hävarm	Hebel		6
5	1355190-8	1	-	-	-	-		Domkraft	Wagenheber	(1304663)	3
5a	1316900-8	1	-	-	-	-		Skruv	Schraube		3
6	3503671-4	1						Vev	Kurbel	(1316478)	3
7	925255-2	1	-	-	-	-		O-ring	O-ring	(1304963)	2
8	1228668-8	1	-	-	-	-		Verktygsfodral	Werkzeugtasche		6
9	*1248515*	1	-	-	-	-	OP	Verktygsfodral	Werkzeugtasche	262C	3
10	3518874-7	1	-	-	-	-		Varningstriangel	Warndreieck	MARKED EU (1358045)	3
11	3518874-7	1	-	-	-	-		Varningstriangel	Warndreieck	(282953)	3



1

VOLVO ORIGINAL KYLVÄTSKA TYP C ÄR PÅFYLLD. KYLSYSTEMET ÄR FROST-SKYDDAT TILL -30°C. EFTERFYLL ÅRET RUNT MED EN DEL VATTEN OCH EN DEL VOLVO KYLVÄTSKA TYP C. OBS! FÅR EJ BLANDAS MED ANDRA KYLVÄTSKOR.
FILLED WITH GENUINE VOLVO COOLANT TYPE C. COOLING SYSTEM IS PROTECTED TO -22°F. TOP UP YEAR ROUND WITH HALF WATER AND HALF VOLVO COOLANT TYPE C. NOTE! DO NOT MIX WITH OTHER COOLANTS.
REMPLIR DE LIQUIDE ANTIGEL VOLVO TYPE C VALABLE JUSQU'A -22°F/-30°C. REMPLIR EN TOUTE SAISON AVEC MOITIÉ EAU ET MOITIÉ ANTIGEL TYPE C. ATTENTION!! NE MELANGEZ PAS AVEC D'AUTRE ANTIGEL. 1331473

2

DIESEL
VOLVO 1255174 P01

3

UNLEADED FUEL ONLY
ESSENCE SANS PLOMB
UNVERBLEITER KRAFTSTOFF
1367677

4

UNLEADED GASOLINE ONLY

5

1	(COMMANDE VITESSE CROISIERE) RADIO ALLUME-CIGARES (RETROVISEURS ELECTRIQUES) (OUVERTURE PORTE DE COFFRE)	8 A (CRUISE CONTROL) RADIO LIGHTER (POWER MIRRORS) (BOOT LID RELEASE)
2	(PHARES ET ESSUIE/LAVE-GLACE AR) ESSUIE/LAVE-GLACE AV AVERTISSEUR	16 A (HEAD LAMP AND REAR WIPER WASHER) W/SCREEN WIPE-WASH HORN
3	VENTILATEUR CHAUFFAGE	25 A HEATER FAN
4	(FEUX DE VILLE) (CLE CONTACT/RAPPEL CEINTURES SECURITE)	8 A (DAY RUNNING LAMPS) (IGNITION KEY/SEAT BELT REMINDER)
5	(POMPE A CARBURANT DANS RESERVOIR)	8 A (IN-TANK FUEL PUMP)
6	FEUX DE STOP (RELAIS LAMPE DE COURTOISIE) (COMMANDE VITESSE CROISIERE)	8 A STOP LAMPS (COURTESY LAMP RELAY) (CRUISE CONTROL)
7	(POMPE A CARBURANT)	16 A (MAIN FUEL PUMP)
8	LAMPE COURTOISIE LAMPE BOITE A GANTS MONTRE LAMPE COFFRE A BAGAGES (LAMPE COMPARTIMENT MOTEUR) (CONDAMNATION CENTRALE PORTES) (COMMANDE ANTENNE) (OUVERTURE PORTE DE COFFRE)	8 A COURTESY LAMP GLOVE COMP. LAMP CLOCK LUGGAGE COMP. LAMP (ENGINE BAY LAMP) (CENTRAL LOCKING (POWER ANTENNA) (BOOT LID RELEASE)
9	SIGNAL DETRESSE	8 A HAZARD
10	(LEVE-VITRES)	16 A (POWER WINDOWS)
11	DESEMBUAGE AR (OVERDRIVE)	16 A REAR DEMIST (OVERDRIVE)
12	FEUX RECUL (RELAIS LEVE-VITRES) (SIEGE CHAUFFANT) (CONDITIONNEUR D'AIR) (RELAIS DESEMBUAGE AR)	8 A BACK-UP LAMPS (RELAY, POWER WINDOWS (HEATED SEAT) (AIR COND.) (RELAY, REAR DEMIST)
13	(SYSTEME RALENTI CONSTANT) (RELAIS VENTILATEUR REFROIDISSEMENT) INSTRUMENTS CLIGNOTANTS (VALVE SOLENOIDE) (RELAIS INJECTION DE CARBURANT) (RELAIS TEMPORISE DE BOUGIE INCANDESCENTE) (RAPPEL CEINTURES SECURITE) (TEMOIN TEMPERATURE ECHAPPEMENT)	8 A (CONSTANT IDLE SYSTEM) (RELAY COOLING FAN) INSTRUMENTS TURN SIGNAL LAMPS (SOLENOID VALVE) (RELAY, FUEL INJECTION) (GLOW PLUG TIME RELAY (SEAT BELT REMINDER) (TEMP WARNING EXH.)
14	(ACCESSOIRES) (ANTIBROUILLARD AR)	8 A (ACCESSORY) (REAR FOG LAMPS)
15	FEU AR/POSITION GAUCHE LAMPE PLAQUE IMMATRICULATION	8 A. L.H. PARK AND TAIL LAMPS LICENSE PLATE LAMPS
16	FEU AR/POSITION DROIT LAMPES TABLEAU ET PLANCHE BORD RAPPEL FEUX OUBLIES	8 A R.H. PARK AND TAIL LAMPS INSTRUMENT AND PANEL LAMPS LIGHT REMINDER
	USA: PORTE-FUSIBLES DANS COMPARTIMENT MOTEUR: VOIR MANUEL ENTRETIEN COMMANDE MOTEUR	USA: FUSE HOLDER IN ENGINE BAY: SEE OWNER'S MANUAL ENGINE CONTROL

VOLVO 1360084

7

6

CAUTION: EXHAUST DRIVEN TURBOCHARGER!
ENGINE OIL AND FILTER MUST BE CHANGED EVERY 3.750 MILES OR 6 MONTHS. FAILURE TO DO SO CAN ADVERSELY EFFECT ENGINE & TURBO LONGEVITY.
SEE OWNERS MANUAL FOR MAINTAINANCE INSTRUCTIONS.

VOLVO 1338651

VOLVO
Genuine Parts
PV 890 44459

A
B
C
D
E

DEKALER AUFKLEBER

Grupp
Gruppe
89

Sida
Seite
1859

Pos	Artikel nr Artikelnr.	Antal / Anzahl A	B	C	D	E	PS	Benämning	Bezeichnung	Anmärkning Anmerkung	SR
1	1203249-6	X	-	-	-	-		Reflexemblem	Spiegelemblem		2
2	1331473-7	X	-	-	-	-		Dekal	Aufklebeschild		3
3	1255174-3	X	-	-	-	-		Dekal	Aufklebeschild		3
4	1367677-0	X	-	-	-	-		Dekal	Aufklebeschild	(1297819)	3
5	1367677-0	X	-	-	-	-		Dekal	Aufklebeschild	(1202390) (CDN)	3
6	1349815-9	X	-	-	-	-		Dekal	Aufklebeschild	TURBO (1338651)	5
7	271343-6	1	-	-	-	-		Dekalsats säkringar	Aufklebersatz Sicherungen	1)	3

1) Fransk och engelsk text. / Französischer und englischer Text.

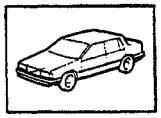

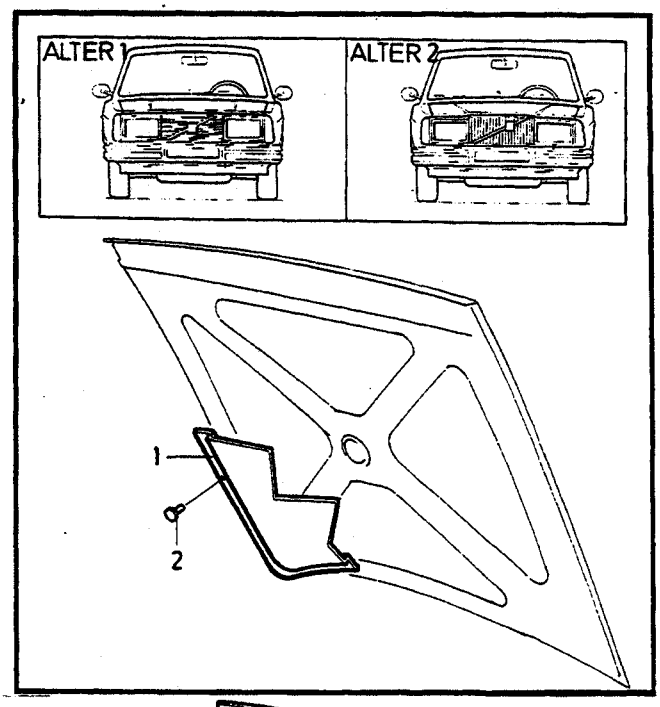

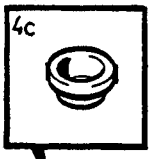

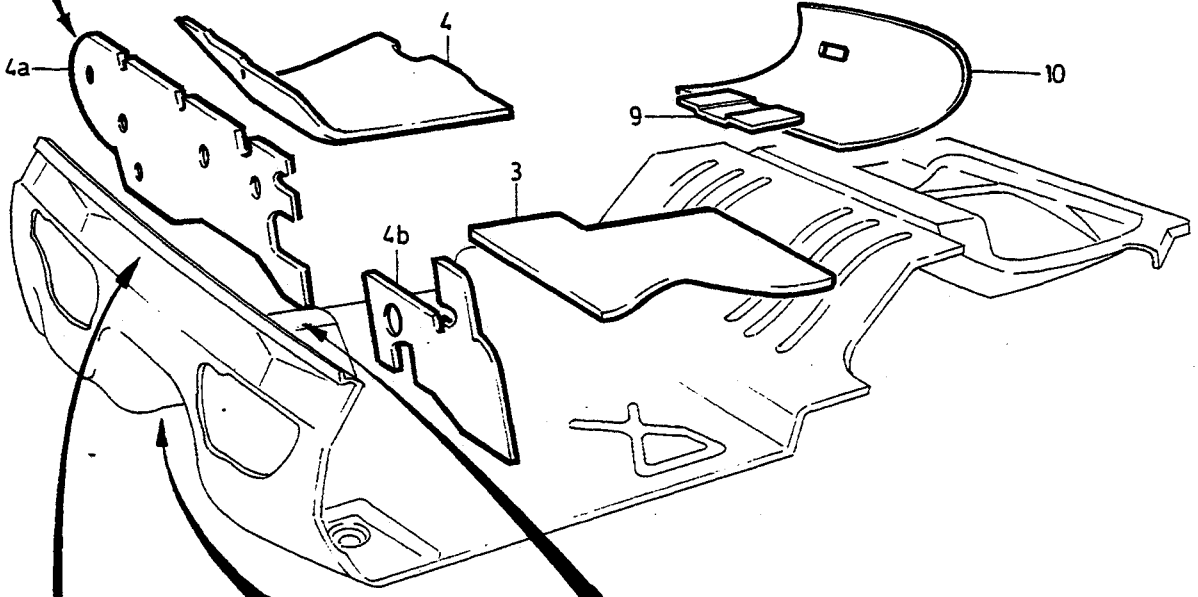

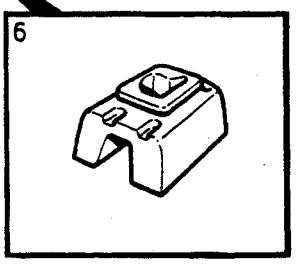

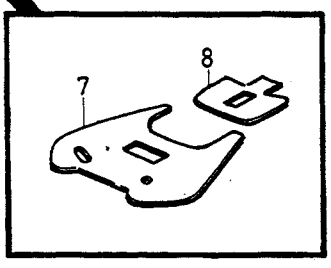

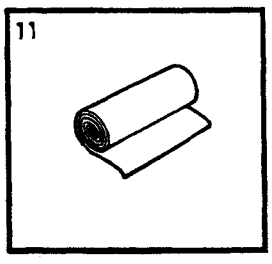

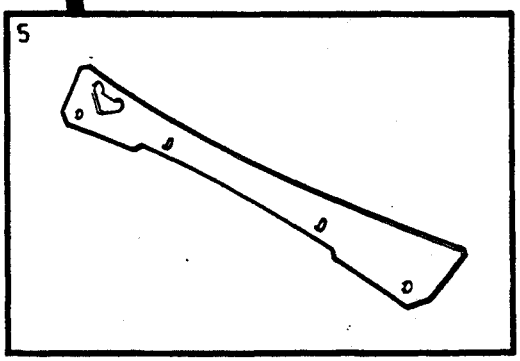

VOLVO
Genuine Parts
PV 891 44472

A
B
C
D
E

ISOLERINGSMATTOR ISOLIERMATTEN

Grupp Gruppe 89

Sida Seite 1861

Pos	Artikel nr Artikelnr.	Antal / Anzahl A	B	C	D	E	PS	Benämning	Bezeichnung	Anmärkning Anmerkung	SR
		1	-	-	-	-		Anmärkning	Anmerkung	1)	
		-	1	-	-	-		Anmärkning	Anmerkung	2)	
1	1246850-0	1	1	-	-	-		Ljudabsorbent Motorhuv	Schalldämmstoff Motorhaube	ALTER 1	2
	1304162-9	1	1	-	-	-		Ljudabsorbent Motorhuv	Schalldämmstoff Motorhaube	ALTER 2	2
2	1247342-7	16	16	-	-	-		Clips, svart	Klemme, schwarz	ALTER 1	3
	1304376-5	16	16	-	-	-		Clips	Klemme	ALTER 2	3
3	1304765-9	1	-	-	-	-		Isoleringsmatta	Isoliermatte	(1201789) 242L, 244L, 245L.	5
	1304765-9	-	1	-	-	-		Isoleringsmatta	Isoliermatte	3) (1201987) ALTER	5
	1313119-8	-	1	-	-	-		Isoleringsmatta, v	Isoliermatte, l	4) ALTER	5
4	1304765-9	1	-	-	-	-		Isoleringsmatta	Isoliermatte	(1201988) 242L, 244L, 245L.	5
	1304765-9	-	1	-	-	-		Isoleringsmatta	Isoliermatte	5) (1201988) ALTER	5
	1313120-6	-	1	-	-	-		Isoleringsmatta, h	Isoliermatte, r	4) ALTER	5
4a	1364121-2	1	1	-	-	-		Isoleringsmatta, h	Isoliermatte, r	DSL	5
4b	1364196-4	1	1	-	-	-		Isoleringsmatta, v	Isoliermatte, l	DSL	5
4c	1202803-1	X	X	-	-	-		Bricka	Scheibe		3
5	1247949-9	1	1	-	-	-		Isoleringsmatta övre mellanbräda	Isoliermatte obere Zwischenwand		5
6	1371737-6	1	1	-	-	-		Tätning Växelspak	Dichtung Schalthebel	M45, M46 (1246987)	5
	1371737-6	-	1	-	-	-		Tätning Växelspak	Dichtung Schalthebel	M47 REPL 1 PCS 1371737-6	5
7	1246954-0	1	1	-	-	-		Isoleringsmatta växellådstunnel, främre	Isoliermatte Getriebetunnel, hinten	ALTER	5
8	1246966-4	-	1	-	-	-		Isoleringsmatta växellådstunnel, bakre	Isoliermatte Getriebetunnel, hinten	ALTER	5
9	*1254404*	1	1	-	-	-	OP	Isoleringsmatta	Isoliermatte	B21F, B28F ALTER	5
10	*1350509*	1	1	-	-	-	OP	Isoleringsmatta	Isoliermatte	245 B21F, 265 B27F, B28F.	5
11	1304765-9	X	X	-	-	-		Isoleringsmatta	Isoliermatte	6)	5

1) 242 CH -165569, 244 CH -482504, 245 CH -264754, 262 CH -6449, 264 CH -83054, 265 CH -21774.
2) 242 CH 165570-, 244 CH 482505-, 245 CH 264755-, 262 CH 6450-, 264 CH 83055-, 265 CH 21775-.
3) 242 CH -206790, 244 CH -686099, 245 CH -368309, 264 CH -125109, 265 CH -30679.
4) 242 CH 206791-, 244 CH 686100-, 245 CH 368310-, 264 CH 125110-, 265 CH 30680-.
5) 242 CH-189179, 244 CH-592109, 262 CH-8374, 264 CH-107609.
6) Enhet längdmeter. Metervaras bredd =60CM. / Einheit, laufendes Meter. Breite der METERWARE=60 cm.

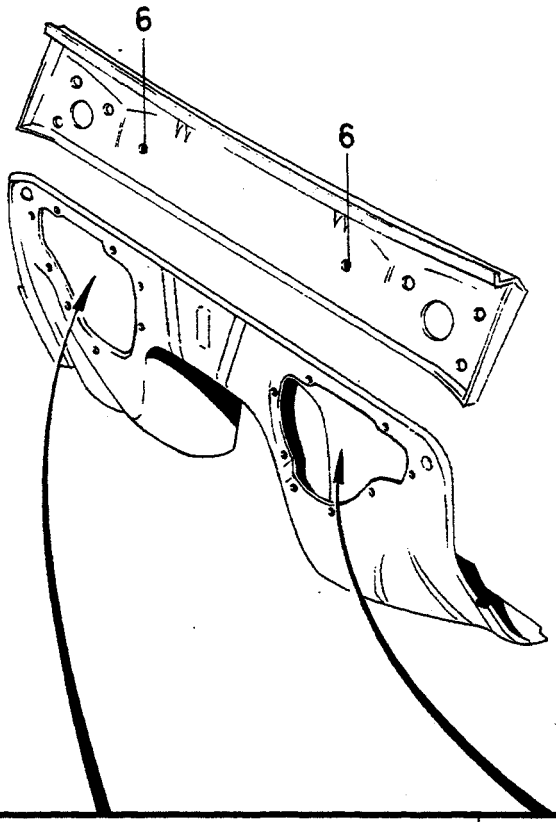

VST

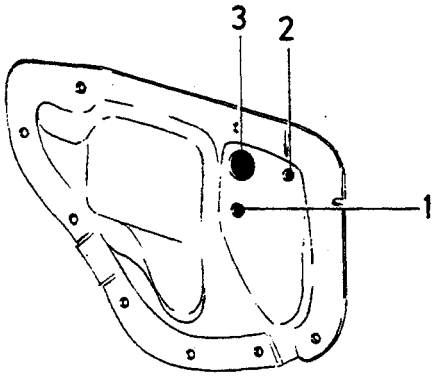

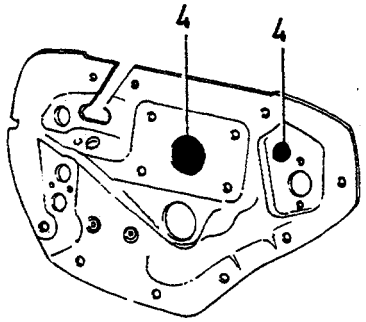

HST

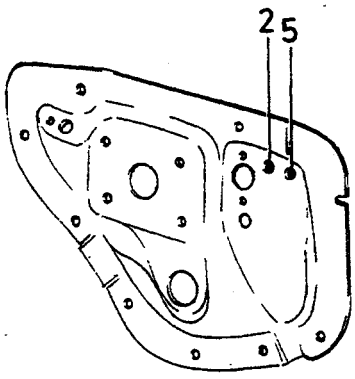

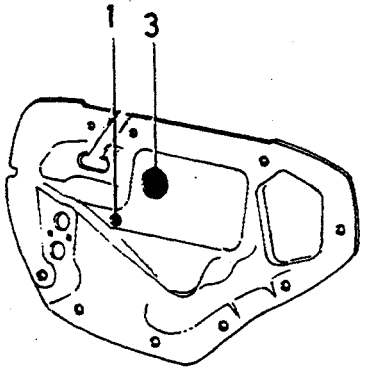

A	L.H.D
B	R.H.D
C	
D	
E	

TÄTNINGSPLUGGAR MELLANBRÄDA DICHTUNGSSTOPFEN ZWISCHENWAND

Grupp Gruppe 89

Sida Seite 1863

Pos	Artikel nr Artikelnr.	Antal / Anzahl A	B	C	D	E	PS	Benämning	Bezeichnung	Anmärkning Anmerkung	SR
		-	-	-	-	-		Tätningspluggar	Dichtungsmaterial	1) SEE 89•1867	
1	3508787-3	1	1	-	-	-		Tätningsplugg	Dichtstopfen	(686354) W/O A.C	2
2	3508787-3	1	1	-	-	-		Tätningsplugg	Dichtstopfen	(686354) W/O COMBU	2
3	1215267-4	1	1	-	-	-		Plugg	Stopfen	W/O A.C	3
4	6814314-8	2	-	-	-	-		Plugg	Stopfen	B27, B28 MAN.TRANS	3
5	941268-5	-	1	-	-	-		Skyddsplugg	Verschlusskappe	F.I, DSL.	2
6	677337-8	2	2	-	-	-		Plugg	Stopfen		2

1) Övriga här ej medtagna pluggar samt utseende och eventuella måttuppgifter på samtliga pluggar, se angiven sida / übrige hier nicht aufgeführte Stopfen, sowie Aussehen und die evtl. Massangaben für sämtliche Stopfen, siehe angegebener Seite.

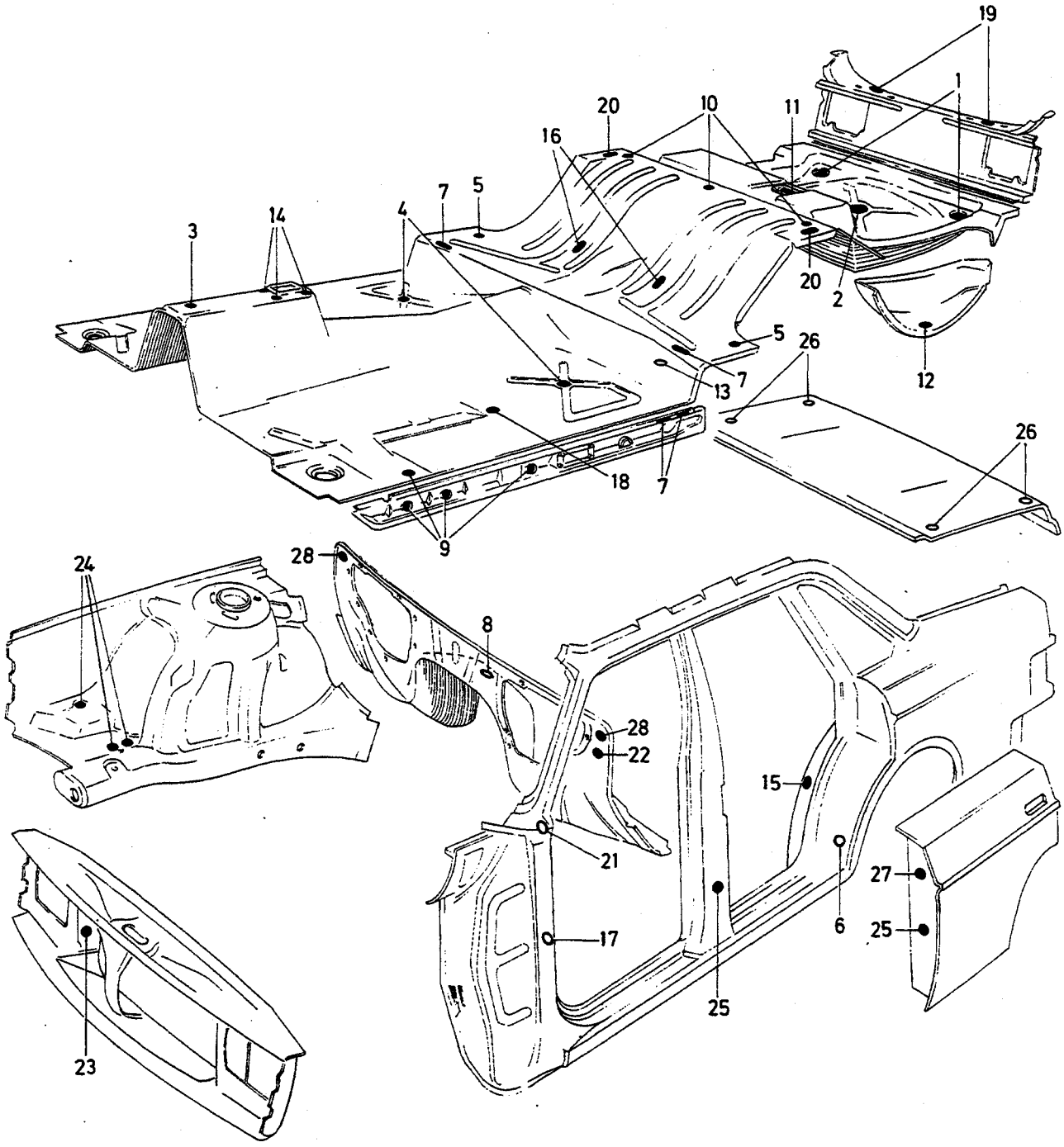

VOLVO PARTS
1 080 30886
(109:4)

A
B
C
D
E

TÄTNINGSPLUGGAR KAROSS — DICHTUNGSMATERIAL KAROSSERIE

Grupp / Gruppe 89

Sida / Seite 1865

Pos	Artikel nr / Artikelnr.	Antal / Anzahl A	B	C	D	E	PS	Benämning	Bezeichnung	Anmärkning / Anmerkung	SR
		-	-	-	-	-		Tätningspluggar	Dichtungsmaterial	1) SEE 89•1867	
1	1211880-8	2	-	-	-	-		Tätningsbricka	Dichtscheibe		2
2	1213819-4	1	-	-	-	-		Tätningsbricka	Dichtscheibe		2
☆ 3	3536968-5	1	-	-	-	-		Tätningslock	Dichtungsdeckel	(681481)	4
4	1211880-8	4	-	-	-	-		Tätningsbricka	Dichtscheibe		2
5	94081-7	2	-	-	-	-		Plugg	Stopfen		3
☆ 6	3540327-8	2	-	-	-	-		Plugg	Stopfen	(90416)	2
7	1304214-8	6	-	-	-	-		Plugg	Stopfen		2
8	941268-5	1	-	-	-	-		Skyddsplugg	Verschlusskappe		2
9	1255561-1	8	-	-	-	-		Plugg	Stopfen		4
10	94081-7	3	-	-	-	-		Plugg	Stopfen		3
11	941267-7	1	-	-	-	-		Plugg	Stopfen	2)	2
12	1360872-4	1	-	-	-	-		Plugg	Stopfen	(1313549)	2
	1360872-4	1	-	-	-	-		Plugg	Stopfen		2
13	1254034-0	2	-	-	-	-		Plugg	Stopfen		3
14	1264792-1	4	-	-	-	-		Plugg	Stopfen	MAN.TRANS	3
15	1264671-7	4	-	-	-	-		Propp, svart	Stöpsel, schwarz	3)	3
16	685851-8	4	-	-	-	-		Plugg	Stopfen	245, 265	2
17	1247644-6	2	-	-	-	-		Plugg	Stopfen	W/O S.R	3
	1247814-5	2	-	-	-	-		Gummibussning	Gummibuchse	S.R	3
18	1215267-4	2	-	-	-	-		Plugg	Stopfen		3
19	658434-6	2	-	-	-	-		Plugg	Stopfen		2
20	687987-8	2	-	-	-	-		Plugg	Stopfen	245, 265	3
21	346509-3	2	-	-	-	-		Plugg	Stopfen		1
22	94081-7	1	-	-	-	-		Plugg	Stopfen		3
23	1320163-7	1	-	-	-	-		Plugg	Stopfen		2
24	946569-1	3	-	-	-	-		Plugg	Stopfen		2
25	941268-5	4	-	-	-	-		Skyddsplugg	Verschlusskappe	M.W	2
26	1255988-6	4	-	-	-	-		Plugg	Stopfen		3
27	974683-5	2	-	-	-	-		Plugg	Stopfen	(1324950)	3
28	1211785-9	1	-	-	-	-		Plugg	Stopfen	(1247849)	2

1) Övriga här ej medtagna pluggar samt utseende och eventuella måttuppgifter på samtliga pluggar, se angiven sida / übrige hier nicht aufgeführte Stopfen, sowie Aussehen und die evtl. Massangaben für sämtliche Stopfen, siehe angegebener Seite.
2) Reservdelsutförande. / Ersatzteilausführung.
3) Bilar utan bakre bilbälten. / Fahrzeuge ohne hintere Sicherheitsgurte.

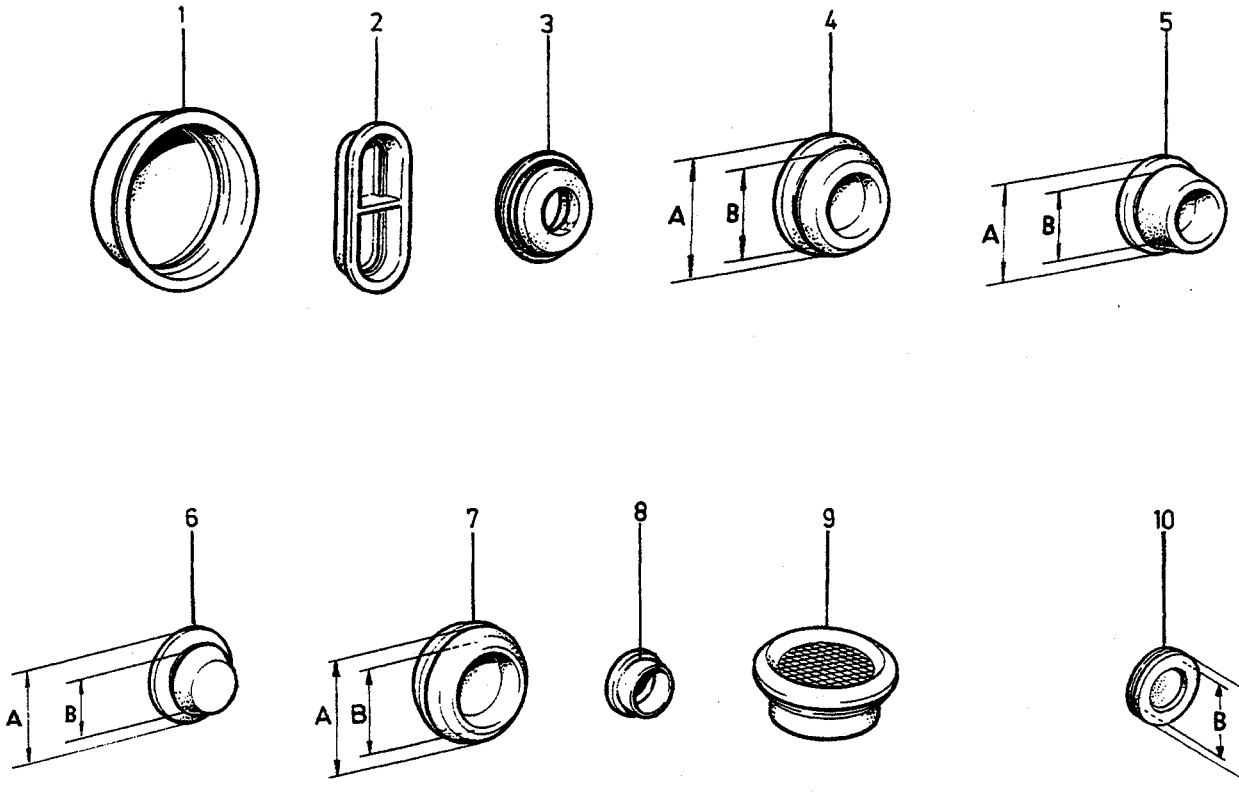

VOLVO PARTS
1 080 30970
(109:4)

A
B
C
D
E

TÄTNINGSPLUGGAR — DICHTUNGSMATERIAL

Grupp / Gruppe 89

Sida / Seite 1867

Pos	Artikel nr / Artikelnr.	Antal / Anzahl A	B	C	D	E	PS	Benämning	Bezeichnung	Anmärkning / Anmerkung	SR
1	1255561-1	X	-	-	-	-		Plugg	Stopfen	(676453)	4
2	1304214-8	X	-	-	-	-		Plugg	Stopfen	(676452)	2
3	1247814-5	X	-	-	-	-		Gummibussning	Gummibuchse		3
4	1255988-6	X	-	-	-	-		Plugg	Stopfen	A14, B8	3
	1211785-9	X	-	-	-	-		Plugg	Stopfen	A25, B14 (1247849)	2
	680036-1	X	-	-	-	-		Plugg	Stopfen	A27, B19	3
	94081-7	X	-	-	-	-		Plugg	Stopfen	A 30, WI 24	3
☆	979662-4	X	-	-	-	-		Plugg	Stopfen	(1320162) A30, B23 (1318965)(975996)	4
☆	3540327-8	X	-	-	-	-		Plugg	Stopfen	A 38, WI 32 (90416)	2
	1320163-7	X	-	-	-	-		Plugg	Stopfen	A40, B30	2
	1320164-5	X	-	-	-	-		Plugg	Stopfen	A50, B40	2
	1215267-4	X	-	-	-	-		Plugg	Stopfen	A 52, WI 44	3
5	948240-7	X	-	-	-	-		Plugg	Stopfen	A14, B10	3
	1211785-9	X	-	-	-	-		Plugg	Stopfen	A22, B14	2
	346509-3	X	-	-	-	-		Plugg	Stopfen	A 22, WI 16,5	1
6	1203372-6	X	-	-	-	-		Plugg	Stopfen	A 7, WI 5	2
	658434-6	X	-	-	-	-		Plugg	Stopfen	A10, B7	2
	684202-5	X	-	-	-	-		Plugg	Stopfen	A13, B7	4
	683946-8	X	-	-	-	-		Plugg	Stopfen	A 16, WI 10	3
	974683-5	X	-	-	-	-		Plugg	Stopfen	A22, B12. (1324950)	3
7	1211120-9	X	-	-	-	-		Plugg	Stopfen	A21, B16	3
	941267-7	X	-	-	-	-		Plugg	Stopfen	A22, B16	2
	941268-5	X	-	-	-	-		Skyddsplugg	Verschlusskappe	A 26, WI 20	2
8	946569-1	X	-	-	-	-		Plugg	Stopfen		2
9	1360872-4	X	-	-	-	-		Plugg Dränering	Stopfen Abflussleitung	(1313549)	2
	1360872-4	1	-	-	-	-		Plugg Dränering	Stopfen Abflussleitung	(1255952) ALTER 1 REPL 1 PCS 1360872-4	2
10	320404-7	X	-	-	-	-		Plugg	Stopfen	A30, B20	4
	3508787-3	X	-	-	-	-		Tätningsplugg	Dichtstopfen	A42, B30. (686354)	2
11	6814314-8	X	-	-	-	-		Plugg	Stopfen		3
12	685851-8	X	-	-	-	-		Plugg	Stopfen	A14, B6,5	2
	677337-8	X	-	-	-	-		Plugg	Stopfen	A15, B8	2
	1264671-7	X	-	-	-	-		Propp, svart	Stöpsel, schwarz	A28, B11,2. (678717)	3
13	1264792-1	X	-	-	-	-		Plugg	Stopfen		3
14	1203789-1	X	-	-	-	-		Plugg	Stopfen		3
15	1247644-6	X	-	-	-	-		Plugg	Stopfen		3
16	1254034-0	X	-	-	-	-		Plugg	Stopfen		3
17	1318312-4	4	-	-	-	-		Hylsa	Hulse	(1264327)	3
18	687987-8	X	-	-	-	-		Plugg	Stopfen		3
19	1211880-8	X	-	-	-	-		Tätningsbricka	Dichtscheibe	A84, B64	2
	1213819-4	X	-	-	-	-		Tätningsbricka	Dichtscheibe	A136, B106	2
☆	3536968-5	X	-	-	-	-		Tätningslock	Dichtungsdeckel	A55,B40,(681481)	4

1

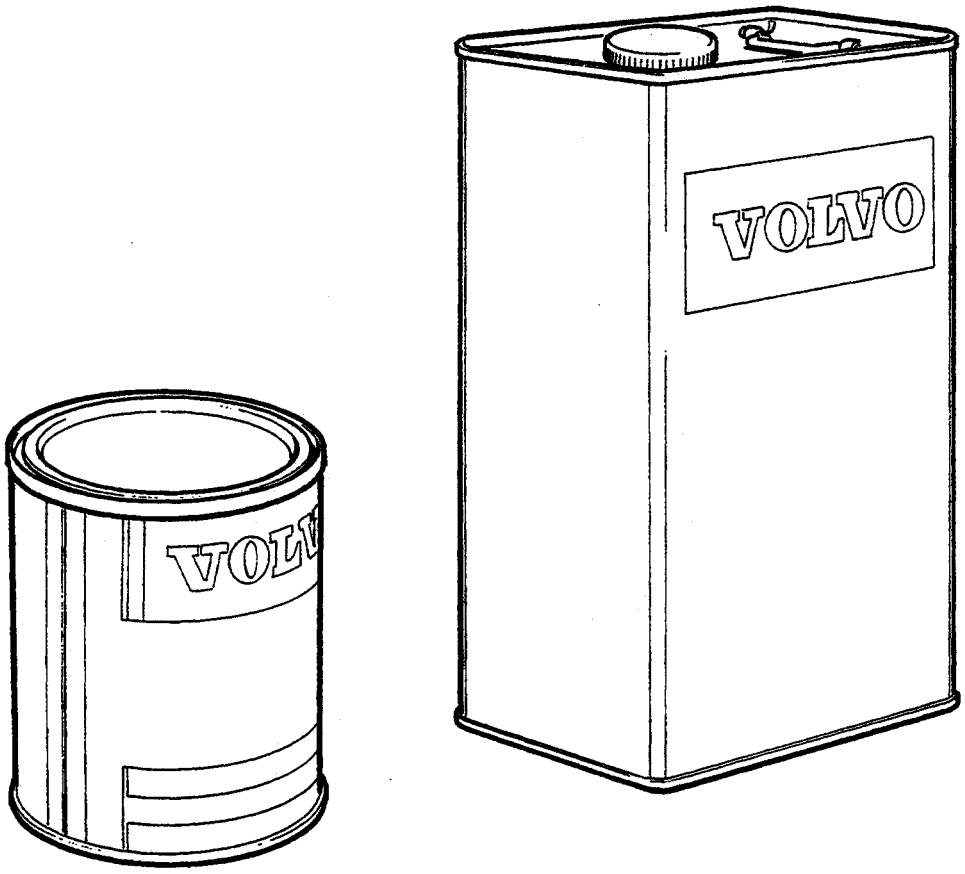

VOLVO
Genuine Parts
PV 800 44330

A
B
C
D
E

FÄRG — FARBE/LACK

Grupp / Gruppe 89

Sida / Seite 1869

Pos	Artikel nr / Artikelnr.	Antal / Anzahl A	B	C	D	E	PS	Benämning	Bezeichnung	Anmärkning / Anmerkung	SR
1		-	-	-	-	-		Färg	Farbe/Lack		
		-	-	-	-	-		•CODE 19, 42-1, 42-2.	•CODE 19, 42-1, 42-2.	SEE 89•1871	
		-	-	-	-	-		•CODE 96, 113, 125, 128.	•CODE 96, 113, 125, 128.	SEE 89•1873	
		-	-	-	-	-		•CODE 129, 130.	•CODE 129, 130.	SEE 89•1875	
		-	-	-	-	-		•CODE 134, 135, 136.	•CODE 134, 135, 136.	SEE 89•1877	
		-	-	-	-	-		•CODE 137, 138, 139, 140.	•CODE 137, 138, 139, 140.	SEE 89•1879	
		-	-	-	-	-		•CODE 141, 142, 143, 144.	•CODE 141, 142, 143, 144.	SEE 89•1881	
		-	-	-	-	-		•CODE 146, 147, 148, 151.	•CODE 146, 147, 148, 151.	SEE 89•1883	
		-	-	-	-	-		•CODE 152, 172, 173.	•CODE 152, 172, 173.	SEE 89•1885	
		-	-	-	-	-		•CODE 175, 177.	•CODE 175, 177.	SEE 89•1887	
		-	-	-	-	-		•CODE 178.	•CODE 178.	SEE 89•1877	
		-	-	-	-	-		•CODE 180.	•CODE 180.	SEE 89•1887	
		-	-	-	-	-		•CODE 189.	•CODE 189.	SEE 89•1889	
		-	-	-	-	-		•CODE 190.	•CODE 190.	SEE 89•1891	
		-	-	-	-	-		•CODE 192.	•CODE 192.	SEE 89•1889	
		-	-	-	-	-		•CODE 194.	•CODE 194.	SEE 89•1887	
		-	-	-	-	-		•CODE 197, 200.	•CODE 197, 200.	SEE 89•1889	
		-	-	-	-	-		•CODE 201, 202, 205.	•CODE 201, 202, 205.	SEE 89•1891	
		-	-	-	-	-		•Färg, ej kodmärkta	•Farbe ohne Kodekennzeichnung	SEE 89•1893	
		-	-	-	-	-		•Förtunning	•Verduenner	SEE 89•1895	

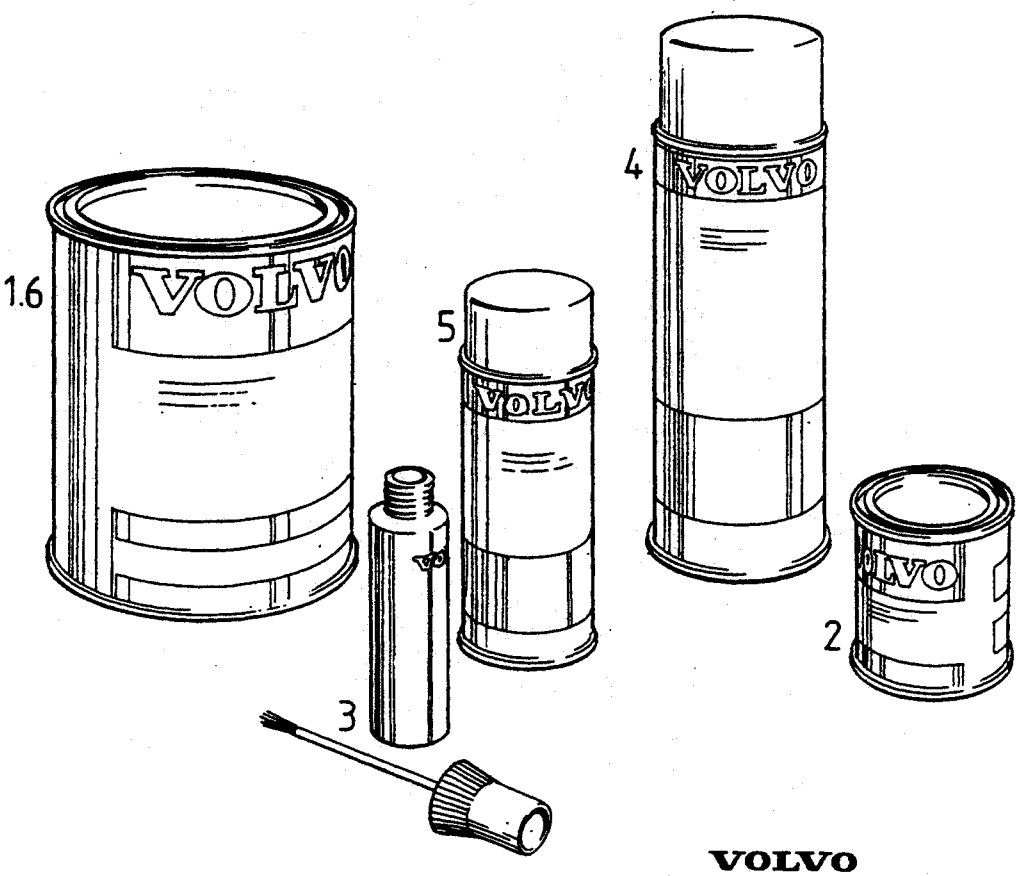

VOLVO
Genuine Parts
PV 800 30257

A	19
B	42-1
C	42-2
D	
E	

FÄRG — FARBE/LACK

Grupp Gruppe 89

Sida Seite 1871

CODE 19, 42-1, 42-2

Pos	Artikel nr Artikelnr.	Antal / Anzahl A	B	C	D	E	PS	Benämning	Bezeichnung	Anmärkning Anmerkung	SR
1		-	-	-	-	-		Färg, lufttorkande, 1l.	Farbe/Lack, lufttrocknend, 1 l.		
	79982-5	1	-	-	-	-		• Lack svart	• Lack schwarz		6
	283388-7	-	1	1	-	-		• Lack californiavit	• Lack kalifornienweib	(279256)	6
2		-	-	-	-	-		Färg, lufttorkande, 0,25l.	Farbe/Lack, lufttrocknend, 0,25l		
	1277459	1	-	-	-	-	OP	• Färg svart	• Farbe schwarz		6
	1277462	-	1	1	-	-	OP	• Täcklack californiavit	• Decklack kalifornienweib		6
		-	-	-	-	-		.....	.....		
3		-	-	-	-	-		Färgpenna	Farbstift		
	1396573-6	1	-	-	-	-		• Färgpenna svart	• Farbstift schwarz	(283476)	3
	1396574-4	-	1	1	-	-		• Färgpenna californiavit	• Farbstift kalifornienweib	(283478)	3
4		-	-	-	-	-		Färg, sprayförpackning, 0,3kg.	Farbe/Lack, Spraydose, 0,3kg		
	1396634-6	1	-	-	-	-		• Sprayfärg svart	• Sprayfarbe schwarz	(277925)	3
	1396635-3	-	1	1	-	-		• Sprayfärg californiavit	• Sprayfarbe kalifornienweib	(277927)	3
5		-	-	-	-	-		Färg, sprayförpackning, 0,116kg	Lack, Spray-Verpackung 0.116 kg		
	1396682-5	1	-	-	-	-		• Sprayfärg svart	• Sprayfarbe schwarz	EXC (S)(N)(DK)(SF)(IS)	2
	1396500-9	1	-	-	-	-		Sprayfärg svart	Sprayfarbe schwarz	(S)(N)(DK)(SF)(IS)	2
	1396683-3	-	1	1	-	-		• Sprayfärg californiavit	• Sprayfarbe kalifornienweib	EXC (S)(N)(DK)(SF)(IS)	2
	1396501-7	-	1	1	-	-		Sprayfärg californiavit	Sprayfarbe kalifornienweib	(S)(N)(DK)(SF)(IS)	2
		-	-	-	-	-		Färg, STANDOX 2K, 1l.	Farbe/Lack STANDOX 2K, 1l ..		
6	1277015-2	-	-	1	-	-		• Lack californiavit	• Lack kalifornienweib		2
		-	-	-	-	-		Härdare	Härter		
	1277010-3	-	-	X	-	-		• Härdare	• Härter	0.5l	2
	1277011-1	-	-	X	-	-		• Härdare	• Härter	1l	2
	(1277012)	-	-	X	-	-	SP	• Härdare	• Härter	5l,REPL 5PCS 1277011-1	2

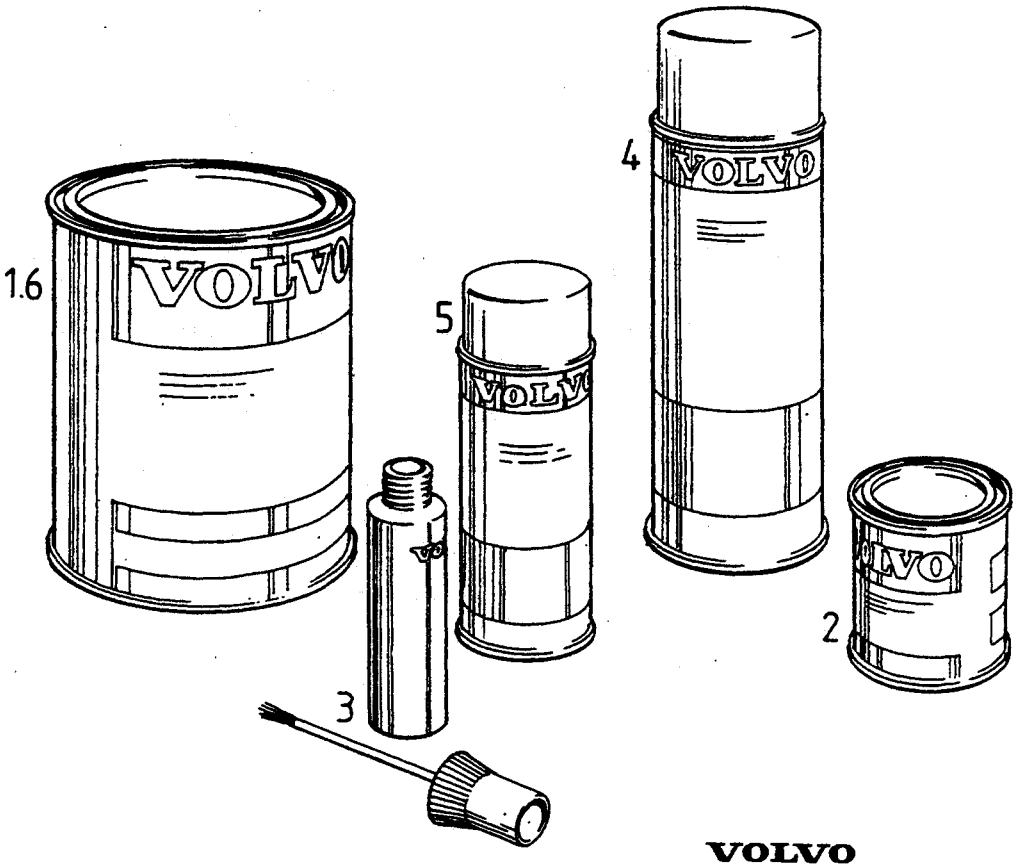

VOLVO
Genuine Parts
PV 800 30257

A	96
B	113
C	125
D	128
E	

FÄRG — FARBE/LACK

Grupp / Gruppe 89

Sida / Seite 1873

CODE 96, 113, 125, 128

Pos	Artikel nr / Artikelnr.	Antal / Anzahl A	B	C	D	E	PS	Benämning	Bezeichnung	Anmärkning / Anmerkung	SR
1		-	-	-	-	-		Färg, lufttorkande, 1l.	Farbe/Lack, lufttrocknend, 1 l.		
	281067-9	1	-	-	-	-		•Lack mörkblå	•Lack dunkelblau		6
	283250	-	1	-	-	-	OP	•Färg orange	•Farbe orange		6
	1207461-3	-	-	1	-	-		•Lack brun	•Lack braun		2
	1207466-2	-	-	-	1	-		•Lack gul	•Lack gelb		2
2		-	-	-	-	-		Färg, lufttorkande, 0,25l.	Farbe/Lack, lufttrocknend, 0,25l		
	1277483	1	-	-	-	-	OP	•Färg mörkblå	•Farbe dunkelblau		6
	1277493	-	1	-	-	-	OP	•Färg orange	•Farbe orange		6
	1277509	-	-	1	-	-	OP	•Färg brun	•Farbe braun		6
	1277513	-	-	-	1	-	OP	•Färg gul	•Farbe gelb		6
3		-	-	-	-	-		Färgpenna	Farbstift		
	1396577-7	1	-	-	-	-		•Färgpenna mörkblå	•Farbstift dunkelblau	(283490	3
	1396582-7	-	1	-	-	-		•Färgpenna orange	•Farbstift orange	(283505)	3
	1396591-8	-	-	1	-	-		•Färgpenna brun	•Farbstift braun	(1128341)	3
	1396594-2	-	-	-	1	-		•Färgpenna gul	•Farbstift gelb	(1128344)	3
4		-	-	-	-	-		Färg, sprayförpackning, 0,3kg.	Farbe/Lack, Spraydose, 0,3kg		
	1396645-2	1	-	-	-	-		•Sprayfärg mörkblå	•Sprayfarbe dunkelblau	(281071)	3
	1396656-9	-	1	-	-	-		•Sprayfärg orange	•Sprayfarbe orange	(282888)	3
	1396663-5	-	-	1	-	-		•Sprayfärg brun	•Sprayfarbe braun	(1128334)	3
	1396664-3	-	-	-	1	-		•Sprayfärg gul	•Sprayfarbe gelb	(1128340)	3
5		-	-	-	-	-		Färg, sprayförpackning, 0,116kg	Lack, Spray-Verpackung 0.116 kg		
	1396686-6	1	-	-	-	-		•Sprayfärg mörkblå	•Sprayfarbe dunkelblau	EXC (S)(N)(DK)(SF)(IS)	2
	1396510-8	1	-	-	-	-		Sprayfärg mörkblå	Sprayfarbe dunkelblau	(S)(N)(DK)(SF)(IS)	2
	1396694-0	-	1	-	-	-		•Sprayfärg orange	•Sprayfarbe orange	EXC (S)(N)(DK)(SF)(IS)	2
	1396522-3	-	1	-	-	-		Sprayfärg orange	Sprayfarbe orange	(S)(N)(DK)(SF)(IS)	2
	1396704-7	-	-	1	-	-		•Sprayfärg brun	•Sprayfarbe braun	EXC (S)(N)(DK)(SF)(IS)	2
	1396532-2	-	-	1	-	-		Sprayfärg brun	Sprayfarbe braun	(S)(N)(DK)(SF)(IS)	2
	1396707-0	-	-	-	1	-		•Sprayfärg gul	•Sprayfarbe gelb	EXC (S)(N)(DK)(SF)(IS)	2
	1396535-5	-	-	-	1	-		Sprayfärg gul	Sprayfarbe gelb	(S)(N)(DK)(SF)(IS)	2
		-	-	-	-	-		Färg, STANDOX 2K, 1l.	Farbe/Lack STANDOX 2K, 1l..		
6	1277016-0	1	-	-	-	-		•Lack mörkblå	•Lack dunkelblau		2
	1277019	-	1	-	-	-	OP	•Täcklack orange	•Decklack orange		2
	1277026	-	-	1	-	-	OP	•Täcklack brun	•Decklack braun		2
	1277027-7	-	-	-	1	-		•Lack gul	•Lack gelb		2
		-	-	-	-	-		Härdare	Härter		
	1277010-3	X	X	X	X	-		•Härdare	•Härter	0.5l	2
	1277011-1	X	X	X	X	-		•Härdare	•Härter	1l	2
	(1277012)	X	X	X	X	-	SP	•Härdare	•Härter	5l,REPL 5PCS 1277011-1	2

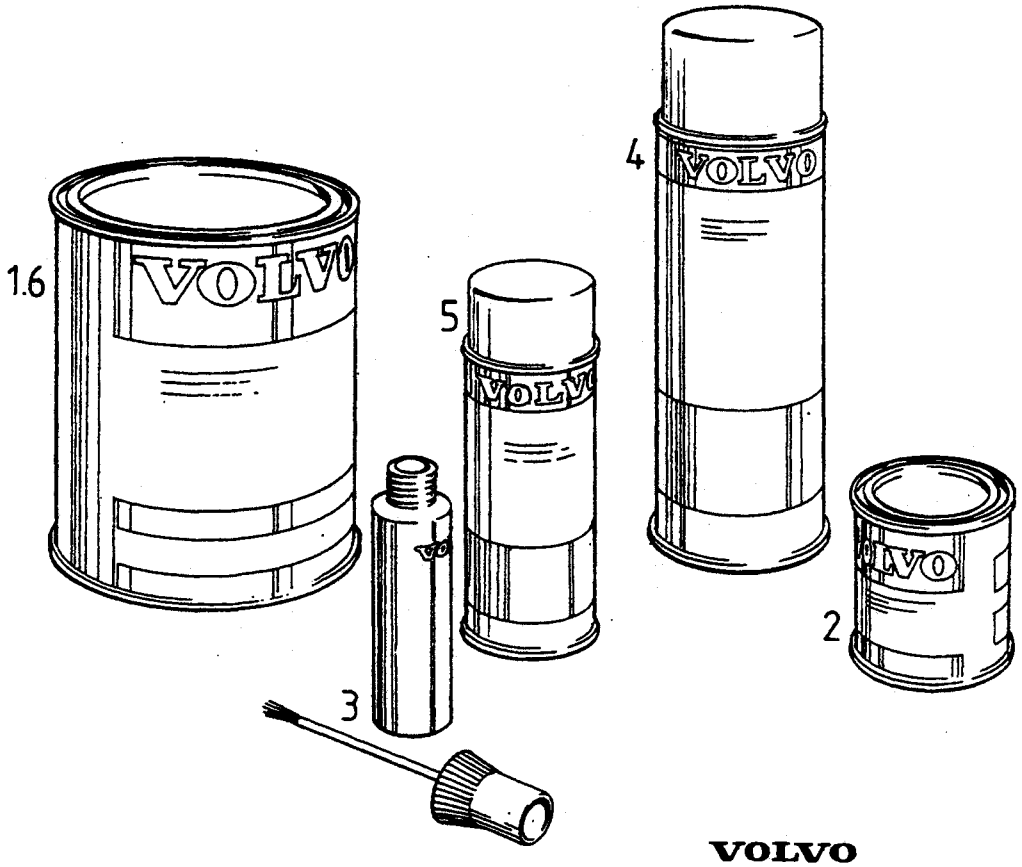

VOLVO
Genuine Parts
PV 800 30257

A	129 -1
B	130 -1
C	
D	
E	

FÄRG FARBE/LACK

CODE 129, 130

Grupp Gruppe 89

Sida Seite 1875

Pos	Artikel nr Artikelnr.	Antal / Anzahl A	B	C	D	E	PS	Benämning	Bezeichnung	Anmärkning Anmerkung	SR
1		-	-	-	-	-		Färg, lufttorkande, 1l.	Farbe/Lack, lufttrocknend, 1 l.		
	1207535	1	-	-	-	-	OP	•Lack röd	•Lack rot		2
		-	-	-	-	-		Färg, metallic, lufttorkande, 1l.	Farbe/Lack, metallic, lufttrocknend, 1 l		
	1207532-1	-	1	-	-	-		•Lack silver	•Lack silber		2
		-	-	-	-	-		Klarlack, två komponent.	Klarlack, Zwei-Komponenten ..		
	1277029-3	-	1	-	-	-		•Klarlack	•Klarlack	1l	2
	1277010-3	-	1	-	-	-		•Härdare	•Härter	0.5l	2
	1277011-1	-	1	-	-	-		•Härdare	•Härter	1l	2
	(1277012)	-	1	-	-	-	SP	•Härdare	•Härter	5l,REPL 5PCS 1277011-1	2
2		-	-	-	-	-		Färg, lufttorkande, 0,25l.	Farbe/Lack, lufttrocknend, 0,25l		
	1277515	1	-	-	-	-	OP	•Färg röd	•Farbe rot		6
3		-	-	-	-	-		Färgpenna	Farbstift		
	1396595-9	1	-	-	-	-		•Färgpenna röd	•Farbstift rot	(1396595)	3
	1396596-7	-	1	-	-	-		•Färgpenna silver	•Farbstift silber	(1128622)	3
4		-	-	-	-	-		Färg, sprayförpackning, 0,3kg.	Farbe/Lack, Spraydose, 0,3kg		
	1396665-0	1	-	-	-	-		•Sprayfärg röd	•Sprayfarbe rot	(1128624)	3
		-	-	-	-	-		.....	.....		
5		-	-	-	-	-		Färg, sprayförpackning, 0,116kg	Lack, Spray-Verpackung 0.116 kg		
	1396708-8	1	-	-	-	-		•Sprayfärg röd	•Sprayfarbe rot	EXC (S)(N)(DK)(SF)(IS)	2
		-	-	-	-	-		Färg, sprayförpackning, 2x0,116kg.	Farbe/lack Spraydose 2x0,116 KG		
	1396709-6	-	1	-	-	-		•Sprayfärg silver	•Sprayfarbe silber	EXC (S)(N)(DK)(SF)(IS)	2
	1396537-1	-	1	-	-	-		•Sprayfärg silver	•Sprayfarbe silber	(S)(N)(DK)(SF)(IS)	2
		-	1	-	-	-	KN	••Färg	••Farbe		
		-	1	-	-	-	KN	••Klarlack	••Klarlack		
		-	-	-	-	-		Färg, STANDOX 2K, 1l.	Farbe/Lack STANDOX 2K, 1l ..		
6	*1277028*	1	-	-	-	-	OP	•Täcklack röd	•Decklack rot		2
	1277010-3	X	-	-	-	-		•Härdare	•Härter	0.5l	2
	1277011-1	X	-	-	-	-		•Härdare	•Härter	1l	2
	(1277012)	X	-	-	-	-	SP	•Härdare	•Härter	5l,REPL 5PCS 1277011-1	2

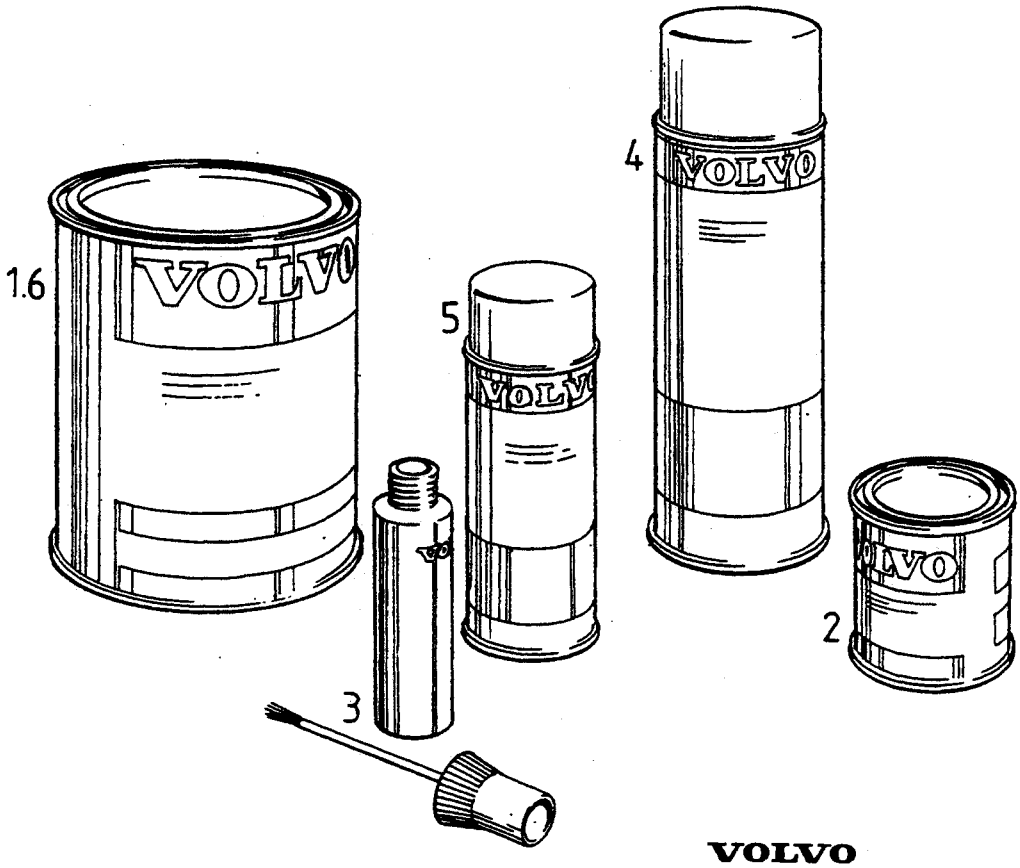

VOLVO
Genuine Parts
PV 800 30257

A	134
B	135
C	136
D	178
E	

FÄRG / FARBE/LACK

CODE 134, 135, 136, 178

Grupp / Gruppe 89

Sida / Seite 1877

Pos	Artikel nr / Artikelnr.	Antal / Anzahl A	B	C	D	E	PS	Benämning	Bezeichnung	Anmärkning / Anmerkung	SR
1		-	-	-	-	-		Färg, metallic, lufttorkande, 1 l.	Farbe/Lack, metallic, lufttrocknend, 1 l		
	1277053-3	1	-	-	-	-		• Lack ljusblå	• Lack hellblau		2
	1277055-8	-	1	-	-	-		• Lack guld	• Lack gold		2
	1277057-4	-	-	1	-	-		• Lack mörkgrön	• Lack dunkelgrün		2
	1277332-1	-	-	-	1	-		• Lack ljusgrön	• Lack hellgrün		2
2		-	-	-	-	-		Färg, lufttorkande, 0,25 l.	Farbe/Lack, lufttrocknend, 0,25 l		
	1277521	1	-	-	-	-	OP	• Färg ljusblå	• Farbe hellblau		6
	1277523	-	1	-	-	-	OP	• Färg guld	• Farbe gold		6
	1277524	-	-	1	-	-	OP	• Färg mörkgrön	• Farbe dunkelgrün		6
	1277551	-	-	-	1	-	OP	• Färg ljusgrön	• Farbe hellgrün		6
		-	-	-	-	-		Klarlack, två komponent.	Klarlack, Zwei-Komponenten		
	1277029-3	1	1	1	1	-		• Klarlack	• Klarlack	1l	2
	1277010-3	1	1	1	1	-		• Härdare	• Härter	0.5l	2
	1277011-1	1	1	1	1	-		• Härdare	• Härter	1l	2
	(1277012)	1	1	1	1	-	SP	• Härdare	• Härter	5l,REPL 5PCS 1277011-1	2
3		-	-	-	-	-		Färgpenna	Farbstift		
	1396597-5	1	-	-	-	-		• Färgpenna ljusblå	• Farbstift hellblau	(1128771)	3
	1396598-3	-	1	-	-	-		• Färgpenna guld	• Farbstift gold	(1128774)	3
	1396599-1	-	-	1	-	-		• Färgpenna mörkgrön	• Farbstift dunkelgrün	(1128777)	3
	1396616-3	-	-	-	1	-		• Färgpenna ljusgrön	• Farbstift hellgrün	(1129379)	3
5		-	-	-	-	-		Färg, sprayförpackning, 2 x 0,116 kg.	Farbe/lack Spraydose 2 x 0,116 KG		
	1396711-2	1	-	-	-	-		• Sprayfärg ljusblå	• Sprayfarbe hellblau	EXC (S)(N)(DK)(SF)(IS)	2
	1396539-7	1	-	-	-	-		• Sprayfärg ljusblå	• Sprayfarbe hellblau	(S)(N)(DK)(SF)(IS)	2
	1396712-0	-	1	-	-	-		• Sprayfärg guld	• Sprayfarbe gold	EXC (S)(N)(DK)(SF)(IS)	2
	1396540-5	-	1	-	-	-		• Sprayfärg guld	• Sprayfarbe gold	(S)(N)(DK)(SF)(IS)	2
	1396713-8	-	-	1	-	-		• Sprayfärg mörkgrön	• Sprayfarbe dunkelgrün	EXC (S)(N)(DK)(SF)(IS)	2
	1396541-3	-	-	1	-	-		• Sprayfärg mörkgrön	• Sprayfarbe dunkelgrün	(S)(N)(DK)(SF)(IS)	2
	1396723-7	-	-	-	1	-		• Sprayfärg ljusgrön	• Sprayfarbe hellgrün	EXC (S)(N)(DK)(SF)(IS)	2
	1396723-7	-	-	-	1	-		• Sprayfärg ljusgrön	• Sprayfarbe hellgrün	(S)(N)(DK)(SF)(IS)	2
		1	1	1	1	-	KN	• • Färg	• • Farbe		
		1	1	1	1	-	KN	• • Klarlack	• • Klarlack		

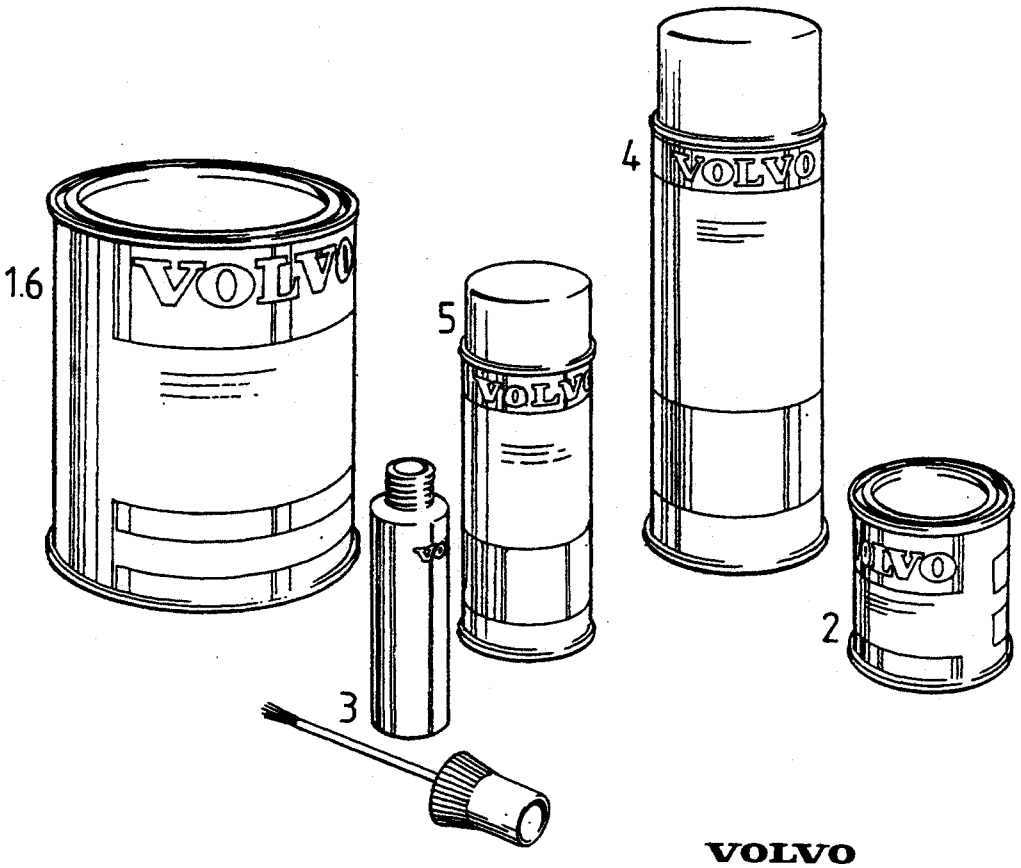

VOLVO
Genuine Parts
PV 800 30257

A	137
B	138
C	139
D	140
E	

FÄRG / FARBE/LACK

CODE 137, 138, 139, 140

Grupp / Gruppe 89

Sida / Seite 1879

Pos	Artikel nr / Artikelnr.	Antal / Anzahl A	B	C	D	E	PS	Benämning	Bezeichnung	Anmärkning / Anmerkung	SR
1		-	-	-	-	-		Färg, lufttorkande, 1l.	Farbe/Lack, lufttrocknend, 1 l.		
	1277045	1	-	-	-	-	OP	•Täcklack beige	•Decklack beige		2
	1277047-5	-	1	-	-	-		•Lack mörkbrun	•Lack dunkelbraun		2
	1277049-1	-	-	1	-	-		•Lack blå	•Lack blau		2
	1277051	-	-	-	1	-	OP	•Täcklack grön	•Decklack grün		2
2		-	-	-	-	-		Färg, lufttorkande, 0,25l.	Farbe/Lack, lufttrocknend, 0,25l		
	1277525	1	-	-	-	-	OP	•Färg beige	•Farbe beige		6
	1277526	-	1	-	-	-	OP	•Färg mörkbrun	•Farbe dunkelbraun		6
	1277527	-	-	1	-	-	OP	•Färg blå	•Farbe blau		6
	1277529	-	-	-	1	-	OP	•Färg grön	•Farbe grün		6
3		-	-	-	-	-		Färgpenna	Farbstift		
☆	1396600-7	1	-	-	-	-		•Färgpenna beige	•Farbstift beige	(1128780)	3
	1396601-5	-	1	-	-	-		•Färgpenna mörkbrun	•Farbstift dunkelbraun	(1128783)	3
	1396602-3	-	-	1	-	-		•Färgpenna blå	•Farbstift blau	(1128786)	3
	1396603-1	-	-	-	1	-		•Färgpenna grön	•Farbstift grün	(1128789)	3
4		-	-	-	-	-		Färg, sprayförpackning, 0,3kg.	Farbe/Lack, Spraydose, 0,3kg		
	1396666-8	1	-	-	-	-		•Sprayfärg beige	•Sprayfarbe beige	(1128779)	3
	1396667-6	-	1	-	-	-		•Sprayfärg mörkbrun	•Sprayfarbe dunkelbraun	(1128782)	3
	1396668-4	-	-	1	-	-		•Sprayfärg blå	•Sprayfarbe blau	(1128785)	3
	1128788	-	-	-	1	-	NS	•Sprayfärg grön	•Sprayfarbe grün		
5		-	-	-	-	-		Färg, sprayförpackning, 0,116kg	Lack, Spray-Verpackung 0.116 kg		
	1396714-6	1	-	-	-	-		•Sprayfärg beige	•Sprayfarbe beige	EXC (S)(N)(DK)(SF)(IS)	2
	1396542-1	1	-	-	-	-		•Sprayfärg beige	•Sprayfarbe beige	(S)(N)(DK)(SF)(IS)	2
	1396715-3	-	1	-	-	-		•Sprayfärg mörkbrun	•Sprayfarbe dunkelbraun	EXC (S)(N)(DK)(SF)(IS)	2
	1396543-9	-	1	-	-	-		•Sprayfärg mörkbrun	•Sprayfarbe dunkelbraun	(S)(N)(DK)(SF)(IS)	2
	1396716-1	-	-	1	-	-		•Sprayfärg blå	•Sprayfarbe blau	EXC (S)(N)(DK)(SF)(IS)	2
	1396544-7	-	-	1	-	-		•Sprayfärg blå	•Sprayfarbe blau	(S)(N)(DK)(SF)(IS)	2
	1396717-9	-	-	-	1	-		•Sprayfärg grön	•Sprayfarbe grün	EXC (S)(N)(DK)(SF)(IS)	2
	1396545-4	-	-	-	1	-		•Sprayfärg grön	•Sprayfarbe grün	(S)(N)(DK)(SF)(IS)	2
6		-	-	-	-	-		Färg, STANDOX 2K, 1l.	Farbe/Lack STANDOX 2K, 1l ..		
	1277041-8	1	-	-	-	-		•Lack beige	•Lack beige		2
	1277042-6	-	1	-	-	-		•Lack mörkbrun	•Lack dunkelbraun		2
	1277043-4	-	-	1	-	-		•Lack blå	•Lack blau		2
	1277044	-	-	-	1	-	OP	•Lack grön	•Lack grün		2
		-	-	-	-	-		Härdare	Härter		
	1277010-3	X	-	-	-	-		•Härdare	•Härter	0.5l	2
	1277011-1	X	-	-	-	-		•Härdare	•Härter	1l	2
	(1277012)	X	-	-	-	-	SP	•Härdare	•Härter	5l,1277011-1	2

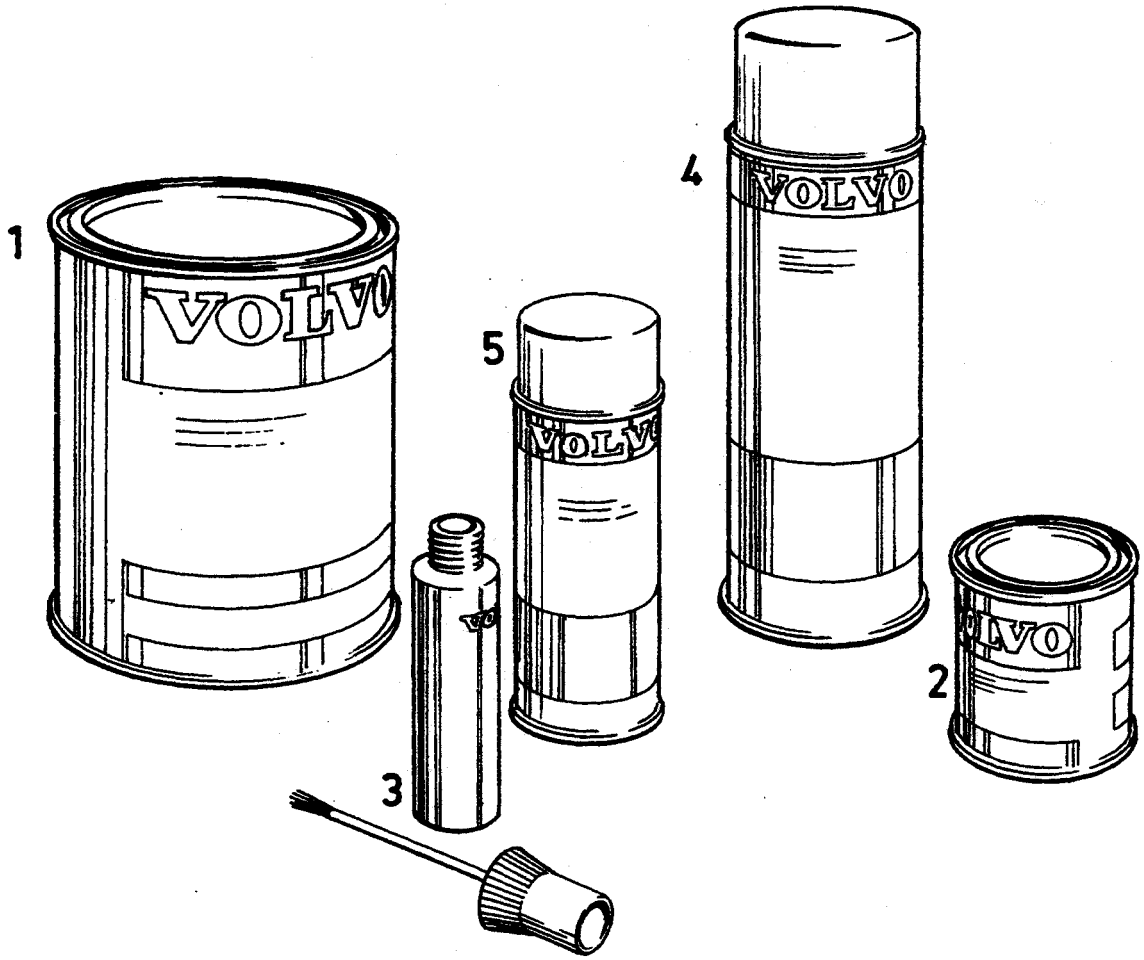

VOLVO PARTS
1 080 30991
(109:4)

A	141
B	142
C	143
D	144
E	

FÄRG / FARBE/LACK

CODE 141, 142, 143, 144

Grupp / Gruppe 89

Sida / Seite 1881

Pos	Artikel nr / Artikelnr.	Antal / Anzahl A	B	C	D	E	PS	Benämning	Bezeichnung	Anmärkning / Anmerkung	SR
1		-	-	-	-	-		Färg, lufttorkande, 1l.	Farbe/Lack, lufttrocknend, 1 l.		
	1277189-5	1	-	-	-	-		•Lack röd	•Lack rot		2
	1277191-1	-	1	-	-	-		•Lack mörkgrön	•Lack dunkelgrün		2
	1277193-7	-	-	1	-	-		•Lack orange	•Lack orange		2
	1277195-2	-	-	-	1	-		•Lack ljusbrun	•Lack hellbraun		2
		-	-	-	-	-		Klarlack, två komponent.	Klarlack, Zwei-Komponenten ..		
	1277029-3	-	-	-	1	-		•Klarlack	•Klarlack	1l (282857)	2
	1277010-3	-	-	-	1	-		•Härdare	•Härter	0.25l (282858)	2
		-	-	-	-	-		.....	.....		
		-	-	-	-	-		Färg, STANDOX 2K, 1l.	Farbe/Lack STANDOX 2K, 1l ..		
	1277186-1	1	-	-	-	-		•Lack röd	•Lack rot		2
	1277187-9	-	1	-	-	-		•Lack mörkgrön	•Lack dunkelgrün		2
	1277188-7	-	-	1	-	-		•Lack orange	•Lack orange		2
								Härdare	Härter		
	1277010-3	1	1	1	-	-		•Härdare	•Härter	0.5l	2
	1277011-1	1	1	1	-	-		•Härdare	•Härter	1l	2
	(1277012)	1	1	1	-	-	SP	•Härdare	•Härter	5l,REPL 5PCS 1277011-1	2
2		-	-	-	-	-		Färg, lufttorkande, 0,25l.	Farbe/Lack, lufttrocknend, 0,25l		
	1277530	1	-	-	-	-	OP	•Färg röd	•Farbe rot		6
	1277531	-	1	-	-	-	OP	•Färg mörkgrön	•Farbe dunkelgrün		6
	1277532	-	-	1	-	-	OP	•Färg orange	•Farbe orange		6
	1277533	-	-	-	1	-	OP	•Färg ljusbrun	•Farbe hellbraun		6
3		-	-	-	-	-		Färgpenna	Farbstift		
	1396604-9	1	-	-	-	-		•Färgpenna röd	•Farbstift rot	(1129202)	3
	1396605-6	-	1	-	-	-		•Färgpenna mörkgrön	•Farbstift dunkelgrün	(1129205)	3
	1129208	-	-	1	-	-	NS	•Färgpenna orange	•Farbstift orange		
	1396606-4	-	-	-	1	-		•Färgpenna ljusbrun	•Farbstift hellbraun	(1129211)	3
4		-	-	-	-	-		Färg, sprayförpackning, 0,3kg.	Farbe/Lack, Spraydose, 0,3kg		
	1396669-2	1	-	-	-	-		•Sprayfärg röd	•Sprayfarbe rot	(1129201)	3
	1129204	-	1	-	-	-	NS	•Sprayfärg mörkgrön	•Sprayfarbe dunkelgrün		
	1129207	-	-	1	-	-	NS	•Sprayfärg orange	•Sprayfarbe orange		
	1396548-8	-	-	-	1	-		•Sprayfärg	•Sprayfarbe	(1129344) (S) (N) (DK) (SF)	2
	1396719-5	-	-	-	-	-		Sprayfärg	Sprayfarbe	(1129344) EXC (S) (N) (DK) (SF)	2
5		-	-	-	-	-		Färg, sprayförpackning, 0,116kg	Lack, Spray-Verpackung 0.116 kg		
	1396546-2	1	-	-	-	-		•Sprayfärg röd	•Sprayfarbe rot	(3681937) (S) (N) (DK) (SF)	2
	1396718-7	-	-	-	-	-		Sprayfärg	Sprayfarbe	(3681937) EXC (S) (N) (DK) (SF)	2
	1396547-0	-	1	-	-	-		•Sprayfärg mörkgrön	•Sprayfarbe dunkelgrün	(1129203)	2
	1129206	-	-	1	-	-	NS	•Sprayfärg orange	•Sprayfarbe orange		
		-	-	-	-	-		Färg, sprayförpackning, 2x0,116kg.	Farbe/lack Spraydose 2x0,116 KG		
	1396719-5	-	-	-	1	-		•Sprayfärg ljusbrun	•Sprayfarbe hellbraun	EXC (S)(N)(DK)(SF)(IS)	2
	1396548-8	-	-	-	1	-		•Sprayfärg ljusbrun	•Sprayfarbe hellbraun	(S)(N)(DK)(SF)(IS)	2
		-	-	-	1	-	KN	••Färg	••Farbe		
		-	-	-	1	-	KN	••Klarlack	••Klarlack		

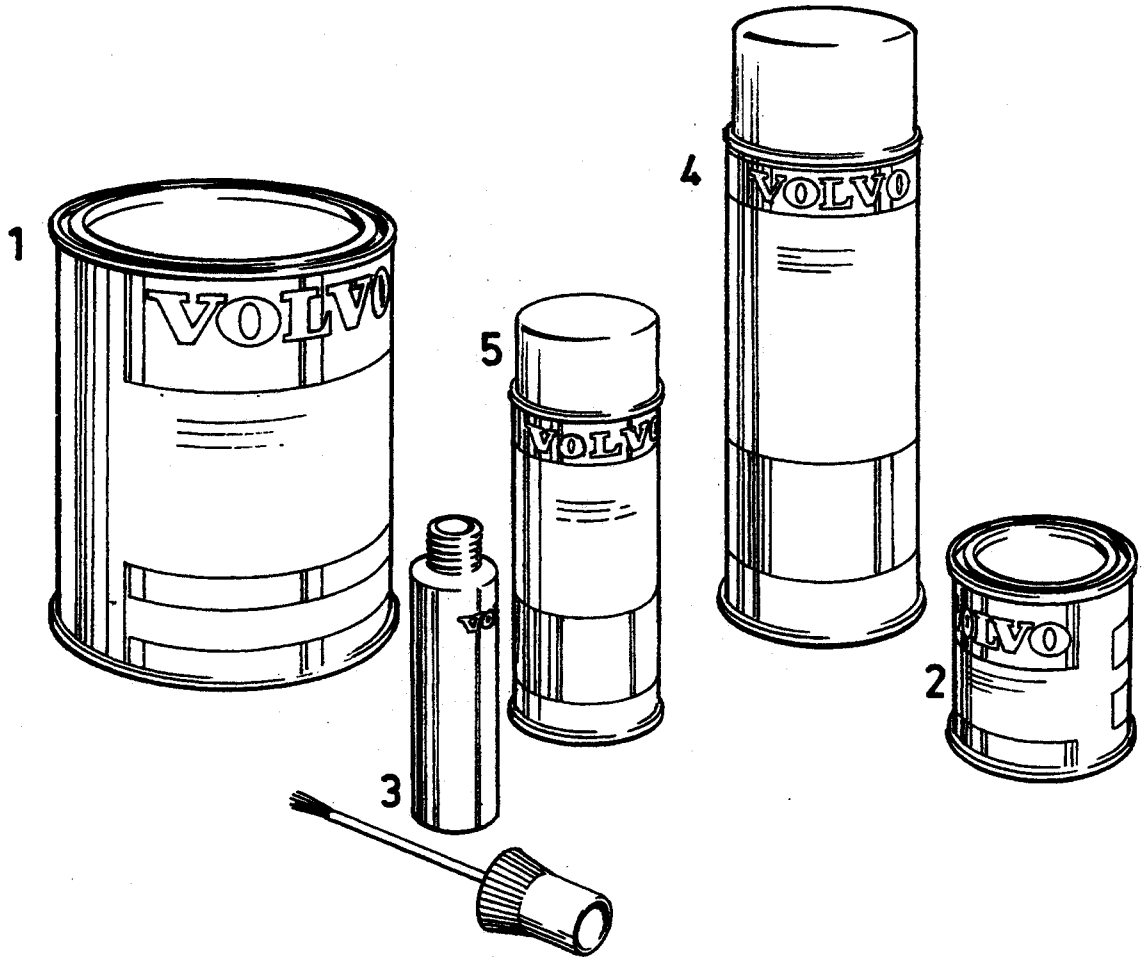

VOLVO PARTS
1 080 30991
(109:4)

A	146
B	147
C	148
D	151
E	

FÄRG — FARBE/LACK

CODE 146, 147, 148, 151

Grupp / Gruppe 89

Sida / Seite 1883

Pos	Artikel nr / Artikelnr.	Antal / Anzahl A	B	C	D	E	PS	Benämning	Bezeichnung	Anmärkning / Anmerkung	SR
1		-	-	-	-	-		Färg, lufttorkande, 1 l.	Farbe/Lack, lufttrocknend, 1 l.		
	1277277-8	1	-	-	-	-		• Lack brun	• Lack braun		2
	1277279-4	-	1	-	-	-		• Lack grön	• Lack grün		2
	1277281-0	-	-	1	-	-		• Lack röd	• Lack rot		2
	1277328-9	-	-	-	1	-		• Lack svart	• Lack schwarz		2
		-	-	-	-	-		Färg, STANDOX 2K, 1l.	Farbe/Lack STANDOX 2K, 1l.		
	1277276-0	1	-	-	-	-		• Lack brun	• Lack braun		2
		-	-	-	-	-		Härdare	Härter		
	1277010-3	1	-	-	-	-		• Härdare	• Härter	0.5l	2
	1277011-1	1	-	-	-	-		• Härdare	• Härter	1l	2
	(1277012)	1	-	-	-	-	SP	• Härdare	• Härter	5l,REPL 5PCS 1277011-1	2
2		-	-	-	-	-		Färg, lufttorkande, 0,25l.	Farbe/Lack, lufttrocknend, 0,25l		
	1277535	1	-	-	-	-	OP	• Färg brun	• Farbe braun		6
3		-	-	-	-	-		Färgpenna	Farbstift		
	1396607-2	1	-	-	-	-		• Färgpenna brun	• Farbstift braun	(1396607)	3
	1396608-0	-	1	-	-	-		• Färgpenna grön	• Farbstift grün	(1129641)	3
	1396609-8	-	-	1	-	-		• Färgpenna röd	• Farbstift rot	(1129644)	3
	1396610-6	-	-	-	1	-		• Färgpenna svart	• Farbstift schwarz	(1129369)	3
4		-	-	-	-	-		Färg, sprayförpackning, 0,3kg.	Farbe/Lack, Spraydose, 0,3kg		
	1396670-0	1	-	-	-	-		• Sprayfärg brun	• Sprayfarbe braun	(1129637)	3
5		-	-	-	-	-		Färg, sprayförpackning, 0,116kg	Lack, Spray-Verpackung 0.116 kg		
	1396549-6	1	-	-	-	-		• Sprayfärg brun	• Sprayfarbe braun	(1396549)	2
		-	-	-	-	-		Färg, sprayförpackning, 2x0,116kg.	Farbe/lack Spraydose 2x0,116 KG		
	1396550-4	-	1	-	-	-		• Sprayfärg grön	• Sprayfarbe grün	(1129691)	2
	1396551-2	-	-	1	-	-		• Sprayfärg röd	• Sprayfarbe rot	(1129345)	2
		-	1	1	1	-	KN	• • Färg	• • Farbe		
		-	1	1	1	-	KN	• • Klarlack	• • Klarlack		

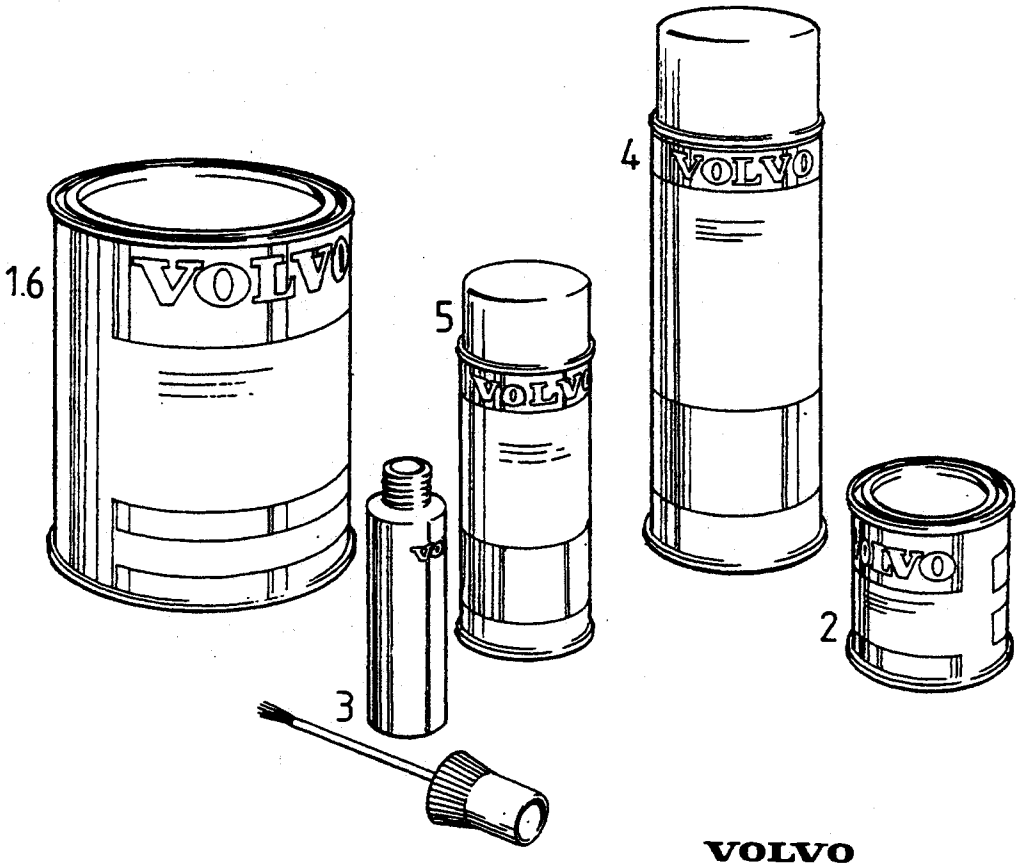

VOLVO
Genuine Parts
PV 800 30257

A	152
B	172
C	173
D	
E	

FÄRG — FARBE/LACK

CODE 152, 172, 173

Grupp / Gruppe 89

Sida / Seite 1885

Pos	Artikel nr / Artikelnr.	Antal / Anzahl A	B	C	D	E	PS	Benämning	Bezeichnung	Anmärkning / Anmerkung	SR
1		-	-	-	-	-		Färg, lufttorkande, 1l.	Farbe/Lack, lufttrocknend, 1 l.		
	1277322-2	1	-	-	-	-		• Lack gul	• Lack gelb		2
	1277324-8	-	1	-	-	-		• Lack ljusbeige	• Lack hellbeige		2
☆	9434523-8	-	-	1	-	-		• Lack mellanröd	• Lack mittelrot	(1277326)	2
2		-	-	-	-	-		Färg, lufttorkande, 0,25l.	Farbe/Lack, lufttrocknend, 0,25l		
	1277541	1	-	-	-	-	OP	• Färg gul	• Farbe gelb		6
	1277547	-	1	-	-	-	OP	• Färg ljusbeige	• Farbe hellbeige		6
	1277548	-	-	1	-	-	OP	• Färg mellanröd	• Farbe mittelrot		6
3		-	-	-	-	-		Färgpenna	Farbstift		
	1396611-4	1	-	-	-	-		• Färgpenna gul	• Farbstift gelb	(1129371)	3
	1381031-2	-	1	-	-	-		• Sprayfärg ljusbeige	• Sprayfarbe hellbeige	(1129373)	2
	1396613-0	-	-	1	-	-		• Färgpenna mellanröd	• Farbstift mittelrot	(1129375)	3
4		-	-	-	-	-		Färg, sprayförpackning, 0,3kg.	Farbe/Lack, Spraydose, 0,3kg		
	1381031-2	-	1	-	-	-		• Sprayfärg ljusbeige	• Sprayfarbe hellbeige	(1129393)	2
	1396671-8	-	-	1	-	-		• Sprayfärg mellanröd	• Sprayfarbe mittelrot	(1129394)	3
5		-	-	-	-	-		Färg, sprayförpackning, 0,116kg	Lack, Spray-Verpackung 0.116 kg		
	1129370	1	-	-	-	-	NS	• Sprayfärg gul	• Sprayfarbe gelb		
	1396552-0	-	1	-	-	-		• Sprayfärg ljusbeige	• Sprayfarbe hellbeige	(1129372)	2
	1396720-3	-	-	1	-	-		• Sprayfärg mellanröd	• Sprayfarbe mittelrot	EXC (S)(N)(DK)(SF)(IS)	2
	1396553-8	-	-	1	-	-		• Sprayfärg mellanröd	• Sprayfarbe mittelrot	(S)(N)(DK)(SF)(IS)	2
6		-	-	-	-	-		Färg, STANDOX 2K, 1l.	Farbe/Lack STANDOX 2K, 1l ..		
	1277319	1	-	-	-	-	OP	• Täcklack gul	• Decklack gelb		2
	1277320-6	-	1	-	-	-		• Lack ljusbeige	• Lack hellbeige		2
	1277321-4	-	-	1	-	-		• Lack mellanröd	• Lack mittelrot		2
		-	-	-	-	-		Härdare	Härter		
	1277010-3	1	1	1	-	-		• Härdare	• Härter	0.5l	2
	1277011-1	1	1	1	-	-		• Härdare	• Härter	1l	2
	(1277012)	1	1	1	-	-	SP	• Härdare	• Härter	5l,REPL 5PCS 1277011-1	2

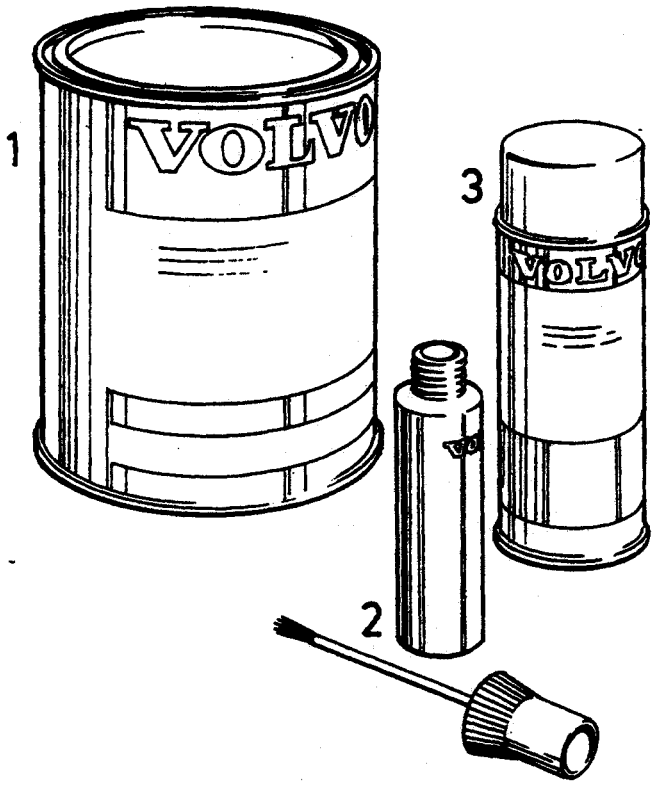

VOLVO PARTS
1 080 29264
(109:4)

A	175
B	180 (=135+179)
C	177
D	194
E	

FÄRG / FARBE/LACK

CODE 175, 177, 180, 194

Grupp / Gruppe 89

Sida / Seite 1887

Pos	Artikel nr / Artikelnr.	Antal / Anzahl A	B	C	D	E	PS	Benämning	Bezeichnung	Anmärkning / Anmerkung	SR
1		-	-	-	-	-		Färg, metallic, lufttorkande, 1 l.	Farbe/Lack, metallic, lufttrocknend, 1 l		
	1277330-5	1	-	-	-	-		•Lack röd	•Lack rot		2
	1277293-5	-	1	-	-	-		•Lack mörkbrun	•Lack dunkelbraun		2
	1277055-8	-	1	-	-	-		•Lack guld	•Lack gold		2
	1277393-3	-	-	1	-	-		•Lack grå	•Lack grau		2
	1277392-5	-	-	-	1	-		•Lack mörkblå	•Lack dunkelblau		2
		-	-	-	-	-		Klarlack, två komponent.	Klarlack, Zwei-Komponenten		
	1277029-3	1	1	1	1	-		•Klarlack	•Klarlack	1l	2
	1277010-3	1	1	1	1	-		•Härdare	•Härter	0.5l	2
	1277011-1	1	1	1	1	-		•Härdare	•Härter	1l	2
	(1277012)	1	1	1	1	-	SP	•Härdare	•Härter	5l,REPL 5PCS 1277011-1	2
2		-	-	-	-	-		Färgpenna	Farbstift		
	1396614-8	1	-	-	-	-		•Färgpenna röd	•Farbstift rot	(1129377)	3
	1396598-3	-	1	-	-	-		•Färgpenna guld	•Farbstift gold	(1128774)	3
		-	1	-	-	-	NS	•Färgpenna mörkbrun	•Farbstift dunkelbraun		
	1396615-5	-	-	1	-	-		•Färgpenna grå	•Farbstift grau	(1129723)	3
	1396620-5	-	-	-	1	-		•Färgpenna mörkblå	•Farbstift dunkelblau	(1129725)	3
3		-	-	-	-	-		Färg, sprayförpackning, 2x0,116kg.	Farbe/lack Spraydose 2x0,116 KG		
	1396721-1	1	-	-	-	-		•Sprayfärg röd	•Sprayfarbe rot	EXC (S)(N)(DK)(SF)(IS)	2
	1396554-6	1	-	-	-	-		•Sprayfärg röd	•Sprayfarbe rot	(S)(N)(DK)(SF)(IS)	2
	1396712-0	-	1	-	-	-		•Sprayfärg guld	•Sprayfarbe gold	EXC (S)(N)(DK)(SF)(IS)	2
	1396540-5	-	1	-	-	-		•Sprayfärg guld	•Sprayfarbe gold	(S)(N)(DK)(SF)(IS)	2
		-	1	-	-	-	NS	•Sprayfärg mörkbrun	•Sprayfarbe dunkelbraun		
	1396722-9	-	-	1	-	-		•Sprayfärg grå	•Sprayfarbe grau	EXC (S)(N)(DK)(SF)(IS)	2
	1396555-3	-	-	1	-	-		•Sprayfärg grå	•Sprayfarbe grau	(S)(N)(DK)(SF)(IS)	2
	1129724	-	-	-	1	-	NS	•Sprayfärg mörkblå	•Sprayfarbe dunkelblau		
		1	1	1	1	-	KN	••Färg	••Farbe		
		1	1	1	1	-	KN	••Klarlack	••Klarlack		

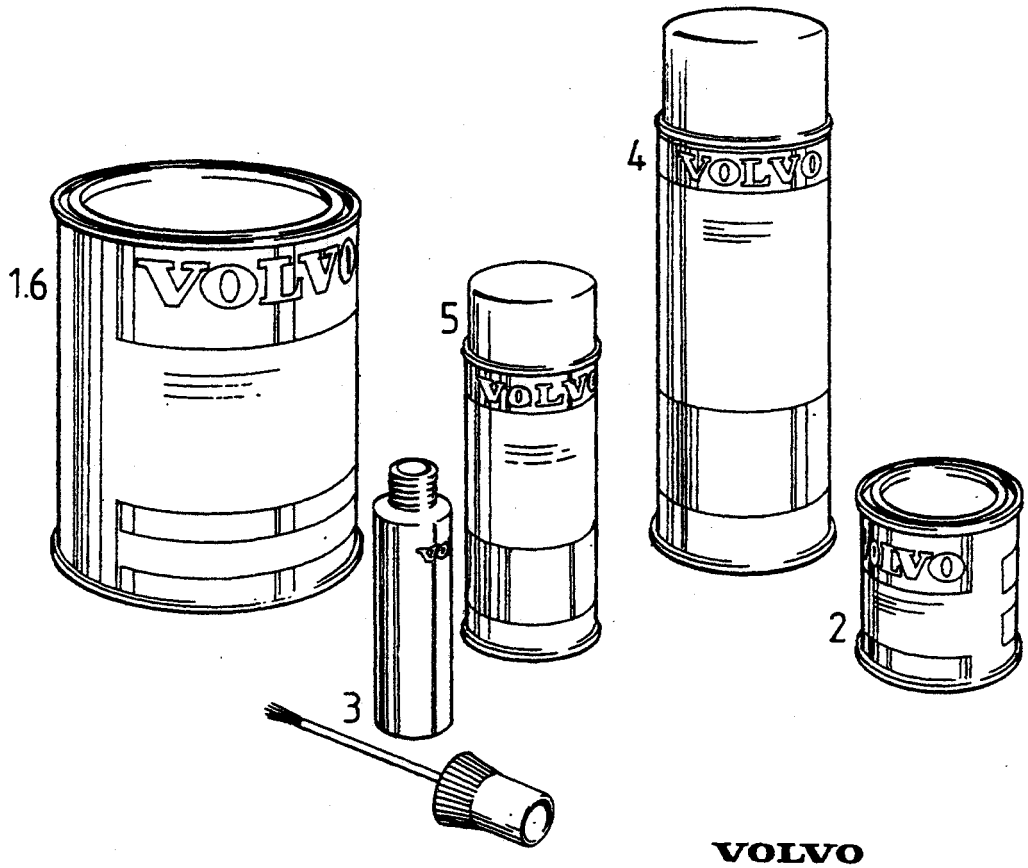

VOLVO
Genuine Parts
PV 800 30257

A	189
B	192
C	197
D	200
E	

FÄRG — FARBE/LACK

Grupp / Gruppe 89

Sida / Seite 1889

CODE 189, 192, 197, 200

Pos	Artikel nr / Artikelnr.	Antal / Anzahl A	B	C	D	E	PS	Benämning	Bezeichnung	Anmärkning / Anmerkung	SR
1		-	-	-	-	-		Färg, lufttorkande, 1 l.	Farbe/Lack, lufttrocknend, 1 l.		
	1277088-9	1	-	-	-	-		•Lack vit	•Lack weiss		2
	1277390-9	-	1	-	-	-		•Lack ljusblå	•Lack hellblau		2
	1277360-2	-	-	1	-	-		•Lack svart	•Lack schwarz		2
	1277447-7	-	-	-	1	-		•Lack blå	•Lack blau		2
		-	-	-	-	-		Klarlack, två komponent.	Klarlack, Zwei-Komponenten		
	1277029-3	-	-	1	1	-		•Klarlack	•Klarlack	1l	2
	1277010-3	-	-	1	1	-		•Härdare	•Härter	0.5l	2
	1277011-1	-	-	1	1	-		•Härdare	•Härter	1l	2
	(1277012)	-	-	1	1	-	SP	•Härdare	•Härter	5l,REPL 5PCS 1277011-1	2
2		-	-	-	-	-		Färg, lufttorkande, 0,25l.	Farbe/Lack, lufttrocknend, 0,25l		
	1277559	1	-	-	-	-	OP	•Täcklack vit	•Decklack weiss		6
	1277561	-	1	-	-	-	OP	•Färg ljusblå	•Farbe hellblau		6
	1277565	-	-	1	-	-	OP	•Färg svart	•Farbe schwarz		6
	1277447-7	-	-	-	1	-		•Lack blå	•Lack blau		2
3		-	-	-	-	-		Färgpenna	Farbstift		
	1396617-1	1	-	-	-	-		•Färgpenna vit	•Farbstift weiss	(1129712)	3
	1396619-7	-	1	-	-	-		•Färgpenna ljusblå	•Farbstift hellblau	(1129721)	3
	1396621-3	-	-	1	-	-		•Färgpenna svart	•Farbstift schwarz	(1129397)	3
	1396622-1	-	-	-	1	-		•Färgpenna blå	•Farbstift blau	(1129740)	3
4		-	-	-	-	-		Färg, sprayförpackning, 0,3kg.	Farbe/Lack, Spraydose, 0,3kg		
	1396672-6	1	-	-	-	-		•Sprayfärg vit	•Sprayfarbe weiss	(1129711)	3
	1396673-4	-	1	-	-	-		•Sprayfärg ljusblå	•Sprayfarbe hellblau	(1129720)	3
5		-	-	-	-	-		Färg, sprayförpackning, 0,116kg	Lack, Spray-Verpackung 0.116 kg		
	1396724-5	1	-	-	-	-		•Sprayfärg vit	•Sprayfarbe weiss	EXC (S)(N)(DK)(SF)(IS)	2
	1396557-9	1	-	-	-	-		•Sprayfärg vit	•Sprayfarbe weiss	(S)(N)(DK)(SF)(IS)	2
	1396559-5	-	1	-	-	-		•Sprayfärg ljusblå	•Sprayfarbe hellblau	(1129719)	2
		-	-	-	-	-		Färg, sprayförpackning, 2x0,116kg.	Farbe/lack Spraydose 2x0,116 KG		
	1396560-3	-	-	1	-	-		•Sprayfärg svart	•Sprayfarbe schwarz	(1129730)	2
	1396726-0	-	-	-	1	-		•Sprayfärg blå	•Sprayfarbe blau	EXC (S)(N)(DK)(SF)(IS)	2
	1396561-1	-	-	-	1	-		•Sprayfärg blå	•Sprayfarbe blau	(S)(N)(DK)(SF)(IS)	2
		-	-	1	1	-	KN	••Färg	••Farbe		
		-	-	1	1	-	KN	••Klarlack	••Klarlack		
6		-	-	-	-	-		Färg, STANDOX 2K, 1l.	Farbe/Lack STANDOX 2K, 1l.		
	1277394-1	1	-	-	-	-		•Lack vit	•Lack weiss		2
	1277396-6	-	1	-	-	-		•Lack ljusblå	•Lack hellblau		2
		-	-	-	-	-		Härdare	Härter		
	1277010-3	1	1	-	-	-		•Härdare	•Härter	0.5l	2
	1277011-1	1	1	-	-	-		•Härdare	•Härter	1l	2
	(1277012)	1	1	-	-	-	SP	•Härdare	•Härter	5l,REPL 5PCS 1277011-1	2

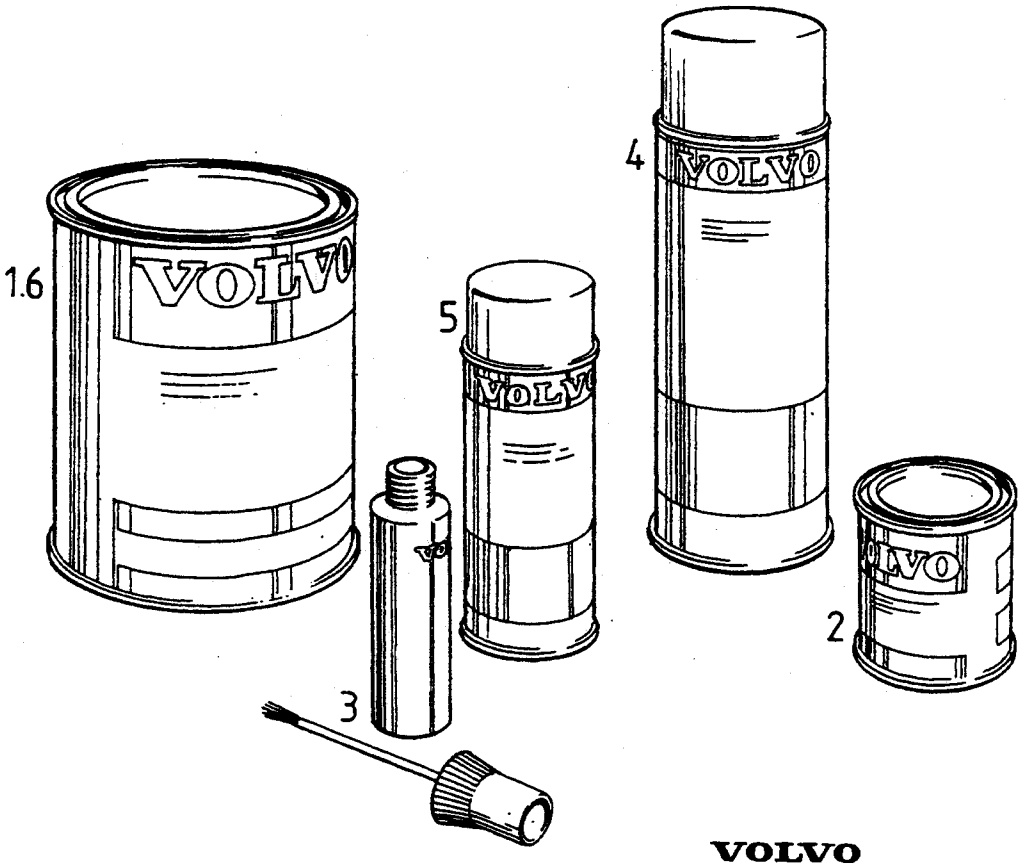

VOLVO
Genuine Parts
PV 800 30257

A	190
B	201
C	202
D	205
E	

FÄRG — FARBE/LACK

Grupp / Gruppe 89

Sida / Seite 1891

CODE 190, 201, 202, 205

Pos	Artikel nr / Artikelnr.	Antal / Anzahl A	B	C	D	E	PS	Benämning	Bezeichnung	Anmärkning / Anmerkung	SR
1		-	-	-	-	-		Färg, lufttorkande, 1l.	Farbe/Lack, lufttrocknend, 1 l.		
	1277090	1	-	-	-	-	OP	•Täcklack gul	•Decklack gelb		2
	1277587-0	-	1	-	-	-		•Lack mörkbeige	•Lack dunkelbeige		2
	1277589-6	-	-	1	-	-		•Lack mörkbrun	•Lack dunkelbraun		2
	1277591-2	-	-	-	1	-		•Lack brun	•Lack braun		2
		-	-	-	-	-		Klarlack, två komponent.	Klarlack, Zwei-Komponenten		
	1277029-3	-	-	-	1	-		•Klarlack	•Klarlack	1l	2
	1277010-3	-	-	-	1	-		•Härdare	•Härter	0.5l	2
	1277011-1	-	-	-	1	-		•Härdare	•Härter	1l	2
	(1277012)	-	-	-	1	-	SP	•Härdare	•Härter	5l,REPL 5PCS 1277011-1	2
2		-	-	-	-	-		Färg, lufttorkande, 0,25l.	Farbe/Lack, lufttrocknend, 0,25l		
	1277560	1	-	-	-	-	OP	•Färg gul	•Farbe gelb		6
	1277588	-	1	-	-	-	OP	•Färg mörkbeige	•Farbe dunkelbeige		2
	1277590	-	-	1	-	-	OP	•Färg mörkbrun	•Farbe dunkelbraun		2
	1277592	-	-	-	1	-	OP	•Färg brun	•Farbe braun		2
3		-	-	-	-	-		Färgpenna	Farbstift		
	1396618-9	1	-	-	-	-		•Färgpenna gul	•Farbstift gelb	(1333724)	3
	1396623-9	-	1	-	-	-		•Färgpenna mörkbeige	•Farbstift dunkelbeige	(1333727)	3
	1396624-7	-	-	1	-	-		•Färgpenna mörkbrun	•Farbstift dunkelbraun	(1333730)	3
	1396626-2	-	-	-	1	-		•Färgpenna brun	•Farbstift braun	(1333732)	3
4		-	-	-	-	-		Färg, sprayförpackning, 0,3kg.	Farbe/Lack, Spraydose, 0,3kg		
	1333722	1	-	-	-	-	OP	•Sprayfärg gul	•Sprayfarbe gelb		3
	1333725	-	1	-	-	-	NS	•Sprayfärg mörkbeige	•Sprayfarbe dunkelbeige		
	1333728	-	-	1	-	-	NS	•Sprayfärg mörkbrun	•Sprayfarbe dunkelbraun		
5		-	-	-	-	-		Färg, sprayförpackning, 0,116kg	Lack, Spray-Verpackung 0.116 kg		
	1396558-7	1	-	-	-	-		•Sprayfärg gul	•Sprayfarbe gelb	(1333723) (S) (N) (DK) (SF)	2
	1396725-2	1	-	-	-	-		•Sprayfärg	•Sprayfarbe	(1333723) EXC (S) (N) (DK) (SF)	2
	1396562-9	-	1	-	-	-		•Sprayfärg mörkbeige	•Sprayfarbe dunkelbeige	(1333726)	2
	1396563-7	-	-	1	-	-		•Sprayfärg mörkbrun	•Sprayfarbe dunkelbraun	(1333729)	2
		-	-	-	-	-		Färg, sprayförpackning, 2x0,116kg.	Farbe/lack Spraydose 2x0,116 KG		
	1396565-2	-	-	-	1	-		•Sprayfärg brun	•Sprayfarbe braun	(1333731) (S) (N) (DK) (SF)	2
	1396728-6	-	-	-	1	-		•Sprayfärg brun	•Sprayfarbe braun	(1333731) EXC (S) (N) (DK) (SF)	2
		-	-	-	1	-	KN	••Färg	••Farbe		
		-	-	-	1	-	KN	••Klarlack	••Klarlack		
6		-	-	-	-	-		Färg, STANDOX 2K, 1l.	Farbe/Lack STANDOX 2K, 1l		
	1277395	1	-	-	-	-	OP	•Täcklack gul	•Decklack gelb		2
	1277605	-	1	-	-	-	OP	•Täcklack mörkbeige	•Decklack dunkelbeige		4
	1277606-8	-	-	1	-	-		•Lack mörkbrun	•Lack dunkelbraun		4
		-	-	-	-	-		Härdare	Härter		
	1277010-3	1	1	1	-	-		•Härdare	•Härter	0.5l	2
	1277011-1	1	1	1	-	-		•Härdare	•Härter	1l	2
	(1277012)	1	1	1	-	-	SP	•Härdare	•Härter	5l,REPL 5PCS 1277011-1	2

1, 3

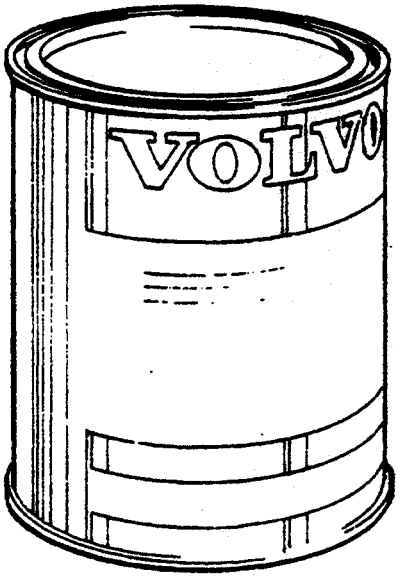

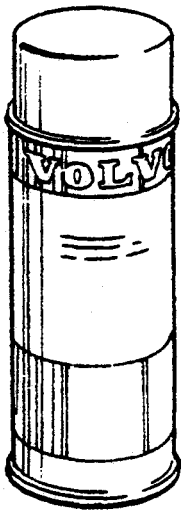

2, 4

VOLVO PARTS
1080 30997
(109:4)

A
B
C
D
E

FÄRG, EJ KODMÄRKTA — FARBE OHNE KODEKENNZEICHNUNG

Grupp / Gruppe 89

Sida / Seite 1893

Pos	Artikel nr / Artikelnr.	Antal / Anzahl A	B	C	D	E	PS	Benämning	Bezeichnung	Anmärkning / Anmerkung	SR
		-	-	-	-	-		Grundfärg, lufttorkande.	Grundierung, lufttrocknend		
☆ 1	9139153-2	X	-	-	-	-		•Grundlack	•Grundierung	1l(1277361)(1277362)	2
	1277576	X	-	-	-	-	OP	•Grundfärg KH, grå	•Grundierung KH, grau	0.25l	6
	1161342-9	X	-	-	-	-		•Svetsprimer	•Schweissfarbe	(1161009) 0.5L	6
		-	-	-	-	-		Grundfärg 2K	Grundierung 2K		
	(1277376)	X	-	-	-	-	SP	•Grundfärg Füllprimer	•Grundierung Füllprimer	0.5l,REPL 1PCS 1277887, 1PCS 9139153-2	2
	(1277378)	X	-	-	-	-	SP	•Grundfärg Füllprimer	•Grundierung Füllprimer	3l,REPL 1PCS 1277887, 1PCS 9139153-2.	2
	1277377	X	-	-	-	-	OP	•Härdare 1:1	•Härter 1:1	0.5l	2
	1277379	X	-	-	-	-	OP	•Härdare 1:1	•Härter 1:1	3l	2
	(1277884)	X	-	-	-	-	SP	•Grundfärg EP-GRUNDIERFULLER	•Grundierung EP-GRUNDIERFULLER	1) 1.2l,REPL 1PCS 9139038, 1PCS 1277010-3.	2
☆	9139038-5	X	-	-	-	-		•Mellanlack	•Zwischenlack		2
	1277888-2	X	-	-	-	-		•Mellanlack Sealer	•Zwischenlack Sealer	1l	2
	1277889-0	X	-	-	-	-		•Mellanlack Sealer	•Zwischenlack Sealer	3l	2
	1277010-3	X	-	-	-	-		•Härdare 2:1	•Härter 2:1	0.5l	2
	1277011-1	X	-	-	-	-		•Härdare 2:1	•Härter 2:1	1l	2
	(1277012)	X	-	-	-	-	SP	•Härdare 2:1	•Härter 2:1	5l,REPL 5PCS 1277011-1	2
2		-	-	-	-	-		Grundfärg, sprayförpackning, 0,3kg.	Grundierung, Spray-Verpackung 0,3 kg		
	1396736-9	X	-	-	-	-		•Sprayfärg grå	•Sprayfarbe grau	EXC (S)(N)(DK)(SF)(IS)	3
	1396678-3	X	-	-	-	-		•Sprayfärg grå	•Sprayfarbe grau	(S)(N)(DK)(SF)(IS)	3
	1381015-5	X	-	-	-	-		•Sprayfärg	•Sprayfarbe	2)	5
	1381015-5	X	-	-	-	-		•Sprayfärg röd	•Sprayfarbe rot	(1396679)	5
		-	-	-	-	-		Hjulfärg, lufttorkande.	Radfarbe, lufttrocknend		
	1396681-7	X	-	-	-	-		•Sprayfärg grå	•Sprayfarbe grau	(1128736) EXC (GB)	3
	1396738-5	X	-	-	-	-		•Sprayfärg grå	•Sprayfarbe grau	(1128736) (GB)	3
3	277517-9	X	-	-	-	-		•Lack grå	•Lack grau	1l	6
		-	-	-	-	-		Motorfärg, lufttorkande.	Motorfarbe, lufttrocknend		
	1277586	X	-	-	-	-	OP	Motorfärg röd röd	Farbe motor rot rot	0.25l	2
☆	9434521-2	X	-	-	-	-		Lack röd	Lack rot	1l,(279350)	6
		-	-	-	-	-		Matt-svart, lufttorkande.	Mattschwarz. lufttrocknend		
	1277585	X	-	-	-	-	OP	Färg svart	Farbe schwarz	0.25l	2
	1277349-5	X	-	-	-	-		Lack svart	Lack schwarz	1l	2
4	1396737-7	X	-	-	-	-		Sprayfärg svart	Sprayfarbe schwarz	EXC (S)(N)(DK)(SF)(IS) (282907) 0.3kg	3
	1396680-9	X	-	-	-	-		Sprayfärg svart	Sprayfarbe schwarz	(S)(N)(DK)(SF)(IS) (282907) 0.3kg	3

1) Med härdare. / Mit Härter.
2) Grundfärg för förzinkade ytor. / Grundfarbe für verzinkte Flächen.

1

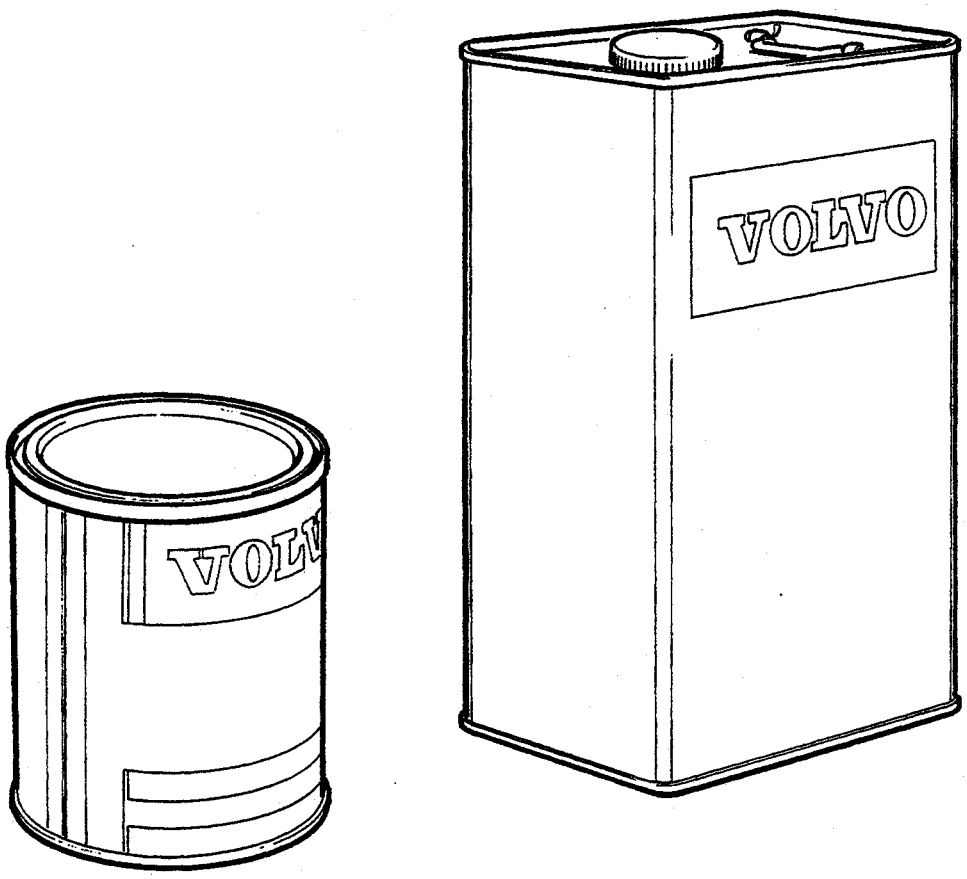

VOLVO
Genuine Parts
PV 800 44330

A	KH	FÖRTUNNING VERDUENNER	Grupp Gruppe 89
B	2K		
C			Sida Seite 1895
D			
E			

Pos	Artikel nr Artikelnr.	Antal / Anzahl A	B	C	D	E	PS	Benämning	Bezeichnung	Anmärkning Anmerkung	SR
		X	-	-	-	-		Anmärkning	Anmerkung	1)	
		-	X	-	-	-		Anmärkning	Anmerkung	2)	
1	1277375-0	X	-	-	-	-		Förtunning	Verdünnung	1l	2
	(1277374)	X	-	-	-	-	SP	Förtunning	Verdünnung	5l,REPL 5PCS 1277375-0	2
	1277886-6	-	X	-	-	-		Förtunning	Verdünnung	1l	2
	1277885-8	-	X	-	-	-		Förtunning	Verdünnung	5l	2
	(1277887)	-	X	-	-	-	SP	Förtunning	Verdünnung	3) 5l,REPL 5PCS 9139300-9	2
☆	9139300-9	-	X	-	-	-		Förtunning	Verdünnung	2K,1l	2

1) KH konstharts lack. / KH Kunstharzlack.
2) 2K acryllack. / 2K Acryllack.
3) Expressförtunning. / Schnellverdünner.