Volvo Personvagnar AB,Aftersales

Demonteringshandbok 240/260

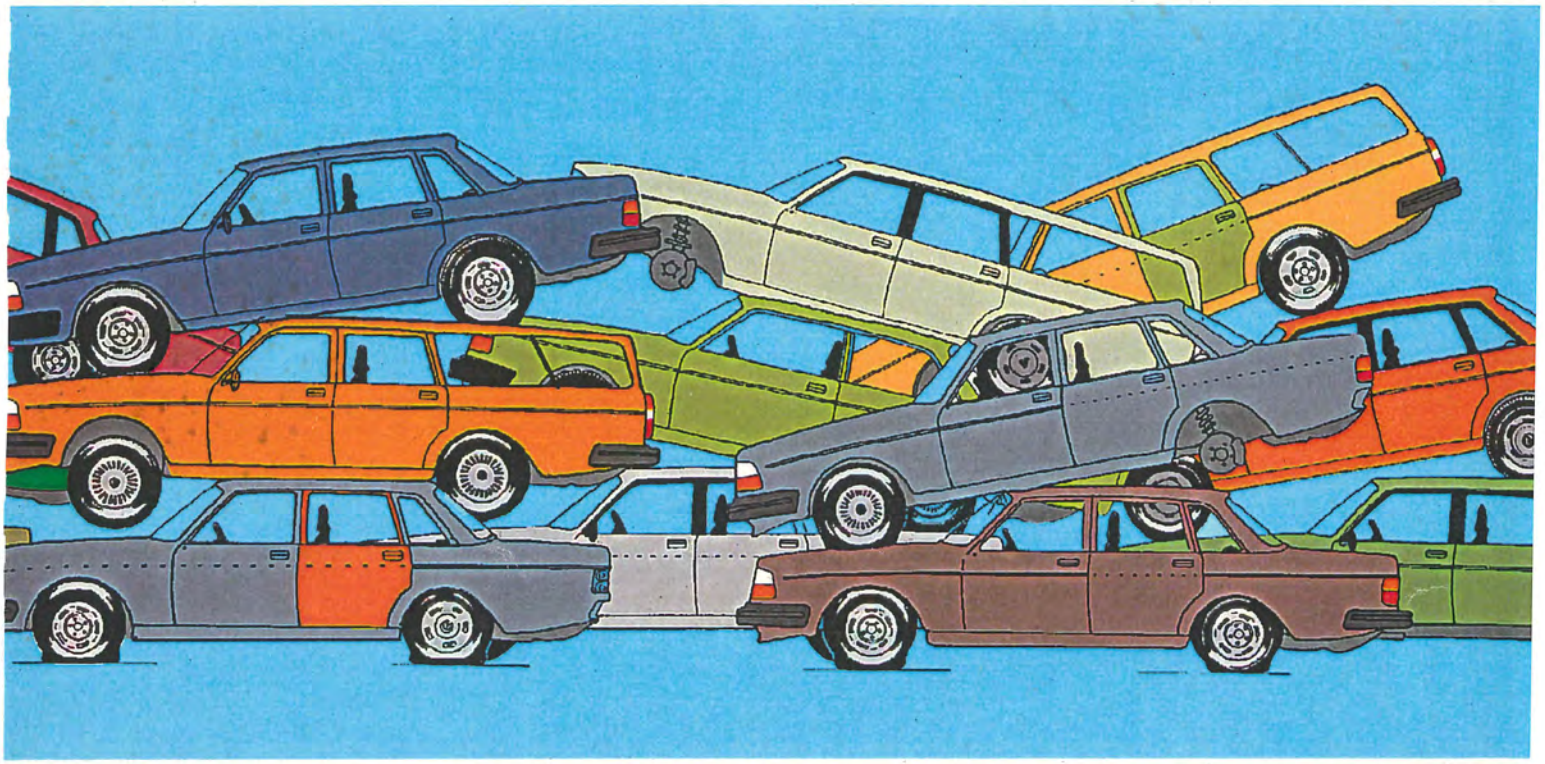

VOLVO

Demonteringhandbok 240

Innehållsförteckning

Avsnitt:	Sida
Förord, information	**2**
Miljöfarliga vätskor och material	**5**
motorrum	**6**
underrede	**8**
Exteriör	**11**
front	**12**
bak	**14**
sida / underrede	**16**
Motorrum	**19**
motorrum	**20**
Interiör	**23**
instrumentbräda och paneler	**24**
värmaranläggning	**26**
bakparti	**28**
bagage	**30**
Elsystem	**33**
kabelmattor	**34**

Förord

Omsorg om miljö är en av Volvos grundläggande värderingar tillsammans med säkerhet och kvalitet.
I Volvos helhetssyn ingår alla delarna av våra produkters livscykel från råmatrial,produktion, användning, skrotning och återvinning till införande i kretsloppet igen.

Denna handbok riktar sig till såväl serviceverkstäder som bildemonterings- och återvinningsföretag.
Syftet med handboken är att

- skapa förutsättningar för källsortering av komponenter så att återvinning underlättas.

- Säkerställa att miljöfarligt avfall, som kemikalier, oljor, bränsle, kvicksilver, pyroteknisk- samt övrig utrustning som kan vålla skada på människor och eller miljö, hanteras på ett miljöriktigt sätt.

Denna första utgåva behandlar endast plaster och miljöfarliga vätskor och material. Vidarebefodra gärna dina synpunkter via återrapporteringsblanketteni slutet av handboken.

Uppdatering kommer att ske löpande och demonteringshandboken kommer, fortsättningsvis, att utgöra en naturlig del av dokumentations-utbudet vid lanceringen av en ny bilmodell.

De olika plastmaterialen som förekommer i bilen identifieras med hjälp av färgkoder.
OBSERVERA att när en detalj besår av ett blandat material tex. PP/EPDM anges det först nämnda materialets färgkod,dvs PP i detta fall.
Detaljens blandning anges i materialkolumnen på textsidan.

ABS	=Polystyren
PA	=Polyamid
PE	=Polyeten
PMMA	=Polymetylmetakrylat (plexiglas)
PP	=Polypropen
PVC	=Polyvinylklorid
PUR	=Polyuretan
Diverse	

Viktangivelserna kan vara ungefärliga, beroende på skillnader mellan olika varianter. I förekommande fall har en detaljs genomnsnittliga vikt angivits.

VARNING

Vid arbete på SRS-systemet måste största försiktighet iakttagas för att undvika personskador. Vid alla arbetenska tändningen vara avslagen och batteriets minuspol vara bortkopplad.

När bilen skrotas rekommenderar Volvo att kuddmodul och pyrotekniska försträckare utlöses på plats i bilen.

Se till att ingen person finns inne i bilen när kuddmodul eller bältesförsträckare utlöses. Utlösning av löst sittande kuddmodul/bältesförsträckare kan orsaka personskador.

För ytterligare instruktioner se Volvos verkstadshandbok, grupp 8.

Miljöfarliga vätskor och material

motorrum

underrede

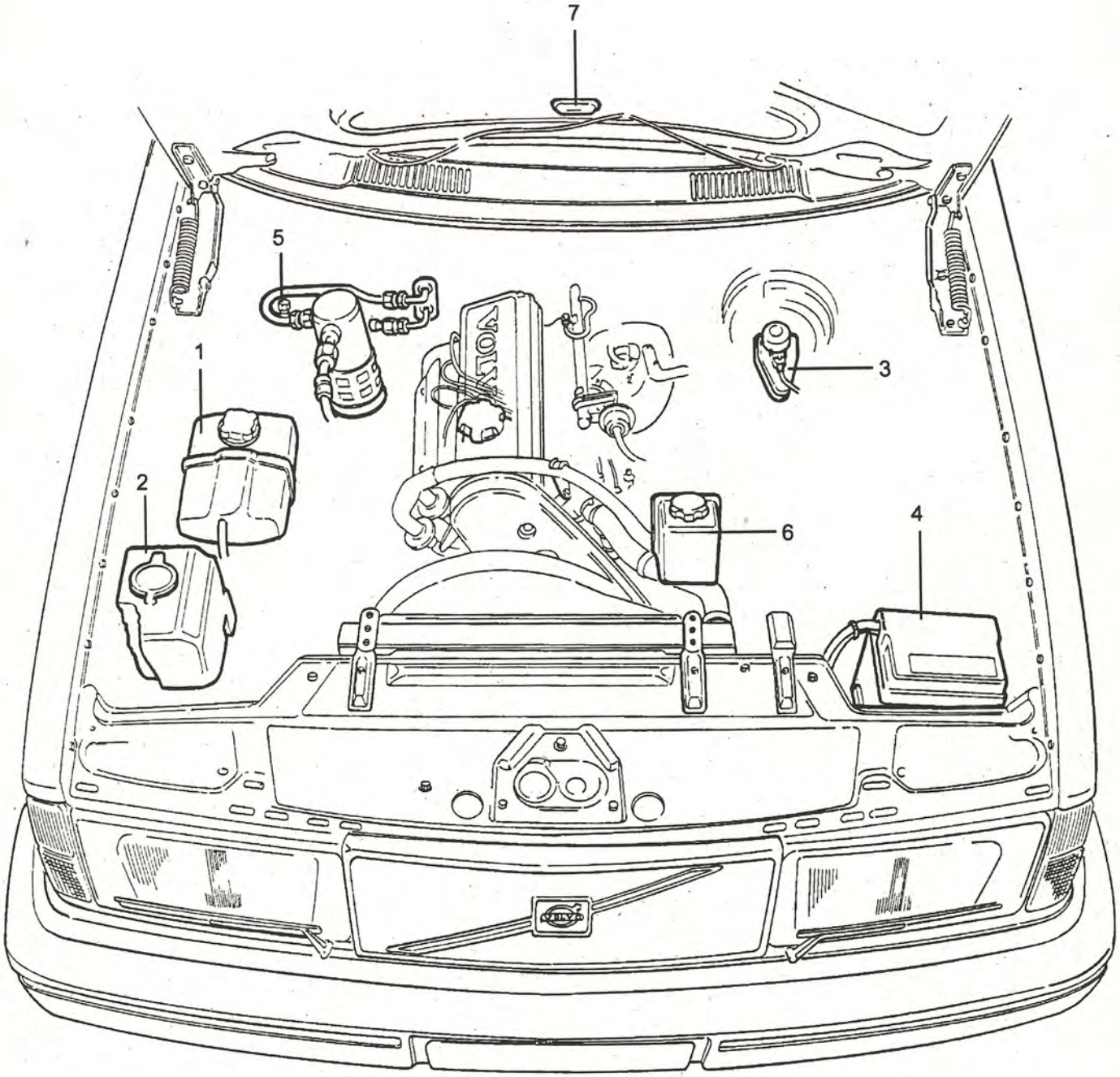

DM 200 64715

	Miljöfarliga vätskor och material motorrum	240-260 1975-1993	
Pos.	**Benämning**	**Anmärkning**	**Volym L**
1	Expansionstank	Glykol 50%	9,1-10,9
2	Spolarvätska	Koncentrat 50%	9,1
3	Bromsvätska	Hydraulvätska	0,5
4	Batteri	Svavelsyra 30%+	
		vatten,avjoniserat	
5	Kylmedium,Freon R12	-1993	1300g
	Kylmedium,Freon R134A	-1993	800g
6	Servopump	Transmissionsolja typ ATF	0,7-1,2
7	Motorrumslampa	Kvicksilverbrytare	

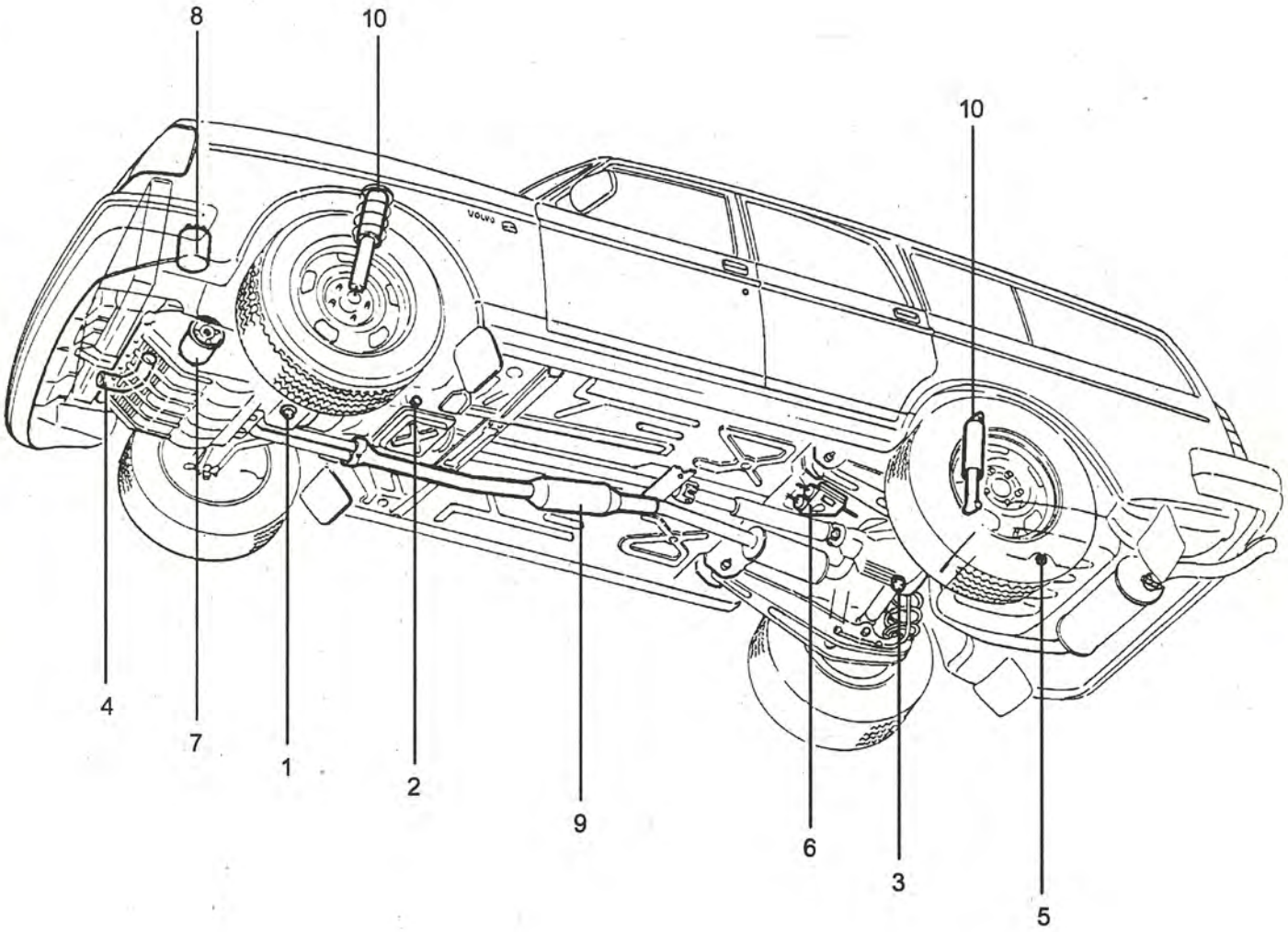

DM 850 64716

	Miljöfarliga vätskor och material underrede	240-260 1975-1993	
Pos.	**Benämning**	**Anmärkning**	**Volym L**
1	Motorolja	Motor	5-4,45
2	Växellådsolja	Man.Växellåda	0,75-2,3
	ATF olja Dextron IIE/IID	Auto. Växellåda	3,0-7,4
3	Bakväxelolja	Bakväxel	1,3-1,6
4	Kylarslang		
5	Dränering av bränsle		
6	Bränsle filter		
7	Olje filter		
8	Kol filter		
9	Katalysator		
10	Stötdämpare	Mineralolja	

Exteriör

front

bak

sida / underrede

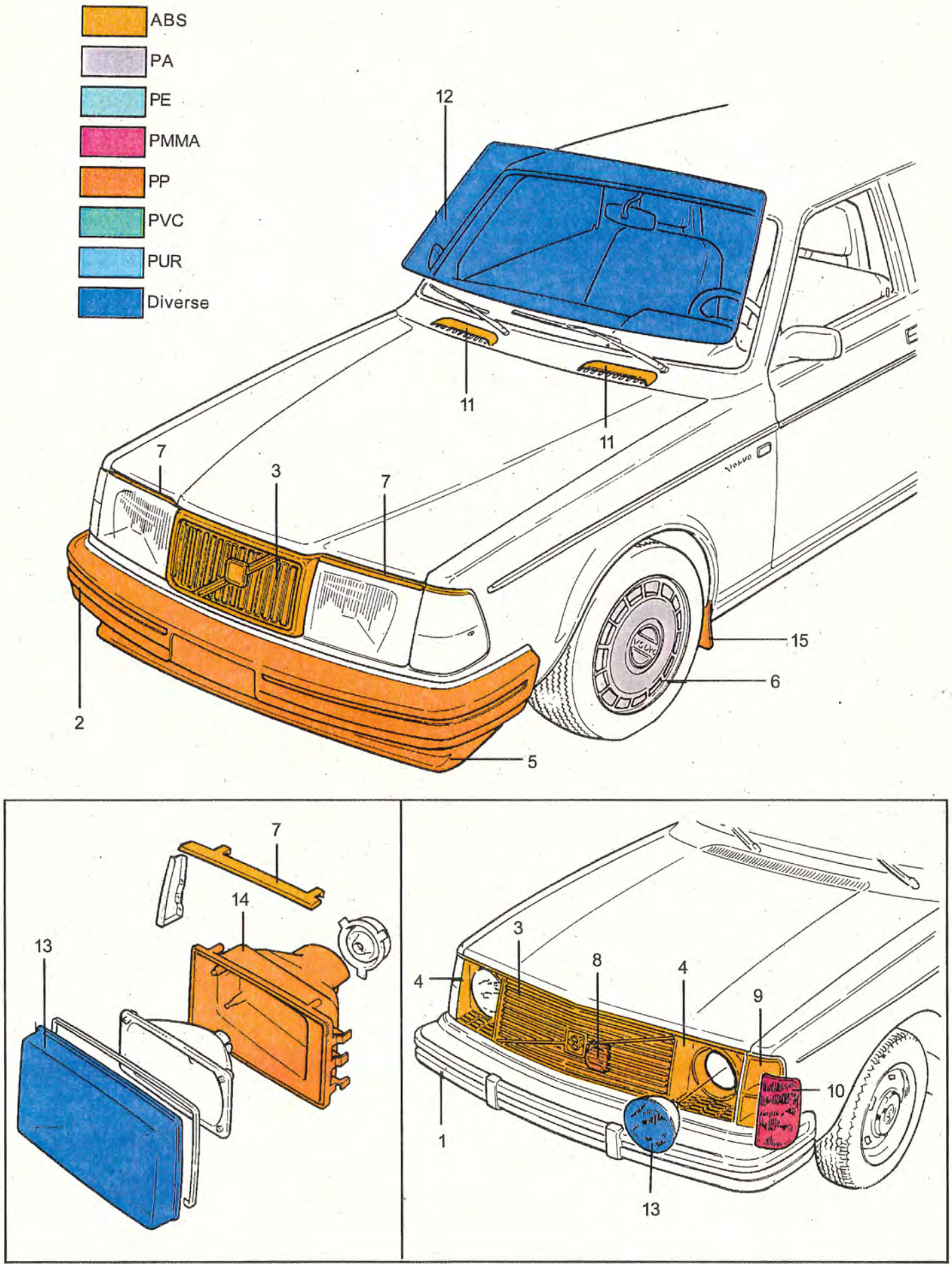
ABS
PA
PE
PMMA
PP
PVC
PUR
Diverse
12
11
11
7
3
7
15
6
2
5
7
14
13
3
8
4
4
9
10
1
13

DM 070 64717

EXTERIÖR front		240-260 1975-1993		
Pos.	**Benämning**	**Anmärkning**	**Material**	**Vikt/st**
1	Stötfångare	-1980	Gummi	
2	Stötfångare	1981-	PP/EPDM	1900
3	Grill		ABS	1500
4	Sarg	-1980	ABS	200
5	Spoiler		PP/EPDM	1300
6	Hjulsida		PA	600
7	List		ABS	270
8	Kåpa		PP	350
9	Blinkershus		ABS/PC	250
10	Blinkersglas		PMMA	150
11	Snöskydd		ABS	340
12	Vindruta		Glas	13000
13	Strålkastarglas		Glas	1780
14	Strålkastarhus		PP	1035
15	Stänkskydd	1986-	PP/EPDM	150

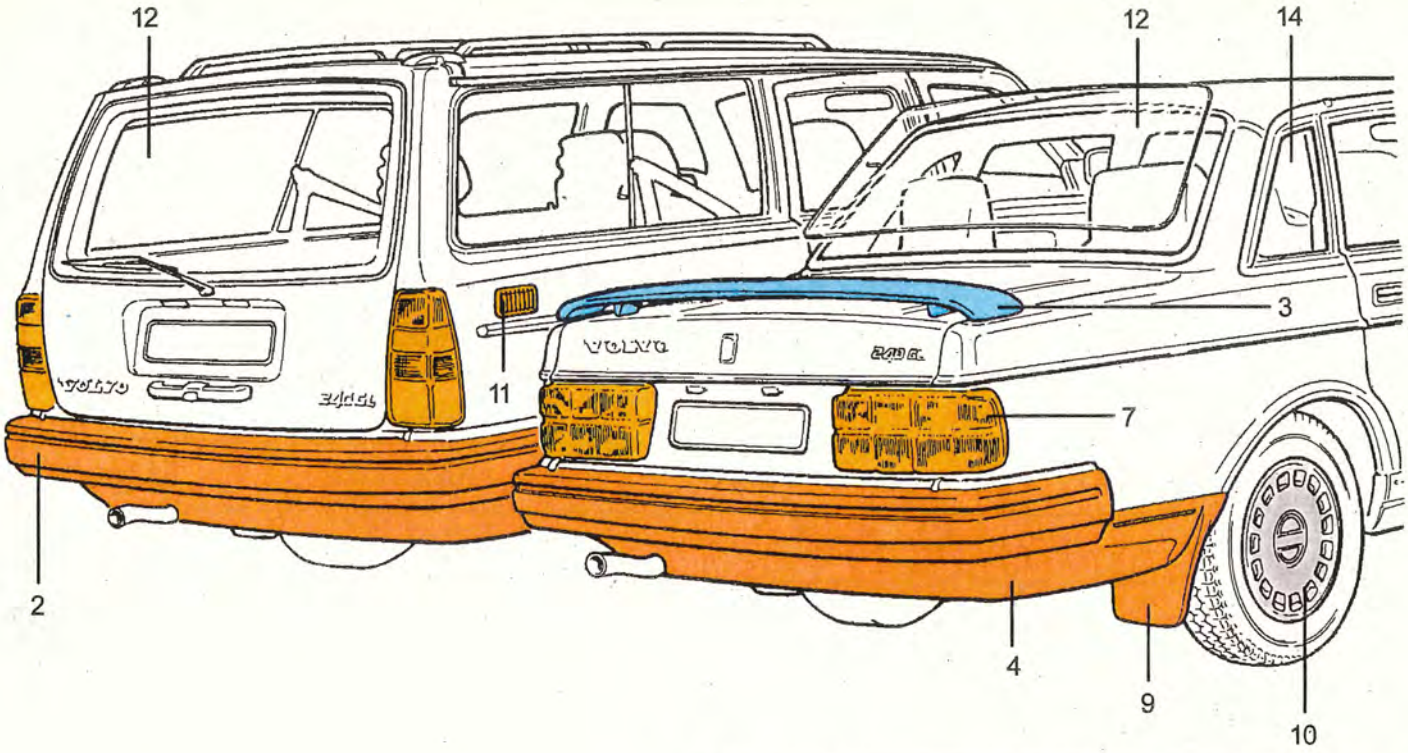

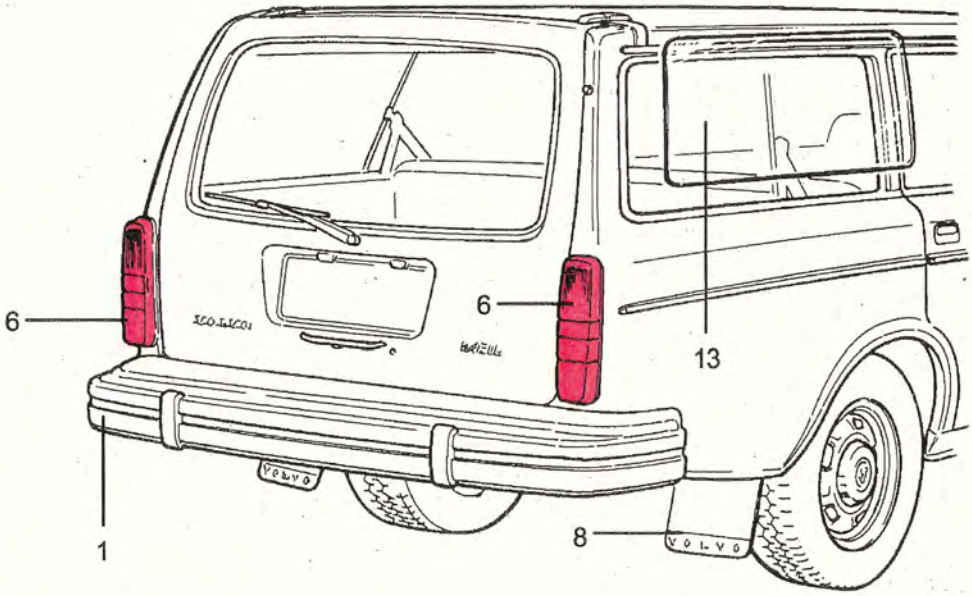

- ABS
- PA
- PE
- PMMA
- PP
- PVC
- PUR
- Diverse

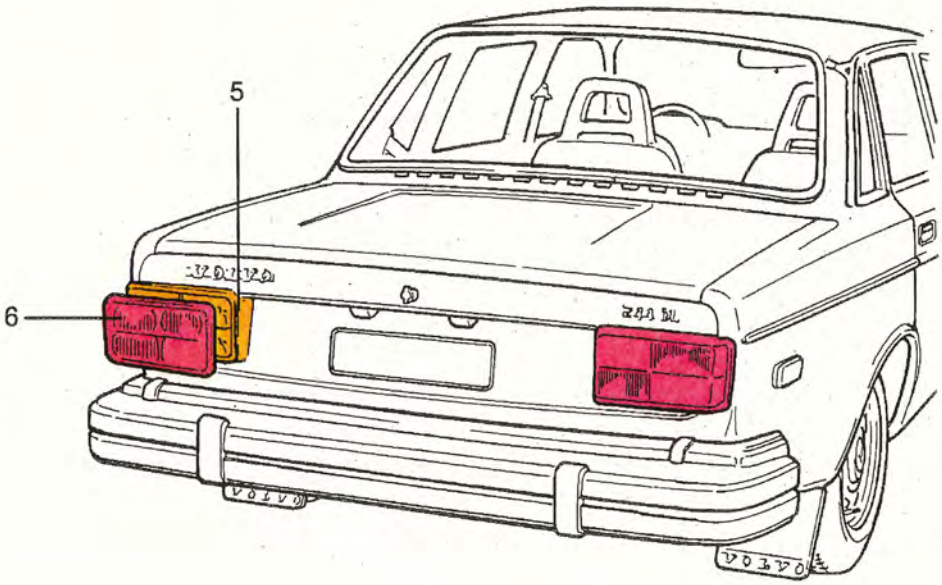

DM 070 64718

EXTERIÖR bak		240-260 1975-1993		
Pos.	**Benämning**	**Anmärkning**	**Material**	**Vikt/st**
1	Stötfångare	-1980	Gummi	
2	Stötfångare	1981-	PP/EPDM	2000
3	Spoiler	TBH	PUR	4100
4	Insynsskydd	1986-	PP/EPDM	1170
5	Baklampa	-1978	ABS	220
6	Glas	-1978	PMMA	460
7	Baklampa	1979-	ABS/PMMA	920
8	Stänkskydd	-1985	Gummi	435
9	Stänkskydd	1986-	PP/EPDM	215
10	Hjulsida	1985-	PA	620
11	Luftutsläpp		ABS	50
12	Bakruta	4dörr	Glas	7700
	Bakruta	5dörr	Glas	6200
13	Sidofönster	5dörr	Glas	6000
14	Sidoruta	4dörr	Glas	760

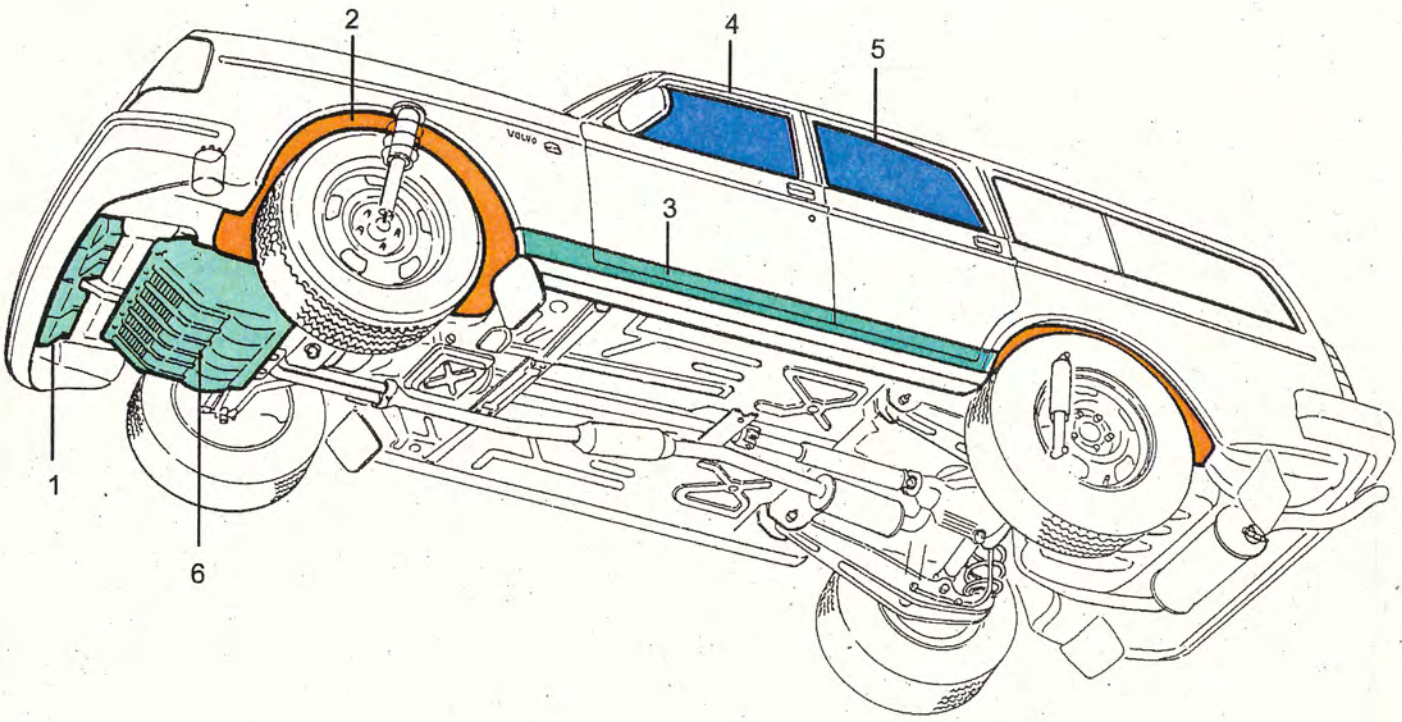

- ABS
- PA
- PE
- PMMA
- PP
- PVC
- PUR
- Diverse

DM 070 64719

EXTERIÖR sida / underrede		240-260 1975-1993		
Pos.	**Benämning**	**Anmärkning**	**Material**	**Vikt/st**
1	Luftstyrning	-1980	PE	400
2	Innerskärm		PP	2000
3	Prydnadslist	1986-	PVC	2260
4	Glas, fram dörr		Glas	3110
5	Glas, bak dörr		Glas	3200
6	Skyddsplåt	under motor	PE	1400

Motorrum

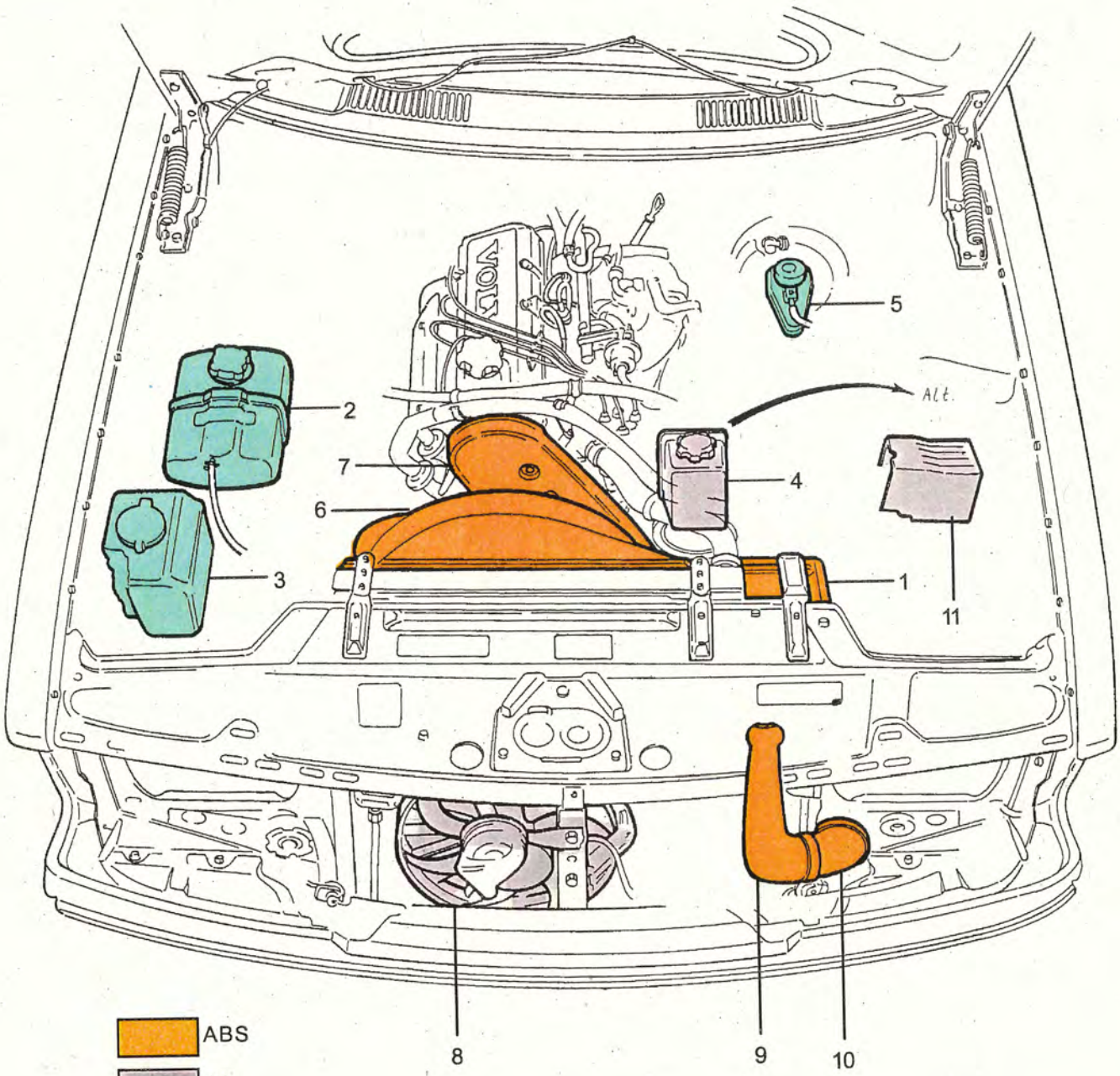

- ABS
- PA
- PE
- PMMA
- PP
- PVC
- PUR
- Diverse

DM 200 64720

MOTORRUM		240-260 1975-1993		
Pos.	**Benämning**	**Anmärkning**	**Material**	**Vikt/st**
1	Luftfilterhus		PP+20%glasfiber	1600
2	Expansionstank		PE	380
3	Behållare spolarvätska		PE	400
4	Behållare servoolja	1979-91	PA	190
5	Behållare bromsvätska		PE	90
6	Fläktkåpa		PP+20%talk	865
7	Remskyddskåpa	4 Cyl ,1986-	PP+40%glimmer	650
8	Fläkt	Exc.diesel	PA+glasfiber	460
	Thermostatfläkt	Inkl.diesel	PP+glasfiber	500
9	Luftintag		PP	50
10	Genomföring		PP	30
11	Kåpa hydraulenhet	ABS	PA+25% glasfiber	140

Interiör

instrumentbräda och paneler

värmaranläggning

bakparti

bagage

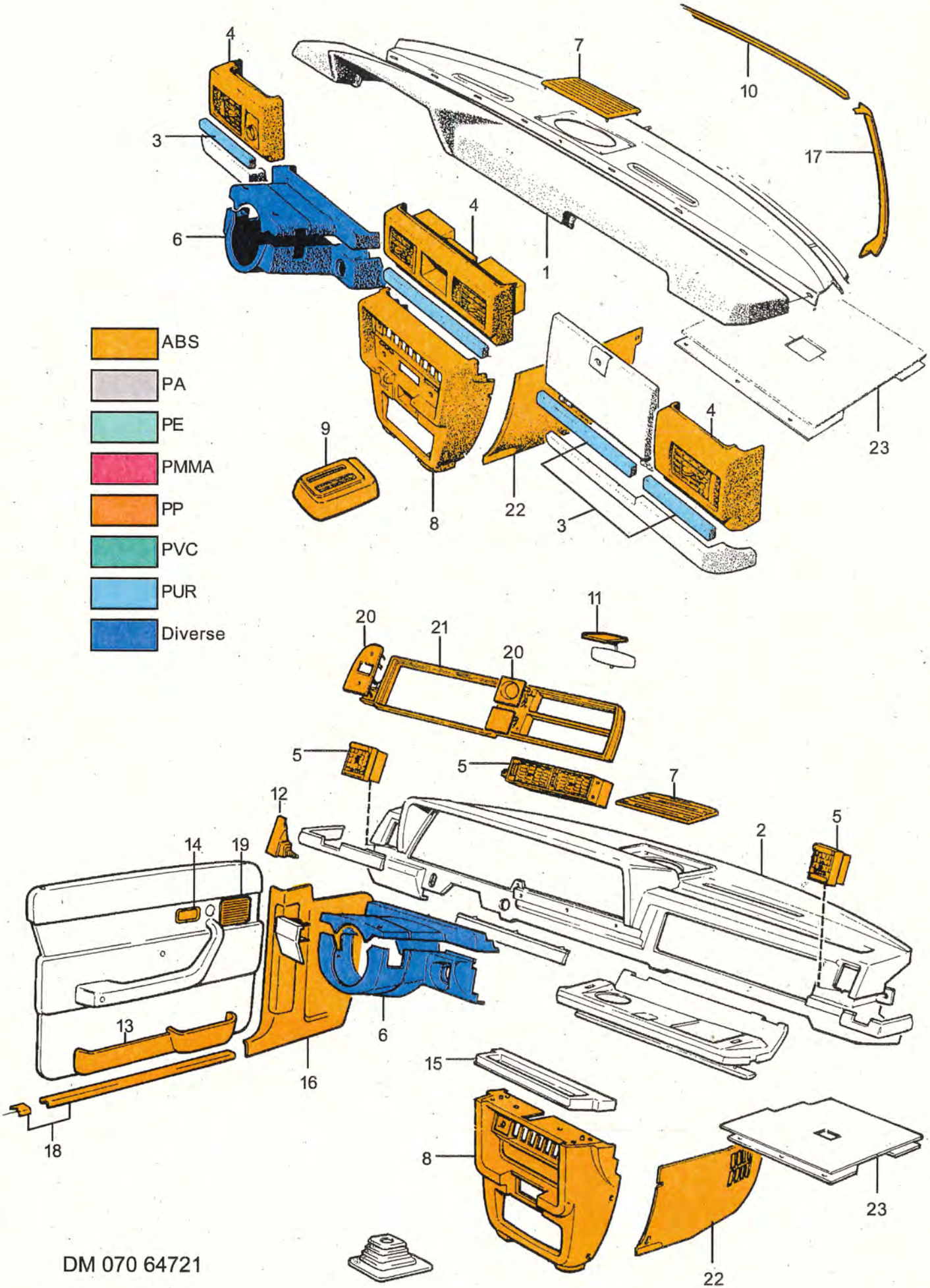
ABS
PA
PE
PMMA
PP
PVC
PUR
Diverse
1
2
3
4
5
6
7
8
9
10
11
12
13
14
15
16
17
18
19
20
21
22
23
DM 070 64721

INTERIÖR front		240-260 1975-1993		
Pos.	**Benämning**	**Anmärkning**	**Material**	**Vikt/st**
1	Instrumentbräda	-1980	Stål/PUR/PVC	2000
2	Instrumentbräda	1981-	Stål/PUR/PVC	7200
3	Täcklist	-1980	PUR/PVC	200
4	Ventilhus	-1980	ABS	650
5	Ventilhus	1981-	ABS	506
6	Panel	Komplett	PPO	370
7	Högtalargaller		ABS/PC	58
8	Reglagepanel		ABS	580
9	Kåpa växelspak	Automat vxl.	ABS	120
10	Panel		ABS	180
11	Kåpa backspegel		ABS	35
12	Panel		ABS	20
13	Dörrfack		ABS	430
14	Styrkåpa,sarg		ABS	10
15	Hylla		Stål/PUR/PVC	350
16	Torped panel	Inkl.lucka	ABS	320
17	Panel A-stolpe		ABS	105
18	Tröskelskoning		ABS	420
19	Högtalargaller	dörrar	ABS	49
20	Paneler		ABS	50
21	Sarg	1981-	ABS	265
22	Lucka värmare		ABS	280
23	Ljudvall		Textilpress	452

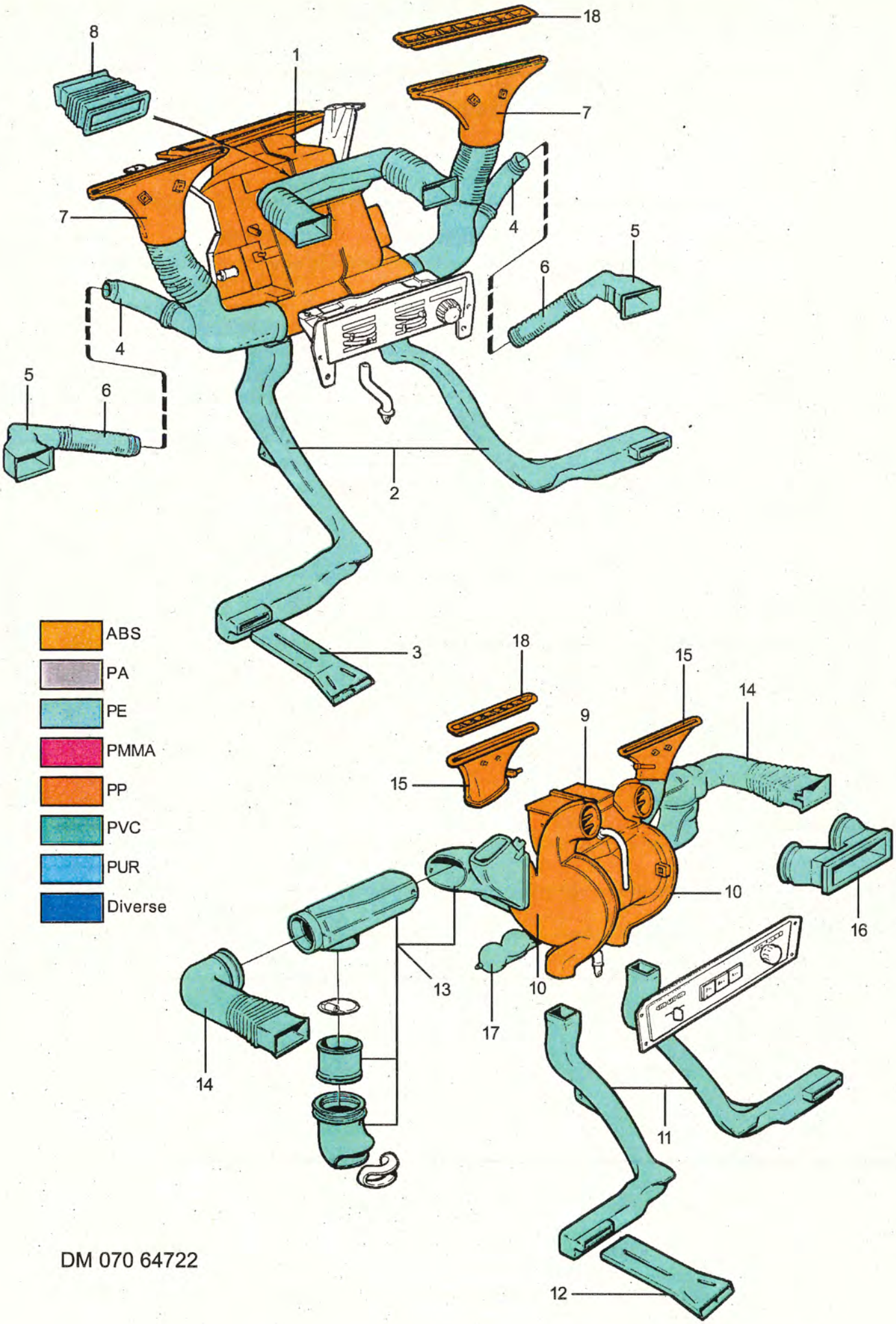
8
1
18
7
7
4
5
6
4
5
6
2
3
ABS
PA
PE
PMMA
PP
PVC
PUR
Diverse
18
15
14
9
15
10
16
13
10
17
14
11
12

DM 070 64722

INTERIÖR värmaranläggning		240-260 1975-1993		
Pos.	**Benämning**	**Anmärkning**	**Material**	**Vikt/st**
1	Värmarkåpor	Standardvärmare	PP+glasfiber	1610
2	Luftkanal	--//--	PE	250
3	Luftmunstycke	--//--	PE	107
4	Defrosterrör	--//--	PE	120
5	Anslutning	--//--	PE	72
6	Rör	--//--	PE	60
7	Defrostermunstycke	--//--	PP	110
8	Anslutning	--//--	PE	183
9	Värmarkåpor	CU värmare	PP+40%talk	1600
10	Fläktkåpa	--//--	PP+40%talk	220
11	Luftkanal	--//--	PE	225
12	Luftmunstycke	--//--	PE	107
13	Spjällhus	--//--	PE	350
14	Anslutning	--//--	PE	122
15	Defrostermunstycke	--//--	PP	900
16	Anslutning	--//--	PE	72
17	Vakuumtank	--//--	PE	285
18	Ram		PP	40

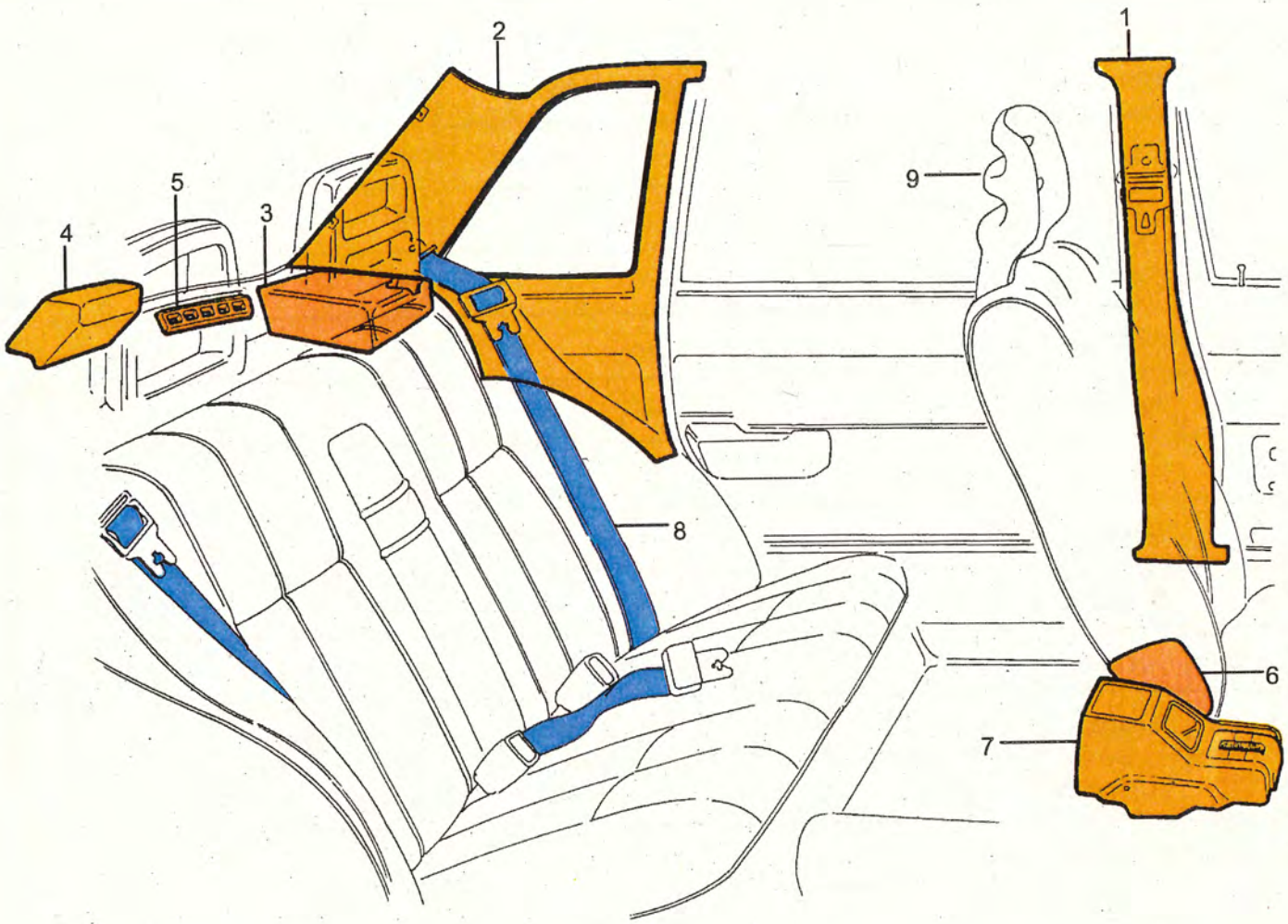

ABS
PA
PE
PMMA
PP
PVC
PUR
Diverse

DM 070 64723

INTERIÖR bakparti		240-260 1975-1993		
Pos.	**Benämning**	**Anmärkning**	**Material**	**Vikt/st**
1	Panel B-stolpe		ABS	345
2	Panel CD-stolpe	4dörr	ABS	480
3	Kåpa	4dörr	PP	140
4	Kåpa	4dörr	ABS	50
5	Defrostermunstycken		PP	220
6	Täckpanel		PP	60
7	Täckkåpa		ABS	370
8	Bilbälten		PET	68/m
9	Nackskydd		Stål/PUR/PVC	625

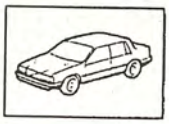

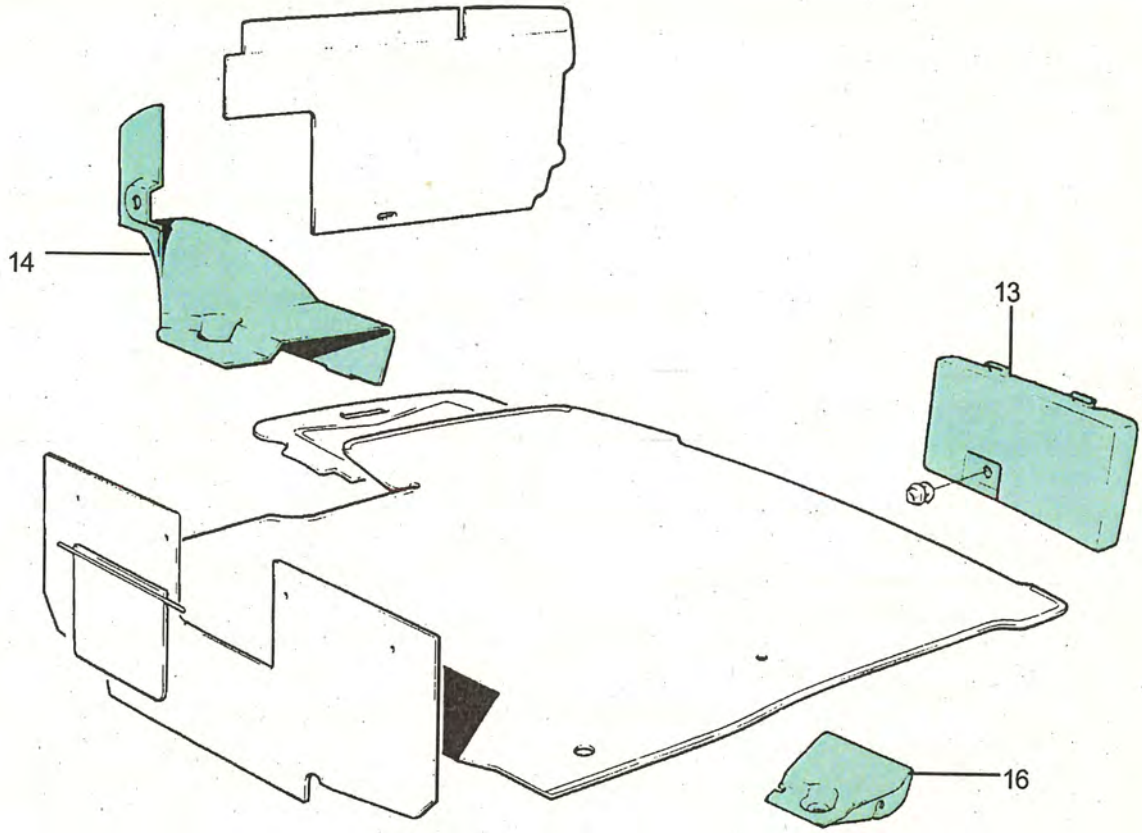

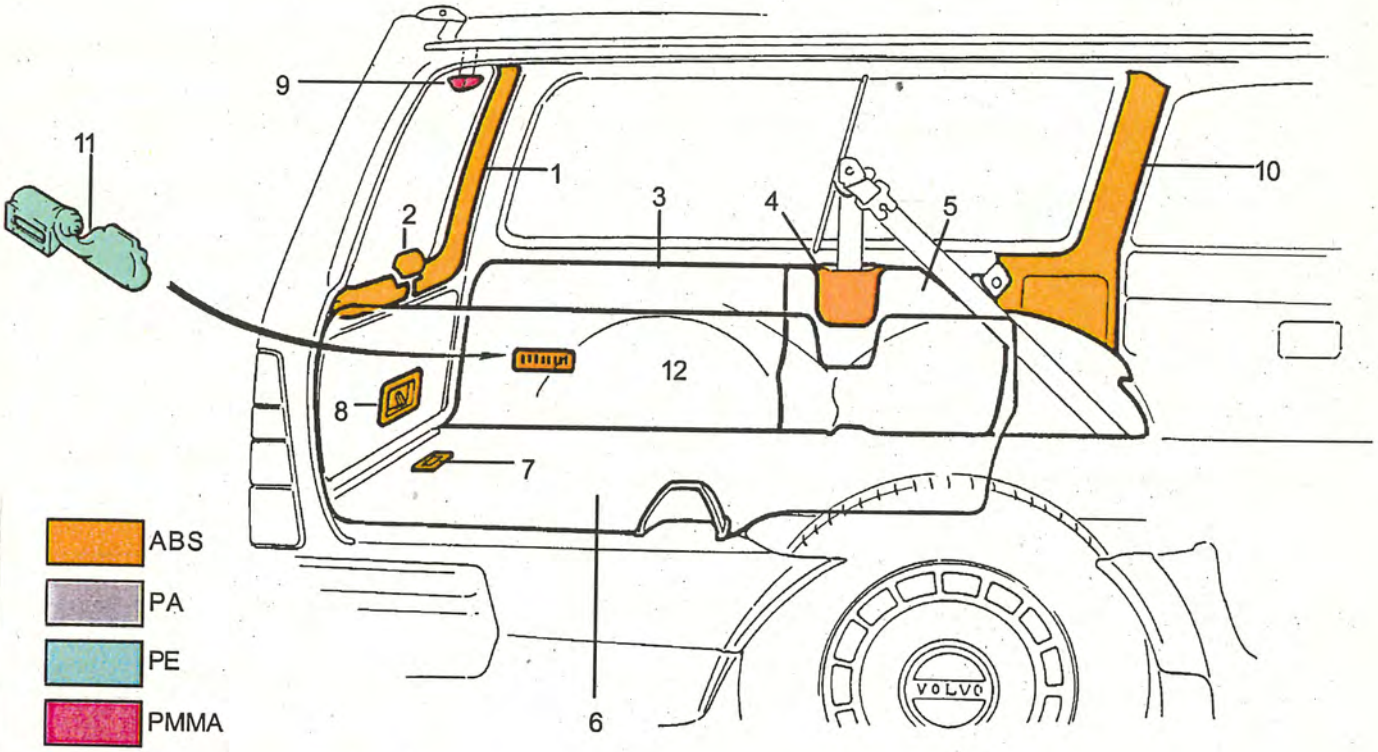

ABS
PA
PE
PMMA
PP
PVC
PUR
Diverse

DM 070 64724

INTERIÖR bagage		240-260 1975-1993		
Pos.	**Benämning**	**Anmärkning**	**Material**	**Vikt/st**
1	Täcklist	5dörr	ABS	490
2	Kåpa	--//--	ABS	40
3	Panel	--//--	Träfiber/textil	1140
4	Täckkåpa	--//--	PP	45
5	Panel	V,5dörr	Träfiber/textil	145
6	Panel	H,5dörr	Träfiber/textil	1100
7	Handtag	5,dörr	ABS	25
8	Styrkåpa,sarg	--//--	ABS	45
9	Lins,innerbelysning	--//--	PMMA	25
10	Panel C-stolpe	--//--	ABS	220
11	Luftutsläpp	--//--	PE	355
12	Galler	--//--	PP	15
13	Kåpa baklampa	4dörr	PE	189
14	Kåpa bränslerör	--//--	PE	550
15	Panel	--//--	Papp	600
16	Stöd	--//--	PE	130

Elsystem

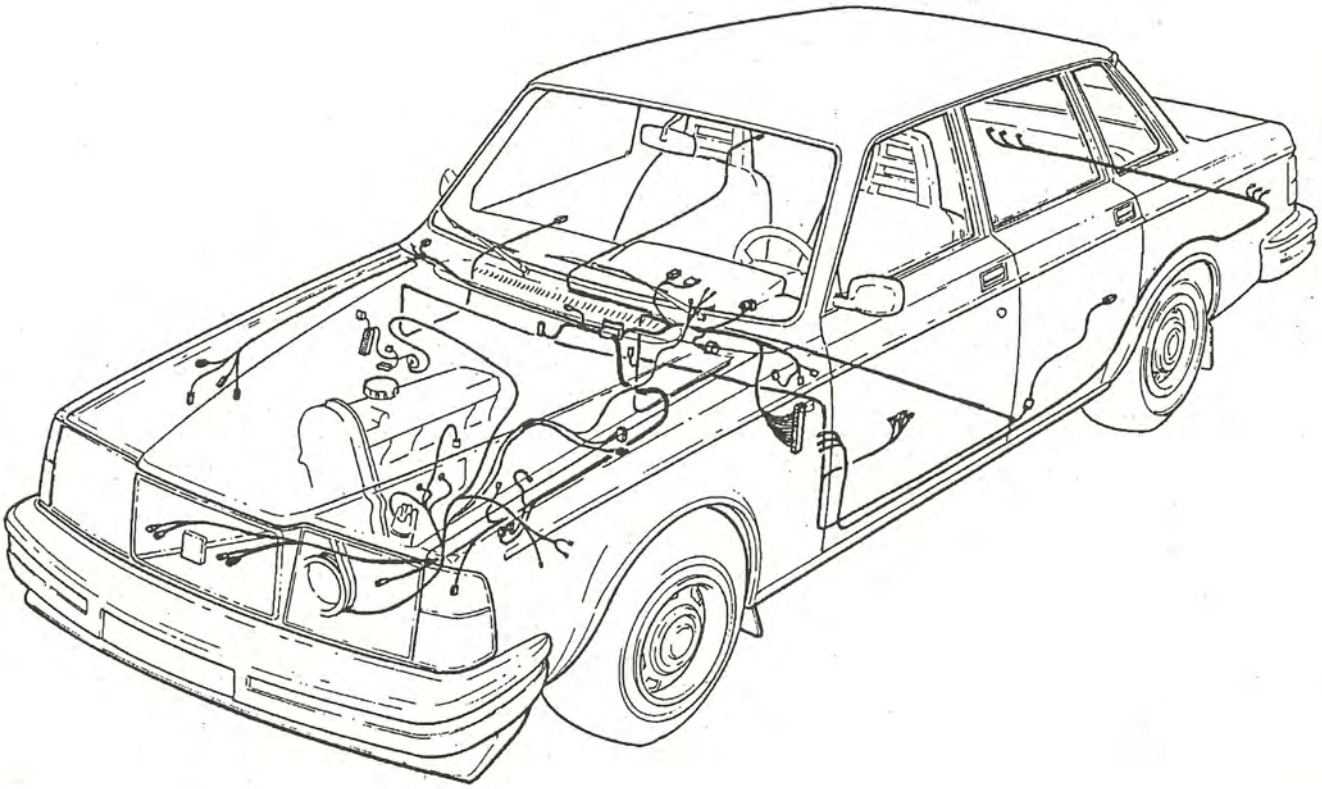

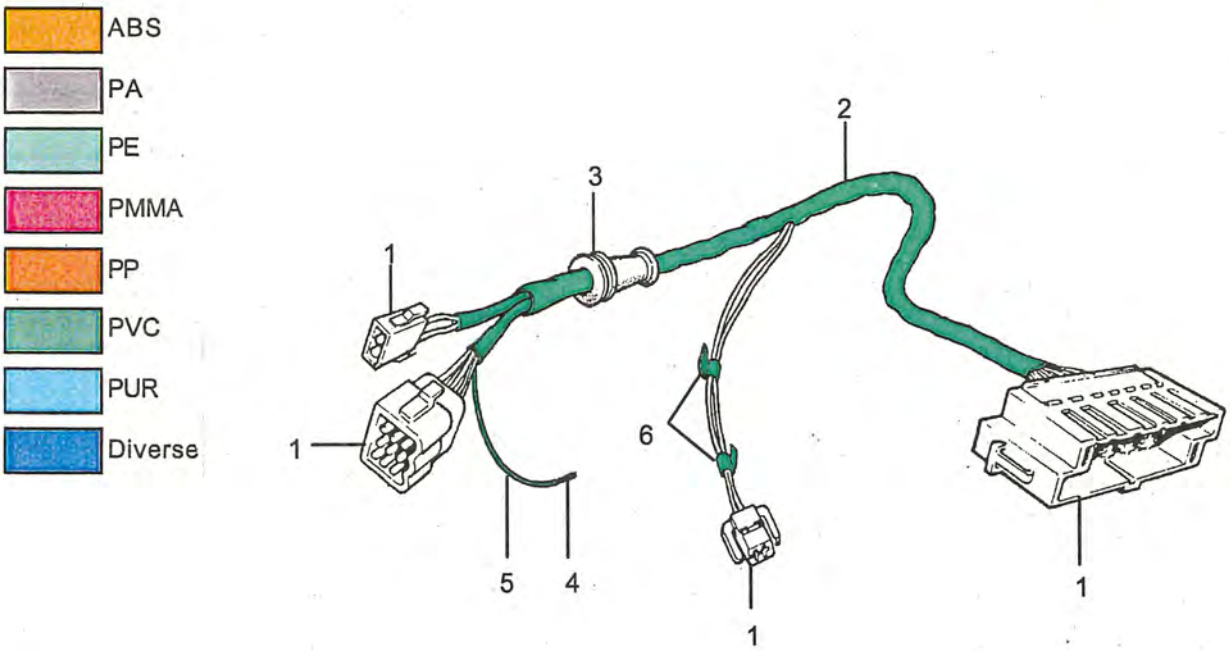

DM 370 64725

ELSYSTEM kabelmattor		240-260 1975-1993		
Pos.	**Benämning**	**Anmärkning**	**Material**	**Vikt/st**
1	Kontaktstycken			
2	Hölje		PVC	
3	Tätning		Gummi	
4	Kopparledare		CU	
5	Hölje		PVC	
6	Eltejp		PVC	

Återrapportering

Till

VOLVO PERSONVAGNAR AB, Aftersales

Nils Hernborg

57960 Strategies & Environment

405 08 Göteborg

Tel.031 591910

Från

.....

.....

.....

Berör publikation.....

.....

Avsnitt.....Sid.....Pos.....

Förslag/Motivering:

.....

.....

.....

.....

.....

.....

.....

Datum.....

Har du anmärkningar eller andra synpunkter på denna bok? Ta då en kopia av denna sida, skriv ner synpunkterna och sänd in till oss.

VOLVO
Volvo Personvagnar AB
Aftersales
S-405 08 Göteborg, Sweden