VOLVO

Servicehandbok

Felsökning

Reparation

Underhåll

Avd 1 (17)

Volvo
Serviceprogram

240, 400,
700/900, 850

1991–1996

TP 1701013

BOK 1

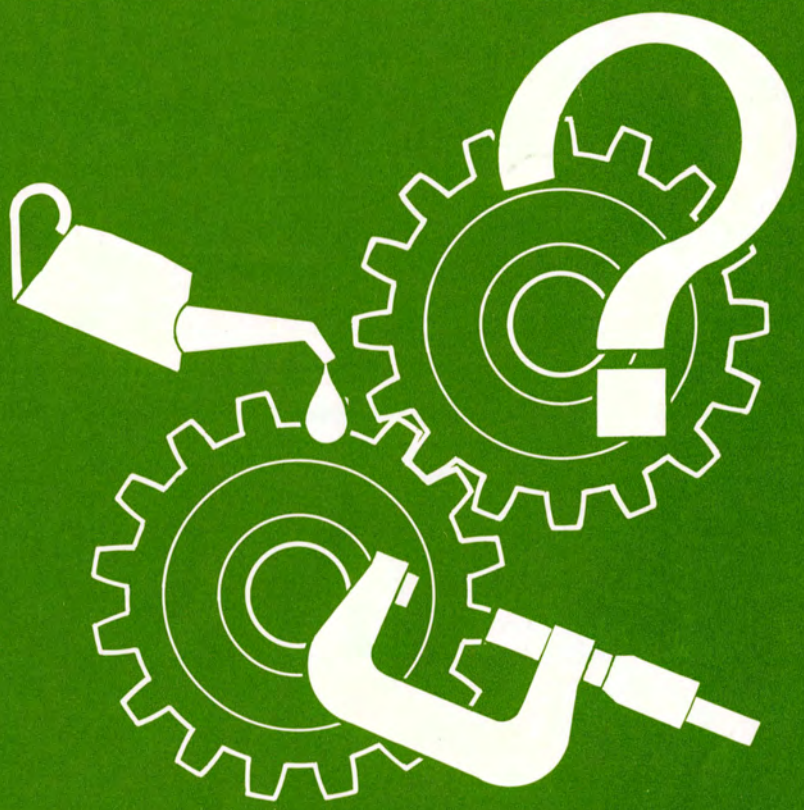

Volvo Personvagnar AB

Innehåll

Förord 1
Specifikationer 2
Leveransservice 11
Garantiservice 12
Underhållsservice 240 13
Underhållsservice 400 17
Underhållsservice 700/940/960 21
Underhållsservice 850 25
Tillval 29
Provkörning 30

De viktigaste förändringarna gentemot förra utgåvan.

- EGR ventilen utgår på B 6254/6304 fr.o.m. årsmodell 1996.

Ändringar införda t.o.m. Jan 1995
Eventuella ändringar som gjorts på bilen efter detta datum finns ej med i boken.
Se vid behov servicemeddelanden.

Volvo säljs i utföranden anpassade för olika marknader. Denna anpassning beror bl.a på lagkrav, skattegränser och marknadsönskemål.
I denna bok kan Du därför finna bilder och text som inte gäller bilar i Ditt land.

Beställningsnummer:TP 1701013
Ersätter tidigare bok: TP-nummer 1701012.

Rätt till ändringar förbehålles

© **Volvo Personvagnar AB**

Förord

Så här arbetar du med Volvo Serviceprogram

Detta serviceprogram omfattar 200, 400, 700, 900 och 850 från 1991-års modell.

Leveransservice:

Alla bilar genomgår leveransinspektion vid fabrik, dvs en omfattande slutkontroll av bilens funktioner. Därför har det tidigare, mer omfattande leveransserviceprogrammet utgått och helt ersatts av det **reducerade program** som finns på sidan 11.

Bensindrivna bilar:

Garantiservice: Utförs vid 1000–2000 körda kilometer på 400-serien med motorerna B 16 F, B 18 EP/FP/FT. Se sidan 12.
200-, 700-, 900- och 850-serierna har ingen garantiservice.

Underhållsservice: 15 000 km serviceintervall för samtliga serier. På turbomotorer krävs motorolja av kvalitet CCMC G5 - på alla övriga skall kvaliteten motsvara minst API SG eller CCMC G4.

På 800- och 900-serien med bensinturbo görs ett extra oljebyte vid 5000 körda kilometer. **Obs!** Nollställ inte serviceindikatorn. Vid **hård körning** gäller oljebytesintervall enligt instruktionsboken.

Dieseldrivna bilar:

Garantiservice: Samtliga dieselvarianter vid 1000–2000 körda kilometer, se sidan 12. Gäller inte 400-serien.

Underhållsservice: 15 000 km serviceintervall för samtliga. Dock krävs ett oljebyte samt tömning av kondensvatten var 7 500 km för samtliga dieselvarianter. Oljekvalitet: minst API CD.

Volvo Serviceprogram är uppdelat på två böcker. Denna bok - **bok 1** - innehåller sammanställningar av de åtgärder som behövs för att säkerställa hög tillförlitlighet och säkerhet under lång tid, samt erforderliga specifikationer.

Metoddelen - **bok 2** - beskriver **hur** de olika kontrollerna görs och följer samma arbetsgång som bok 1. Efter varje kontrollpunkt i underhållsservice, bok 1, finns en referensbeteckning - A1, A2, B1, B2 osv. Den syftar på den beteckning i bok 2 där den aktuella punkten finns beskriven.

Provkörningen görs som en sista kontroll av att bilen är i fullgott skick när den lämnar verkstaden och skall göras vid varje underhållsservice.

Volvo Serviceprogram är utarbetat för normala förhållanden. En del lokala avvikelser beroende på t ex klimat, marknadsönskemål och lagkrav kan förekomma. För kunder med ovanligt kort körsträcka bör serviceintervallerna baseras på tiden i stället för körsträckan. För kunder med körförhållanden som avviker påtagligt från normalbilistens, bör ett mer "skräddarsytt" program utarbetas i samråd med kunden.

Specifikationer

Motor

Ventilspel

Motor			Kall motor (mm)	Varm motor (mm)
B 200-230	vid justering* vid kontroll*		0,40 0,30-0,40	0,45 0,35-0,45
B 280	vid justering och kontroll	inlopp utlopp	0,10-0,15 0,25-0,30	0,15-0,20 0,30-0,35
D 24, D 24 T/TIC	vid justering och kontroll	inlopp utlopp	0,20 0,40	0,25 0,45
B 16, B 18, B 20, D 19 T	vid justering	inlopp utlopp	0,20 0,40 B 18 FT: 0,50	
	vid kontroll	inlopp utlopp	0,15-0,25 0,35-0,45 B 18 FT: 0,45-0,55	
B 204/234, D 24 TIC EGR, B 5202/5252, B 5204/5234/5254 B 6254/6304	Hydrauliska lyftare, kan ej justeras			

* Samma spel för inlopps- och avgasventiler

Remspänning - kamaxelremmar

Motortyp	Kontroll	Inställning	Verktyg
B 16/18/20, D 19 T		7,5	999 **5506** och 999 **5434**
D 24, D 24 T/TIC/TIC EGR		12,5	999 **5197**
B 200/230		Manuell justering av remmar (inget inställningsvärde)	
B 280		Kamaxelkedja (inget inställningsvärde)	
B 204/234	3,5 - 4,5	Automatisk remspänning	998 **8500**
B 5252/5254 (21 mm rem)	3,5 - 4,6		
B 5202/5252 (23 mm rem)	2,7 - 4,2		
B 5204/5234/5254 /23 mm rem)	2,5 - 4,0		
B 6304 (21 mm rem)	3,5 - 4,6		
B 6304 (23 mm rem)	3,0 - 4,0		
B 6254/6304 (28 mm rem)	2,5 - 3,5		

Remspänning balansaxelrem

Motortyp	Inställning kall motor	Inställning varm motor	Verktyg
B 204/234	3,8 ± 0,2	4,9 ± 0,2	999 **8500**

Remspänning pumprem

Motortyp	Inställning	Verktyg
D 24	12,5	999 **5197**

Remspänning - hjälpaggregatsrem - 400

Motortyp	Kontroll* min.-värde	Inställning "inkörd" rem	Inställning ny rem
B 16, B 18, B 20 (3-kilsrem) Verktyg 115 9660	20 kg	30-35 Kg	45-50 kg
B 16, B 18, B 20 (4-kilsrem) Verktyg 115 9660	25 kg	40-50 kg	55-60 kg
B 16, B 18, B 20, D 19 T (6-kilsrem) Verktyg 5434/5436			
Basutförande	4,5 mm	4 mm	3-4 mm
Enkel option	3,5 mm	3 mm	2-3 mm
Dubbel option	3,5 mm	3 mm	2-3 mm

* Om remspänningen sjunkit under kontrollvärdet skall spänningen justeras upp till inställningsvärdet för "inkörd" rem.

Övriga motorer kräver ingen efterjustering av remspänningen.

Bränslesystem

CO-tomgång 240 (bensin)

Motorutförande	CO-halt i %		Tomgångsvarvtal
	Inställningsvärde	kontrollvärde	r/s (r/min)
B 200 E	1,0	0,5-2,0	15,0 (900)
B 200 F[1)]	kan ej justeras	0,4-0,8	12,9 (775)
B 230 E	1,0	0,5-2,0	15,0 (900)
B 230 F[1)]	kan ej justeras	0,4-0,8	12,9 (775)
B 230 FX[1)]	kan ej justeras	0,4-0,8	12,9 (775)
B 230 FD[1)]	kan ej justeras	0,4-0,8	12,9 (775)

1) Lambda-sond ansluten. Mätes före katalysatorn.

Insprutningstidpunkt och tomgångsvarvtal 240 (diesel)

Motorutförande	Inspr.-tidpunkt (föd)		Tomgångsvarvtal r/s (r/min)	
	Inställningsvärde	Kontrollvärde	Låg	Hög
D 24	0,80	0,77-0,85	12,5 (750)	90 (5400)

CO-tomgång 400

Motorutförande	CO-halt i %		Tomgångsvarvtal[3)]
	Inställningsvärde	Kontrollvärde	r/s (r/min)
B 18 U, B 20 F	kan ej justeras	0,4-1,2	Kan ej justeras
B 16 F, B 18 FP[1)]	kan ej justeras	0,4-1,2	15,0 (900)
B 18 FT/FTM[1)]	0,7	0,4-1,0	13,3 (800)
B 18 K[2)]/KP	1,5	0,5-2,5	14,2 (850)[4)]
B 18 EP	1,2	1,0-1,4	14,2 (850)
B 18 EP, EVAP	1,2	0,8-3,0	14,2 (850)
B 18 U(M)	1,5	1,0-1,5	Kan ej justeras
B 20 F(M)	1,5	0,5-1,5	Kan ej justeras

1) F/FP/FT-motorer: Mätning av CO-halten görs framför katalysatorn. Använd verktyg 5230 Ev AC frånslagen.
2) B 18 K: Kontroll måste göras inom 3 minuter efter att kylvätsketermostaten har öppnat.
3) Elkylfläkten får ej vara inkopplad.
4) B 18 K med luftkonditionering (AC): 15,8 (950).

Insprutningstidpunkt och tomgångsvarvtal 400 (diesel)

Motorutförande	Inspr.-tidpunkt (föd)		Tomgångsvarvtal r/s (r/min)	
	Inställningsvärde	Kontrollvärde	Låg	Hög
D 19 T	Data på insprutningspumpen		13.,7±0,5 (825±25)	70.,8±1,7 (4250±100)

CO-tomgång 700/940/960

Motorutförande	CO-halt i %		Tomgångsvarvtal
	Inställningsvärde	Kontrollvärde	r/s (r/min)
B 200 E	1,0	0,5–2,0	15,0 (900)
B 200 F[1)]	kan ej justeras	0,4–0,8	12,9 (775)
B 200 G	1,0	0,5–2,0	12,9 (775)
B 200 GT	1,0	0,5–2,0	12,9 (775)
B 204 E	0,8	0,6–1,0	15,0 (900)
B 204 FT[1)]	kan ej justeras	0,4–0,8	13,3 (800)
B 230 E	1,0	0,5–2,0	15,0 (900)
B 230 F[1)]	kan ej justeras	0,4–0,8	12,9 (775)
B 230 FB[1)]	kan ej justeras	0,4–0,8	12,9 (775)
B 230 FD[1)]	kan ej justeras	0,4–0,8	12,9 (775)
B 230 G	1,0	0,5–2,0	15,0 (900)
B 230 GT	1,0	0,5–2,0	12,5 (750)
B 230 GK	1,0	0,5–2,0	13,3 (800)
B 230 FT[1)]	kan ej justeras	0,4–0,8	12,5 (750)
B 230 FK[1)]	kan ej justeras	0,4–0,8	12,5 (750)
B 234 F[1)]	kan ej justeras	0,4–0,8	14,2 (850)
B 234 G	0,8	0,5–1,1	14,2 (850)
B 280 E	1,0	0,5–2,0	12,5 (750)
B 280 F[1)]	0,6	0,2–1,0	12,5 (750)
B 6254 F	Kan ej justeras	0,4-0,8	12,5 (750)
B 6254 G	1,0	0,5-2,0	12,5 (750)
B 6304 F[1)]	kan ej justeras	0,4–0,8	12,5 (750)
B 6304 G	1,0	0,5–2,0	12,5 (750)

1) Lambda-sond ansluten. Mätning av CO-halten görs framför katalysatorn

Insprutningstidpunkt och tomgångsvarvtal 700/940/960 (diesel)

Motorutförande	Insprutningstidpunkt mm		Tomgångsvarvtal r/s (r/min)	
	Inställningsvärde	Kontrollvärde	Låg	Hög
D 24	0,70	0,65-0,73	12,5 (750)	90 (5400)
D 24 T Österrike	0,75	0,72-0,80	13,8 (830)	90 (5400)
D 24 TIC	0,90	0,87-0,95	13,8 (830)	90 (5400)
D 24 TIC (EGR)	0,95	0,92-1,00	13,8 (830)	90 (5400)

CO-tomgång 850

Motorutförande	CO-halt i %		Tomgångsvarvtal r/s (r/min)	
	Inställningsvärde	Kontrollvärde	–1993	1994–
B 5202/5252 F	kan ej justeras	0,2–1,0	13,3 (800)*	14,2 (850)*
B 5204/5254 F	kan ej justeras	0,2–1,0	13,3 (800)*	14,2 (850)*
B 5204/5234 T	kan ej justeras	0,2–1,0	14,2 (850)*	14,2 (850)*

* Tomgångsvarvtalet kan ej justeras. Tomgångsvarvtal med aktiverad kylfläkt: 1992: 13,7 r/s (825 r/min)
1993: 13,3 r/s (800 r/min))
1994–: 14,2 r/s (850 r/min)

Smörjsystem

Oljor, kvalitetsbeteckningar

Motortyp	API-Service	CCMC	Volvo detaljnr
Bensinturbomotorer	----	lägst klass G5	13 81 060-1 (3,85 l)
Övriga bensinmotorer	lägst klass SG[1)]	lägst klass G4	13 81 145-0 (3,85 l)
Dieselmotorer	lägst klass CD[2)]	lägst klass D2	13 43 306-5 (1 l)

1) Oljor med beteckningen SG/CD uppfyller detta krav.

2) Oljor med beteckningarna SF/CD och SG/CD uppfyller detta krav.

Viskositet

Temperaturområdet avser stadigvarande lufttemperatur.

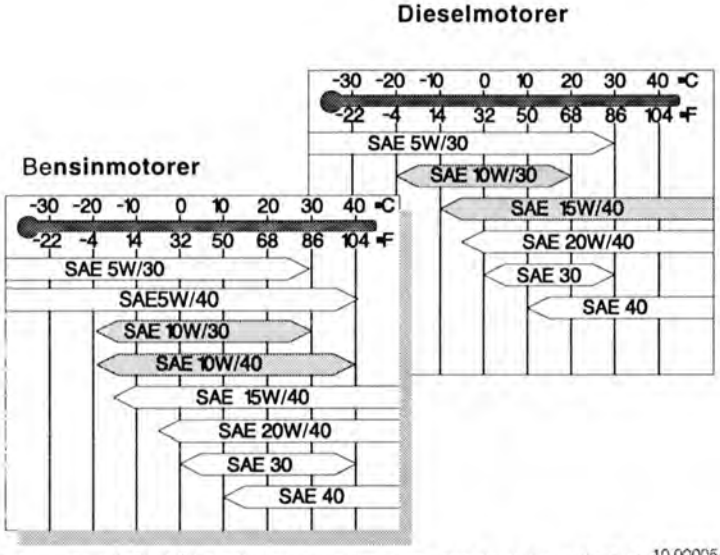

Obs! Vid extrema körförhållanden som ger onormalt hög oljeförbrukning, t ex vid alpkörning med mycket motorbromsning samt vid körning på motorväg i hög fart, rekommenderas SAE 15W/40 eller SAE 20W/40. Observera dock den undre temperaturgränsen.

Oljerymd, inkl oljefilter

200/700/900/800			400		
Motor	**Årsmodell**	**Volym (l)**	**Årsmodell**	**Motor**	**Volym (l)**
B 200/230		3,85	–1992	Allla	5,3
B 204/234		4,00	1993	Alla**	5,0
B 5202/5252/5204/5234/5254	–1996 *	5,30	1994–	B 16, B 18	4,6
B 5202/5252/5204/5234/5254	1996– *	5,80		B 20	5,7
B 280		6,00		D 19 T (inkl. filter)	5,2
B 6254/6304		5,75		" (exkl. filter)	4,8
D 24		6,00	** Chassinr 401000– (440/460) och 585000– (480): 4,6 l.		

* På 1996 års modeller kommer oljevolymen att ökas från 5,3 till 5,8 liter. Införandetiden varierar beroende på motortyp. Motorer med den högre volymen (5,8 l) har en oljesticka med ett rött fluorescerande handtag och en bricka som anger skillnaden i liter mellan oljenivåns max och min värden.

Elektriskt system

Tändstift

Motorutförande	Satsnummer
B 18 E(S), B 18 FT (M) B 20 F	33 44 899-4
B 16 F, B 18 (övriga)	33 44 473-8
B 200/230 E/G	270 747-9
B 200 FT/GT	270 747-9
B 204 E	270 747-9
B 204 FT	270 747-9
B 234 F/G	270 747-9
B 200 F	270 746-1
B 230 FT/GT	270 746-1
B 230 F/FB/FD/FK/GK/FX	270 746-1
B 280 E/F	273 599-1
B 5204	271 603-3
B 5202/5252, B 5254*	271 727-0
B 5204/5234 T	271 766-8
B 6254/6304 F/G	271 636-3

* Vid hård körning: satsnummer 271 603-3

Åtdragningsmoment tändstift, Nm (kpm)

B 16/18/20 ..... 25 (2,5)
B 200/230 ..... 25 (2,5)
B 204/234 ..... 25 (2,5)
B 280 ..... 12 (1,2)
B 5204/5254, B 5202/5252 ..... 25 (2,5)
B 5204/5234 T 25 (2,5)
B 6254/6304 ..... 25 (2,5)

Elektrodavstånd tändstift

400 ..... 0,8-0,9 mm.
Övriga ..... 0,7-0,8 mm

Batteri

Vilospänning ..... 12,0 volt
Startspänning ..... 9,5 volt
Elektrolytens spec. vikt:
Fulladdat batteri 1,28
Uppladdning bör ske vid 1,21

Kraftöverföring

Koppling

Kopplingsgaffelns slaglängd

400 ..... 30 ±1 mm

Spel vid kopplingsgaffeln

240 ..... 1 - 3 mm
Obs! På bilar med medroterande lager (utan returfjäder) skall kopplingsgaffeln tryckas bakåt vid kontroll av spel.

740/940/960/850 har hydraulisk koppling.

Automatväxellåda

240, 700, 900	**AW 70/71/72**	**ZF 4 HP 22**
Oljebytesmängd	ca 6,0 liter	ca 6,0 liter
Oljekvalitet	Dexron II D/E	Dexron II D/E

400	**ZF 4 HP 14 Q**
Oljebytesmängd	ca 6,6 liter
Oljekvalitet	Volvoolja, detaljnr 33 44 208-8
	CVT
Oljebytesmängd	ca 3,8 liter
Oljekvalitet	Volvoolja, detaljnr 33 44 959-6

Obs! Inga andra oljetyper får användas!

850 (AW 50-42) (kräver normalt inget oljebyte*)

Oljebytesmängd inkl. sköljning ... ca 6,5 l
Oljekvalitet ..... Dexron II E **och** Ford Mercon
alt. Dexron III **och** Ford Mercon
(Måste uppfylla båda specifikationerna samtidigt)

960 (AW 30-43) (kräver normalt inget oljebyte*)

Oljebytesmängd inkl. sköljning ... ca 6,5 l
Oljekvalitet ..... Dexron II E **och** Ford Mercon
alt. Dexron III **och** Ford Mercon
(Måste uppfylla båda specifikationerna samtidigt)

* Oljebyte var 75 000:e km endast på bilar i kontinuerlig taxitrafik och bilar som i huvudsak körs med släp.

Manuell växellåda (kräver inget oljebyte)

240, 700, 900 (M 45, M 46, M47)

Oljekvalitet* ..... ATF, typ F eller G.

* För bilar som körs i områden där yttertemperaturen sällan understiger -10 °C eller bilar som körs mycket (taxi t ex) rekommenderas Volvo Termo-olja, detaljnr 1 161 323-9. **Obs!** De olika oljetyperna får ej blandas!

940/960 (M90)

Oljekvalitet ..... Volvo detalj nr 11 61 423-7

400 (växellåda/slutväxel)

Oljekvalitet ..... Volvo detalj nr 33 45 534-6.

Obs! Inga andra oljetyper får användas!

850 (växellåda/slutväxel)

Oljekvalitet ..... Volvo detalj nr 11 61 423-7

Bakväxel (kräver inget oljebyte)

Oljekvalitet ..... API-GL-5 (MIL-L-2105 B eller C)
Rek: Volvo detalj nr 11 61 329-6 (0,5 liter).

Servostyrning

Oljekvalitet ..... ATF, typ F eller G.

Hjul och däck

Modell	Lufttryck (kPa)	
	Fram	Bak
240 4-d. Bensin	180	190
240 5-d. Bensin	190	210
240 4/5-d. Diesel utan servostyrning	210	210
240 4-d. Diesel med servostyrning	190	190
240 5-d. Diesel med servostyrning	190	210
400	210	190
740/940/960 4-d.	190	190
740/940/960 5-d.	190	210
850	220	200
850 Turbo	230	210

Obs! Uppgifter i tabellen är riktvärden. Lufttrycket i däcken är beroende av däcktyp, last och hastighet. För mer information, läs gällande specifikationer.

Kulled (hjulspindel - länkarm)

Tillåtet spel vid normalbelastad framvagn: axiellt.....max 1 mm
radiellt.....max 0,5 mm

Leveransservice

Åtgärd	Anmärkning
Ta bort lackskydd (Rapgard)	Se servicemeddelande **1-17-808** resp. **1-17-910**
Sätt dit medsända detaljer	Hjulkapslar, spoiler, extraljus, kåpa över dragögla fram (finns i handskfacket) etc. Montera dekal enligt servicemeddelande **0-05-803**. **400/850**: Ställ strömställaren för bagagerumsbelysningen i automatläge.
Bilar med elektronisk startspärr/Immobilizer	Montera dekal
Kontrollera/justera lufttrycket i däcken	Se specifikationer på sidan 10.
Plugga fästpunkterna i balkarna med bipackade pluggar (ej 400 och 800)	
Avlägsna bromsskiveskydd	Se servicemeddelande **5-51-801** och **5-51-905**
Avlägsna fjädermellanlägg från fjädrarna	Bilar med "lågt chassie". Se servicemeddelande nr **1-17-802 och 1-17-908**.
Sätt dit medsända säkringar - ställ klockan	440/460: Sätt dit bygel i nr 23 (använd bygel i nr 20)
Informationscentral (400)	Kalibrera bränsleindikatorn. Se servicehandbok avd **3(35-38)**.
Yttre signal- och ljusfunktioner	Kontrollera signalhorn, varningsblinkers, körriktningsvisare, hel- och halvljus, bakljus, backljus, bromsljus.
Kontrollera/justera oljenivån i motorn	Kontrollera nivån tidigast 3 minuter efter avslutad körning med bilen på plant underlag. Vid behov, **fyll på olja till max.-nivå**.
Nollställ servicepåminnare (850)	Se servicehandbok avd **3(35-38)**
Tvätta bilen	Schampootvätt. I förekommande fall även avvaxning.
Kontrollera bilen med avs. på transportskador	
Ta bort transportskydd från golv, stolar och dörrpaneler och rengör vid behov	Kontrollera att förarplats och övrig interiör är ren och fläckfri!

Garantiservice

Gäller 400-serien med B 16 F, B 18 EP/FP/FT, samt bilar med dieselmotorer (ej 400) vid 1000–2000 körda kilometer

Åtgärd	Anmärkning
Diesel (D 24 , D 24 T och TIC/TIC (EGR)) **Byt motorolja och oljefilter** **Efterdra cylinderhuvudet** Gäller ej 1996 års modell.	Se specifikationer på sidan 6. 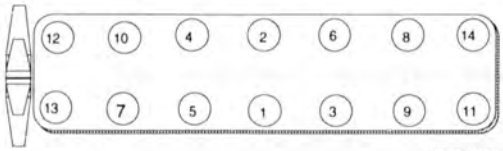 2000018A Motorn skall vara kall. Vinkeldra skruvarna 90. Detta skall göras i ett tag utan avbrott. Skruven skall inte lossas först. Dra skruvarna i den ordning bilden visar.
400 **CO-tomgång - kontrollera/justera**	Se specifikationer på sidan 4. B 18 EP: CO och tomgång **B 16 F, B 18 FP/FT:** Endast tomgång

Underhållsservice – 240

240	km x 1000	15	30	45	60	75	90	105	120	135	150	165	180	195	210	225	240	255	270	285	300	
	Månader	12	24	36	48	60	72	84	96	108	120	132	144	156	168	180	192	204	216	228	240	
Automatväxelreglage - kontrollera startspärr	Kontr. vid inkörning	x	x	x	x	x	x	x	x	x	x	x	x	x	x	x	x	x	x	x	x	**A1**
Parkeringsbroms - kontrollera/justera	Kontr. vid inkörning	x	x	x	x	x	x	x	x	x	x	x	x	x	x	x	x	x	x	x	x	**A2**
Yttre belysning - kontrollera	Kontr. vid inkörning	x	x	x	x	x	x	x	x	x	x	x	x	x	x	x	x	x	x	x	x	**A3**
Torkare/spolare på rutor och strålkastare - kontrollera/justera		x	x	x	x	x	x	x	x	x	x	x	x	x	x	x	x	x	x	x	x	**A4**
Kickdown-wire - kontrollera/justera			x		x		x		x		x		x		x		x		x		x	**A6**
Vevhusventilation - rengör	Byt flamskydd. Rengör nippel och slangar.						x		x		x		x		x		x		x		x	**A7**
Motor - kontrollera täthet	Kontr. uppifrån	x	x	x	x	x	x	x	x	x	x	x	x	x	x	x	x	x	x	x	x	**A8**
Lyft bilen																						
Motor/växellåda - kontrollera täthet	Kontr. underifrån. Nivåkontr. växellåda end vid läckage	x	x	x	x	x	x	x	x	x	x	x	x	x	x	x	x	x	x	x	x	**B1**
Tappa ur motoroljan och byt oljefilter	**Diesel:** Oljebyte var 7 500:e km. Olje- **och filterbyte** var 15 000:e km	x	x	x	x	x	x	x	x	x	x	x	x	x	x	x	x	x	x	x	x	**B2**
Automatväxellåda - tappa ur oljan					x				x				x				x				x	**B3**
Koppling - kontrollera/justera			x		x		x		x		x		x		x		x		x		x	**B4**

240	km x 1000	15	30	45	60	75	90	105	120	135	150	165	180	195	210	225	240	255	270	285	300	
	Månader	12	24	36	48	60	72	84	96	108	120	132	144	156	168	180	192	204	216	228	240	
Däck	Kontr. skador och slitage																					
- kontrollera		x	x	x	x	x	x	x	x	x	x	x	x	x	x	x	x	x	x	x	x	**B7**
Bromsbelägg*	Min. beläggtjocklek:																					
- kontrollera	Fram 3 mm, bak 2 mm	x	x	x	x	x	x	x	x	x	x	x	x	x	x	x	x	x	x	x	x	**B8**
Bromsslangar																						
- kontr. täthet/skador					x	x	x	x	x	x	x	x	x	x	x	x	x	x	x	x	x	**B9**
Broms-/bränsleledn.																						
- kontr. täthet/skador					x	x	x	x	x	x	x	x	x	x	x	x	x	x	x	x	x	**B10**
Bränslefilter - bensin																						
- byt								x							x							**B11**
Bränslefilter - diesel																						
- tappa av kondensvatten	**Obs!** Var 7 500:e km																					**B12**
- byt				x			x			x			x			x			x			**B13**
Bakväxel	Nivåkontroll end. vid																					
- kontr. täthet	läckage	x	x	x	x	x	x	x	x	x	x	x	x	x	x	x	x	x	x	x	x	**B14**
Avgassystem																						
- kontr. kondition/ täthet/upphängning		x	x	x	x	x	x	x	x	x	x	x	x	x	x	x	x	x	x	x	x	**B15**
Lyft framhjulen																						
Styrsystem/framhjuls-upphängning																						
- efterdra		x																				**C1**
- kontrollera slitage	Inkl. kontr./just. av hjullager samt kontr. av stötdämpare				x	x	x	x	x	x	x	x	x	x	x	x	x	x	x	x	x	**C2**
Kardan, stödlager, knutkors																						
- kontrollera slitage					x	x	x	x	x	x	x	x	x	x	x	x	x	x	x	x	x	**C3**
Bakhjulsupphängning																						
- efterdra		x																				**C4**
- kontrollera slitage	Inkl. stötdämpare				x	x	x	x	x	x	x	x	x	x	x	x	x	x	x	x	x	**C5**

* Kontrollera bromsskivornas tjocklek vid byte av bromsbelägg! Se bok 2.

240	km x 1000	15	30	45	60	75	90	105	120	135	150	165	180	195	210	225	240	255	270	285	300	
	Månader	12	24	36	48	60	72	84	96	108	120	132	144	156	168	180	192	204	216	228	240	
Rostskydd/lackering*																						
- kontrollera			x		x		x		x		x		x		x		x		x		x	**C6**
Sänk vagnen																						
Luftfilter (Bensinmotorer)	Diesel:																					
- byt	var 30 000:e km				x				x				x				x				x	**D1**
Tändstift	Se spec. sid. 7.																					
- byt	F-motorer			x			x			x			x			x			x			**D2**
	E/G-motorer	x	x	x	x	x	x	x	x	x	x	x	x	x	x	x	x	x	x	x	x	**D2**
Ventiler																						
- kontr./just. spel				x				x				x				x				x		**D3**
Fyll på motorolja	Se spec. sid. 6	x	x	x	x	x	x	x	x	x	x	x	x	x	x	x	x	x	x	x	x	**D4**
Automatväxellåda																						
- fyll på olja					x				x				x				x				x	**D5**
Vätskenivåer - motorrum	Kylsystem, broms-																					
- kontrollera/justera	och styrservobehåll. samt spolarbehållare	x	x	x	x	x	x	x	x	x	x	x	x	x	x	x	x	x	x	x	x	**D6**
Kylvätska	Köldbeständighet/																					
- kontrollera/justera	Korrosionsskydd	x	x	x	x	x	x	x	x	x	x	x	x	x	x	x	x	x	x	x	x	**D6**
Batteri																						
- kontr. nivå/fastsättning,		x	x	x	x	x	x	x	x	x	x	x	x	x	x	x	x	x	x	x	x	**D7**
Fördelare	Endast B 200-230 E																					
- smörj			x		x		x		x		x		x		x		x		x		x	**D8**
Hjälpaggregatsrem																						
- kontrollera/justera			x		x		x		x		x		x		x		x		x		x	**D9**

* Marknader med rostskyddsgaranti: Insp. av rostskyddet efter 3 och 6 år, se servicemeddelande nr **1 - 18 - 6**

240	km x 1000	15	30	45	60	75	90	105	120	135	150	165	180	195	210	225	240	255	270	285	300	
	Månader	12	24	36	48	60	72	84	96	108	120	132	144	156	168	180	192	204	216	228	240	
Kamaxelrem	Bensin																					
- byt						x					x					x					x	**D11**
- efterjustera	(15 000 km efter rembyte)	x					x					x					x					**D13**
Kamaxelrem, pumprem, bryttrissa	Diesel																					
byt									x								x					**D14**
EGR-system	Endast B 230 FD																					
- rengör							x						x						x			**D17**
CO-tomgång	Bensin																					
- kontrollera/justera	Ej F-motorer	x	x	x	x	x	x	x	x	x	x	x	x	x	x	x	x	x	x	x	x	**D18**
Dörrar, motorhuv	Smörj även dörr-																					
- smörj gångjärn, huvlås	stopp, låsklackar och lås	x	x	x	x	x	x	x	x	x	x	x	x	x	x	x	x	x	x	x	x	**D19**
Elantenn	Rek. vid varje																					
- rengör	service																					**D21**
Bromsvätska	Rek. till kunden																					
- byt	vartannat år *																					

* Vid alpkörning och vid körning i fuktigt klimat ska bromsvätskan bytas varje år.

Underhållsservice – 400

400	Km x 1000	15	30	45	60	75	90	105	120	135	150	165	180	195	210	225	240	255	270	285	300	
	Månader	12	24	36	48	60	72	84	96	108	120	132	144	156	168	180	192	204	216	228	240	
Automatväxelreglage - kontrollera		x		x		x		x		x		x		x		x		x		x		**A1**
Parkeringsbroms - kontrollera/justera		x	x	x	x	x	x	x	x	x	x	x	x	x	x	x	x	x	x	x	x	**A2**
Yttre belysning - kontrollera		x	x	x	x	x	x	x	x	x	x	x	x	x	x	x	x	x	x	x	x	**A3**
Torkare/spolare på rutor och strålkastare - kontrollera/justera		x	x	x	x	x	x	x	x	x	x	x	x	x	x	x	x	x	x	x	x	**A4**
Koppling - kontrollera/justera		x	x	x	x	x	x	x	x	x	x	x	x	x	x	x	x	x	x	x	x	**A5**
Kickdown-wire - kontrollera/justera		x		x		x		x		x		x		x		x		x		x		**A6**
Vevhusventilation - rengör	**D 19:** Tag bort övre kåpan						x			x			x			x			x			**A7**
Motor/växellåda - kontrollera täthet		x	x	x	x	x	x	x	x	x	x	x	x	x	x	x	x	x	x	x	x	**A8**
Lyft bilen																						
Motor/växellåda - kontrollera täthet	Nivåkontroll växellåda endast vid läckage	x	x	x	x	x	x	x	x	x	x	x	x	x	x	x	x	x	x	x	x	**B1**
Tappa ur motoroljan och byt oljefilter	**Diesel ***	x	x	x	x	x	x	x	x	x	x	x	x	x	x	x	x	x	x	x	x	**B2**
	* Extra oljebyte var 7500:e km. (ej filter) **OBS! Fabriksmonterat oljefilter bytes vid 7500 km.**																					
Automatväxellåda - tappa ur oljan				x			x			x			x			x			x			**B3**
Drivaxlar - kontrollera spel					x	x	x	x	x	x	x	x	x	x	x	x	x	x	x	x	x	**B5**
- kontr. gummibälgarna		x	x	x	x	x	x	x	x	x	x	x	x	x	x	x	x	x	x	x	x	**B6**
Däck - kontrollera		x	x	x	x	x	x	x	x	x	x	x	x	x	x	x	x	x	x	x	x	**B7**

400	Km x 1000	15	30	45	60	75	90	105	120	135	150	165	180	195	210	225	240	255	270	285	300	
	Månader	12	24	36	48	60	72	84	96	108	120	132	144	156	168	180	192	204	216	228	240	
Bromsbelägg (skivor)*	Min.-tjocklek 2 mm																					
- kontrollera		x	x	x	x	x	x	x	x	x	x	x	x	x	x	x	x	x	x	x	x	**B8**
Bromsslangar																						
- kontr. läckage/skador					x	x	x	x	x	x	x	x	x	x	x	x	x	x	x	x	x	**B9**
Broms-/bränsleledn.	Inkl. bränslefilter																					
- kontr. läckage/skador					x	x	x	x	x	x	x	x	x	x	x	x	x	x	x	x	x	**B10**
Bränslefilter - bensin																						
- byt								x							x							**B11**
Bränslefilter - diesel																						
- tappa av kondensvatten	**OBS! Var 7500:e km**																					**B11**
- byt		x	x	x	x	x	x	x	x	x	x	x	x	x	x	x	x	x	x	x	x	
Avgassystem	Kontr. kondition																					
- kontrollera	täthet/upphängning				x	x	x	x	x	x	x	x	x	x	x	x	x	x	x	x	x	**B15**
Lyft framhjulen																						
Styrsystem/framhjuls-upphängning																						
- efterdra		x																				**C1**
- kontrollera slitage					x	x	x	x	x	x	x	x	x	x	x	x	x	x	x	x	x	**C2**
Sänk framhjulen																						
Bakhjulsupphängning																						
- efterdra		x																				**C4**
- kontrollera slitage					x	x	x	x	x	x	x	x	x	x	x	x	x	x	x	x	x	**C5**
Rostskydd/lackering**																						
- kontrollera			x		x		x		x		x		x		x		x		x		x	**C6**
Sänk bilen halvvägs																						
Bromsbelägg (trummor)	Min.-tjocklek 1 mm																					
- kontrollera					x		x		x		x		x		x		x		x		x	**C7**
Sänk bilen																						

* Kontrollera bromsskivornas tjocklek vid byte av bromsbelägg! Se bok 2.

** Marknader med rostskyddsgaranti: Inspektion av rostskyddet efter 3 och 6 år, se servicemeddelande **1 - 18 - 401**.

400	Km x 1000	15	30	45	60	75	90	105	120	135	150	165	180	195	210	225	240	255	270	285	300	
	Månader	12	24	36	48	60	72	84	96	108	120	132	144	156	168	180	192	204	216	228	240	
Luftfilter																						
- byt	Bensinmotorer			x			x			x			x			x			x			**D1**
	Dieselmotorer		x		x		x		x		x		x		x		x		x		x	**D1**
Tändstift	Se spec. sid 7																					
- byt				x			x			x			x			x			x			**D2**
Ventiler	LPG-bränsle:																					
- kontr./just. spel	30 000 km intervall					x					x					x					x	**D3**
Fyll på motorolja	Se spec. sid 6.	x	x	x	x	x	x	x	x	x	x	x	x	x	x	x	x	x	x	x	x	**D4**
Automatväxellåda																						
- fyll på olja				x			x			x			x			x			x			**D5**
Vätskenivåer - motorrum	Kylsystem, broms-																					
- kontrollera/justera	och styrservobehåll. samt spolarbehållare	x	x	x	x	x	x	x	x	x	x	x	x	x	x	x	x	x	x	x	x	**D6**
Kylvätska	Köldbeständighet/																					
- kontrollera/justera	Korrosionsskydd	x	x	x	x	x	x	x	x	x	x	x	x	x	x	x	x	x	x	x	x	**D6**
Batteri																						
- kontr. nivå/fastsättning		x	x	x	x	x	x	x	x	x	x	x	x	x	x	x	x	x	x	x	x	**D7**
Hjälpaggregatsrem																						
- kontr./just. remspänning	Flerkilsrem	x		x		x		x		x		x		x		x		x		x		**D9**
Kamaxel-/hjälpaggr.-rem																						
- byt	Kuggrem och flerkilsrem						x						x						x			**D12**

400	Km x 1000	15	30	45	60	75	90	105	120	135	150	165	180	195	210	225	240	255	270	285	300	
	Månader	12	24	36	48	60	72	84	96	108	120	132	144	156	168	180	192	204	216	228	240	
Självdiagnos - läs ut felkoder	Motorer med FENIX bränslesystem	x	x	x	x	x	x	x	x	x	x	x	x	x	x	x	x	x	x	x	x	**D15**
CO - tomgång* - kontrollera/justera	Förgasarmotorer	x	x	x	x	x	x	x	x	x	x	x	x	x	x	x	x	x	x	x	x	
	Insprutningsmotorer (Ej F-motorer)		x		x		x		x		x		x		x		x		x		x	**D18**
Dörrar, motorhuv - smörj gångjärn, huvlås	Även dörrstopp, låsklackar och lås	x	x	x	x	x	x	x	x	x	x	x	x	x	x	x	x	x	x	x	x	**D19**
Elantenn -rengör	Rek. till kunden vid varje service																					
Bromsvätska** - byt	Ska bytas vartannat år																					

* B 18 K med AC: Kontrollera/justera tomgångskompensatorn.

** Vid alpkörning och vid körning i fuktigt klimat ska bromsvätskan bytas varje år.

Underhållsservice – 700/940/960

700/940/960	Km x 1000	15	30	45	60	75	90	105	120	135	150	165	180	195	210	225	240	255	270	285	300	
	Månader	12	24	36	48	60	72	84	96	108	120	132	144	156	168	180	192	204	216	228	240	
Automatväxelreglage - kontrollera startspärr	Kontr. vid inkörning	x	x	x	x	x	x	x	x	x	x	x	x	x	x	x	x	x	x	x	x	**A1**
Parkeringsbroms - kontrollera/justera	Kontr. vid inkörning	x	x	x	x	x	x	x	x	x	x	x	x	x	x	x	x	x	x	x	x	**A2**
Yttre belysning - kontrollera funktion	Kontr. vid inkörning	x	x	x	x	x	x	x	x	x	x	x	x	x	x	x	x	x	x	x	x	**A3**
Torkare/spolare på rutor och strålkastare - kontrollera/justera		x	x	x	x	x	x	x	x	x	x	x	x	x	x	x	x	x	x	x	x	**A4**
Kickdown-wire - kontrollera/justera	Ej AW 30-43		x		x		x		x		x		x		x		x		x		x	**A6**
Vevhusventilation - rengör	Rengör nipplar och slangar. Byt flamskydd. Turbo saknar flamskydd.						x		x		x		x		x		x		x		x	**A7**
Motor - kontrollera täthet	Kontr. uppifrån	x	x	x	x	x	x	x	x	x	x	x	x	x	x	x	x	x	x	x	x	**A8**
Lyft bilen																						
Motor/växellåda - kontrollera täthet	Kontr. underifrån. Nivåkontr. växellåda end. vid läckage	x	x	x	x	x	x	x	x	x	x	x	x	x	x	x	x	x	x	x	x	**B1**
Tappa ur motoroljan och byt oljefilter	**Diesel:** Oljebyte var 7 500:e km. Olje- och filterbyte var 15 000:e km **Bensin turbomotor:** Ett första oljebyte vid 5000 km. (Ej filter)	x	x	x	x	x	x	x	x	x	x	x	x	x	x	x	x	x	x	x	x	**B2**
Automatväxellåda - tappa ur oljan	Ej AW 30-43 *				x				x				x				x				x	**B3**

*På bilar med AW 30-43 som går i kontinuerlig taxitrafik eller som huvudsakligen körs med släp, ska oljan bytas var 75 000: km.

700/940/960		Km x 1000	15	30	45	60	75	90	105	120	135	150	165	180	195	210	225	240	255	270	285	300	
		Månader	12	24	36	48	60	72	84	96	108	120	132	144	156	168	180	192	204	216	228	240	
Däck	Kontr. skador																						
- kontrollera	och slitage		x	x	x	x	x	x	x	x	x	x	x	x	x	x	x	x	x	x	x	x	**B7**
Bromsbelägg	Min. beläggtjocklek *:																						
- kontrollera	Fram 3 mm, bak 2 mm		x	x	x	x	x	x	x	x	x	x	x	x	x	x	x	x	x	x	x	x	**B8**
Bromsslangar																							
- kontr. täthet/skador						x	x	x	x	x	x	x	x	x	x	x	x	x	x	x	x	x	**B9**
Broms-/bränsleledn.																							
- kontr. täthet/skador						x	x	x	x	x	x	x	x	x	x	x	x	x	x	x	x	x	**B10**
Bränslefilter - bensin																							
- byt									x							x							**B11**
Bränslefilter - diesel																							
- tappa av kondensvatten	**Obs! Var 7 500:e km**																						**B12**
- byt					x			x			x			x			x			x			**B13**
Bakväxel	Nivåkontroll end.																						
- kontr. täthet	vid läckage		x	x	x	x	x	x	x	x	x	x	x	x	x	x	x	x	x	x	x	x	**B14**
Avgassystem																							
- kontr. kondition/ täthet, upphängning						x	x	x	x	x	x	x	x	x	x	x	x	x	x	x	x	x	**B15**
Lyft framhjulen																							
Styrsystem/framhjuls-upphängning																							
- efterdra	Gäller ej 960		x																				**C1**
- kontrollera slitage	Inklusive stötdämpare					x	x	x	x	x	x	x	x	x	x	x	x	x	x	x	x	x	**C2**
Kardan, stödlager, knutkors																							
- kontrollera slitage						x	x	x	x	x	x	x	x	x	x	x	x	x	x	x	x	x	**C3**
Bakhjulsupphängning																							
- efterdra	Gäller ej 960		x																				**C4**
- kontrollera slitage	Inklusive stötdämpare					x	x	x	x	x	x	x	x	x	x	x	x	x	x	x	x	x	**C5**
Rostskydd/lackering **																							
- kontrollera				x		x		x		x		x		x		x		x		x		x	**C6**

* Kontrollera bromsskivornas tjocklek vid byte av bromsbelägg! För uppmätning av främre beläggens tjocklek, se metod i bok 2.

** Marknader med rostskyddsgaranti: Inspektion av rostskyddet efter 3 och 6 år, se SM 1-18-1.

700/940/960	Km x 1000	15	30	45	60	75	90	105	120	135	150	165	180	195	210	225	240	255	270	285	300	
	Månader	12	24	36	48	60	72	84	96	108	120	132	144	156	168	180	192	204	216	228	240	
Sänk vagnen																						
Luftfilter	Diesel 45000km																					
- byt					x				x				x				x				x	**D1**
Tändstift	Se spec. sid. 7.																					
- byt	F-motorer			x			x			x			x			x			x			**D2**
	E/G-motorer	x	x	x	x	x	x	x	x	x	x	x	x	x	x	x	x	x	x	x	x	**D2**
Ventiler	Ej 4-ventilsmotorer																					
- kontr./just. spel				x				x				x				x				x		**D3**
Fyll på motorolja	Se spec. sid 6.	x	x	x	x	x	x	x	x	x	x	x	x	x	x	x	x	x	x	x	x	**D4**
Automatväxellåda																						
- fyll på olja					x				x				x				x				x	**D5**
Vätskenivåer - motorrum	Kylsystem, broms-																					
- kontrollera/justera	och styrservobehåll. samt spolarbehållare	x	x	x	x	x	x	x	x	x	x	x	x	x	x	x	x	x	x	x	x	**D6**
Kylvätska	Köldbeständighet/																					
- kontrollera/justera	Korrosionsskydd	x	x	x	x	x	x	x	x	x	x	x	x	x	x	x	x	x	x	x	x	**D6**
Batteri																						
- kontr. nivå/fastsättning		x	x	x	x	x	x	x	x	x	x	x	x	x	x	x	x	x	x	x	x	**D7**
Hjälpaggregatsremmar																						
- kontr./just.	**Ej** B 6254/6304		x		x		x		x		x		x		x		x		x		x	**D9**
- byt rem	**Endast** B 6254/6304						x						x						x			**D12**
- infetta spännrulle*	**Endast** B 6304 –1994			x			x			x			x			x			x			**D12**
* Gäller endast remspännare av tidigt utförande som går att ta isär.																						
Kamaxelrem B 200-230																						
- byt	kontrollera spännrulle och smörj styrpinne					x					x					x					x	**D11**
- efterjustera	(15 000 km efter rembyte)	x					x					x					x					**D13**
Kamaxelrem/balansaxelrem B 204-234																						
- byt						x					x					x					x	**D11**

700/940/960	Km x 1000	15	30	45	60	75	90	105	120	135	150	165	180	195	210	225	240	255	270	285	300	
	Månader	12	24	36	48	60	72	84	96	108	120	132	144	156	168	180	192	204	216	228	240	
Kamaxelrem B 6304 (-93)																						
- byt	Sätt dit dekal			x			x			x			x			x			x			**D12**
- infetta spännrulle				x			x			x			x			x			x			**D12**
Kamaxelrem B 6304 (94)																						
- byt						x					x					x					x	**D12**
Kamaxelrem B 6254/6304 (95)																						
- byt									x								x					**D12**
Kamaxelrem, pump-rem, bryttrissa	Diesel																					
- byt									x								x					**D14**
EGR-system	D 24 T - Österrike																					
- kontrollera funktionen			x		x		x		x		x		x		x		x		x		x	**D16**
- rengör				x			x			x			x			x			x			**D17**
EGR-system	D24 TIC (EGR)																					
- kontrollera funktionen				x			x			x			x			x			x			
EGR-system	End B 230 FD/FT (EGR)																					
- rengör	och B 6254 S (EGR)						x						x						x			~~**D14**~~ D17
CO-tomgång	Bensinmotorer																					
- kontrollera/justera	Ej F-motorer	x	x	x	x	x	x	x	x	x	x	x	x	x	x	x	x	x	x	x	x	**D18**
Dörrar, motorhuv	Smörj även dörr-																					
- smörj gångjärn, huvlås	stopp, låsklackar och lås	x	x	x	x	x	x	x	x	x	x	x	x	x	x	x	x	x	x	x	x	**D19**
Elantenn	Rek. till kunden																					
- rengör	vid varje service																					**D21**
Bromsvätska	Rek. till kunden																					
- byt	vartannat år *																					

* Vid alpkörning och vid körning i fuktigt klimat ska bromsvätskan bytas varje år.

Underhållsservice – 850

850	Km x 1000	15	30	45	60	75	90	105	120	135	150	165	180	195	210	225	240	255	270	285	300	
	Månader	12	24	36	48	60	72	84	96	108	120	132	144	156	168	180	192	204	216	228	240	
Automatväxelreglage - kontrollera startspärr	Kontr. vid inkörning	x	x	x	x	x	x	x	x	x	x	x	x	x	x	x	x	x	x	x	x	**A1**
Parkeringsbroms - kontrollera/justera	Kontr. vid inkörning Justering på lyft	x	x	x	x	x	x	x	x	x	x	x	x	x	x	x	x	x	x	x	x	**A2**
Yttre belysning - kontrollera funktion	Kontr. vid inkörning	x	x	x	x	x	x	x	x	x	x	x	x	x	x	x	x	x	x	x	x	**A3**
Torkare/spolare på rutor och strålkastare - kontr. funktion/slitage		x	x	x	x	x	x	x	x	x	x	x	x	x	x	x	x	x	x	x	x	**A4**
Vevhusventilation - rengör	Rengör nipplar och slangar. Byt flamskydd. Turbo saknar flamskydd.						x			x			x			x			x			**A7**
Motor/transmission - kontrollera täthet	Kontr. uppifrån	x	x	x	x	x	x	x	x	x	x	x	x	x	x	x	x	x	x	x	x	**A8**
Lyft bilen																						
Motor/transmission - kontrollera täthet	Kontr. underifrån. Nivåkontr. transmission endast vid läckage	x	x	x	x	x	x	x	x	x	x	x	x	x	x	x	x	x	x	x	x	**B1**
Tappa ur motoroljan och byt oljefilter	850 Turbo: Ett första oljebyte vid 5000 km. (Ej filter) **Obs!** Nollställ inte serviceindikatorn.	x	x	x	x	x	x	x	x	x	x	x	x	x	x	x	x	x	x	x	x	**B2**
Efterdragning av turbo/avgasrör.	Utföres vid 5000 km. Gäller ej å.m. 1996.																					
Drivknutar - kontrollera slitage							x	x	x	x	x	x	x	x	x	x	x	x	x	x	x	**B5**
- kontr. damaskerna		x	x	x	x	x	x	x	x	x	x	x	x	x	x	x	x	x	x	x	x	**B6**

Obs! På bilar med automatväxellåda som går i kontinuerlig taxitrafik eller som huvudsakligen körs med släp, ska växellådsoljan bytas var 75 000:e km.

850	Km x 1000	15	30	45	60	75	90	105	120	135	150	165	180	195	210	225	240	255	270	285	300	
	Månader	12	24	36	48	60	72	84	96	108	120	132	144	156	168	180	192	204	216	228	240	
Däck - kontrollera	Kontr. skador och slitage	x	x	x	x	x	x	x	x	x	x	x	x	x	x	x	x	x	x	x	x	**B7**
Bromsbelägg* - kontrollera	Kontr. bromsskiv. vid byte av bromsbelägg!	x	x	x	x	x	x	x	x	x	x	x	x	x	x	x	x	x	x	x	x	**B8**
Bromsslangar - kontrollera skador/läckage							x	x	x	x	x	x	x	x	x	x	x	x	x	x	x	**B9**
Broms-/bränsleledn. - kontr. skador/läckage							x	x	x	x	x	x	x	x	x	x	x	x	x	x	x	**B10**
Bränslefilter - byt								x							x							**B11**
Avgassystem - kontr. kondition, täthet upphängning							x	x	x	x	x	x	x	x	x	x	x	x	x	x	x	**B15**
Lyft framhjulen																						
Styrsystem/framhjuls-upphängning - kontrollera slitage	Inkl. stötdämpare						x	x	x	x	x	x	x	x	x	x	x	x	x	x	x	**C2**
Bakhjulsupphängning - kontrollera slitage	Inkl. stötdämpare						x	x	x	x	x	x	x	x	x	x	x	x	x	x	x	**C5**
Rostskydd/lackering** - kontrollera			x		x		x		x		x		x		x		x		x		x	**C6**
Sänk ned bilen																						
Luftfilter - byt	Inkl. filter för styr-enhetsbox. Gäller ej 94–.				x				x				x				x				x	**D1**
Tändstift - byt	Se spec. sid 7.			x			x			x			x			x			x			**D2**
Fyll på motorolja	Se spec. sid 6.	x	x	x	x	x	x	x	x	x	x	x	x	x	x	x	x	x	x	x	x	**D4**

* Kontrollera bromsskivornas tjocklek vid byte av bromsbelägg! Se bok 2

** Marknader med rostskyddsgaranti: Inspektion av rostskyddet efter 3 och 6 år, se SM 1-18-1

850	Km x 1000	15	30	45	60	75	90	105	120	135	150	165	180	195	210	225	240	255	270	285	300	
	Månader	12	24	36	48	60	72	84	96	108	120	132	144	156	168	180	192	204	216	228	240	
Vätskenivåer - motorrum	Kylsystem, broms-																					
- kontrollera	och styrservobehållare, samt spolarvätske-behållare	x	x	x	x	x	x	x	x	x	x	x	x	x	x	x	x	x	x	x	x	**D6**
Kylvätska	Köldbeständighet/																					
- kontrollera/justera	Korrosionsskydd	x	x	x	x	x	x	x	x	x	x	x	x	x	x	x	x	x	x	x	x	**D6**
Batteri																						
- kontr. nivå/fastsättning		x	x	x	x	x	x	x	x	x	x	x	x	x	x	x	x	x	x	x	x	**D7**
Hjälpaggregatsrem																						
- byt rem							x						x						x			**D10**
- infetta remspännaren*				x			x			x			x			x			x			**D10**
* Gäller endast remspännare av tidigt utförande som går att skruva isär.																						
Kamaxelrem (-93), 21 mm																						
- infetta spännrulle						x					x					x					x	**D11**
- byt rem	Sätt dit dekal					x					x					x					x	**D11**
Kamaxelrem (94-), 23 mm																						
- byt rem	Sätt dit dekal								x								x					
EGR-system	B5252F (EGR)																					
- rengör							x						x						x			**D16**
- kontroll							x						x						x			**D16**
Dörrar, motorhuv																						
- smörj gångjärn		x	x	x	x	x	x	x	x	x	x	x	x	x	x	x	x	x	x	x	x	**D19**
Serviceindikator																						
- nollställ	Gäller ej Yazaki instrument	x	x	x	x	x	x	x	x	x	x	x	x	x	x	x	x	x	x	x	x	**D20**
Elantenn	Rek. till kunden																					**D21**
- rengör	vid varje service																					
Bromsvätska	Rek. till kund vartannat år**																					
- byt																						

** Vid alpkörning och vid körning i fuktigt klimat ska bromsvätskan bytas varje år.

Tillval

Vindruta	Kontrollera ev. skador
Invändig backspegel	Kontrollera infästningen, att glaset är helt och att spegeln går att reglera till bländfritt läge
Handskfacksbelysning	Kontrollera funktionen
Innerbelysning	Kontrollera funktionen
Kontrollampor	Kontrollera funktionen av samtliga kontroll- och varningslampor
Instrumentbelysning	Kontrollera funktionen Kontrollera även att ljusstyrkan går att minska och öka
Värmereglage + fläkt	Kontrollera funktionsomkopplare
Eluppvärmning bakruta	Kontrollera att lampan i strömställaren fungerar
Signal	Kontrollera funktionen
Körriktningsvisare	Kontrollera att spaken går i retur efter vridning av ratten
Hel- och halvljus	Kontrollera/justera ljusinställningen

Gå runt bilen och kontrollera följande:

Yttre belysning och reflexer	Kontrollera ev. skador
Registreringsplåt fram	Kontrollera fastsättning och ev. skador
Registreringsplåt bak med belysning	Kontrollera funktion och fastsättning, samt ev. skador
Rutor, glas	Kontrollera ev. skador
Bilbälten	Kontrollera att bältesbanden, infästningarna och låsen är oskadade samt att varningssystet fungerar
Dörrar	Kontrollera funktionen Kontrollera dörrstoppar, tätningslister, lås, låsbleck samt fönsterhissar
Utvändiga backspeglar	Kontrollera infästningen, att glasen är felfri och att spegeln är vikbar Kontrollera elektriskt manövrerade speglars funktion
Däck, stänkskydd	Kontrollera/justera ringtrycket Kontrollera fastsättning av stänkskydd

Provkörning

- Provkörningen görs som en sista kontroll av att bilen är i fullgott skick när den lämnar verkstaden och bör göras vid varje servicetillfälle.

Gör följande kontroller i samband med provkörning och åtgärda vid behov.

Kontrollera före start av motorn att:
- tändnings- och rattlås fungerar
- kontrollampor och instrument fungerar, även "felindikeringslampa" och varningslampor för SRS och ABS i förekommande fall

Automatisk växellåda:
- startmotorn endast fungerar i läge P och N och backljuset endast i läge R

Kontrollera vid start av motorn att:
- bromspedalen sjunker och att servofunktionen är normal (ej ABS)
- startmotorn arbetar normalt och utan missljud
- motorn startar normalt

Kontrollera under körningens början att:
- kopplingen inte hugger eller slirar
- accelerationen är normal och att inga "spikningar" eller andra störningar förekommer. Ge fullgas och accelerera från 2500-4500 r/min. Kontrollera att laddtrycksmätaren ger 75-100% utslag (turbomotorer).
- växellådan fungerar normalt och utan missljud
- inget glapp eller onormal tröghet förekommer i styrningen
- bilen inte drar eller känns instabil
- rattläget är rätt och återgången efter sväng normal
- ingen obalans i hjulen förekommer
- inga vibrationer eller missljud från kraftöverföringen förekommer

Kontrollera under fortsatt körning att:
- motorn uppnår normal driftstemperatur inom rätt tid
- inga missljud förekommer från kaross, framvagn eller bakvagn
- inget onormalt vindbrus förekommer
- värmeanläggning med reglage fungerar normalt

Kontrollera vid inbromsning att:
- ingen sneddragning förekommer
- pedalkraften är normal och inga vibrationer förekommer (OBS! Bilar med ABS ger pulsation vid risk för låsning)

Tillägg för automatväxellåda:

Kontrollera att:

- parkeringsspärren i P-läge fungerar och att reglaget blir kvar i läget
- ingen slirning förekommer vid stallvarv i läge D eller R. (**Inget stallvarvsprov med 400-bilar utrustade med CVT**.)
- uppväxlingarna fungerar normalt och utan slirningar i läge halvgas samt att nedväxlingarna fungerar i kickdown-läge
- uppväxling sker vid rätt hastighet i kickdown-läge (med alla hänsyn tagna till trafiksituation och trafiksäkerhet!)
- växellådan växlar ned och vagnen motorbromsas när reglaget förs från ett högre växelläge till ett lägre
- överväxeln fungerar. (Gäller ej 400 med CVT.)

Kontrollera efter provkörningen att:

- motorn inte glödtänder vid avstängning
- inga yttre läckage förekommer i motorrummet
- "servicedetaljerna" är ditsatta igen och inget onormalt i övrigt kan iakttas
- inga uppenbara fel finns på kaross eller inredning

Torka av ratt och växelspak och se till att inga spår i övrigt finns från verkstadsbesöket.

Återrapportering

Till
VOLVO PERSONVAGNAR AB
Aftersales
Avd 57931 PVÖP32
405 08 GÖTEBORG
Telefax 031-59 23 53

Från
.....
.....
.....

Berör publikation.....
.....

Avd.:..... Sid. ..... TP-nr. .....

Förslag/Motivering:

.....
.....
.....
.....
.....
.....
.....

Datum.....
.....

Har du anmärkningar eller andra synpunkter på denna bok? Ta då en kopia av denna sida, skriv ner synpunkterna och sänd in till oss.

TP 1701013
2000.04.95
Swedish

Printed in Sweden, Graphic Systems AB, Gbg 1995.25639