Servicehandbok

Reparation och underhåll

TP 31952/1

Avd 3 (39)

Kopplingsschema

240 1992

VOLVO

Volvo Personvagnar AB

Volvo säljs i utföranden anpassade för olika marknader. Denna anpassning beror bl a på lagkrav, skattegränser och marknadsönskemål. I denna bok kan Du därför finna elsystem som inte gäller vagnar som finns i Ditt land.
Boken visar inte heller elsystem för tillbehör som monterats efter det att vagnen importerats till Ditt land.

Vissa elsystem visas endast i 4-dörrars utförande. Om ingenting angivits gäller systemen även 5-dörrars utförande.

På sidorna 4 och 5 finner Du en förklaring till hur Du använder schemorna i denna bok.

Volvo Personvagnar AB

Beställningsnr 31952/1

Rätt till ändringar förbehålles.

INNEHÅLL

	Säkringar	2
	Så här använder du schemat	4
	Reläplacering	6
	Ledningsdragning och skarvstycken	8
	Stomanslutningar	9
Grupp 23	Bränsleinsprutning, CI-system	12
	Bränsleinsprutning LH-Jetronic 2.4	14
	Bränsleinsprutning LH-Jetronic 3.1	16
Grupp 32	Strömförsörjning	18
Grupp 33	Startsystem	20
	Förvärmning (glödstift) 240 Diesel	22
Grupp 34	Tändsystem, EZ-116 K	24
	TZ-28 H brytarlöst med hallgivare	26
Grupp 35	Hel- och halvljus	28
	Hel- och halvljus, USA/Canada	30
	Reducerat halvljus (Dim-Dip) Storbritannien	32
	Positionsljus, bakljus och nummerskyltbelysning	34
	Bromsljus utan extra bromslykta	36
	Bromsljus, med extra bromslykta	38
	Bromsljus, USA med extra bromslykta	40
	Backljus, manuell växellåda	42
	automatisk växellåda	44
	Instrument- och reglagebelysning	46
	Handskfacksbelysning	48
	Innerbelysning	50
	Fördröjd innerbelysning	52
	Innerbelysning, bakre 5-dörrars	54
	Bagagerumsbelysning	56
	Dimbakljus	58
	Ljuslängdsreglering	60
Grupp 36	Körvisare och varningsljus	62
	Signal	64
	Vindrutetorkare och spolare	66
	Strålkastartorkare och spolare	70
	Bakrutetorkare och spolare med intervallrelä 5-dörrars	72
	utan intervallrelä 5-dörrars	74
	Cigarettändare	76
Grupp 38	Bältes-/nyckelvarning, USA	78
	Glödtrådsvakt	80
	Glödtrådsvakt, Europa	82
	Bältespåminnare	86
	Kombinationsinstrument	88
	Hastighetsmätare	90
	Klocka	92
	Yttertemperaturmätare	94
Grupp 43	Överväxel, automatisk växellåda	96
	P-lägesspärr (automatisk växellåda)	98
Grupp 51	ABS Bromssystem	100
Grupp 83	Fönsterhissar	102
	Centrallås 4- och 5-dörrars	106
Grupp 84	Eluppvärmd bakruta	108
	Eluppvärmd bakruta, USA/Canada	110
	Elbackspegel	112
Grupp 85	Eluppvärmda stolar	114
	Värmefläkt, standardvärmare	116
	kombinationsvärmare (CU)	118
	Kylanläggning med elkylfläkt	120
	Radio med extra förstärkare och motordriven antenn	122
	Temperaturvakt, Japan	124
	SRS Supplemental Restraint System (Rattkudde)	126
	Konstantfarthållare	128
	Konstantfarthållare, funktionsschema	130
	Anteckningar	132
Kompletta kopplingsschemor		Utviksblad i slutet av boken
Alfabetisk innehållsförteckning		Sist i boken

Säkringar

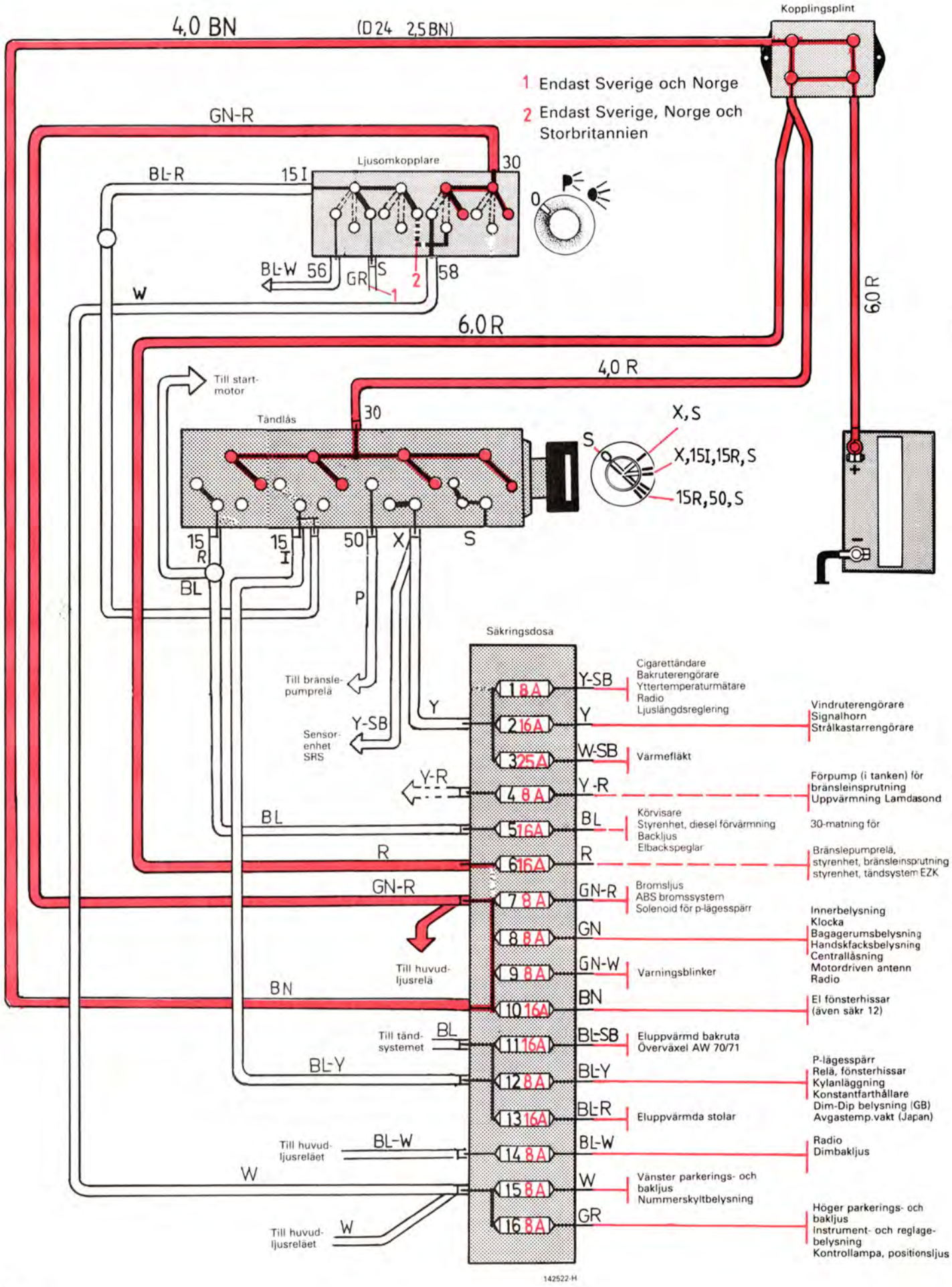
Kopplingsplint
4,0 BN
(D24 2,5 BN)
1 Endast Sverige och Norge
2 Endast Sverige, Norge och Storbritannien
GN-R
Ljusomkopplare
BL-R
15 I
30
0
BL-W 56
GR
S
2
58
1
W
6,0 R
6,0 R
4,0 R
Till start-motor
Tändlås
30
X,S
S
X,15I,15R,S
15R,50,S
15 R
15 I
50
X
S
BL
P
Säkringsdosa
Till bränsle-pumprelä
Y
Y-SB
Sensor-enhet SRS
Y-R
BL
R
GN-R
Till huvud-ljusrelä
BN
Till tänd-systemet
BL
BL-Y
Till huvud-ljusreläet
BL-W
W
Till huvud-ljusreläet
W
1 8A
2 16A
3 25A
4 8A
5 16A
6 16A
7 8A
8 8A
9 8A
10 16A
11 16A
12 8A
13 16A
14 8A
15 8A
16 8A
Y-SB
Cigarettändare
Bakruterengörare
Yttertemperaturmätare
Radio
Ljuslängdsreglering
Y
Vindruterengörare
Signalhorn
Strålkastarrengörare
W-SB
Värmefläkt
Y-R
Förpump (i tanken) för bränsleinsprutning
Uppvärmning Lamdasond
BL
Körvisare
Styrenhet, diesel förvärmning
Backljus
Elbackspeglar
30-matning för
R
Bränslepumprelä, styrenhet, bränsleinsprutning
styrenhet, tändsystem EZK
GN-R
Bromsljus
ABS bromssystem
Solenoid för p-lägesspärr
GN
Innerbelysning
Klocka
Bagagerumsbelysning
Handskfacksbelysning
Centrallåsning
Motordriven antenn
Radio
GN-W
Varningsblinker
BN
El fönsterhissar
(även säkr 12)
BL-SB
Eluppvärmd bakruta
Överväxel AW 70/71
BL-Y
P-lägesspärr
Relä, fönsterhissar
Kylanläggning
Konstantfarthållare
Dim-Dip belysning (GB)
Avgastemp.vakt (Japan)
BL-R
Eluppvärmda stolar
BL-W
Radio
Dimbakljus
W
Vänster parkerings- och bakljus
Nummerskyltbelysning
GR
Höger parkerings- och bakljus
Instrument- och reglage-belysning
Kontrollampa, positionsljus
142522-H

Säkringar USA/Canada

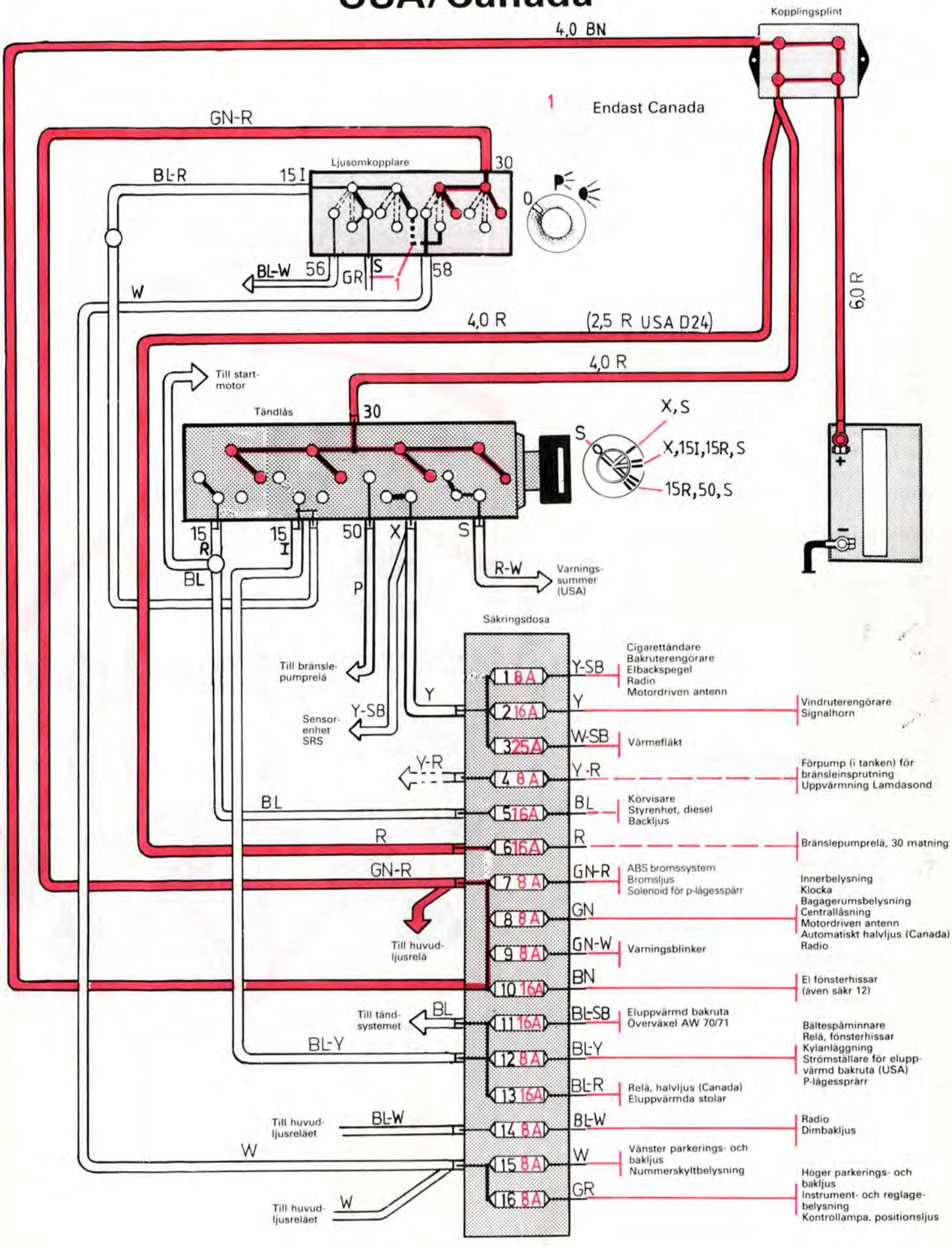

Så här använder Du schemat

Sök i registret upp den elfunktion Du är intresserad av.
Låt oss säga att Du vill titta på Tändsystem, TZ-28 H brytarlöst med hallgivare, på sidan 26 som Du alltså slår upp.

Här ser Du, schematiskt, både hur komponenterna är kopplade till varandra och hur de "ser ut" inuti.

De ingående komponenternas namn.

I de fall säkringen används för flera funktioner anges detta här. Fungerar den funktionen är säkringen hel och felet finns efter säkringsdosan.

Vid felsökning
Testa med en provlampa som är försedd med en vass spets så Du kan sticka igenom isoleringen på en ledning:

Ledningarnas färg anges med bokstäver

SB	=	Svart	R	=	Röd	BL	=	Blå
GR	=	Grå	BN	=	Brun	GN	=	Grön
W	=	Vit	Y	=	Gul	OR	=	Orange
P	=	Rosa	VO	=	Violett			

Kodnyckel till färger i kopplingsschemat

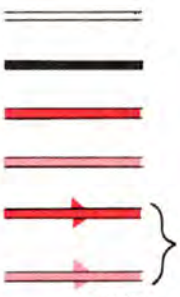

= spänningslöst
= stomanslutning
= systemspänning
= spänning lägre än systemspänning
= strömflöde

129 077

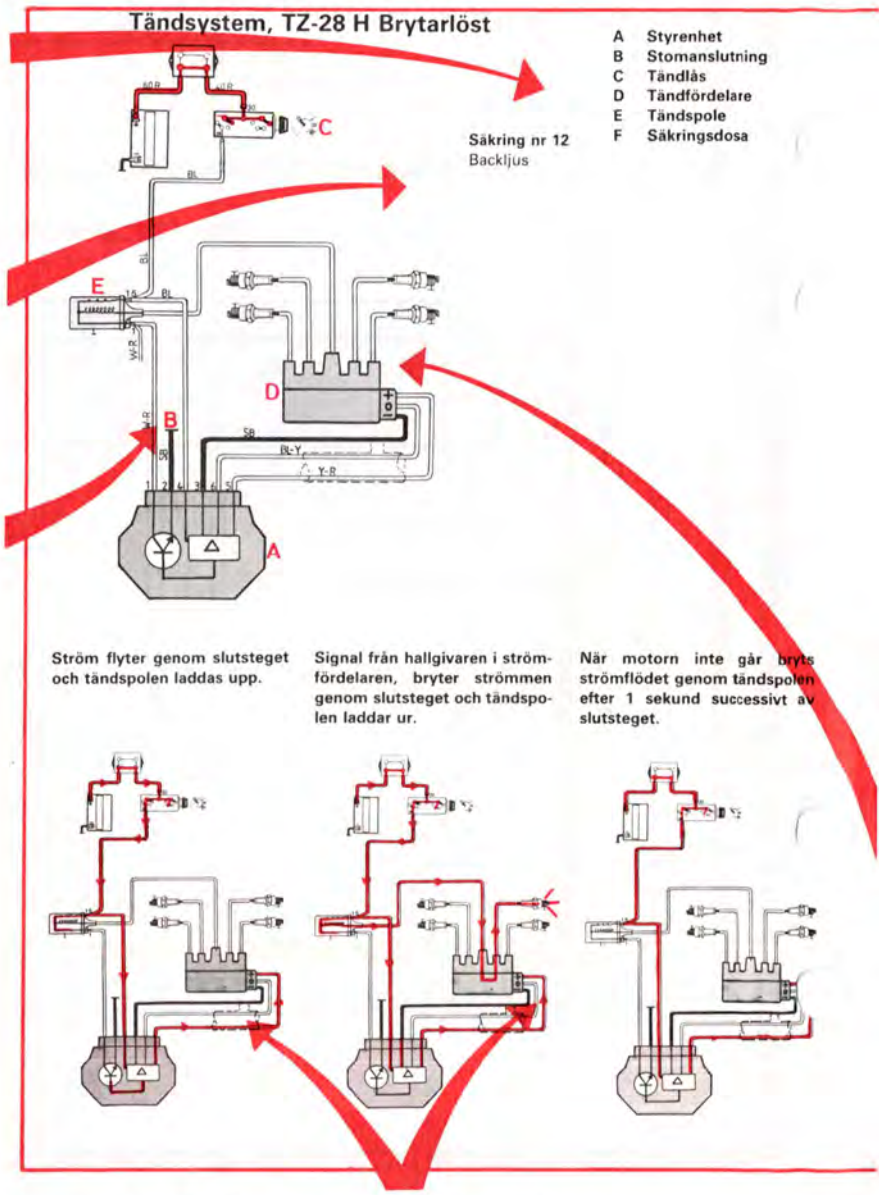

Här ser Du strömflödet och spänningstillståndet i olika arbetslägen.

Så här använder Du schemat

Här ser Du var i bilen funktionens komponenter är placerade och hur ledningarna är dragna.

Tändsystem, TZ-28 H Brytarlöst

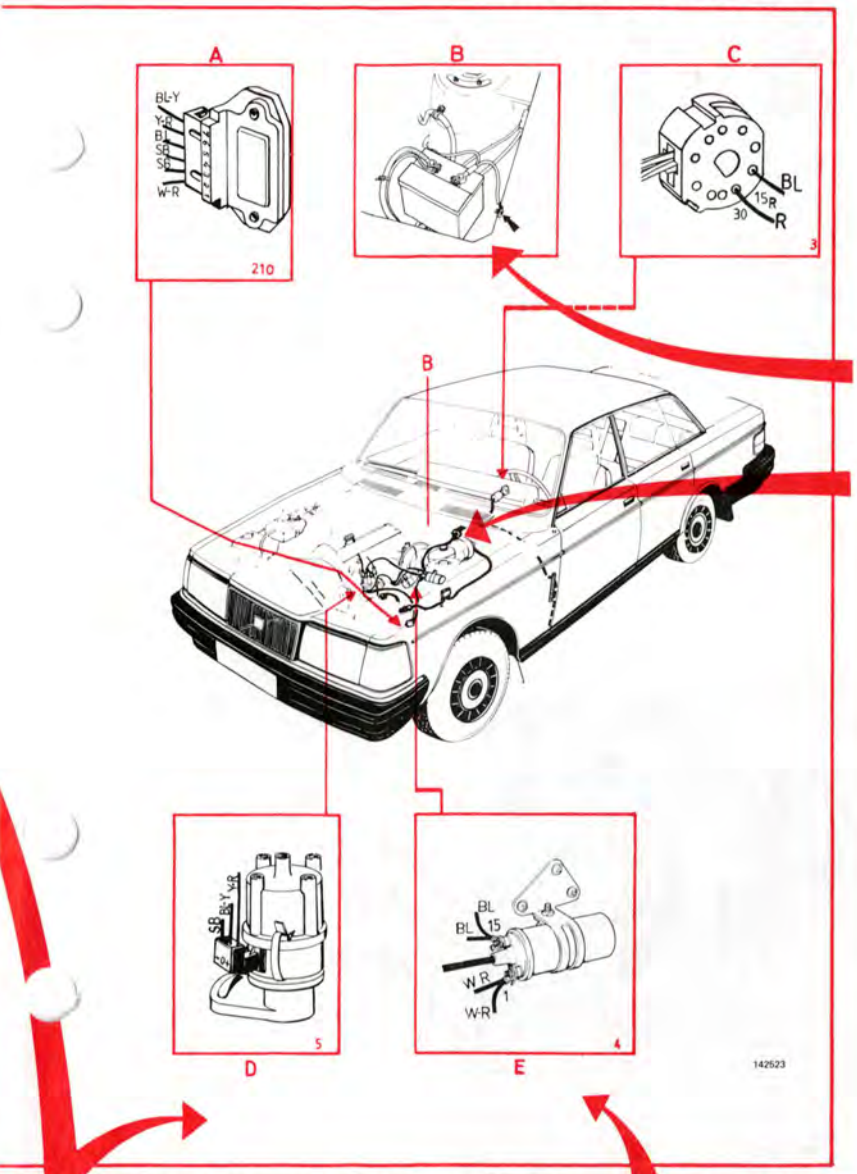

Är komponentens stomanslutning dold visas platsen med stomtecken

Dessutom ser Du hur de olika ledningarna är anslutna på respektive komponent.

Med hjälp av bokstäverna hittar Du lätt från komponentbilderna till sjäva elschemat.

Med komponentnumret (4 här) hittar Du komponenten även i det kompletta utvikningsschemat längst bak i boken.

Reläplacering

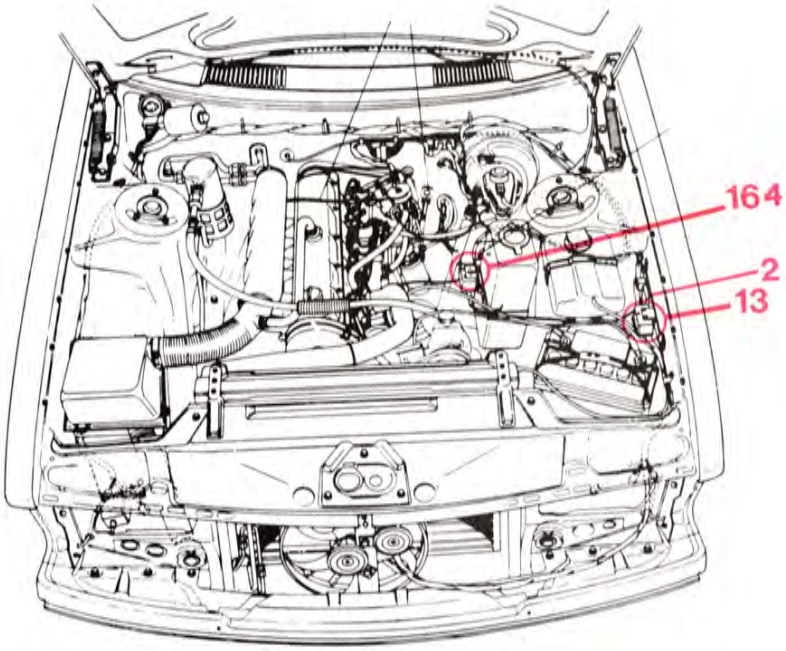

2 Kopplingsplint
13 Stegrelä för hel- och halvljus
164 Relä för glödström

D 24

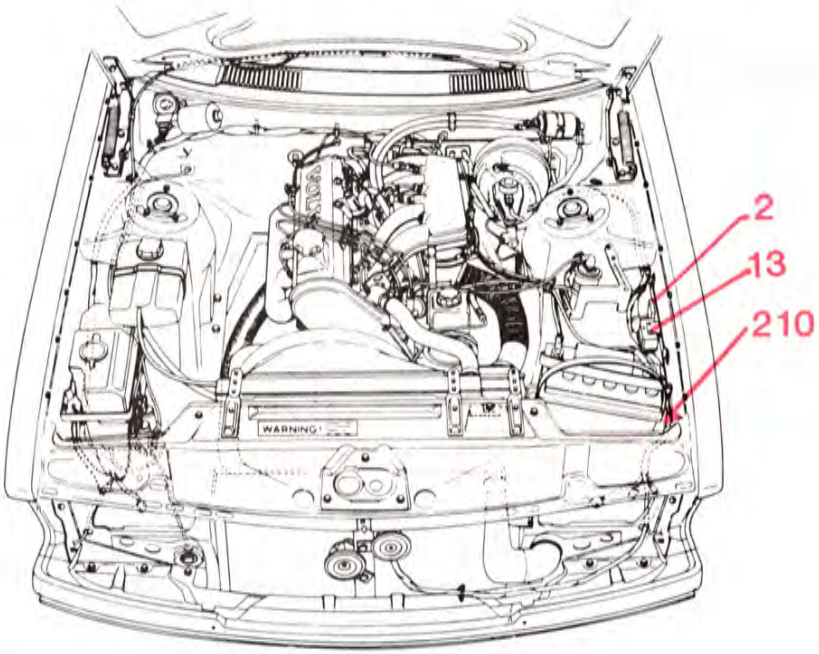

B 200 , B 230E

Reläplacering

2 Kopplingsplint
12 Glödtrådsvakt
13 Stegrelä för hel- och halvljus
28 Blinkrelä
67 Tidrelä eluppvärmda backspeglar
94 Bältespåminnare (USA)
99 Relä för bränslepump (E-motor)
108 Relä för överväxel (Automatväxellåda)
124 Huvudljusrelä
126 Relä för fönsterhissar
129 Relä för kylanläggning
133 Regulator, reducerat halvljus (Dim-Dip) Storbritannien
148 Intervallrelä för vindrutetorkare
163 Intervallrelä för bakrutetorkare
167 Relä till fördröjd innerbelysning
175 Tidrelä för eluppvärmd bakruta, USA
188 Relä för centrallås, öppning
189 Relä för centrallås, stängning
196 Styrenhet ABS
210 Styrenhet, tändsystem TZ-28 H
211 Styrenhet, tändsystem EZ-116 K
214 Styrenhet, LH-lambdasystem
217 Huvudrelä för LH-lambda (F-motor)

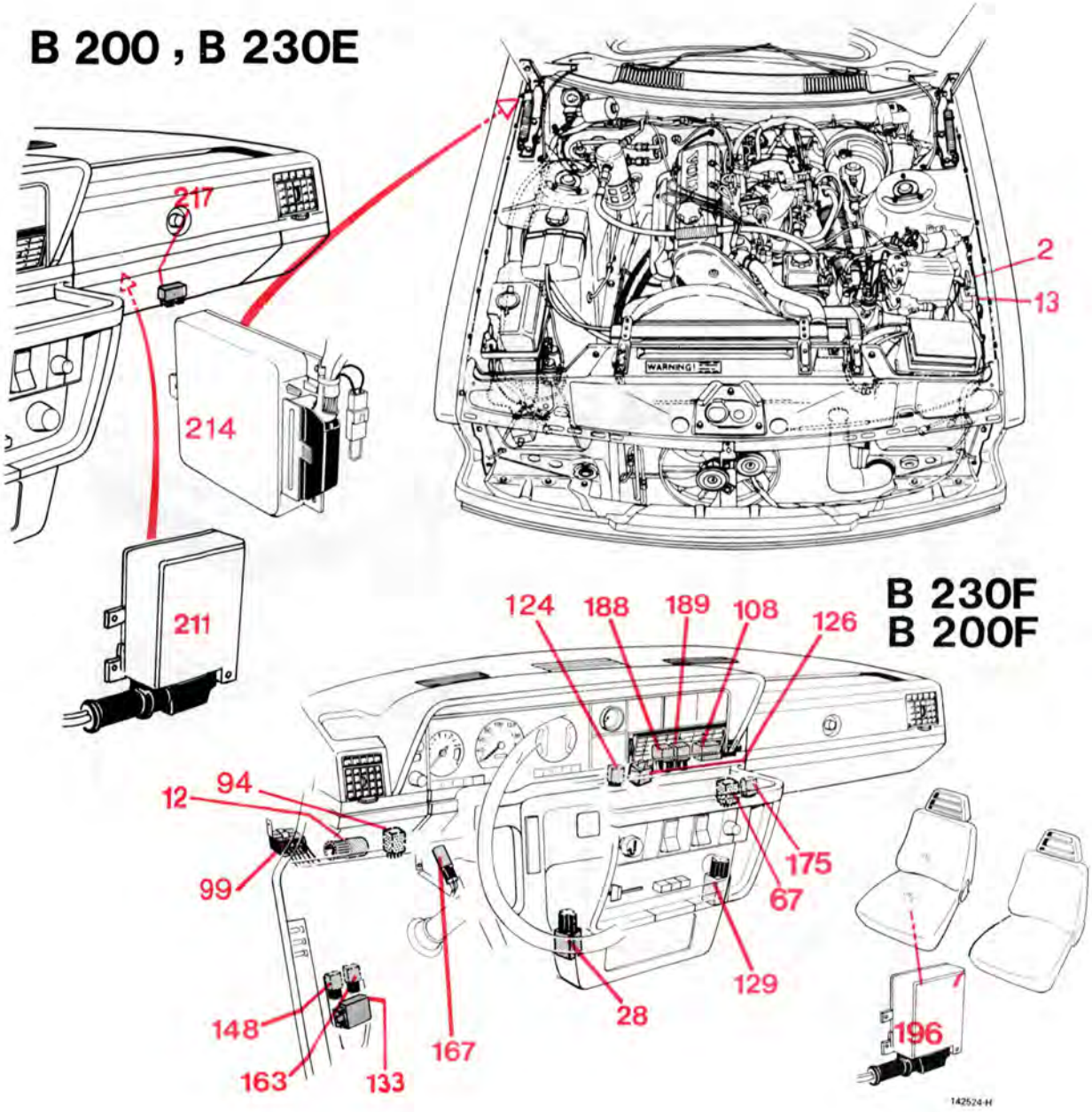

Ledningsdragning och skarvstycken

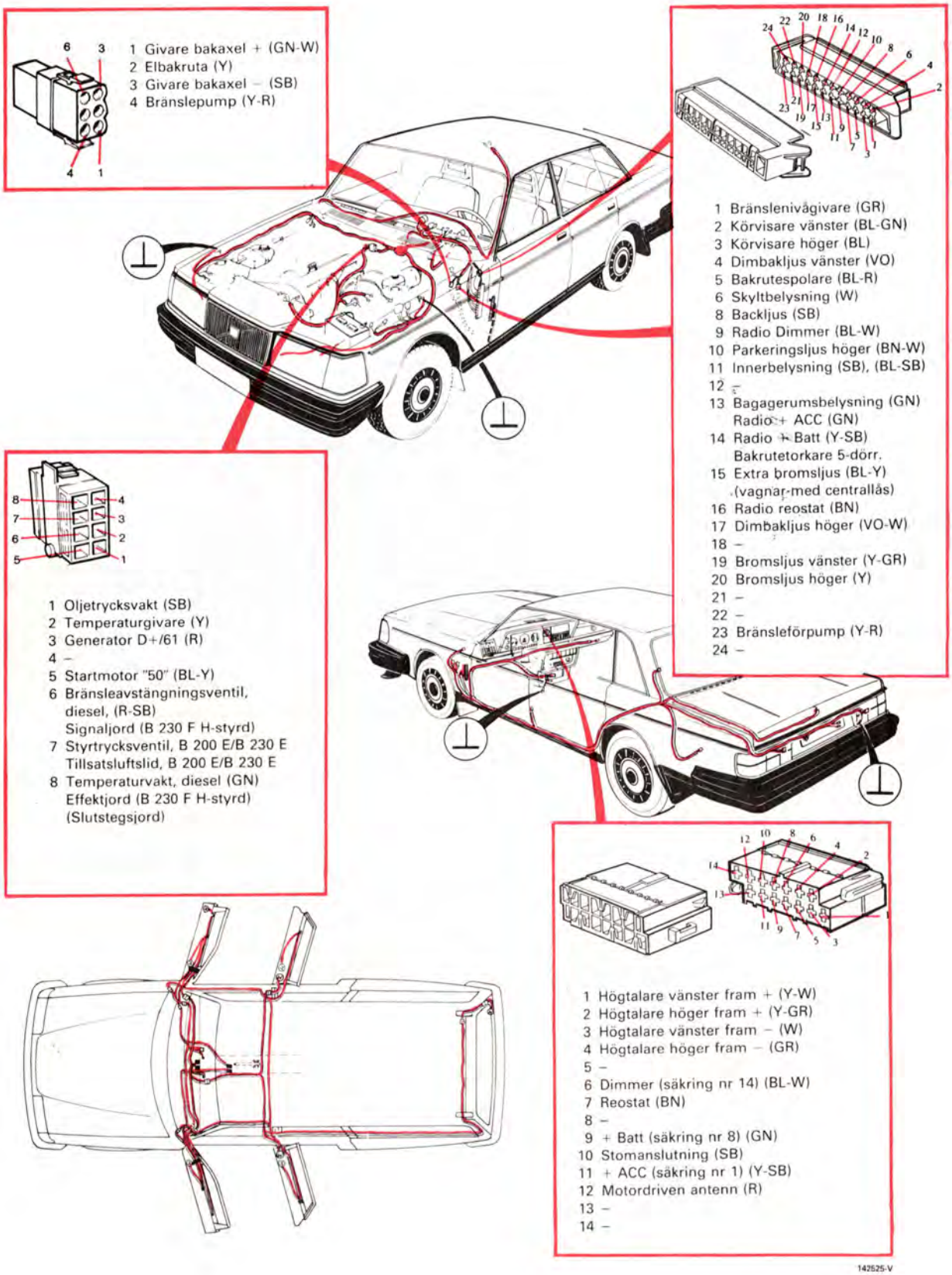

Stomanslutning

De större stomanslutningspunkterna och dess komponenter

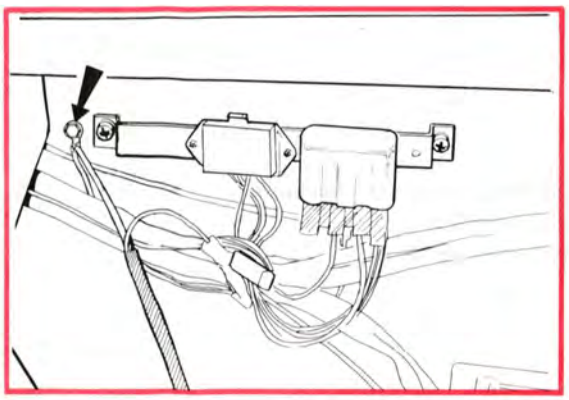

Reläpanelen på vänster sida
- Vänster hel- och halvljus
- Vänster körvisare
- Vänster parkeringsljus
- Spolarmotorer för diesel
- Relä för glödström diesel
- Styrenhet tändsystem, TZ 28-H
- Vindrutetorkarmotor

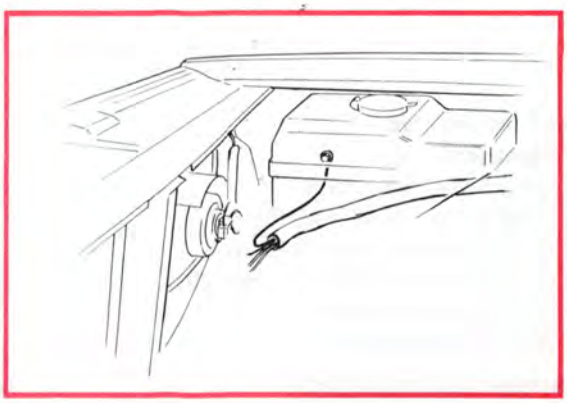

Hjulhus höger fram
- Höger hel- och halvljus
- Höger körvisare
- Höger parkeringsljus
- Strålkastartorkare

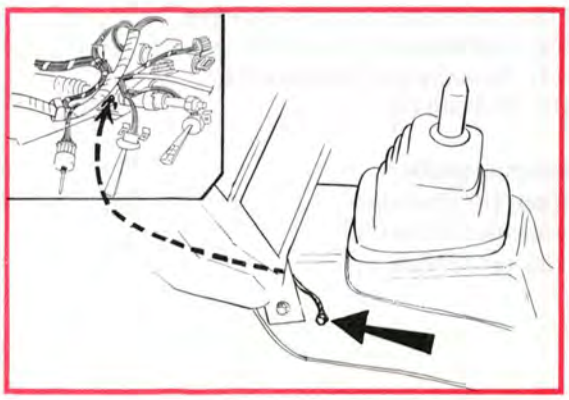

Kardantunnel, vid växelspaken
- Huvudljusrelä
- Kontrollampa, dimbakljus
- Glödtrådsvakt
- Instrument
- Intervallrelä, vindrutetorkare
- Bränslepumprelä
- Blinkrelä
- Strömställare, bakrutetorkare
- Relä elbakruta, USA
- Styrenhet bältespåminnare, USA
- Rattstång
  - Reglagepanelbelysning
  - Hastighetsmätare
  - Hastighetsmätargivare
  - Cigarettändare
  - Signal

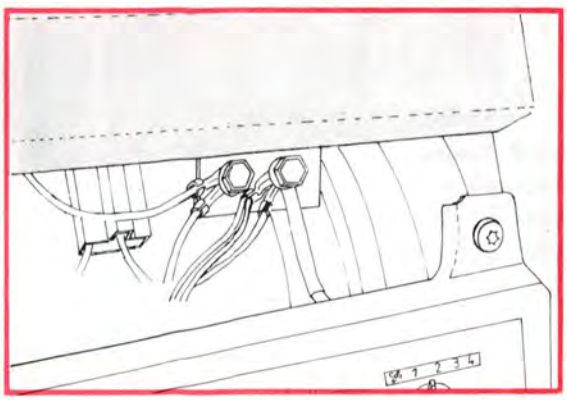

- Relä kylanläggning
- Relä fönsterhissar
- Strömställare fönsterhissar
- Relä överväxel
- Relä centrallås
- Värmefläkt CU-värmare
- Elbackspegel
- Eluppvärmda stolar

Stomanslutning

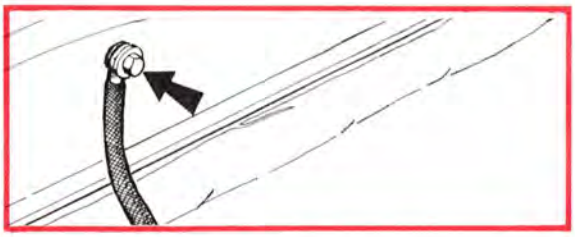

Mellanbräda i motorrum
- Stomanslutning för radioavstörning

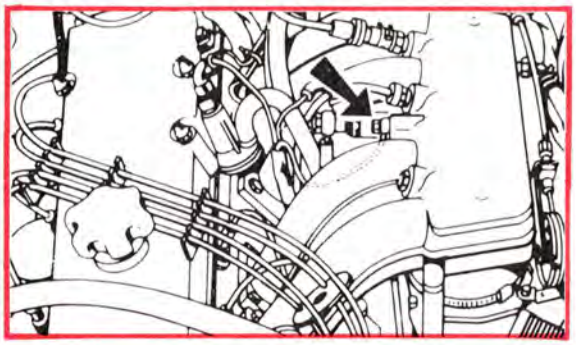

Fyrcylindrig E-motor, CI-system
- Tillsatsluftslid
- Styrtrycksventil

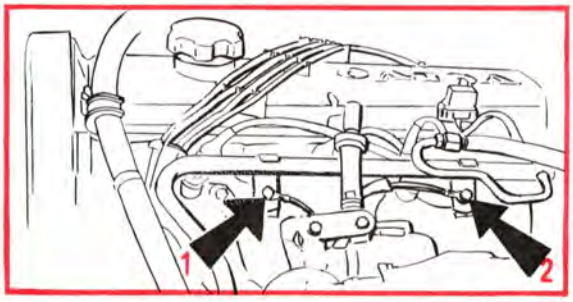

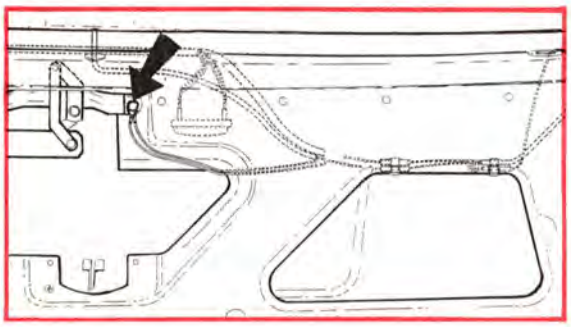

B 230 F LH-Jetronic 2.4
- **1 Signaljord:**
  (214) Styrenhet ansl 5
  (214) Styrenhet ansl 19 (bygel)
  (214) Styrenhet ansl 29 (bygel)
  (211) Styrenhet EZ-116 K ansl 20
  (215) Luftmassmätare
  (131) Diagnosuttag
- **Effektjord (slutstegsjord):**
  (214) Styrenhet ansl 17
  (218) Tomgångs- och fullastbrytare
  (162) Lambdasond uppvärmning
  (211) Styrenhet EZ-116 K ansl 14
  (216) Slutsteg EZ-116 K

5-dörrars modeller
- Eluppvärmd bakruta
- Torkarmotor, bakruta
- Extra bromslykta

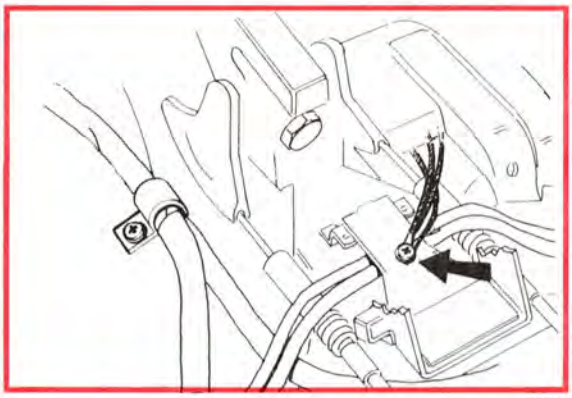

Konsol Bälteslås
- Elbackspegel
- Eluppvärmda stolar
- Bälteslåsbelysning

Stomanslutning

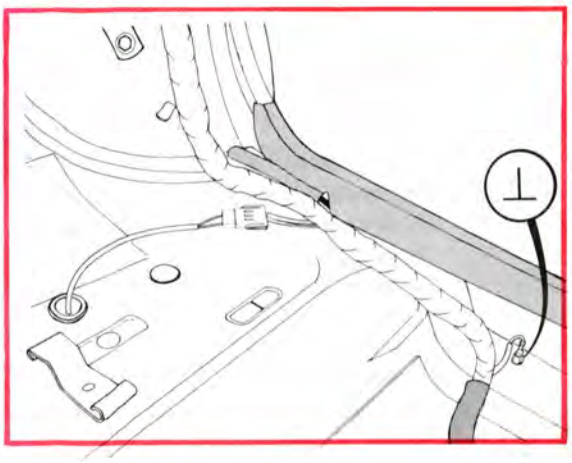

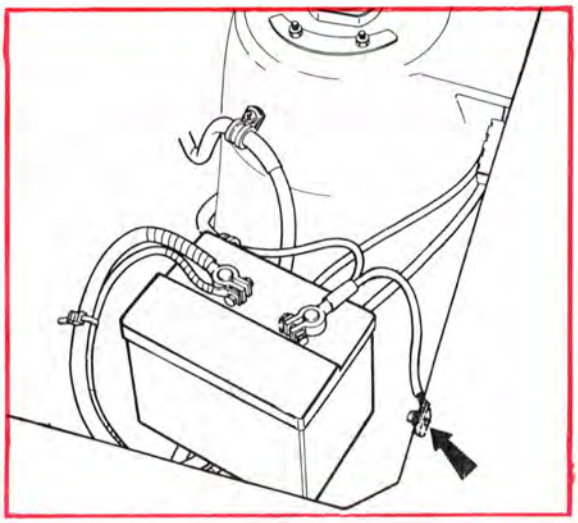

Bakom vänster B-stolpe
- Bränslepump
- Extra bromslykta, 4-dörrars
- Elantenn, 4-dörrars
- Intervallrelä bakrutetorkare

Vänster hjulhus
- Batteri
- Tändsystem TZ-28 H alt. ABS Bromssystem

Stomanslutningar i bagageutrymmet

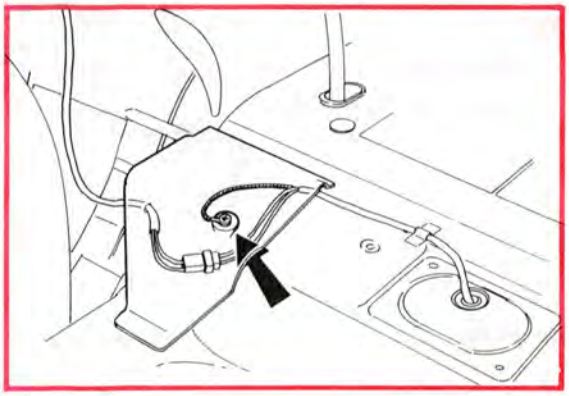

Förpump fyrdörras

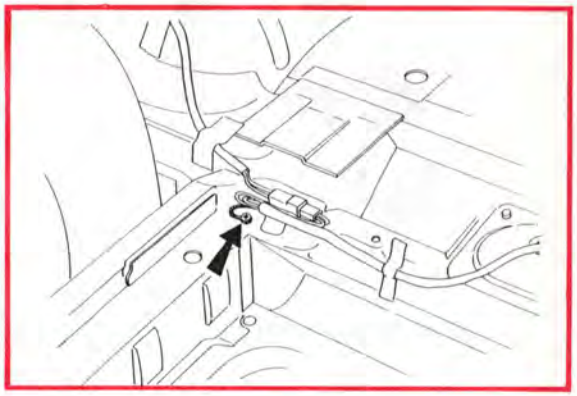

Förpump femdörrars

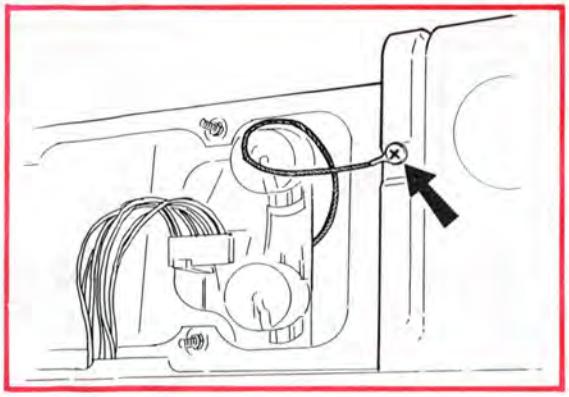

Baklykta fyrdörrars

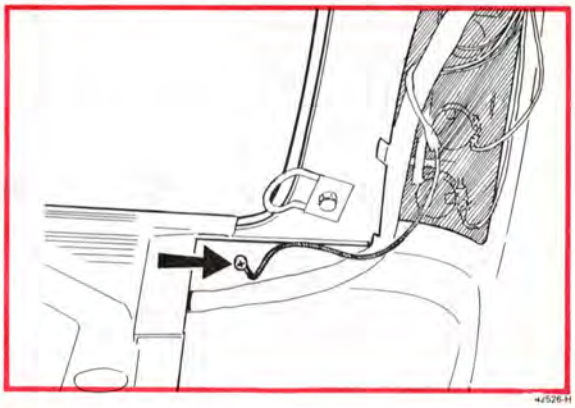

Baklykta femdörras

Bränsleinsprutning, CI-system

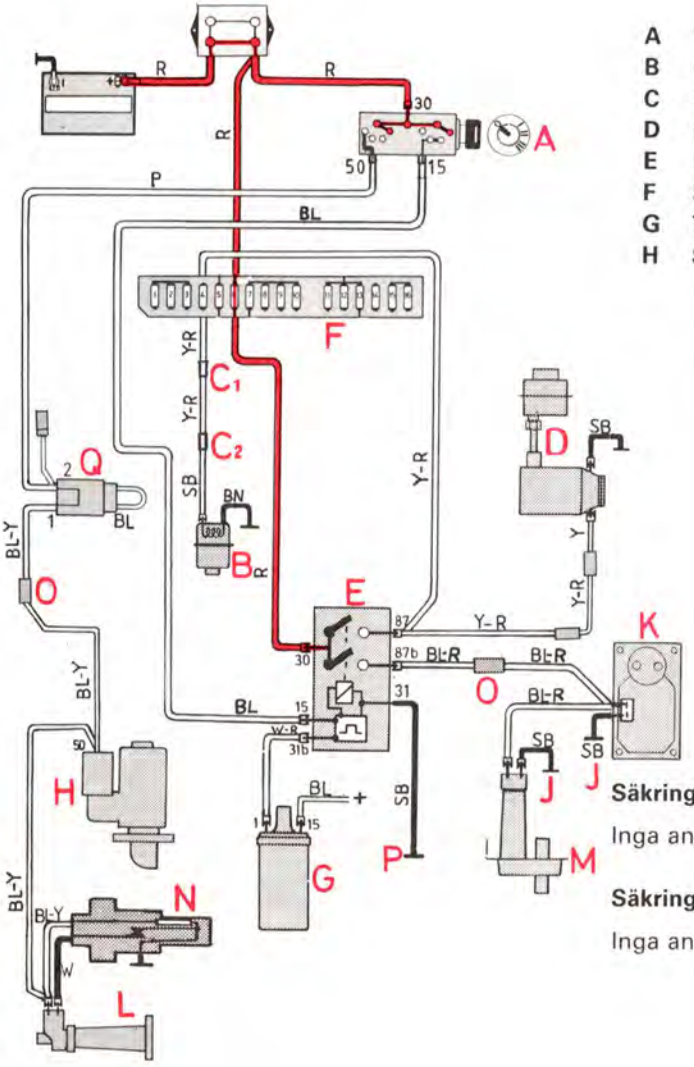

A	Tändlås	J	Stomanslutning
B	Förpump	K	Styrtrycksventil
C	Skarv	L	Startventil
D	Bränslepump	M	Tillsatsluftslid
E	Elektroniskt pumprelä	N	Termotidgivare
F	Säkringsdosa	O	Skarv
G	Tändspole	P	Stomanslutning
H	Startmotor	Q	Skarv

Motorstopp

Tändningen tillslagen men motorn går inte

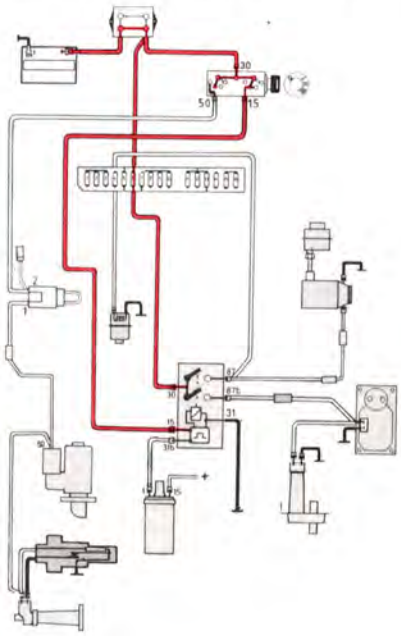

Säkring nr 4

Inga andra funktioner

Säkring nr 6

Inga andra funktioner

Start av kall motor

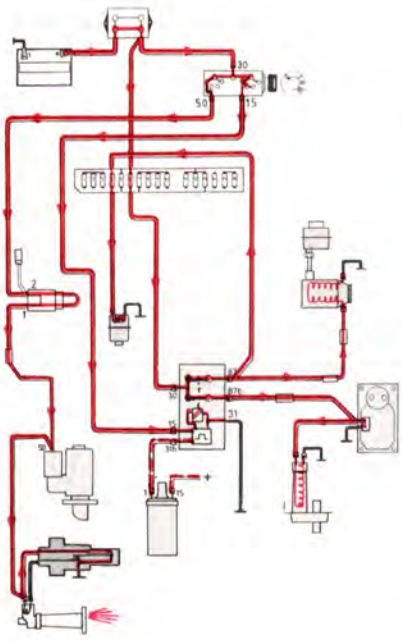

Start av varm motor

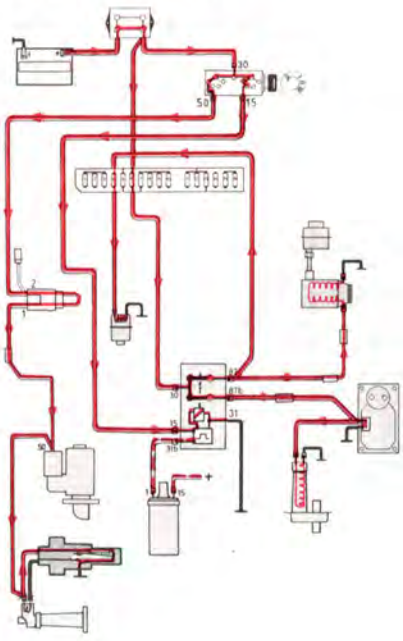

Motorn går

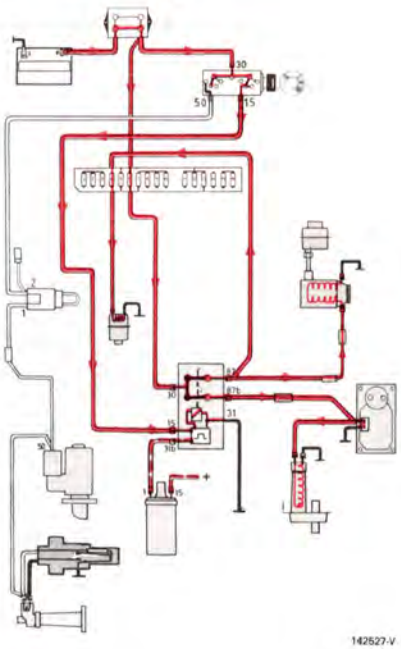

142527-V

Bränsleinsprutning, CI-system

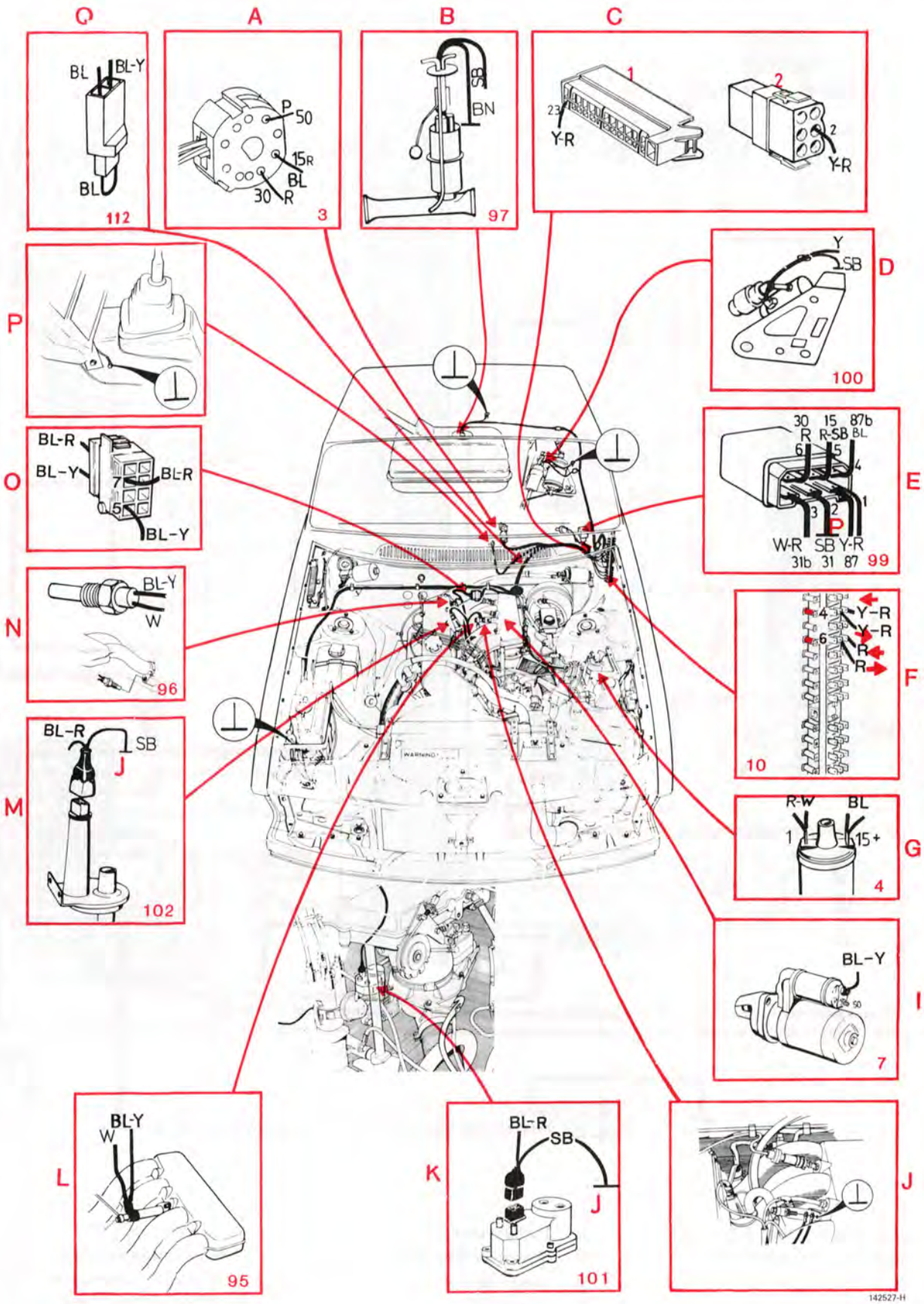

Bränsleinsprutning LH-Jetronic 2.4

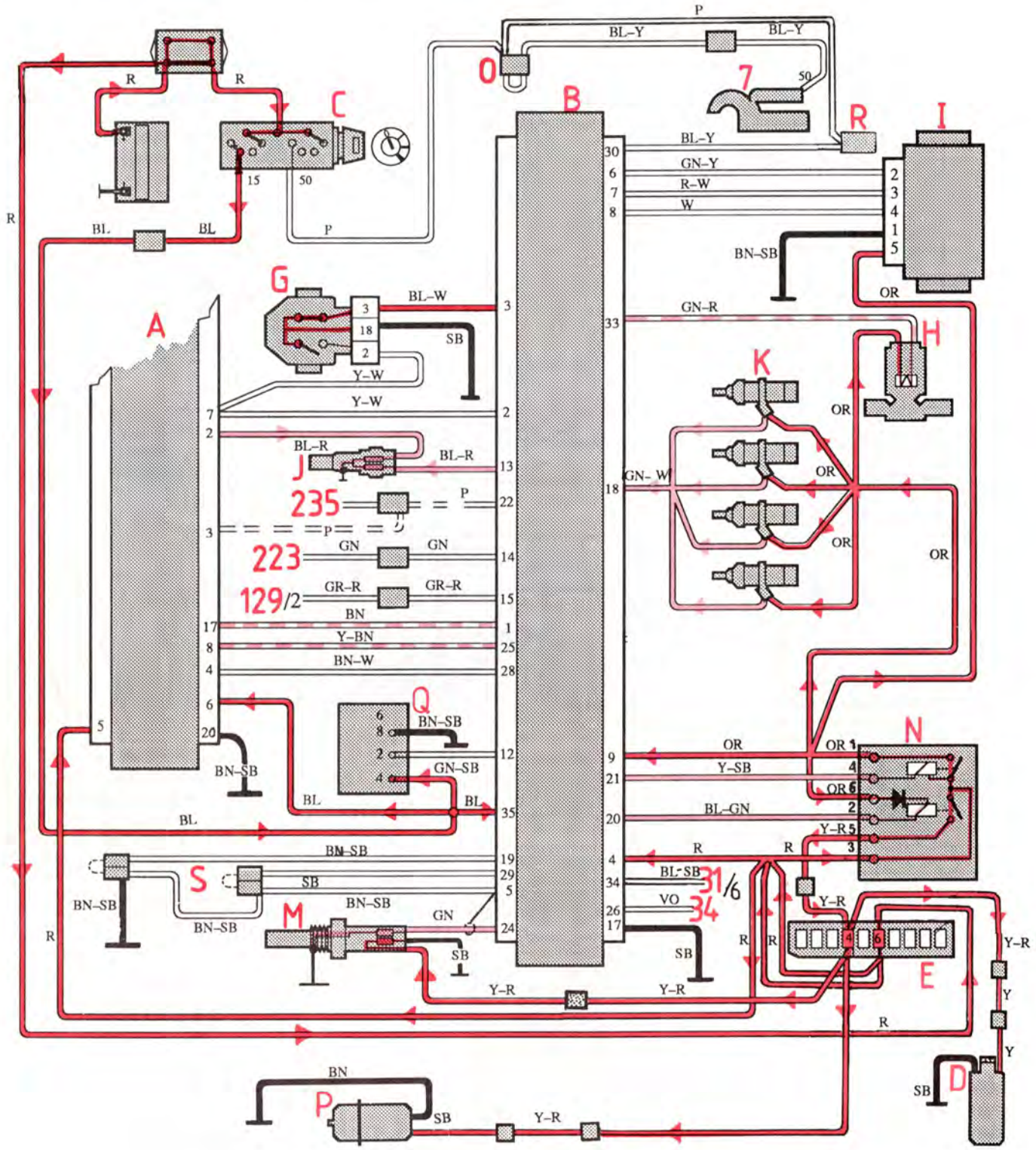

A	Styrenhet, tändsystem EZ-116 K
B	Styrenhet, LH-Jetronic 2.4
C	Tändlås
D	Bränslepump
E	Säkringsdosa
G	Spjällkontakt
H	Tomgångsventil
I	Luftmassmätare
J	Temperaturgivare
K	Insprutningsventiler
M	Lambdasond
N	Huvudrelä
O	Skarv
P	Förpump
Q	Diagnosenhet
R	Serviceuttag
7	Startmotor
31	Anslutning vid instrument (Signal från hastighetsmätaren)
34	Anslutning vid instrument (till kontrollampa växlingsindikator)
129	Relä för AC
223	Tryckvakt, torkare för AC
235	Anslutning vid instrument (Motordiagnoslampa)

Bränsleinsprutning LH-Jetronic 2.4

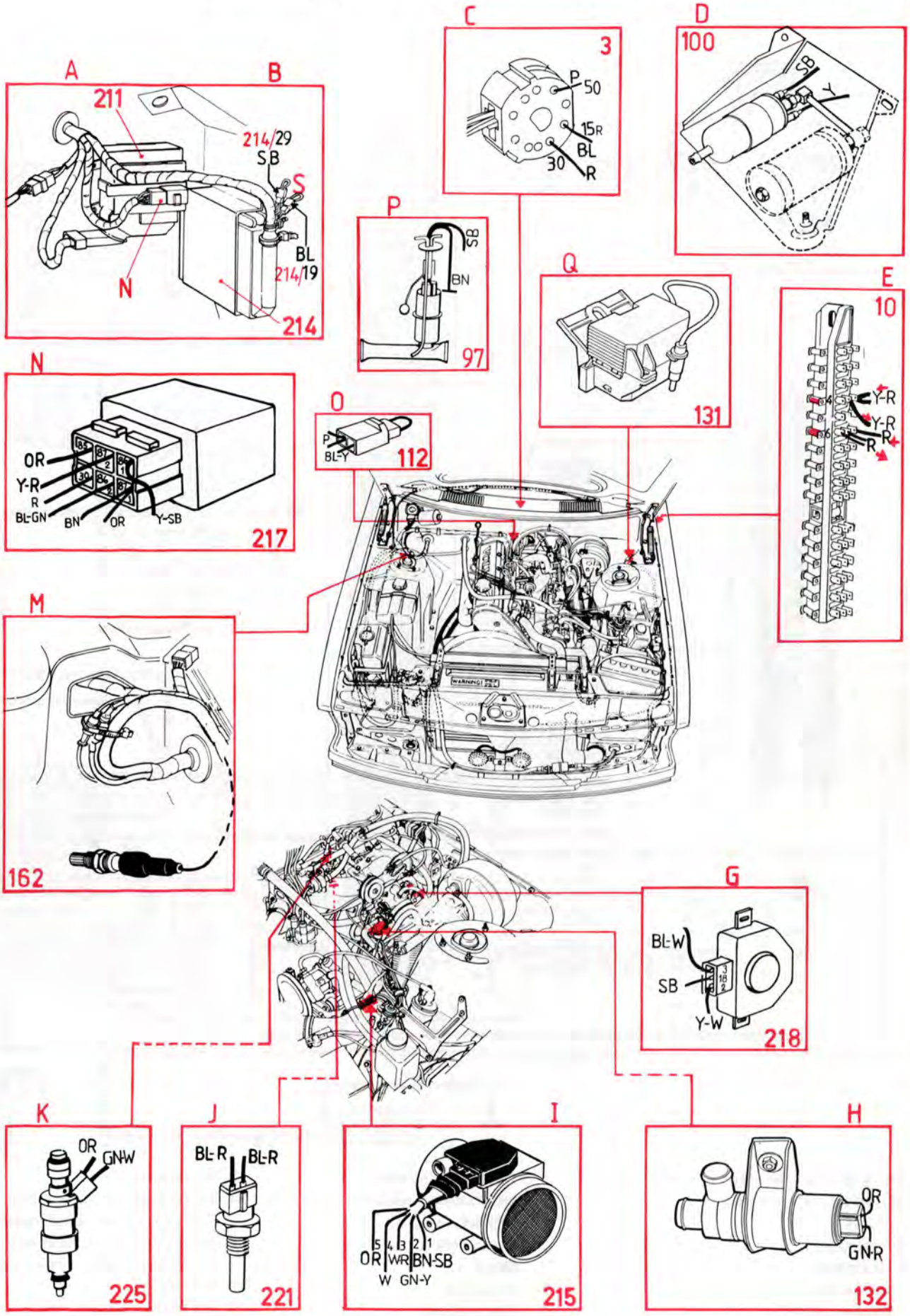

Bränsleinsprutning LH-Jetronic 3.1

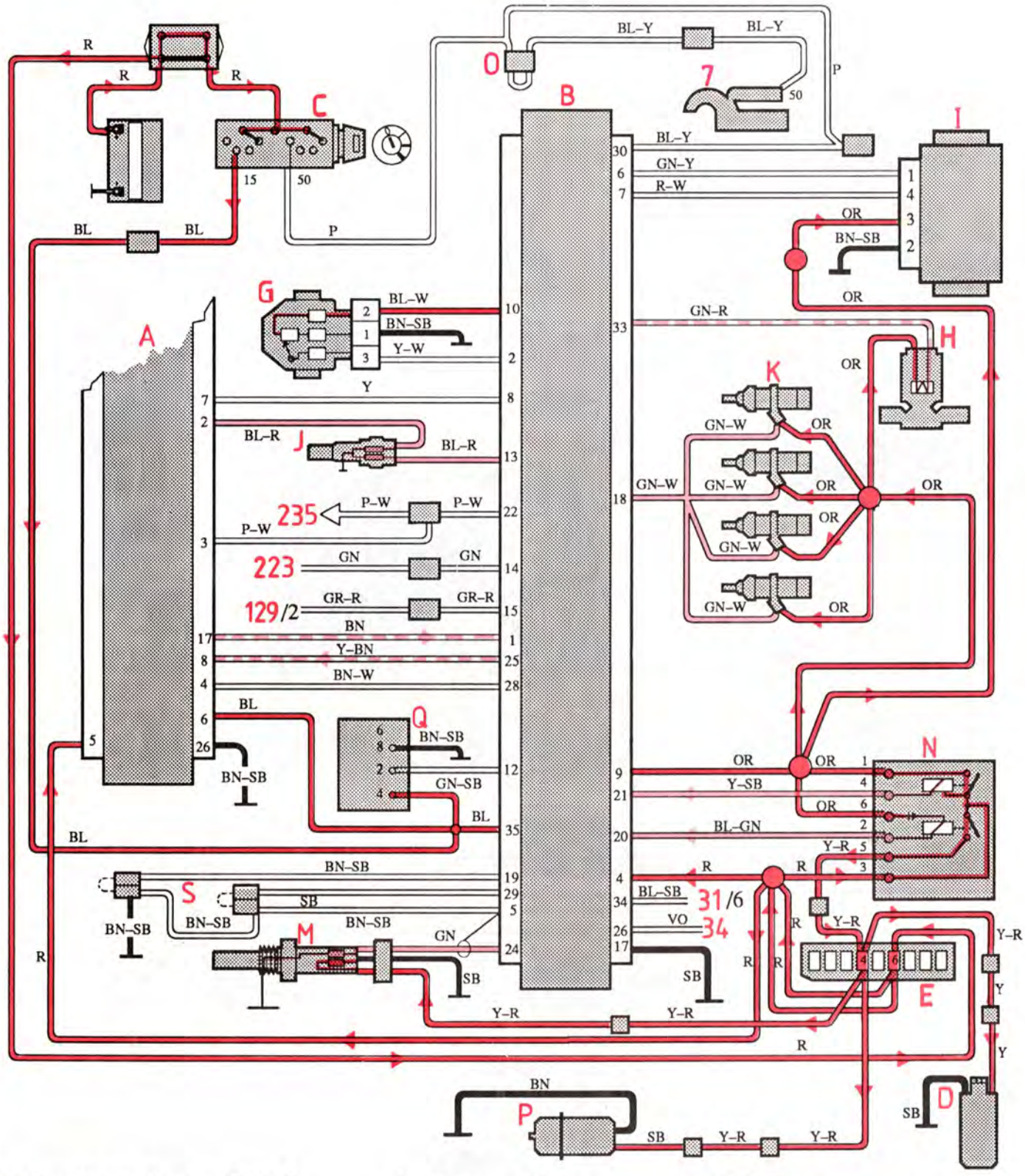

A	Styrenhet, tändsystem EZ-116 K	J	Temperaturgivare	7	Startmotor
B	Styrenhet, LH-Jetronic	K	Insprutningsventiler	31	Anslutning vid instrument (Signal från hastighetsmätaren)
C	Tändlås	M	Lambdasond	34	Anslutning vid instrument (till kontrollampa växlingsindikator)
D	Bränslepump	N	Huvudrelä	129	Relä för AC
E	Säkringsdosa	O	Skarv	223	Tryckvakt, torkare för AC
G	Spjällägesgivare	P	Förpump	235	Anslutning vid instrument (Motordiagnoslampa)
H	Tomgångsventil	Q	Diagnosenhet		
I	Luftmassmätare	R	Serviceuttag		

Bränsleinsprutning LH-Jetronic 3.1

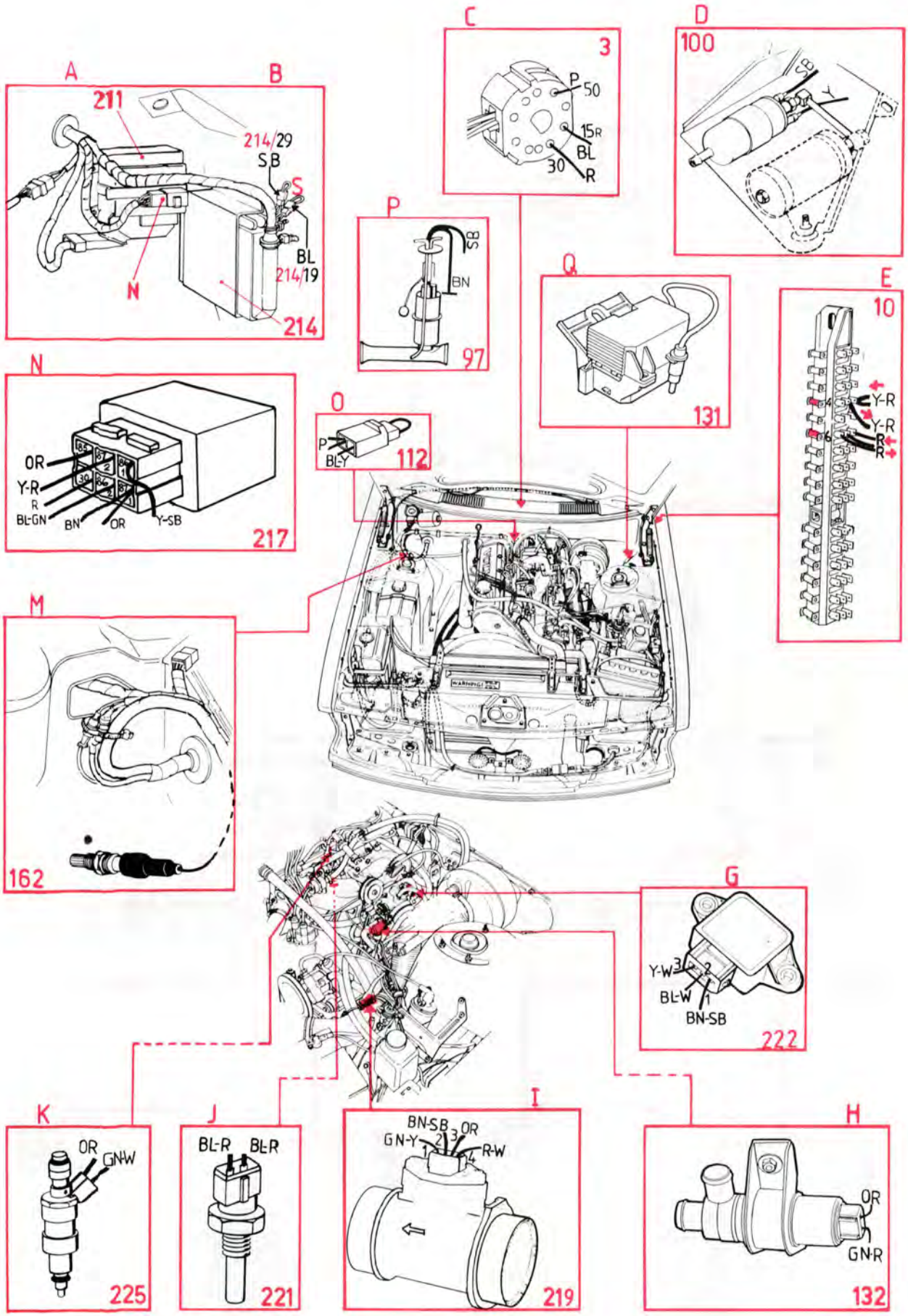

Strömförsörjning

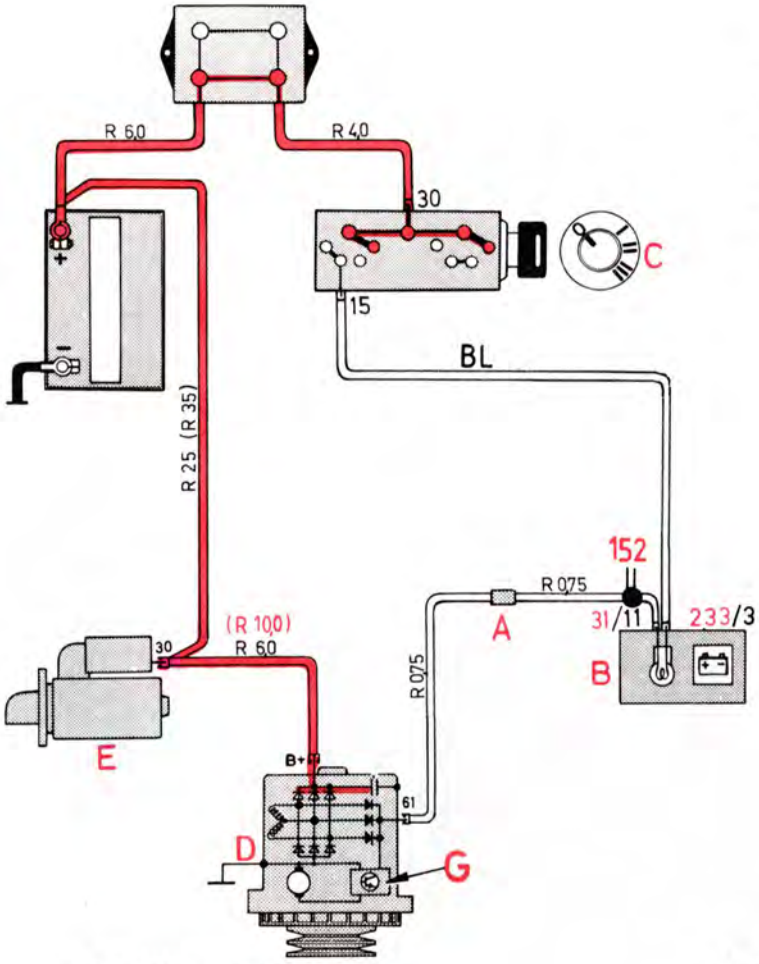

A Skarv
B Laddningskontrollampa
C Tändlås
D Generator
E Startmotor
G Laddningsregulator
152 Dioddosa (end. Japan)

Tändningen tillslagen
Motorn går inte

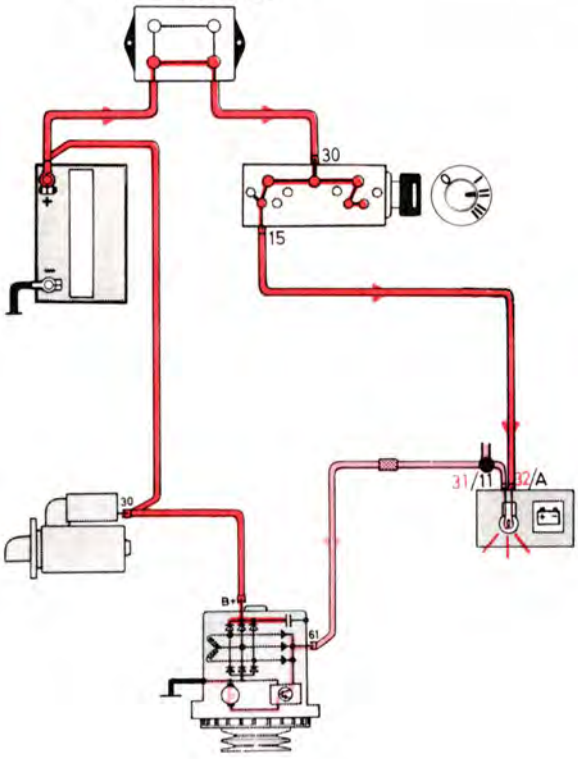

Motorn igång
Generatorn laddar

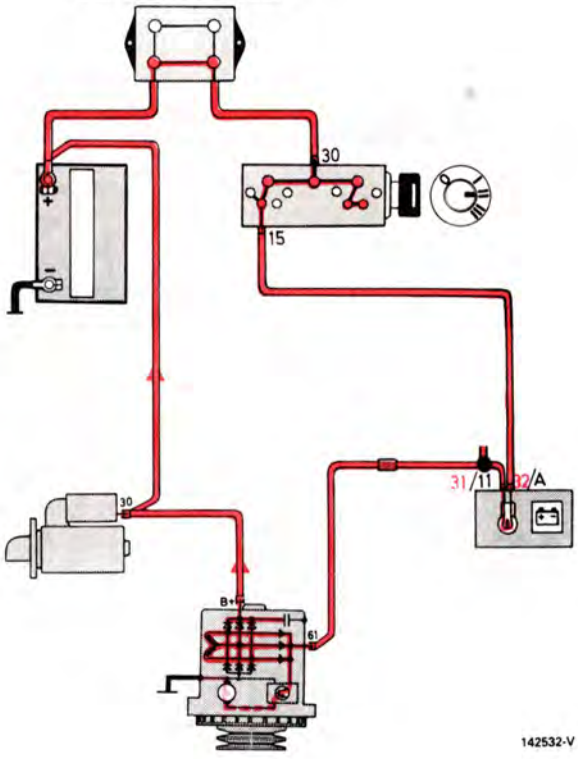

142532-V

Strömförsörjning

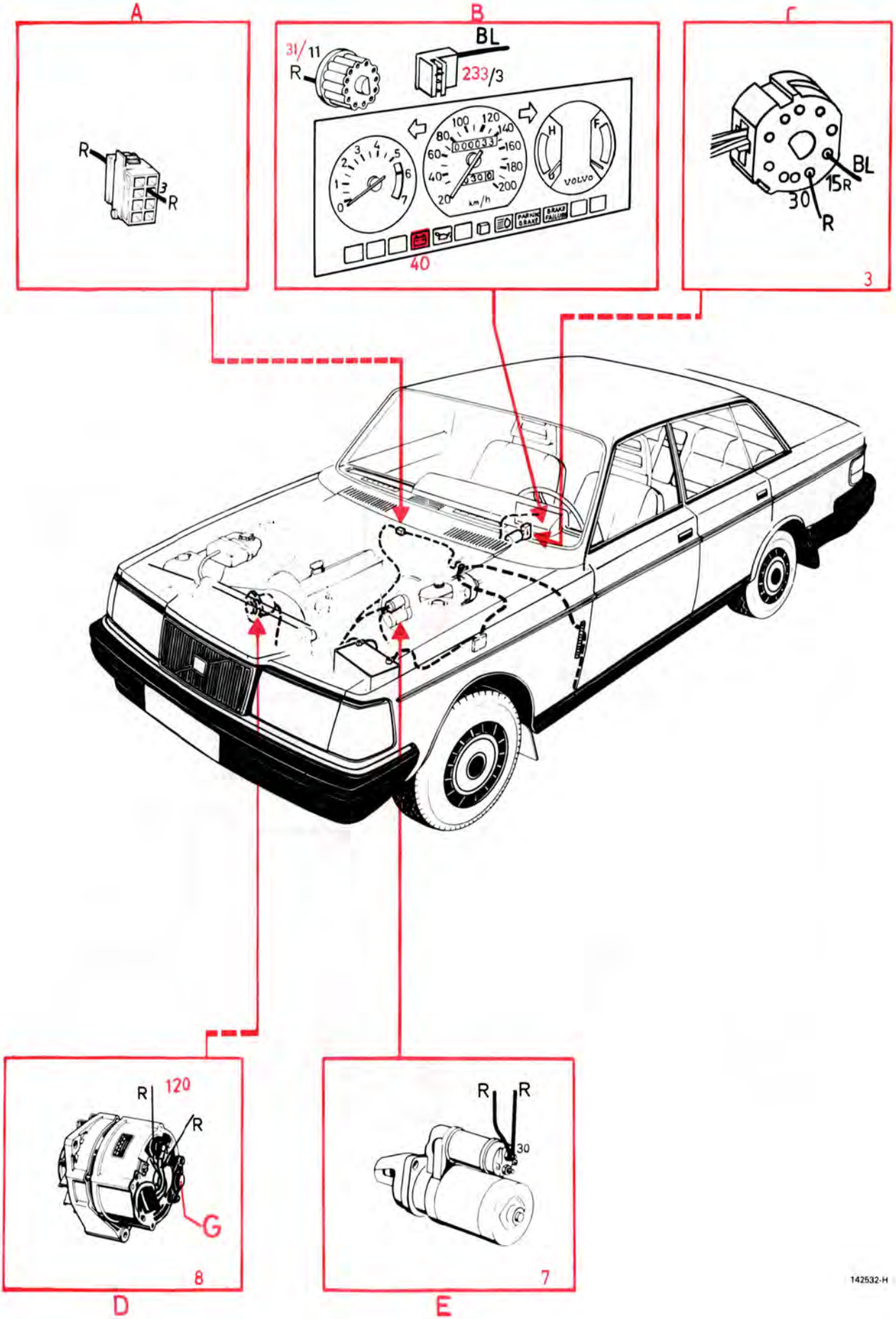

142532-H

Startsystem

A Skarv
B Serviceuttag (för körning av startmotor)
C Tändlås
D Startmotor
E 1 skarvstycke manuell växellåda
2 skarvstycke automatlåda
F Startspärrkontakt automatlåda
214 Styrenhet LH-Jetronic

På bilar med automatlåda måste startspärrkontakten, F, vara sluten för att startmotorn ska erhålla ström

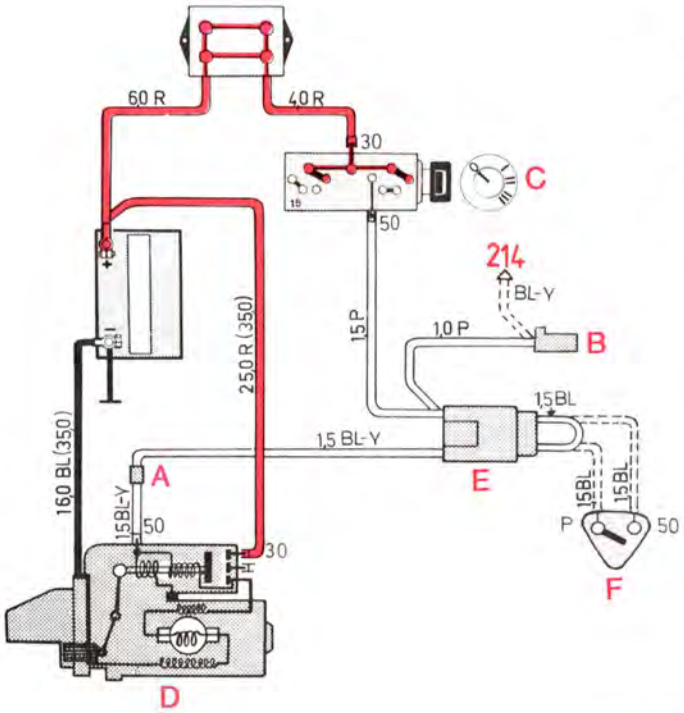

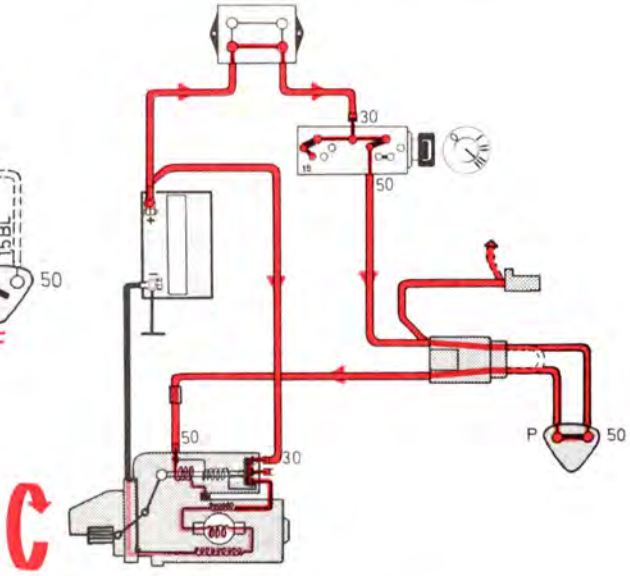

Manövermagneten skjuter startdrevet i ingrepp i kuggkransen

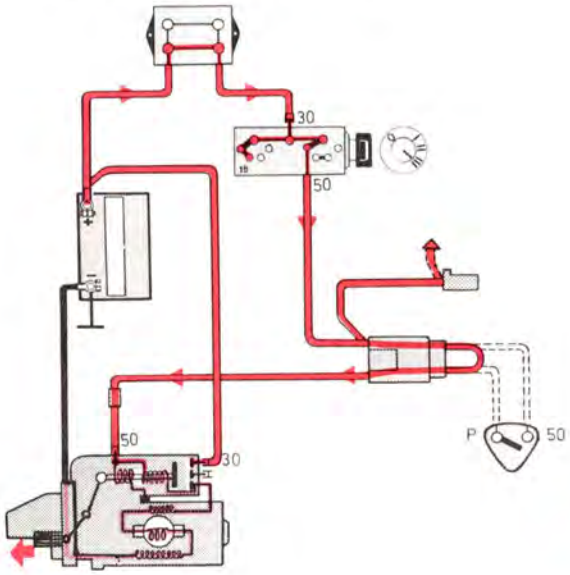

Startdrevet i ingrepp, kontakterna sluts och startmotorn börjar arbeta

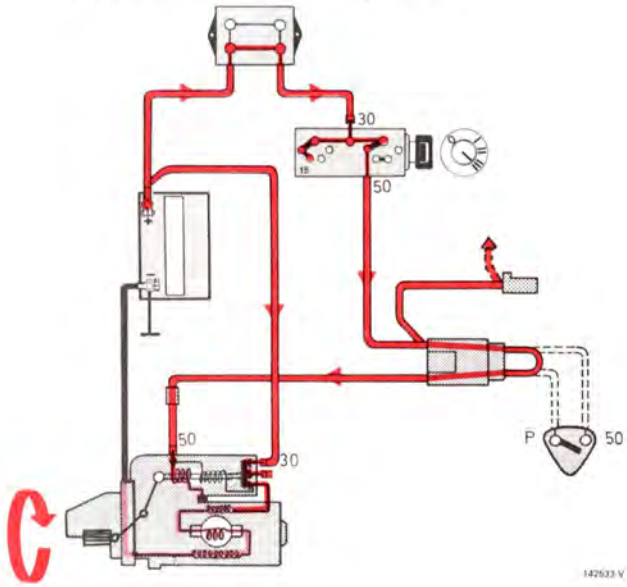

Startsystem

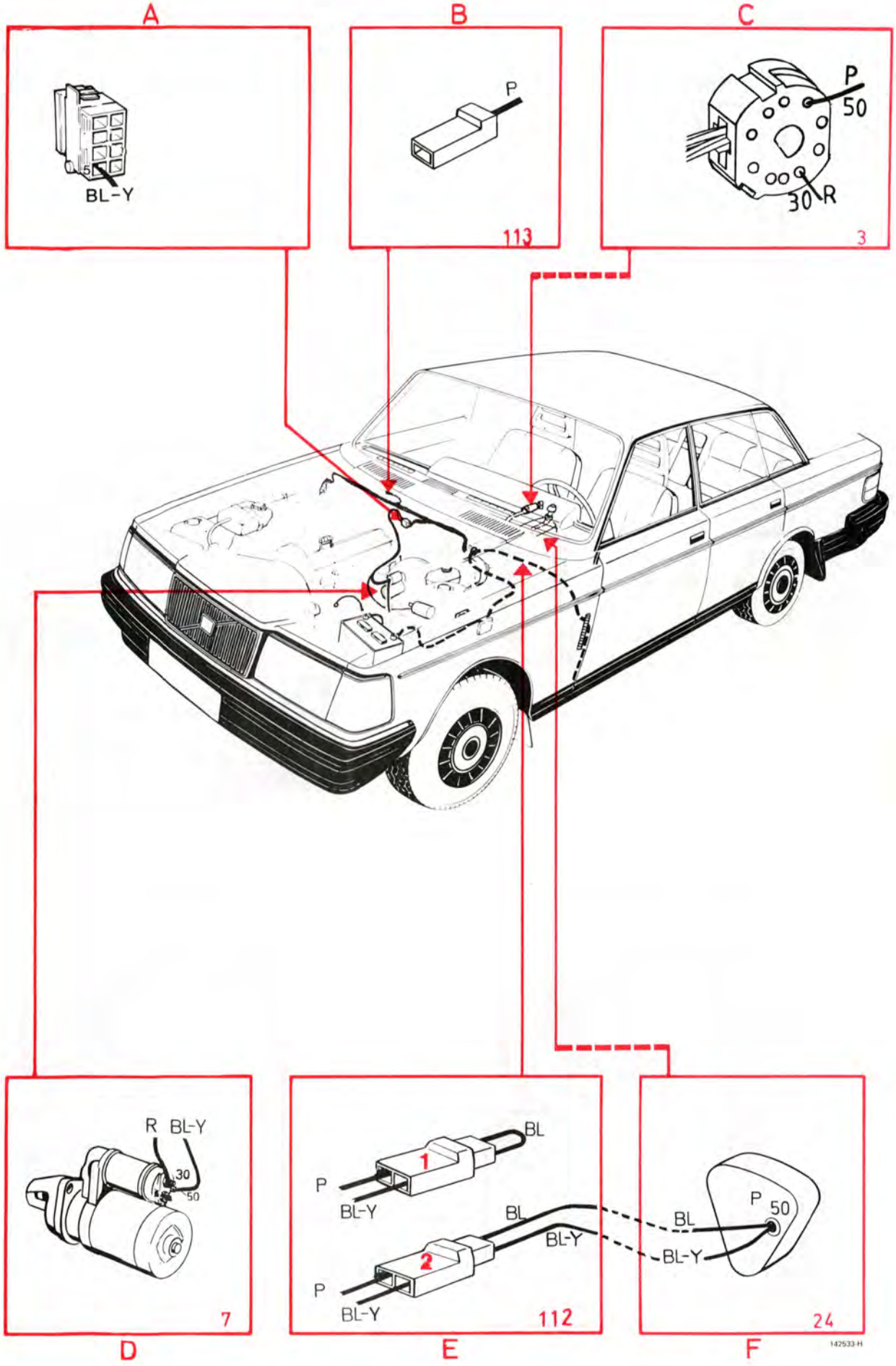

Förvärmning (glödstift) 240 Diesel

A Tändlås
B Kontrollampor för glödstift och laddning
C Styrenhet förvärmning diesel
D Skarv
E Skarv
F Temperaturvakt
G Glödstift
H Bränsleventil
I Säkringsdosa
K Stomanslutning
L Säkring

Säkring nr 13

Körvisare

Tändläge glödning

Kylvätsketemp under +55°C.

Startmotorn inkopplad

Motorn går

142534-V

Förvärmning (glödstift) 240 Diesel

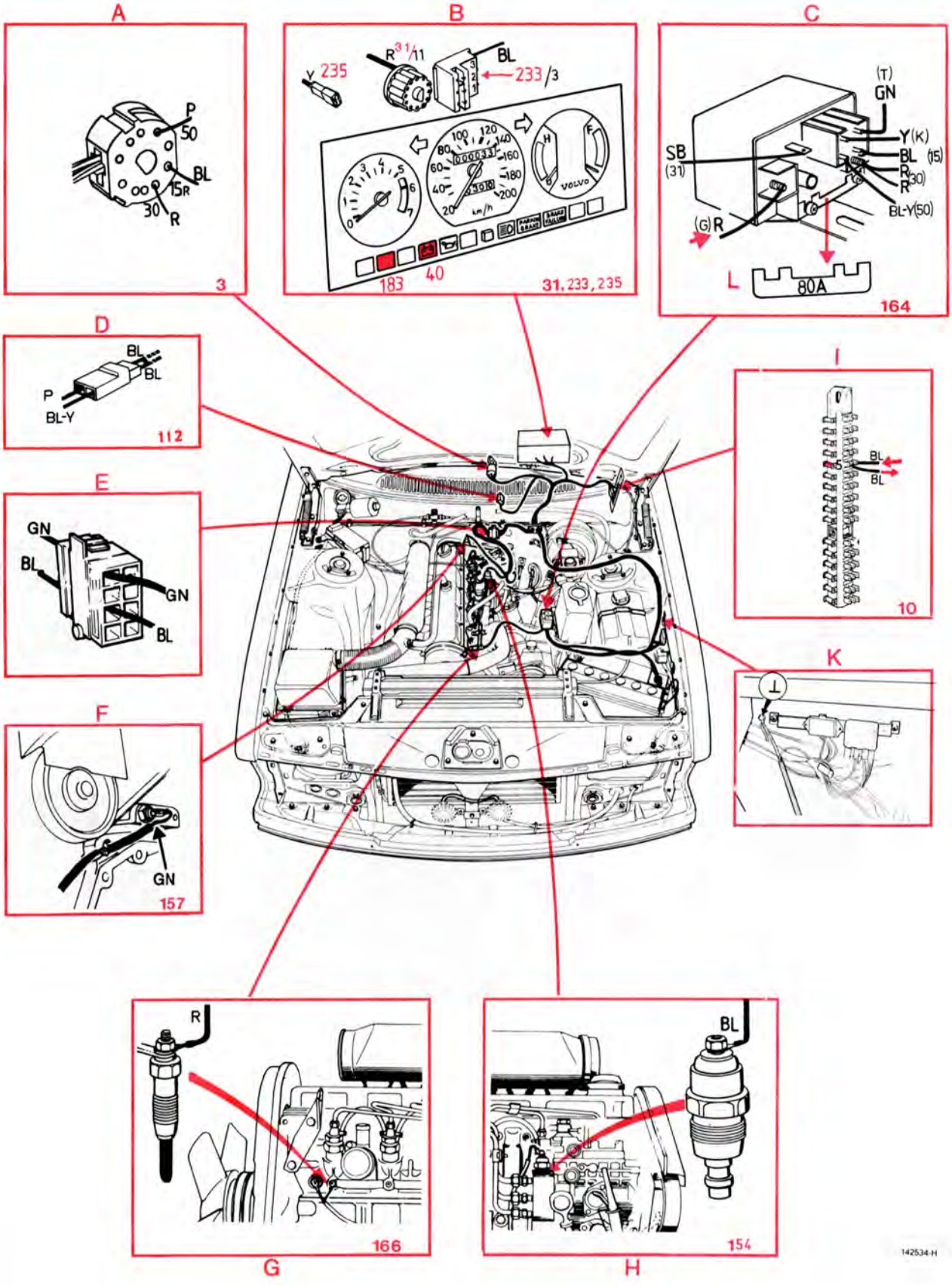

Tändsystem, EZ-116 K

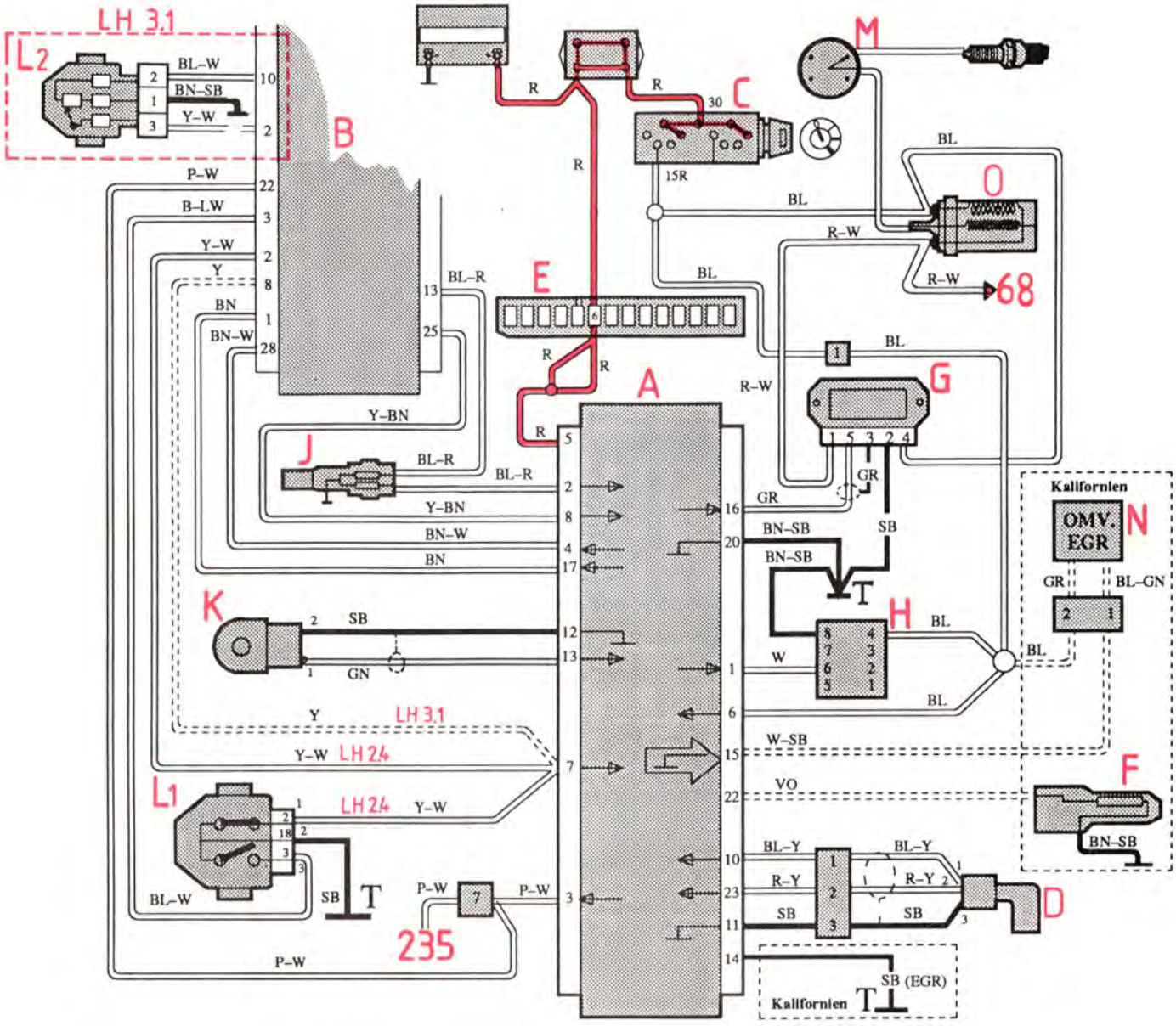

A	Styrenhet, tändsystem EZ-116 K	H	Diagnosenhet (testuttag)	N	Omvandlare EGR (Kalifornien)
B	Styrenhet, LH-Jetronic	J	Temperaturgivare LH-Jetronic	O	Tändspole
C	Tändlås	K	Knacksensor	T	Stompunkt på inloppsrör
D	Impulsgivare	L1	Spjällkontakt (LH-Jetronic 2.4)	235	Anslutning vid instrument (Motordiagnoslampa)
E	Säkringsdosa	L2	Spjällägesgivare (LH-Jetronic 3.1)	68	Varvräknare
F	Temperaturgivare EGR	M	Fördelare		
G	Slutsteg, tändsystem				

Tändsystem, EZ-116 K

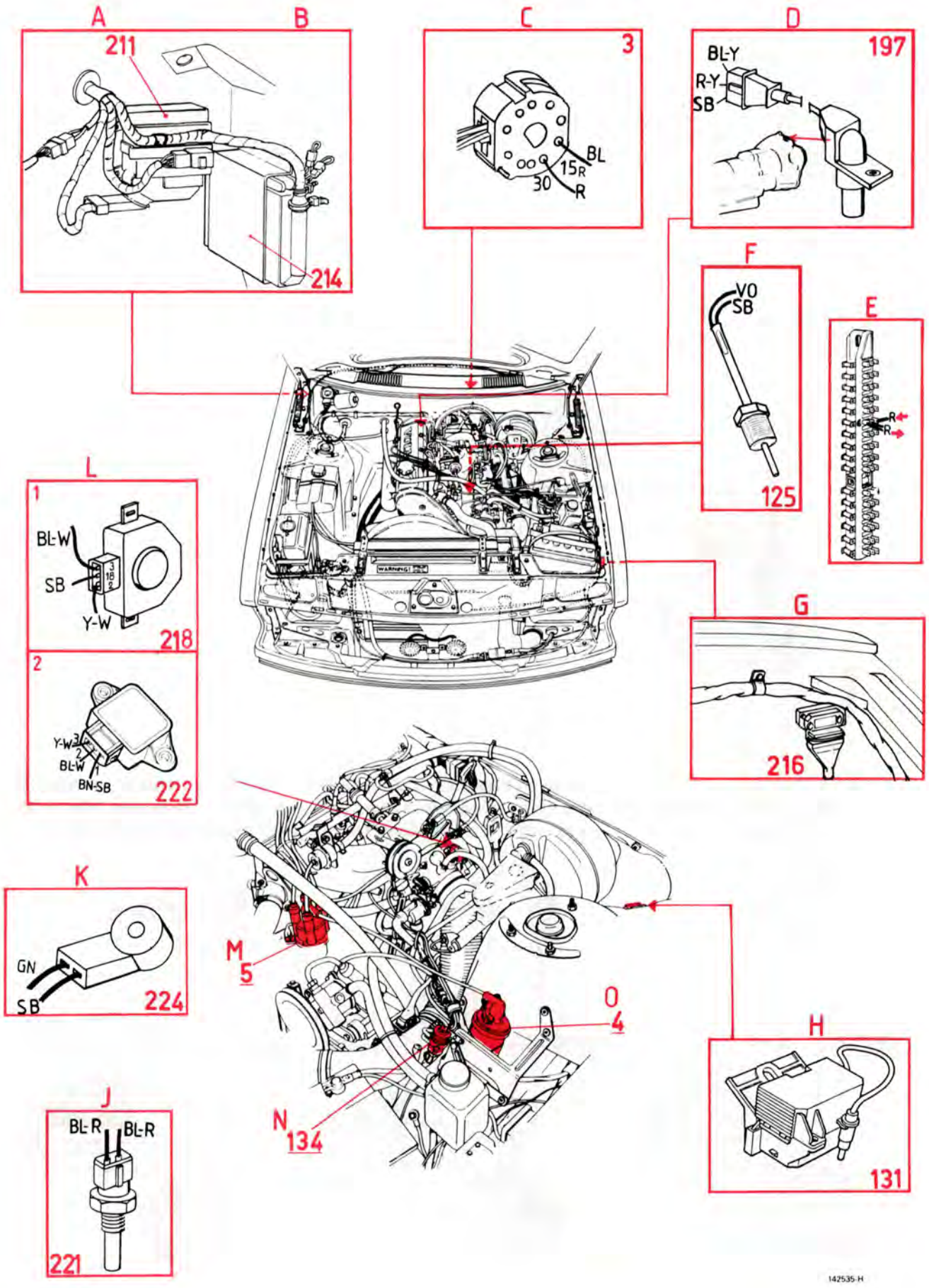

Tändsystem, TZ-28 H

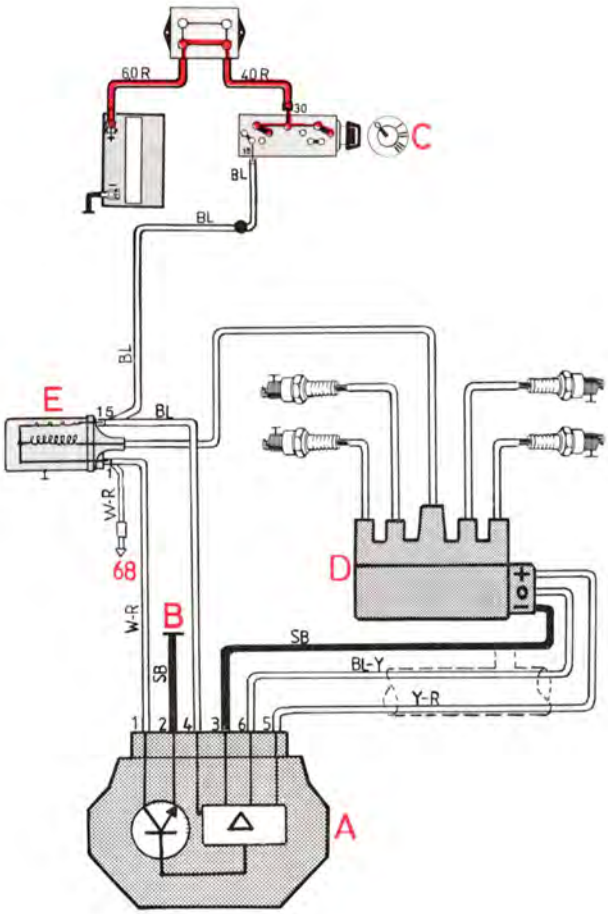

A Styrenhet
B Stomanslutning
C Tändlås
D Tändfördelare
E Tändspole

68 Varvtalsmätare

Säkring nr 11

Eluppvärmd bakruta

Ström flyter genom slutsteget och tändspolen laddas upp

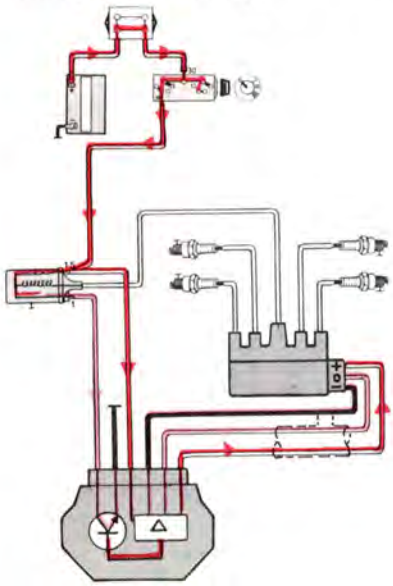

Signal från hallgivaren i strömfördelaren bryter strömmen genom slutsteget och tändspolen laddar ur

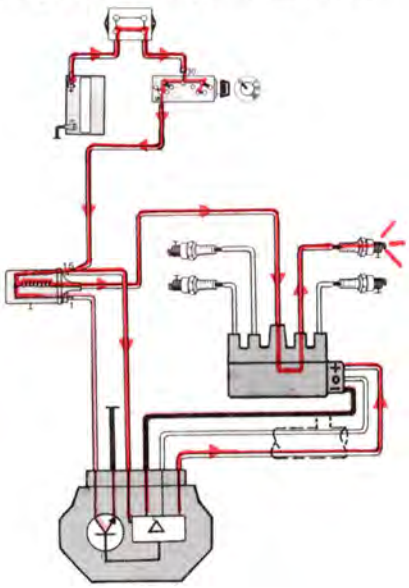

När motorn inte går bryts strömflödet genom tändspolen efter 1 sekund successivt av slutsteget

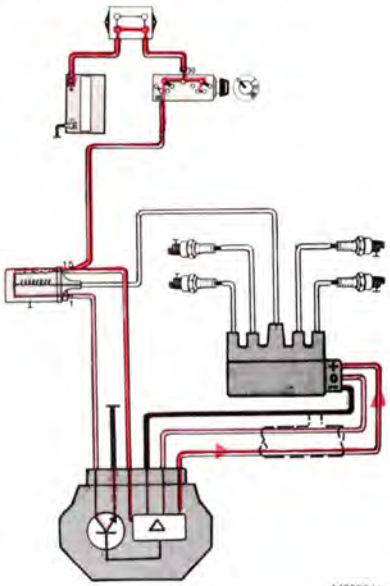

142536-V

Tändsystem, TZ-28 H

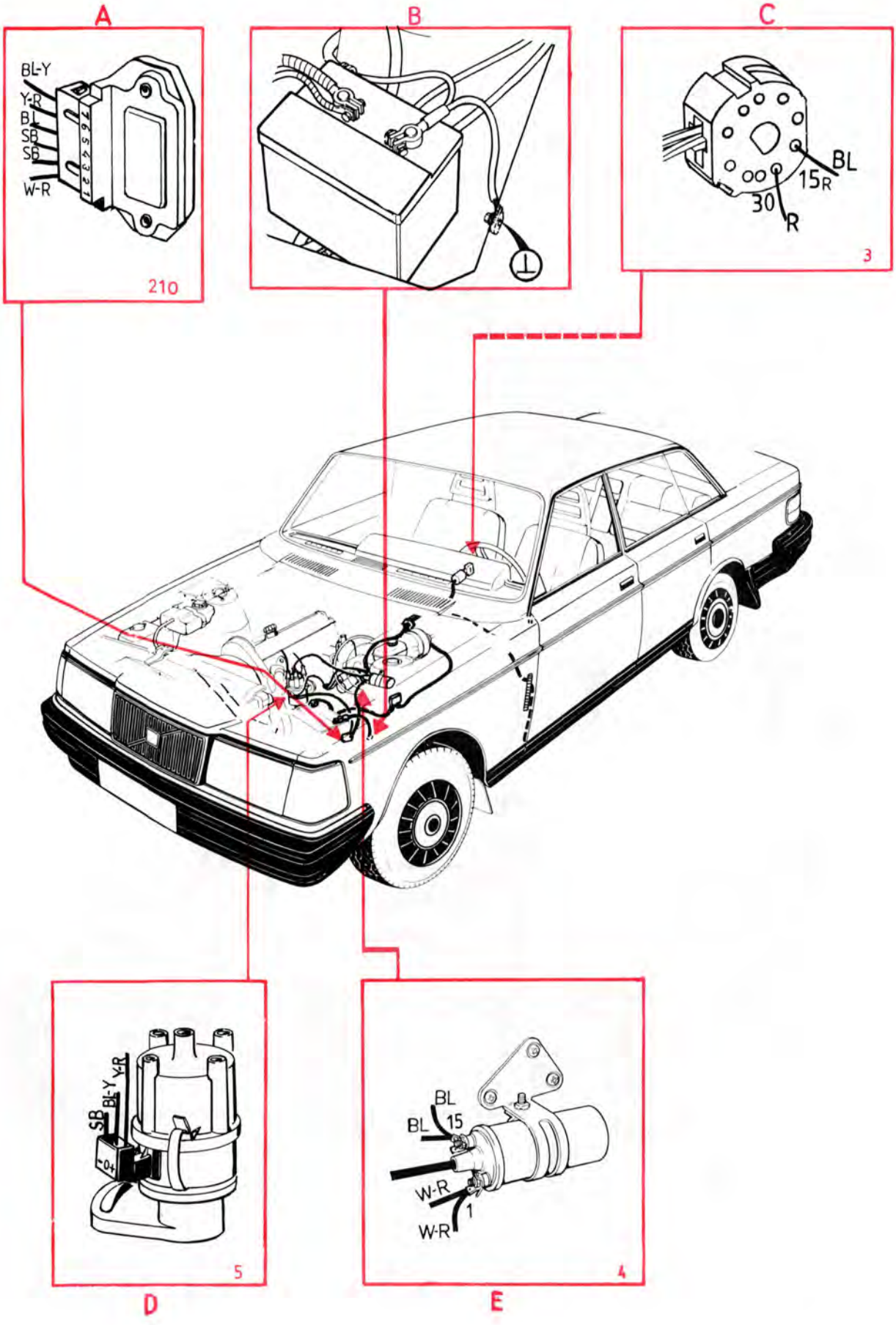

Hel- och halvljus

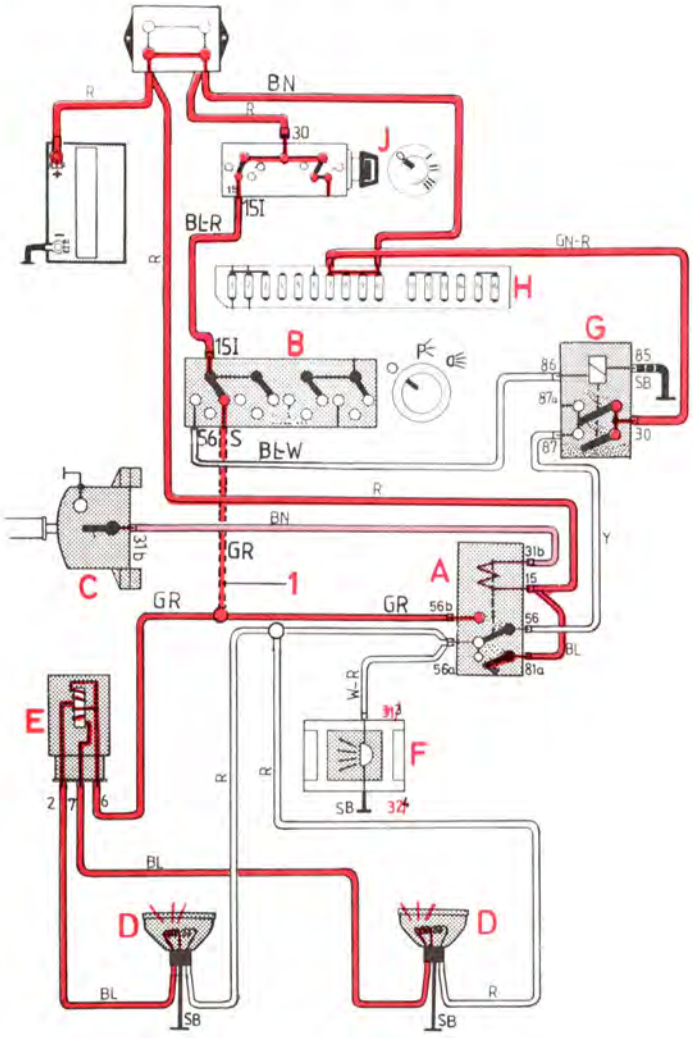

A Stegrelä
B Ljusomkopplare
C Körvisaromkopplare med ljussignal
D Strålkastarlampor och stomanslutningar
E Glödtrådsvakt
F Helljuskontrollampa
G Relä för strålkastare
H Säkringsdosa
J Tändlås

Säkring nr 7

Bromsljus

1. Endast Sverige och Norge
   Ger automatiskt halvljus vid tändlåset i pos. II.

Helljus **Halvljus** **Ljussignal**

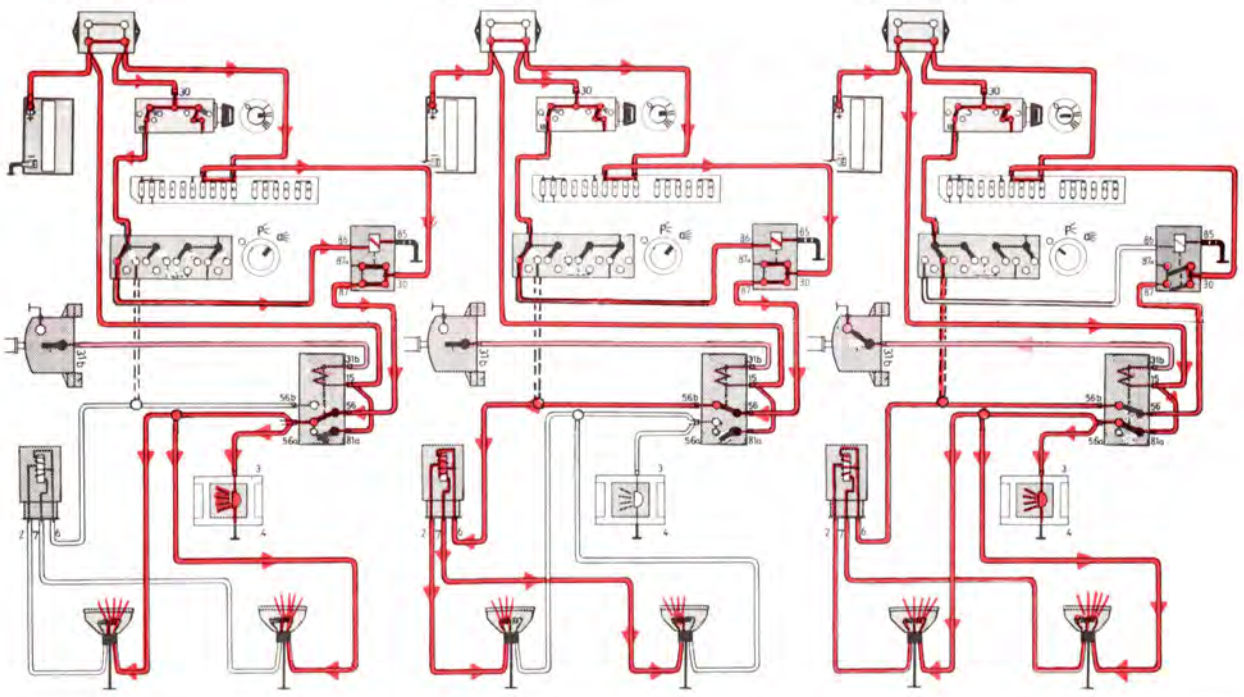

Hel- och halvljus

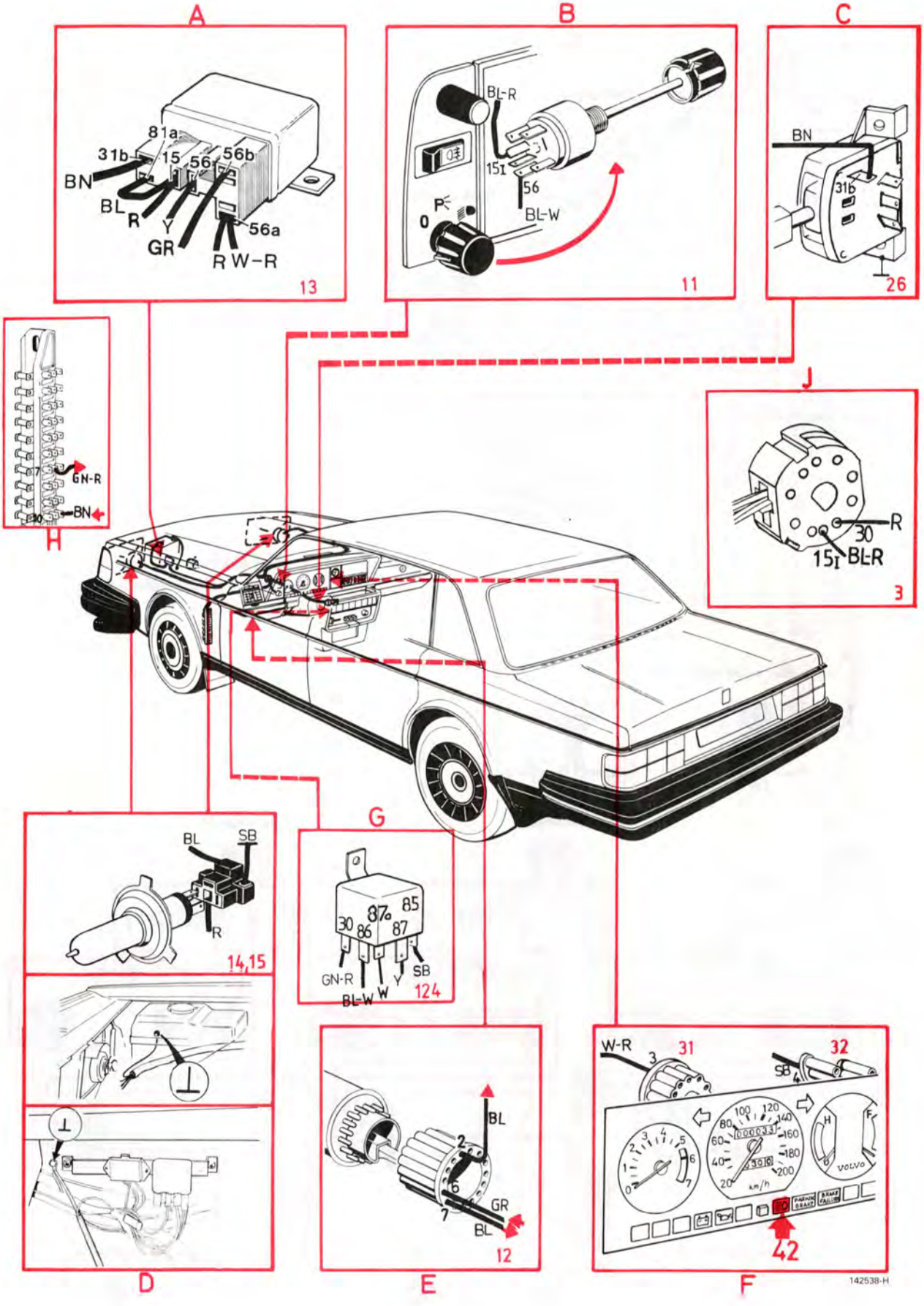

Hel- och halvljus, USA/Canada

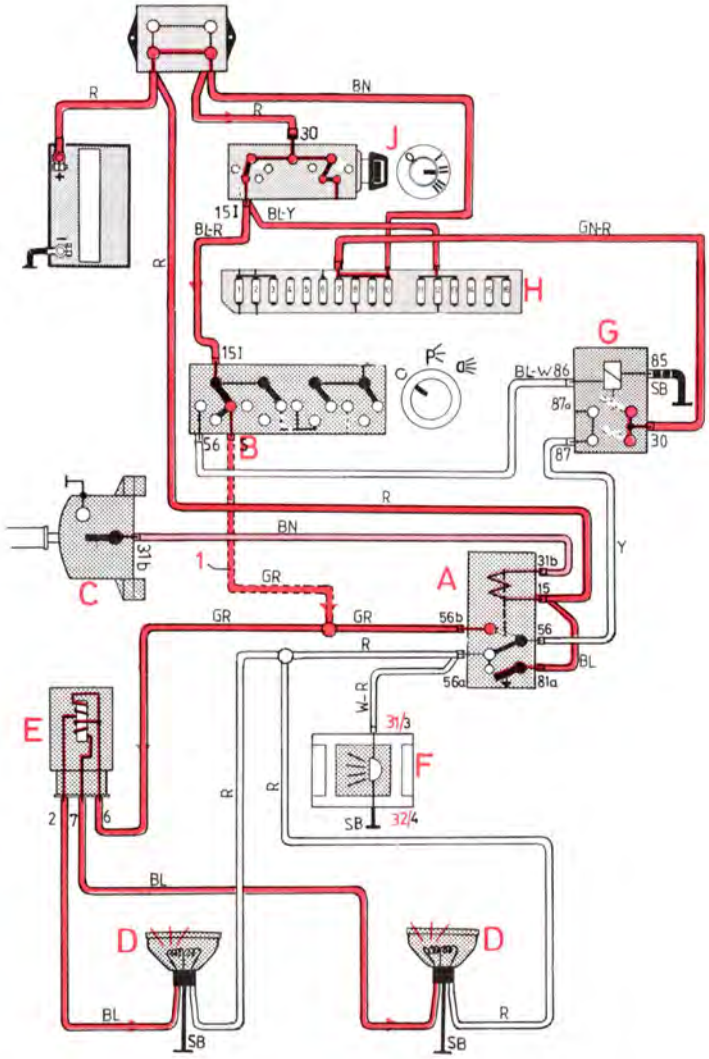

A Stegrelä
B Ljusomkopplare
C Körvisaromkopplare med ljussignal
D Strålkastarlampor och stomanslutningar
E Glödtrådsvakt
F Helljuskontrollampa
G Relä för strålkastare
H Säkringsdosa
J Tändlås

Säkring nr 1

Cigarettändare

Säkring nr 7

Bromsljus

1. Endast Canada
Ger automatiskt halvljus vid tändlåset i pos. II.

Helljus **Halvljus** **Ljussignal**

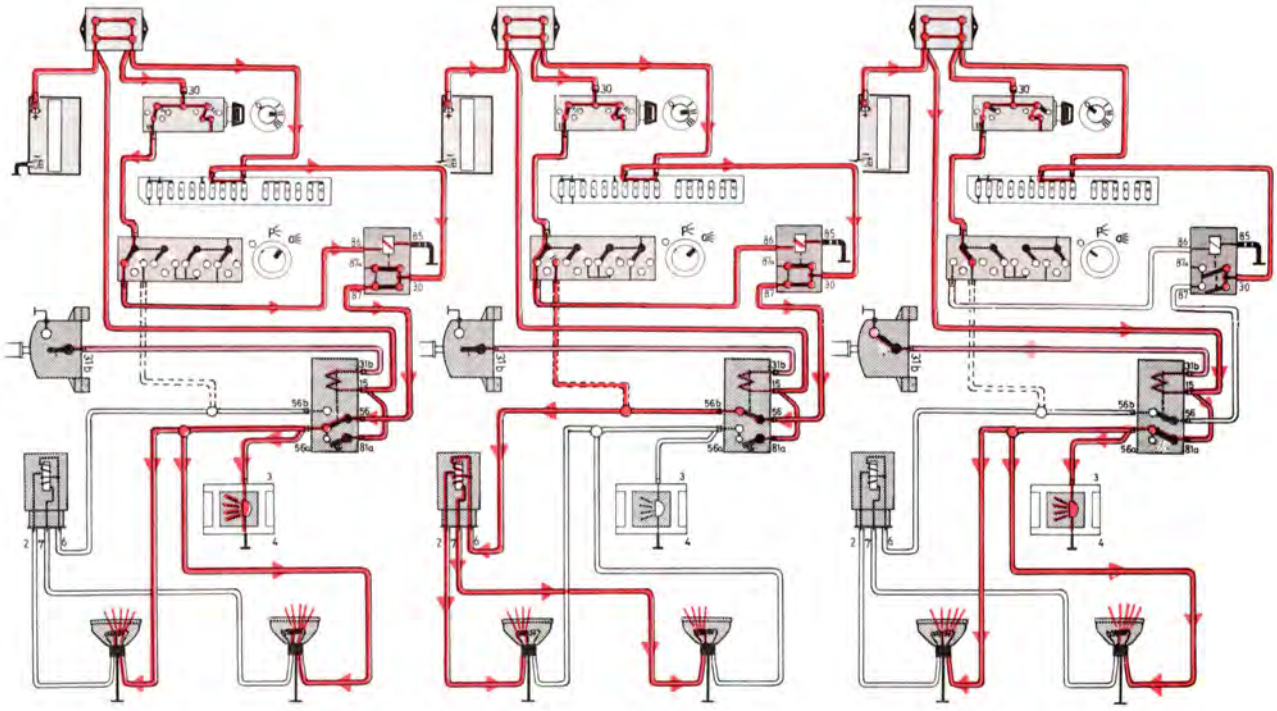

Hel- och halvljus, USA/Canada

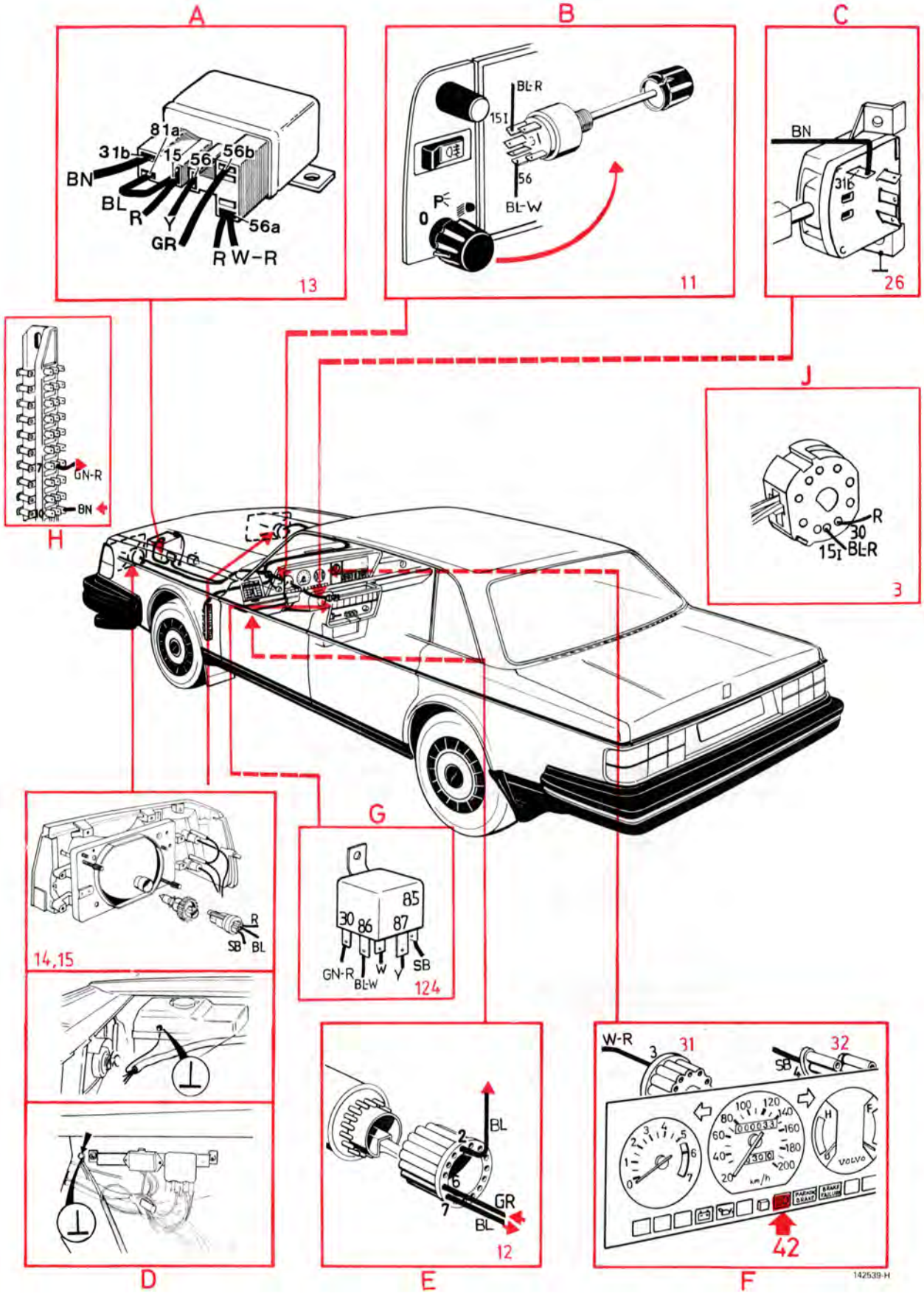

Reducerat halvljus (Dim-Dip), Storbritannien

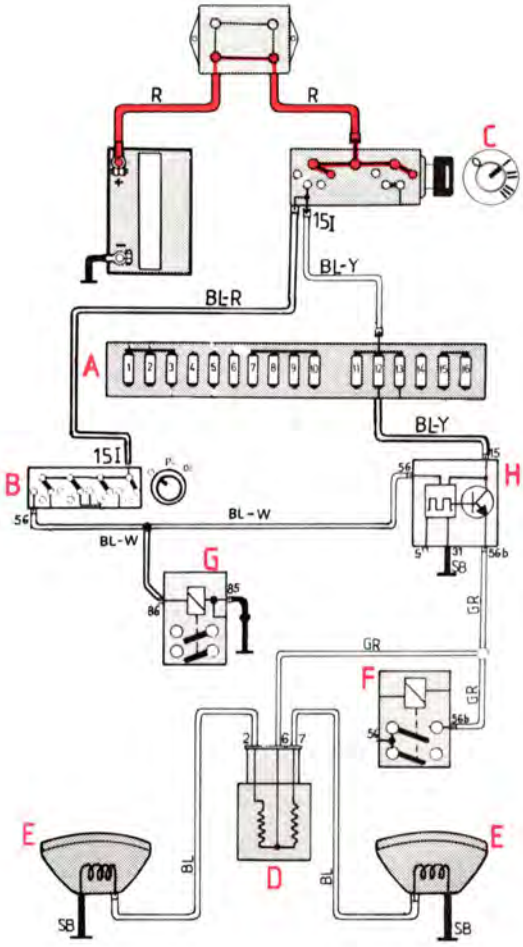

A Säkringsdosa
B Ljusomkopplare
C Tändlås
D Glödtrådsvakt
E Strålkastare, halvljus
F Stegrelä, hel- och halvljus
G Huvudljusrelä
H Regulator

Säkring nr 12

Backljus

Motorn går
Ljusomkopplaren i läge Parkeringsljus
Halvljuset lyser med reducerad styrka

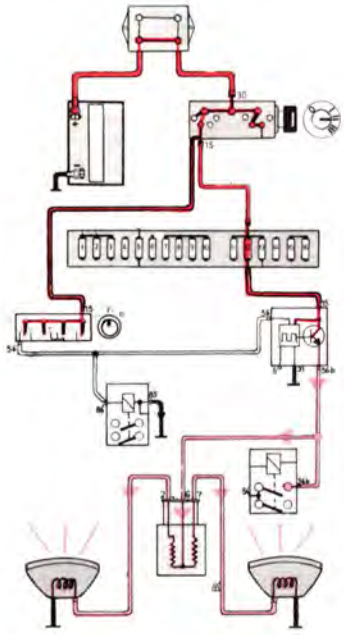

Motorn går
Ljusomkopplaren i läge Hel-/halvljus
Halvljuset lyser med full styrka

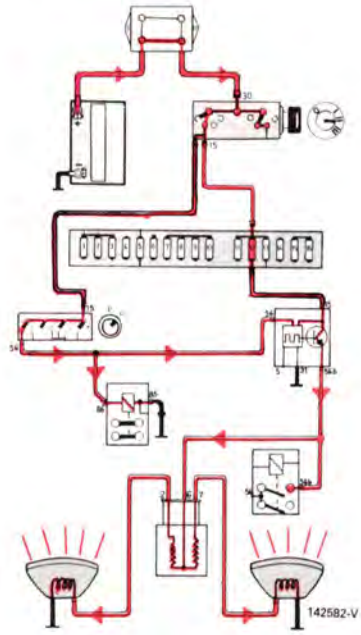

Reducerat halvljus (Dim-Dip), Storbritannien

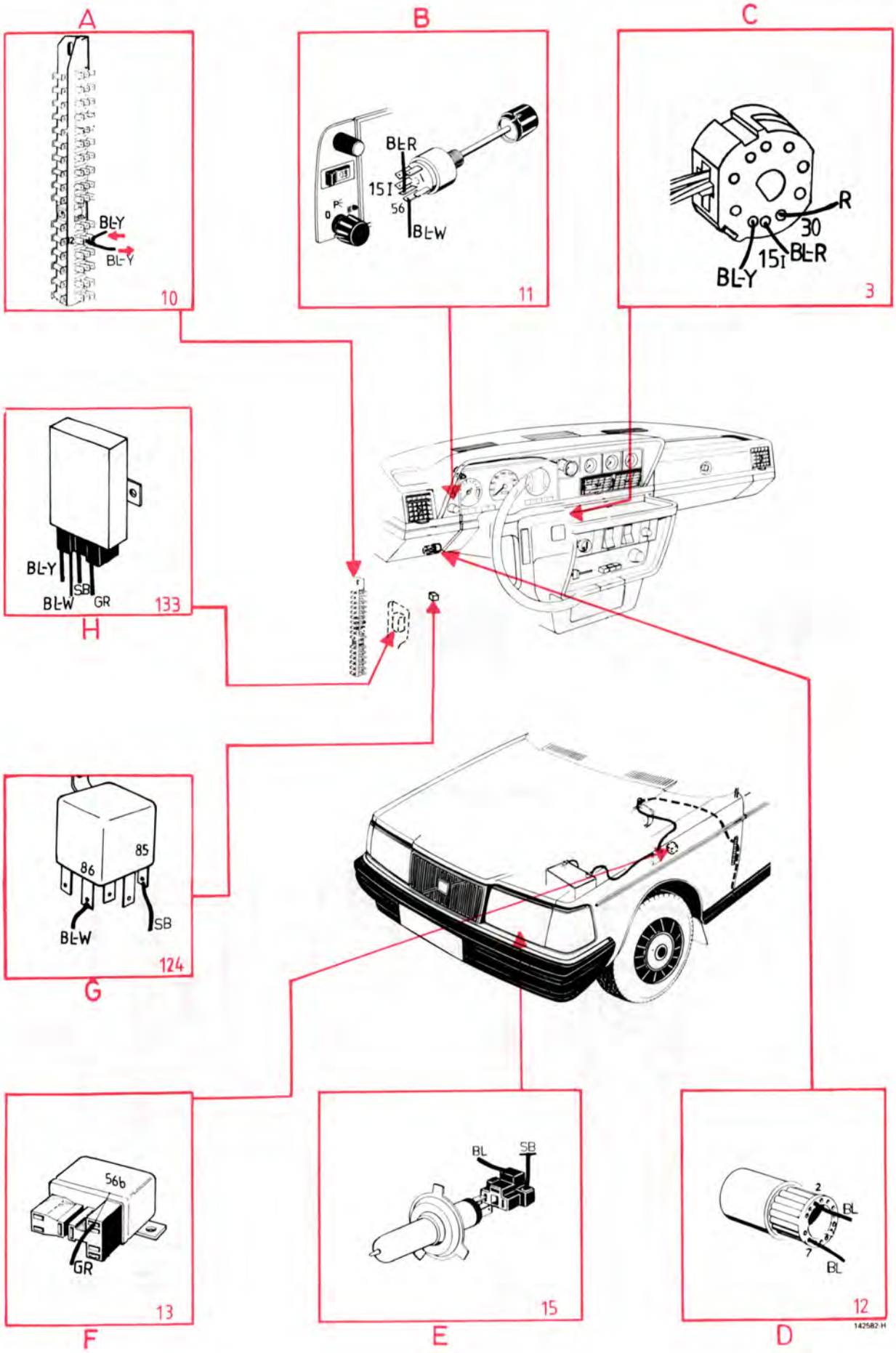

Positionsljus, bakljus och nummerskyltbelysning

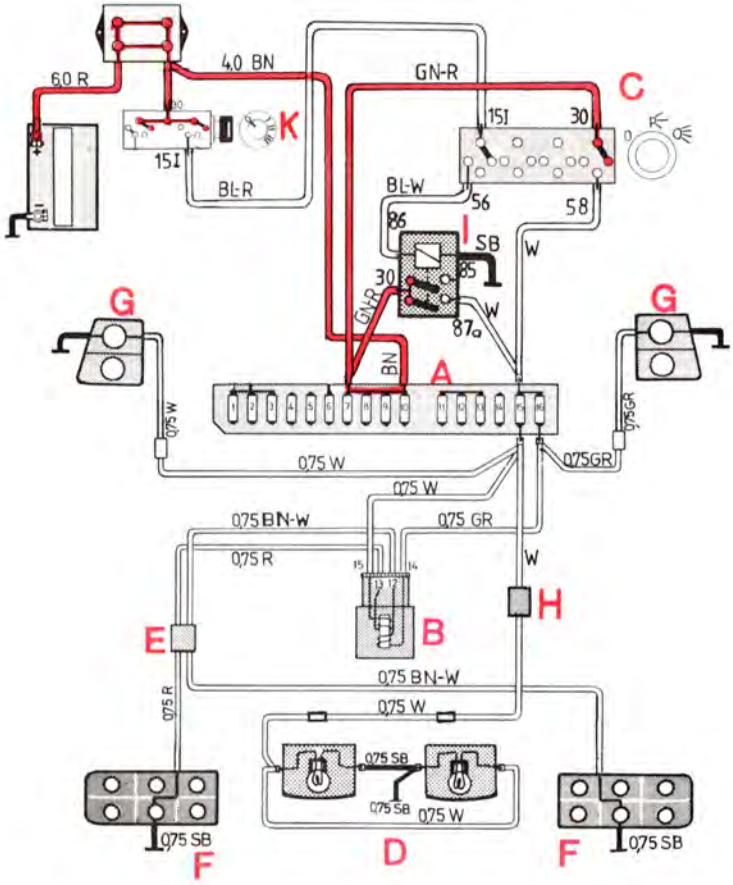

A Säkringsdosa
B Glödtrådsvakt
C Ljusomkopplare
D Nummerskyltbelysning
E Skarv
F Bakljus
G Positionsljus
H Skarv
I Huvudljusrelä
K Tändlås

Säkring nr 15

Inga andra funktioner

Säkring nr 16

Instrument och bagegelysning

Belysningen tänd

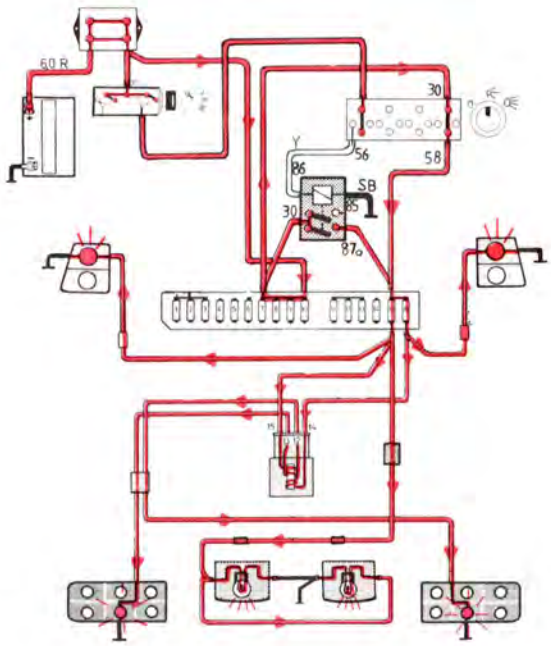

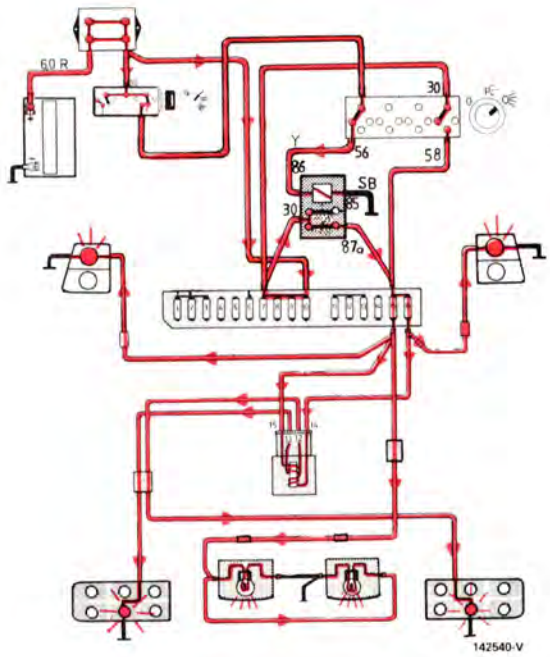

Positionsljus, bakljus och nummerskyltbelysning

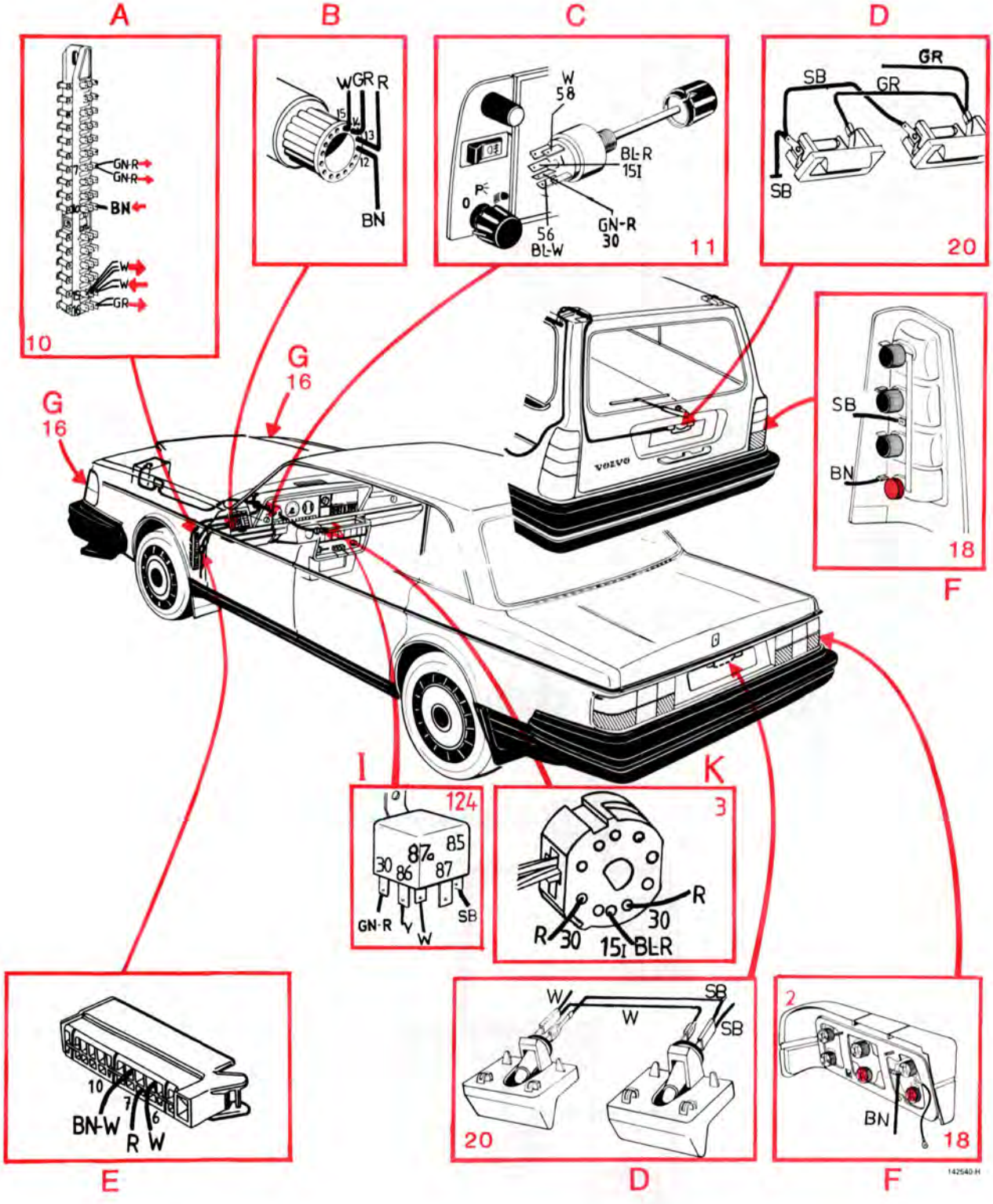

Bromsljus utan extra bromslykta

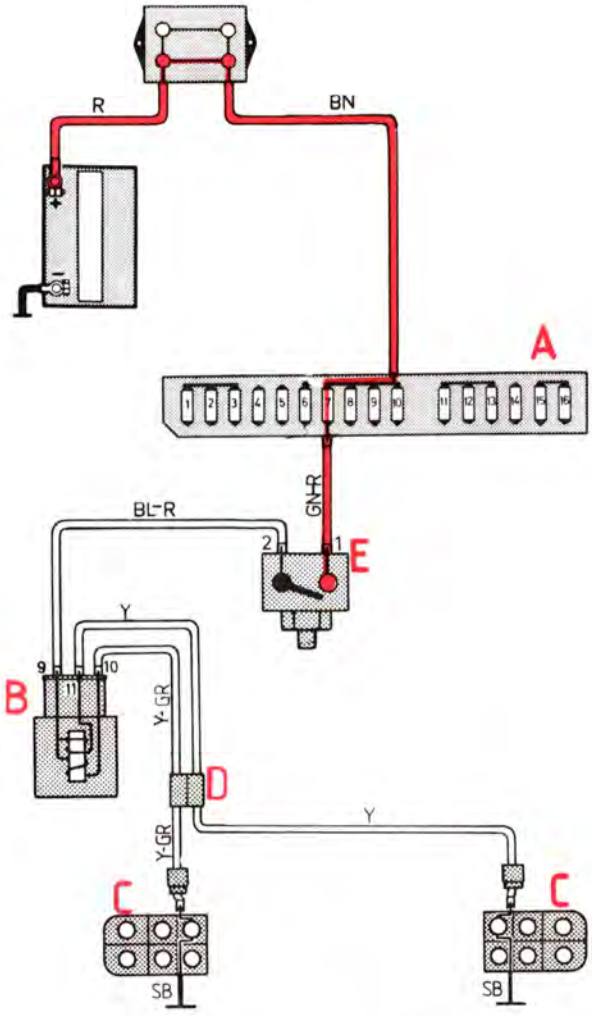

A Säkringsdosa
B Glödtrådsvakt
C Bromsljus
D Skarv
E Bromsljuskontakt

Säkring nr 7

Inga andra funktioner

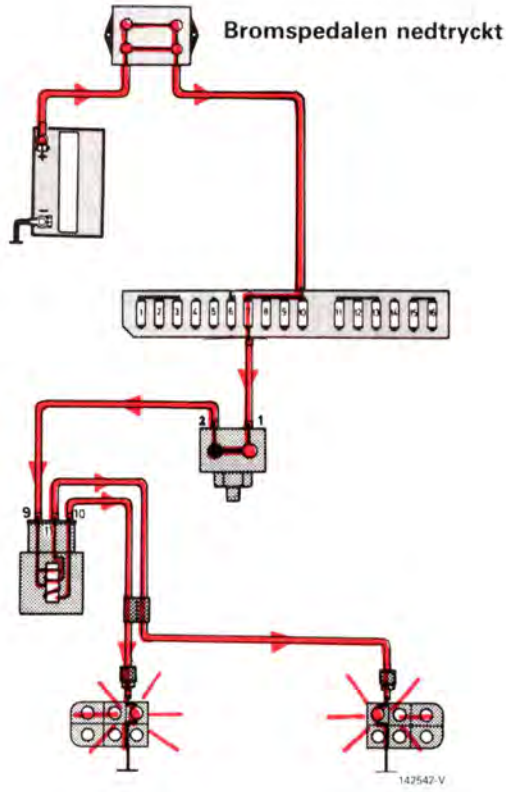

Bromsljus utan extra bromslykta

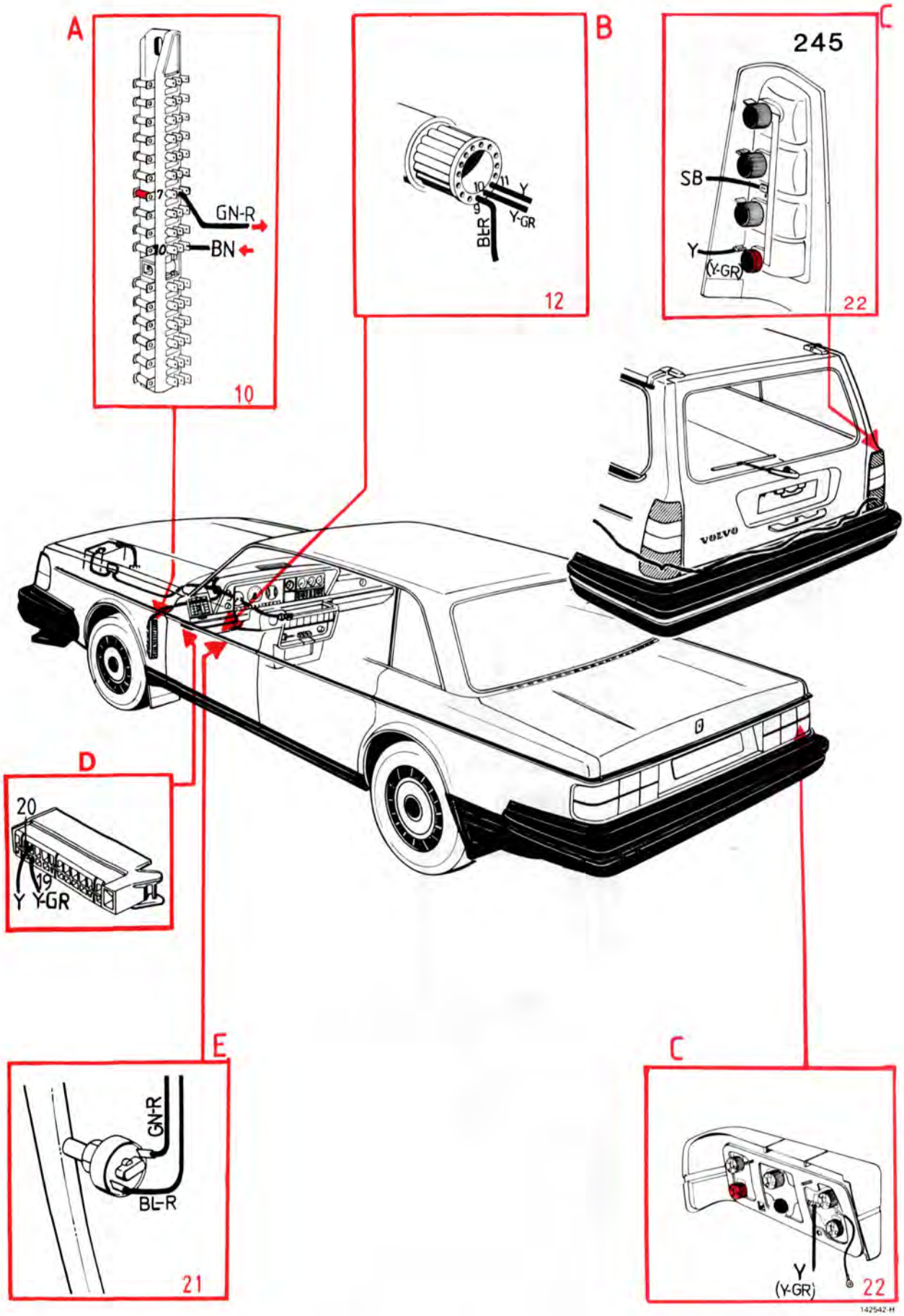

Bromsljus med extra bromslykta

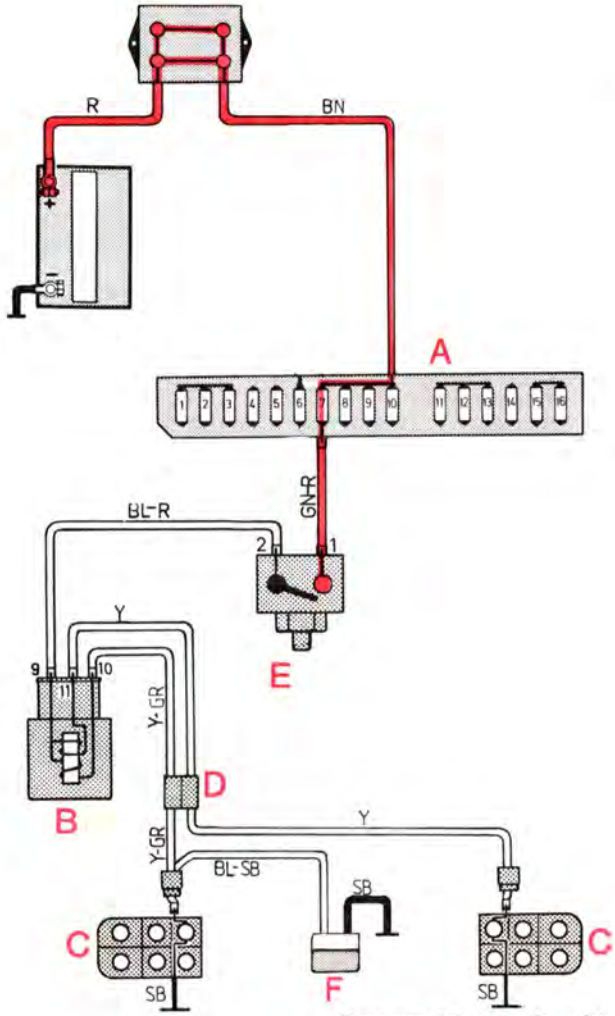

A Säkringsdosa
B Glödtrådsvakt
C Bromsljus
D Skarv
E Bromsljuskontakt
F Extra bromslykta

Säkring nr 7

Inga andra funktioner

Brompedalen nedtryckt

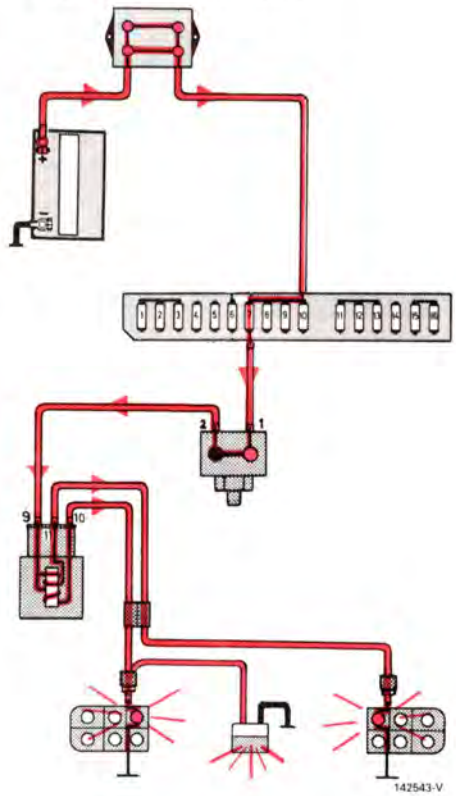

Bromsljus med extra bromslykta

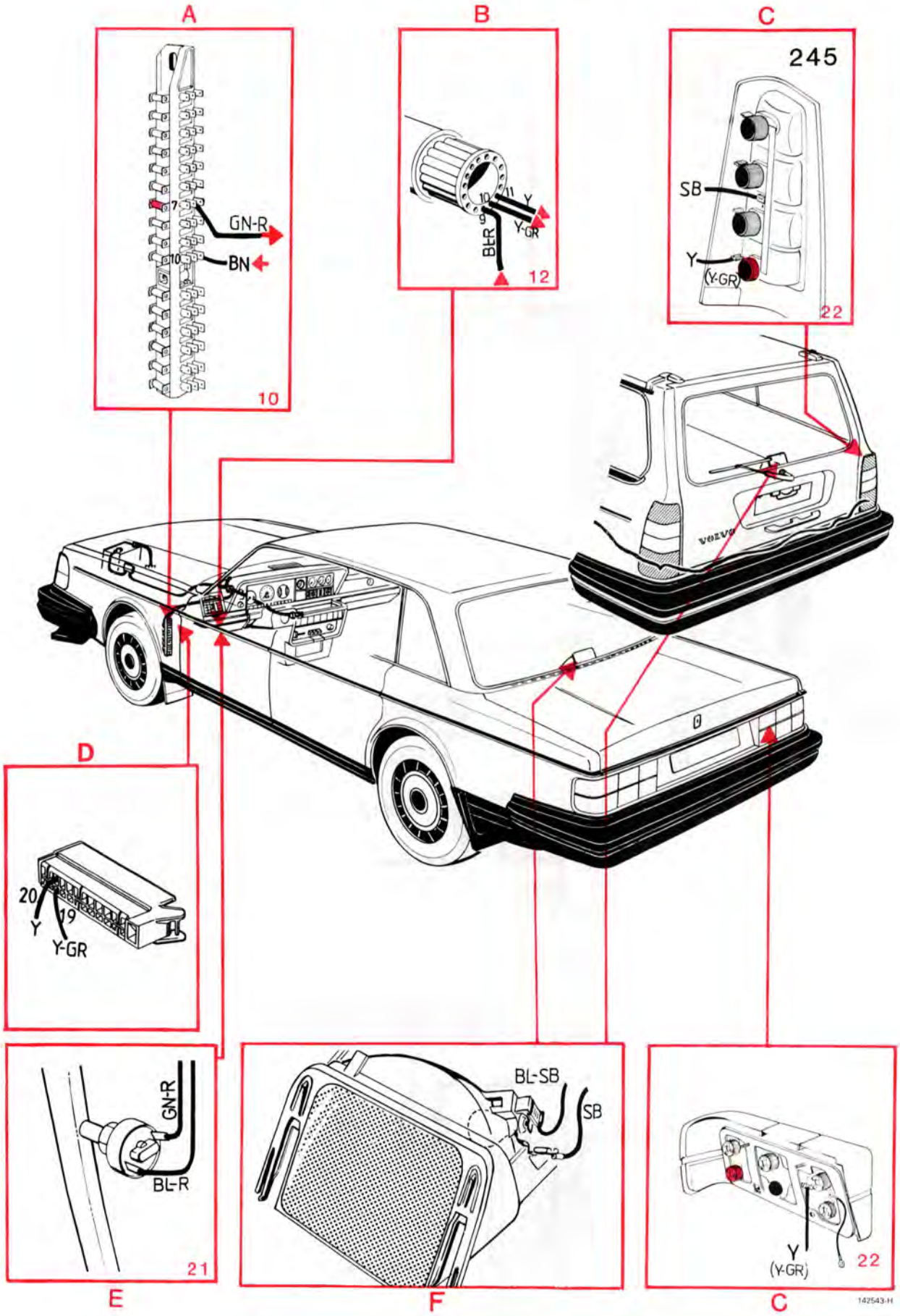

Bromsljus USA med extra bromslykta

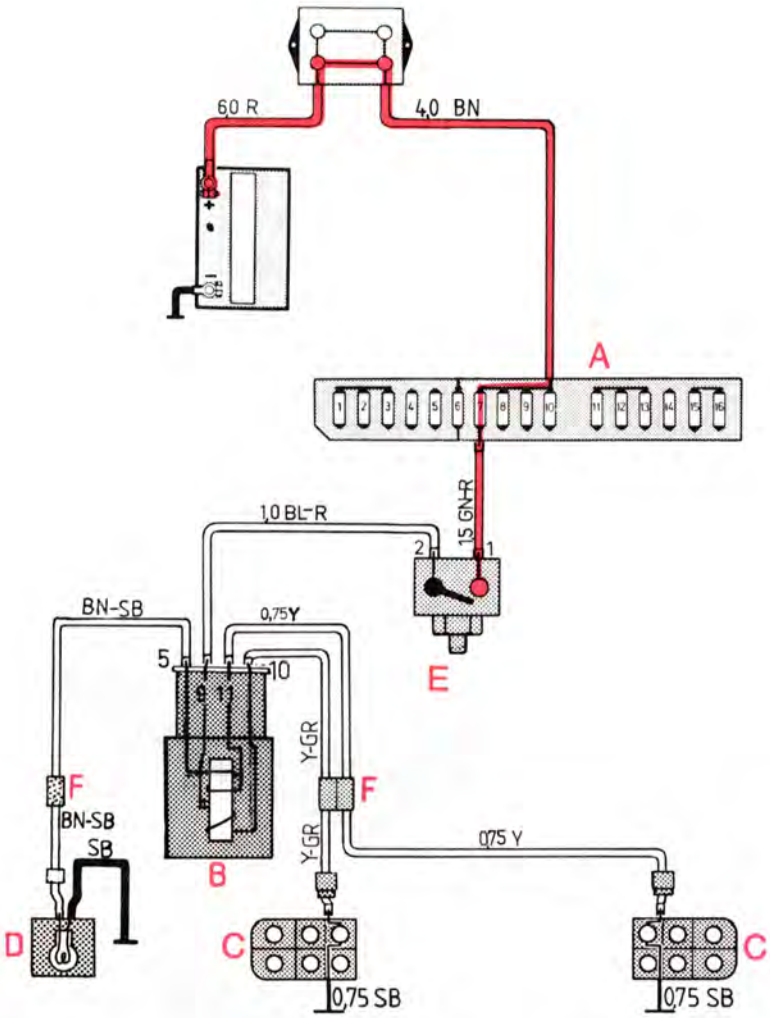

A Säkringsdosa
B Glödtrådsvakt
C Bromsljus
D Extra bromslykta
E Bromsljuskontakt
F Skarv

Säkring nr 7

Inga andra funktioner

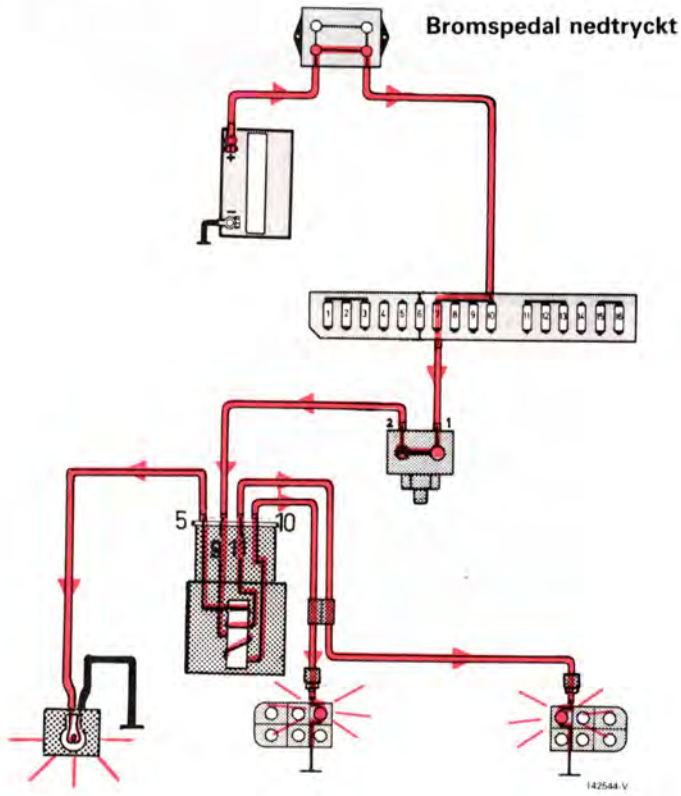

Bromsljus USA med extra bromslykta

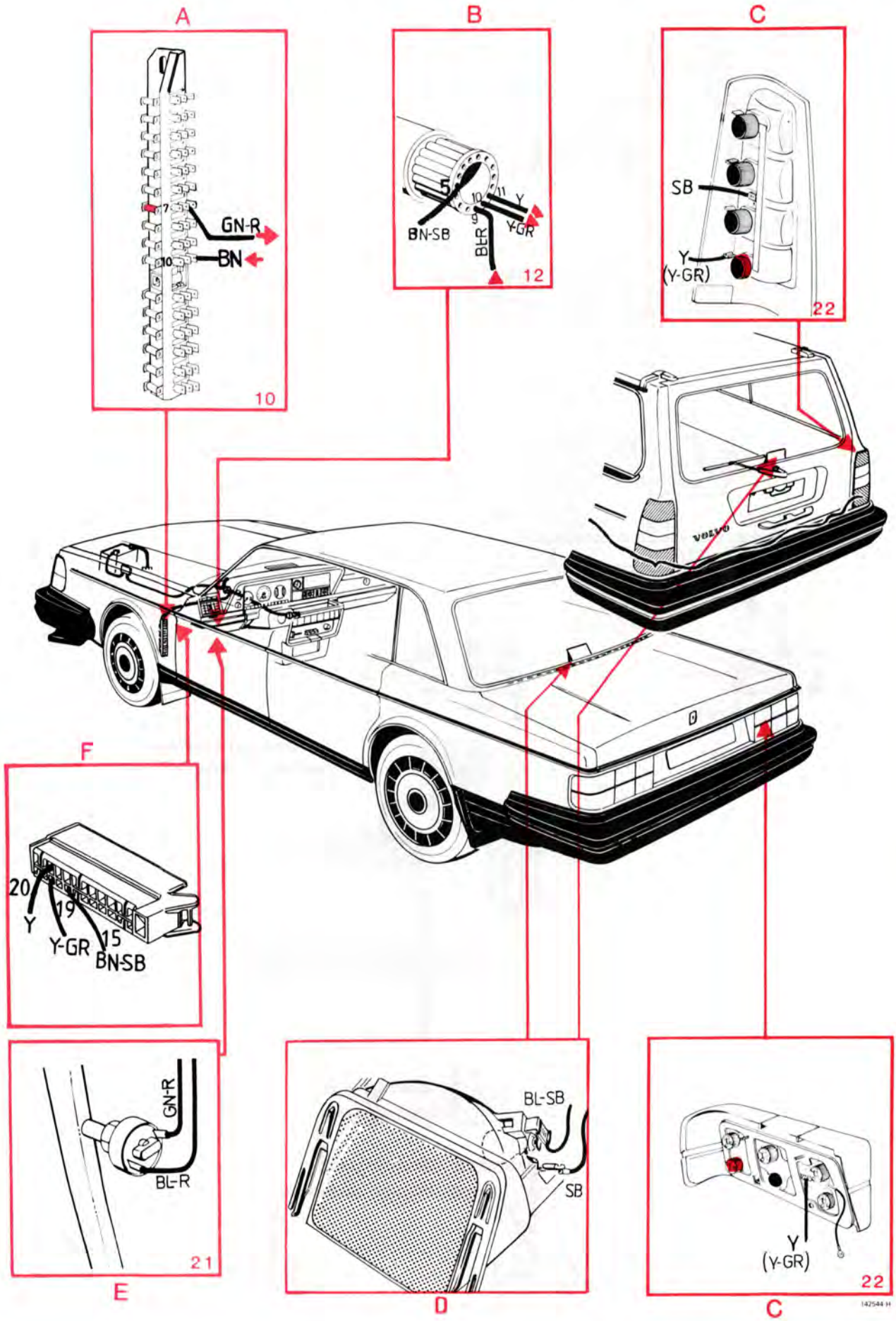

Backljus, manuell växellåda

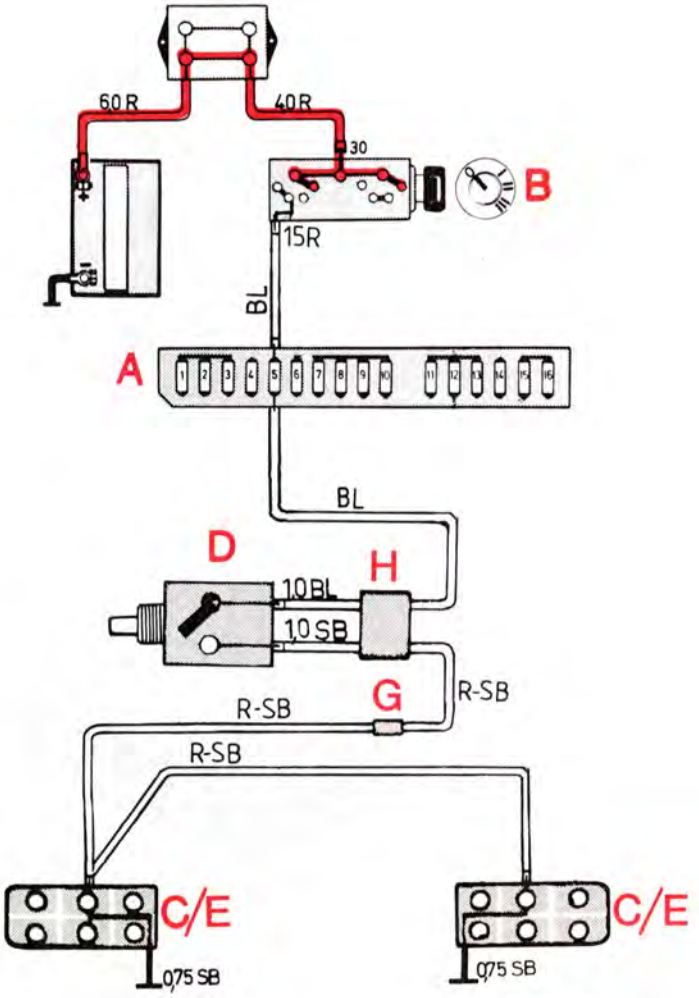

A Säkringsdosa
B Tändlås
C Backljus
D Backljuskontakt
E Backljus
G Skarv
H Skarv

Säkring nr 12

El fönsterhissar

Växelspaken i backläge, tändningen tillslagen

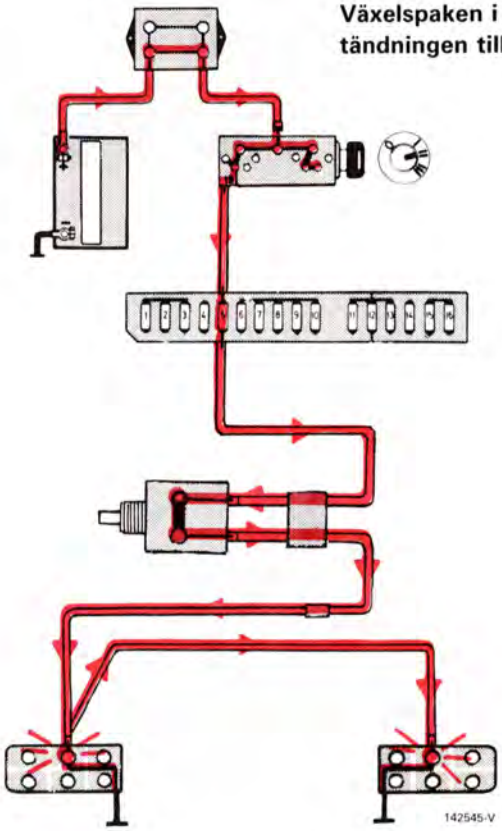

Backljus, manuell växellåda

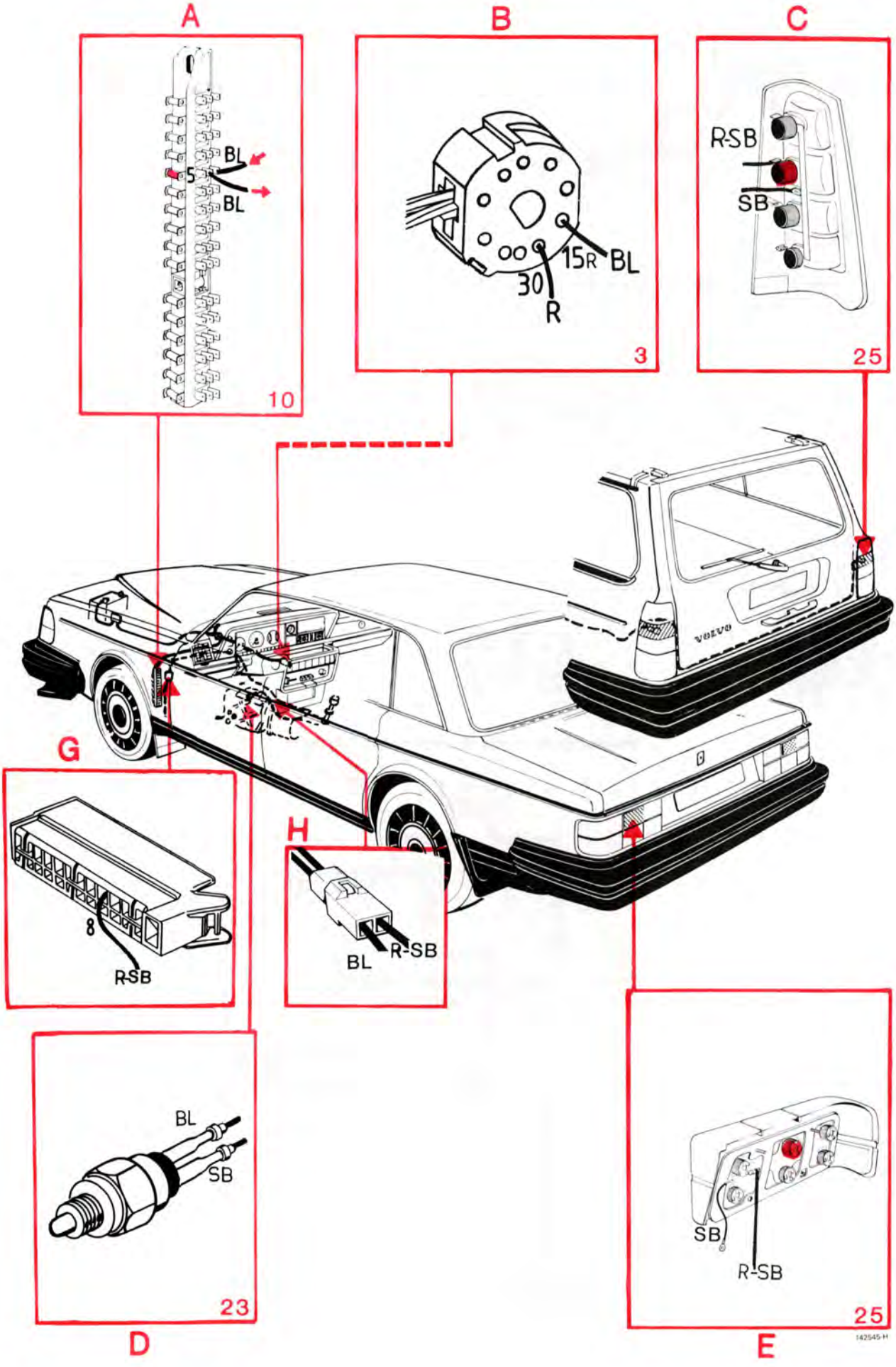

Backljus, automatisk växellåda

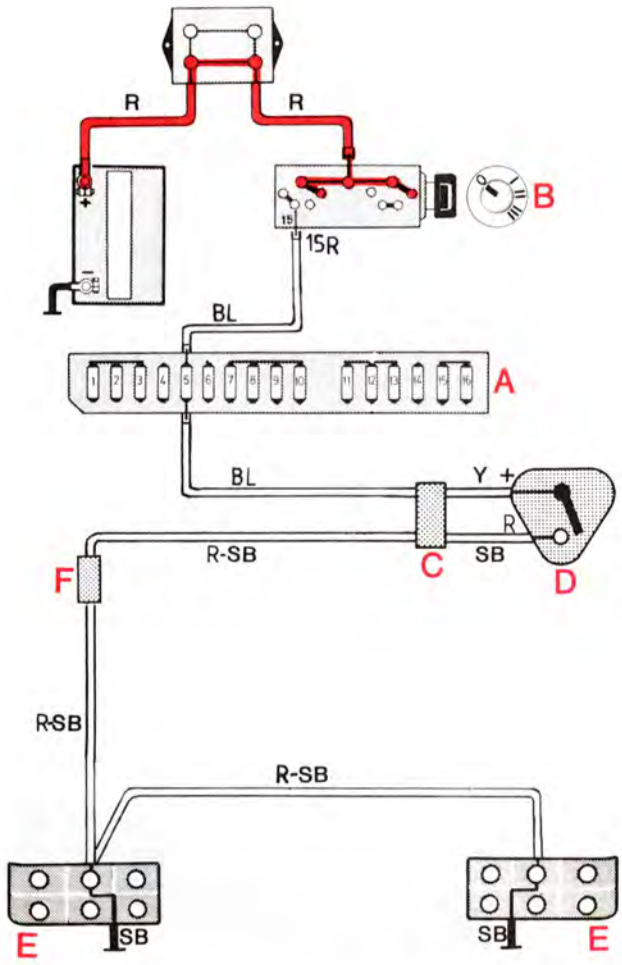

A Säkringsdosa
B Tändlås
C Skarv
D Backljuskontakt
E Backljus
F Skarv

Säkring nr 12

El fönsterhissar

Växelväljaren i läge R, tändningen tillslagen

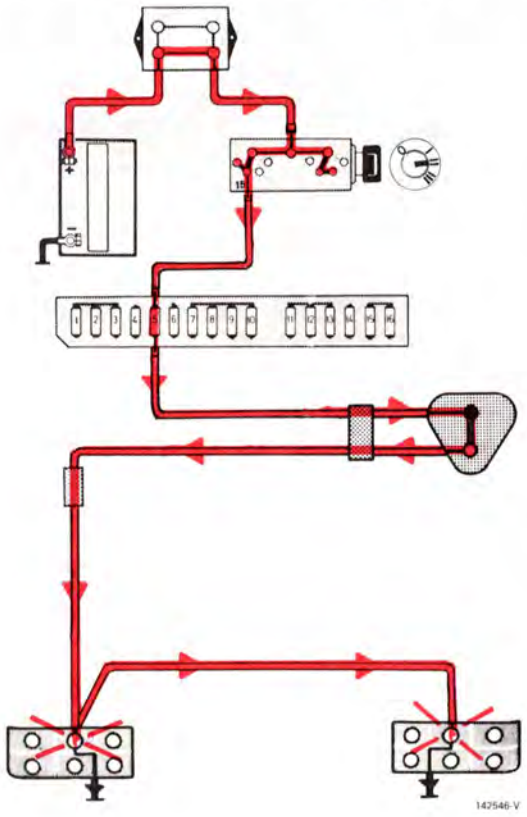

Backljus, automatisk växellåda

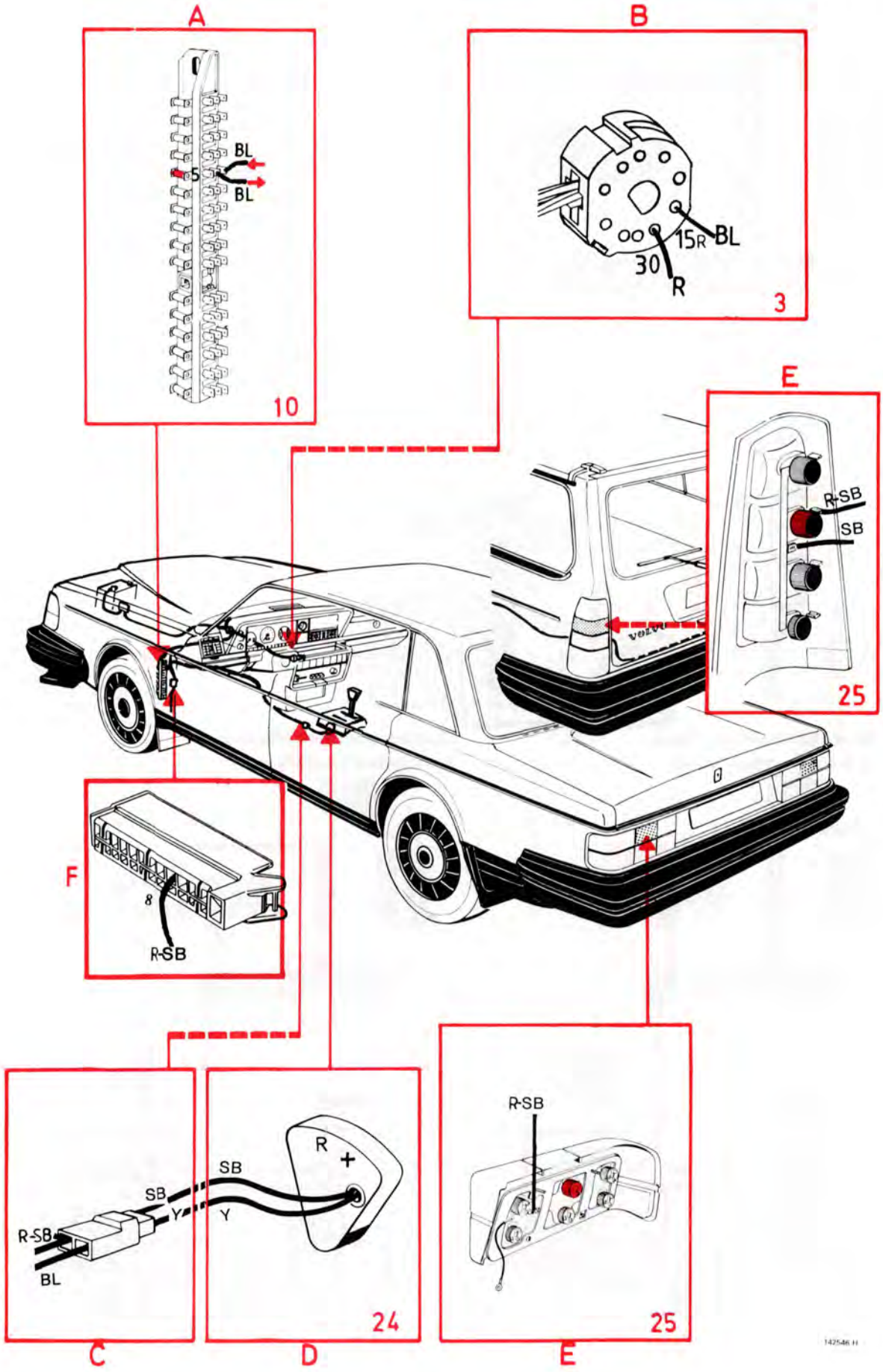

Instrument- och reglagebelysning

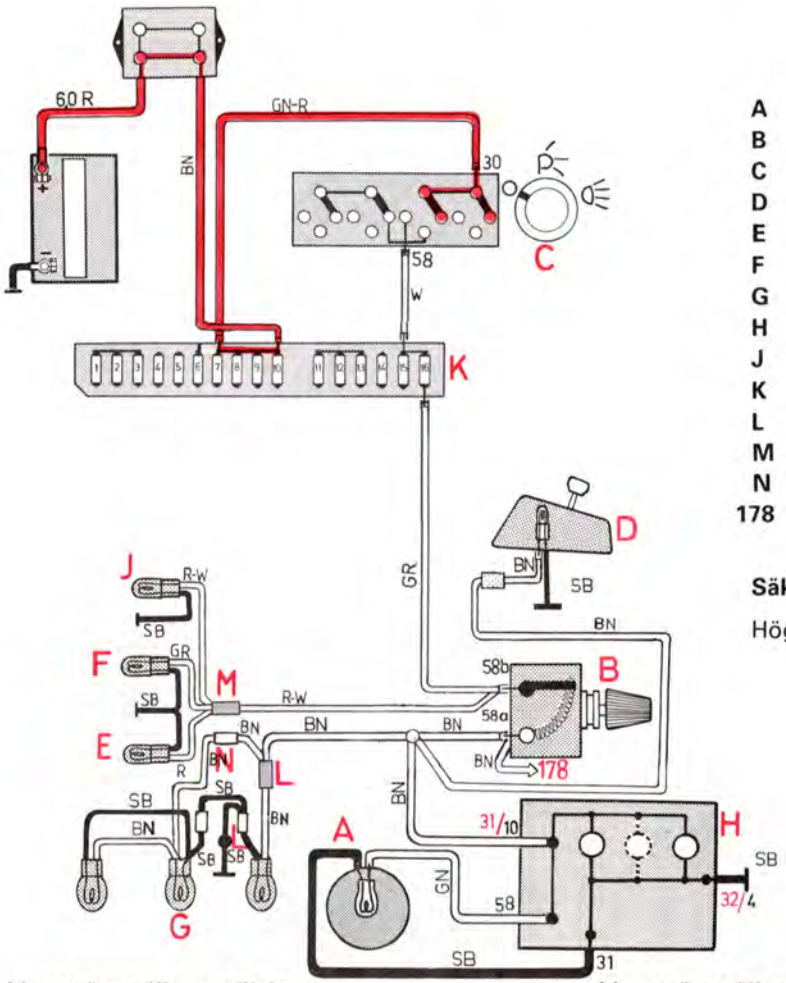

A Klocka
B Reostat
C Ljusomkopplare
D Växellägesbelysning automatlåda
E Bälteslåsbelysning, förarsida
F Bälteslåsbelysning, passagerarsida
G Reglagebelysning
H Belysning kombinationsinstrument
J Askkoppsbelysning
K Säkringsdosa
L Skarv
M Skarv
N Skarv
178 Radio

Säkring nr 16

Höger bakljus och positionsljus

Ljusströmställaren tillslagen, svag instrumentbelysning

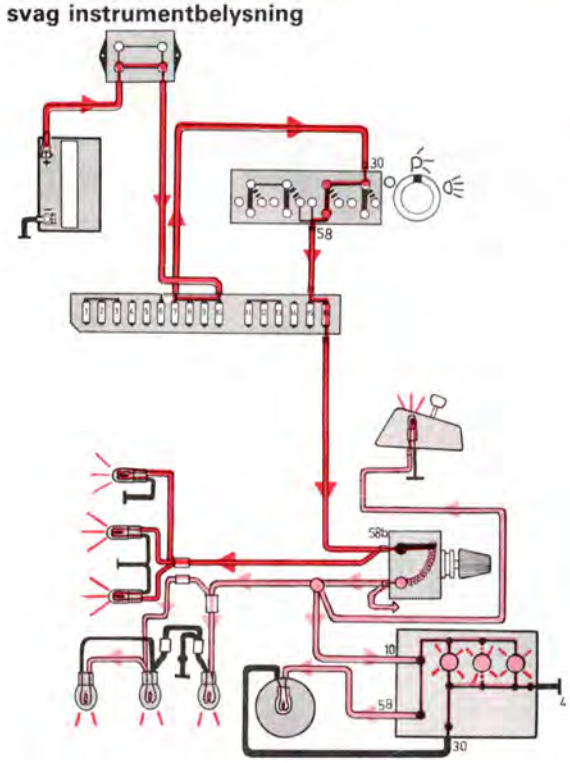

Ljusströmställaren tillslagen, stark instrumentbelysning.

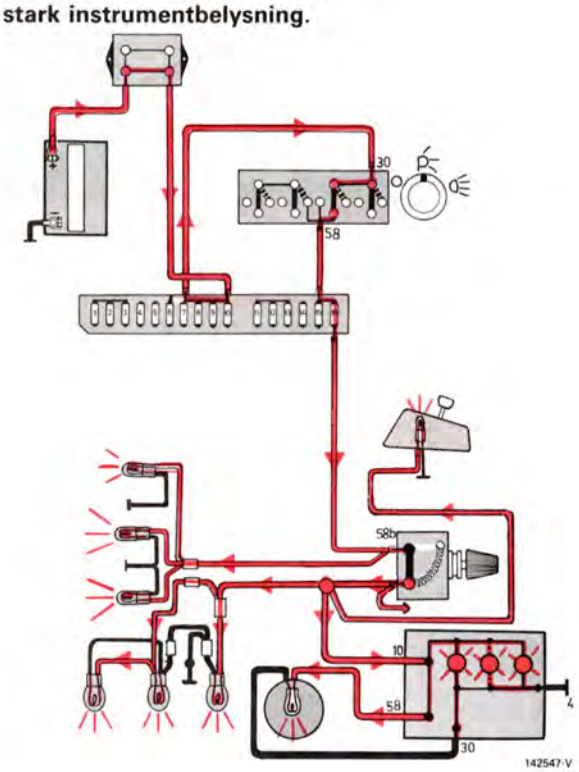

Instrument- och reglagebelysning

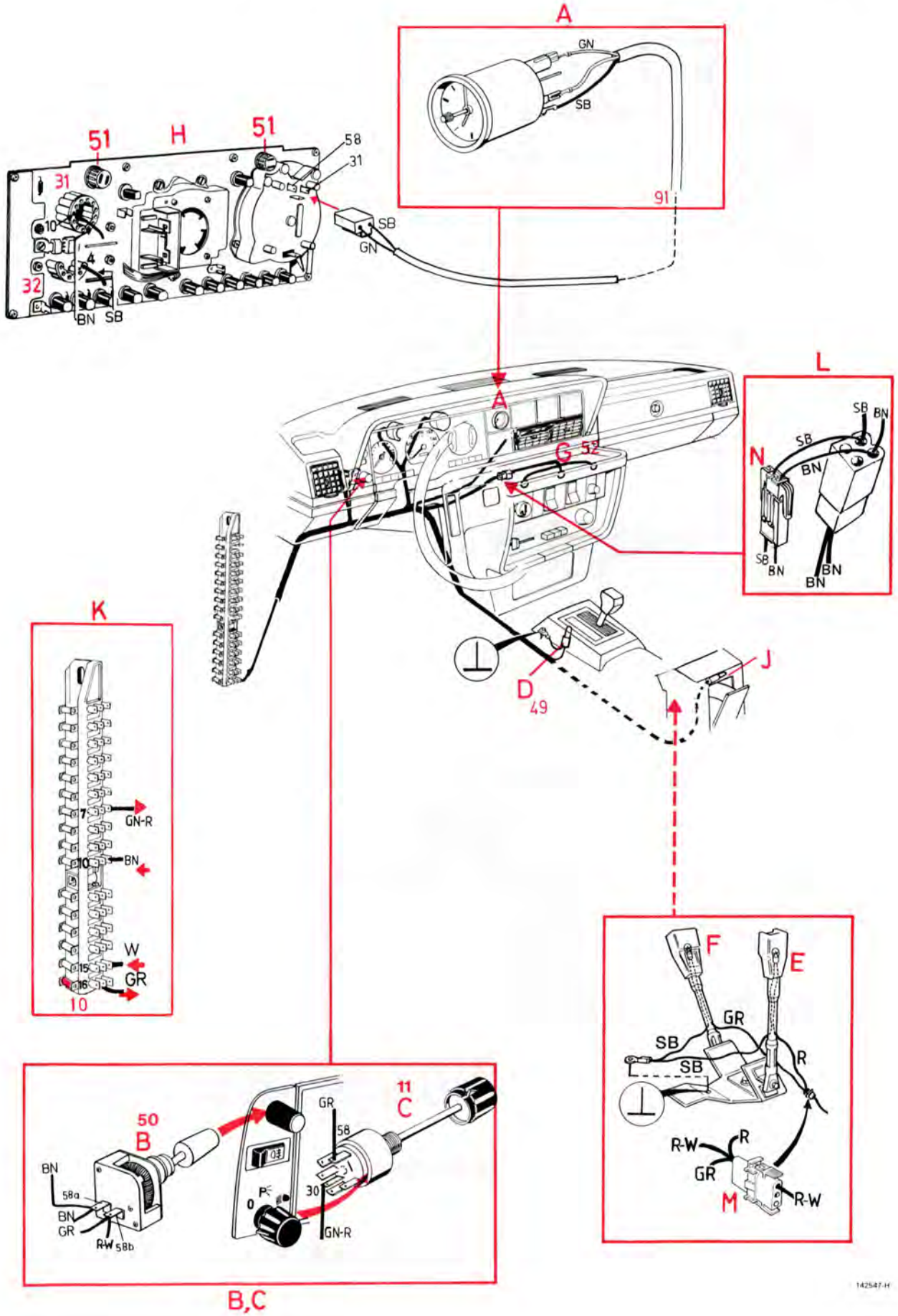

Handskfacksbelysning

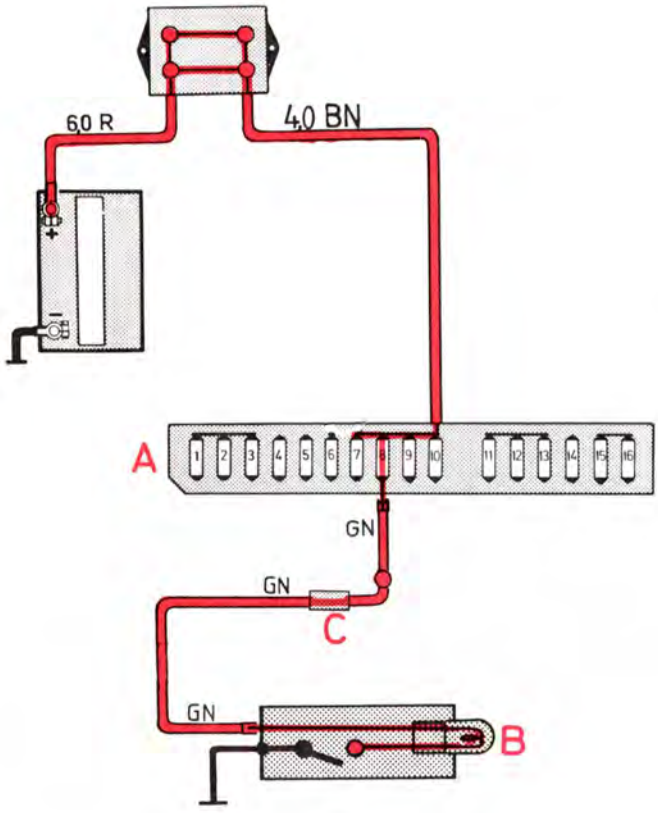

A Säkringsdosa
B Handskfackslampa
C Skarv

Säkring nr 8

Innerbelysning

Handskfacket är öppet

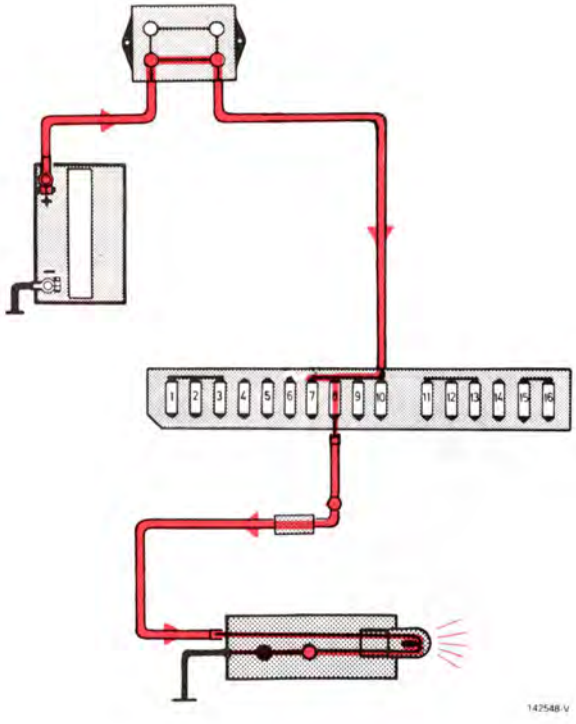

Handskfacksbelysning

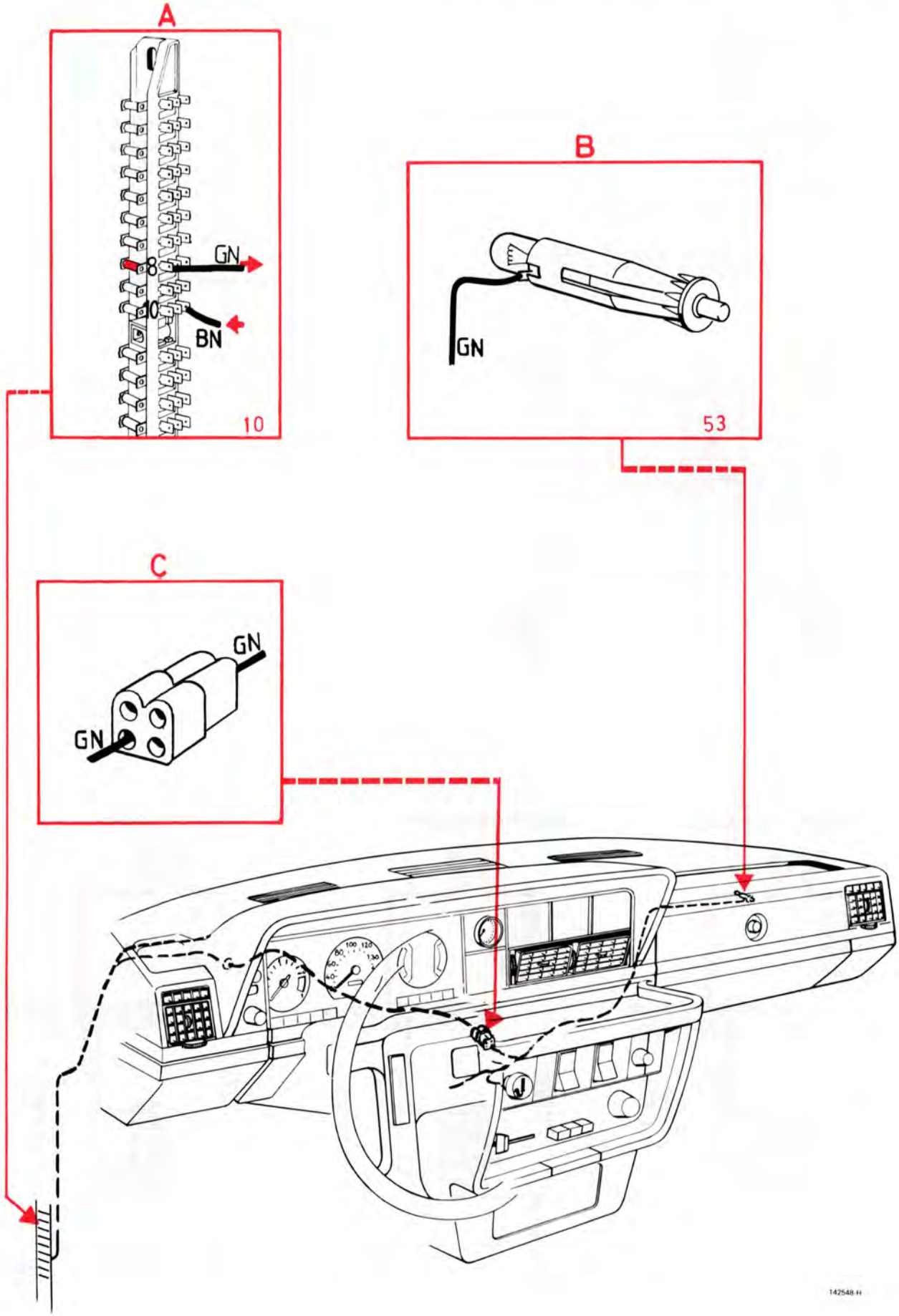

Innerbelysning

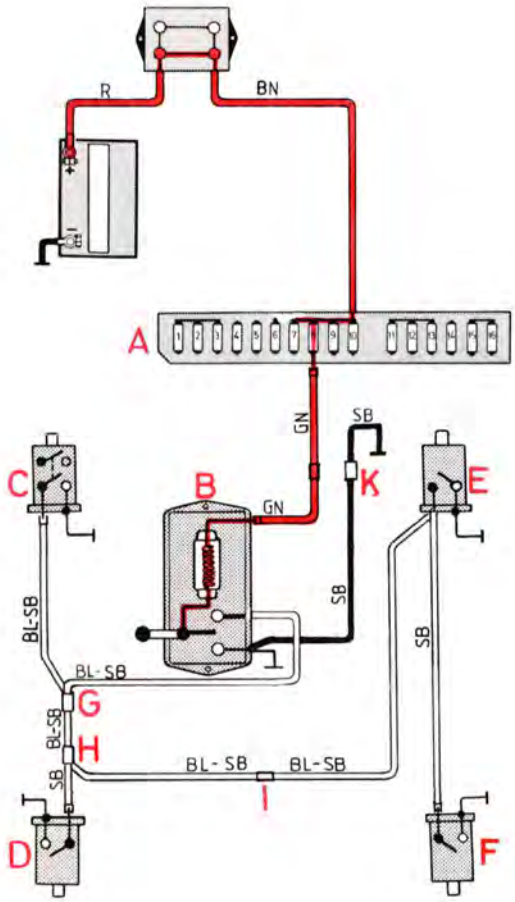

A Säkringsdosa
B Taklampa
C Dörrkontakt, vänster fram
D Dörrkontakt, vänster bak
E Dörrkontakt, höger fram
F Dörrkontakt, höger bak
G Skarv, 4-polig
H Skarv, 4-polig
I Skarv, 1-polig
K Skarv (endast 5-dörrars)

Säkring nr 8

Handskfacksbelysning

Dörrarna stängda
Innerbelysningen tänd

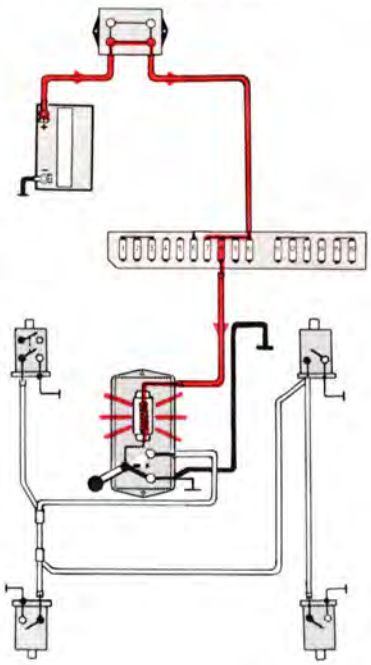

Vänster dörr öppen

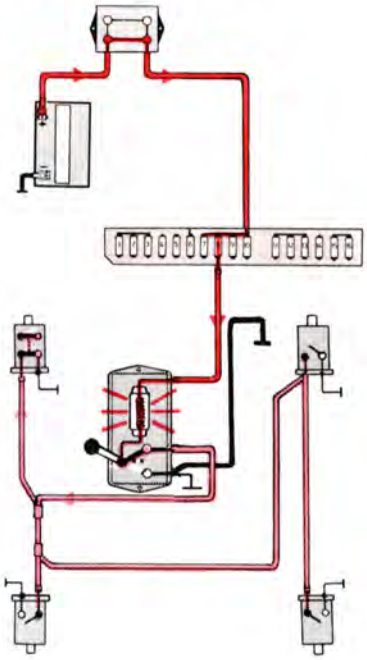

Höger dörr öppen

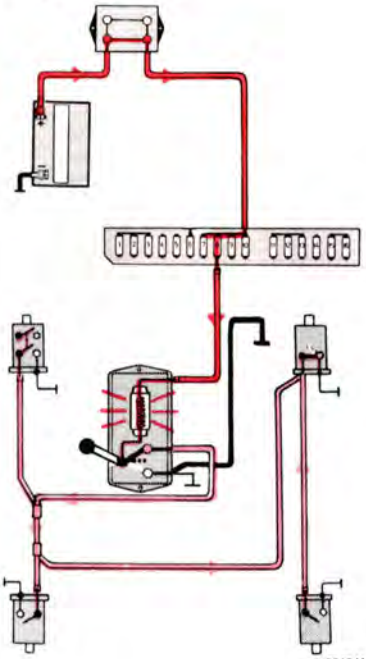

Innerbelysning

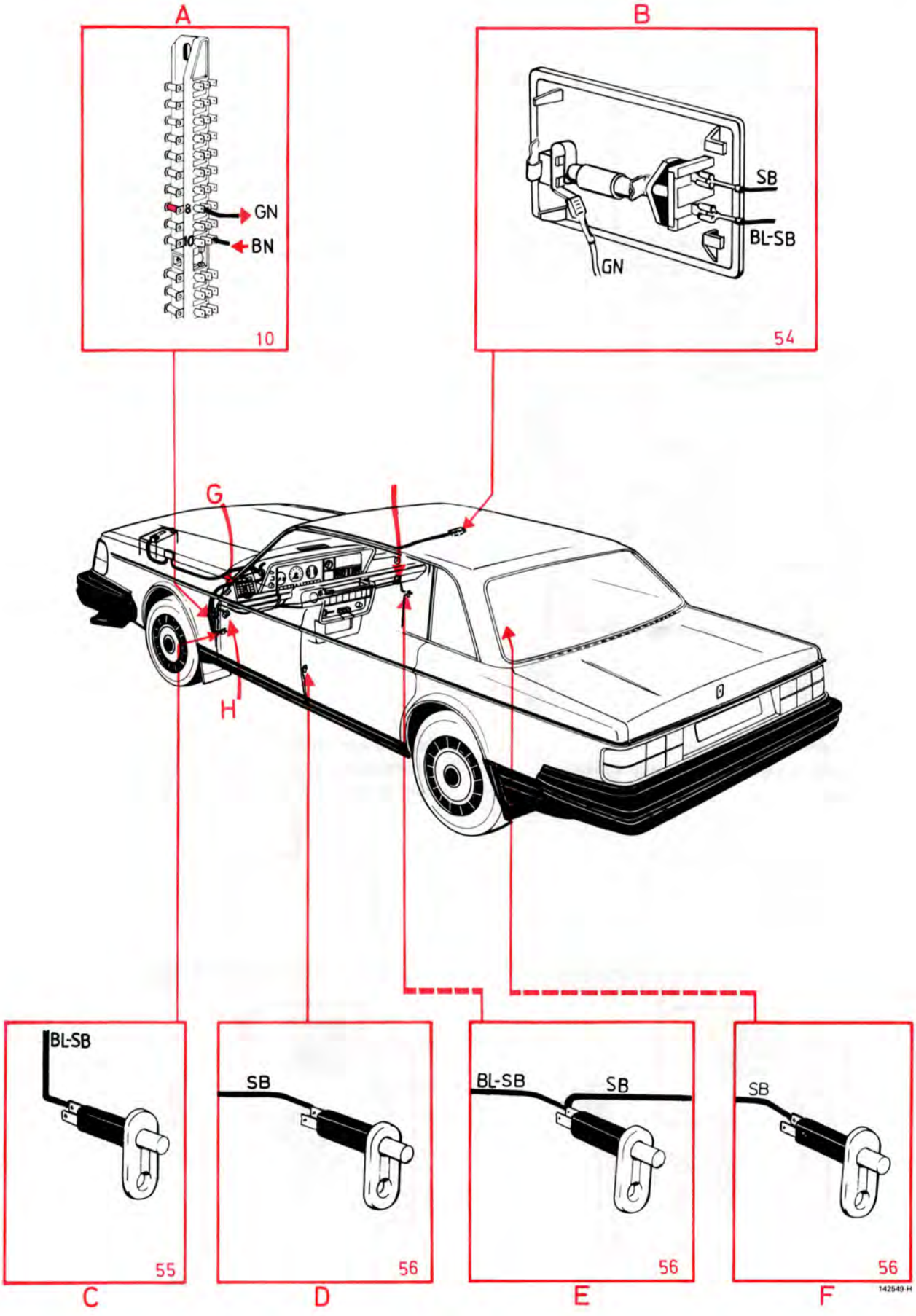

Fördröjd innerbelysning

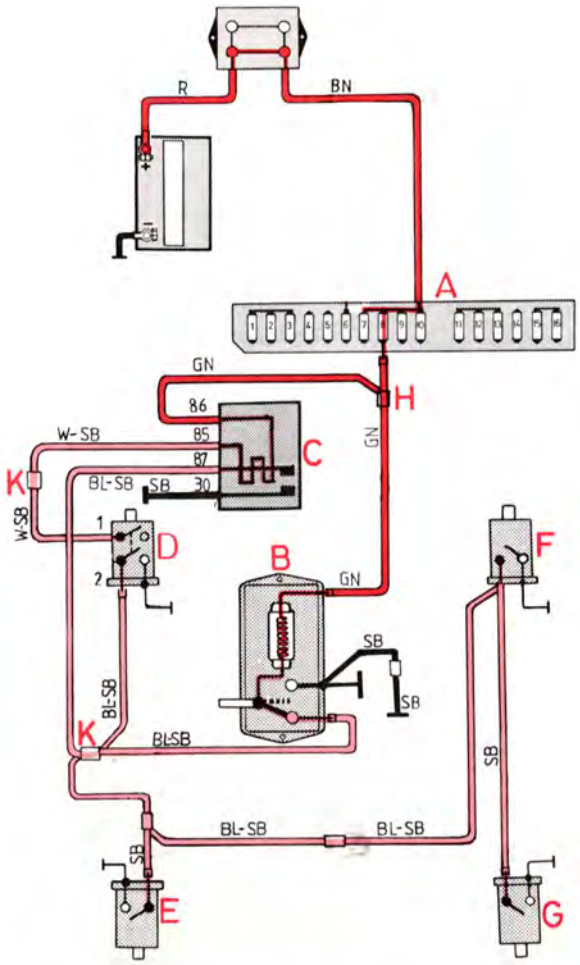

A Säkringsdosa
B Innerbelysning
C Relä, fördröjd innerbelysning
D Dörrkontakt, vänster fram
E Dörrkontakt, vänster bak
F Dörrkontakt, höger fram
G Dörrkontakt, höger bak
H Skarv
K Skarv

Säkring nr 8

Handskfacksbelysning

Förardörren öppnas
Bimetallkontakterna börjar värmas upp

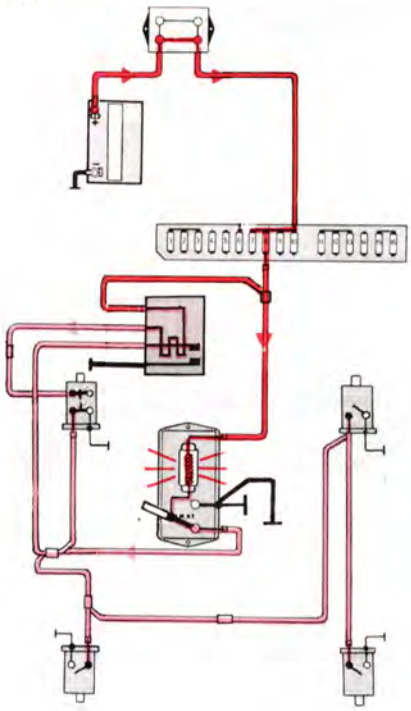

Förardörren stängs
Innerbelysningen lyser i 10–17 sek om förardörren varit öppen i minst 6 sek

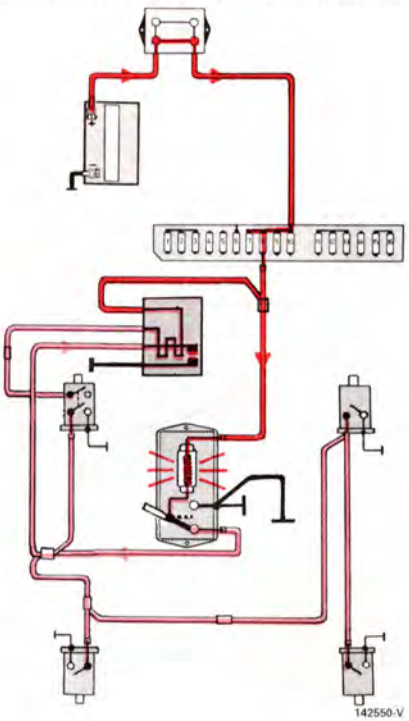

Fördröjd innerbelysning

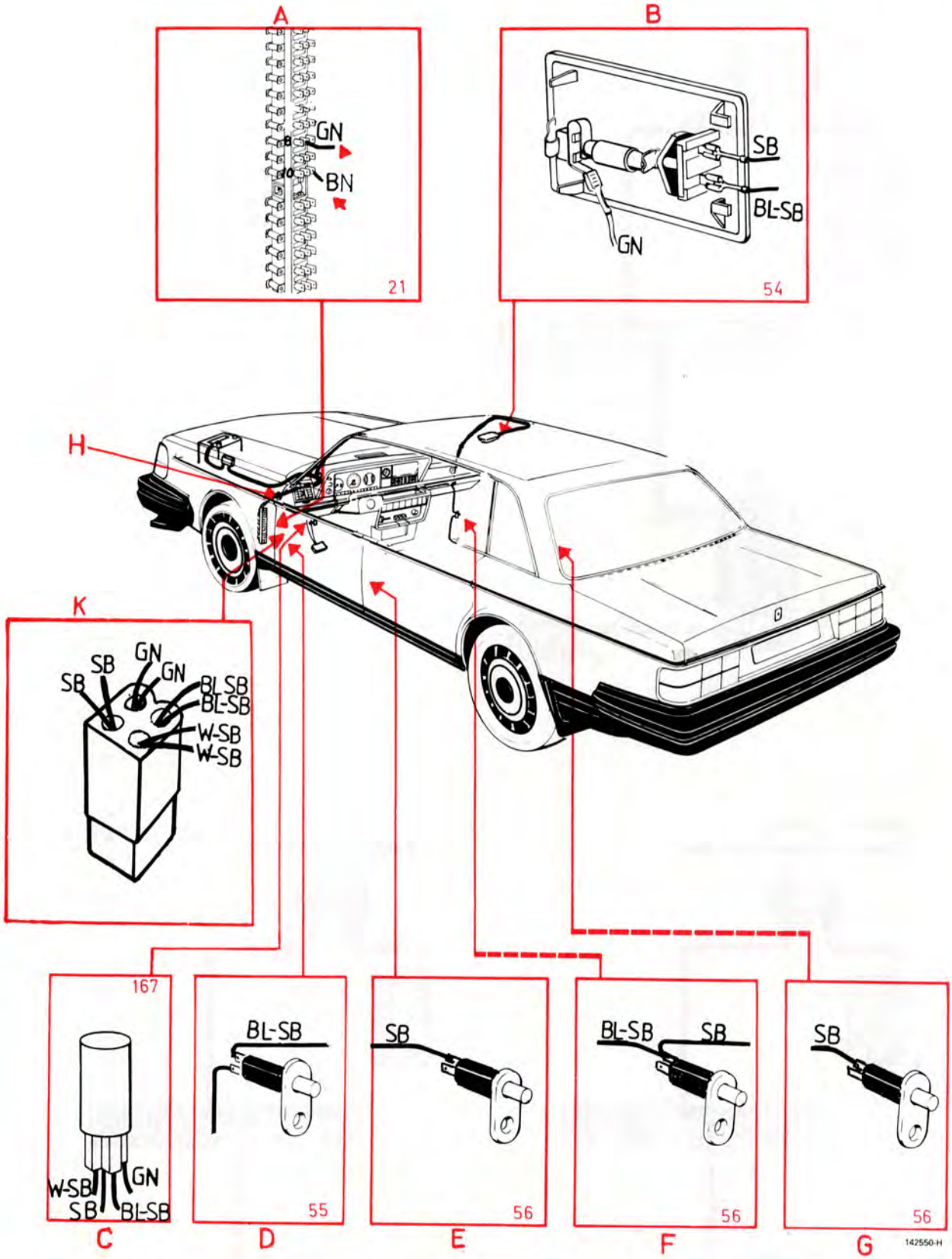

Innerbelysning bakre 5-dörrars

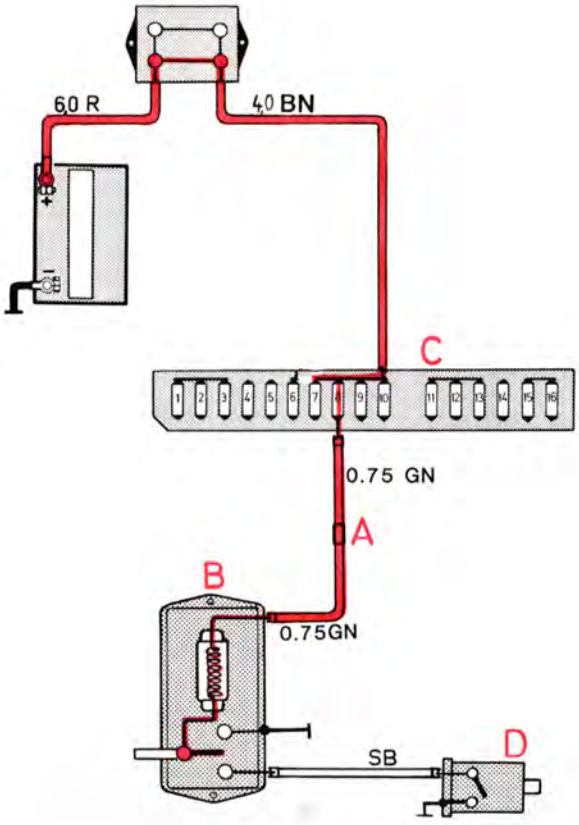

A Skarv
B Bakre taklampa
C Säkringsdosa
D Kontakt vid baklucka

Säkring nr 8

Handskfacksbelysning

Bakluckan stängd
Bakre innerbelysning tänd

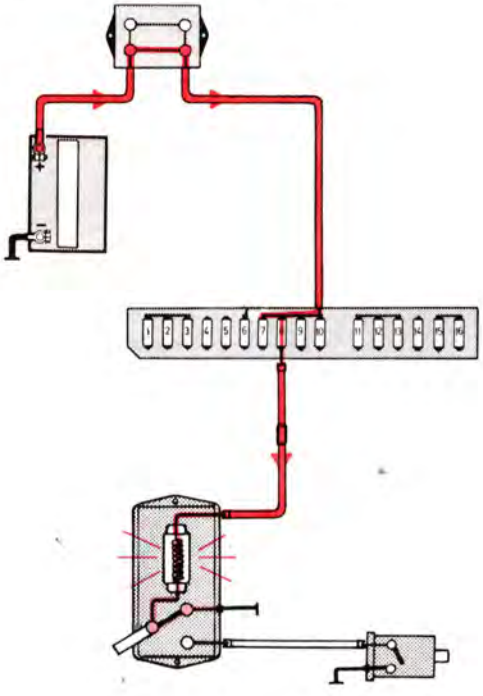

Bakluckan öppen

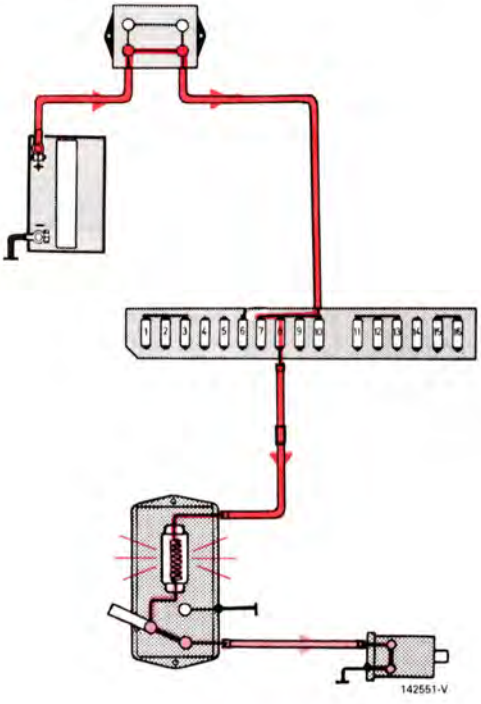

Innerbelysning bakre 5-dörrars

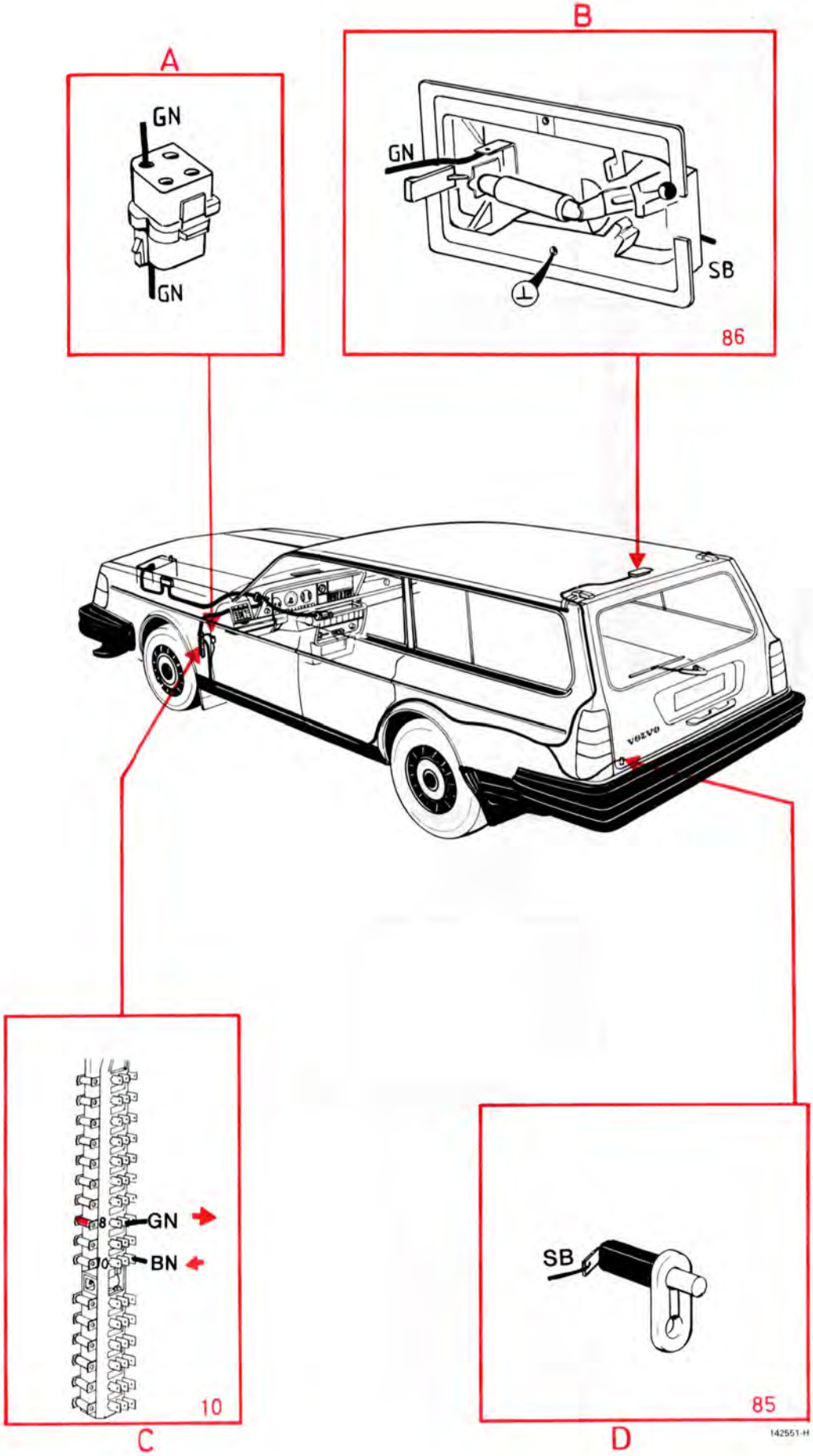

Bagagerumsbelysning

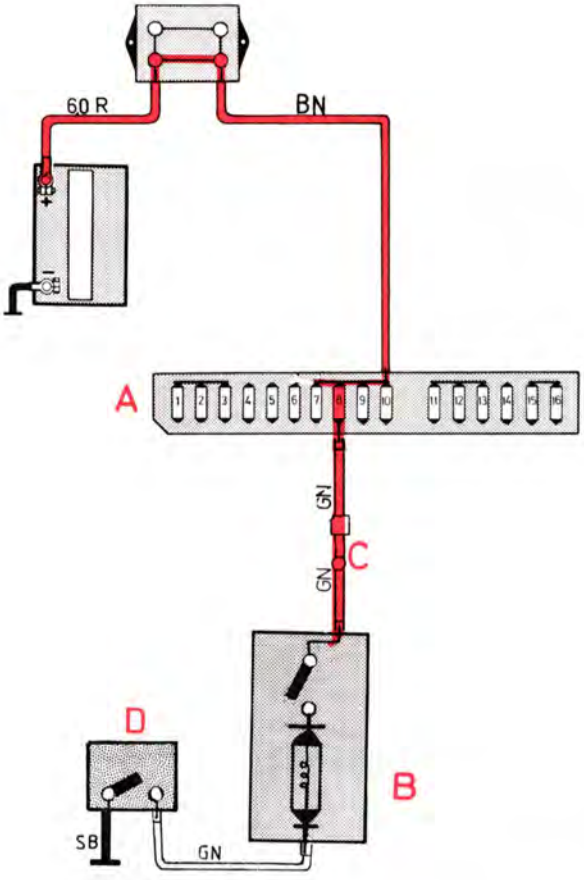

A **Säkringsdosa**
B **Bagagerumsbelysning**
C **Skarv**
D **Kontakt, bagagelucka**

Säkring nr 8

Innerbelysning

Baklucka öppen

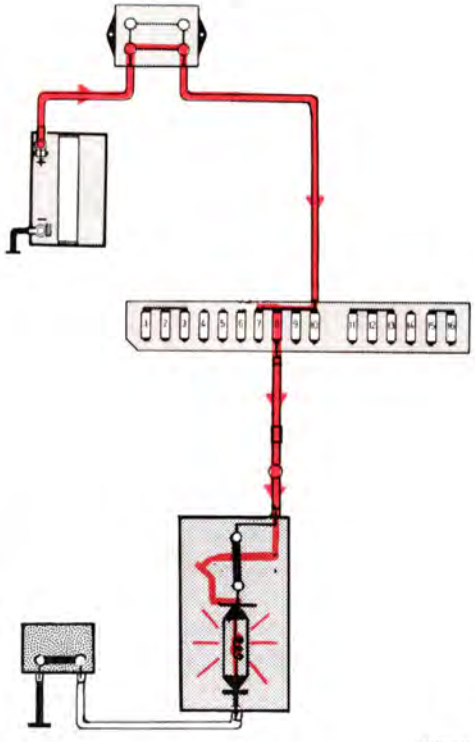

142552-V

Bagagerumsbelysning

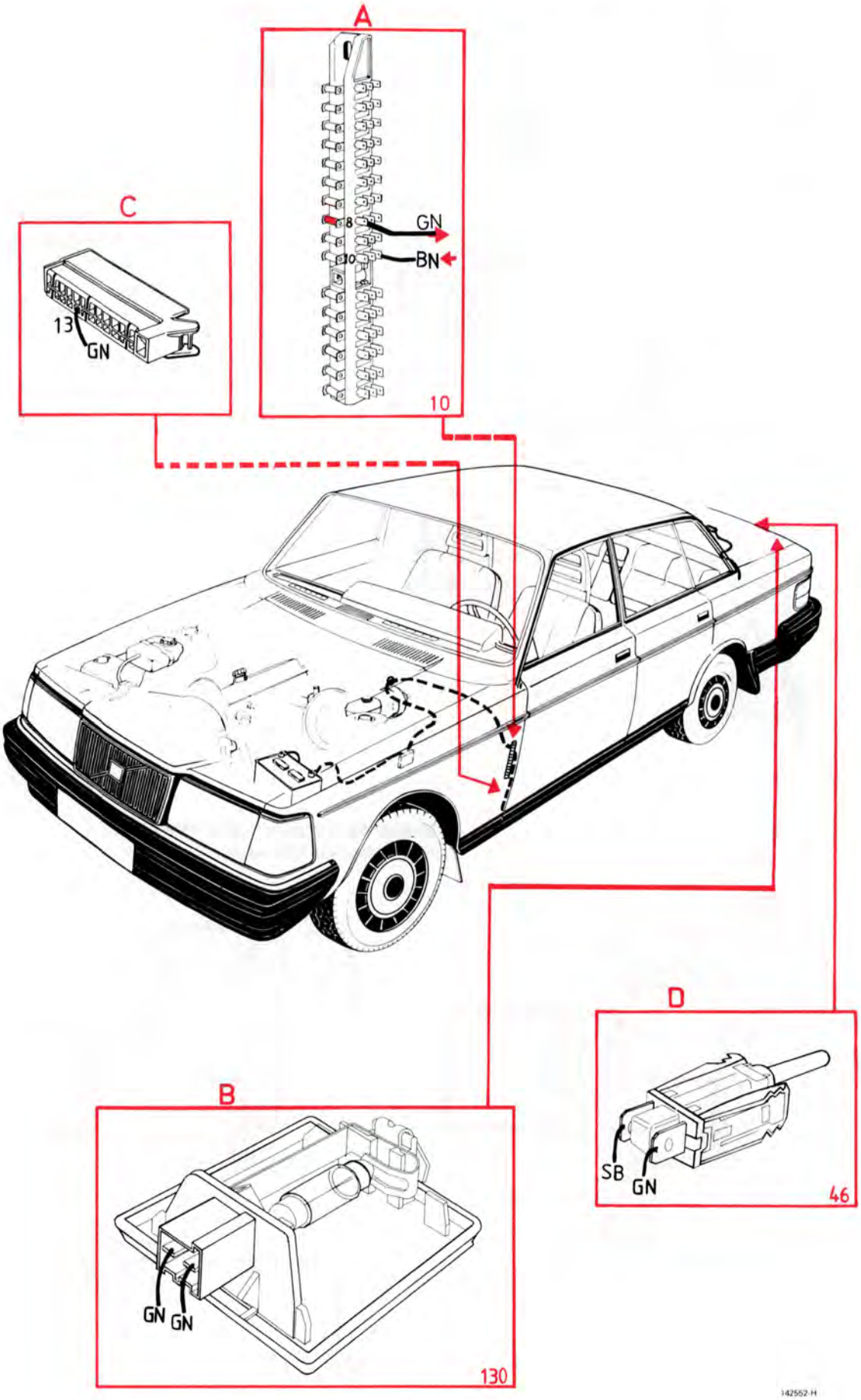

Dimbakljus

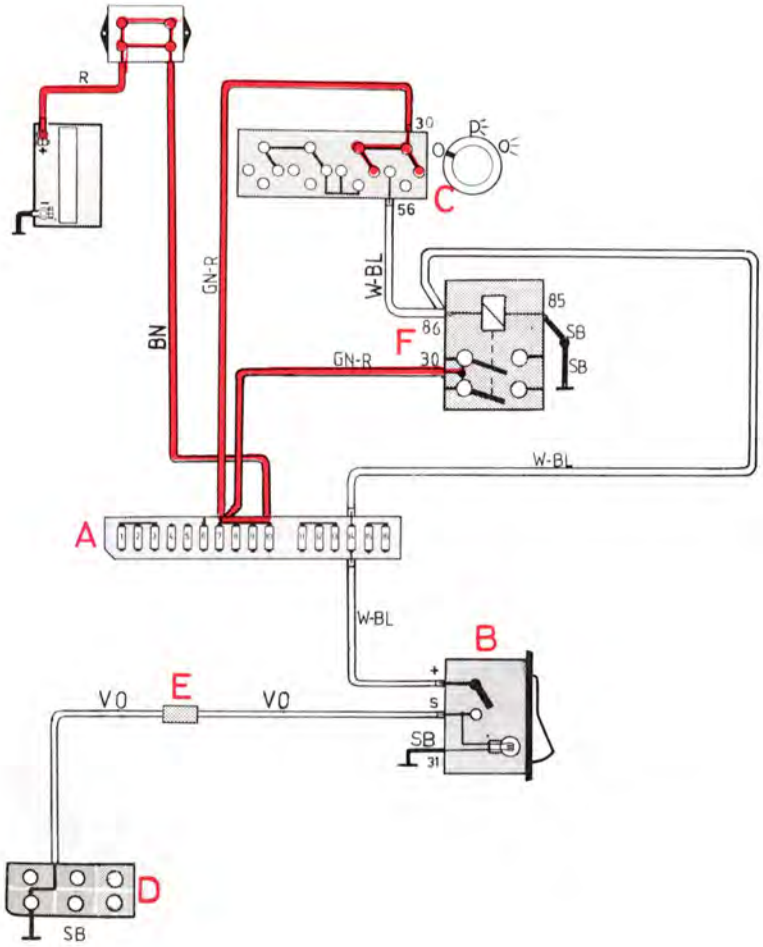

A Säkringsdosa
B Strömställare för dimbakljus
C Ljusomkopplare
D Dimbakljus
E Skarv
F Huvudljusrelä

Säkring nr 14

Inga andra funktioner

Dimbakljusströmställaren frånslagen

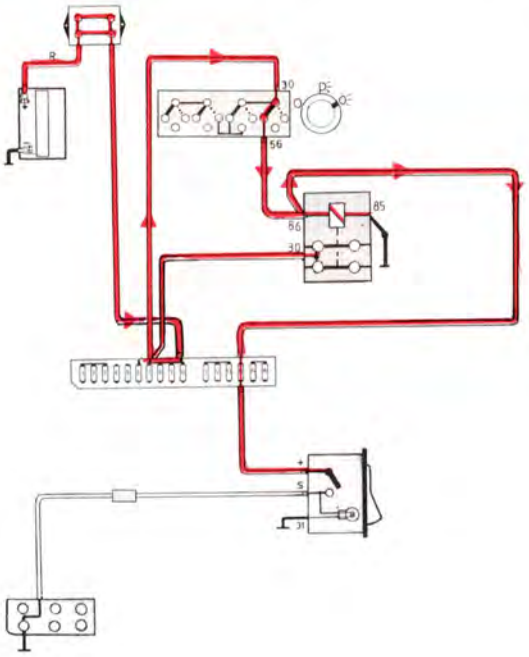

Ljusomkopplaren och strömställaren för dimbakljus tillslagna

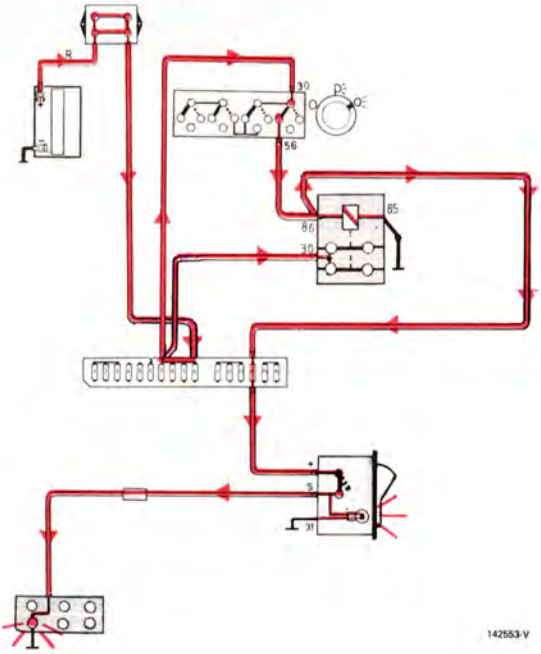

Dimbakljus

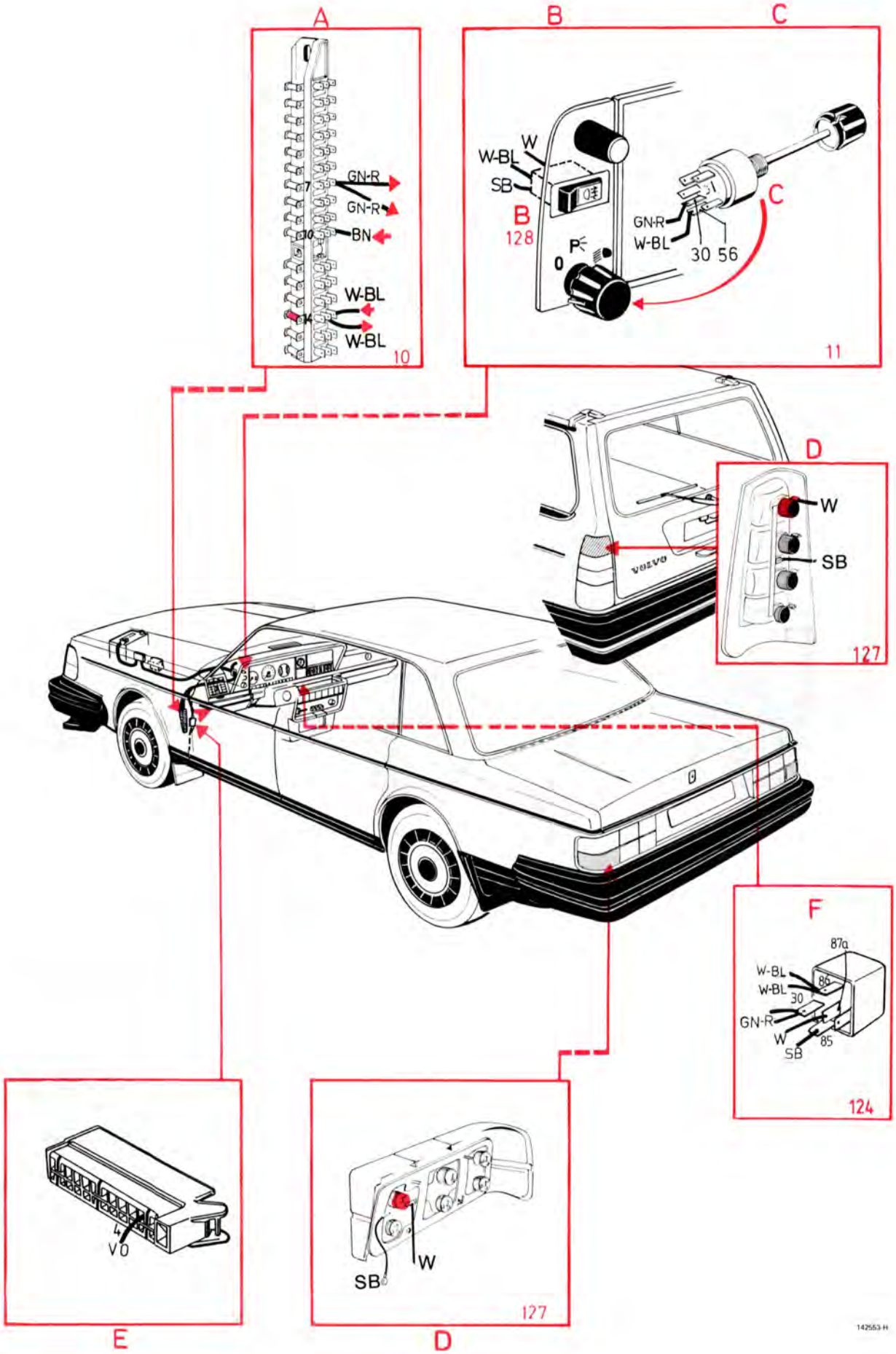
A
GN-R
GN-R
BN
W-BL
W-BL
10
B
C
W
W-BL
SB
B
128
GN-R
W-BL
30 56
C
11
D
W
SB
127
F
87a
W-BL
W-BL
86
30
GN-R
W
SB
85
124
VO
E
SB
W
127
D
142553-H

Ljuslängdsreglering

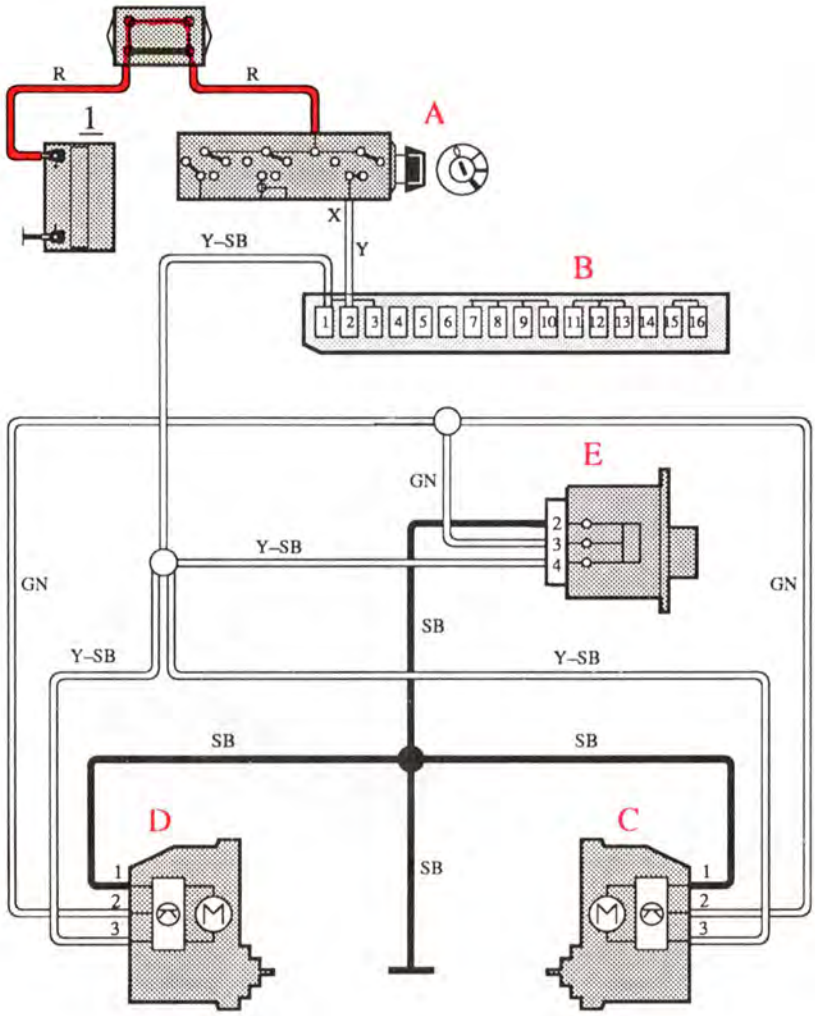

A Tändlås
B Säkringsdosa
C Reglermotor, höger
D Reglermotor, vänster
E Regulator

Reglering av ljuslängd

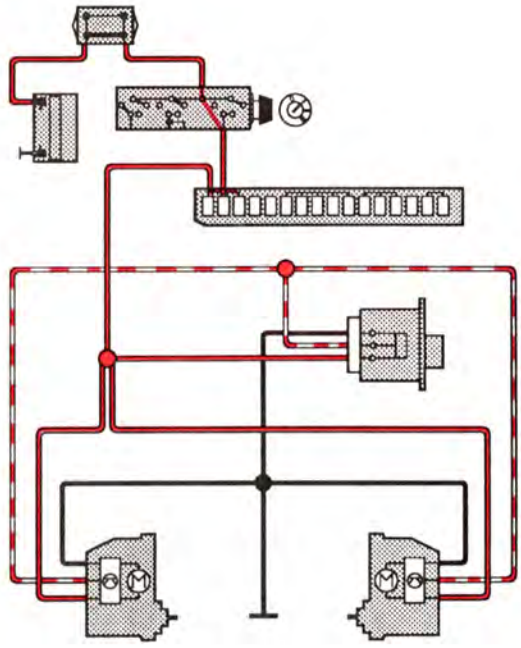

Ljuslängdsreglering

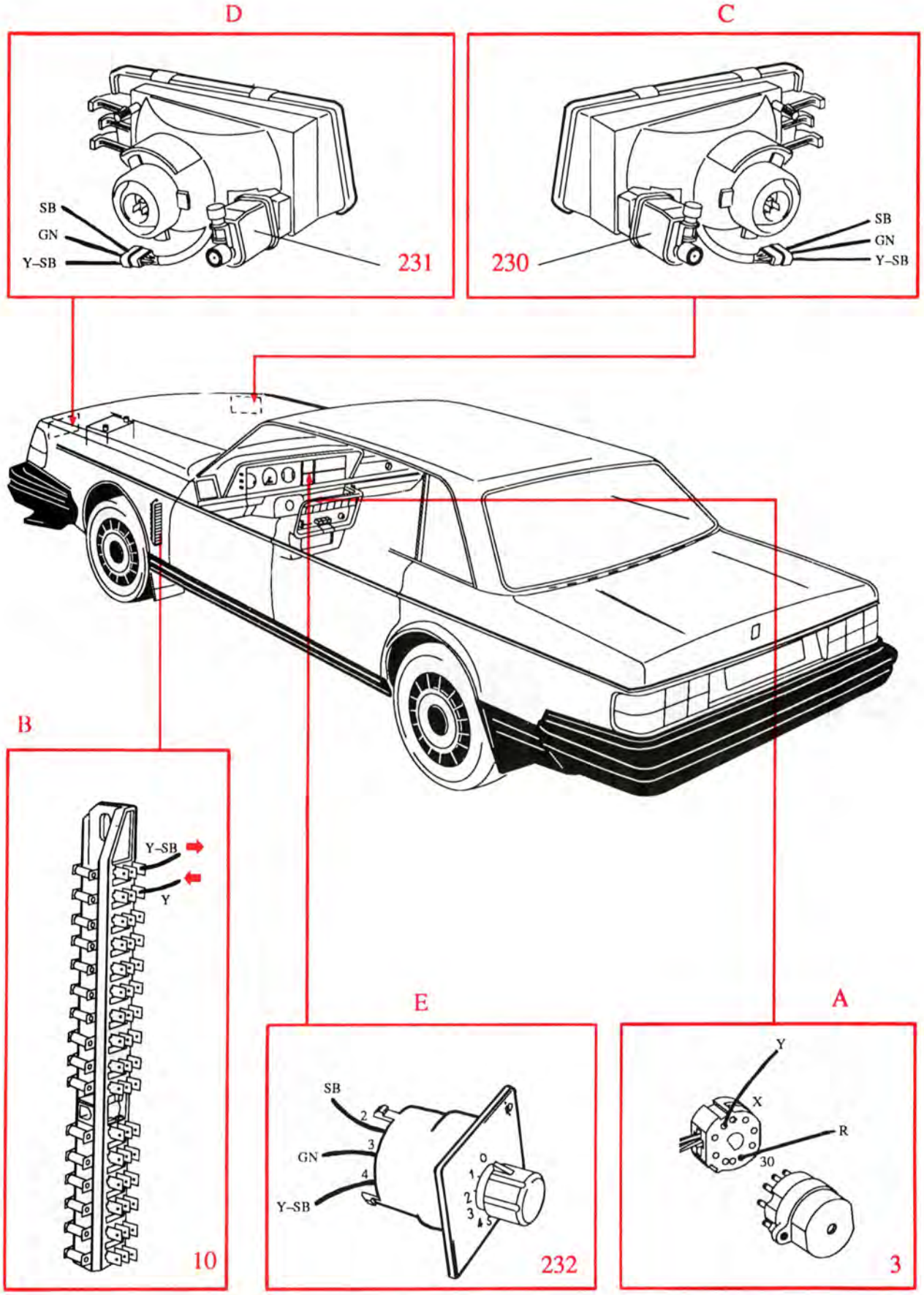

Körvisare – varningsljus

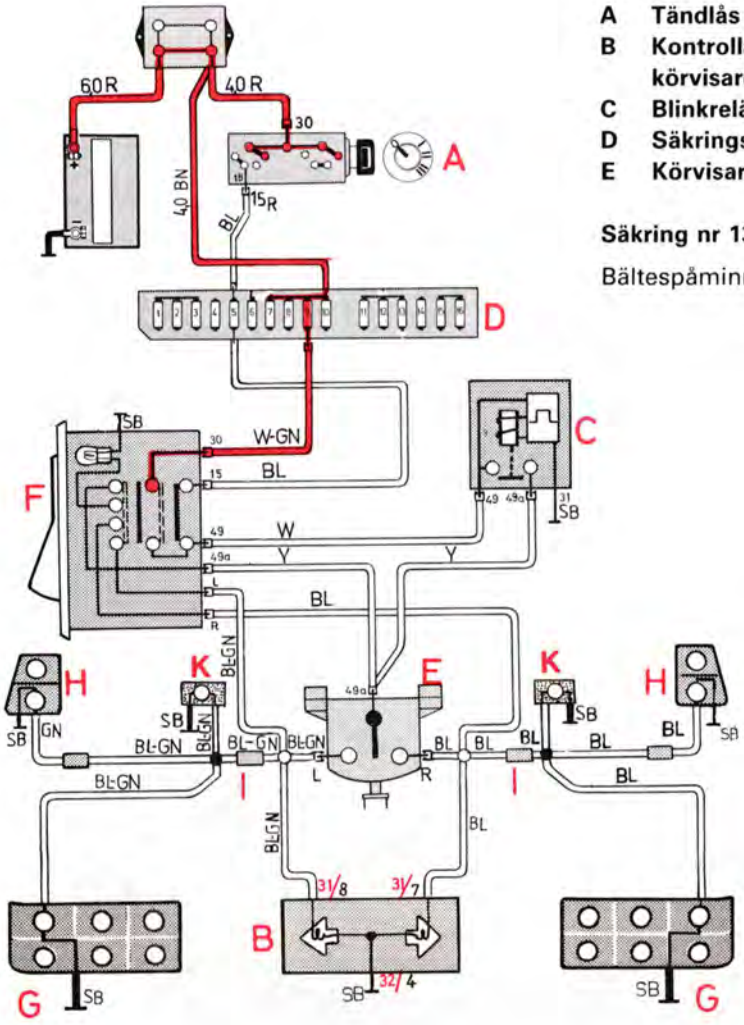

A Tändlås
B Kontrollampor för körvisare
C Blinkrelä
D Säkringsdosa
E Körvisaromkopplare
F Strömställare varningsljus
G Bakre körvisarlampor
H Främre körvisarlampor
I Skarv
K Sidoblinklampa

Säkring nr 13

Bältespåminnare

Varningsljuset inkopplat

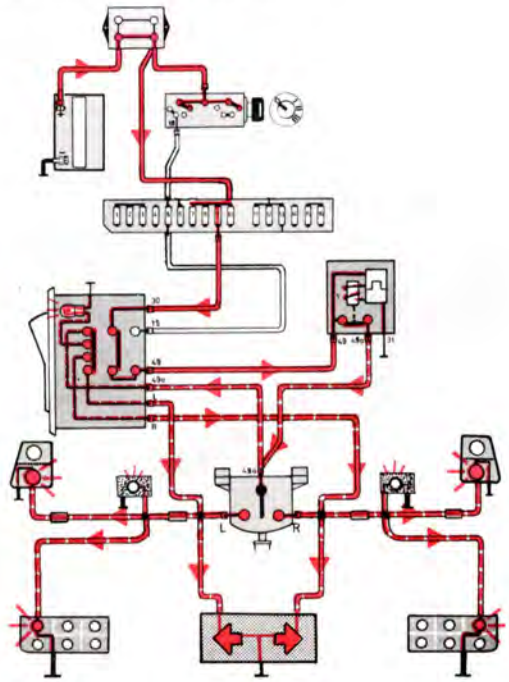

Vänster körvisare inkopplad

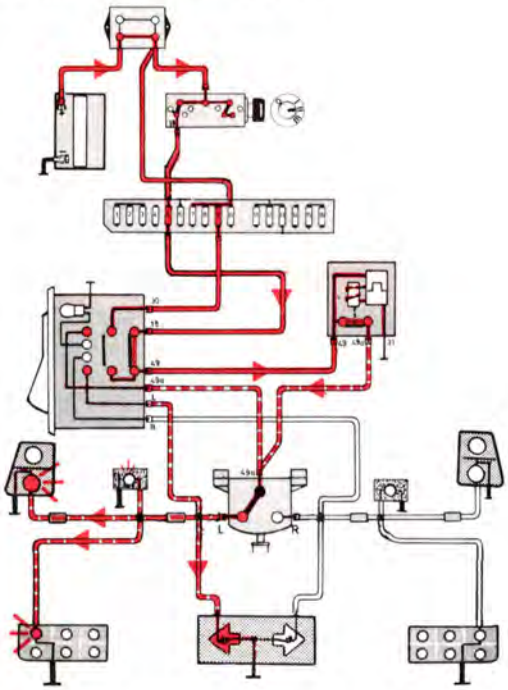

Höger körvisare inkopplad

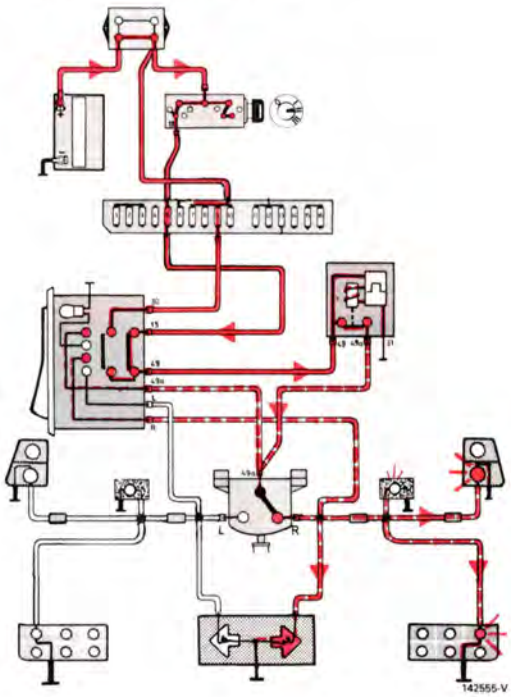

142555-V

Körvisare – varningsljus

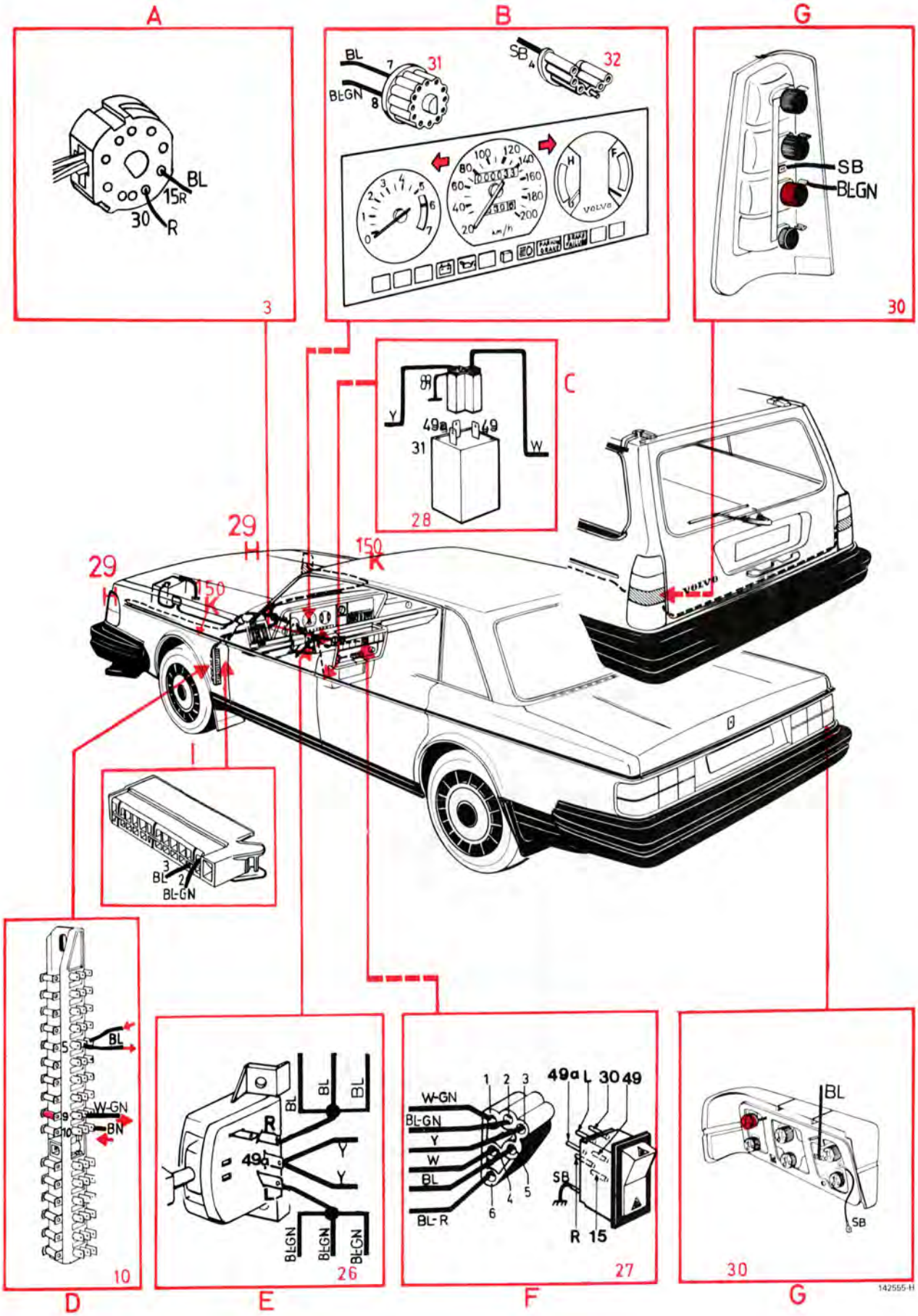

Signal

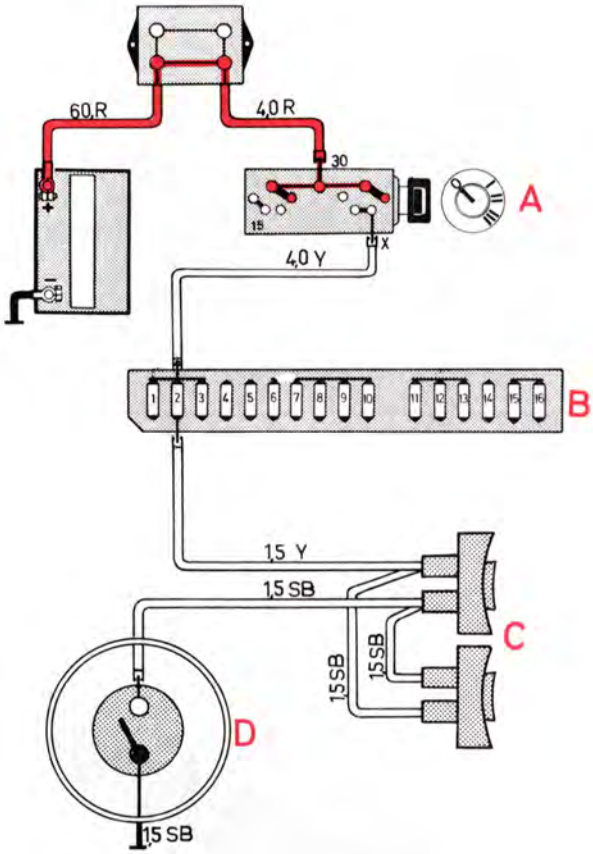

A **Tändlås**
B **Säkringsdosa**
C **Signalhorn**
D **Signalkontakt**

Säkring nr 2

Vindrutetorkare – spolare

Signalkontakten intryckt

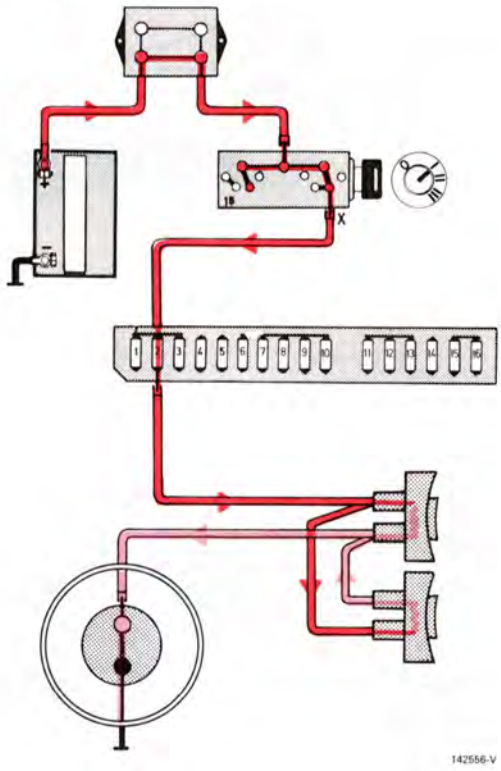

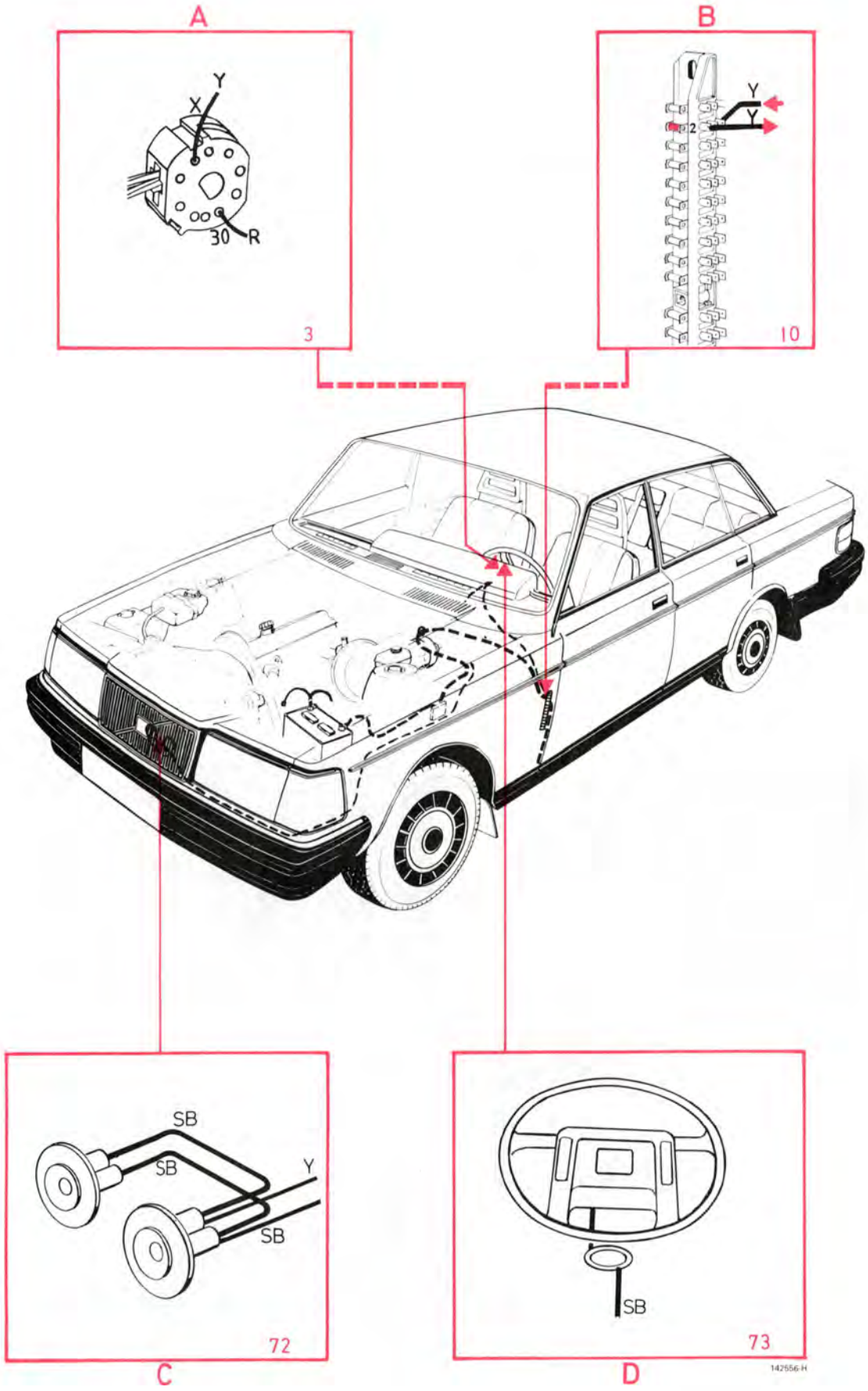
A
Y
X
30
R
3
B
Y
Y
2
10
SB
SB
Y
SB
72
C
SB
73
D
142556-H

Vindrutetorkare – spolare

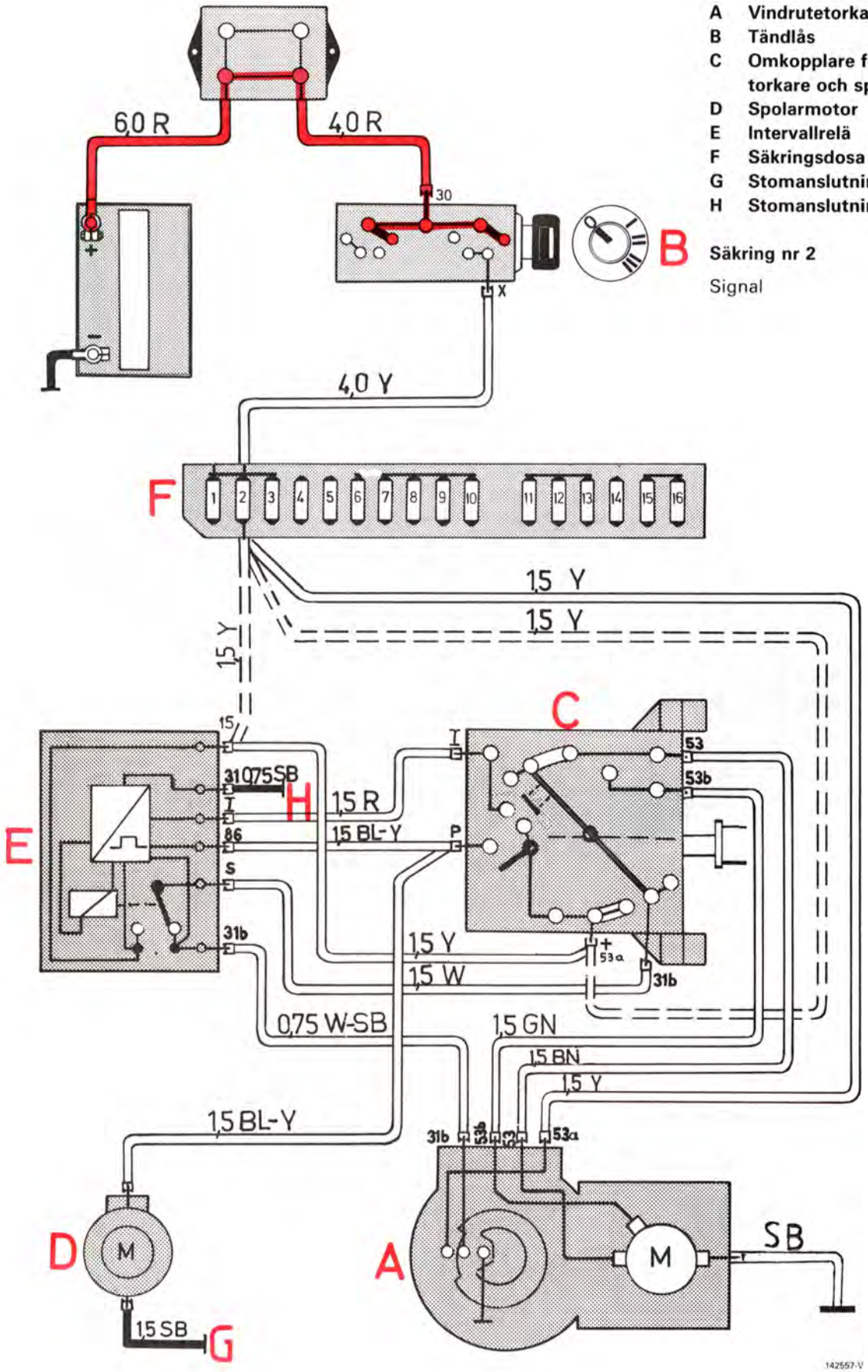

A Vindrutetorkarmotor
B Tändlås
C Omkopplare för vindrutetorkare och spolare
D Spolarmotor
E Intervallrelä
F Säkringsdosa
G Stomanslutning
H Stomanslutning

Säkring nr 2

Signal

Vindrutetorkare – spolare

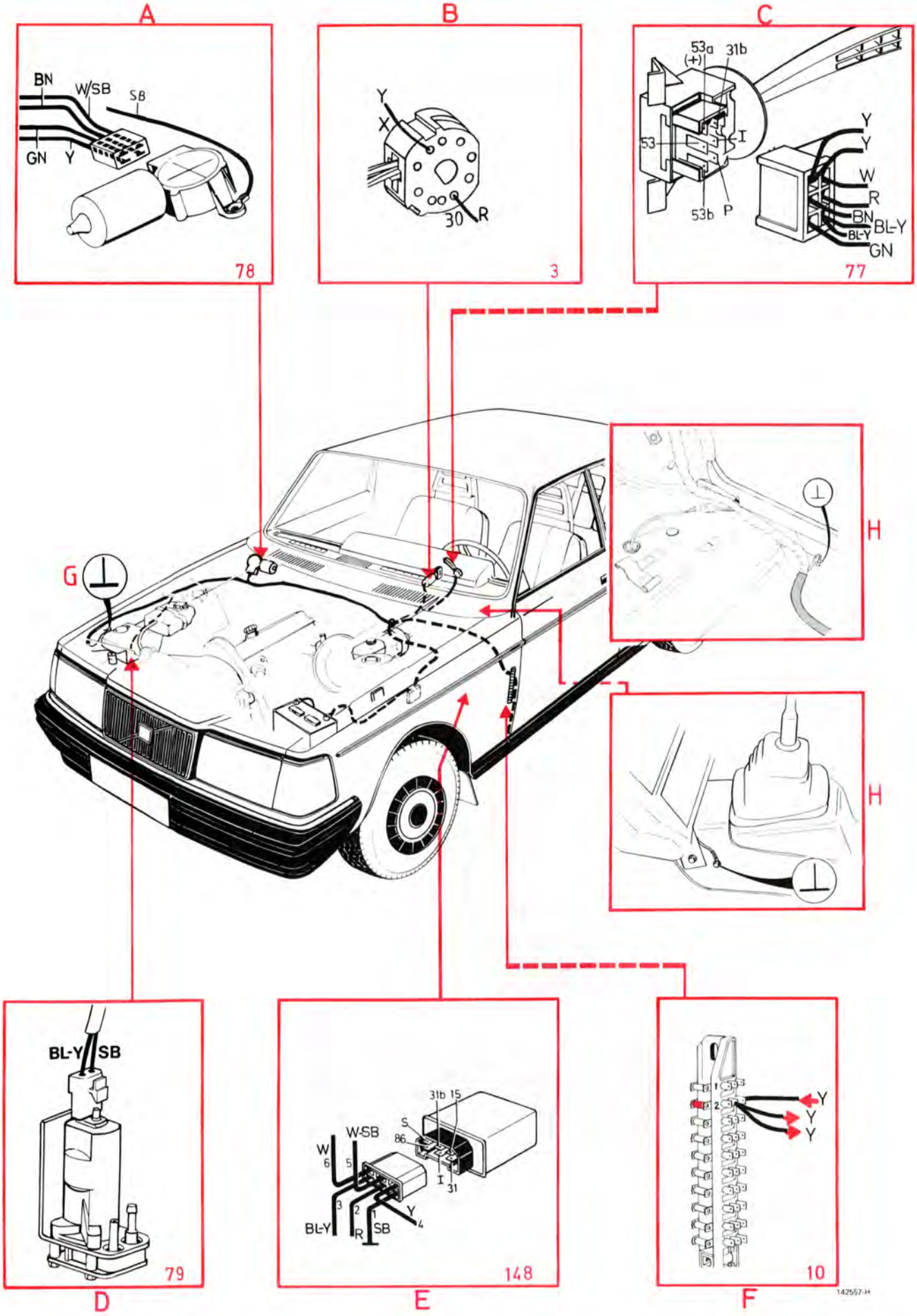

Vindrutetorkare – spolare

1
Hastighet 1

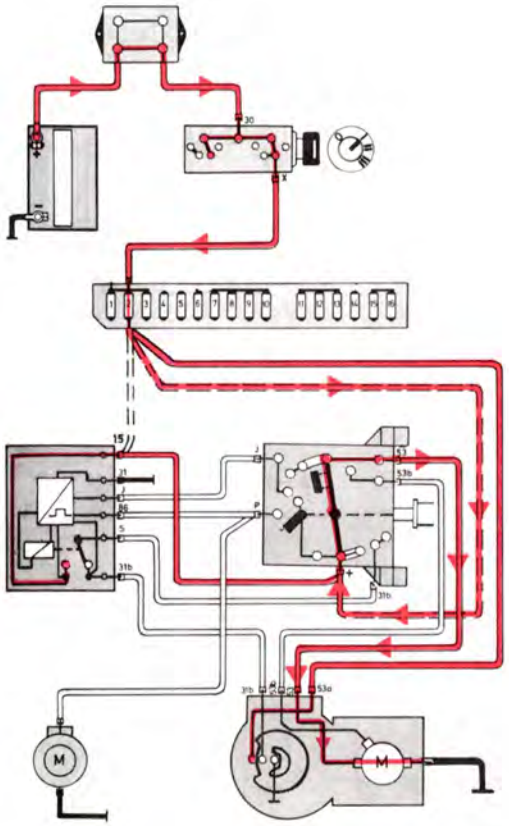

2
Hastighet 2

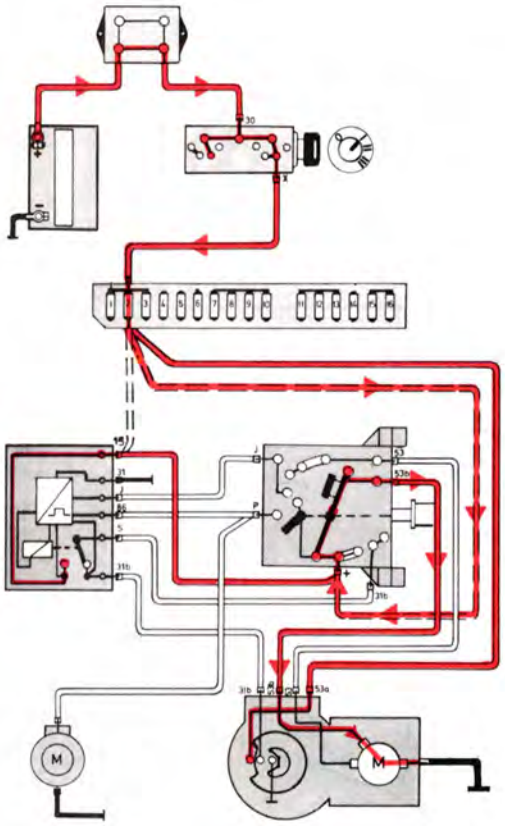

3
Intervallreläet
inkopplat

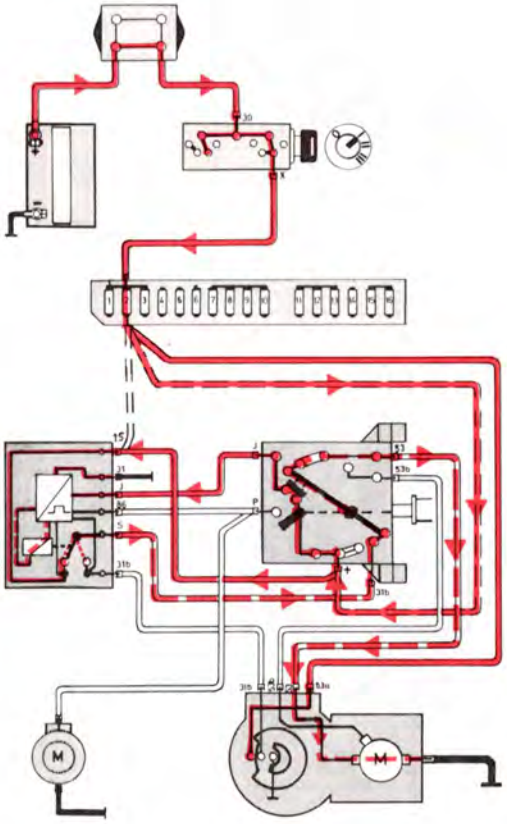

142558-V

Vindrutetorkare – spolare

4
Spolning och några torkarslag

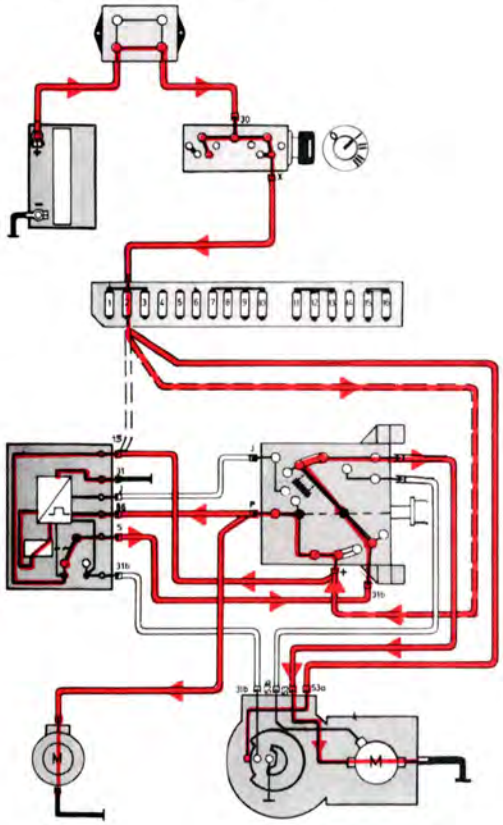

5
Parkeringsvarv

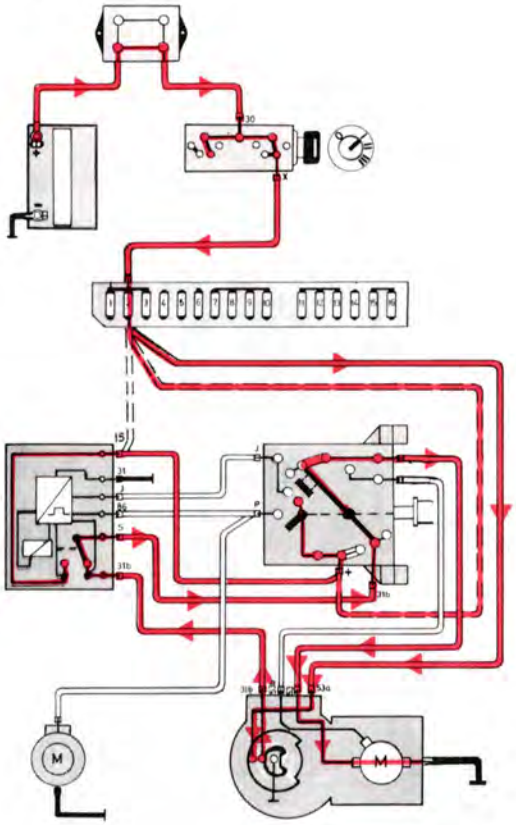

6
Parkeringsstopp
(kretsen under stoppmoment)

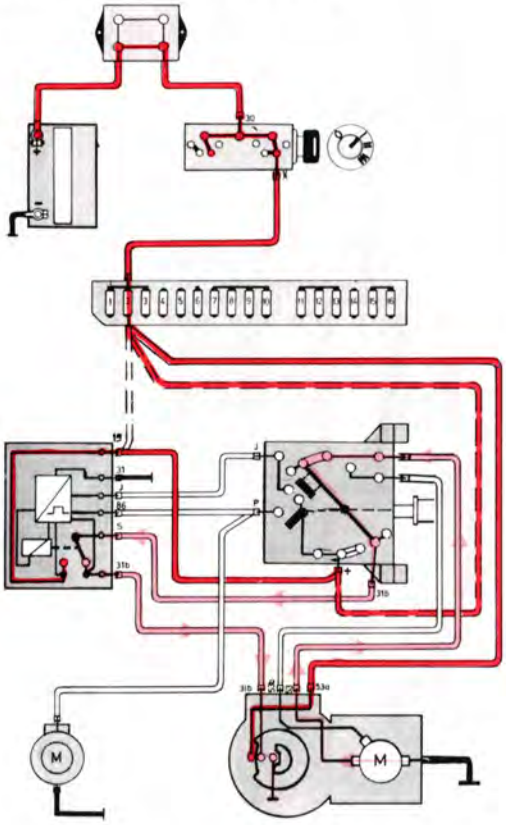

142558-H

Strålkastartorkare – spolare

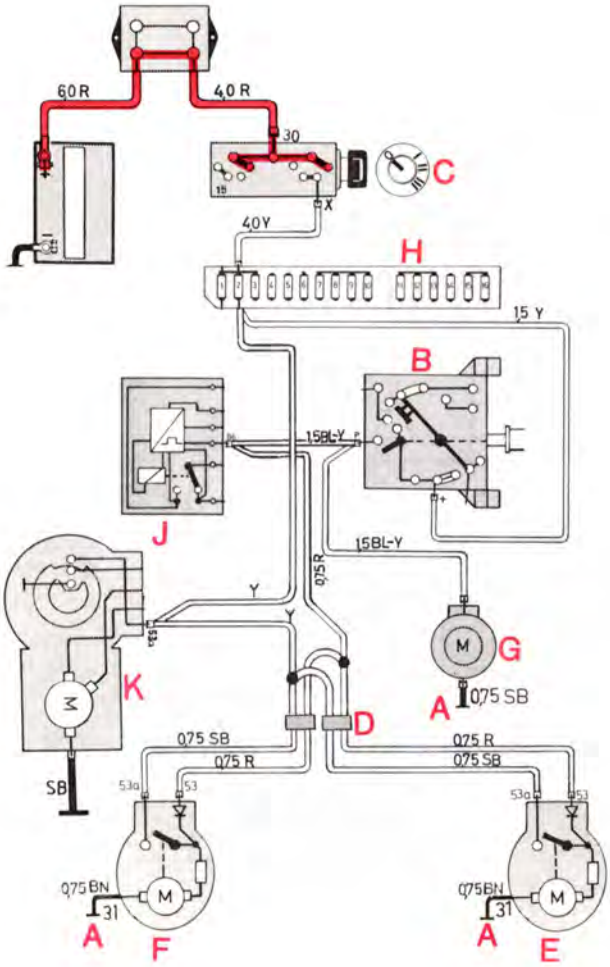

- A Stomanslutning
- B Omkopplare för torkare och spolare
- C Tändlås
- D Skarvar
- E Torkarmotor höger sida
- F Torkarmotor vänster sida
- G Spolarmotor
- H Säkringsdosa
- J Intervallrelä
- K Vindrutetorkarmotor

Säkring nr 2

Signal

Torkare och spolare inkopplade

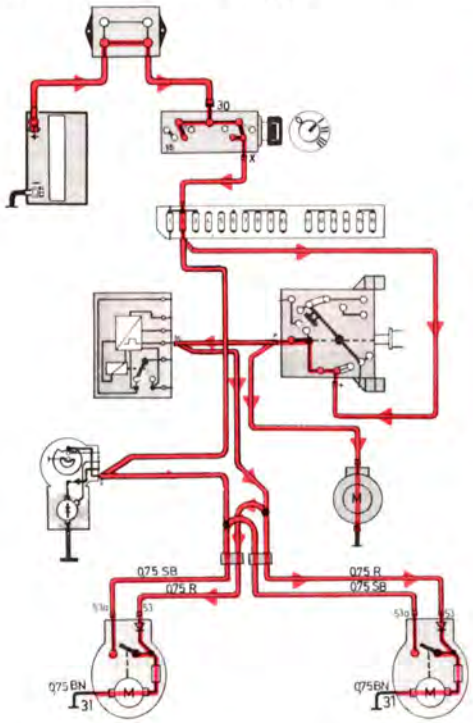

Parkeringsvarv

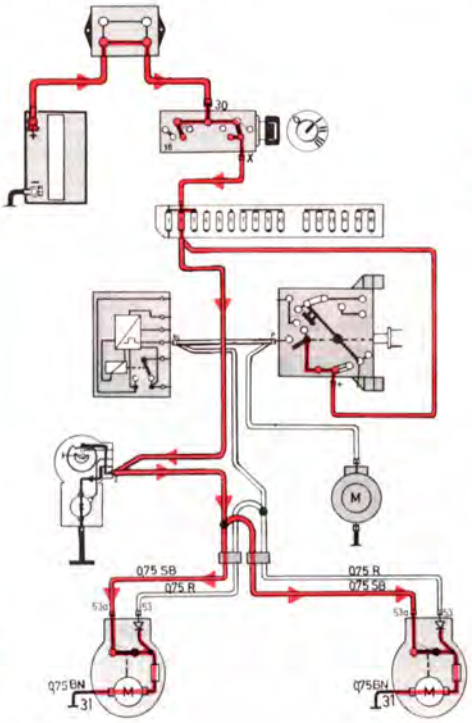

Parkeringsläge

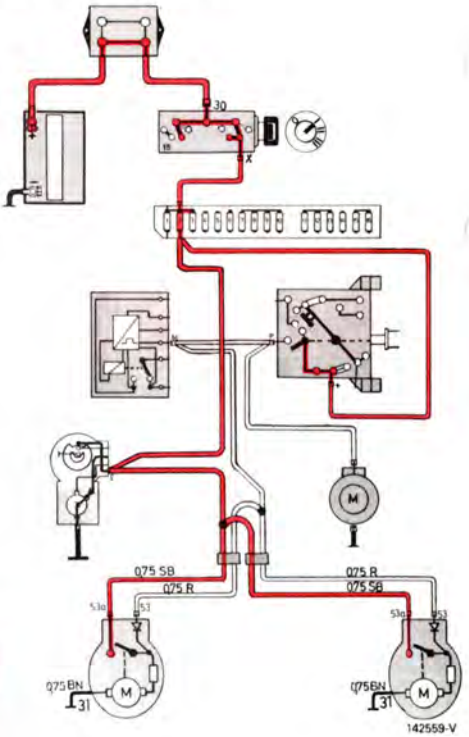

Strålkastartorkare – spolare

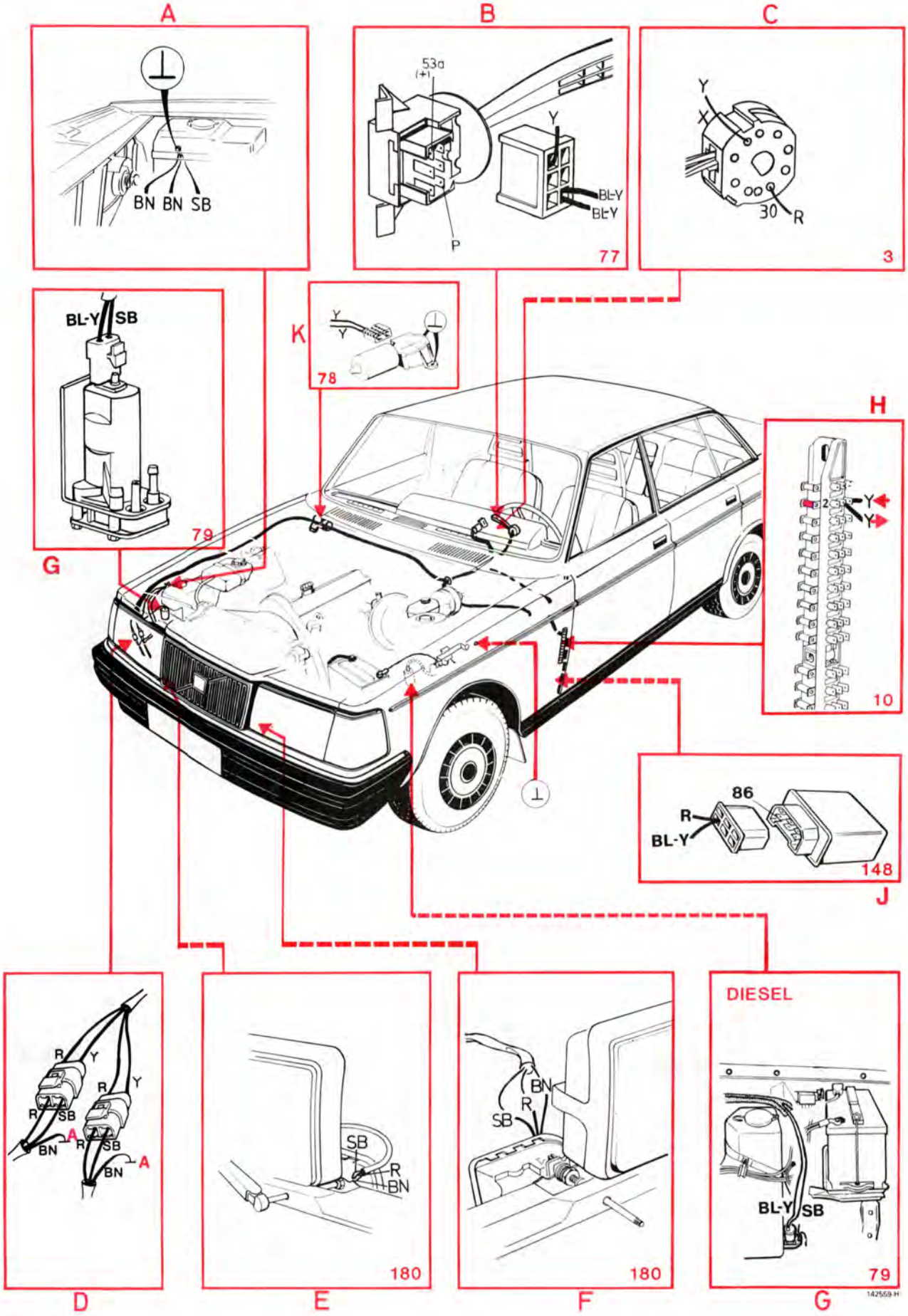

Bakrutetorkare – spolare

med intervallrelä

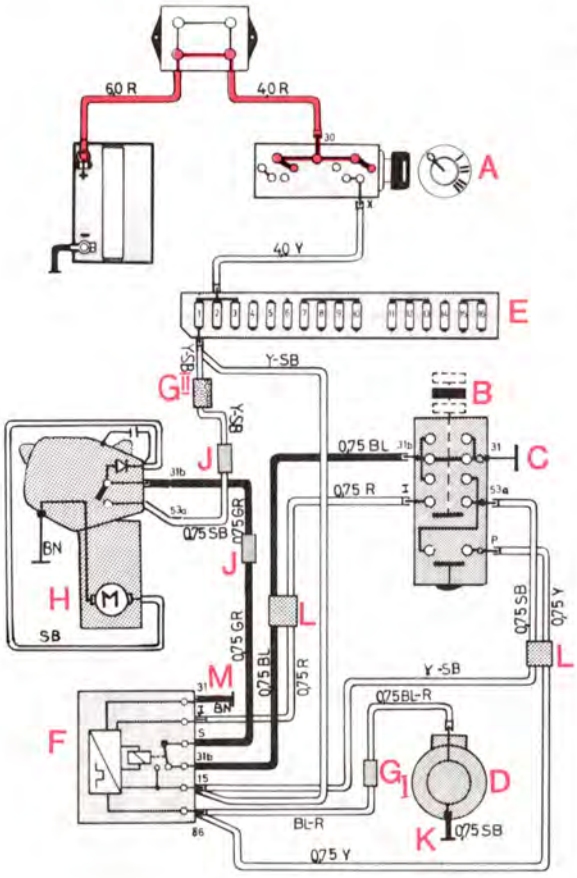

A	Tändlås	G	Skarv
B	Omkopplare för bakrutetorkare och spolare	H	Torkarmotor
C	Stomanslutning	J	Skarv
D	Spolarmotor	K	Stomanslutning
E	Säkringsdosa	L	Skarv
F	Intervallrelä	M	Stomanslutning

Säkring nr 1

Cigarettändare

Parkeringsstopp

(Kretsen under stoppmomentet)

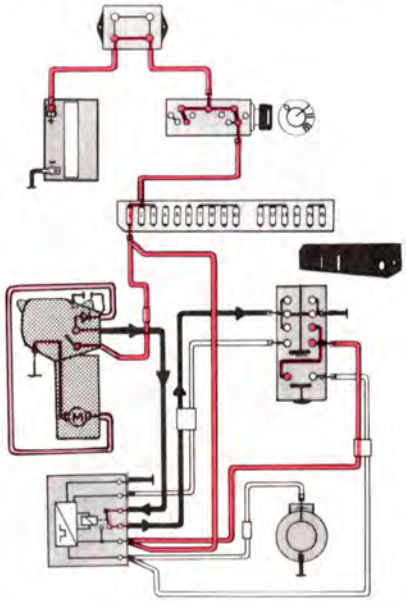

Spolarmotor inkopplad och några torkarslag

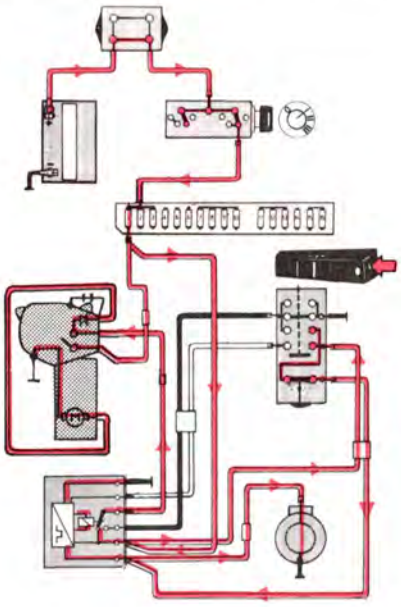

Torkarmotor inkopplad

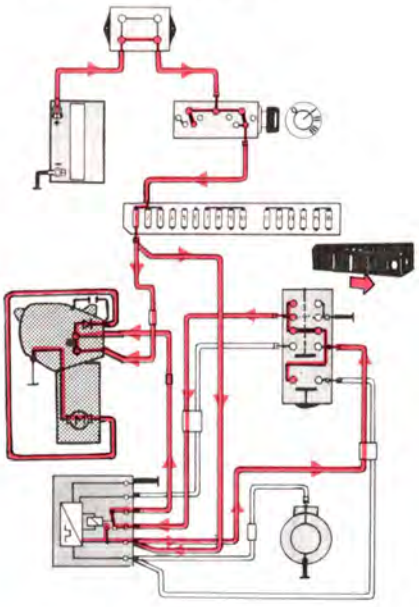

Intervalltorkning

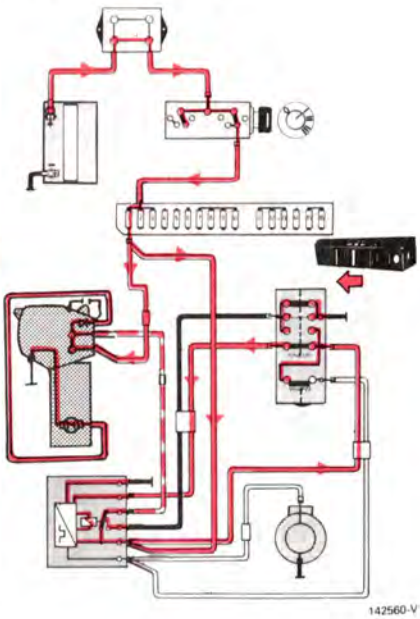

142560-V

Bakrutetorkare – spolare

med intervallrelä

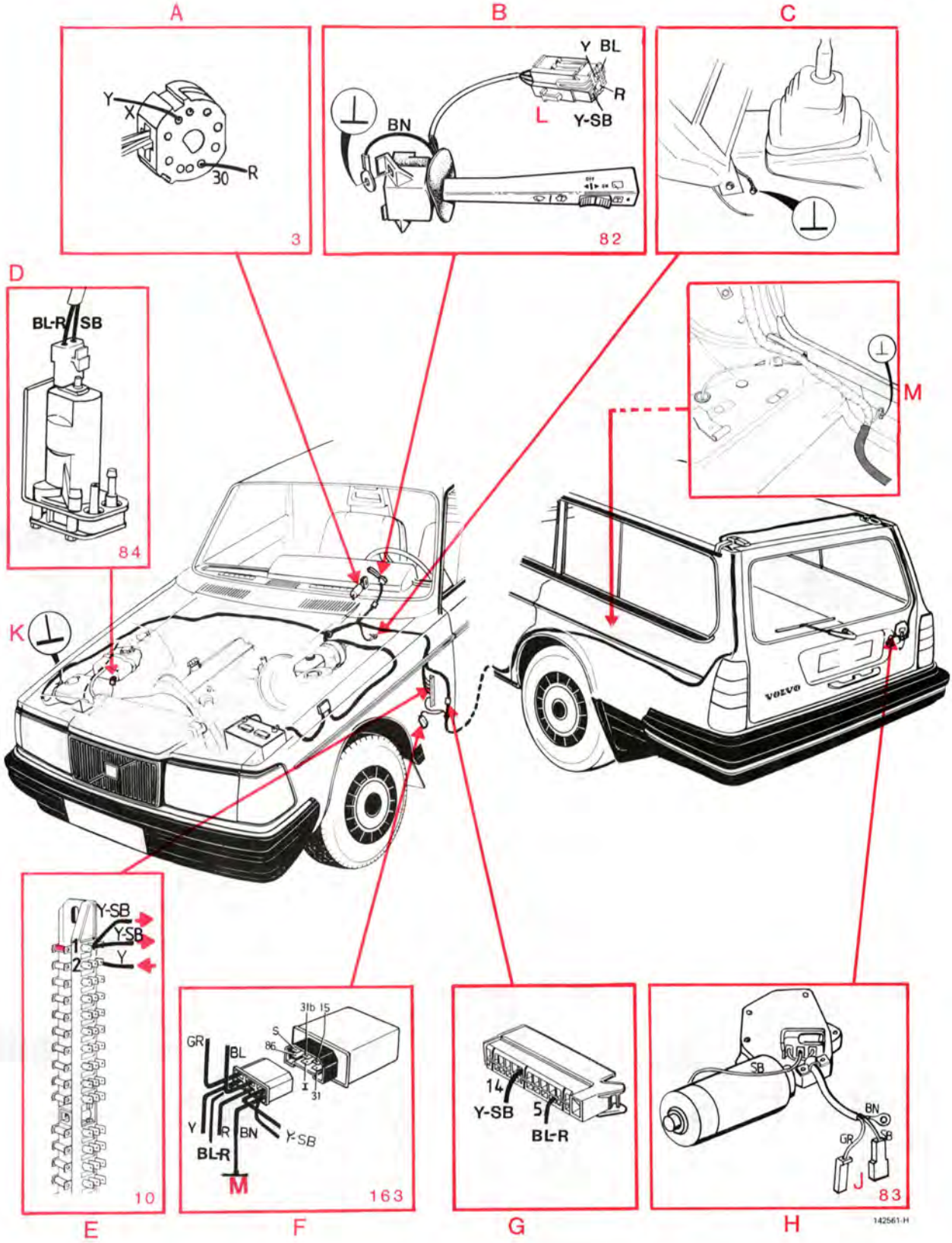

Bakrutetorkare – spolare

utan intervallrelä

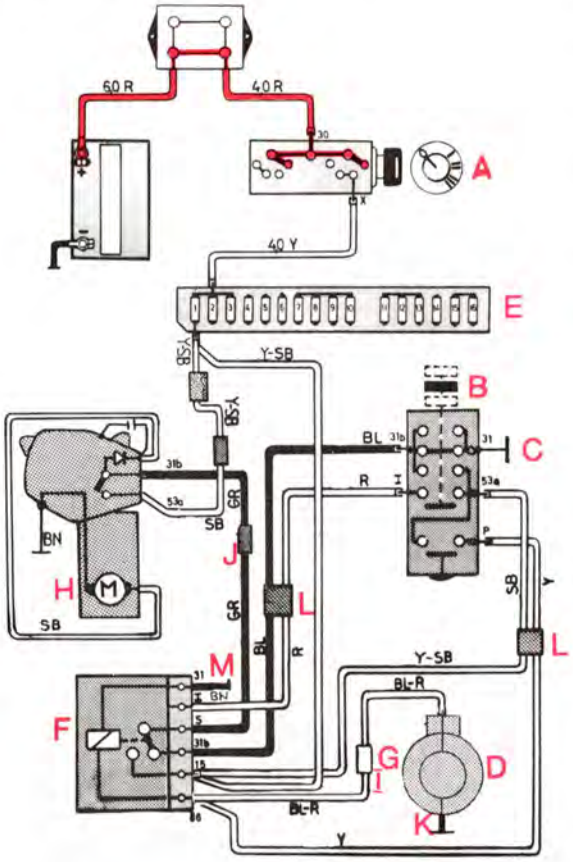

A	Tändlås	G	Skarv
B	Omkopplare för bakrutetorkare och spolare	H	Torkarmotor
C	Stomanslutning	J	Skarv
D	Spolarmotor	K	Stomanslutning
E	Säkringsdosa	L	Skarv
F	Torkarrelä	M	Stomanslutning

Säkring nr 1

Cigarettändare

Parkeringsstopp

(Kretsen under stoppmomentet)

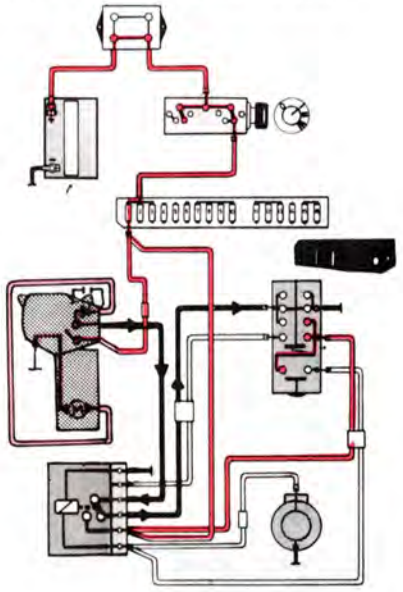

Spolarmotorn inkopplad

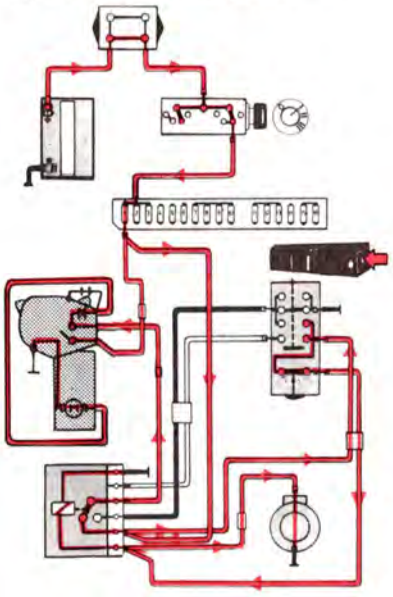

Torkarmotorn inkopplad

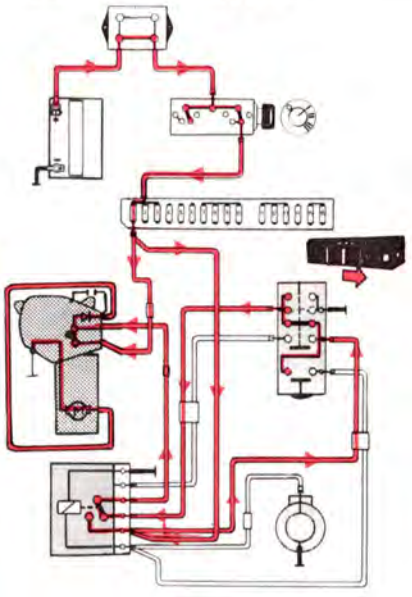

Parkeringsvarv

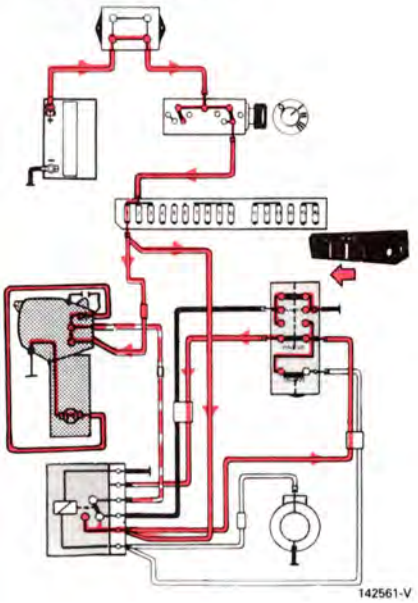

142561-V

Bakrutetorkare – spolare

utan intervallrelä

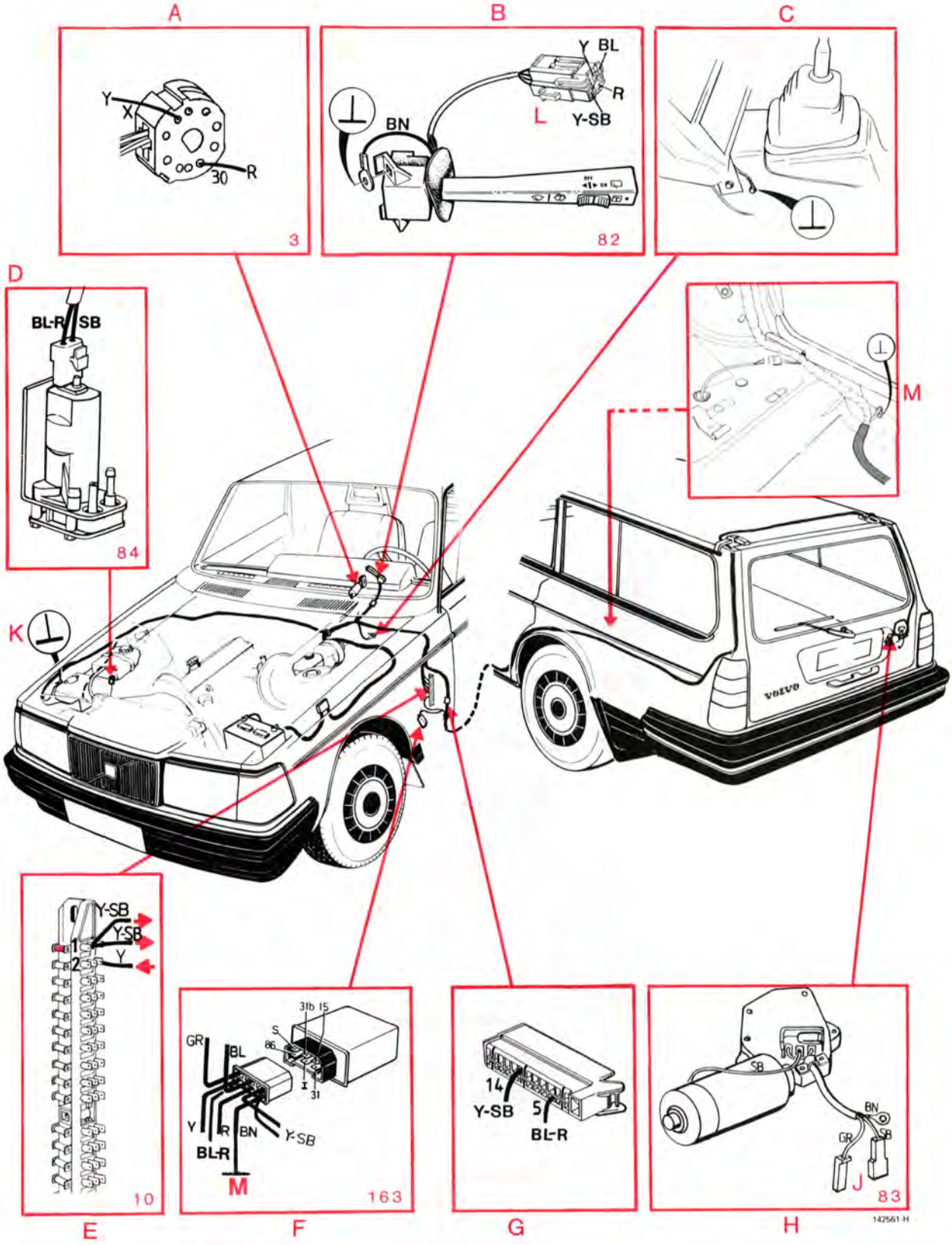

Cigarettändare

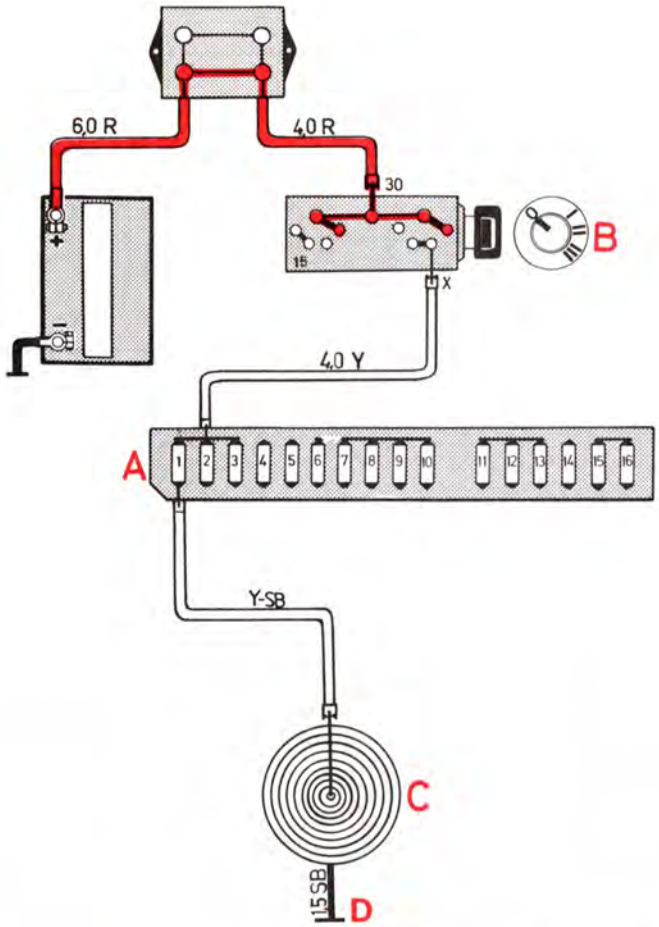

A Säkringsdosa
B Tändlås
C Cigarettändare
D Stomanslutning

Säkring nr 1

Vindrutetorkare

Cigarettändaren intryckt

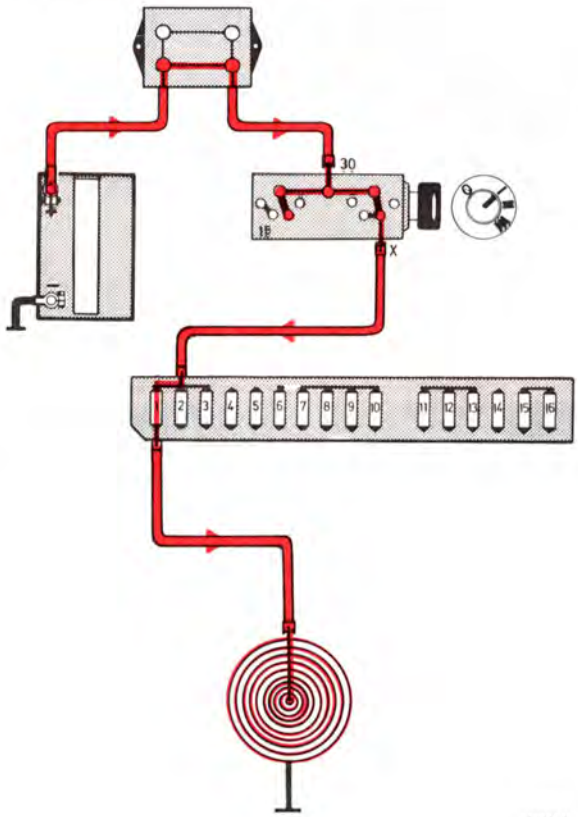

142562-V

Cigarettändare

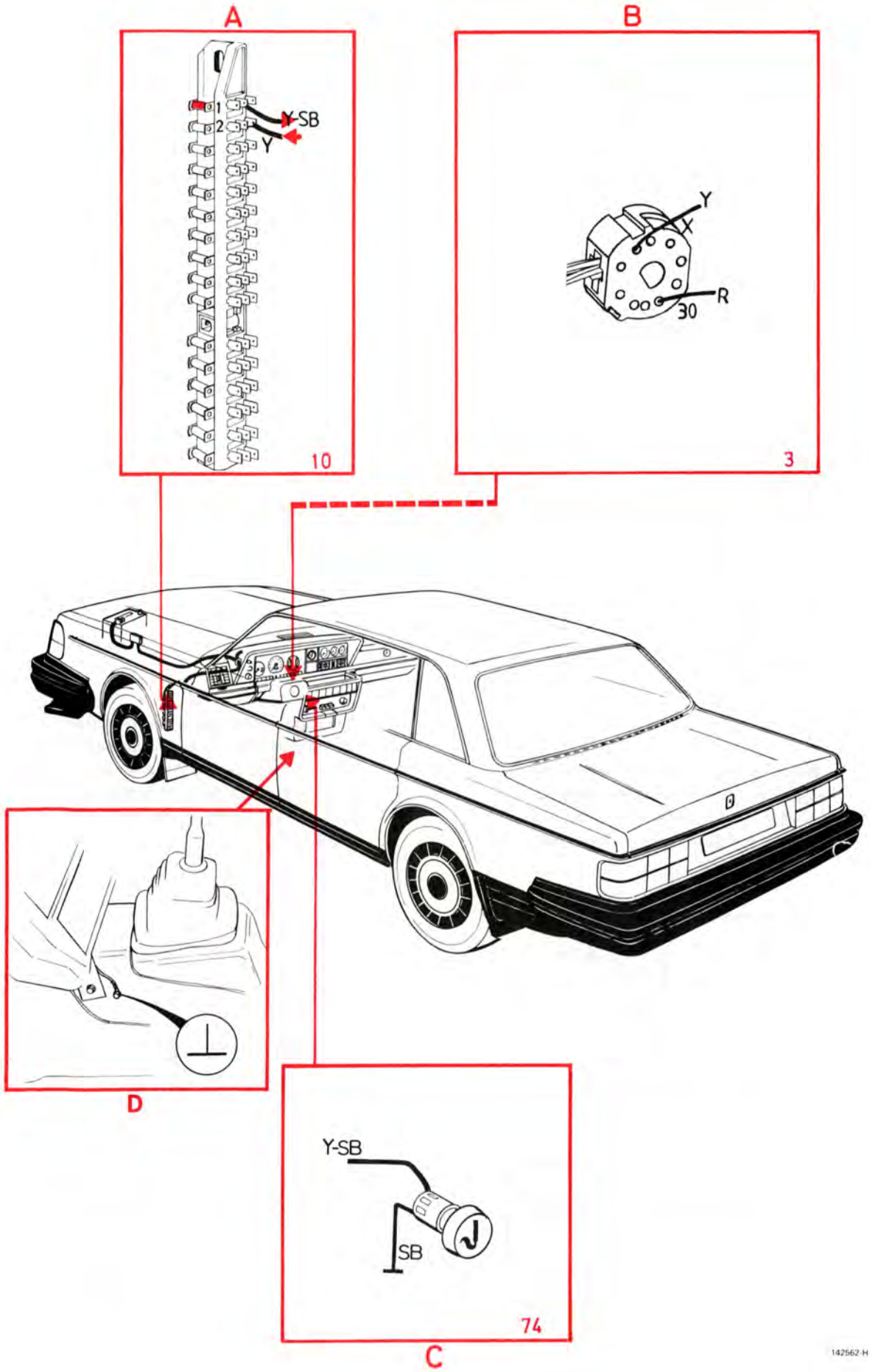

Bältes-/nyckelvarning, USA

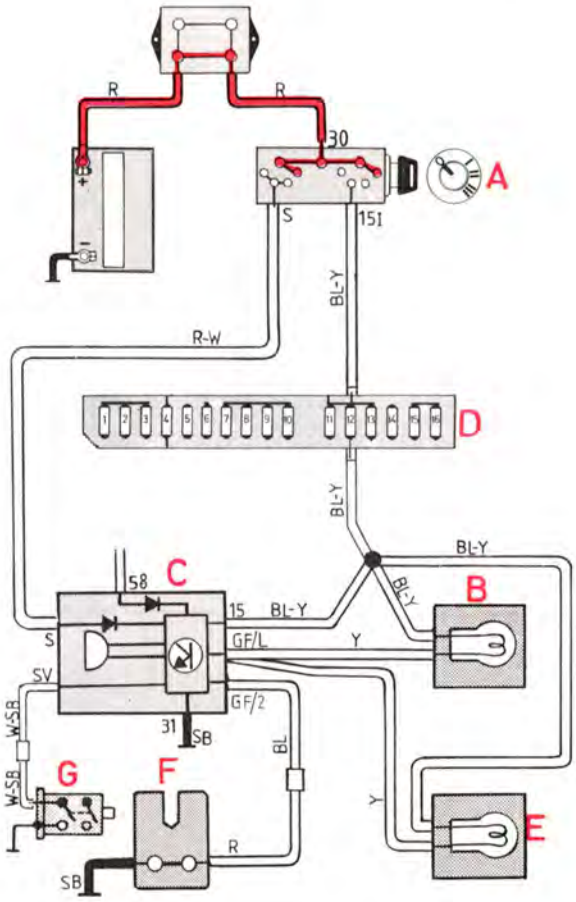

A Tändlås
B Kontrollampa för säkerhetsbälte,fram
C Bältespåminnare
D Säkringsdosa
E Kontrollampa för säkerhetsbälte, bak
F Brytarkontakt för säkerhetsbälte, förarsida
G Dörrkontakt vänster fram

Säkring nr 13

Kombinationsinstrument
Körvisare

Tändningen tillslagen, säkerhetsbältet *ej* kopplat. Bältespåminnaren ljuder och kontrollamporna lyser 4–8 sek efter att tändningen slagits till

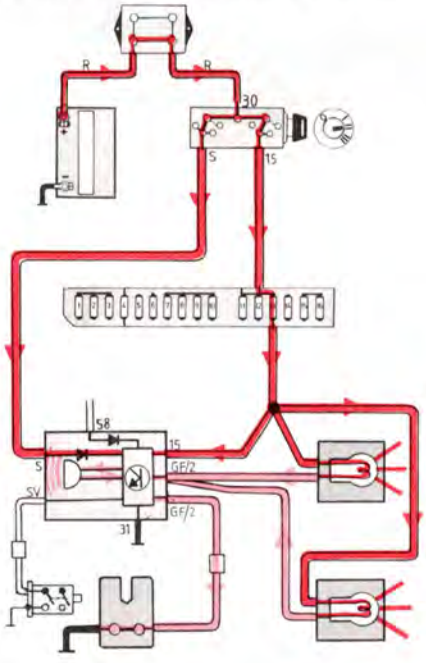

Tändningen tillslagen, säkerhetsbältet kopplat inom 4–8 sek. Bältespåminnaren upphör att ljuda när bältet kopplas men kontrollamporna lyser tiden ut dvs 4–8 sek efter att tändningen slagits till

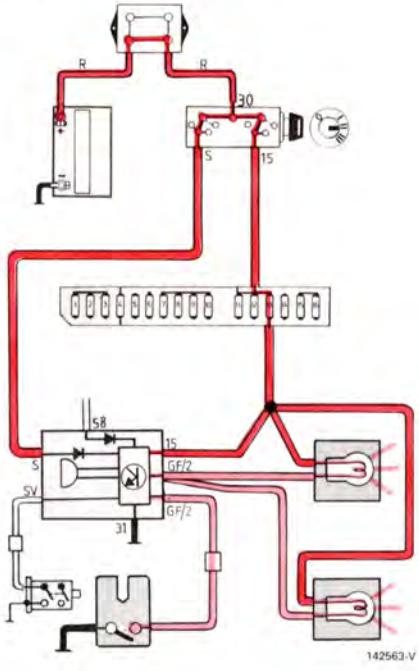

Bältes-/nyckelvarning, USA

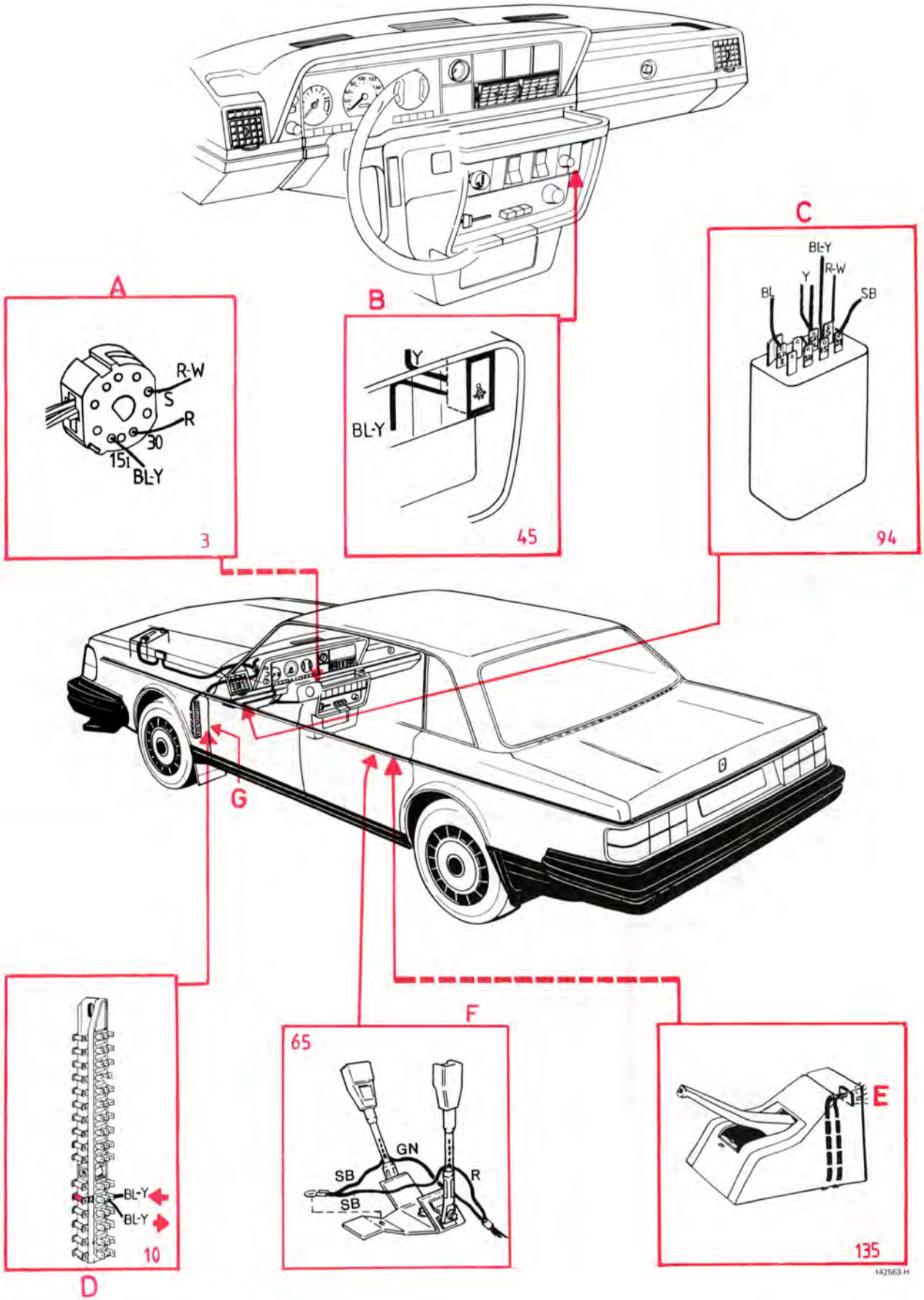

Glödtrådsvakt

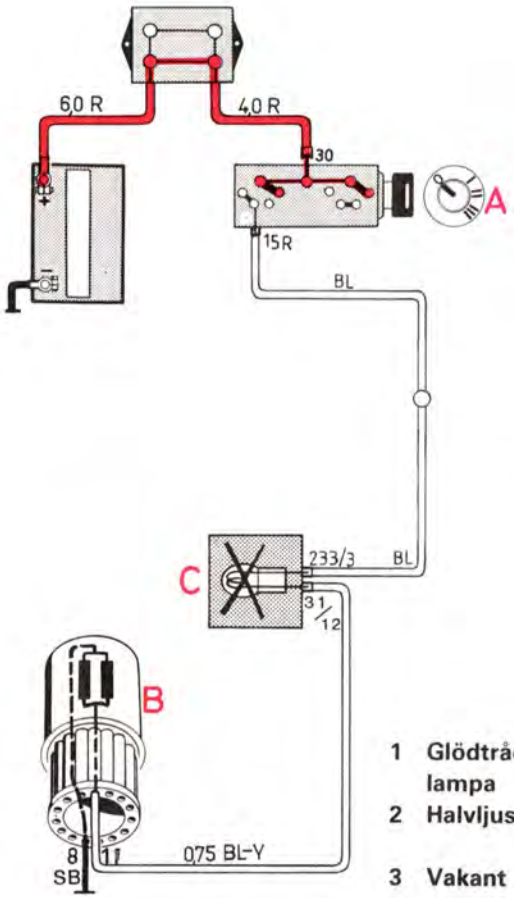

A Tändlås
B Glödtrådsvakt
C Varningslampa för trasig glödlampa

Varningslampan tänds då en glödlampa går sönder i nedanstående kretsar:

- Bakljus
- Bromsljus
- Halvljus
- (Varselljus)

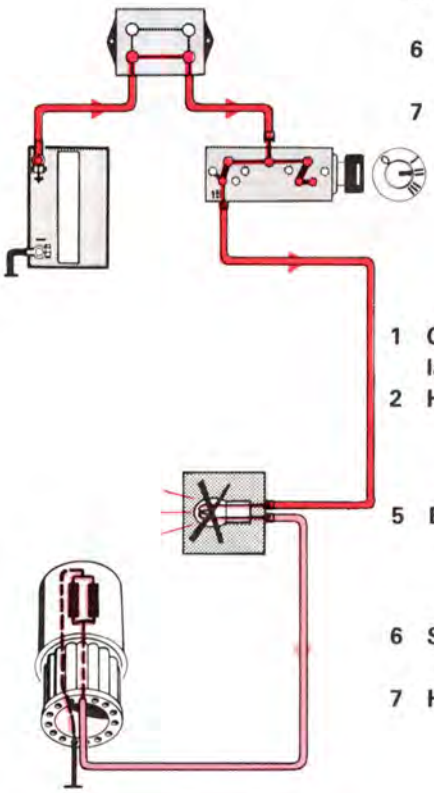

1 Glödtrådsvarnings-lampa
2 Halvljus vänster
3 Vakant
4 Vakant
5 Ljusomkopplare
6 Stegrelä, halvljus
7 Halvljus, höger

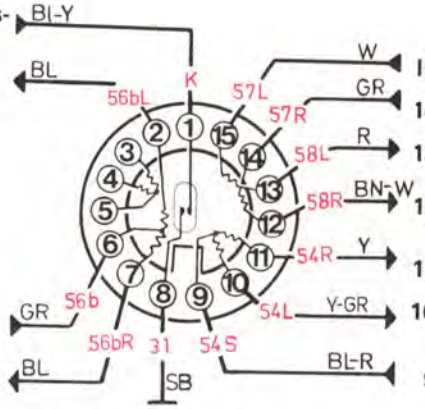

15 Säkring nr 15
14 Säkring nr 16
13 Bakljus vänster
12 Bakljus höger
11 Bromsljus höger
10 Bromsljus vänster (+ extra bromslykta)
9 Bromsljuskontakt
8 Stomanslutning för varningslampan

USA och Canada

1 Glödtrådsvarnings-lampa
2 Halvljus vänster
5 Extra bromslykta
6 Stegrelä, halvljus
7 Halvljus, höger

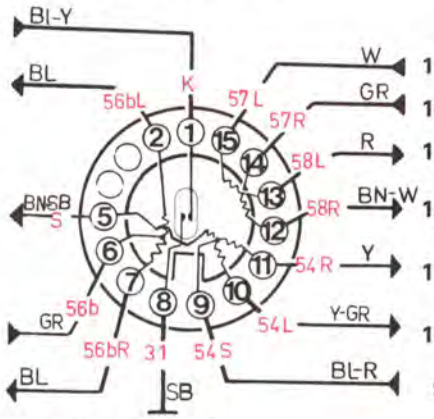

15 Säkring nr 15
14 Säkring nr 16
13 Bakljus vänster
12 Bakljus höger
11 Bromsljus höger
10 Bromsljus vänster
9 Bromsljuskontakt
8 Stomanslutning för varningslampan

142564-V

Glödtrådsvakt

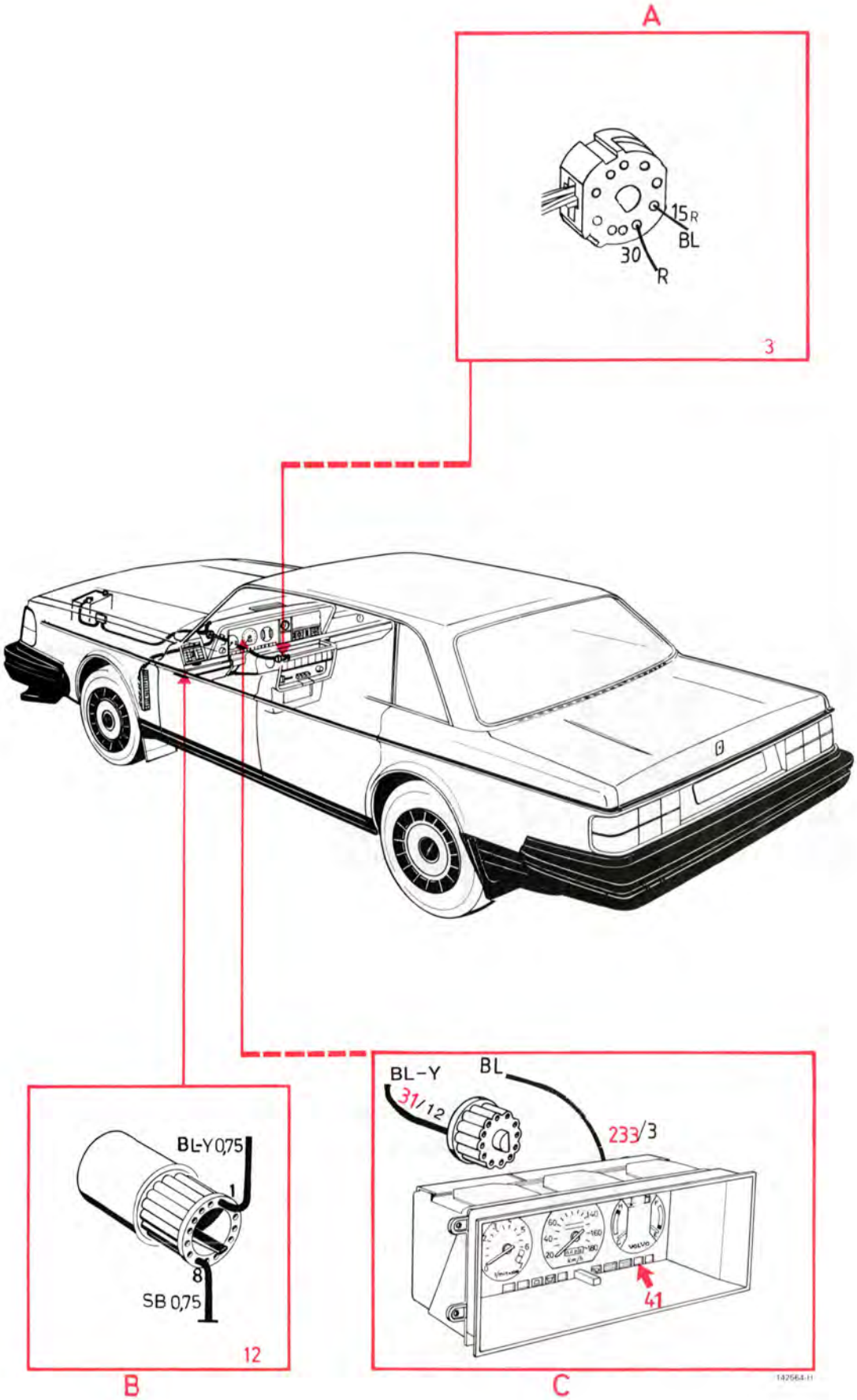

Glödtrådsvakt med bromsledningskontroll, Europa

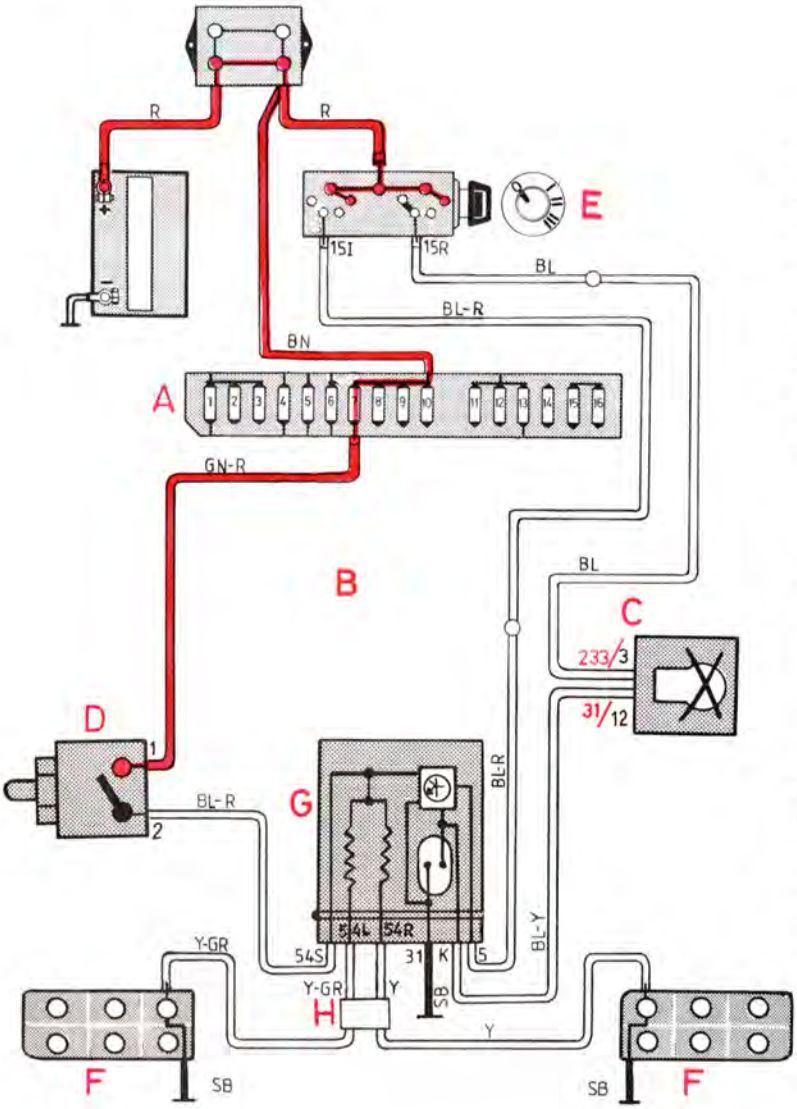

A Säkringsdosa
B Ljusomkopplare
C Varningslampa för trasig glödlampa
D Bromsljuskontakt
E Tändlås
F Bromsljus
G Glödtrådsvakt
H Kontaktstycke

Säkring nr 5

Inga andra funktioner

Säkring nr 7

Bromsljus

Varningslampa tänds då en glödlampa går sönder i nedanstående kretsar:

- **Bakljus**
- **Bromsljus**
- **Halvljus**

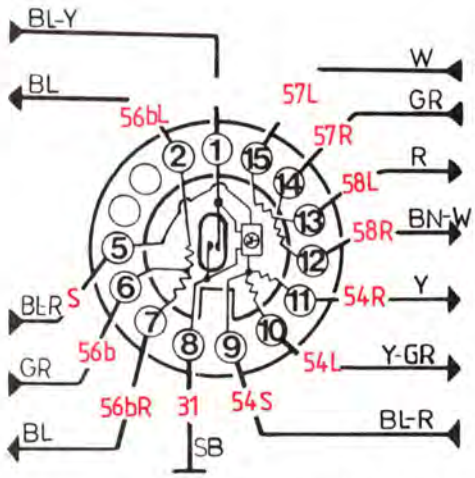

1 Glödtrådsvarningslampa
2 Halvljus, vänster
3 Vakant
4 Vakant
5 Ljusomkopplare
6 Stegrelä, halvljus
7 Halvljus, höger
8 Stomanslutning för varningslampan
9 Bromsljuskontakt
10 Bromsljus vänster
11 Bromsljus höger
12 Bakljus höger
13 Bakljus vänster
14 Säkring nr 16
15 Säkring nr 15

142565-V

Glödtrådsvakt med bromsledningskontroll, Europa

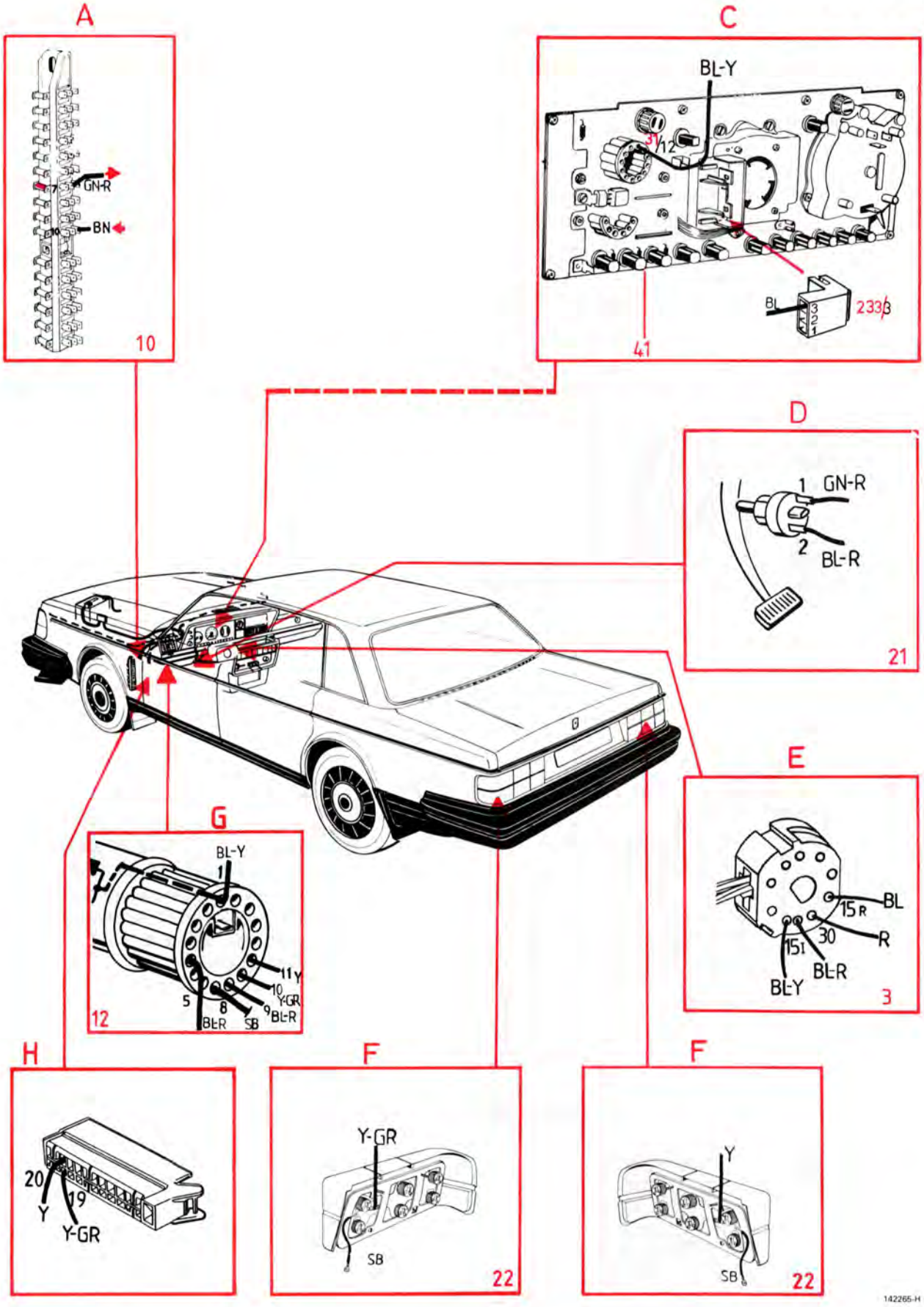

Glödtrådsvakt med bromsledningskontroll, Europa

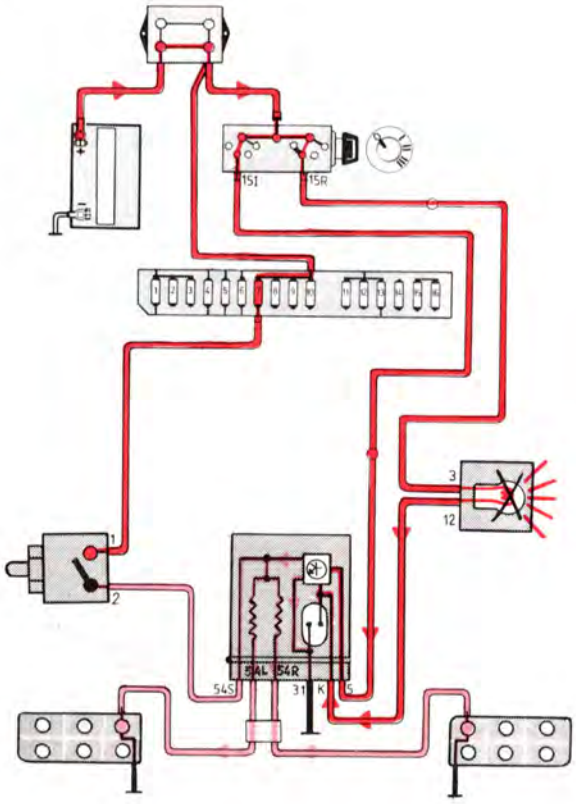

Motorn går men bromspedalen har ej ansatts efter det att motorn startats. Varningslampan lyser.
OBS! Om båda bromslamporna är trasiga tänds inte varningslampan

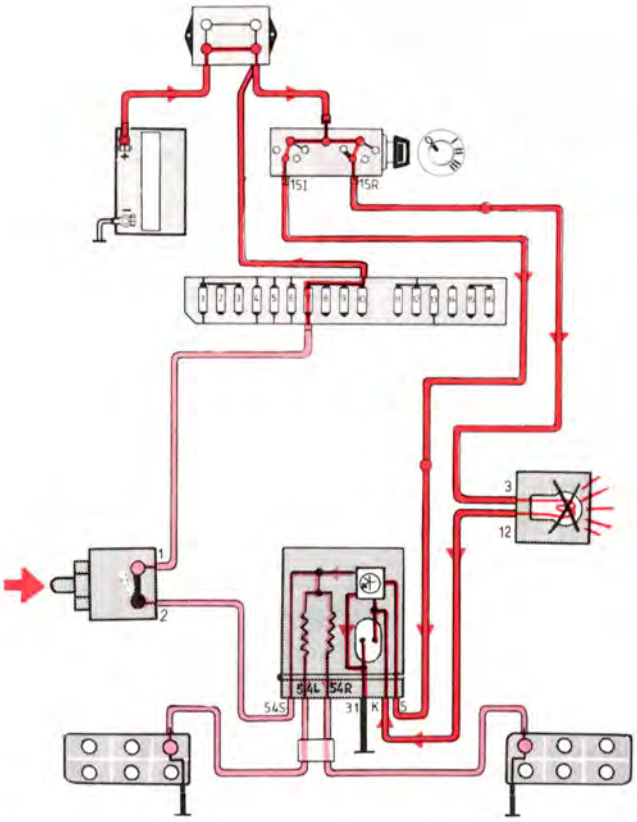

Motorn går, bromspedalen ansätts: Varningslampan släcks först sedan *båda* bromslamporna tänts. Släcks den inte finns det ingen spänning efter bromsljuskontakten (ex säkringen trasig) eller också är den ena bromslampan sönder

Glödtrådsvakt med bromsledningskontroll, Europa

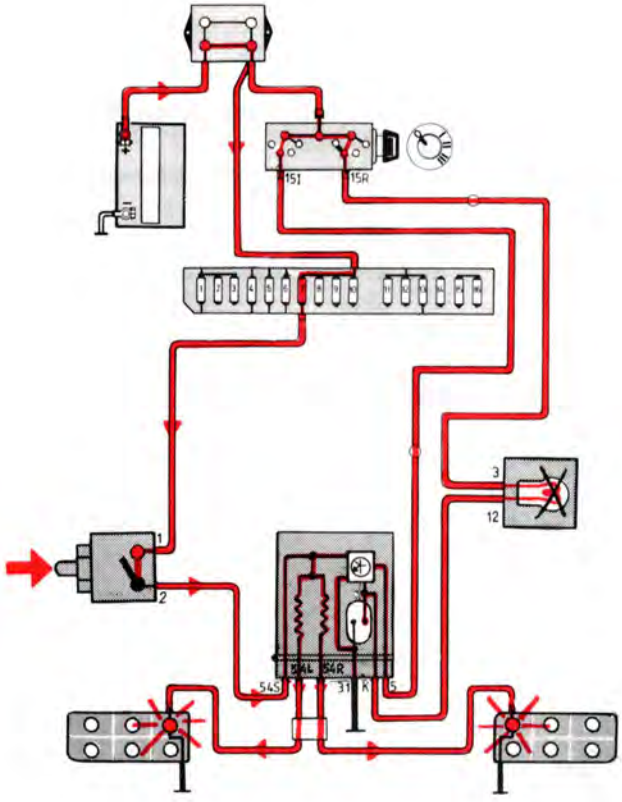

Motorn går, bromspedalen ansätts: Varningslampan släcks om systemet är felfritt

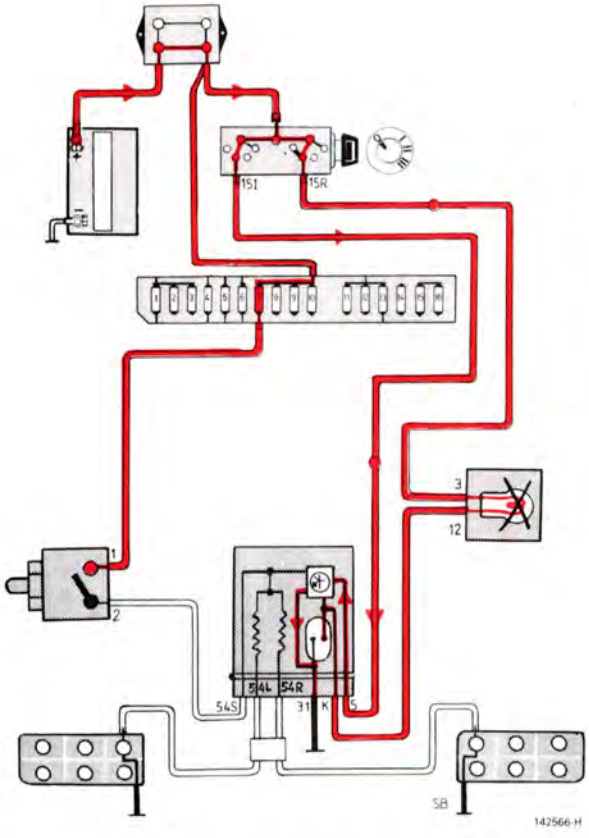

Motorn går
Bromspedalen släppt efter ansättning
Varningslampan släckt

Bältespåminnare

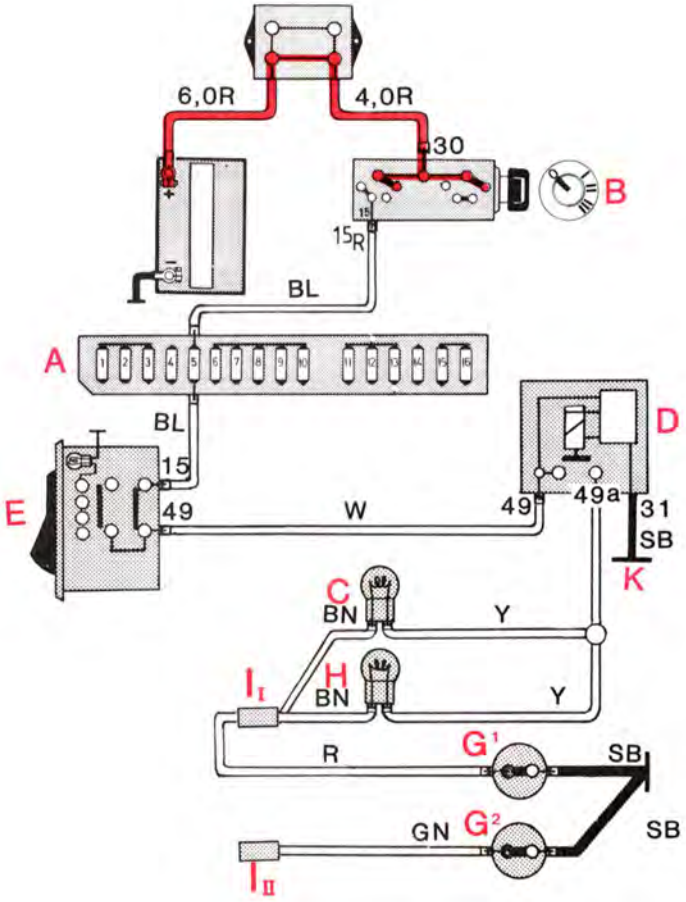

A Säkringsdosa
B Tändlås
C Kontrollampa för bilbälte, fram
D Blinkrelä
E Strömställare för varnings-blinkljus
G Bälteslås
H Kontrollampa för bilbälte, bak
I Skarv
K Stomanslutning

Säkring nr 13

Körvisare

Tändningen tillslagen, förarbältet är inte påsatt

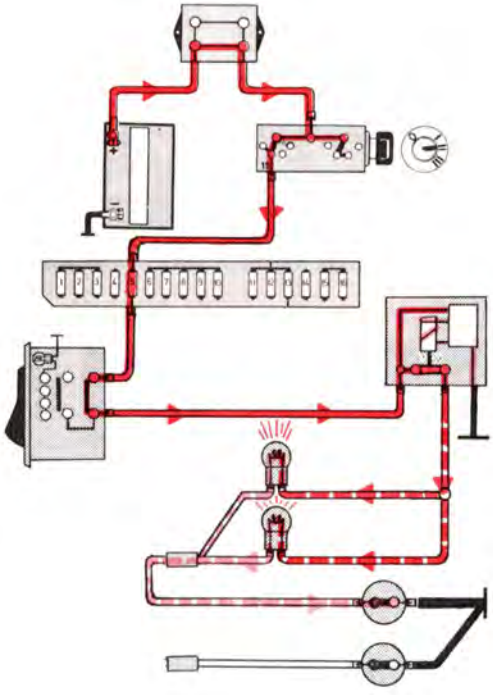

142567-V

Bältespåminnare

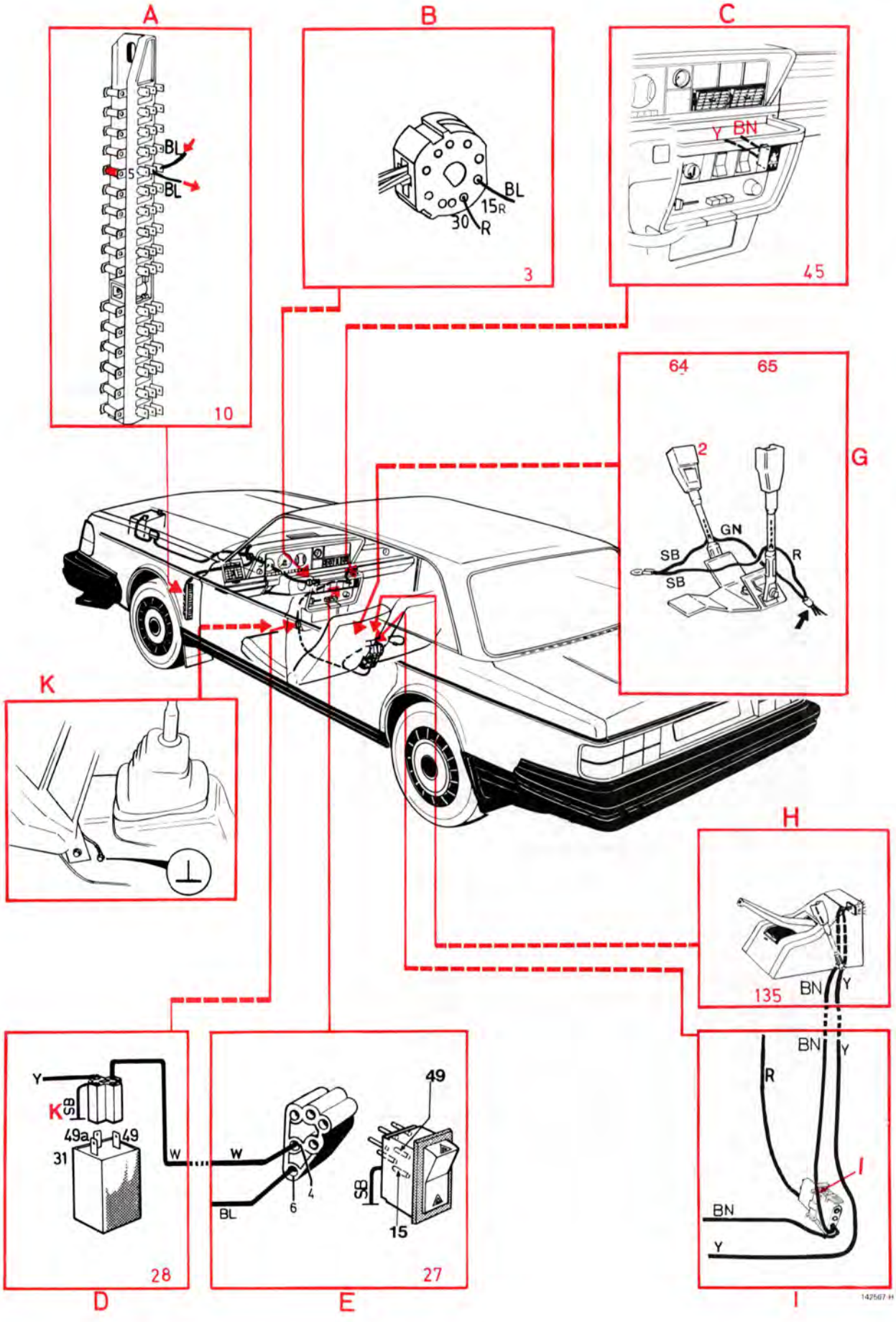

Kombinationsinstrument

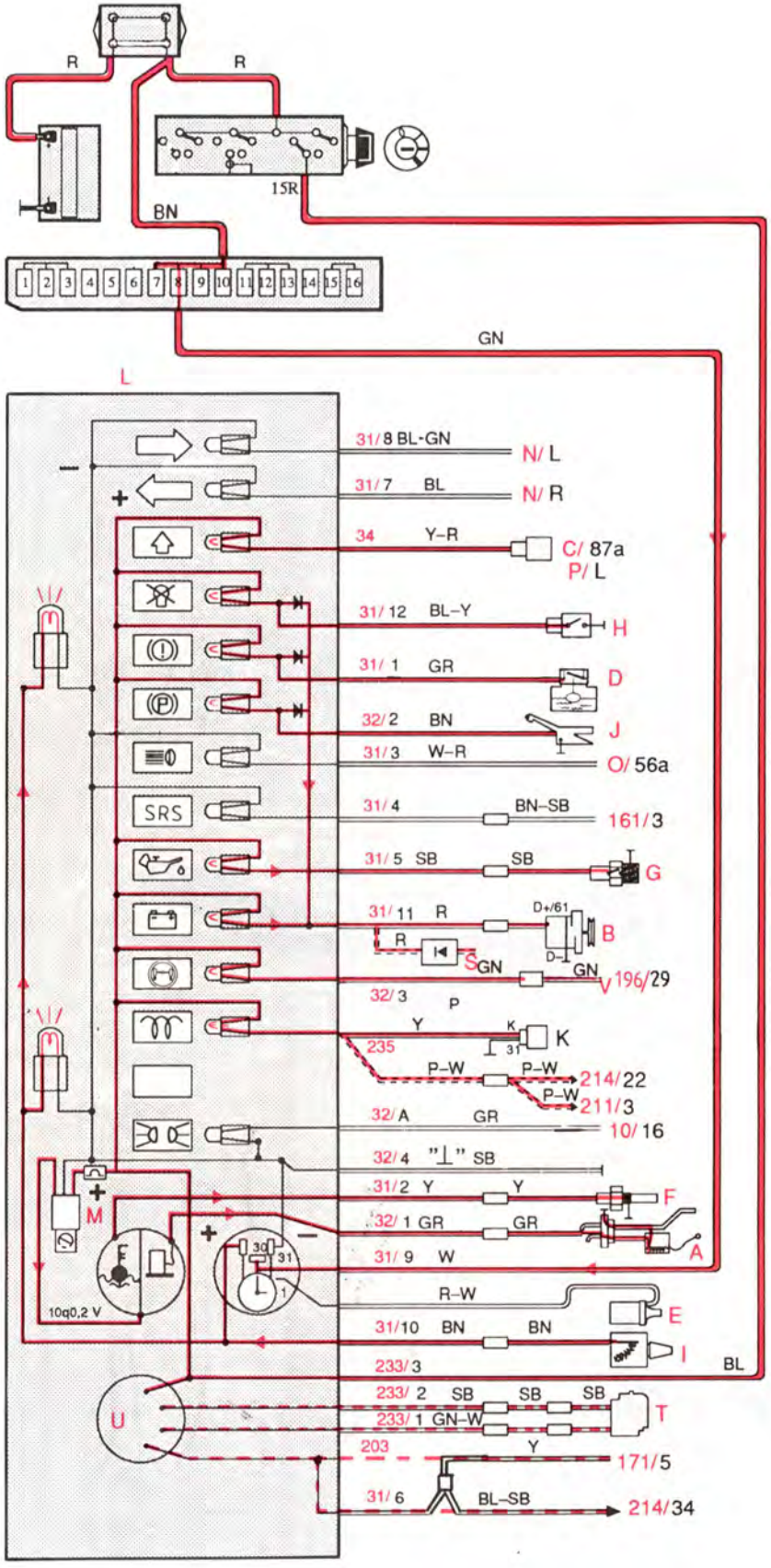

A Bränslenivågivare
B Generator
C Överväxelrelä AW 71
D Bromsvätskenivågivare
E Tändspole
F Temperaturgivare
G Oljetrycksvakt
H Glödtrådsvakt
I Reostat för instrument
J Parkeringsbromskontakt
K Styrenhet för diesel
L Kombinationsinstrument
M Spänningsstabilisator
N Körvisaromkopplare
O Stegrelä för hel- och halvljus
P Växlingsindikator (från styrenhet pos 214/26)
S Dioddosa (Japan)
T Givare för hastighetsmätare
U Hastighetsmätare
V Styrenhet ABS

Säkring nr 8

Innerbelysning

Tändningen tillslagen med stillastående motor

Kombinationsinstrument

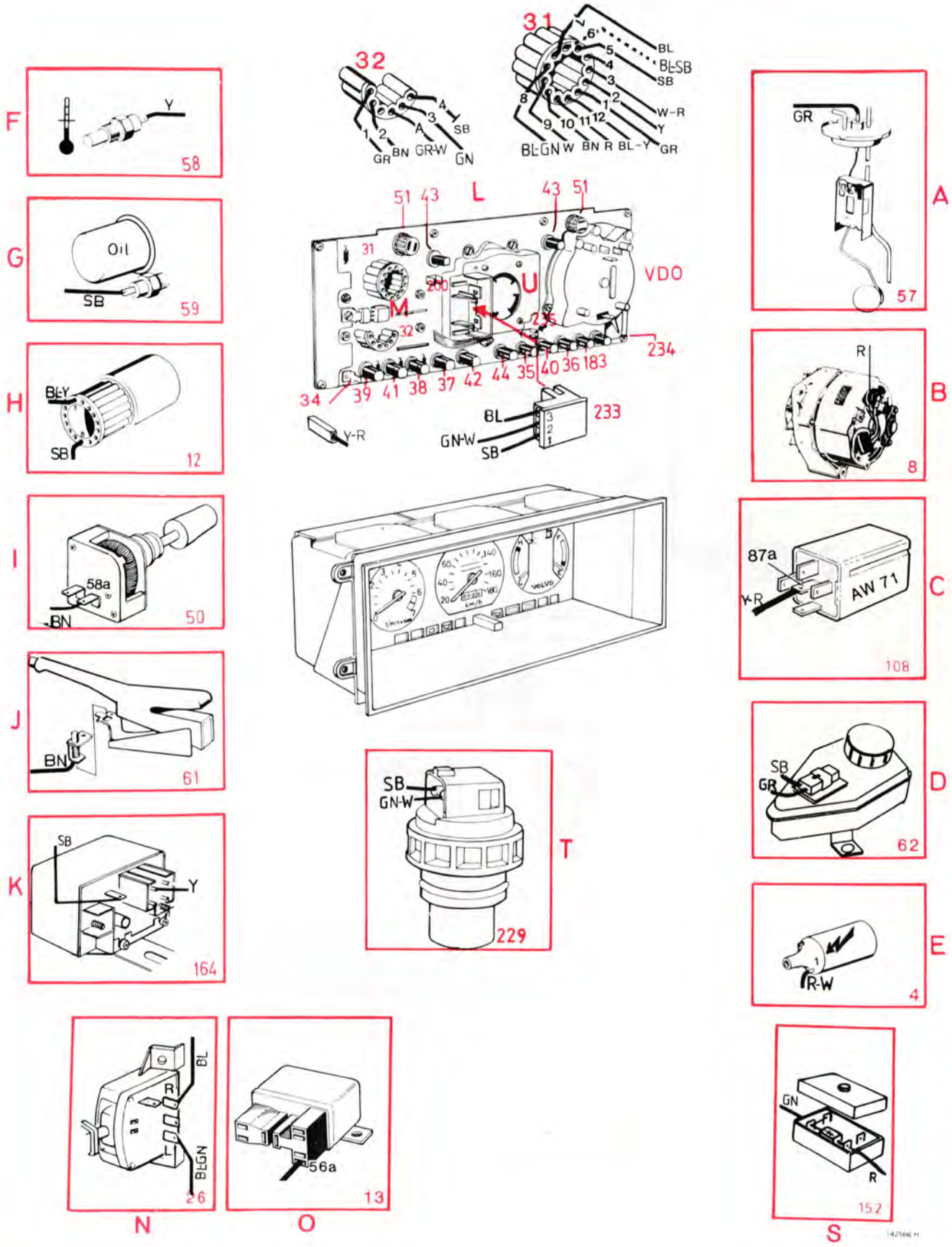

Hastighetsmätare

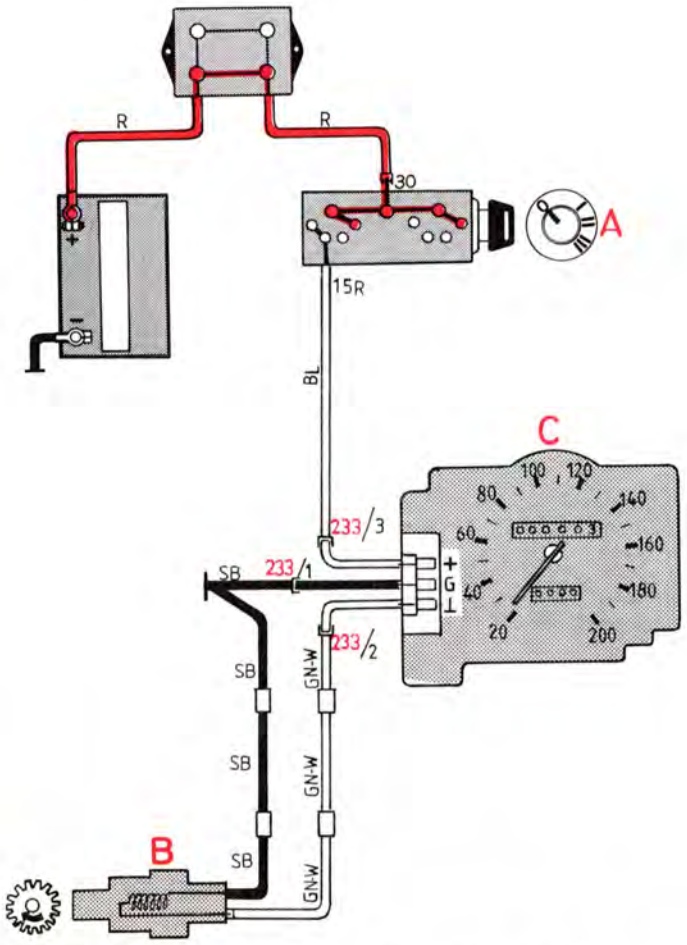

A Tändlås
B Givare, bakaxel
C Hastighetsmätare

Tändningen tillslagen
Bilen rullar

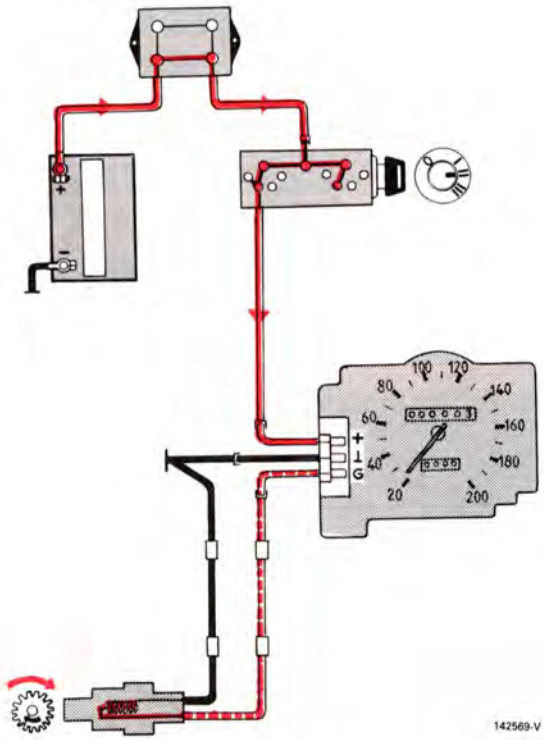

Hastighetsmätare

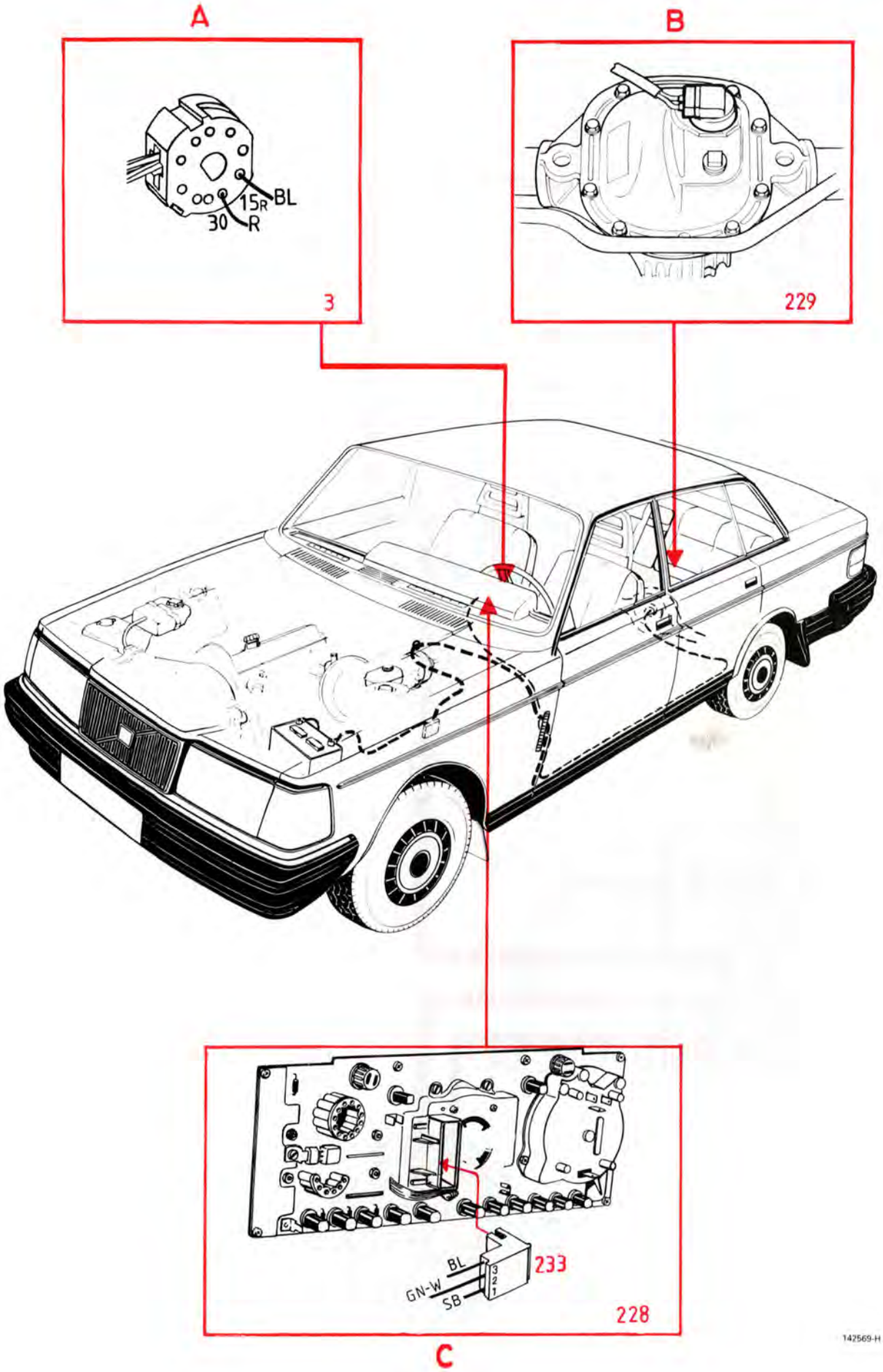

Klocka

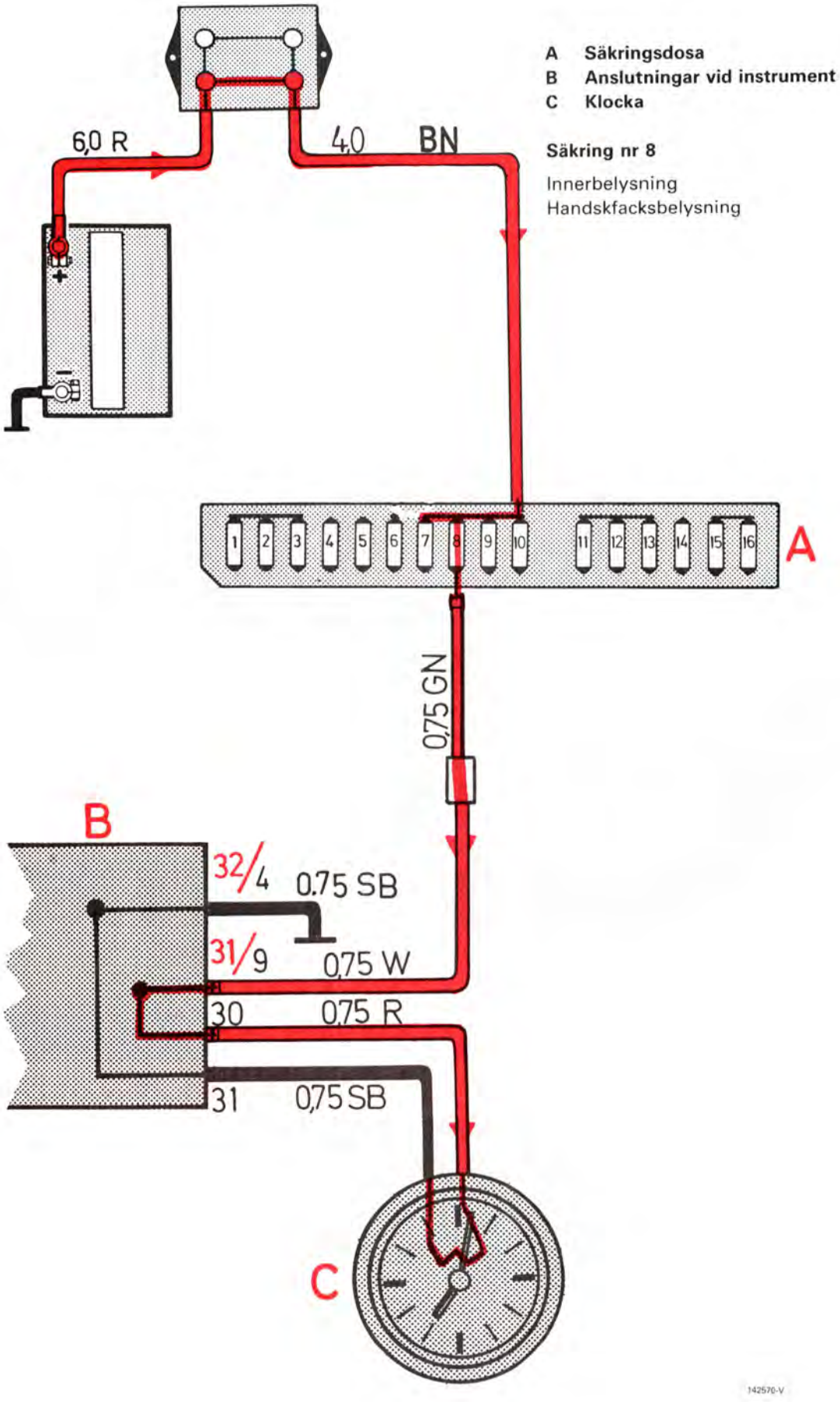
A Säkringsdosa
B Anslutningar vid instrument
C Klocka
Säkring nr 8
Innerbelysning
Handskfacksbelysning
6,0 R
4,0 BN
+
1 2 3 4 5 6 7 8 9 10 11 12 13 14 15 16
A
0,75 GN
B
32/4 0.75 SB
31/9 0,75 W
30 0,75 R
31 0,75 SB
C
142570-V

Klocka

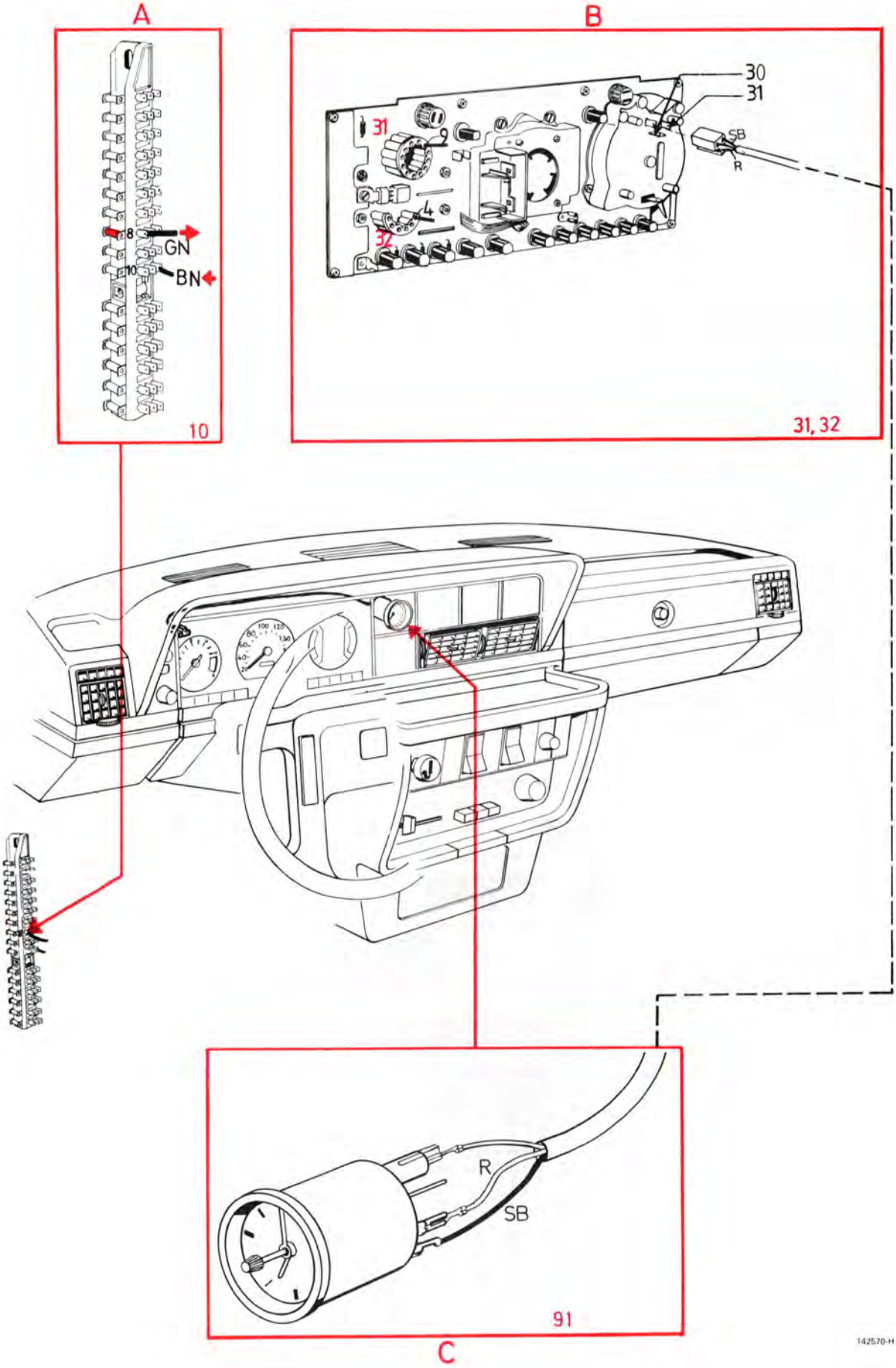

Yttertemperaturmätare

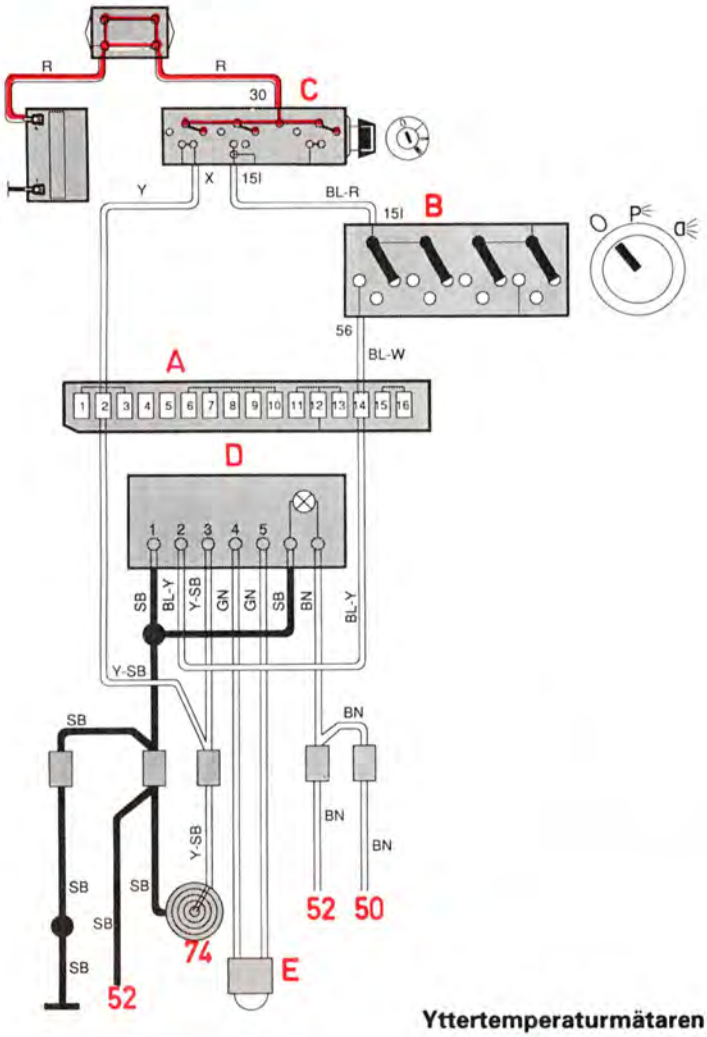

A Säkringsdosa
B Ljusomkopplare
C Tändlås
D Yttertemperaturmätare
E Givare, yttertemperatur
50 Reostat
52 Reglage- och panelbelysning
74 Cigarettändare

Säkring nr 2

Vindrutetorkare

Säkring nr 14

Dimbakljus

Yttertemperaturmätaren tillkopplad

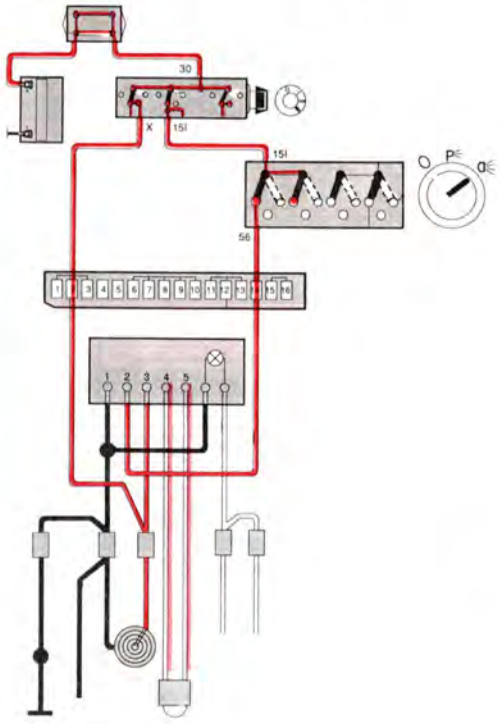

Yttertemperaturmätare

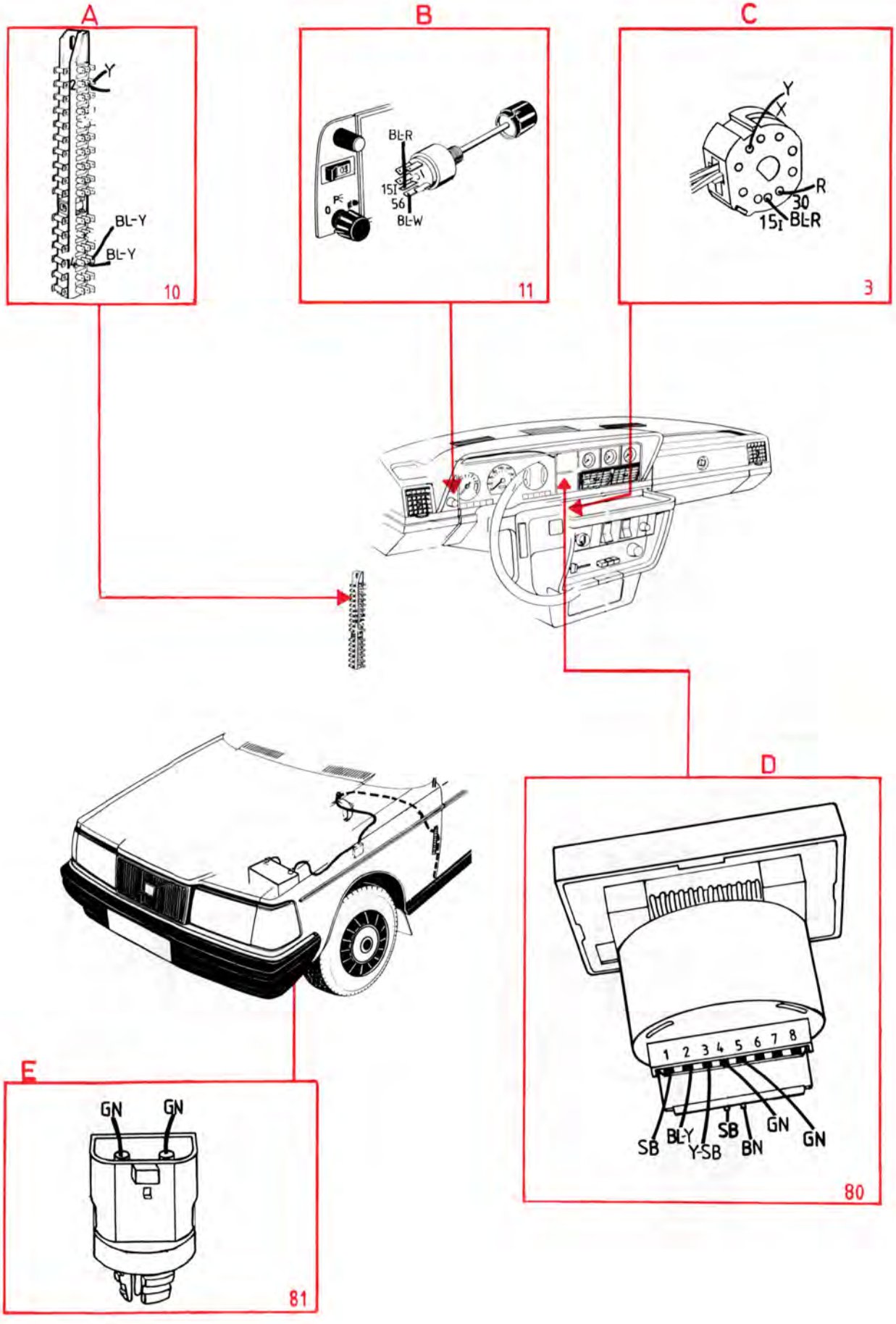

Överväxel, automatisk växellåda

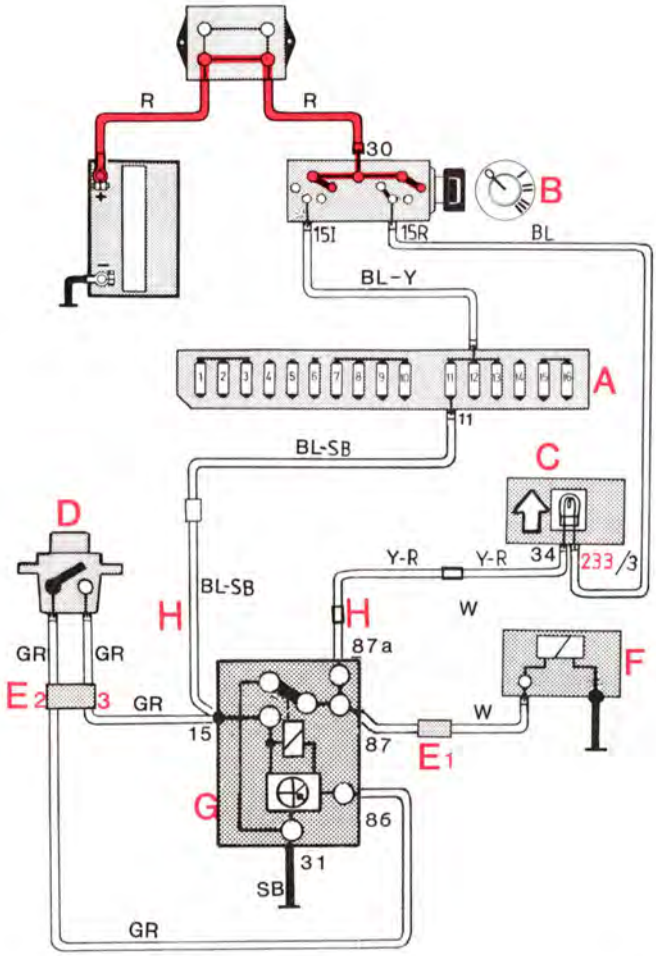

A Säkringsdosa
B Tändlås
C Kontrollampa, överväxel
D Omkopplare i växelväljare
E Skarv
F Manövermagnet
G Relä
H Skarv

Säkring nr 11

Eluppvärmd bakruta

Överväxeln urkopplad, kontrollampan tänd

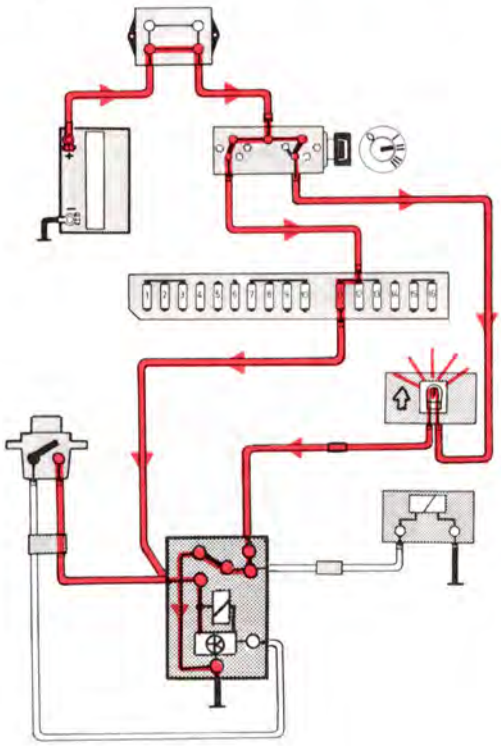

Överväxeln inkopplad, kontrollampan släckt

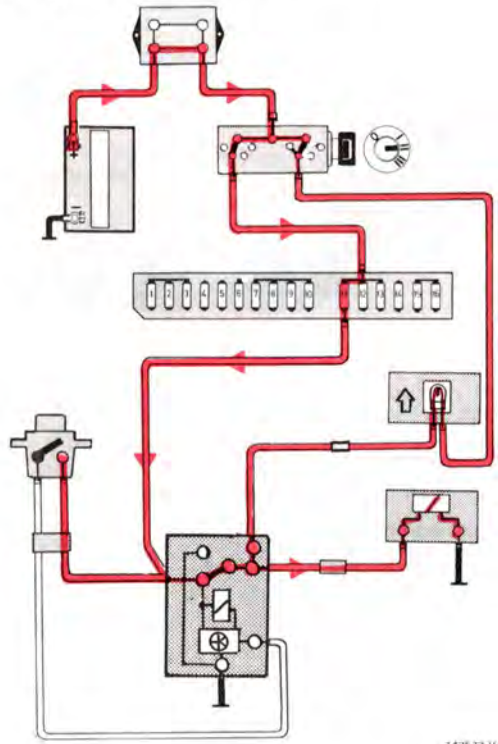

142573-V

Överväxel, automatisk växellåda

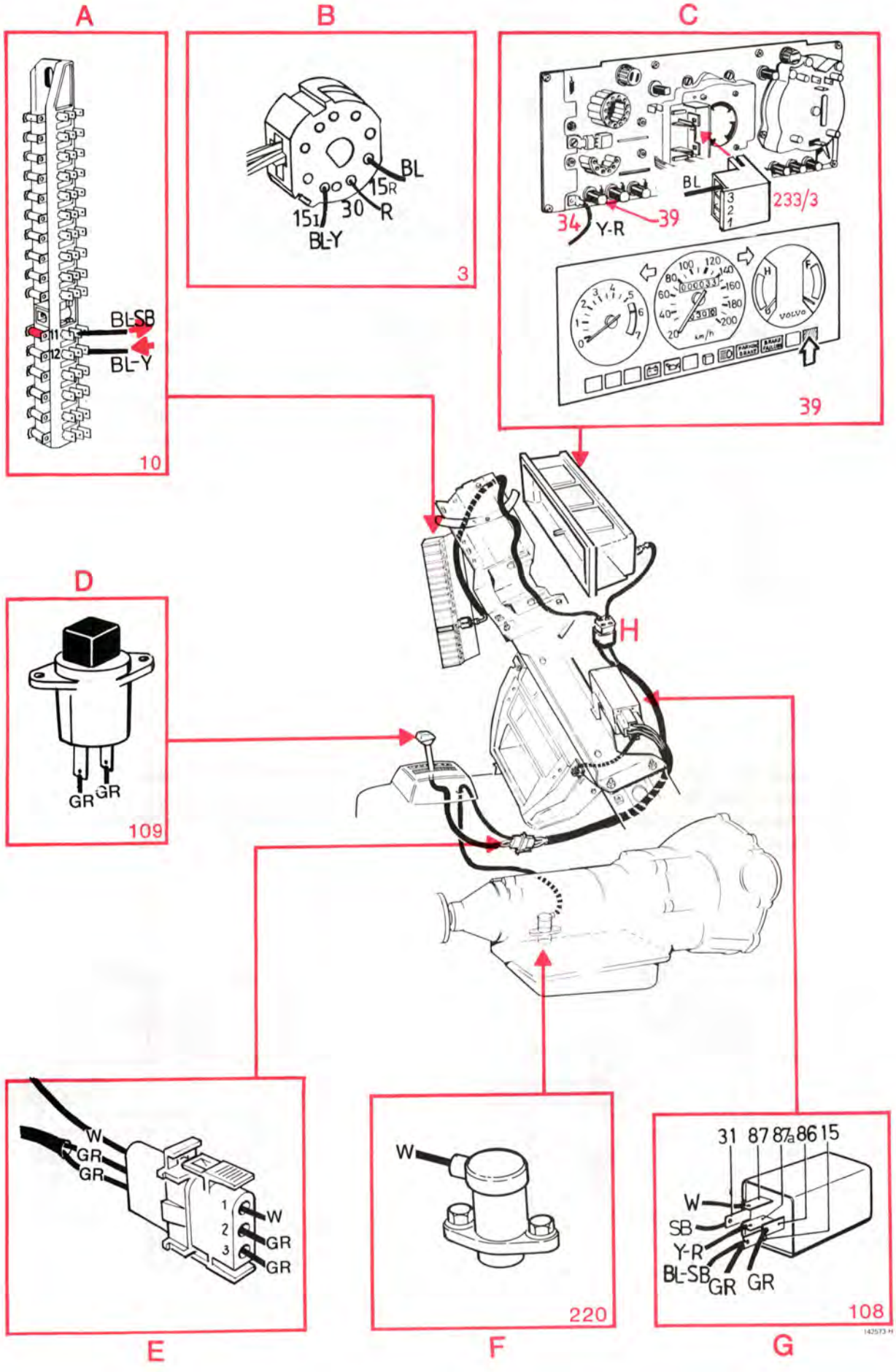

P-lägesspärr

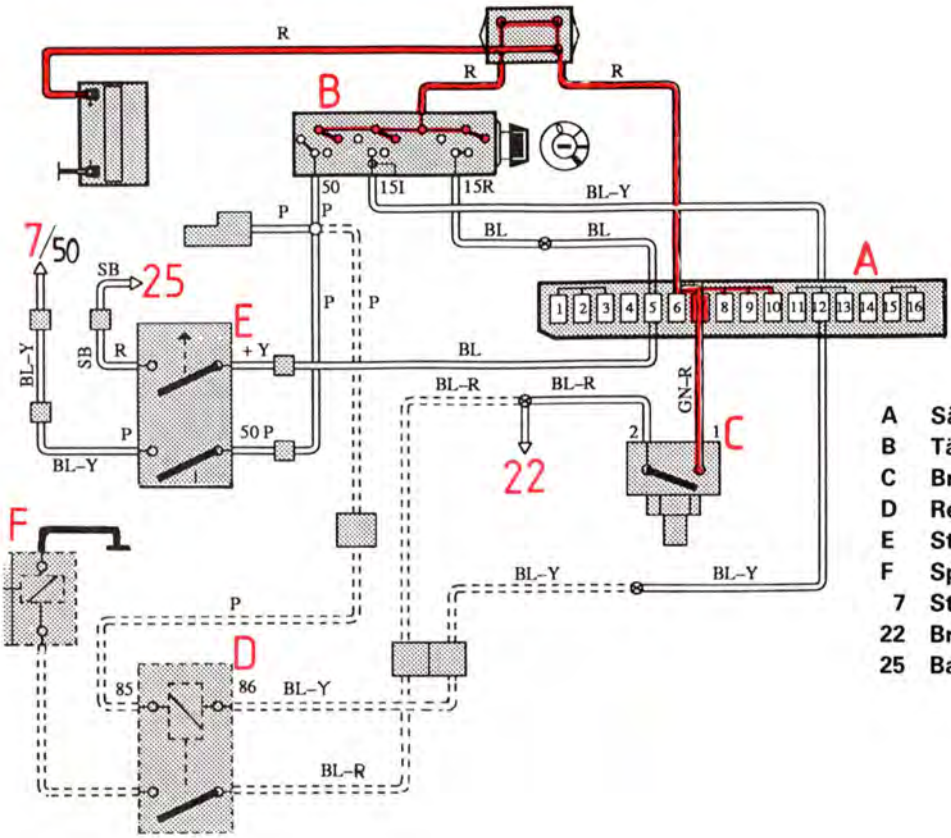

A Säkringsdosa
B Tändlås
C Bromsljuskontakt
D Relä, p-lägesspärr
E Startspärrkontakt
F Spärrsolenoid, p-lägesspärr
7 Startmotor
22 Bromsljus
25 Backljus

Tändningen tillslagen
Bromsarna ej ansatta
Växelväljaren kan ej flyttas
från p-läget

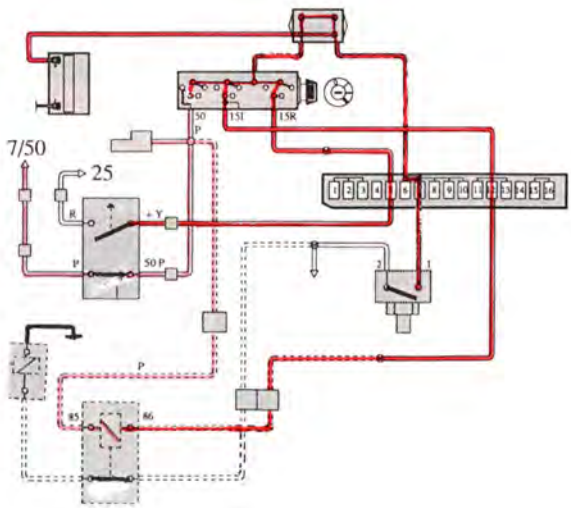

Tändningen tillslagen
Bromsarna ansatta
Växelväljaren kan flyttas till
valfritt läge

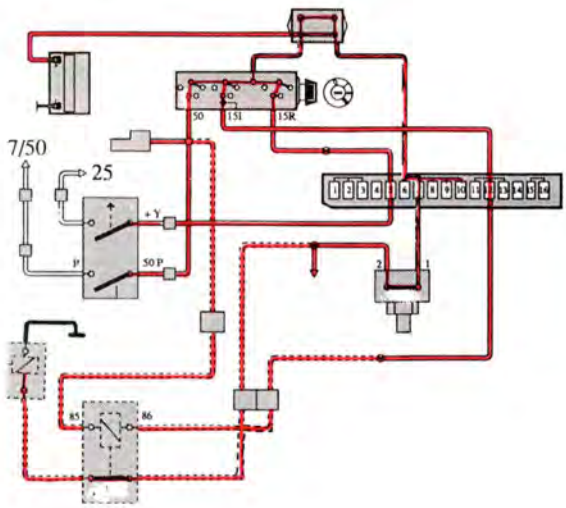

P-lägesspärr

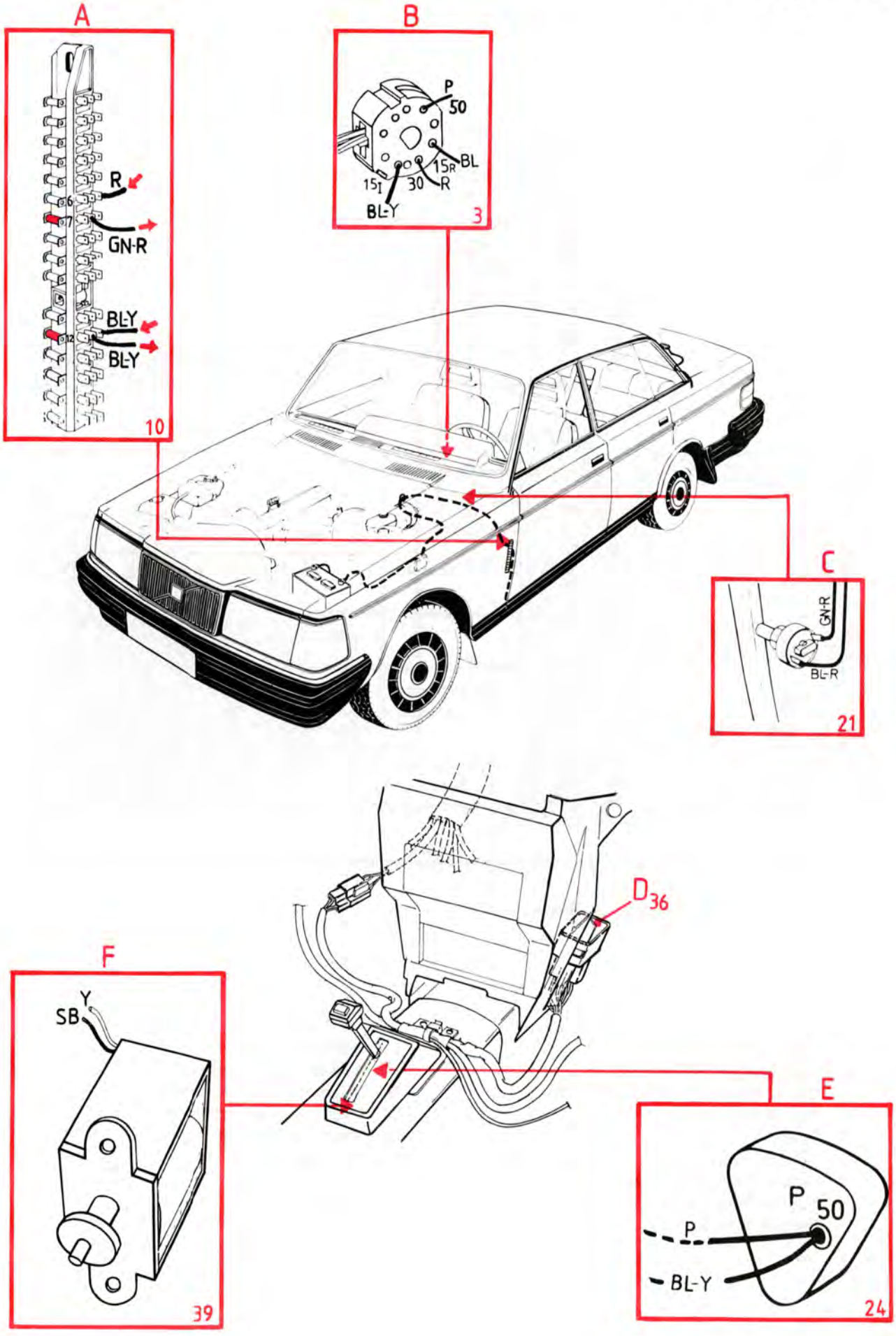

ABS Bromssystem

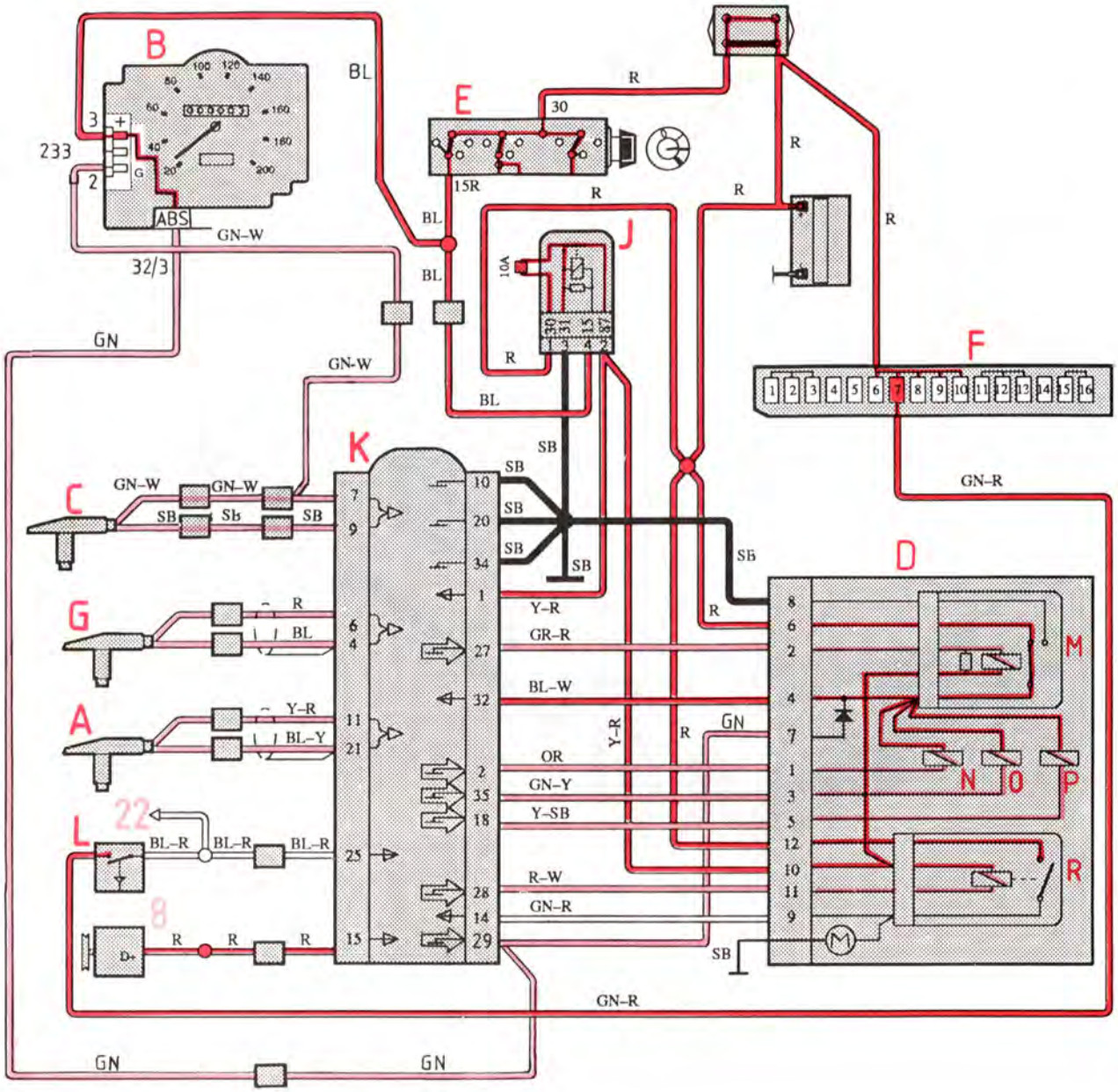

A	Givare ABS, höger fram
B	Kombinationsinstrument
C	Givare hastighetsmätare och ABS
D	Hydraulenhet ABS
E	Tändlås
F	Säkringsdosa
G	Givare ABS, vänster fram
J	Transientskydd ABS
K	Styrenhet ABS
L	Bromsljuskontakt
M	Relä för magnetventiler
N	Magnetventil, vänster fram
O	Magnetventil, höger fram
P	Magnetventil, bak
R	Relä, pumpmotor
8	Generator
22	Bromsljus
32	5-polig ansl. vid kombi-instrument
233	3-polig ansl. vid kombi-instrument

ABS Bromssystem

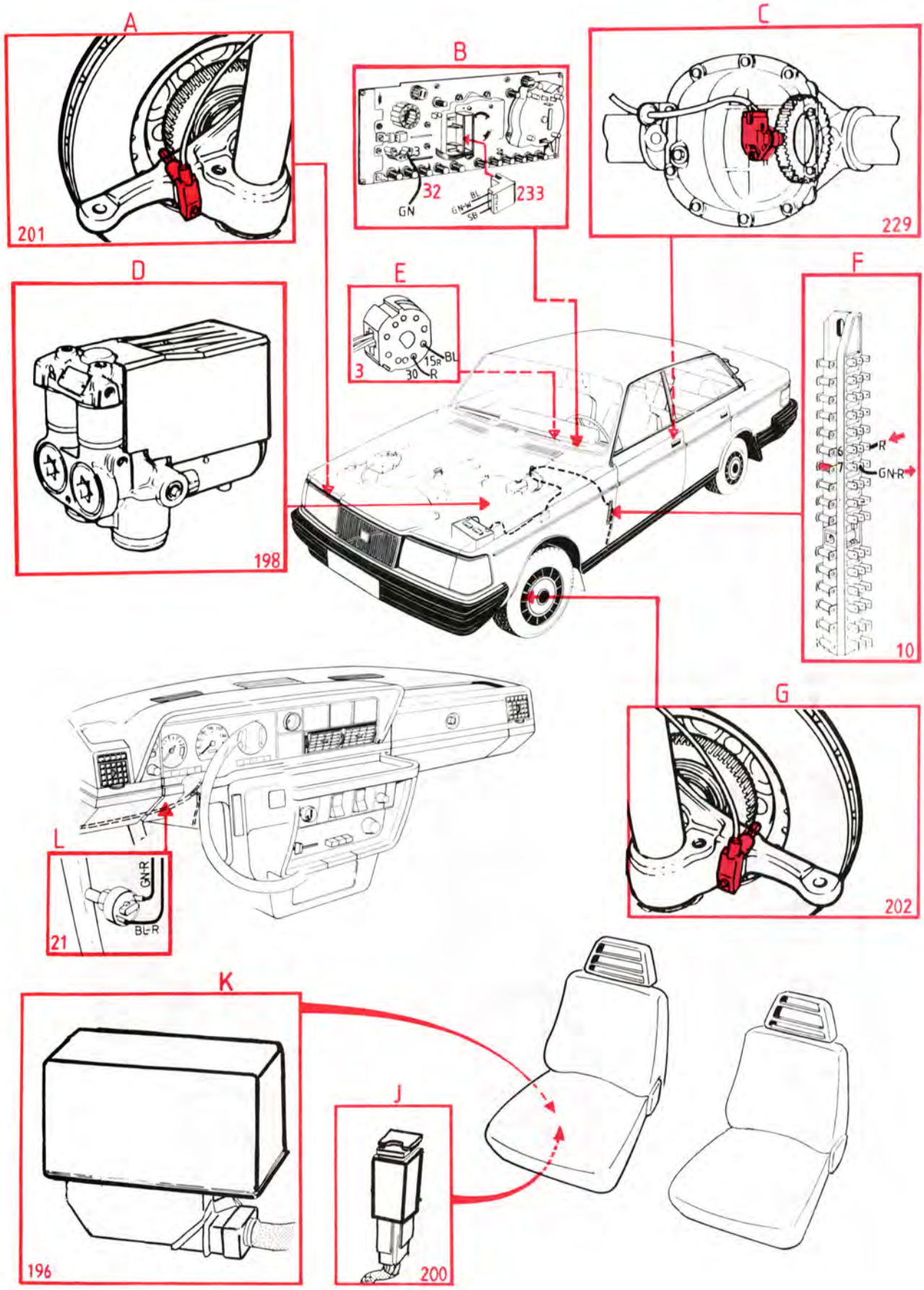

Fönsterhissar

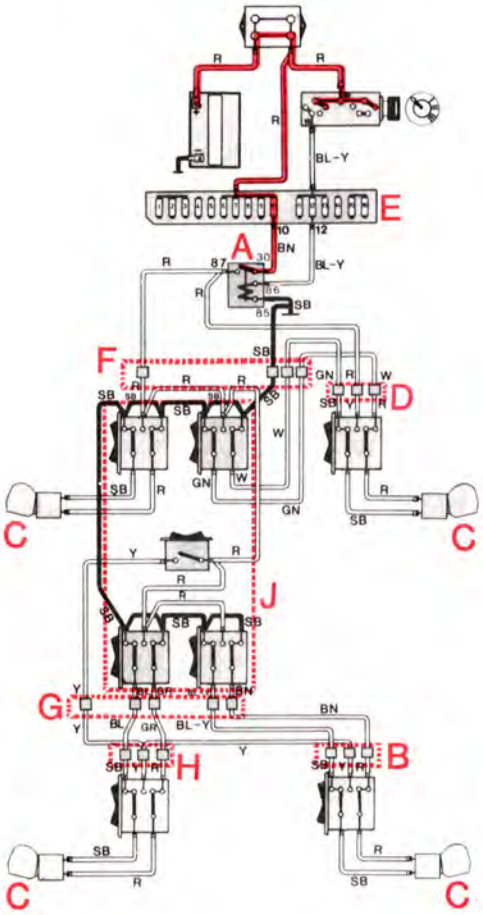

- A Relä
- B Skarv
- C Fönsterhissar
- D Skarv
- E Säkringsdosa
- F Skarv
- G Skarv
- H Skarv
- J Fönsterhissomkopplare vid förarplatsen

Tändningen tillslagen, samtliga fönsterhissomkopplare i neutralläge

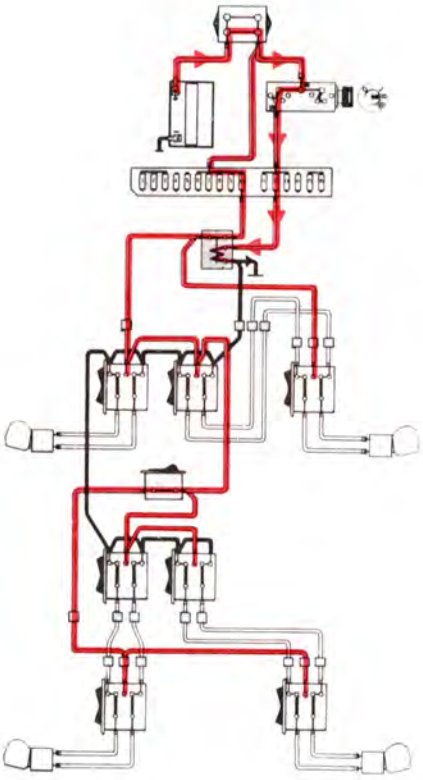

Öppning av höger bakruta

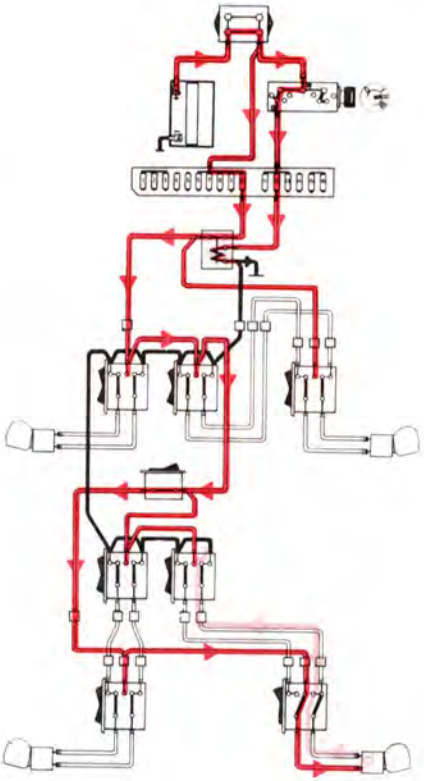

Stängning av höger bakruta

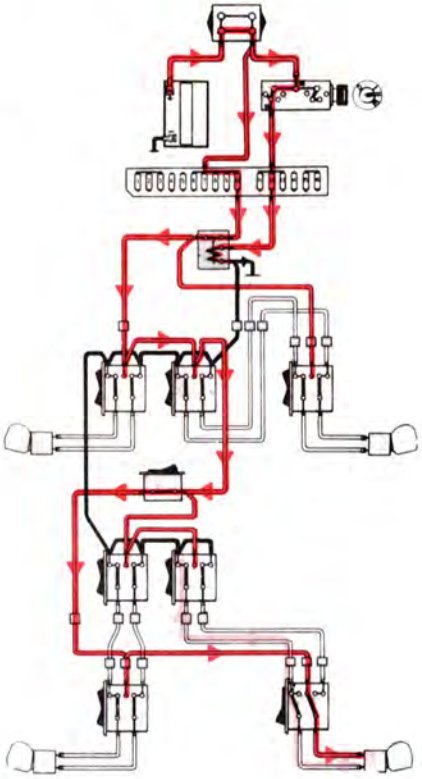

13 709-V

Fönsterhissar

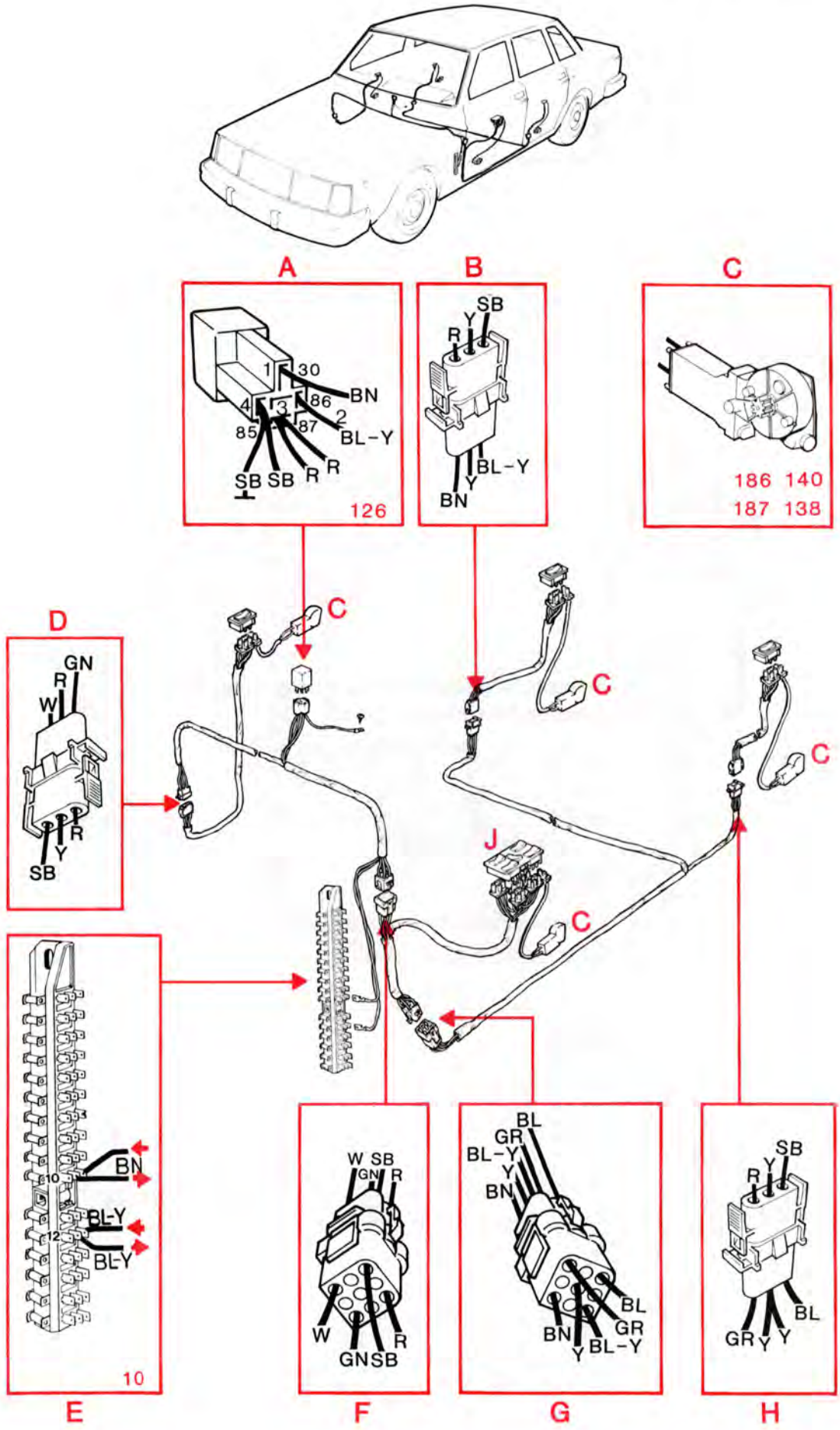

Centrallås, 4- och 5-dörrars

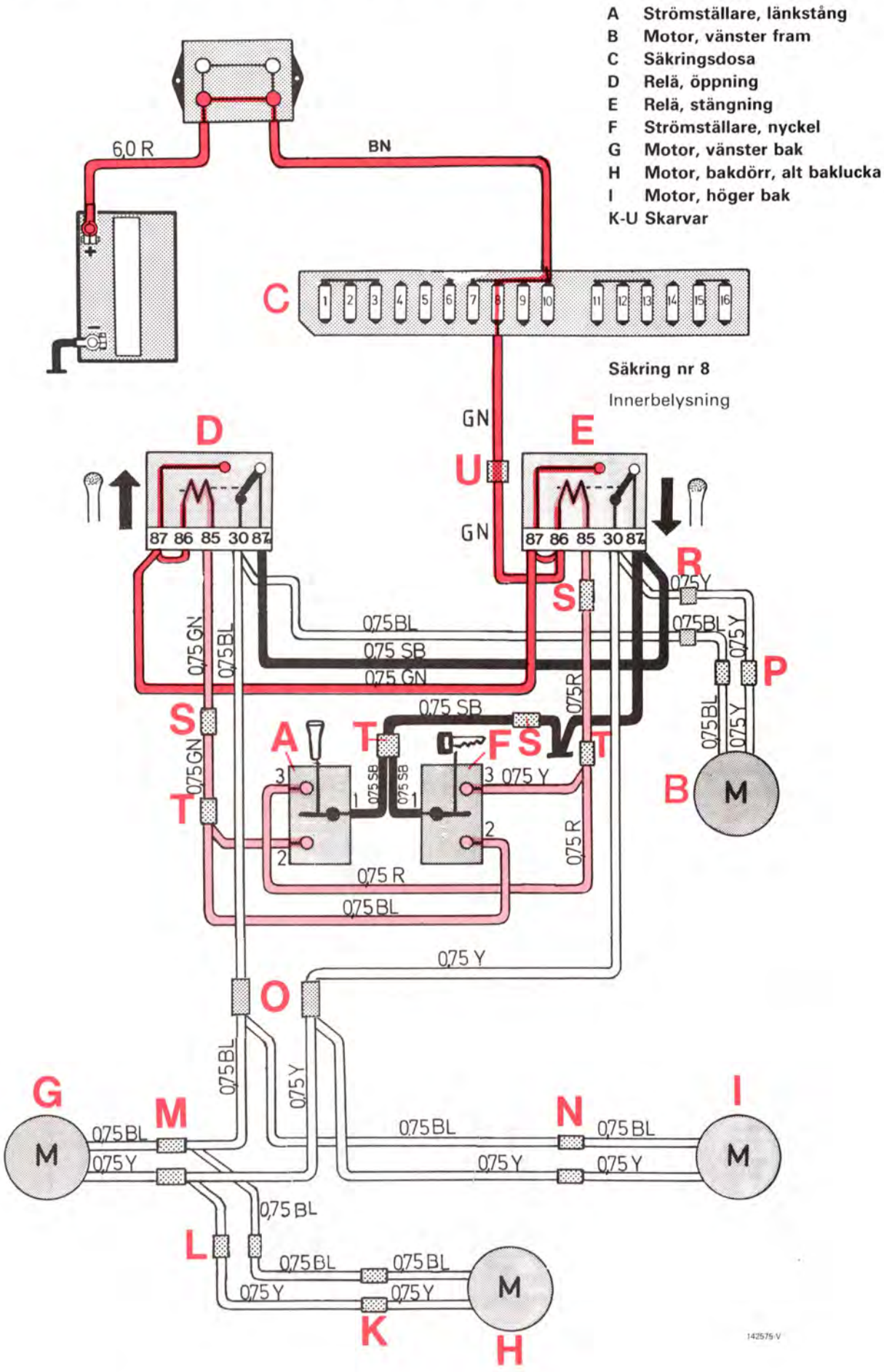

Centrallås, 4- och 5-dörrars

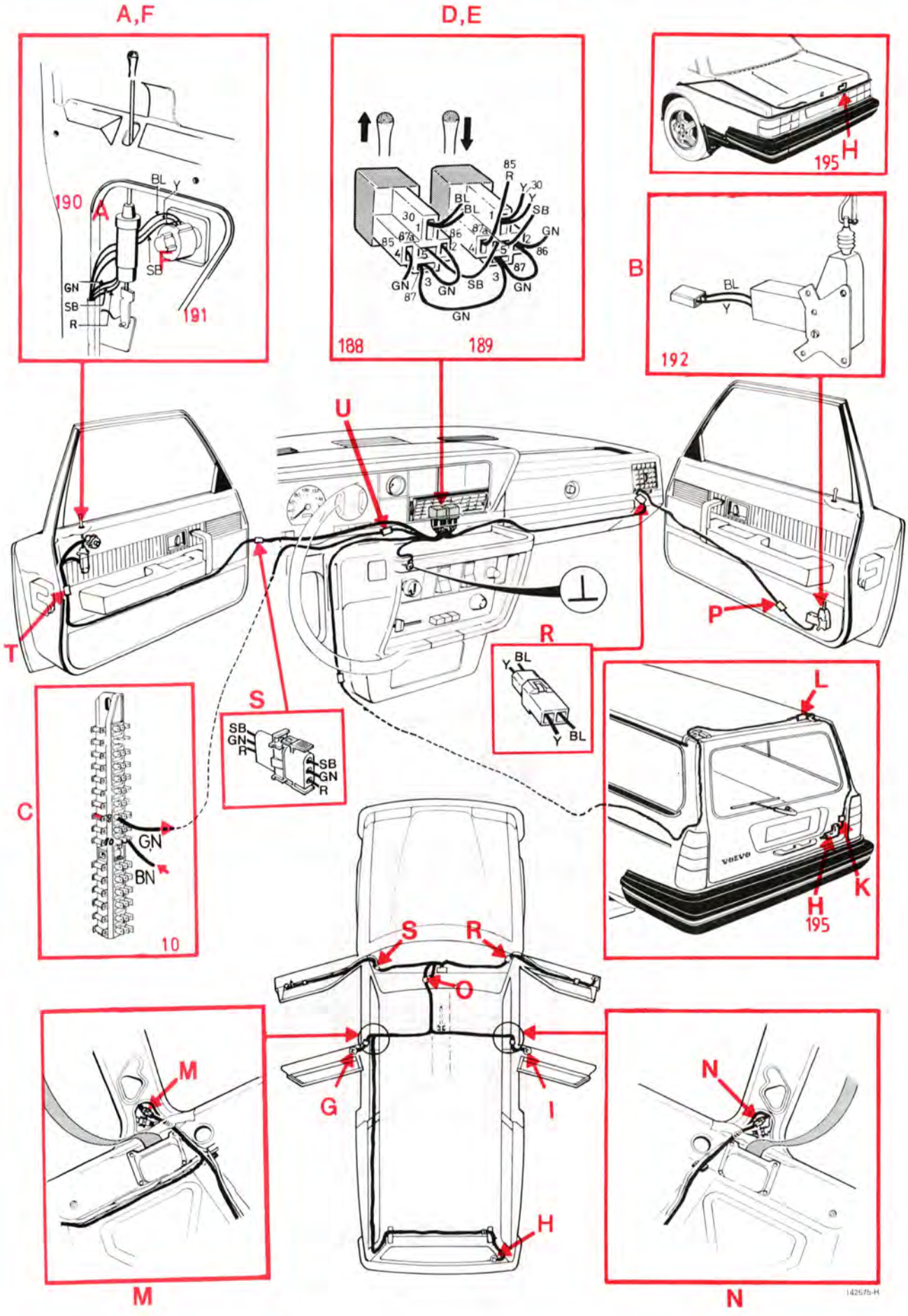

Centrallås, 4- och 5-dörrars, funktionsscheman

Öppning med låsknapp

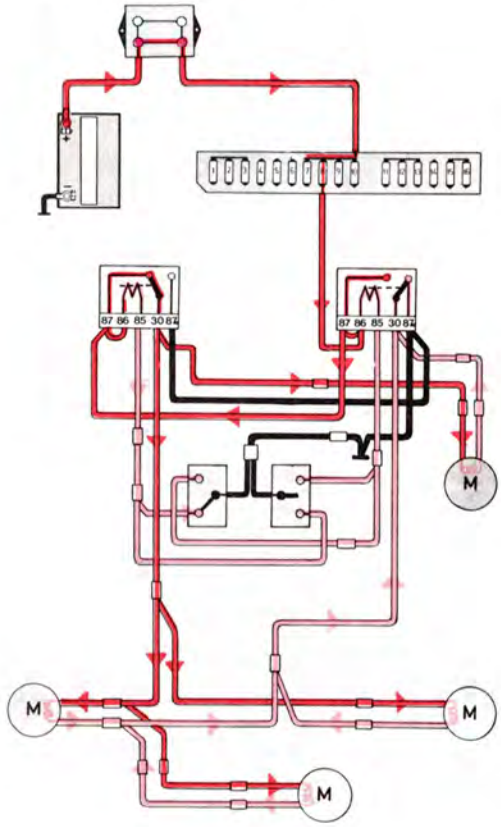

Låsning med låsknapp

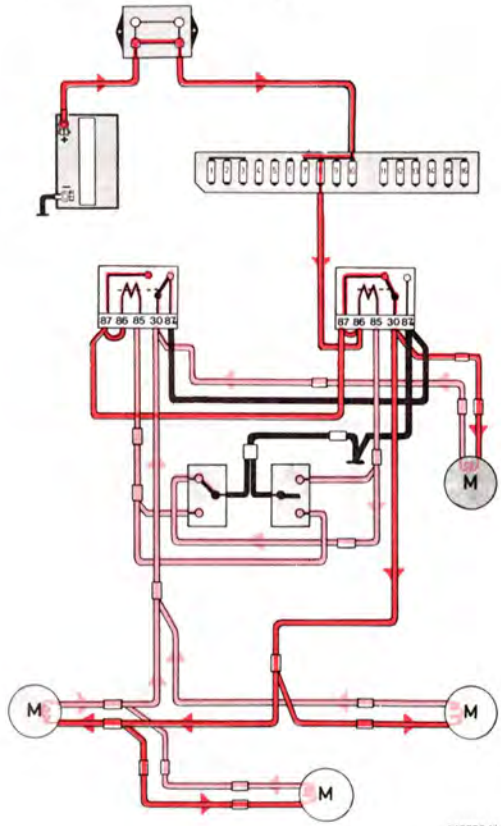

142576-V

Centrallås, 4- och 5-dörrars, funktionsscheman

Öppning med nyckel

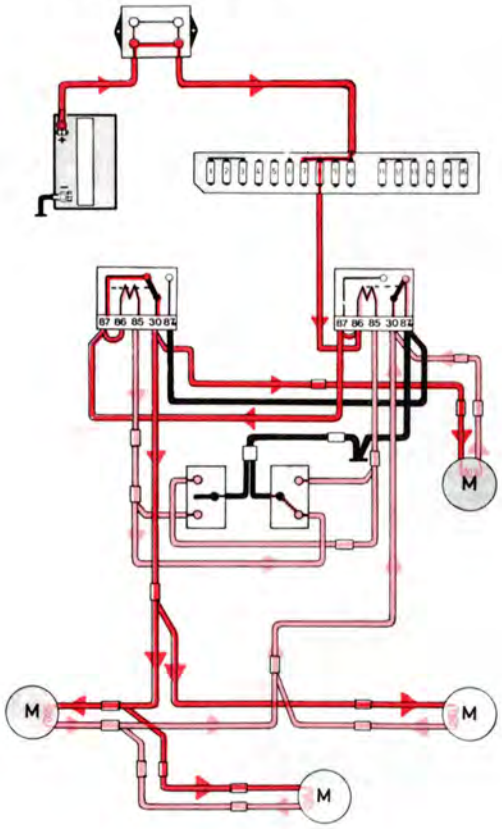

Låsning med nyckel

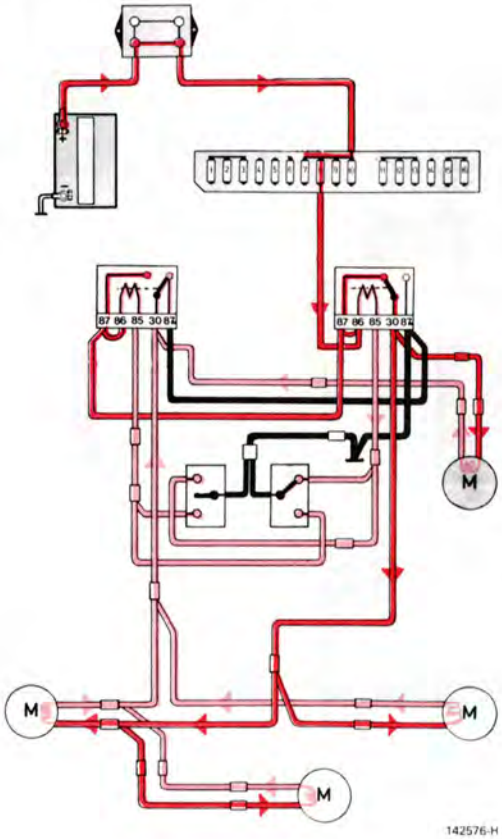

Eluppvärmd bakruta

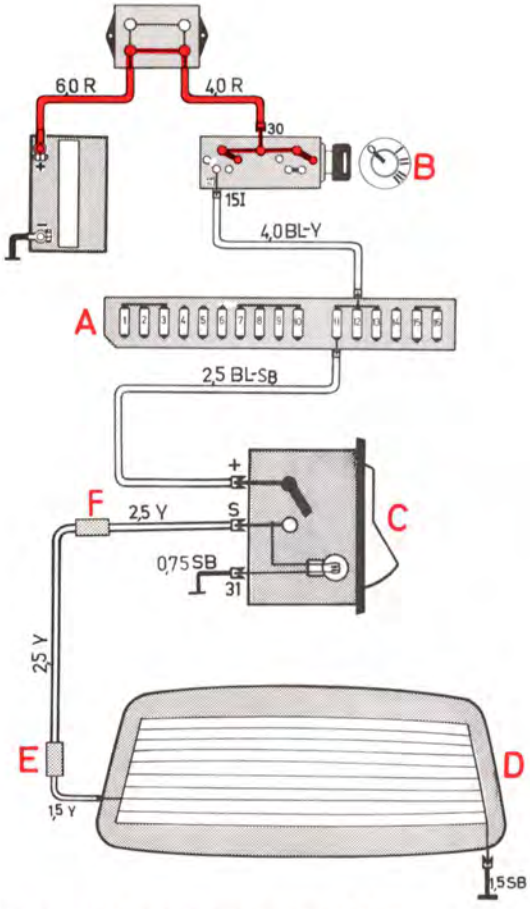

A Säkringsdosa
B Tändlås
C Strömställare för elbakruta
D Elbakruta
E Skarv
F Skarv

Tändlåset tillslaget. Elbakrutan frånkopplad

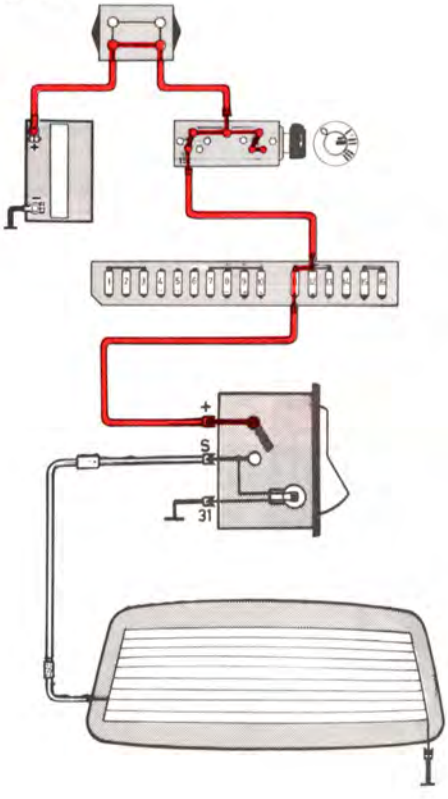

Tändlåset tillslaget. Elbakrutan inkopplad

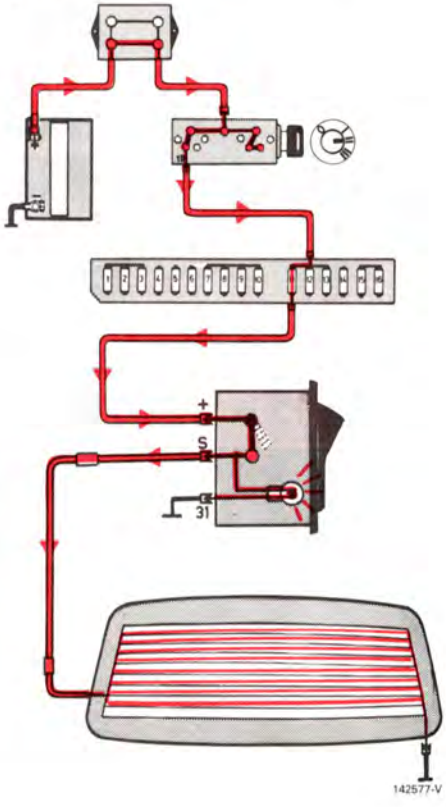

Eluppvärmd bakruta

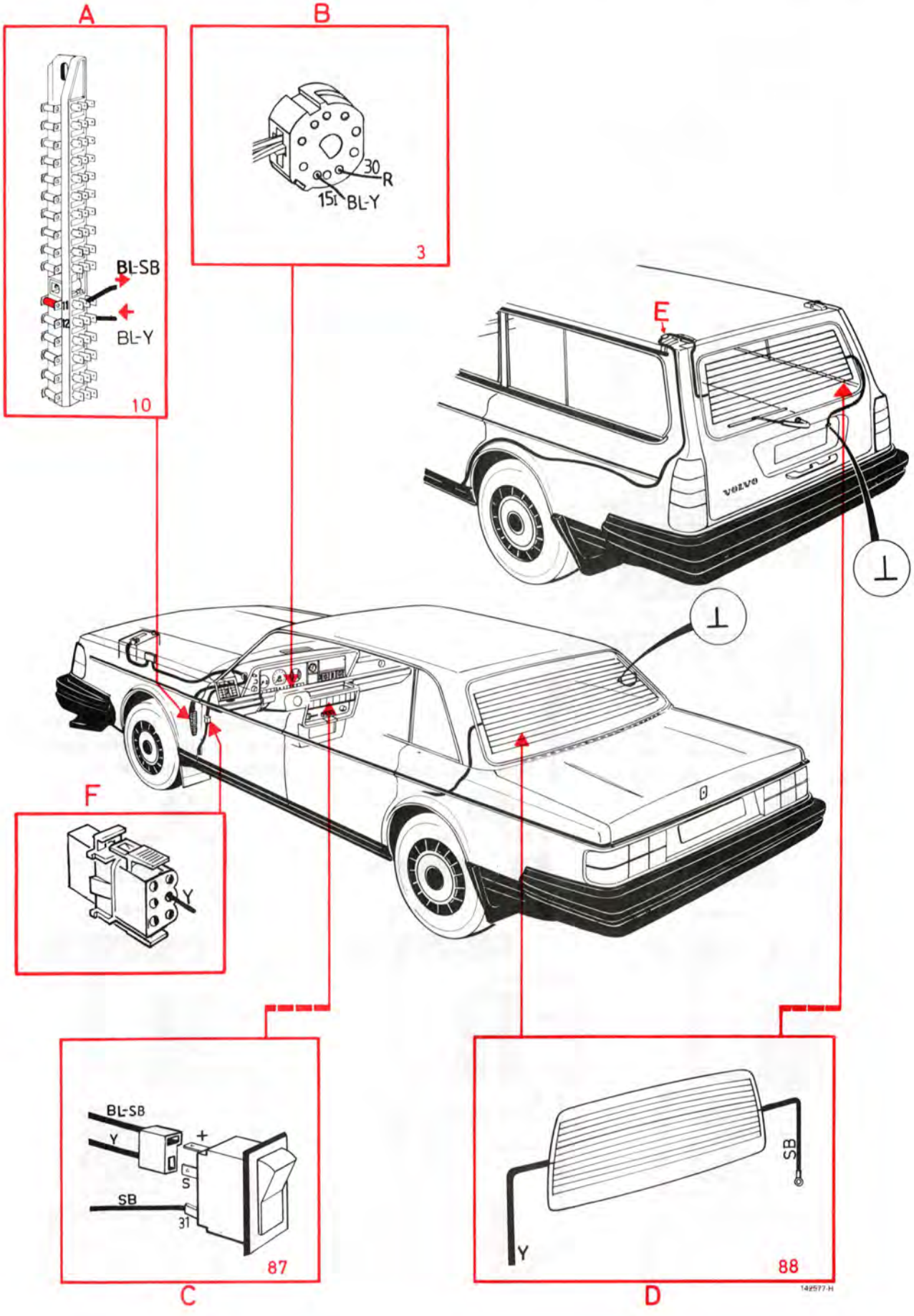

Eluppvärmd bakruta, USA/Canada

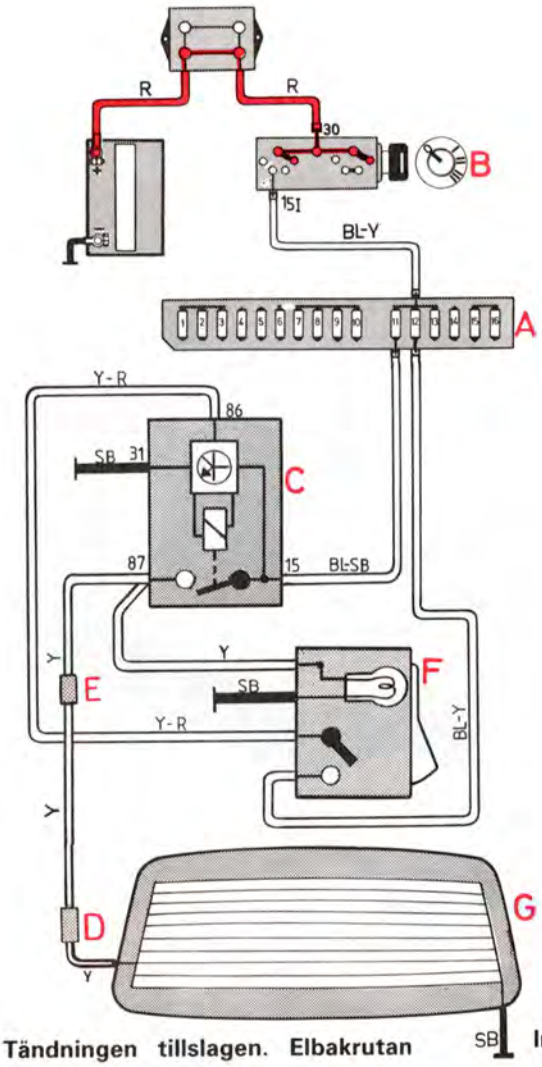

A Säkringsdosa
B Tändlås
C Tidrelä
D Kontaktstycke
E Skarv
F Strömställare för elbakruta
G Elbakruta

Säkring nr 11

Överväxel

Säkring nr 12

Kylanläggning

Tändningen tillslagen. Elbakrutan urkopplad

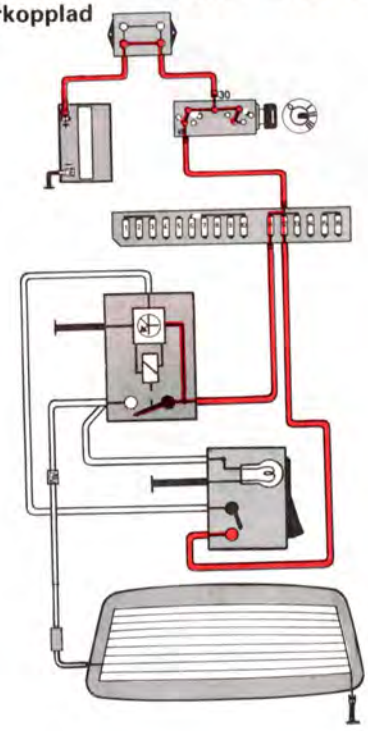

Inkoppling av elbakrutan

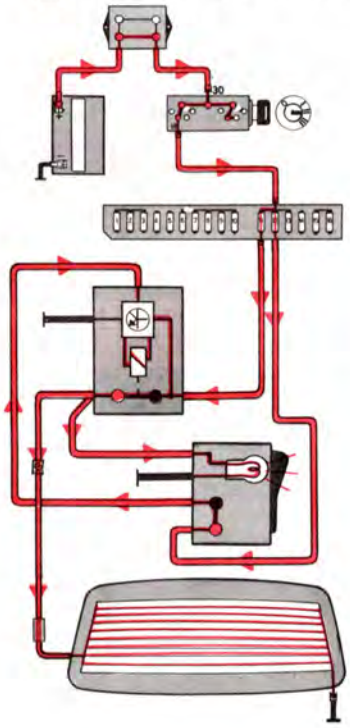

Tidreläet håller elbakrutan inkopplad ca 12 min. Därefter kopplas elbakrutan automatiskt ur

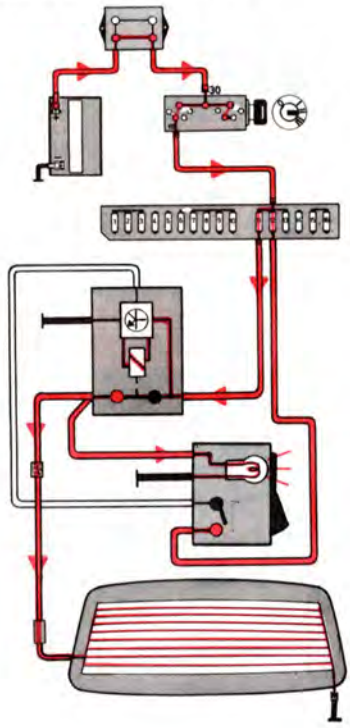

Eluppvärmd bakruta, USA/Canada

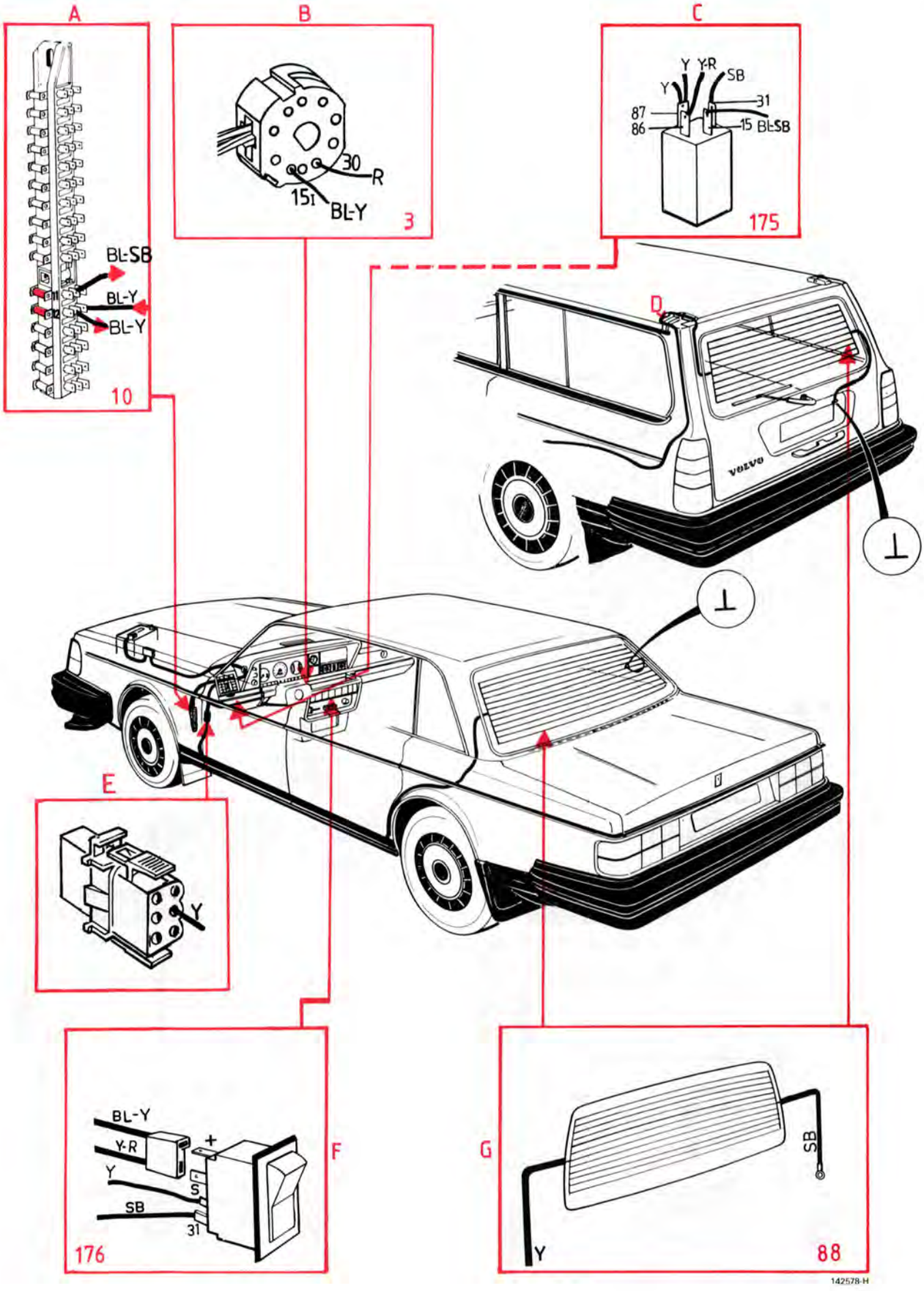

Elbackspegel

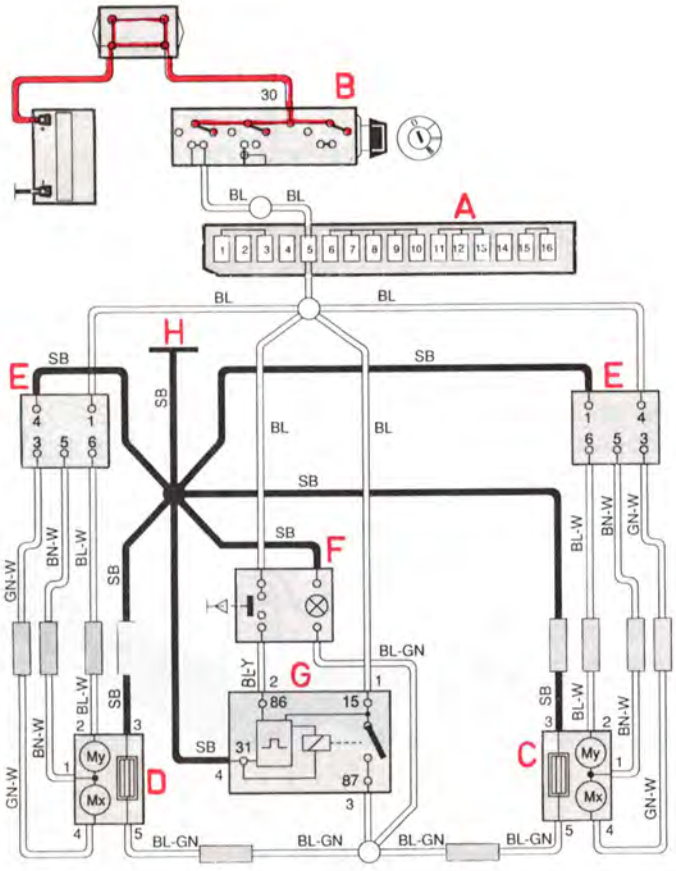

A Säkringsdosa
B Tändlås
C Elbackspegel höger
D Elbackspegel vänster
E Strömställare, eluppvärmda backspeglar
F Kåpa över parkeringsbromsspak
G Tidrelä, eluppvärmda backspeglar

Säkring nr 1

Cigarettändare

Inkoppling av elbackspegeluppvärming

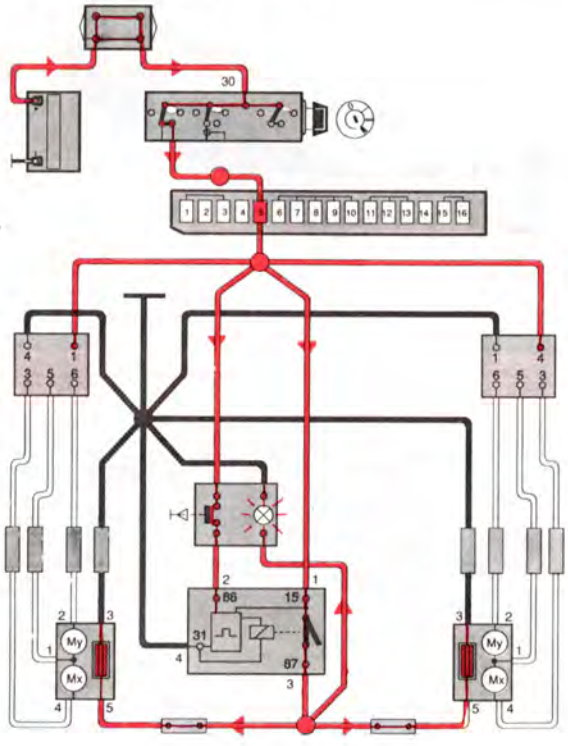

Elbackspeglarna uppvärmda
Matningen urkopplad av tidreläet

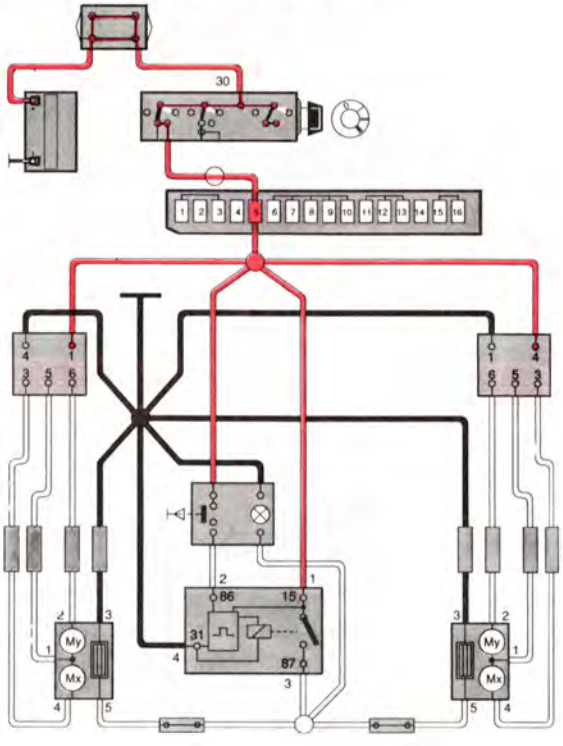

Elbackspegel

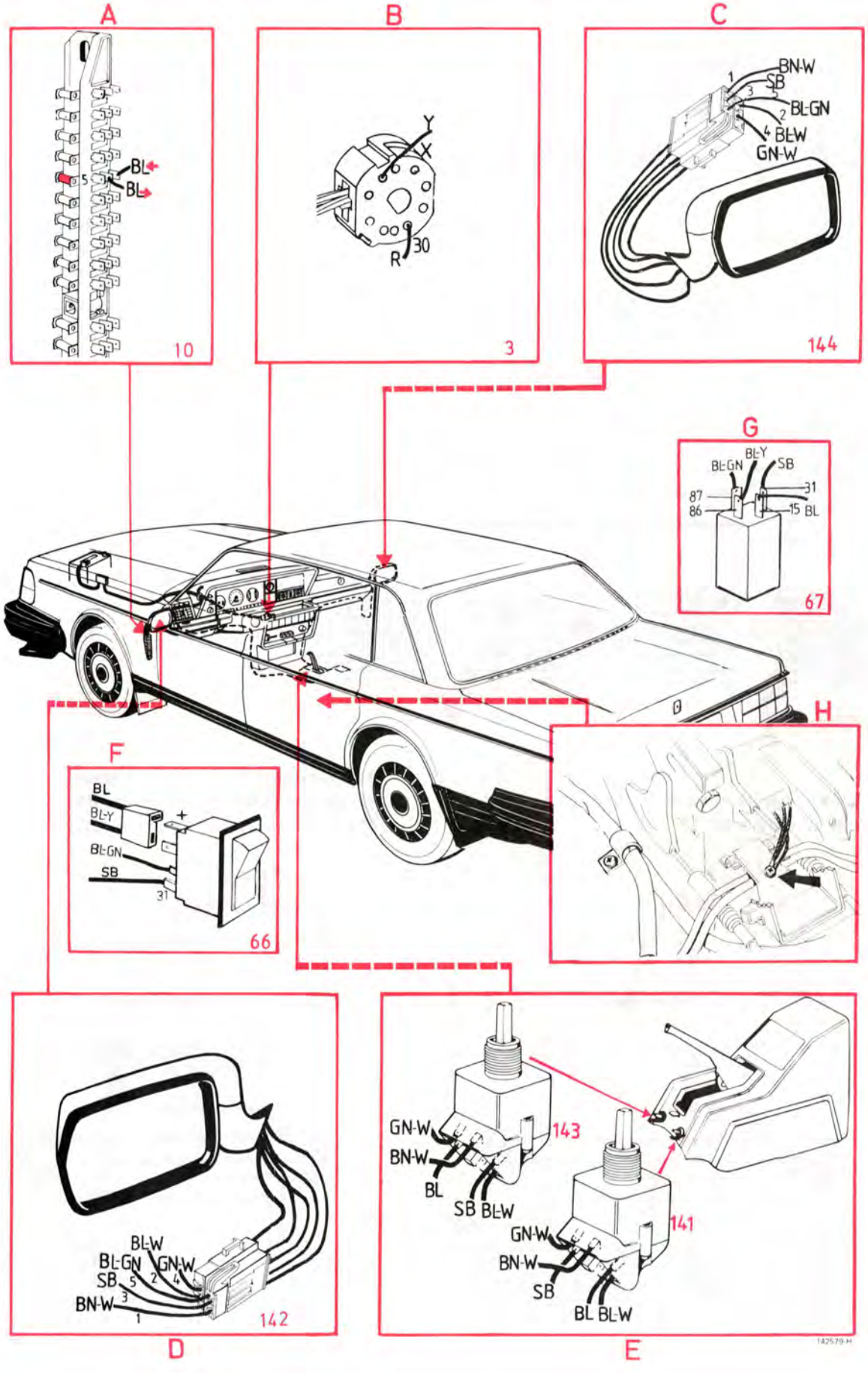

Eluppvärmda stolar

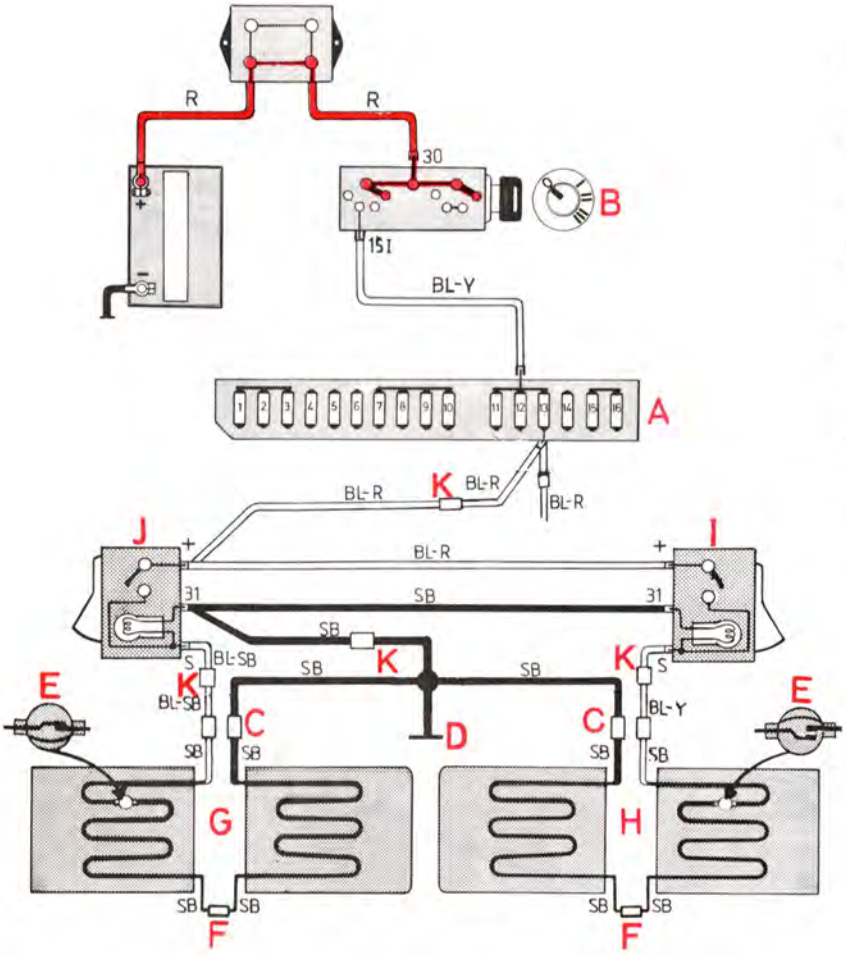

A Säkringsdosa
B Tändlås
C Skarv
D Stomanslutning
E Termostat
F Skarv
G Värmeelement, förarstol
H Värmeelement, passagerarstol
I Strömställare, passagerarstol
J Strömställare, förarstol
K Skarv

Säkring nr 13

Körvisare

Termostaten slår till vid +10°C och slår ifrån vid +30°C

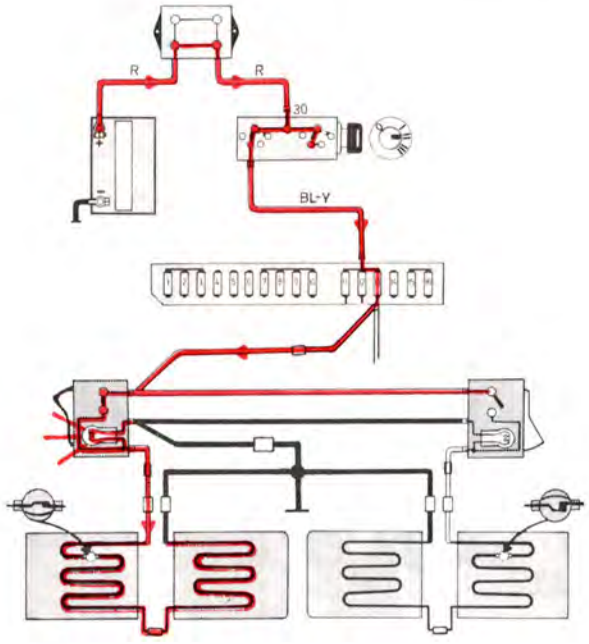

Temperaturen över +30°C. Värmeelementen ifrånkopplade av termostaten

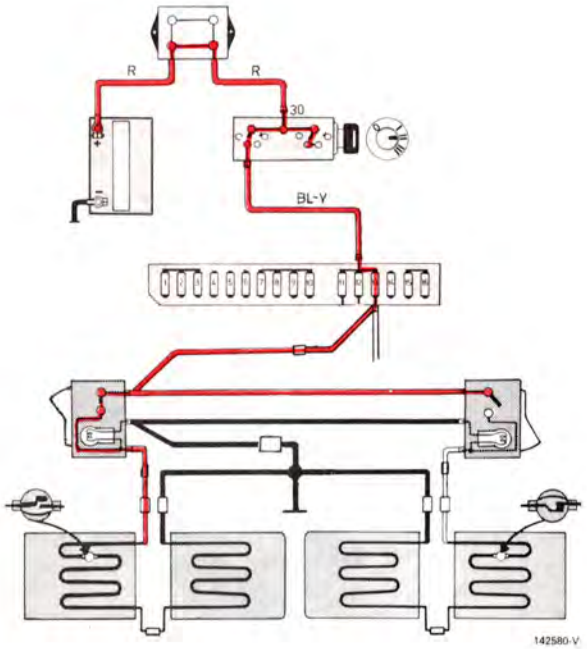

Eluppvärmda stolar

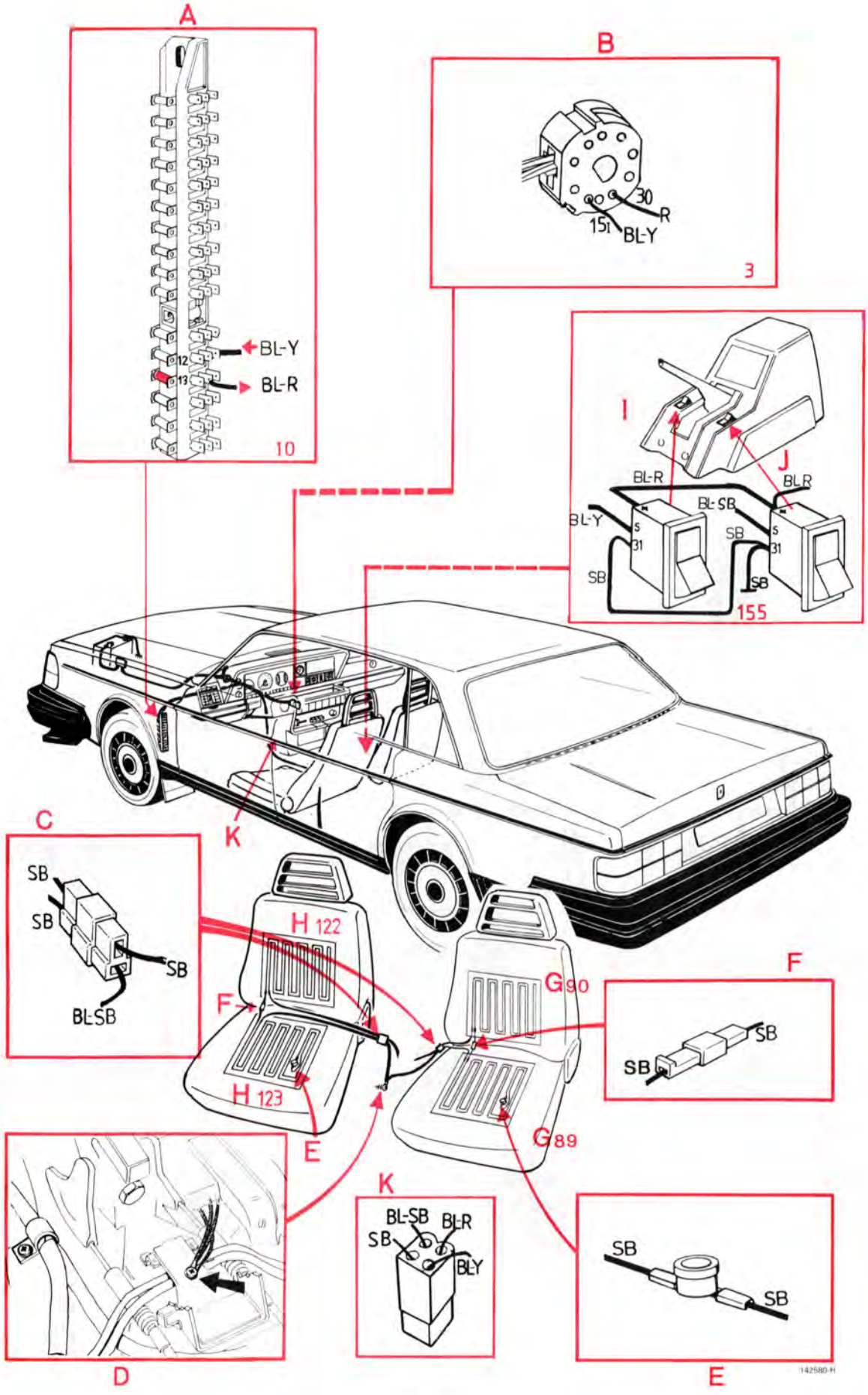

Värmefläkt, standardvärmare

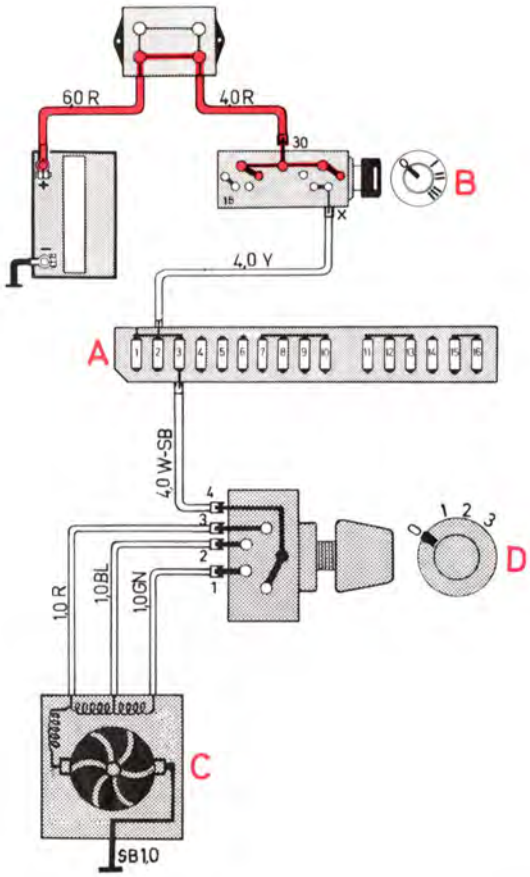

A Säkringsdosa
B Tändlås
C Värmefläkt
D Fläktomkopplare

Hastighet 1

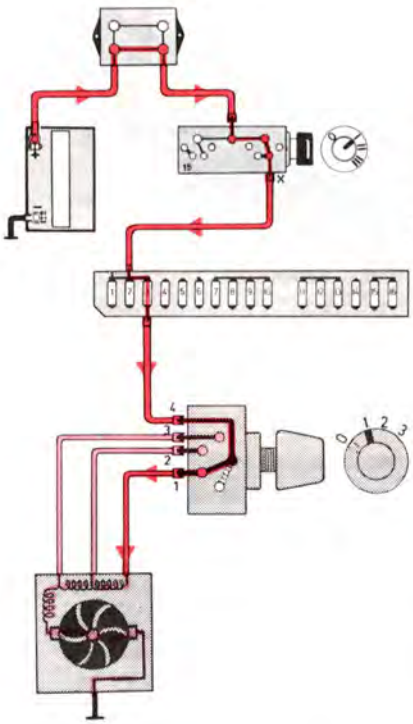

Hastighet 2

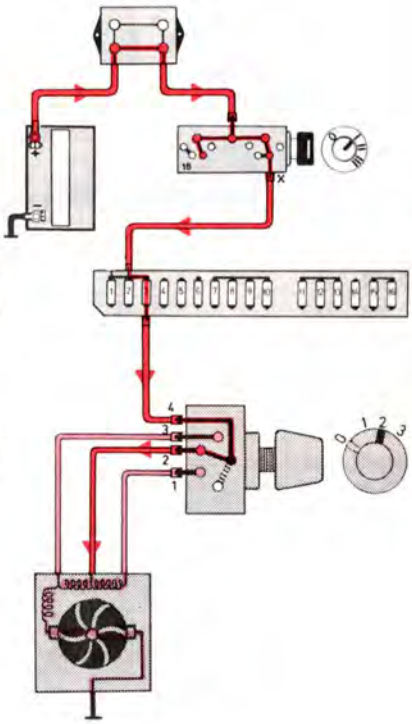

Hastighet 3

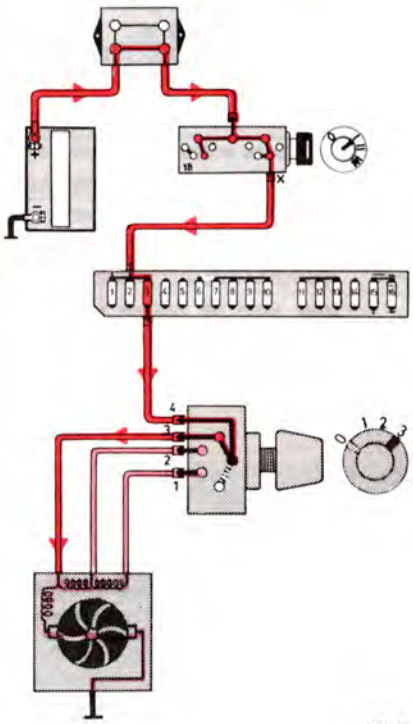

142581-V

Värmefläkt, standardvärmare

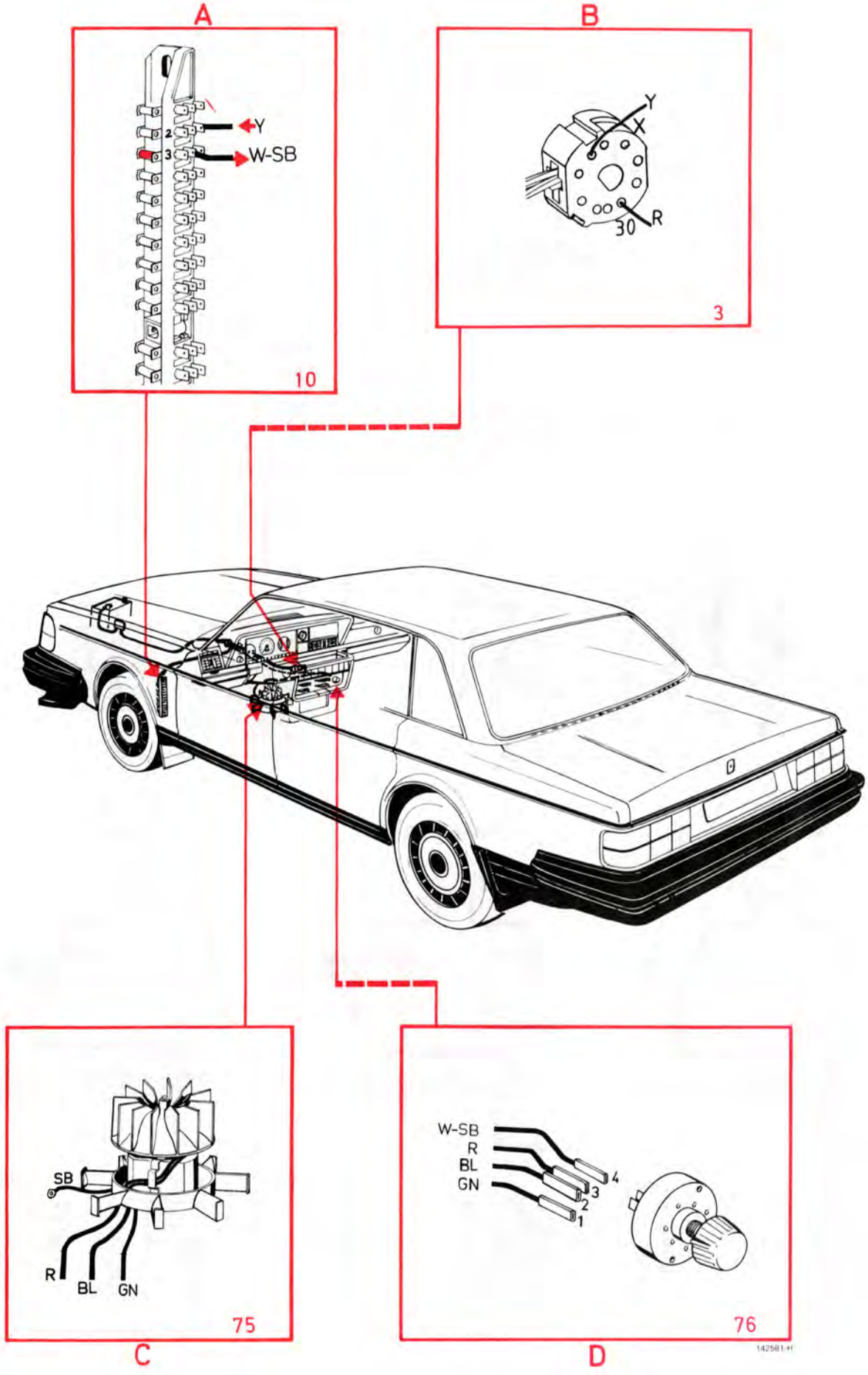

Värmefläkt, kombinationsvärmare

A Säkringsdosa
B Tändlås
C Värmefläkt
D Fläktomkopplare
E Till relä för kylanläggning (129)

Säkring nr 3

Inga andra funktioner

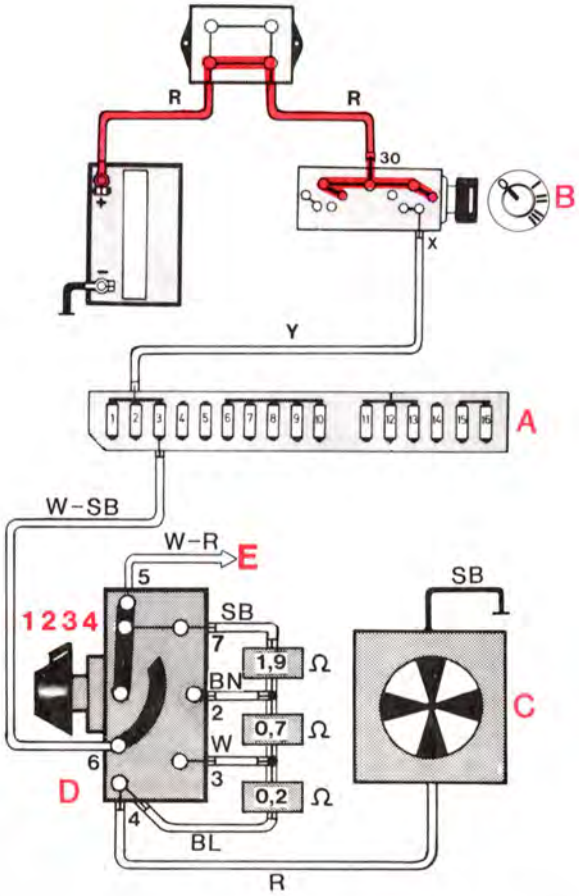

Hastighet 1

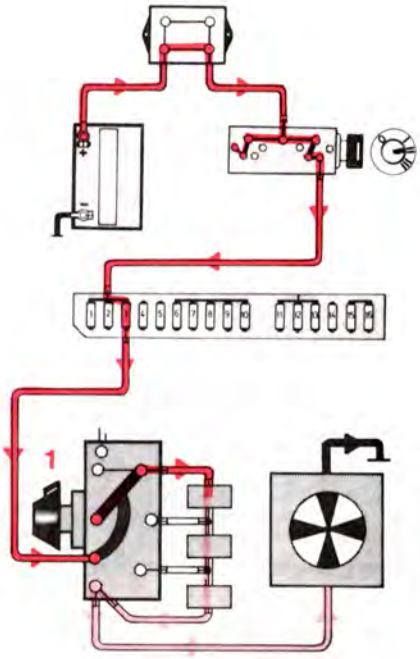

Hastighet 2

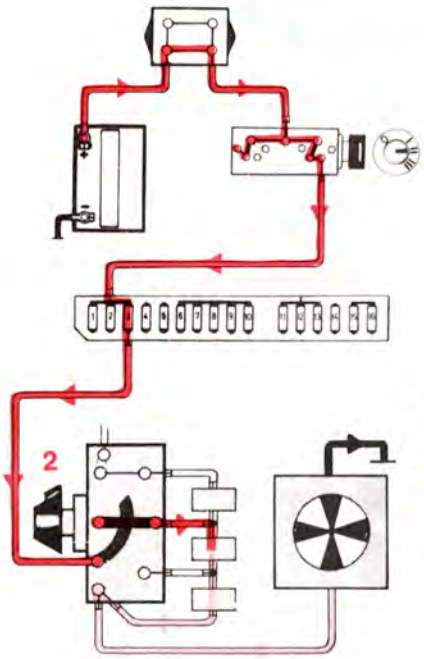

Hastighet 3

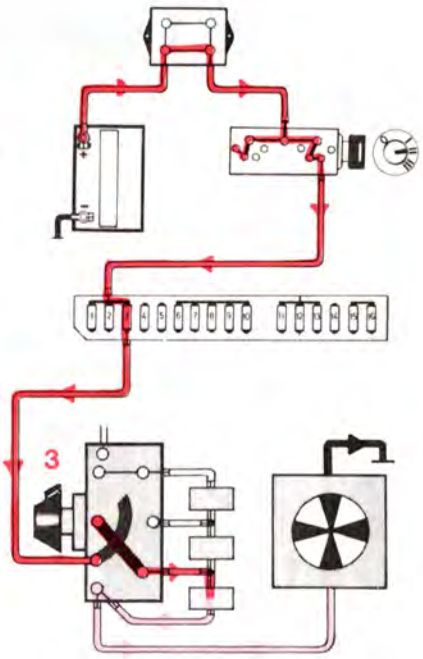

Hastighet 4

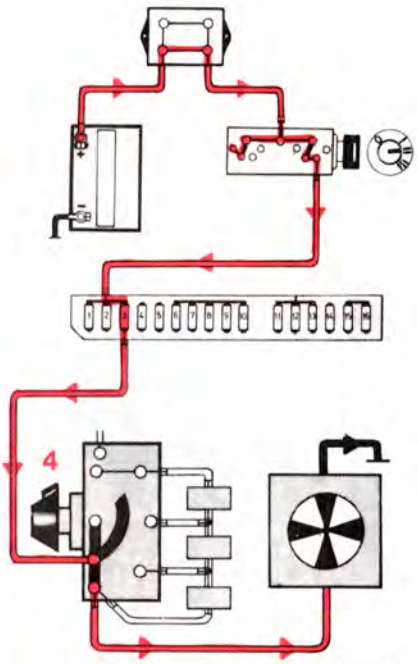

131 679-V

Värmefläkt, kombinationsvärmare

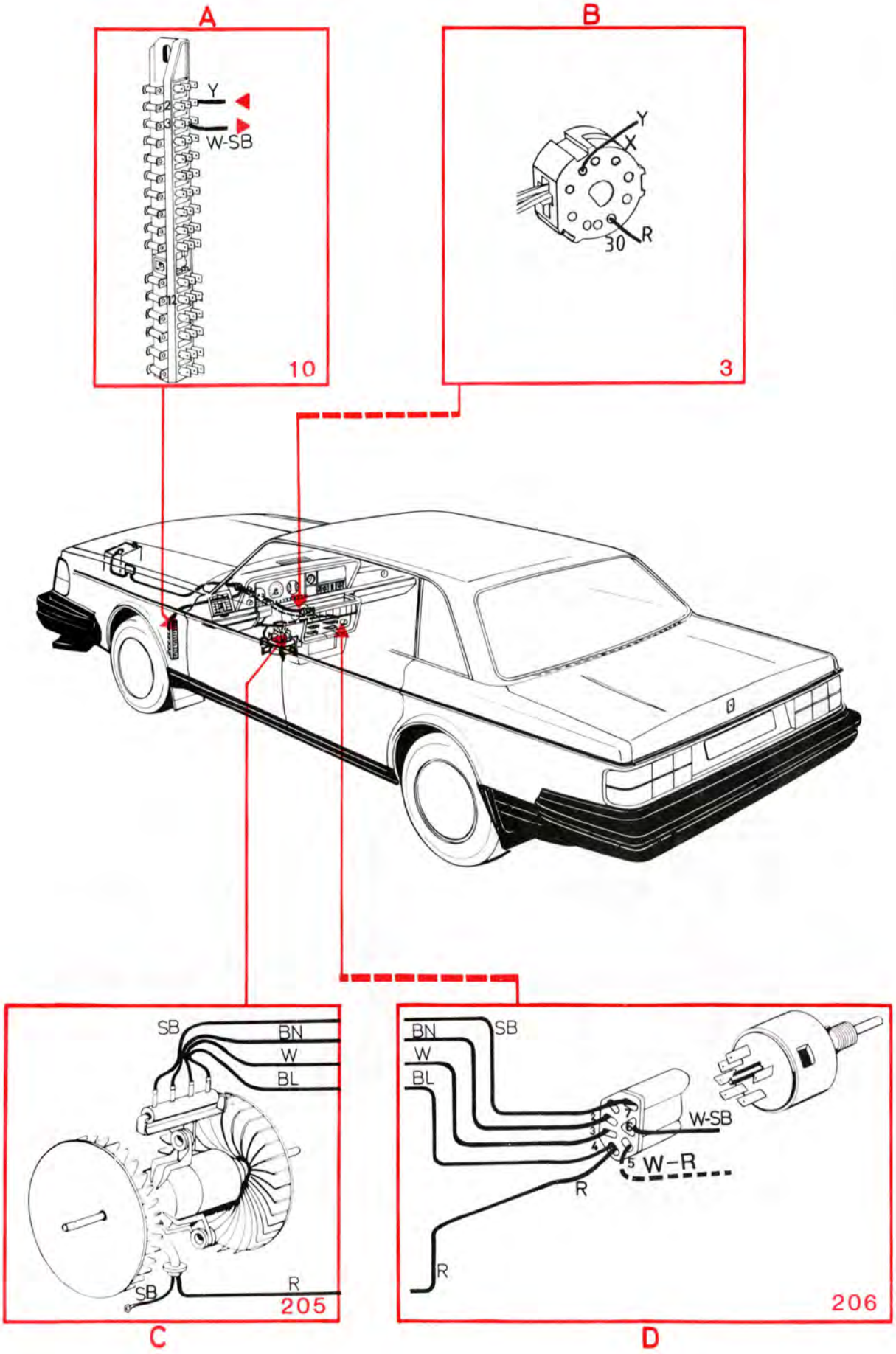

Kylanläggning med elkylfläkt

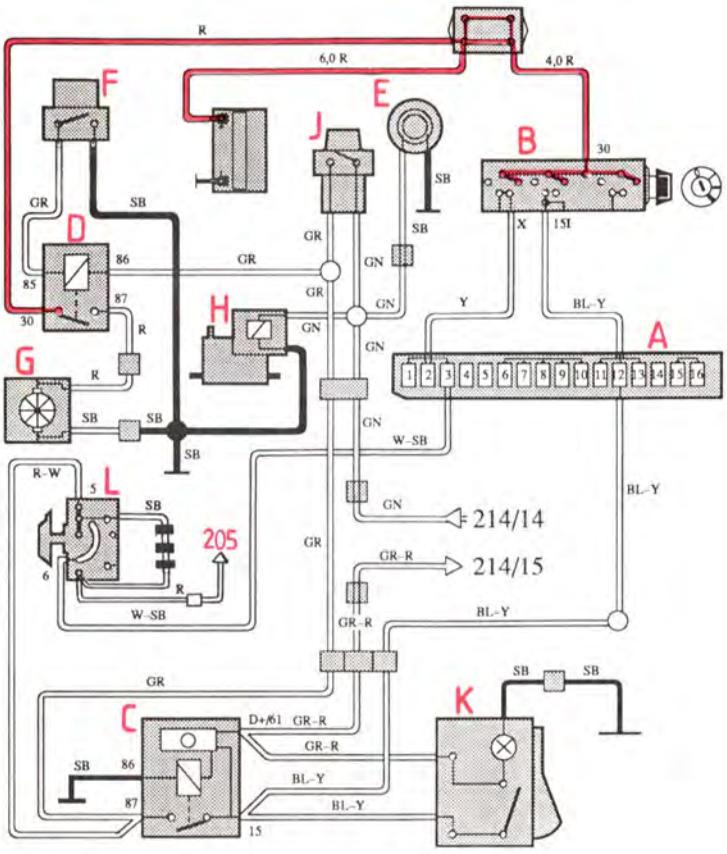

A Säkringsdosa
B Tändlås
C Relä kylanläggning
D Relä elkylfläkt
E Manövermagnet kompressor
F Tryckvakt
G Elkylfläkt
H Magnetventil (E-motor)
J Tryckvakt, torkare
K Strömställare kylanläggning
L Strömställare värmefläkt

Kylanläggningen inkopplad
Värmefläkten 205 automatiskt inkopplad

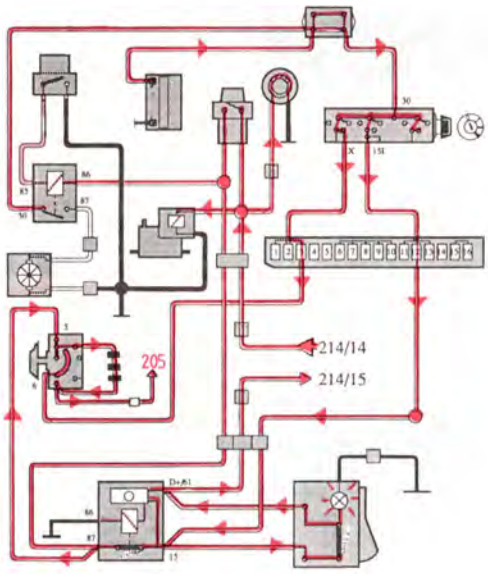

Extra kylning erfordras
Tryckvakten F sluten och elkylfläkten inkopplad

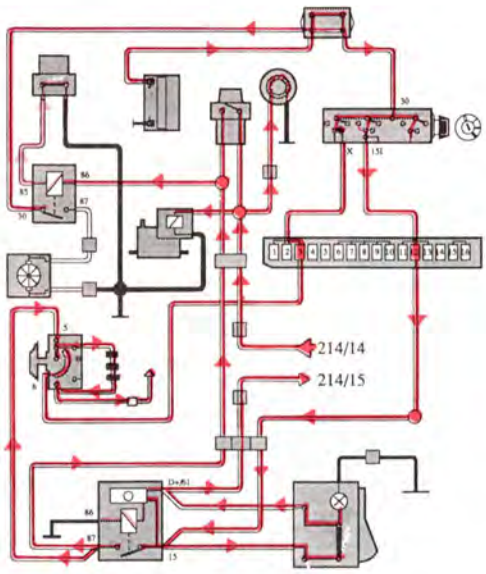

Kylanläggning med elkylfläkt

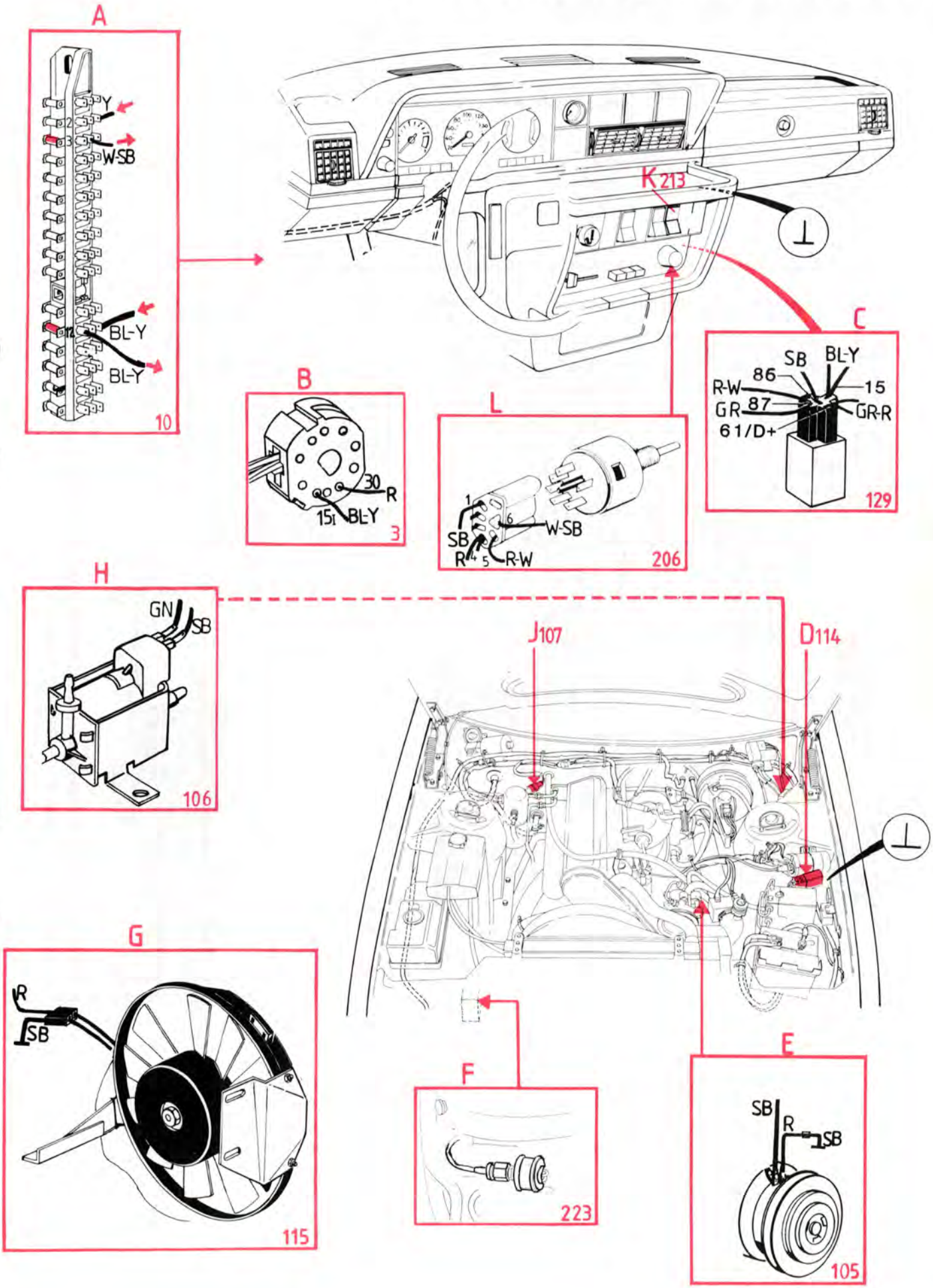

Radio med extra förstärkare och motordriven antenn

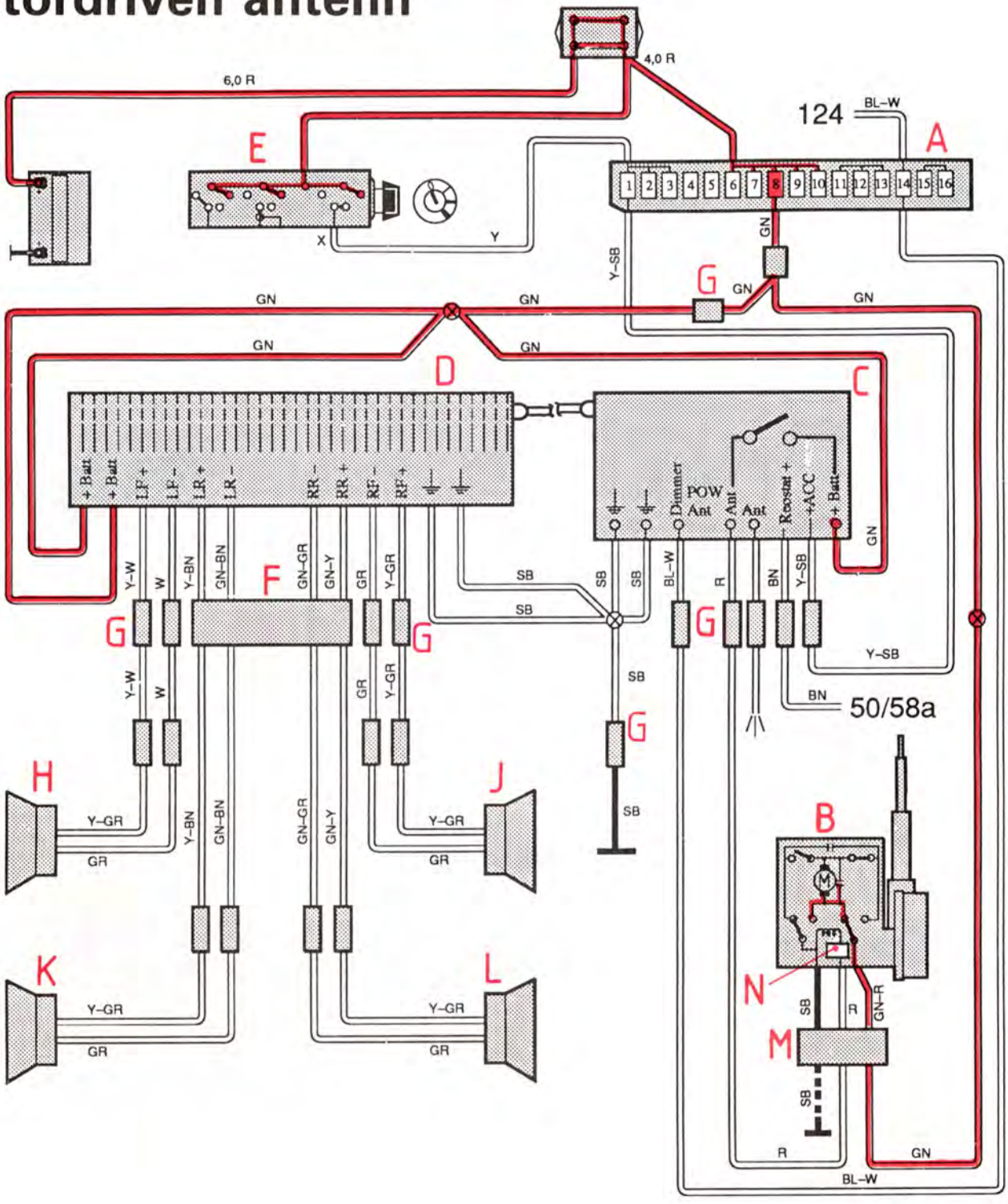

A	Säkringsdosa	H	Högtalare vänster fram
B	Motordriven antenn	J	Högtalare höger fram
C	Radio	K	Högtalare vänster bak
D	Extra förstärkare	L	Högtalare höger bak
E	Tändlås	M	Kontaktstycke 4-poligt
F	Kontaktstycke 4-poligt	N	Fördröjningskrets
G	Kontaktstycke		

Radio med extra förstärkare och motordriven antenn

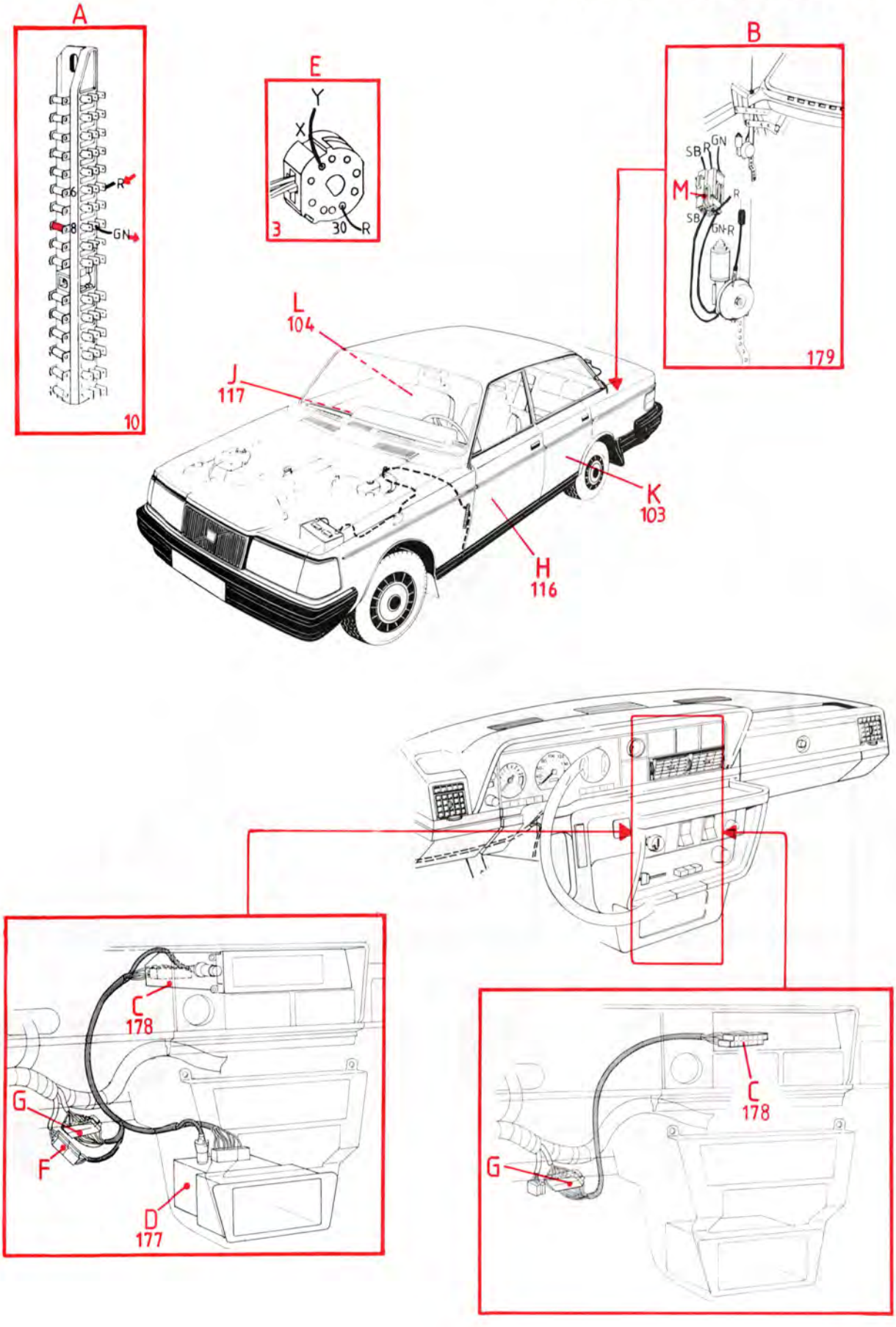

Temperaturvakt, Japan

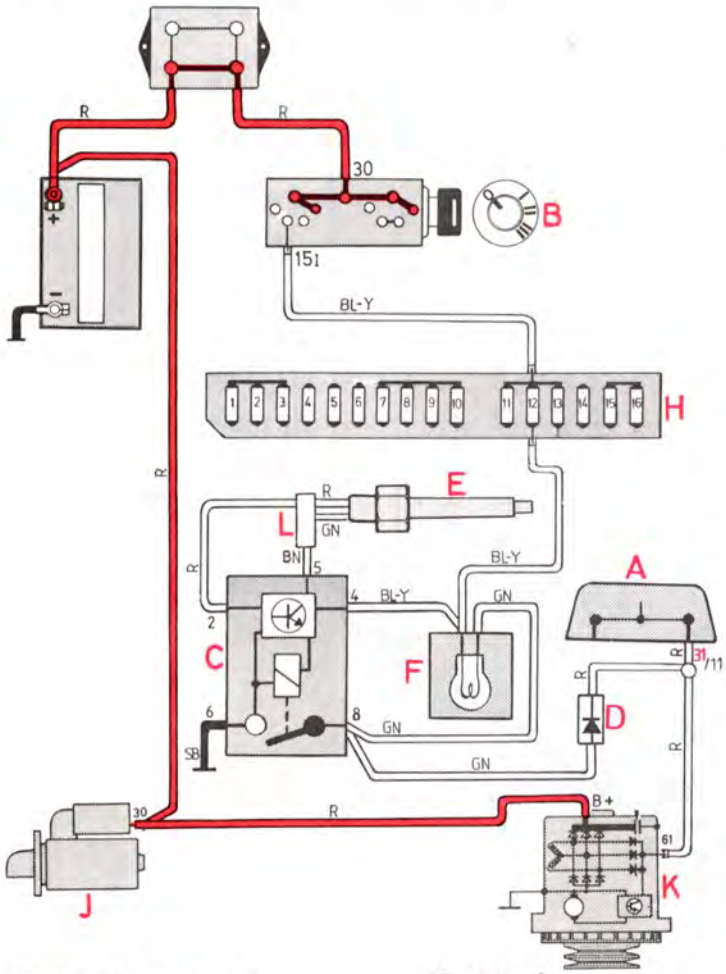

A Anslutningar vid instrument
B Tändlås
C Relä, temperaturvakt
D Dioddosa
E Givare, temperaturvakt
F Kontrollampa, temperaturvakt
H Säkringsdosa
J Startmotor
K Generator
L Kontaktstycke

Säkring nr 12

Backljus

Tändningen tillslagen. Motorn går ej

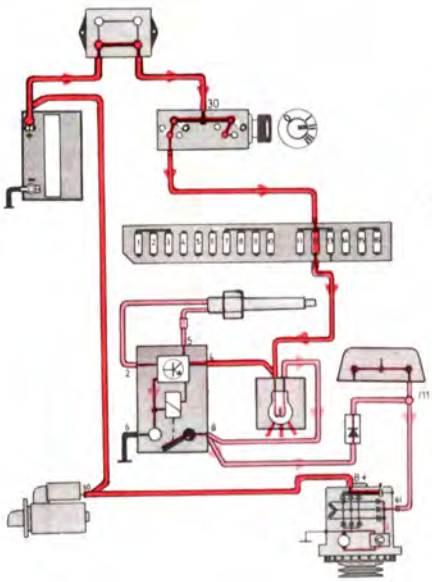

Motorn går. Avgastemperaturen lägre än 850°C

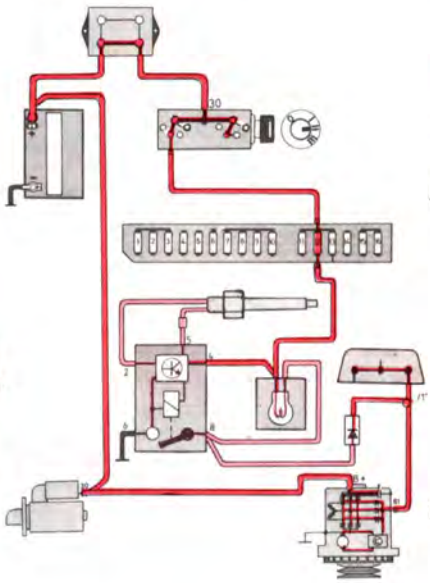

Motorn går. Avgastemperaturen högre än 850°C

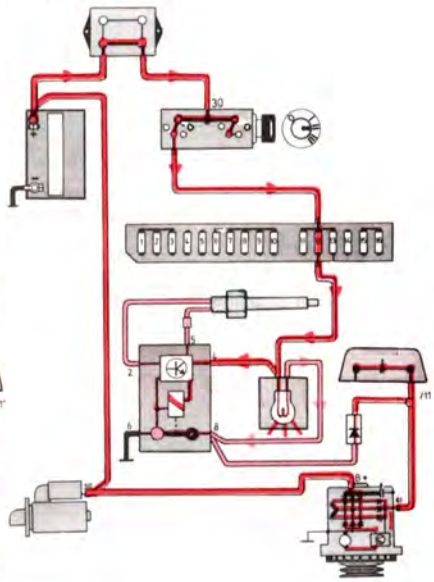

Temperaturvakt, Japan

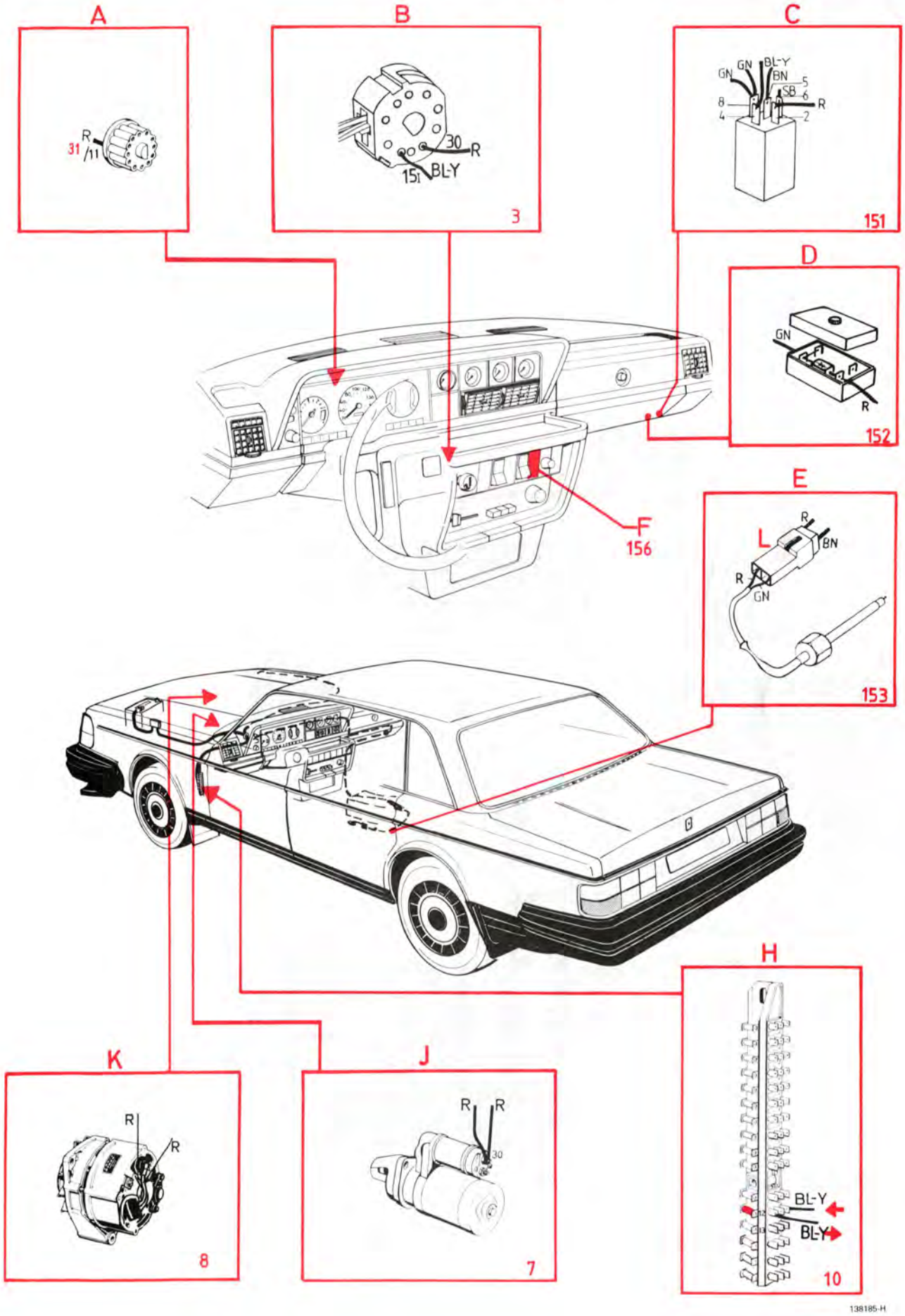

SRS Supplemental Restraint System (Rattkudde)

A Generator
B Kombinationsinstrument
C Tändlås
D Diagnosuttag
E Kontaktrulle
F Kontaktstycke 2-poligt
G Rattmodul
H Krocksensor (161)
Reservenergi (165)
I Kontaktstycke 2-poligt
K Kontaktstycke 4-poligt (gult)
L Stomanslutning vid kardantunneln

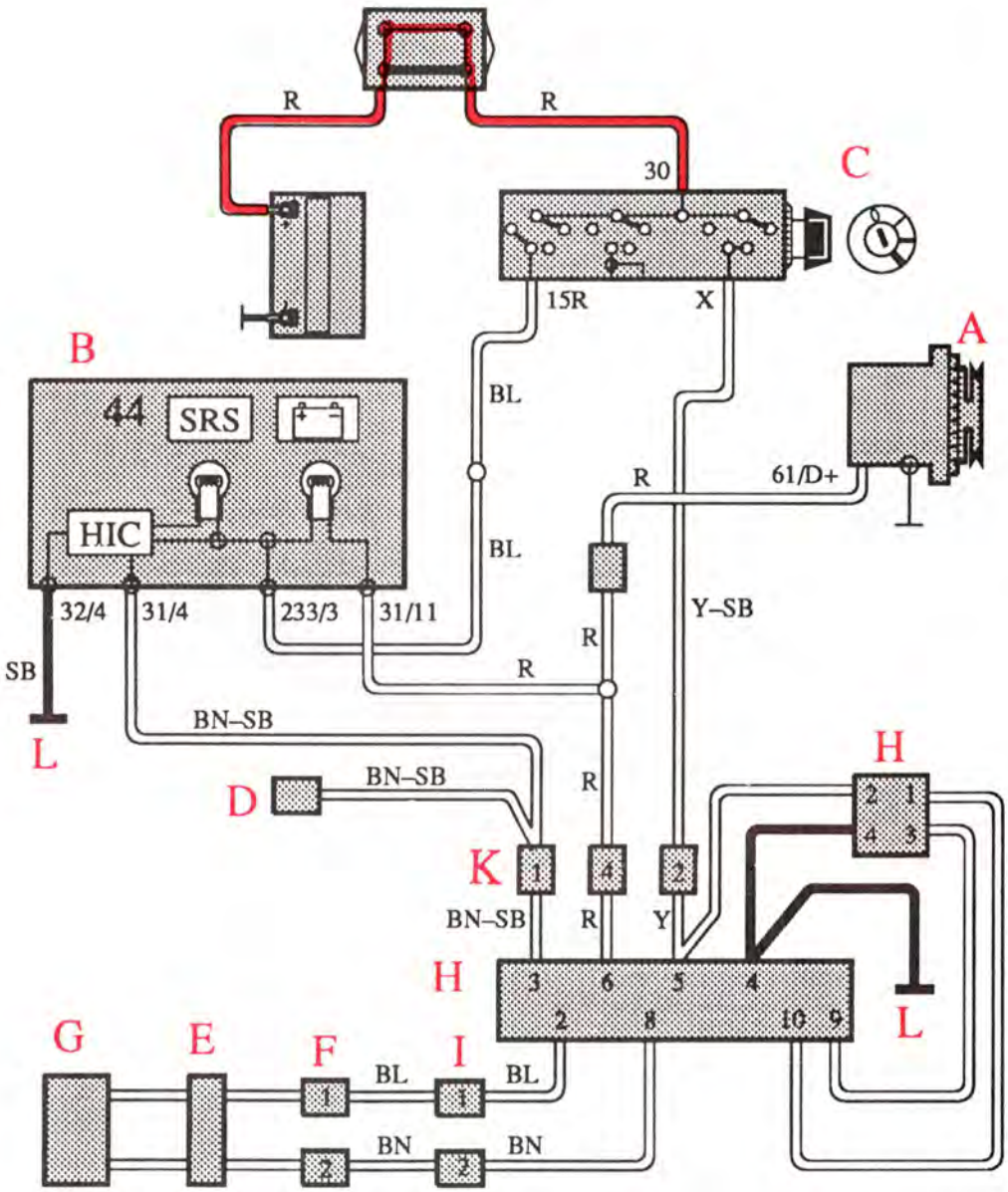

SRS Supplemental Restraint System (Rattkudde)

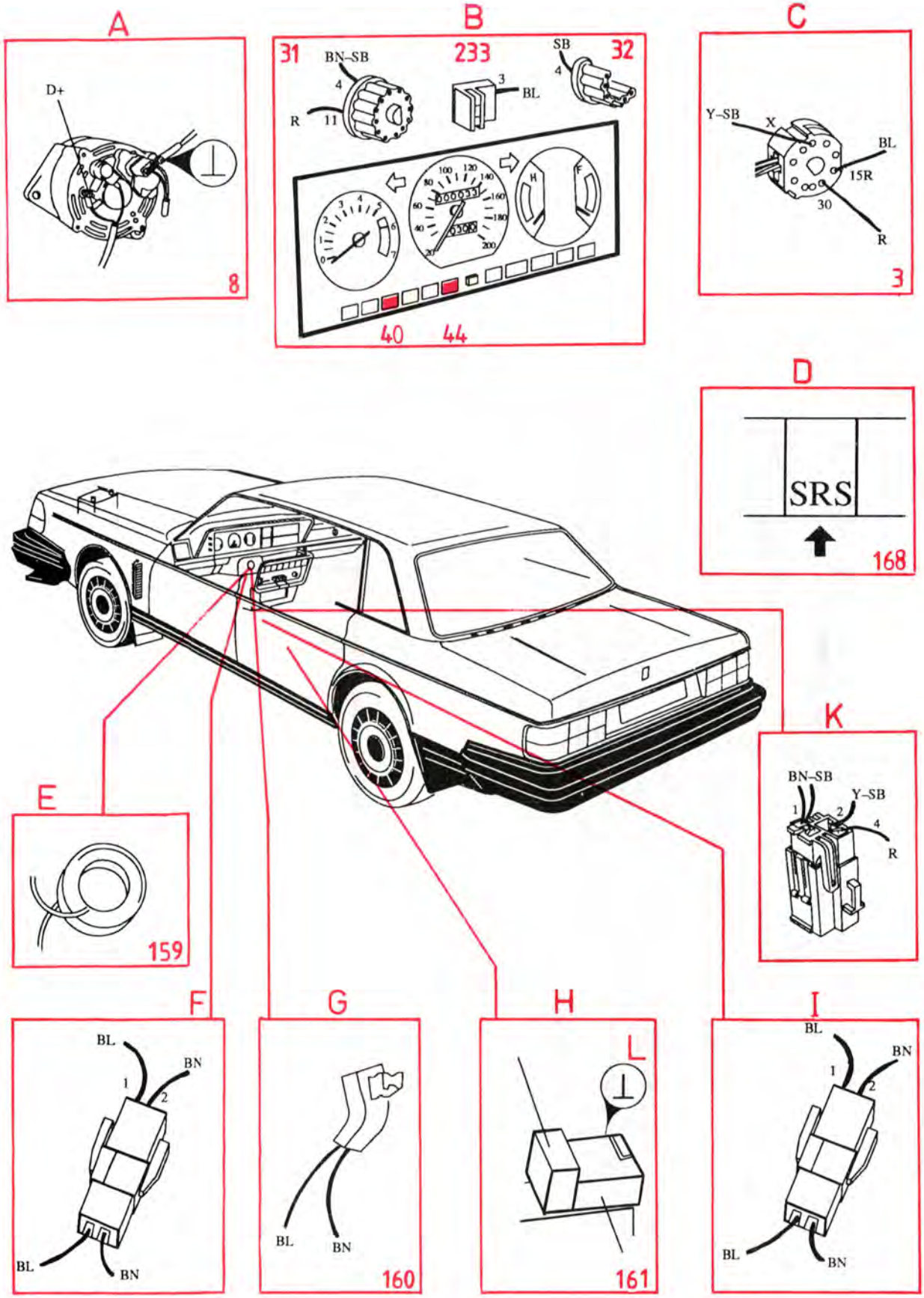

Konstantfarthållare

A Tändlås
B Säkringsdosa
C Vakuumpump
D Omkopplare
E Styrenhet
F Bromsljuskontakt
G Brytare, kopplingspedal
H Brytare, bromspedal
J Glödtrådsvakt
22 Bromsljuslampa
31 Anslutning vid instrument
214 Styrenhet LH-Jetronic

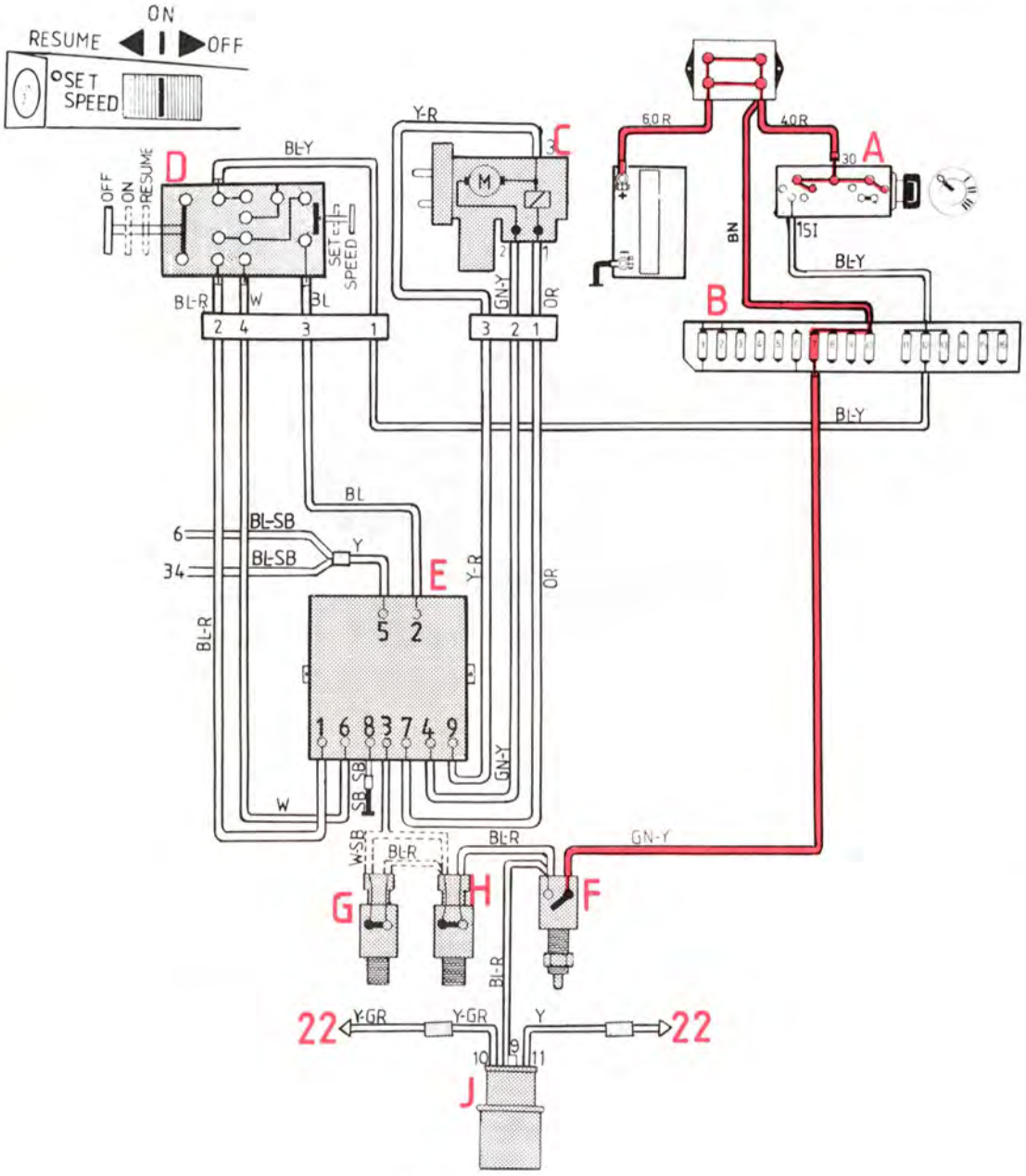

Konstantfarthållare

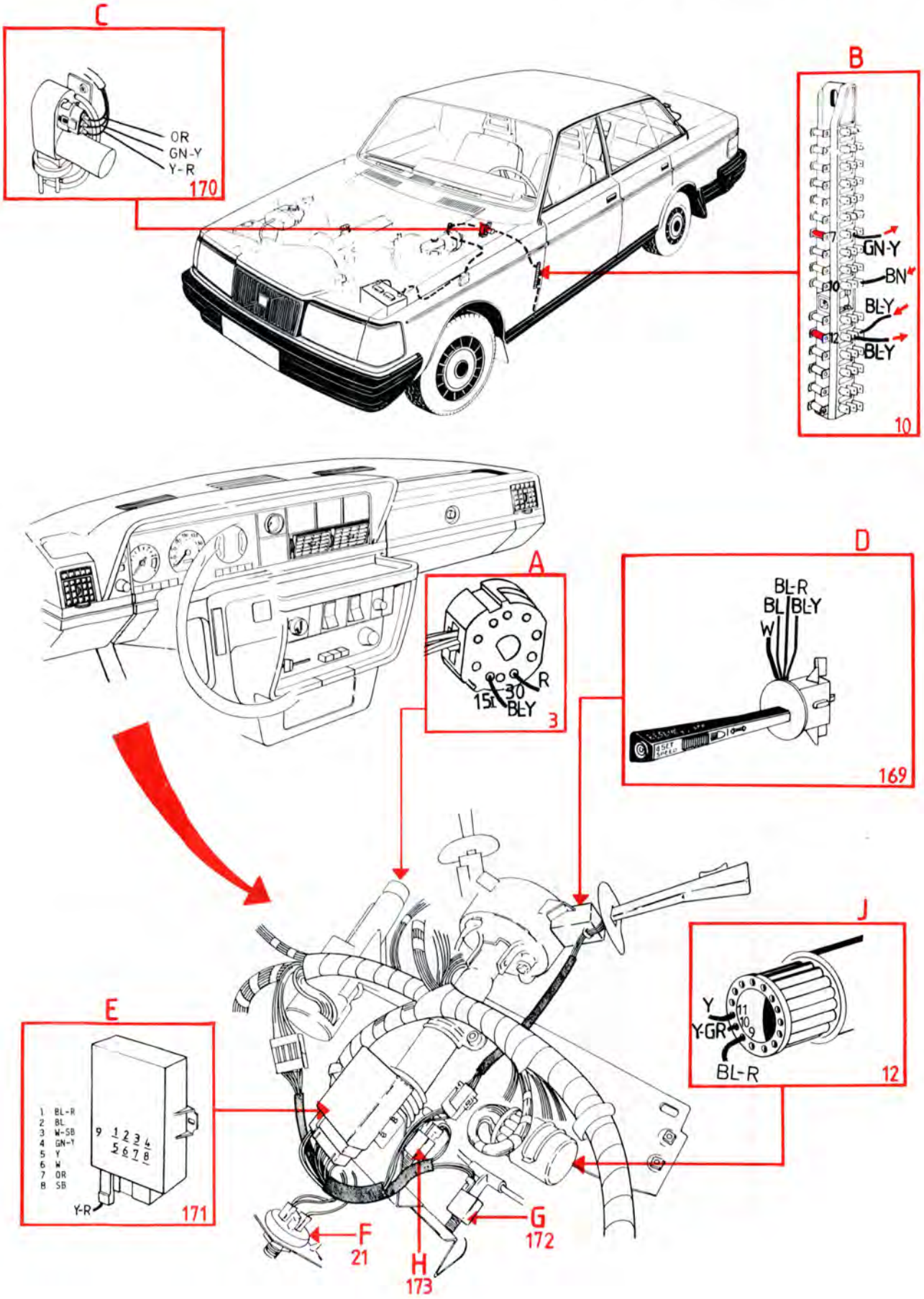

Konstantfarthållare, funktionsschema

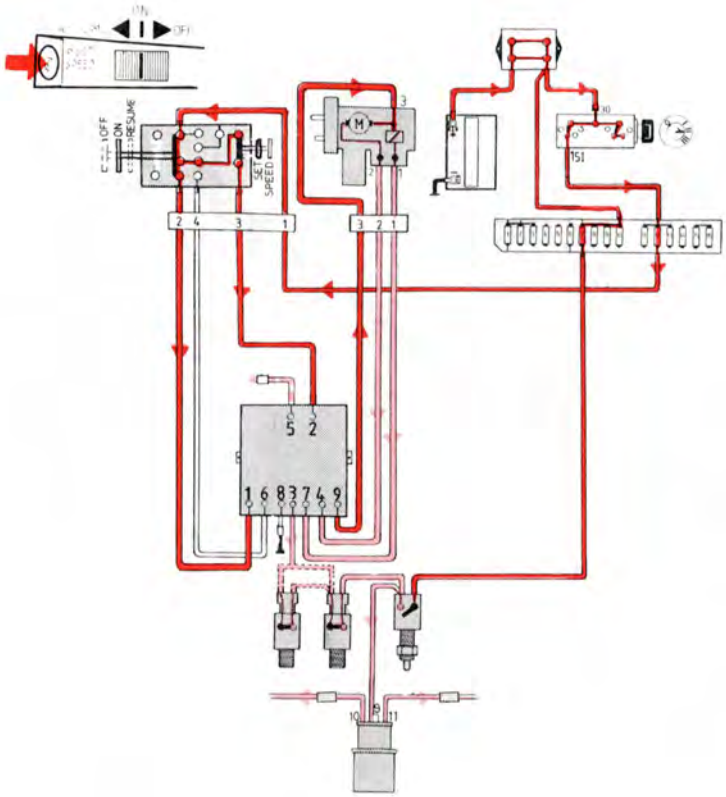

Inställning av hastighet

Omkopplare i läge ON
Set speedknappen intryckt

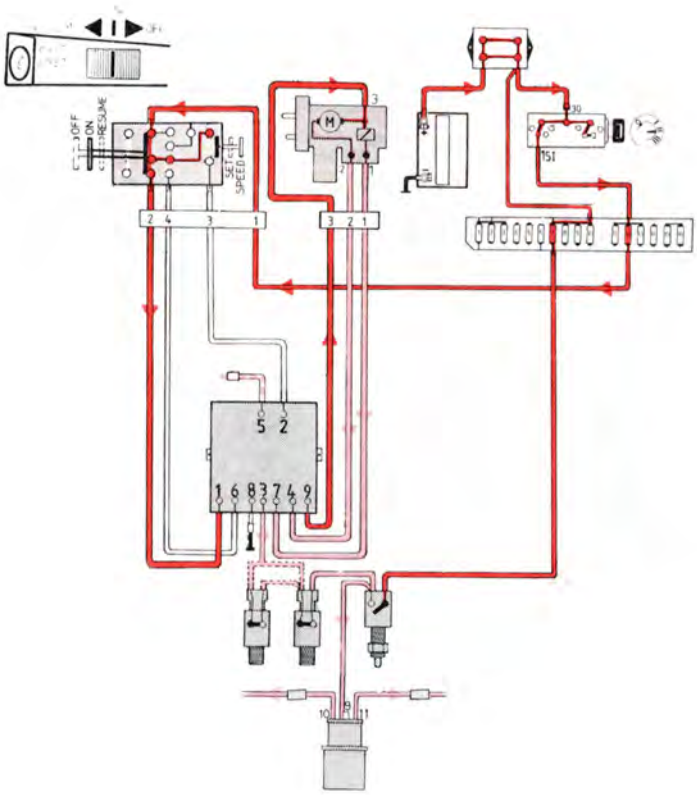

Kvarhållning av inställd hastighet

Omkopplare i Läge On
(Hastigheten över 49 km/tim samt broms- och/eller kopplingspedal ej nedtryckt)

Konstantfarthållare, funktionsschema

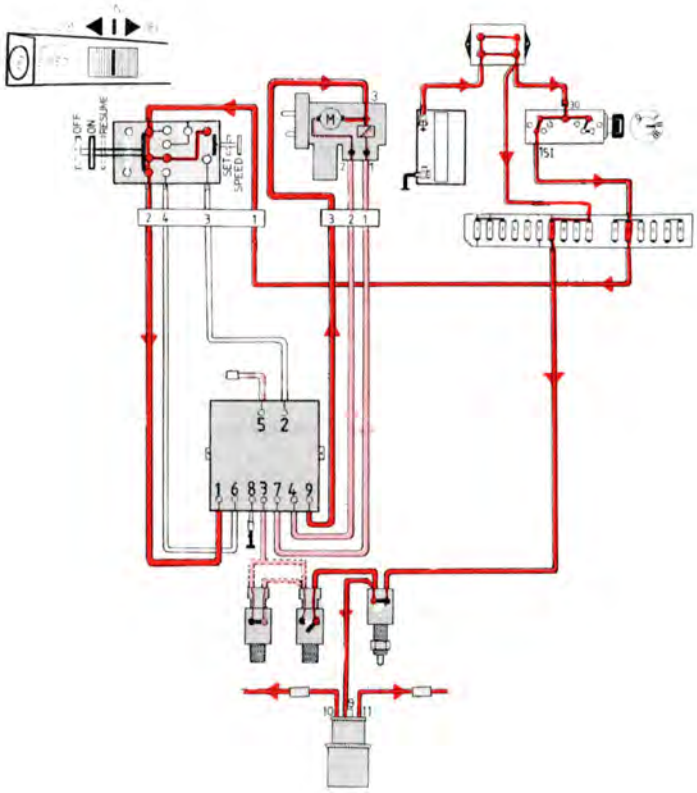

Inbromsning

Omkopplaren i Läge On

Bromspedalen nedtryckt varvid enhetens stomanslutning bryts

(Styrenheten jordas normalt via bromsljuslamporna. När broms- och/eller kopplingspedalen trycks ned bryts stomanslutningen varvid styrenheten sätts ur funktion. Om båda bromsljuslamporna är trasiga bryts också styrenhetens stomanslutning)

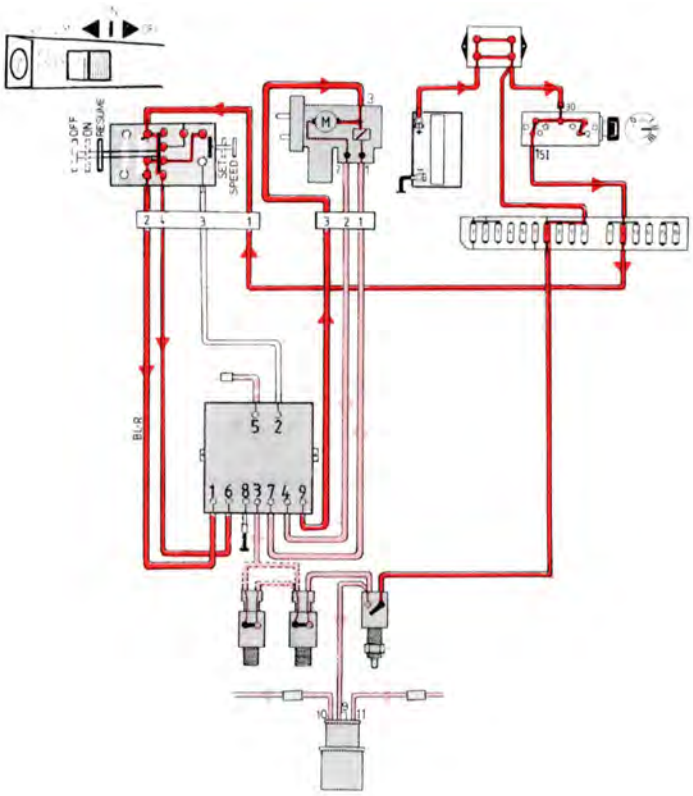

Återtagning av inställd hastighet

Omkopplaren i Läge Resume

Vagnen återtar tidigare inställd hastighet

Anteckningar

Återrapportering

Till
VOLVO PERSONVAGNAR AB
Service Support
405 08 GÖTEBORG

Från
.....
.....
.....

Berör publikation: .....
.....

Avd.: ..... Sid. ..... TP-nr. .....

Förslag/Motivering:
.....
.....
.....
.....
.....
.....
.....

Datum .....
.....

Har Du anmärkningar eller andra synpunkter på denna bok? Ta då en kopia av denna sida, skriv ner synpunkterna och sänd in till oss.

Kopplingsschema

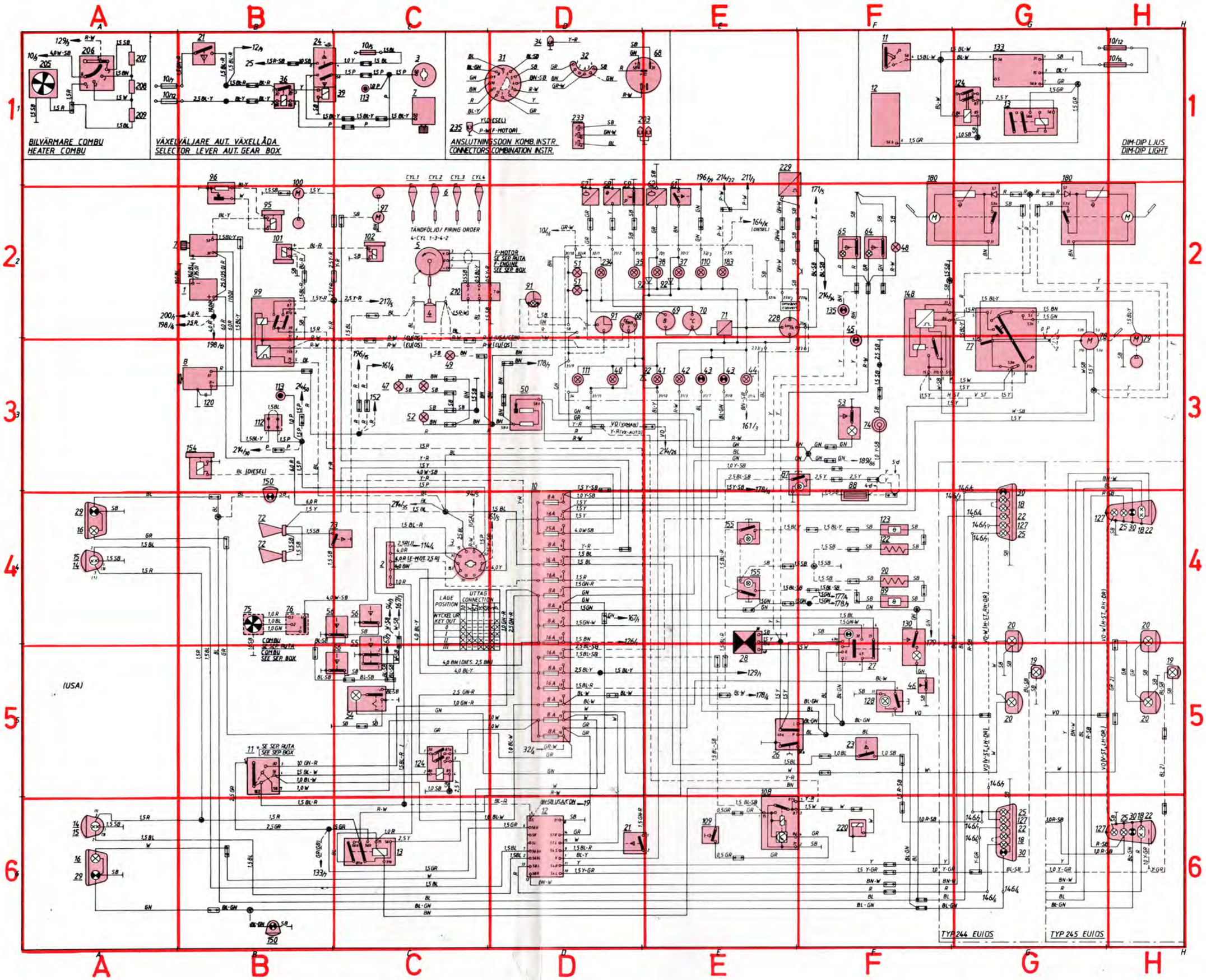
BILVÄRMARE COMBU
HEATER COMBU
VÄXELVÄLJARE AUT. VÄXELLÅDA
SELECTOR LEVER AUT. GEAR BOX
ANSLUTNINGSDON KOMB.INSTR.
CONNECTORS COMBINATION INSTR.
DIM-DIP LJUS
DIM-DIP LIGHT
TÄNDFÖLJD/ FIRING ORDER
4-CYL 1-3-4-2
CYL 1
CYL 2
CYL 3
CYL 4
F-MOTOR
SE SEP.RUTA
F-ENGINE
SEE SEP.BOX
COMBU
SE SEP.RUTA
COMBU
SEE SEP.BOX
(USA)
LAGE
POSITION
UTTAG
CONNECTION
NYCKEL UR
KEY OUT
TYP 244 EUIOS
TYP 245 EUIOS

Numerisk förteckning av komponenter

Pos.	Benämning	Placering
1.	Batteri	B2
2.	Kopplingsplint	C4
3.	Tändlås	C1, C4
4.	Tändspole 12 A	C2
5.	Fördelare	C2
6.	Tändstift	C2
7.	Startmotor	B2
8.	Generator	B3, L6, N1
10.	Säkringsdosa	D3-5
11.	Ljusomkopplare	B5, F1, L4, M4
12.	Glödtrådsvakt	D6, F1, L2
13.	Stegrelä för hel- och halvljussignal	C6, G1
14.	Helljus 75 W max.	A4, A6
15.	Halvljus 55 W max.	A4, A6
16.	Positionslampa 4 cp/5 W	A4, A6
18.	Baklampa 4 cp/5 W	G4, G6, H4, H6
19.	Bromslampa, extra	G5, H5, L2
20.	Skyltlampa 4 cp/5 W	G4, G5, H4, H5
21.	Bromsljuskontakt	B1, D6, M3, N2
22.	Bromslampa	G4, G6, H4, H6, L2, L3
23.	Backljuskontakt, manuell växellåda	F5
24.	Backljuskontakt, automatväxellåda	B1
25.	Backstrålkastare 32 cp/21 W	G4, G6, H4, H6
26.	Körvisareomkopplare	E5
27.	Strömställare, varningsblinkljus	F5
28.	Blinkdom	E5
29.	Blinklampa, främre	A4, A6
30.	Blinklampa, bakre	G4, G6, H4, H6
31.	Anslutning vid instrument	D1
32.	Anslutning vid instrument	D1
34.	Anslutning vid instrument för AW 70/71	D1
35.	Kontrollampa, oljetryck	D2
36.	Relä, p-lägesspärr	B1
37.	Kontrollampa, parkeringsbroms	E2
38.	Kontrollampa, bromsvarning	E2
39.	Solenoid, p-lägesspärr	C1
40.	Kontrollampa, laddning	D3
41.	Kontrollampa, glödtrådsvakt	E3
42.	Kontrollampa, helljus	E3
43.	Kontrollampa, körvisare	E3
44.	Kontrollampa, SRS	E3
45.	Kontrollampa, bilbälte	F2, K2
46.	Kontakt, bagagelucka	F5
47.	Belysning, värmereglage	C3
48.	Askkoppsbelysning 1, 2 W	F2
49.	Växellägesbelysning	C3
50.	Reostat för instrumentbelysning	D3
51.	Instrumentbelysning 2 W	D2
52.	Reglage och panelbelysning	C3
53.	Handskfackslampa 2 W	F3
54.	Taklampa 10 W	C5
55.	Dörrkontakt, förarsida	C5
56.	Dörrkontakt, passagerarsida	B4, C4, C5
57.	Bränslenivågivare	D2
58.	Temperaturgivare, kylvätska	D2
59.	Oljetrycksvakt	D2
61.	Kontakt, parkeringsbroms	E2
62.	Kontakt, bromsvarning	E2
64.	Kontakt, saxlås, bilbälte passagerarstol	F2
65.	Kontakt, saxlås, bilbälte förarstol	F2, K2
66.	Strömställare eluppvärmda backspeglar	O4
67.	Tidrelä för eluppvärmda backspeglar	O4
68.	Varvtalsmätare	D2
69.	Bränslemätare	E2
70.	Kylvätsketemperaturmätare	E2
71.	Spänningsstabilisator 10±0,2 V	E2
72.	Signalhorn 7,5 A	B4
73.	Signalhornskontakt	C4
74.	Cigaretttändare 7 A	F3
75.	Värmefläkt (standardutförande) 115 W	B4
76.	Strömställare för värmefläkt	B4
77.	Strömställare för vindrutetorkare och spolare	G3
78.	Vindrutetorkare 3,5 A	G3
79.	Vindrutespolare 2,6 A	H3
80.	Digital yttertemperaturmätare	N4
81.	Givare för yttertemperaturmätare	N4
82.	Strömställare bakrutetorkare, -spolare	J3
83.	Bakrutetorkare 1 A	J3
84.	Bakrutespolare 3,4 A	J4
85.	Bakre dörrkontakt	K6
86.	Bakre takbelysning 10 W	K6
87.	Strömställare för eluppvärmd bakruta	E3
88.	Eluppvärmd bakruta 150 W	F3, L4
89.	Värmeelement med termostat, förarstol, sittdyna 30 W	F4
90.	Värmeelement, förarstol, ryggstöd 30 W	F4
91.	Klocka	D2
92.	Diod	E2, E3
94.	Bältespåminnare	K2
95.	Startventil	B2
96.	Termo-tidkontakt, startventil	B1
97.	Förpump i bränsletank 1,6 A	C2
99.	Relä för bränslepump	B2
100.	Bränslepump 6,5 A	B1
101.	Styrtrycksventil	B2
102.	Tillsatsluftslid	C2
103.	Högtalare vänster bakdörr	I5
104.	Högtalare höger bakdörr	I5
105.	Manövermagnet för kompressor kylanläggning 3,9 A	N2
106.	Magnetventil	N3
107.	Tryckvakt för kylanläggning (med termostat)	O3
108.	Relä för överväxel, automatväxellåda	E5
109.	Strömställare för överväxel M46	E6
110.	Kontrollampa, ABS	E2
111.	Kontrollampa överväxel AW 70/71 alt växlingsindikator	D3
112.	Överkoppling	B3, I2, J3
113.	Serviceuttag för körning av startmotor	B3, C1
114.	Relä, elkylfläkt	O3
115.	Motor, elkylfläkt	N2
116.	Högtalare vänster framdörr	I5, J6
117.	Högtalare höger framdörr	I5, J6
118.	Antenn	I6
120.	Kondensator 2,2 µF	B3
122.	Värmeelement, passagerarstol, ryggstöd 30 W	F4
123.	Värmeelement med termostad, passagerarstol, sittdyna 30 W	F4
124.	Huvudljusrelä	C5, G1
125.	Diagnos, EGR	I1
126.	Relä för fönsterhissar	I4
127.	Dimbaklykta 32 cp/21 W	G4, G6
128.	Strömställare, dimbaklampa	F5
129.	Relä för kylanläggning med fördröjning	O2
130.	Bagagerumsbelysning	F4
131.	Diagnosuttag	H2
132.	Tomgångsventil	H2
133.	Regulator Dim-Dip	G1
134.	EGR-omvandlare	I1
135.	Kontrollampa bilbälte bak 2 W	F2, K2
136.	Huvudströmbrytare för fönsterhissar bak	I4
137.	Strömställare för fönsterhiss vänster bak	H5
138.	Motor för fönsterhiss vänster bak 5 A	H5
139.	Strömställare för fönsterhiss höger bak	I5
140.	Motor för fönsterhiss höger bak 5 A	I5
141.	Strömställare för elbackspegel vänster	O4
142.	Elbackspegel vänster	O5
143.	Strömställare för elbackspegel höger	P4
144.	Elbackspegel höger	P5
146.	Skarv 8-polig.	G4, G6
148.	Intervallrelä för vindrutetorkare	F2
150.	Sidoblinklampa 2.4 W	B3, B6
151	Relä, temperaturvakt	M3
152.	Dioddosa	M4
153.	Givare, temperaturvakt	M4
154	Bränsleventil, diesel	B3
155.	Strömställare eluppvärmd stol	E4
156.	Kontrollampa, temperaturvakt	M3
157.	Temperaturvakt, diesel	K4
159.	Kontaktrulle, SRS	L5
160.	Tändarmodul, SRS	L5
161.	Sensorenhet, SRS	L5
162.	Lambdasond, B230F	I3
163.	Intervallrelä, bakrutetorkare	J4
164.	Styrenhet, diesel	K3
165.	Reservenergi, SRS	L6
166.	Glödstift	K3
167.	Relä för fördröjd innerbelysning	K5
168.	Testuttag, SRS	Lf
169.	Strömställare, konstantfarthållare	M2
170.	Vakuumpump, konstantfarthållare	M2
171.	Styrenhet, konstantfarthållare	M3
172.	Brytare, kopplingspedal	M2
173.	Brytare, bromspedal	M3
175.	Tidrelä eluppvärmd bakruta	L3
176.	Strömställare, tidrelä	L4
177.	Förstärkare, radio	H5
178.	Radio	H6
179.	Motordriven antenn 3 A	I6
180.	Strålkastartorkare 1A	F1, G1
183.	Kontrollampa, lambdasond alt glödström diesel 1,2 W	E2
184.	Strömställare för fönsterhissar förarsida	H4
185.	Strömställare för fönsterhissar passagerarsida fram	I5
186.	Motor för fönsterhiss, passagerarsida fram 5 A	I5
187.	Motor för fönsterhiss förarsida 5 A	I4
188.	Relä för centrallås, öppning	K1
189.	Relä för centrallås, låsning	L1
190.	Strömställare för centrallås, länkstång	K2
191.	Strömställare för centrallås, nyckel	L2
192.	Motor för centrallås, passagerarsida	K2
193.	Motor för centrallås, vänster bak	K2
194.	Motor för centrallås, höger bak	K2
195.	Motor för centrallås, bakdörr, 5-dörrars	K2
196.	Styrenhet, ABS	N1
197.	Impulsgivare	I1
198.	Hydraulenhet, ABS	O1
200.	Transientskydd, ABS	O2
201.	Givare ABS, vänster fram	N1
202.	Givare ABS, höger fram	N1
203.	Anslutning vid instrument	E1
205.	Värmefläkt CU	A1
206.	Strömställare värmefläkt CU	A1
207.	Motstånd 1,9 Ω	A1
208.	Motstånd 0,7 Ω	A1
209.	Motstånd o,2 Ω	A1
210.	Styrenhet, tändsystem TZ-28 H	C2
211.	Styrenhet, tändsystem EZ-116 K	H1
213.	Mikrobrytare, kylanläggning	O2
214.	Styrenhet B 230 F LH-Jetronic 2.2	I2
215.	Massflödesmätare, luft HLM	J2
216.	Slutsteg, tändsystem EZ-116 K	I1
217.	Huvudrelä B230F	J2
218.	Tomgångs- och fullastbrytare	J2
219.	Massflödesmätare, luft HFM	L6
220.	Manövermagnet för överväxel på växellåda AW 70/71	F6
221.	Temperaturgivare B 230 F	J2
222.	Trottelpotentiometer, LH 3.1	K6
223.	Tryckvakt torkare kylanläggning	N3
224.	Knackgivare	J1
225.	Insprutningsventil	H2
228.	Hastighetsmätare	E2
229.	Induktionsgivare, bakaxel	E1, O2
230.	Ljuslåängdsreglering, motor H	M5
231.	Ljuslängdsreglering, motor V	M5
232	Ljuslängdsreglage	N5
233.	Anslutning vid instrument	D1
234.	Kontrollampa positionsljus	D2
235.	Anslutning vid instrument	C1

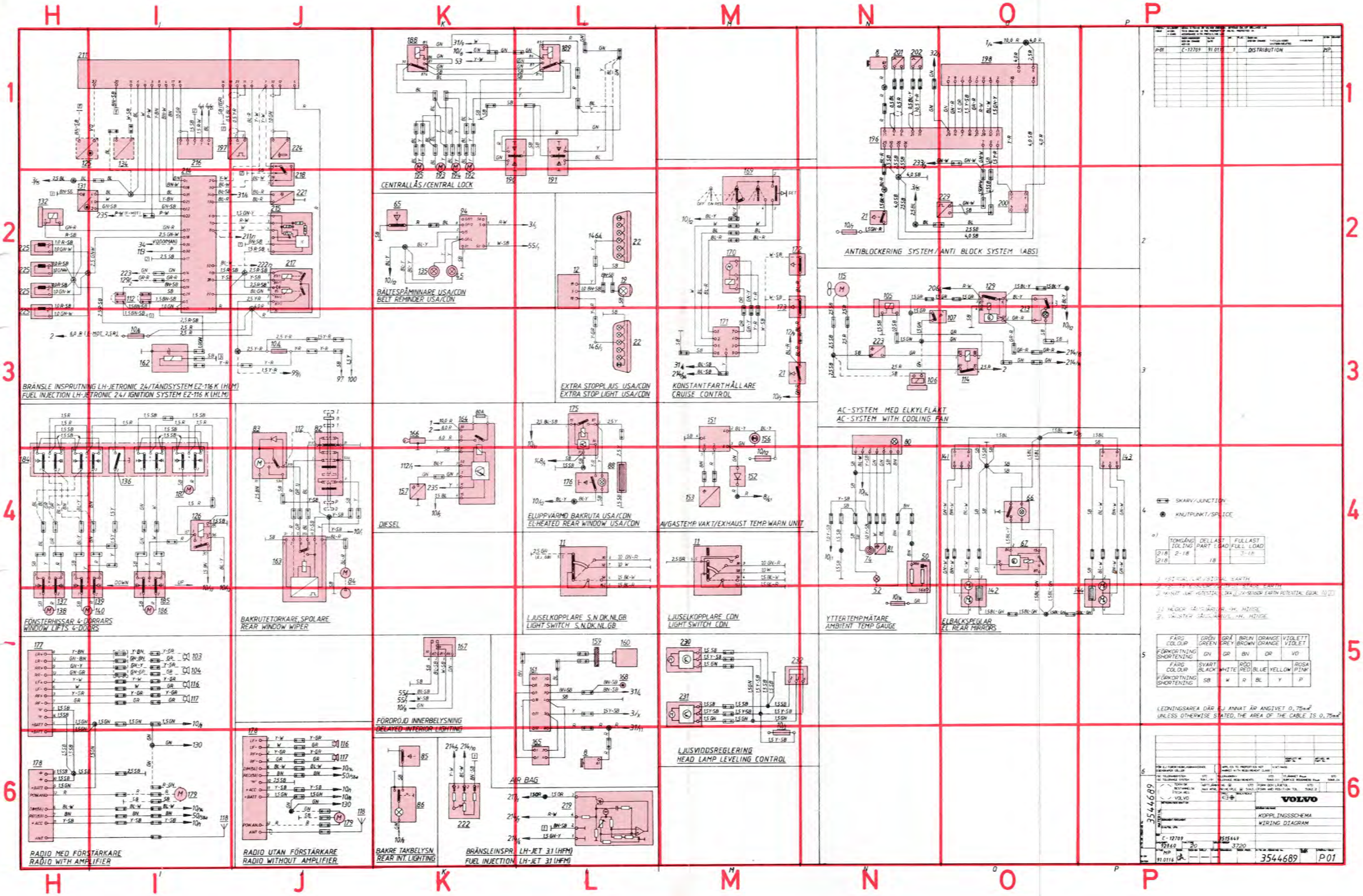
BRÄNSLE INSPRUTNING LH-JETRONIC 24/TÄNDSYSTEM EZ-116 K (HLM)
FUEL INJECTION LH-JETRONIC 24/ IGNITION SYSTEM EZ-116 K (HLM)
CENTRALLÅS/CENTRAL LOCK
BÄLTESPÅMINNARE USA/CDN
BELT REMINDER USA/CDN
EXTRA STOPPLJUS USA/CDN
EXTRA STOP LIGHT USA/CDN
KONSTANTFARTHÅLLARE
CRUISE CONTROL
ANTIBLOCKERING SYSTEM/ANTI BLOCK SYSTEM (ABS)
AC-SYSTEM MED ELKYLFLÄKT
AC-SYSTEM WITH COOLING FAN
FÖNSTERHISSAR 4-DÖRRARS
WINDOW LIFTS 4-DOORS
DIESEL
ELUPPVÄRMD BAKRUTA USA/CDN
ELHEATED REAR WINDOW USA/CDN
AVGASTEMP. VAKT/EXHAUST TEMP. WARN UNIT
BAKRUTETORKARE SPOLARE
REAR WINDOW WIPER
LJUSELKOPPLARE S,N,DK,NL,GB
LIGHT SWITCH S,N,DK,NL,GB
LJUSELKOPPLARE CDN
LIGHT SWITCH CDN
YTTERTEMPMÄTARE
AMBIENT TEMP GAUGE
ELBACKSPEGLAR
EL REAR MIRRORS
SKARV/JUNCTION
KNUTPUNKT/SPLICE
TOMGÅNG IDLING
DELLAST PART LOAD
FULLLAST FULL LOAD
FÄRG COLOUR
GRÖN GREEN
GRÅ GREY
BRUN BROWN
ORANGE ORANGE
VIOLETT VIOLET
FÖRKORTNING SHORTENING
SVART BLACK
VITT WHITE
RÖD RED
BLÅ BLUE
GULT YELLOW
ROSA PINK
LEDNINGSAREA DÄR EJ ANNAT ÄR ANGIVET 0,75mm²
UNLESS OTHERWISE STATED, THE AREA OF THE CABLE IS 0,75mm²
FÖRDRÖJD INNERBELYSNING
DELAYED INTERIOR LIGHTING
RADIO MED FÖRSTÄRKARE
RADIO WITH AMPLIFIER
RADIO UTAN FÖRSTÄRKARE
RADIO WITHOUT AMPLIFIER
BAKRE TAKBELYSN.
REAR INT. LIGHTING
AIR BAG
BRÄNSLEINSPR. LH-JET 31 (HFM)
FUEL INJECTION LH-JET 31 (HFM)
LJUSVIDDSREGLERING
HEAD LAMP LEVELING CONTROL
VOLVO
KOPPLINGSSCHEMA
WIRING DIAGRAM
3544689
P01

ALFABETISK INNEHÅLLSFÖRTECKNING

ABS Bromssystem 100
Backljus, manuell växellåda 42
automatisk växellåda 44
Bagagerumsbelysning 56
Bakrutetorkare och spolare med intervallrelä 72
utan intervallrelä 74
Bromsljus utan extra bromsljus 36
Bromsljus, med extra bromslykta 38
Bromsljus, USA med extra bromslykta 40
Bränsleinsprutning, CI-system 12
LH-Jetronic 2.4 14
LH-Jetronic 3.1 16
Bältespåminnare 86
Bältes-/nyckelvarning, USA 78
Centrallås 4- och 5-dörrars 106
Cigarettändare 76
Dimbakljus 58
Elbackspegel 112
Eluppvärmd bakruta 108
Eluppvärmd bakruta, USA/Canada 110
Eluppvärmda stolar 114
Fönsterhissar 102
Förvärmningssystem, diesel 22
Glödtrådsvakt 80
Glödtrådsvakt, Europa 82
Handskfacksbelysning 48
Hastighetsmätare 90
Hel- och halvljus 28
Hel- och halvljus, USA/Canada 30
Innerbelysning, främre 50
fördröjd 52
bakre, 5-dörrars 54
Instrument- och reglagebelysning 46
Klocka 92
Kombinationsinstrument (med temp-, bränsle- och varvtalsmätare) 88
Komplett kopplingsschema ..... utvikningsblad i slutet av boken
Konstantfarthållare 128
Konstantfarthållare, funktionsschema 130
Kylanläggning med elkylfläkt 120
Körvisare och varningsljus 62
Ledningsdragning och skarvstycken 8
Ljuslän gdsreglering 60
P-lägesspärr (automatisk växellåda) 98
Positionsljus, bakljus och nummerskyltbelysning 34
Radio med extra förstärkare och motordirven antenn 122
Reducerat halvljus (Dim-Dip), Storbritannien 32
Reläplacering 6
Signal 64
SRS Supplemental Restraint System (Rattkudde) 126
Startsystem 20
Stormanslutningar 9
Strålkastartorkare och -spolare 70
Strömförsörjning 18
Säkringar ..... 2 och 3
Temperaturvakt, Japan 124
Tändsystem, EZ-116 K 24
TZ-28 H, brytarlöst med hallgivare 26
Vindrutetorkare och -spolare 66
Värmefläkt, standardvärmare 116
kombinationsvärmare (CU) 118
Yttertemperaturmätare 94
Överväxel, automatisk växellåda 96

VOLVO

TP 31952/1
5000.12.91
Swedish
Printed in Sweden

Printed in Sweden Minab, Surte 91.22231