Servicehandbok

Reparation och underhåll

TP 32169/1

Avd 3 (39)

Kopplingsschema

240 1993

VOLVO

Volvo Personvagnar AB

Volvo säljs i utföranden anpassade för olika marknader. Denna anpassning beror bl a på lagkrav, skattegränser och marknadsönskemål. I denna bok kan Du därför finna elsystem som inte gäller vagnar som finns i Ditt land.
Boken visar inte heller elsystem för tillbehör som monterats efter det att vagnen importerats till Ditt land.

Vissa elsystem visas endast i 4-dörrars utförande. Om ingenting angivits gäller systemen även 5-dörrars utförande.

På sidorna 4 och 5 finner Du en förklaring till hur Du använder schemorna i denna bok.

Volvo Personvagnar AB

Beställningsnr 32169/1

Rätt till ändringar förbehålles.

Den här kopplingsschemaboken behandlar tidiga vagnar av 1993-års modell och visar de elsystem som skiljer sig från motsvarande elsystem på 1992-års modell.

För system som är identiska med 1992-års modell och därmed inte visas i den här boken hänvisas till 1992-års kopplingsschemabok TP 31952/1. Komplett kopplingsschema finns som utvikningsblad i slutet av boken.

INNEHÅLL

Säkringar		2
Reläplacering		4
Ledningsdragning och skarvstycken		6
Stomanslutningar		7
Grupp 23	Bränsleinsprutning LH-Jetronic 2.4	10
Grupp 32	Strömförsörjning	12
Grupp 33	Startsystem	14
	Förvärmning, diesel	16
Grupp 35	Hel- och halvljus	18
	Hel- och halvljus, USA/CDN	20
	Reducerat halvljus (DIM/DIP) Storbritannien	22
	Handskfacksbelysning	24
	Innerbelysning bakre 5-dörrars	26
Grupp 36	Signal	28
	Cigarettändare	30
Grupp 37	Fördraget kablage för dragkrok	32
Grupp 38	Bältes-/ nyckelvarning, USA	34
	Kombinationsinstrument	36
	Hastighetsmätare	38
Grupp 43	P-lägesspärr	40
Grupp 83	Centrallås 4- och 5-dörrars	42
Grupp 84	Eluppvärmd bakruta	44
	Eluppvärmd bakruta, USA/CDN	46
	Elbackspegel	48
Grupp 85	Eluppvärmda stolar	50
	Kylanläggning med elkylfläkt	52
	Radio med extra förstärkare och motordriven antenn	54
Kompletta kopplingsschemor		Utviksblad i slutet av boken

Säkringar

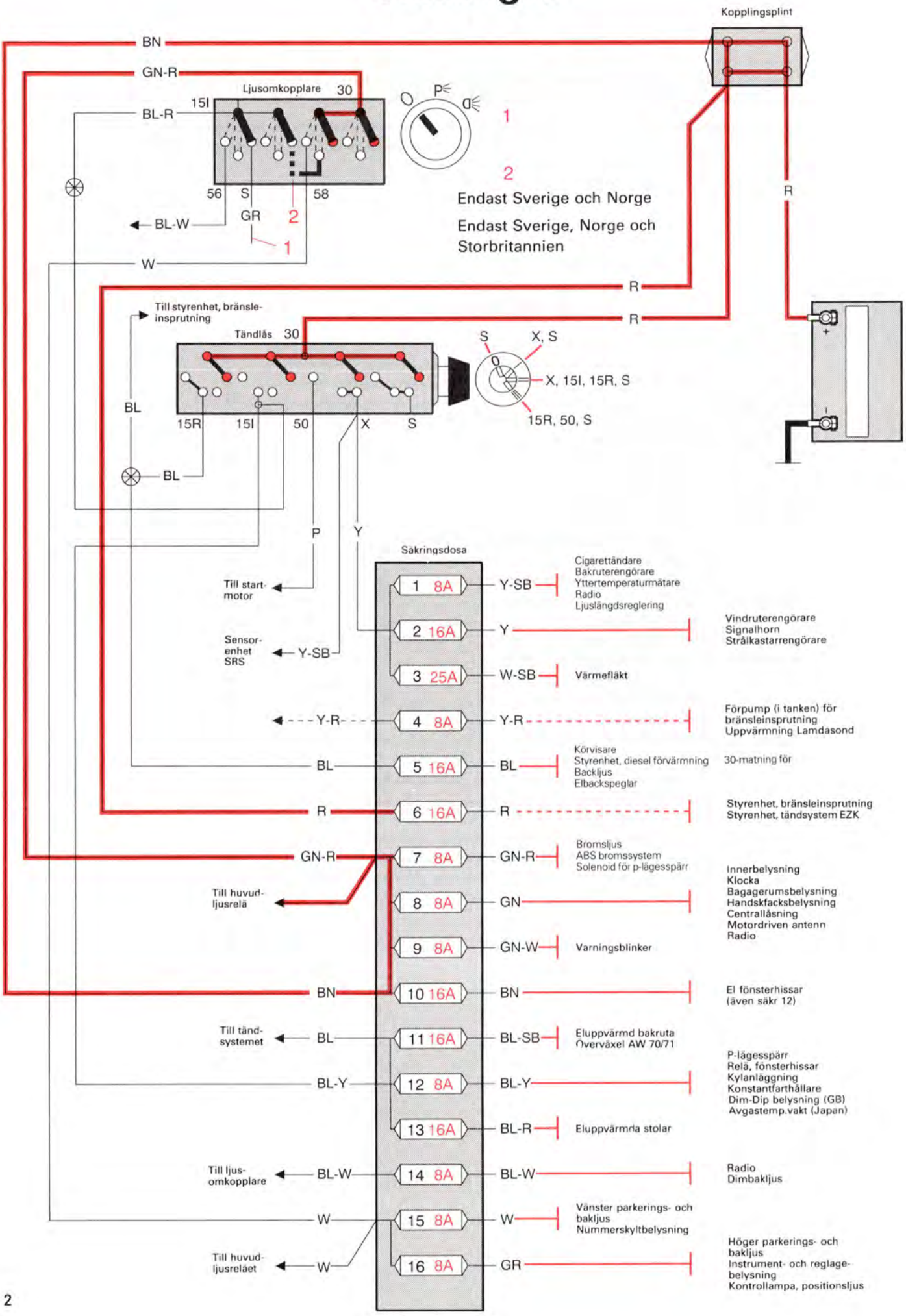
Kopplingsplint
BN
GN-R
Ljusomkopplare
30
15I
BL-R
P
1
2
56
S
58
GR
BL-W
W
Endast Sverige och Norge
Endast Sverige, Norge och Storbritannien
R
Till styrenhet, bränsle-insprutning
Tändlås
30
S
X, S
X, 15I, 15R, S
15R, 50, S
BL
15R
15I
50
X
S
P
Y
Säkringsdosa
Till start-motor
Sensor-enhet SRS
Y-SB
1 8A
Y-SB
Cigarettändare
Bakruterengörare
Yttertemperaturmätare
Radio
Ljuslängdsreglering
2 16A
Y
Vindruterengörare
Signalhorn
Strålkastarrengörare
3 25A
W-SB
Värmefläkt
Y-R
4 8A
Y-R
Förpump (i tanken) för bränsleinsprutning
Uppvärmning Lamdasond
BL
5 16A
BL
Körvisare
Styrenhet, diesel förvärmning
Backljus
Elbackspeglar
30-matning för
R
6 16A
R
Styrenhet, bränsleinsprutning
Styrenhet, tändsystem EZK
GN-R
7 8A
GN-R
Bromsljus
ABS bromssystem
Solenoid för p-lägesspärr
Till huvud-ljusrelä
8 8A
GN
Innerbelysning
Klocka
Bagagerumsbelysning
Handskfacksbelysning
Centrallåsning
Motordriven antenn
Radio
9 8A
GN-W
Varningsblinker
BN
10 16A
BN
El fönsterhissar
(även säkr 12)
Till tänd-systemet
BL
11 16A
BL-SB
Eluppvärmd bakruta
Överväxel AW 70/71
BL-Y
12 8A
BL-Y
P-lägesspärr
Relä, fönsterhissar
Kylanläggning
Konstantfarthållare
Dim-Dip belysning (GB)
Avgastemp.vakt (Japan)
13 16A
BL-R
Eluppvärmda stolar
Till ljus-omkopplare
BL-W
14 8A
BL-W
Radio
Dimbakljus
W
15 8A
W
Vänster parkerings- och bakljus
Nummerskyltbelysning
Till huvud-ljusreläet
W
16 8A
GR
Höger parkerings- och bakljus
Instrument- och reglage-belysning
Kontrollampa, positionsljus

Säkringar USA/Canada

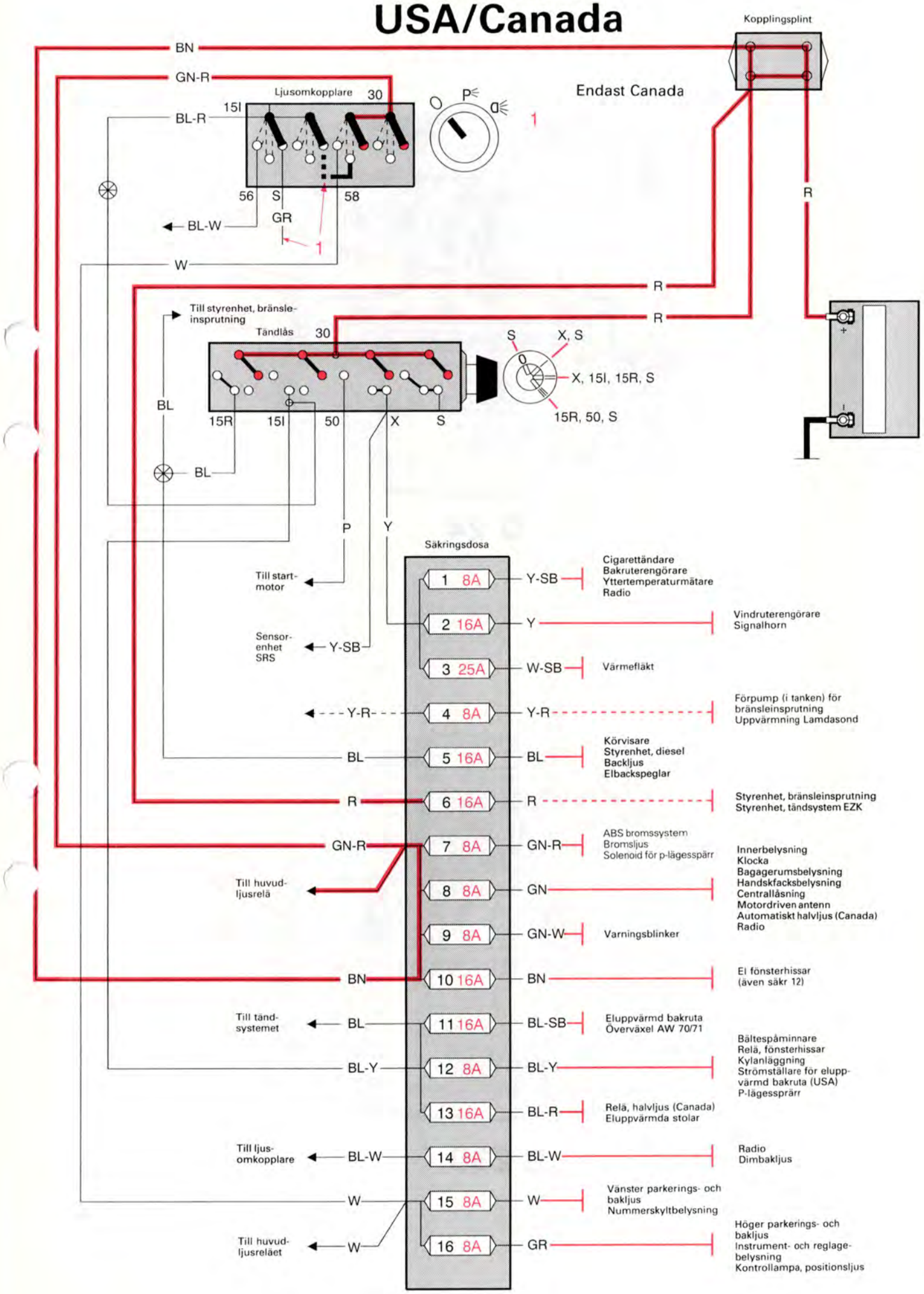

läplacering

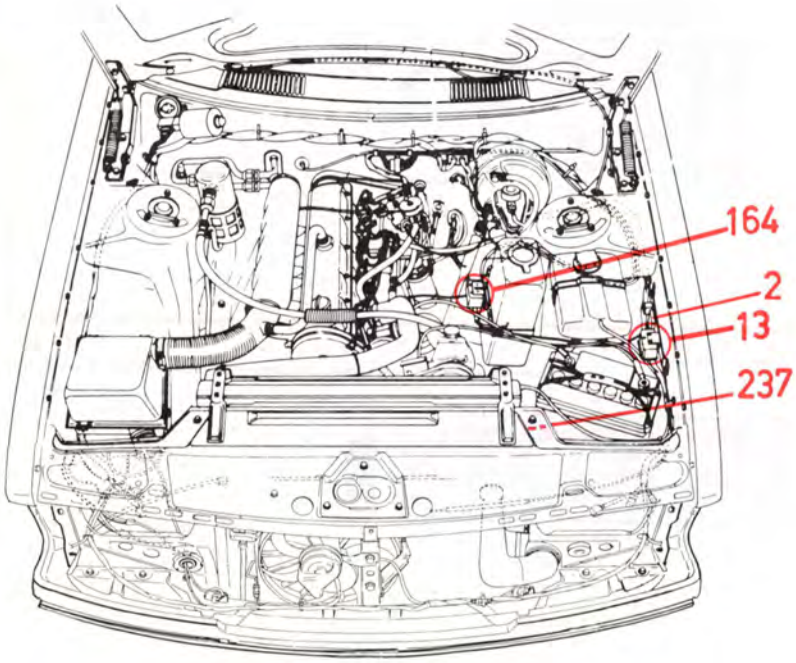

D 24

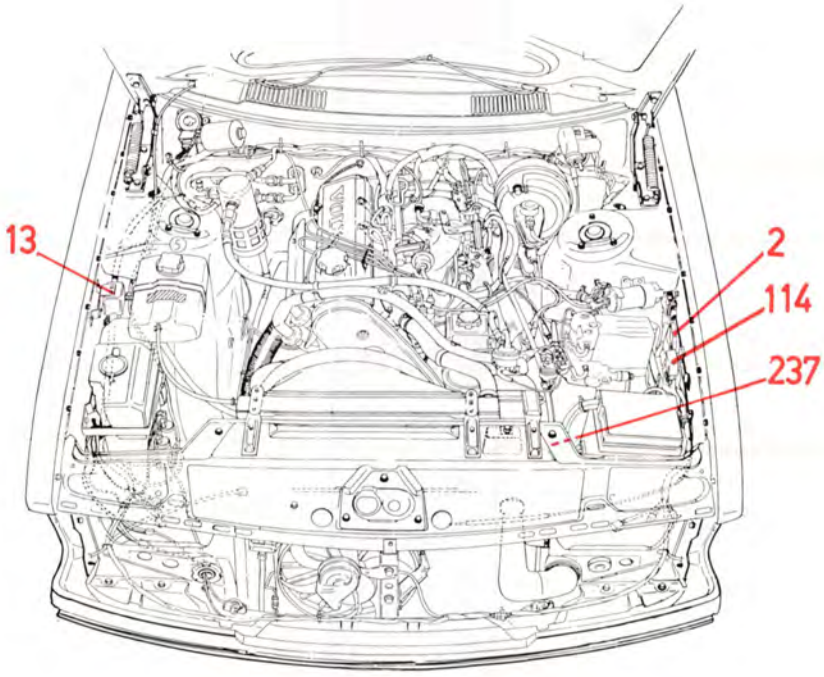

B 230

Reläplacering

2 Kopplingsplint
12 Glödtrådsvakt
13 Stegrelä för hel- och halvljus
28 Blinkrelä
36 Relä p-lägesspärr
67 Tidrelä eluppvärmda backspeglar
94 Bältespåminnare (USA)
108 Relä för överväxel (Automatväxellåda)
114 Relä för elkylfläkt
124 Huvudljusrelä
126 Relä för fönsterhissar
129 Relä för kylanläggning
133 Regulator, reducerat halvljus (Dim-Dip) Storbritannien
148 Intervallrelä för vindreutetorkare
163 Intervallrelä för bakrutetorkare
164 Relä för glödström
167 Relä till fördröjd innerbelysning
175 Tidrelä för eluppvärmd bakruta, USA
188 Relä för centrallås, öppning
189 Relä för centrallås, stängning
196 Styrenhet ABS
211 Styrenhet, tändsystem EZ-116 K
214 Styrenhet, LH-lambdasystem
217 Huvudrelä för LH-lambda (F-motor)
237 Relä för tändlåsstyrd B+ matning av dragkrokskontakt

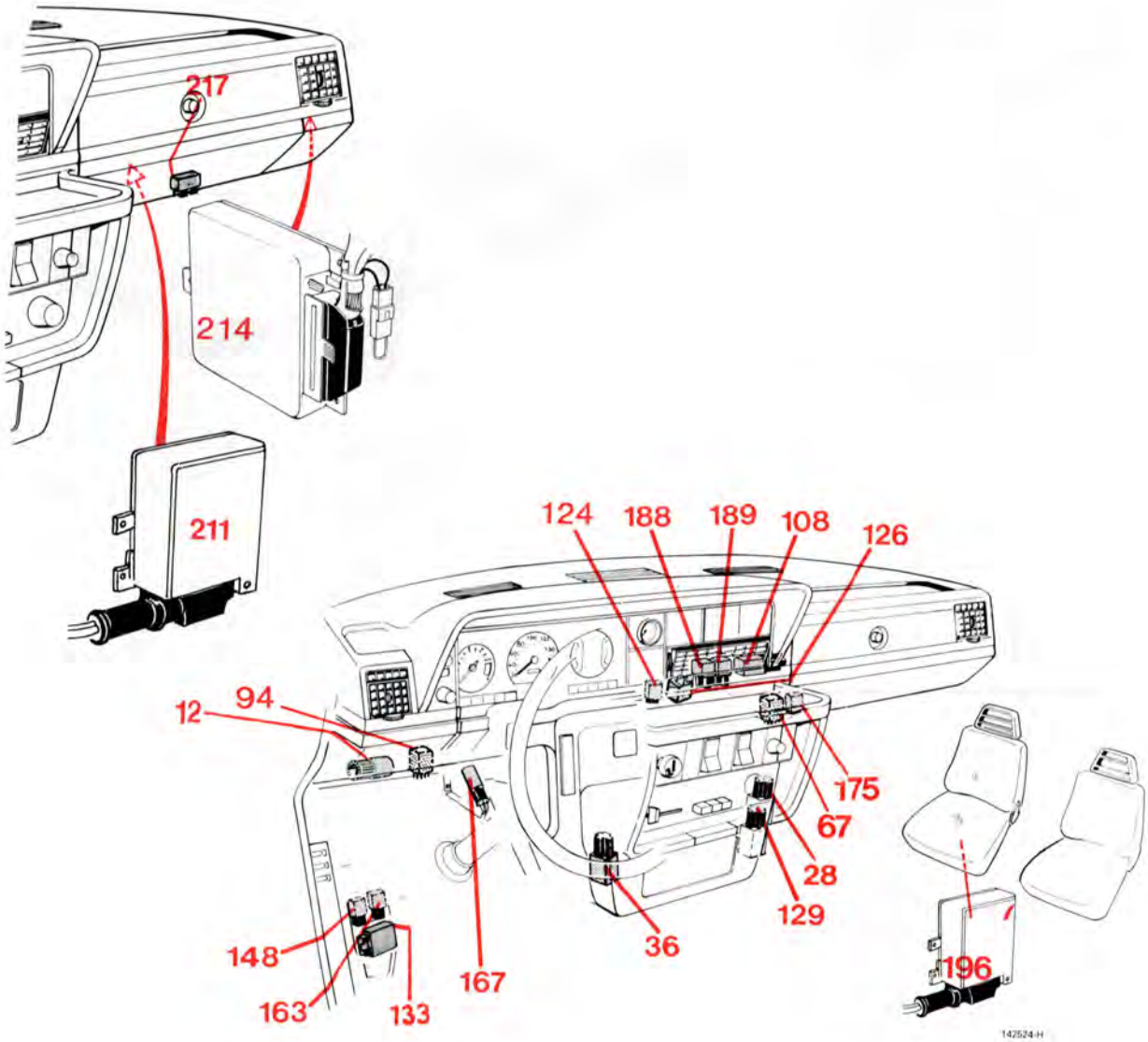

Ledningsdragning och skarvstycken

1 Givare bakaxel + (GN-W)
2 Elbakruta (Y)
3 Givare bakaxel – (SB)
4 Bränslepump (Y-R)

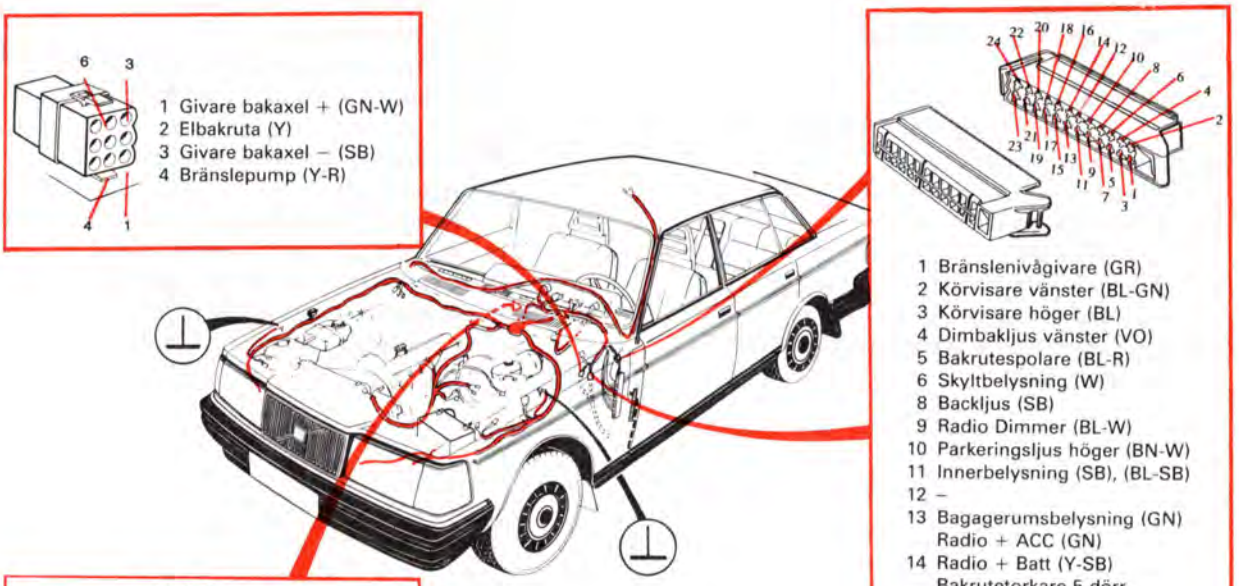

1 Bränslenivågivare (GR)
2 Körvisare vänster (BL-GN)
3 Körvisare höger (BL)
4 Dimbakljus vänster (VO)
5 Bakrutespolare (BL-R)
6 Skyltbelysning (W)
8 Backljus (SB)
9 Radio Dimmer (BL-W)
10 Parkeringsljus höger (BN-W)
11 Innerbelysning (SB), (BL-SB)
12 –
13 Bagagerumsbelysning (GN)
Radio + ACC (GN)
14 Radio + Batt (Y-SB)
Bakrutetorkare 5-dörr.
15 Extra bromsljus (BL-Y)
(vagnar med centrallås)
16 Radio reostat (BN)
17 Dimbakljus höger (VO-W)
18 –
19 Bromsljus vänster (Y-GR)
20 Bromsljus höger (Y)
21 –
22 –
23 Bränsleförpump (Y-R)
24 –

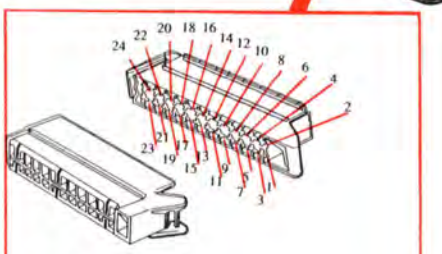

1 +15-matning (BL)
2 AC-signal till LH-styr ansl 15
3 Bränslepump Y-R
4 AC-signal till LH-styr ansl 14 (GN, GN)
5 Signal från hast mätare till LH-styrenhet ansl 34 (BL-SB)
6 Växlingsindikator (VO)
7 Kontrollampa, motordiagnos (P-W, P-W)
8 Uppvärmning, lambdasond (Y-R)
9 "+50"-signal till LH-styrenhet ansl 30 (P)
10 +30-matning till tänd-/bränslesystem (R)
11 +30-matning till tänd-/bränslesystem (R)
12 –
13 –
14 –
15 –
16 –
17 Oljetrycksvakt (SB)
18 Temperaturgivare (Y)
19 Generator D+/61 (R)
20 –
21 Startmotor "50" (BL-Y)
22 –
23 –
24 –

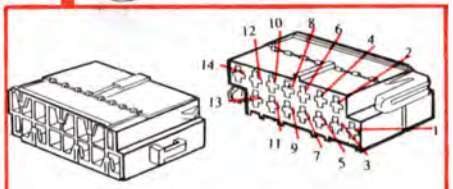

1 Högtalare vänster fram + (Y-W)
2 Högtalare höger fram + (Y-GR)
3 Högtalare vänster fram – (W)
4 Högtalare höger fram – (GR)
5 –
6 Dimmer (säkring nr 14) (BL-W)
7 Reostat (BN)
8 –
9 + Batt (säkring nr 8) (GN)
10 Stomanslutning (SB)
11 + ACC (säkring nr 1) (Y-SB)
12 Motordriven antenn (R)
13 –
14 –

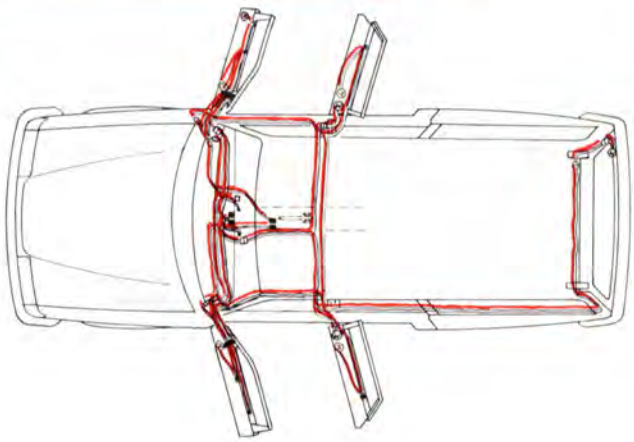

142525-V

Stomanslutning

De större stomanslutningspunkterna och dess komponenter

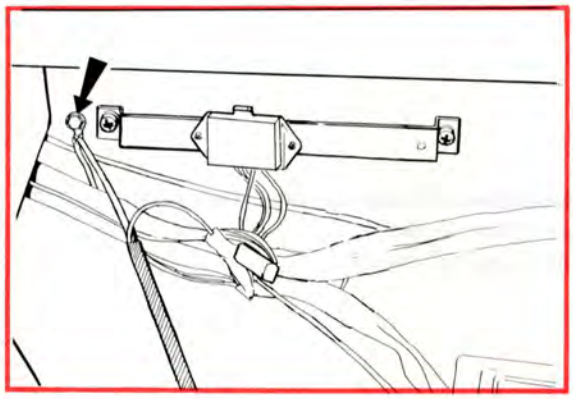

Reläpanelen på vänster sida
- Vänster hel- och halvljus
- Vänster körvisare
- Vänster parkeringsljus
- Spolarmotorer för diesel
- Relä för glödström diesel
- Vindrutetorkarmotor

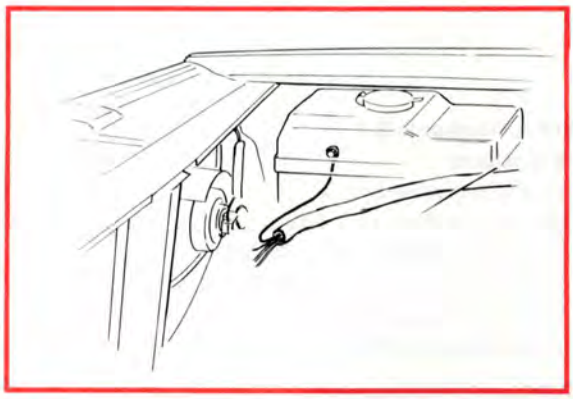

Hjulhus höger fram
- Höger hel- och halvljus
- Höger körvisare
- Höger parkeringsljus
- Strålkastartorkare

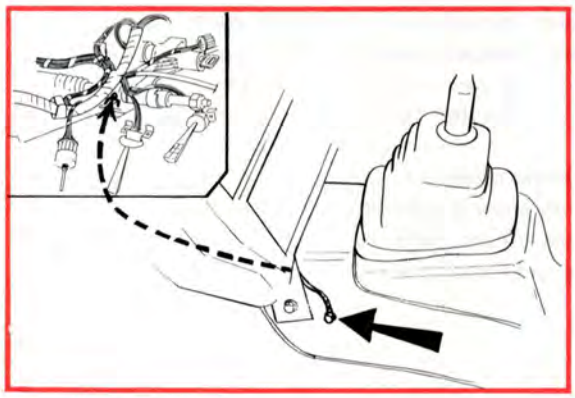

Kardantunnel, vid växelspaken (vänstersida)
- Huvudljusrelä
- Kontrollampa, dimbakljus
- Glödtrådsvakt
- Instrument
- Intervallrelä, vindrutetorkare
- Blinkrelä
- Strömställare, bakrutetorkare
- Relä elbakruta, USA
- Styrenhet bältespåminnare, USA
- Eluppvärmda stolar
- Rattstång
  - Reglagepanelbelysning
  - Cigarettändare
  - Signal

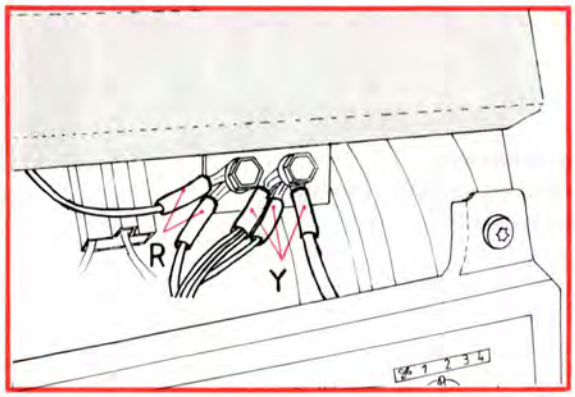

- Relä kylanläggning (gul hylsa)
- Relä fönsterhissar (gul hylsa)
- Strömställare fönsterhissar (gul hylsa)
- Relä överväxel (röd hylsa)
- Relä centrallås (röd hylsa)
- Värmefläkt CU-värmare
- Elbackspegel (gul hylsa)

Stomanslutning

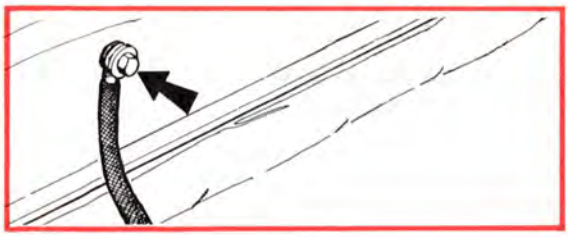

Mellanbräda i motorrum
- Stomanslutning för radioavstörning

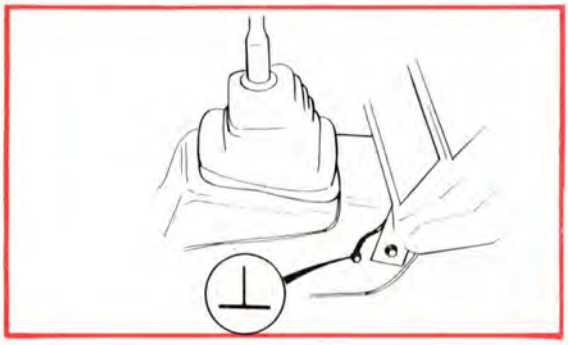

Kardantunnel, vid växelspaken (höger sida)
- Hastighetsmätare
- Hastighetsmätargivare

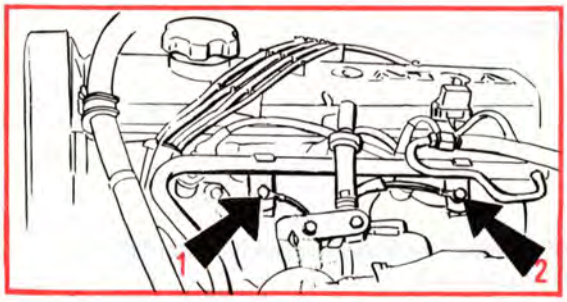

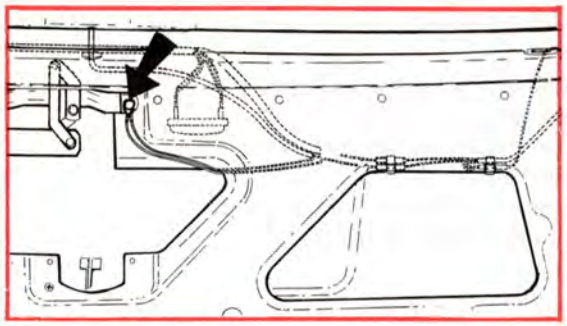

B 230 F LH-Jetronic 2.4
- **1 Signaljord:**
  (214) Styrenhet ansl 5
  (214) Styrenhet ansl 19 (bygel)
  (214) Styrenhet ansl 29 (bygel)
  (211) Styrenhet EZ-116 K ansl 20
  (215) Luftmassmätare
  (131) Diagnosuttag
- **Effektjord (slutstegsjord):**
  (214) Styrenhet ansl 17
  (218) Tomgångs- och fullastbrytare
  (162) Lambdasond uppvärmning
  (211) Styrenhet EZ-116 K ansl 14
  (216) Slutsteg EZ-116 K

5-dörrars modeller
- Eluppvärmd bakruta
- Torkarmotor, bakruta
- Extra bromslykta

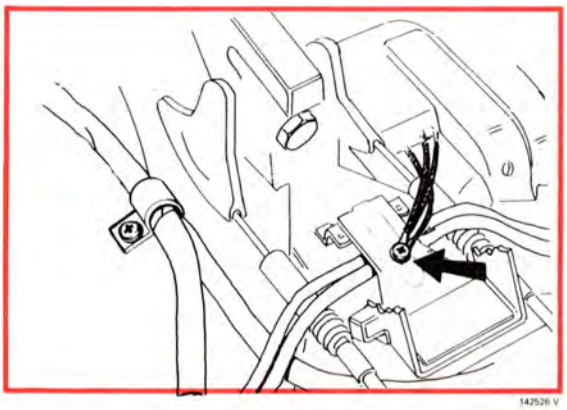

Konsol Bälteslås
- Bakre askkoppsbelysning
- Bälteslåsbelysning

Stomanslutning

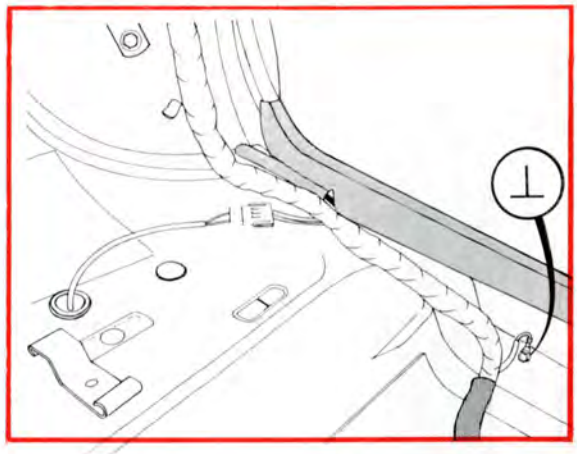

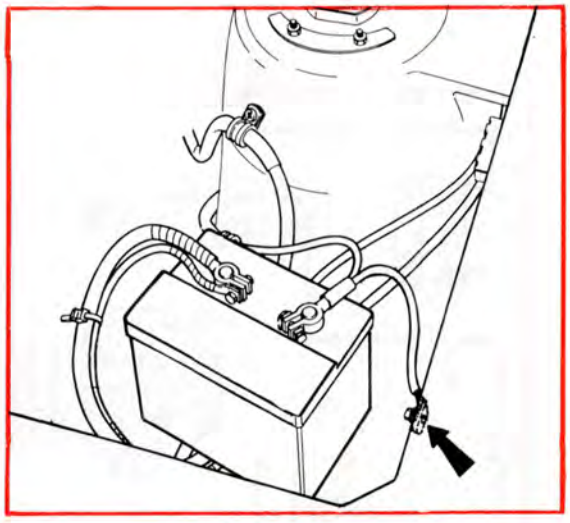

Bakom vänster B-stolpe
- Bränslepump
- Extra bromslykta, 4-dörrars
- Elantenn, 4-dörrars
- Intervallrelä bakrutetorkare

Vänster hjulhus
- Batteri
- ABS Bromssystem

Stomanslutningar i bagageutrymmet

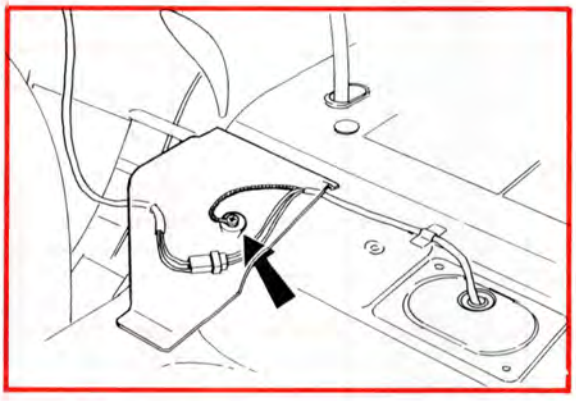

Förpump fyrdörras

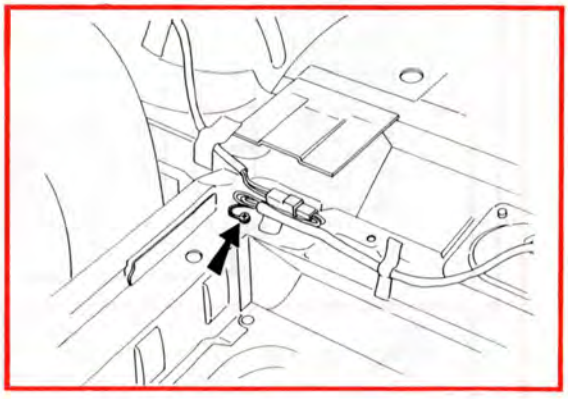

Förpump femdörrars

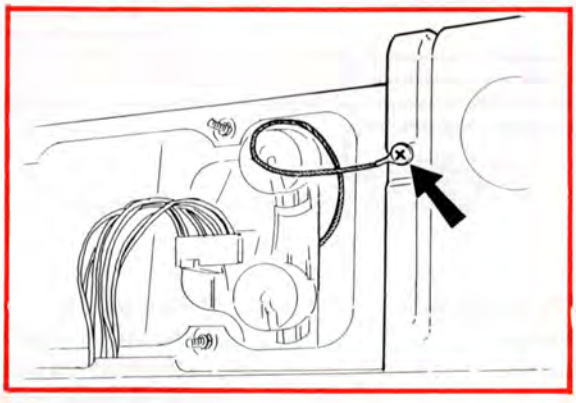

Baklykta fyrdörrars

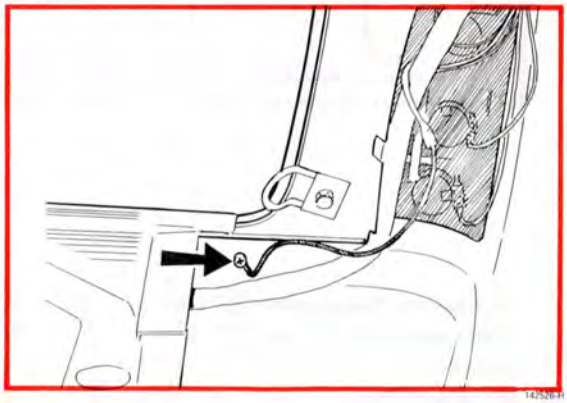

Baklykta femdörras

Bränsleinsprutning LH-Jetronic 2.4

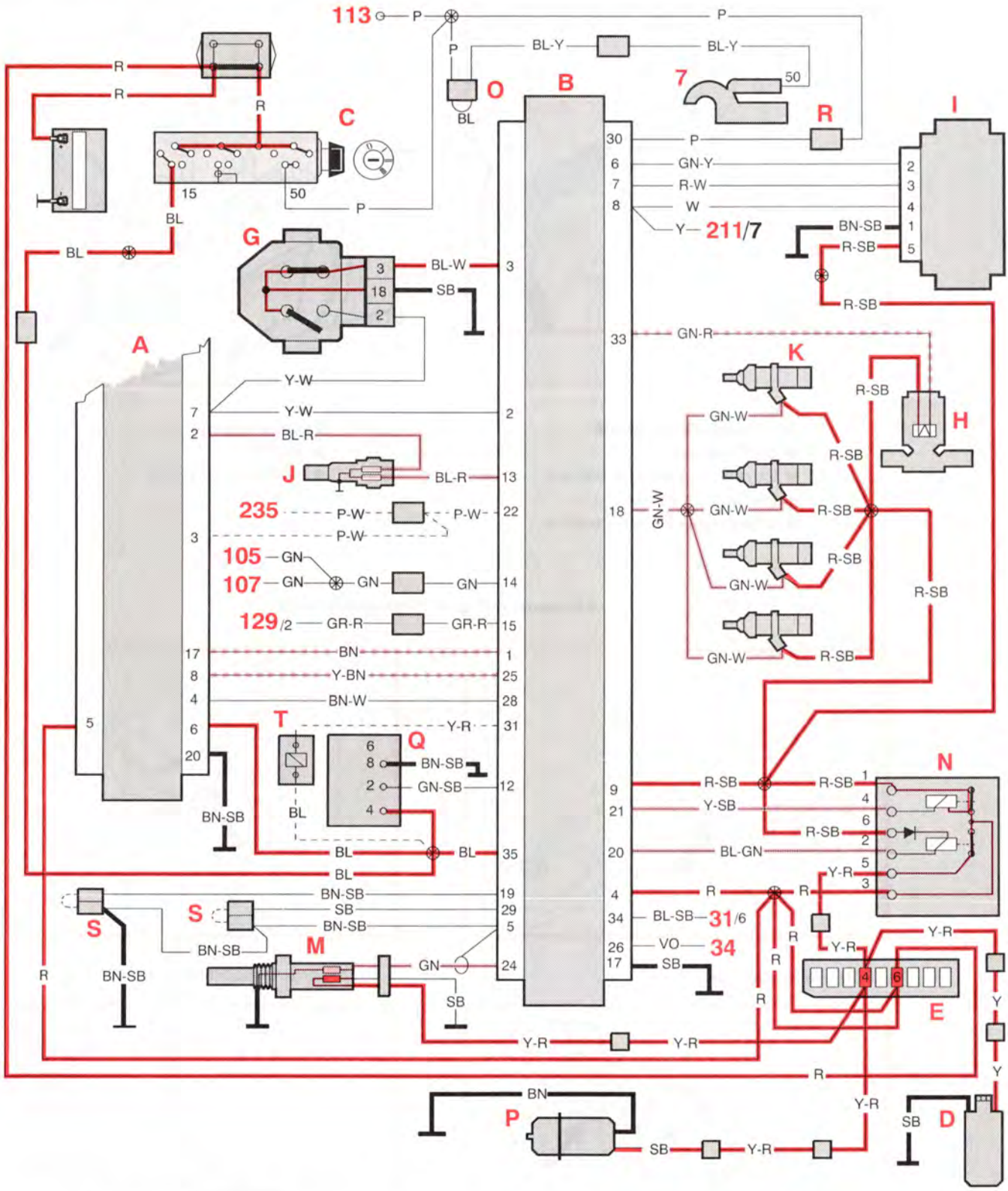

A	Styrenhet, tändsystem EZ-116 K
B	Styrenhet, LH-Jetronic 2.4
C	Tändlås
D	Bränslepump
E	Säkringsdosa
G	Spjällkontakt
H	Tomgångsventil
I	Luftmassmätare
J	Temperaturgivare
K	Insprutningsventiler
M	Lambdasond
N	Huvudrelä
O	Skarv
P	Förpump
Q	Diagnosenhet
R	Serviceuttag
S	Överkoppling
T	Puls-air ventil
7	Startmotor
31	Anslutning vid instrument (Signal från hastighetsmätaren)
34	Anslutning vid instrument (till kontrollampa växlingsindikator)
105	Manövermagnet AC-kompressor
107	Tryckvakt för AC-kompressor
113	Serviceuttag (körning av startmotor)
129	Relä för AC
235	Anslutning vid instrument (Motordiagnoslampa)

Bränsleinsprutning LH-Jetronic 2.4

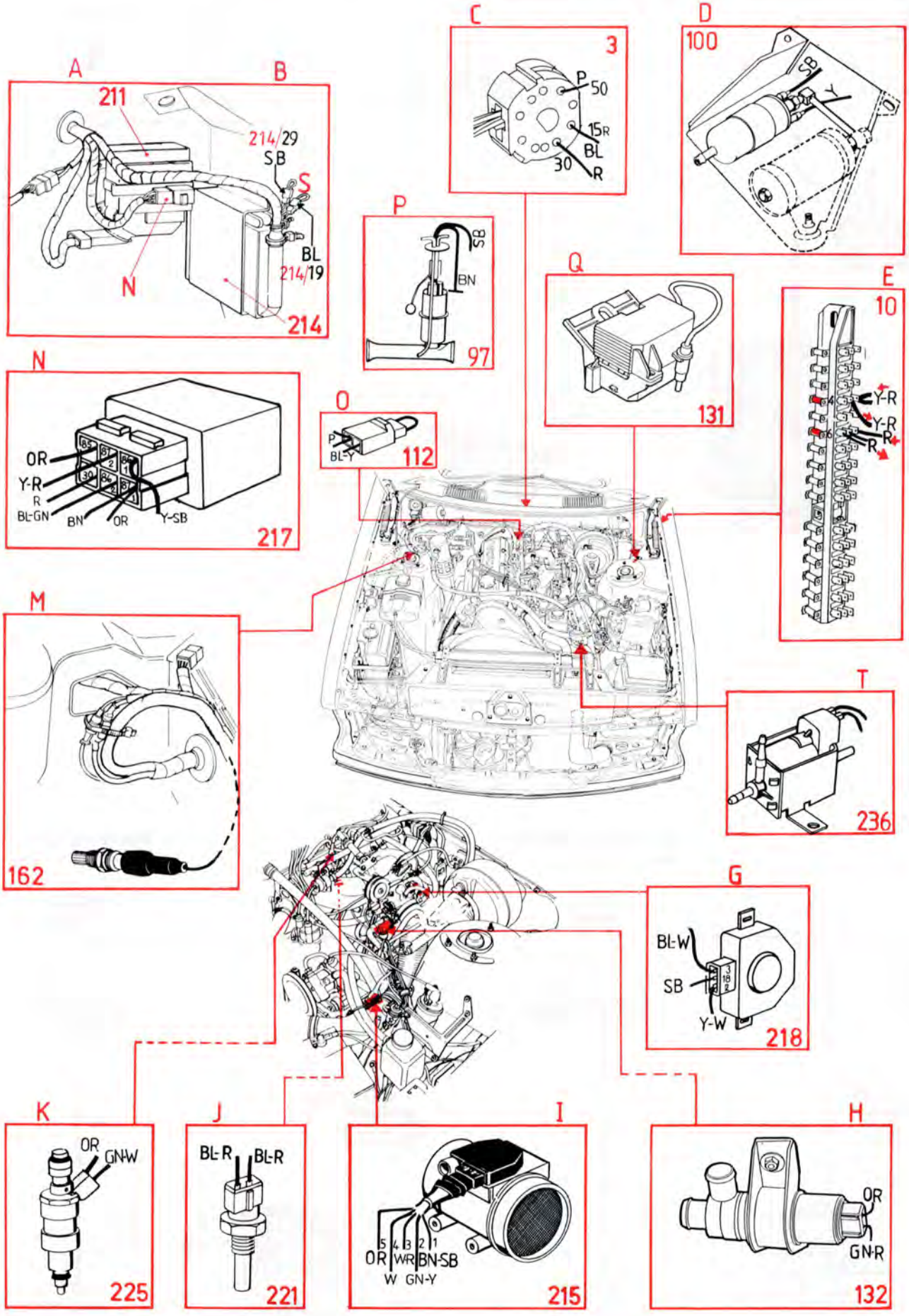

Strömförsörjning

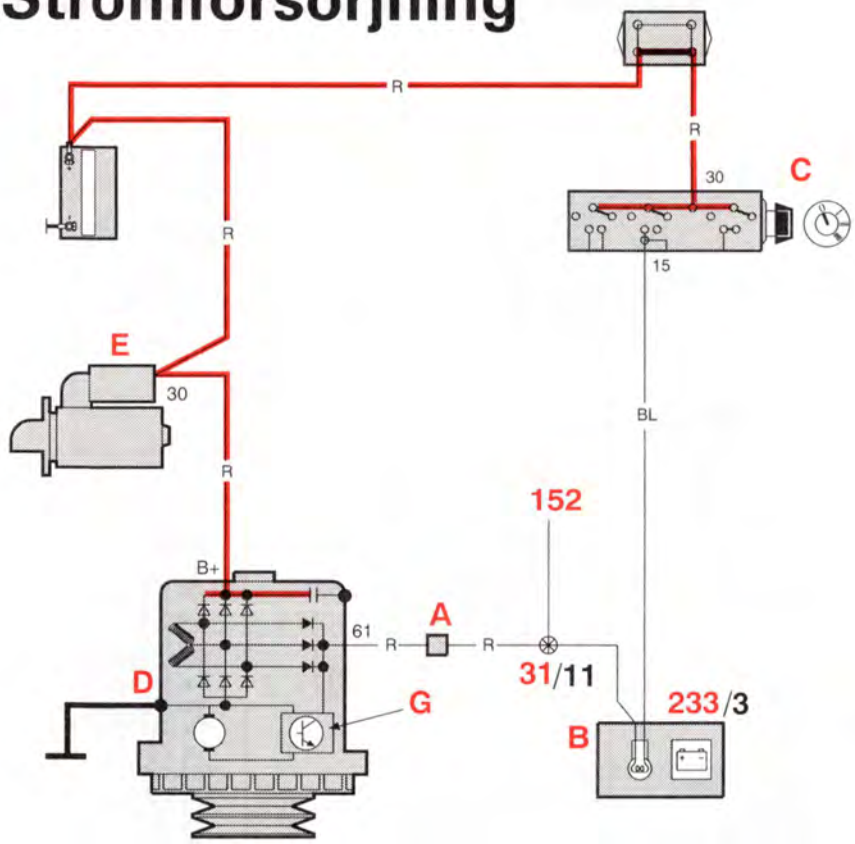

A Skarv
B Laddningskontrollampa
C Tändlås
D Generator
E Startmotor
G Laddningsregulator
152 Dioddosa (end. Japan)

Tändningen tillslagen
Motorn går inte

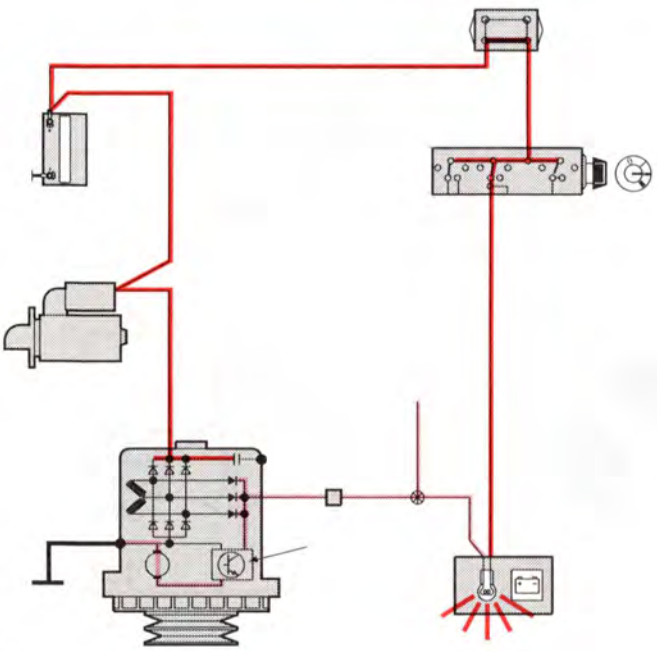

Motorn igång
Generatorn laddar

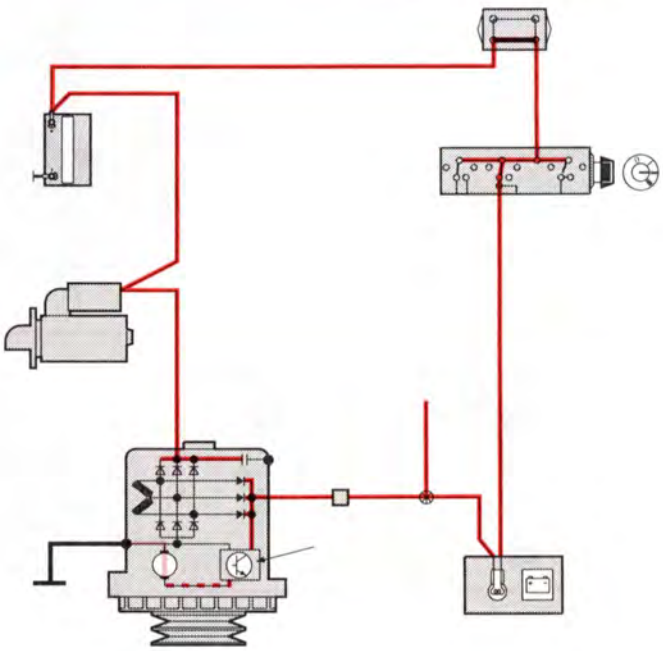

Strömförsörjning

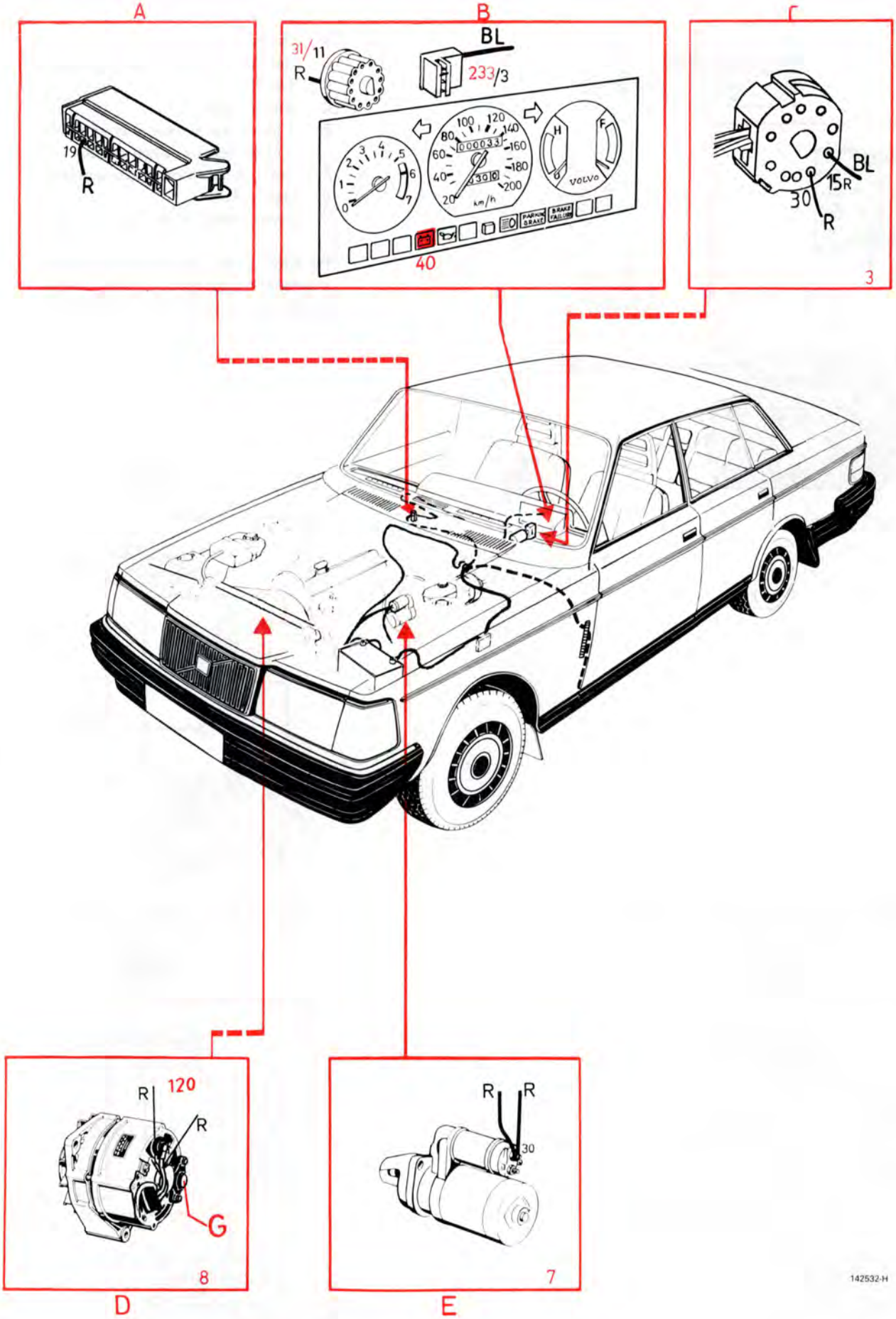

Startsystem

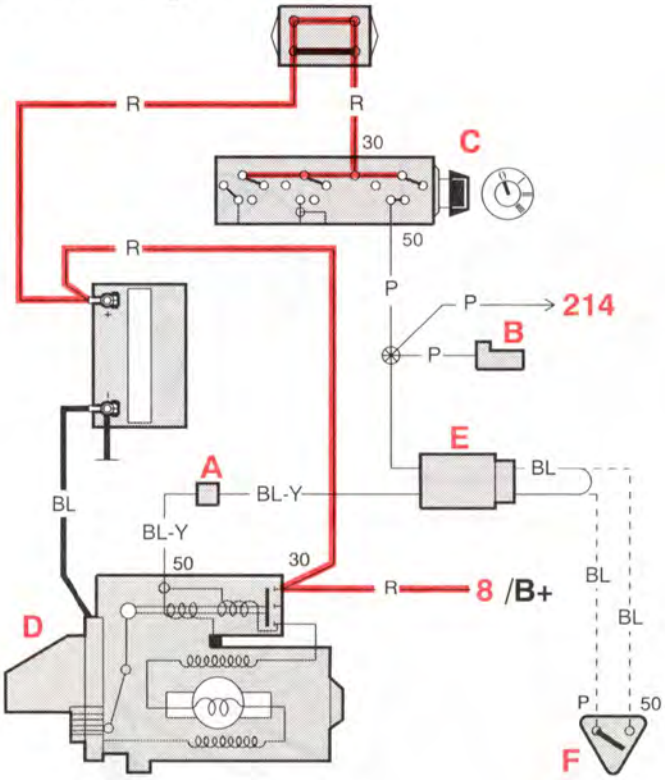

A Skarv
B Serviceuttag (för körning av startmotor)
C Tändlås
D Startmotor
E 1 skarvstycke manuell växellåda
2 skarvstycke automatlåda
F Startspärrkontakt automatlåda
8 Generator
214 Styrenhet LH-Jetronic

På bilar med automatlåda måste startspärrkontakten, F, vara sluten för att startmotorn ska erhålla ström

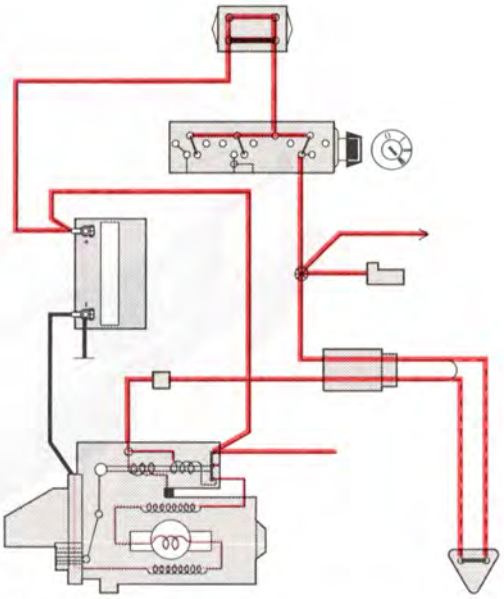

Manövermagneten skjuter startdrevet i ingrepp i kuggkransen

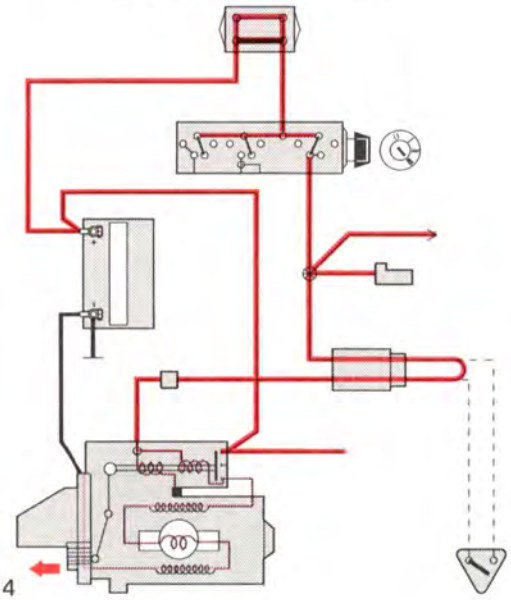

Startdrevet i ingrepp, kontakterna sluts och startmotorn börjar arbeta

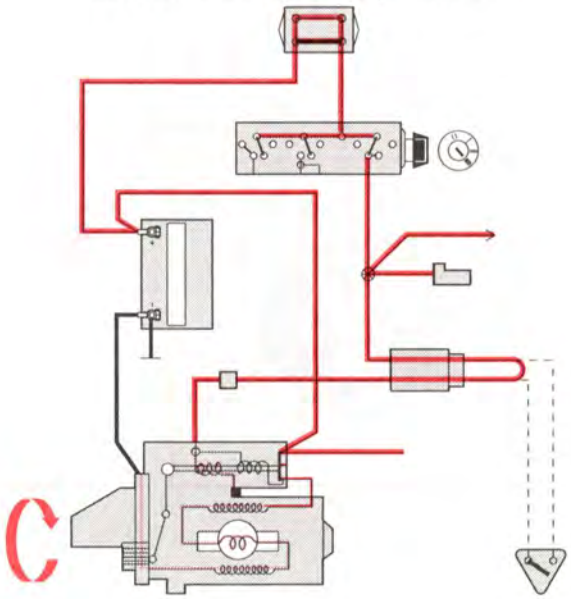

Startsystem

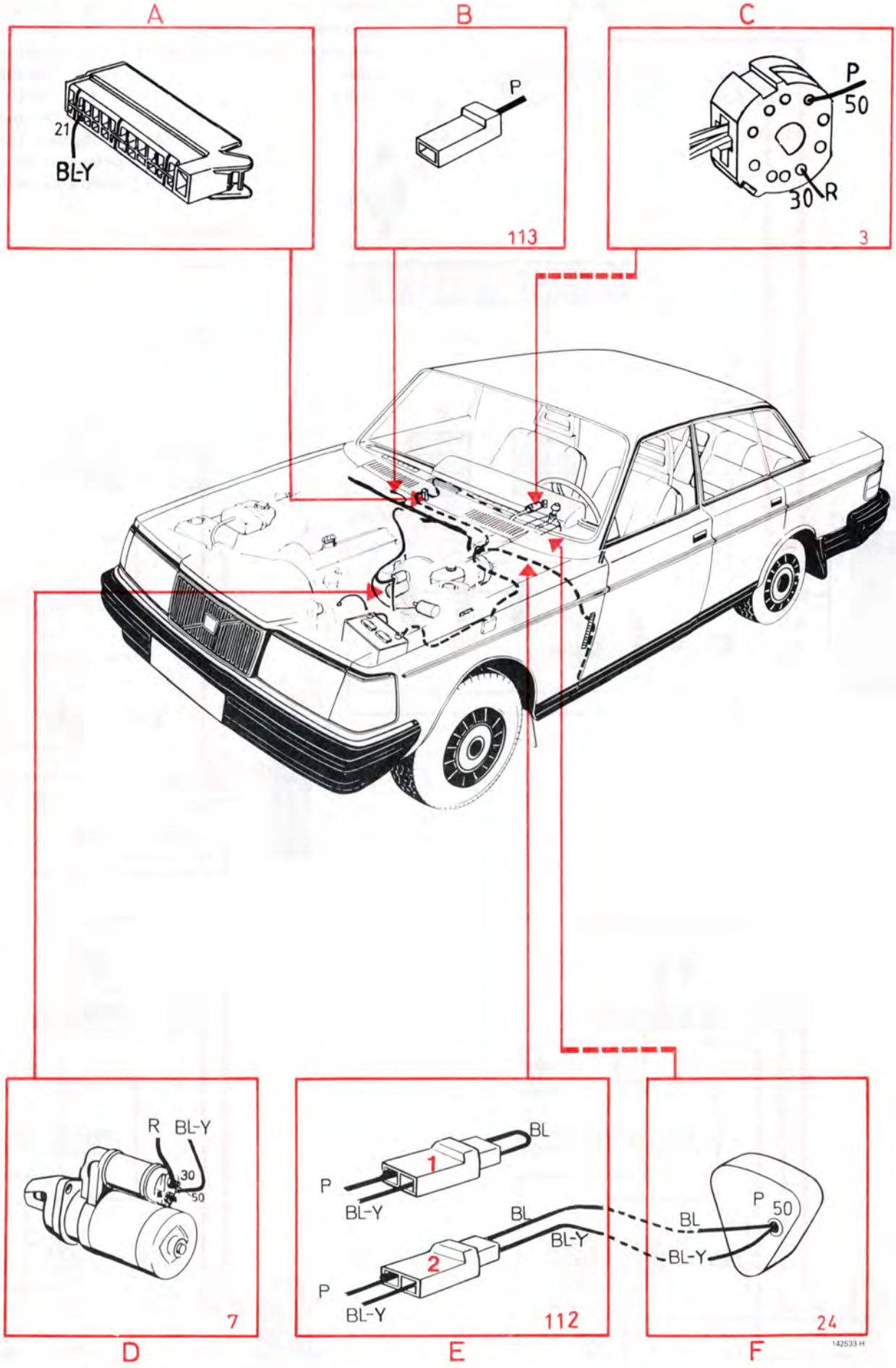

Förvärmning (glödstift) 240 Diesel

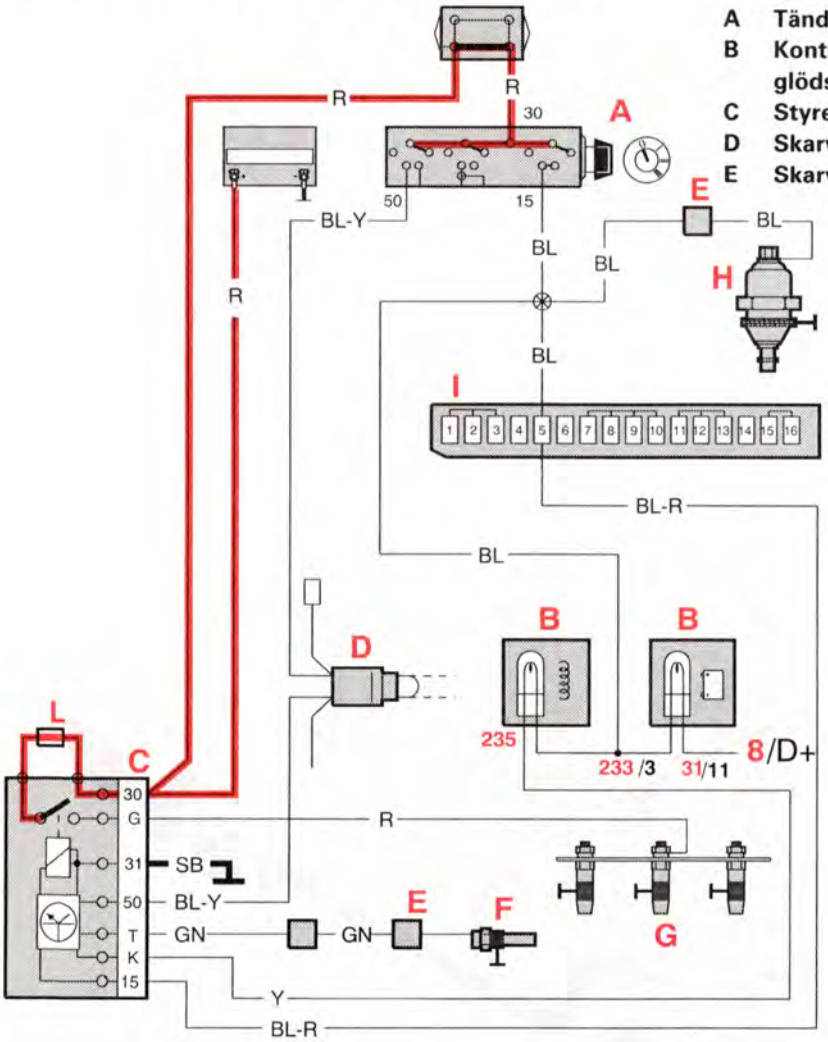

A Tändlås
B Kontrollampor för glödstift och laddning
C Styrenhet förvärmning diesel
D Skarv
E Skarv
F Temperaturvakt
G Glödstift
H Bränsleventil
I Säkringsdosa
K Stomanslutning
L Säkring
8 Generator
31 12-polig ansl. vid kombiinstr.
233 3-polig ansl. vid kombiinstr.
235 1-polig ansl. vid kombiinstr.

Säkring nr 13

Körvisare

Tändläge glödning

Kylvätsketemp under +55°C.

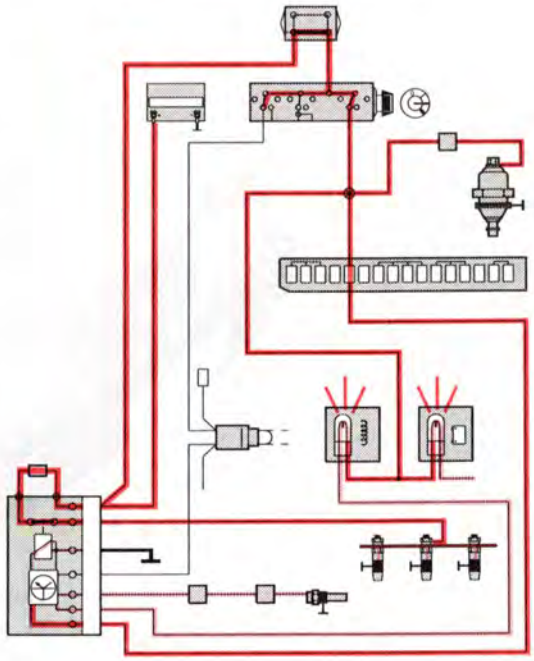

Startmotorn inkopplad

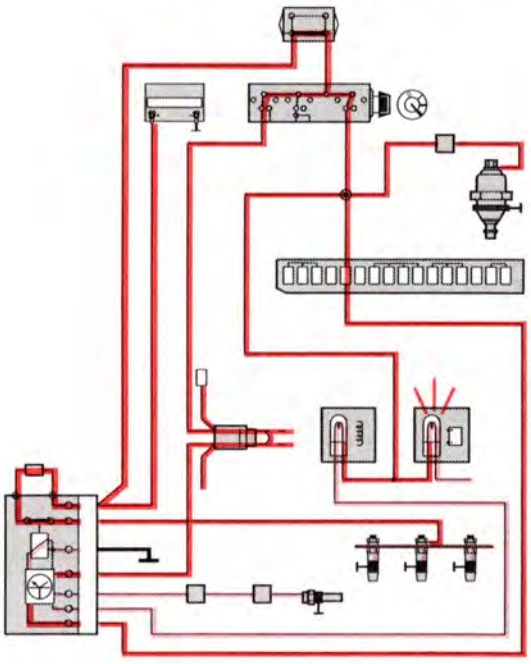

Motorn går

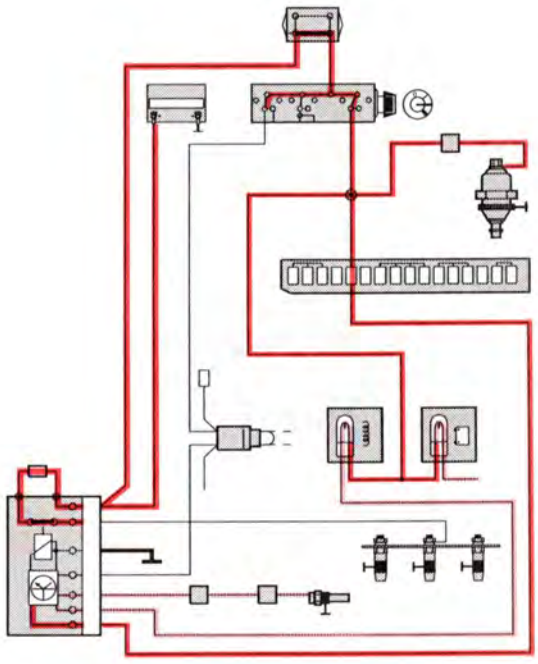

Förvärmning (glödstift) 240 Diesel

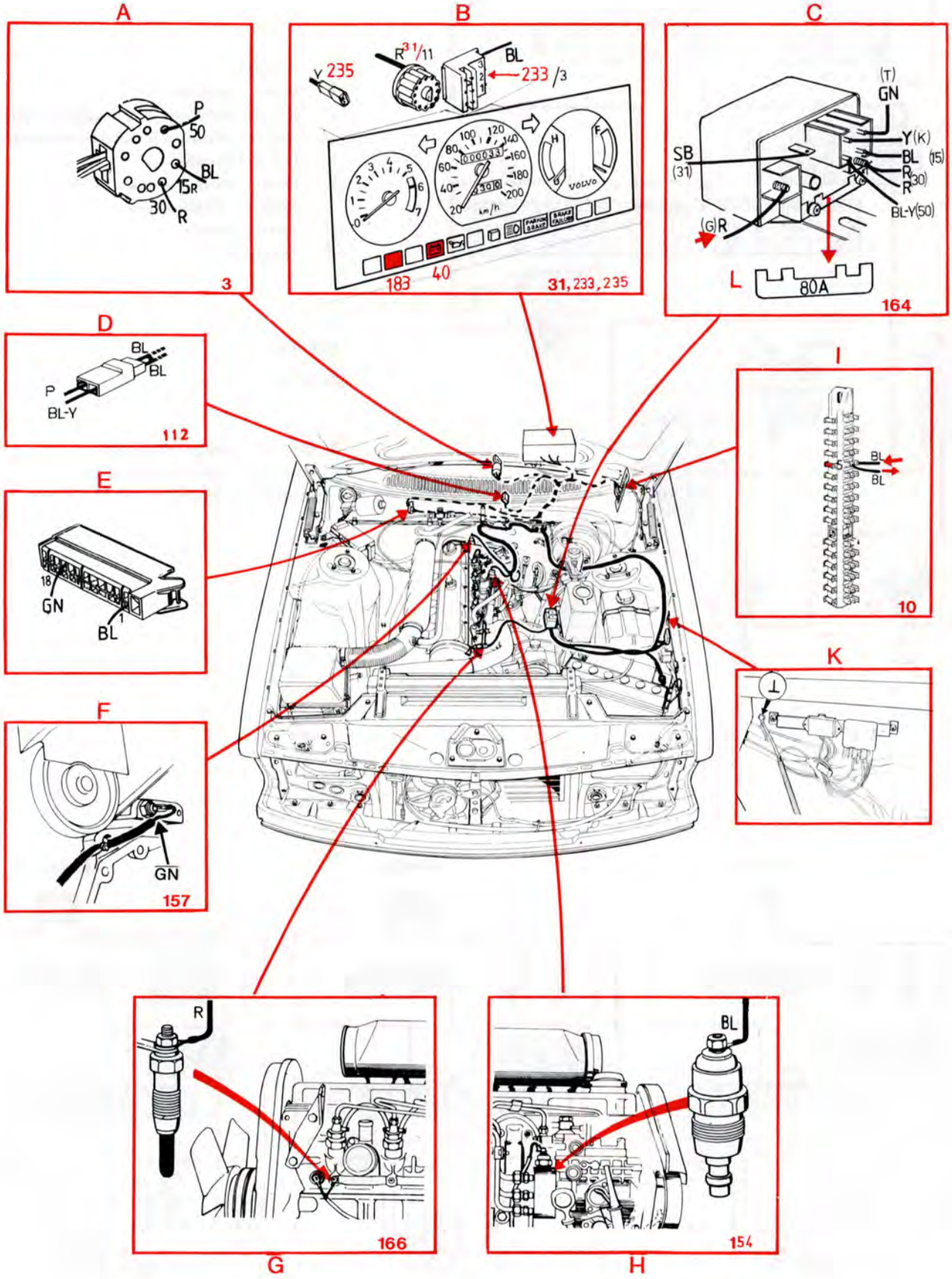

Hel- och halvljus

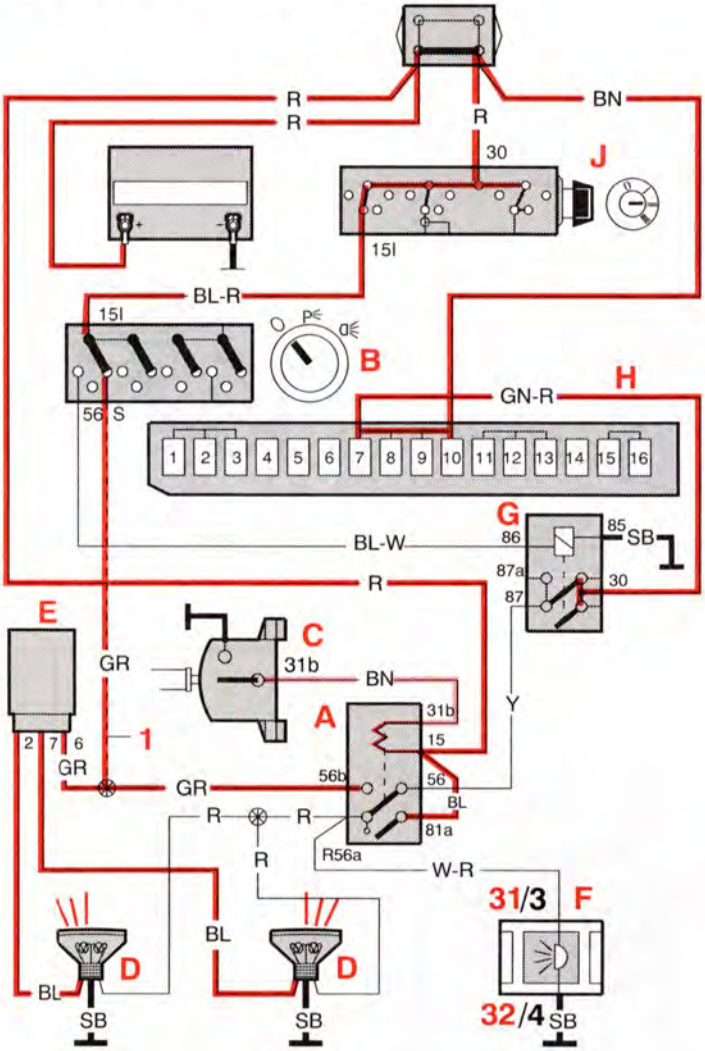

1

A Stegrelä
B Ljusomkopplare
C Körvisaromkopplare med ljussignal
D Strålkastarlampor och stomanslutningar
E Glödtrådsvakt
F Helljuskontrollampa
G Relä för strålkastare
H Säkringsdosa
J Tändlås

Säkring nr 7

Bromsljus

1. Endast Sverige och Norge
   Ger automatiskt halvljus vid tändlåset i pos. II.

Helljus

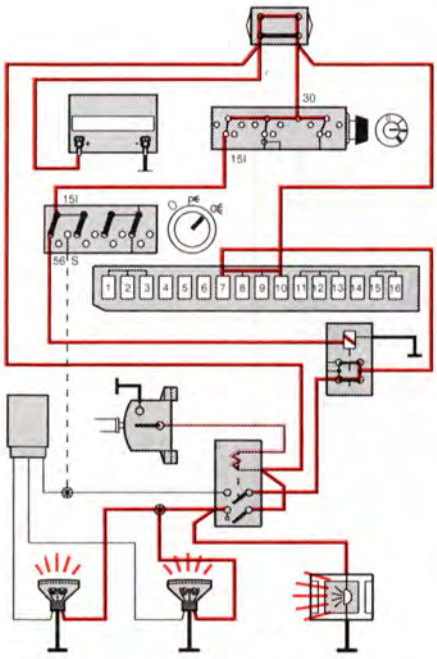

Halvljus

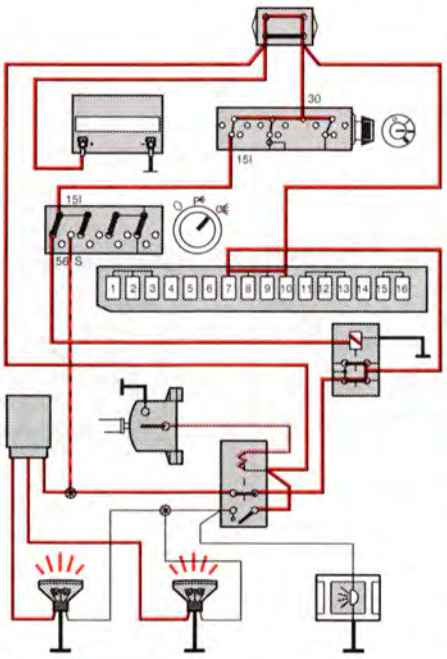

Ljussignal

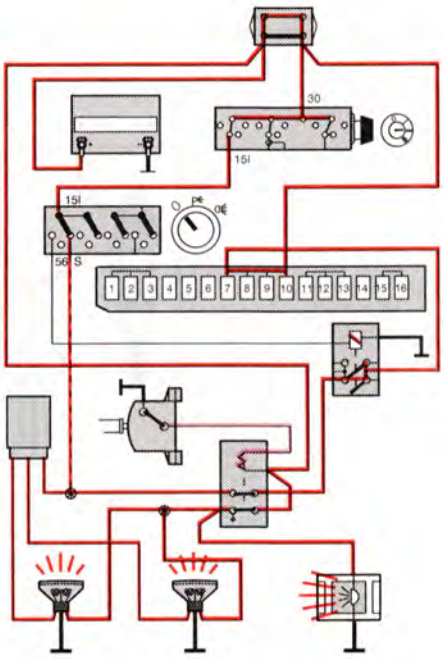

Hel- och halvljus

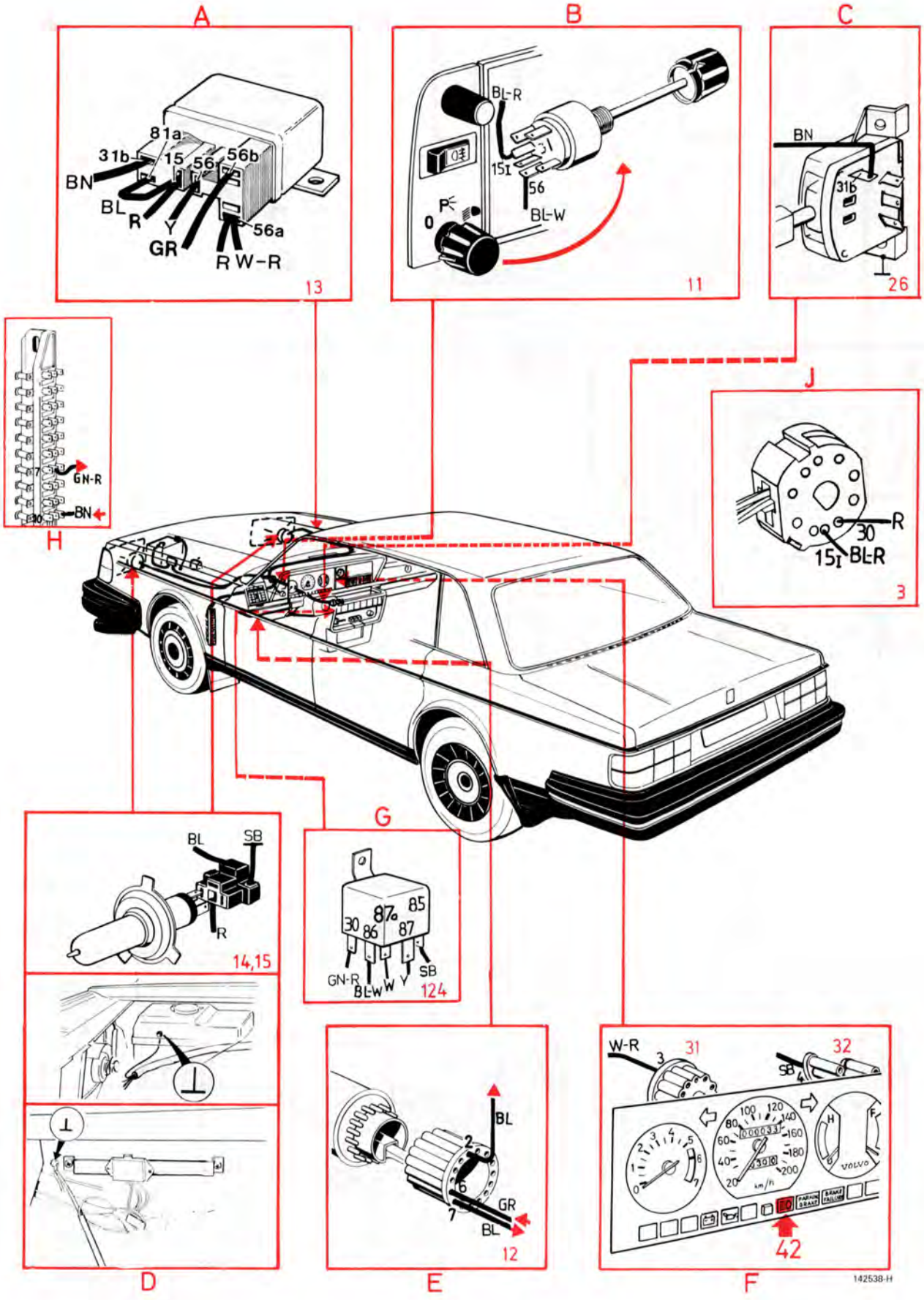

Hel- och halvljus, USA/Canada

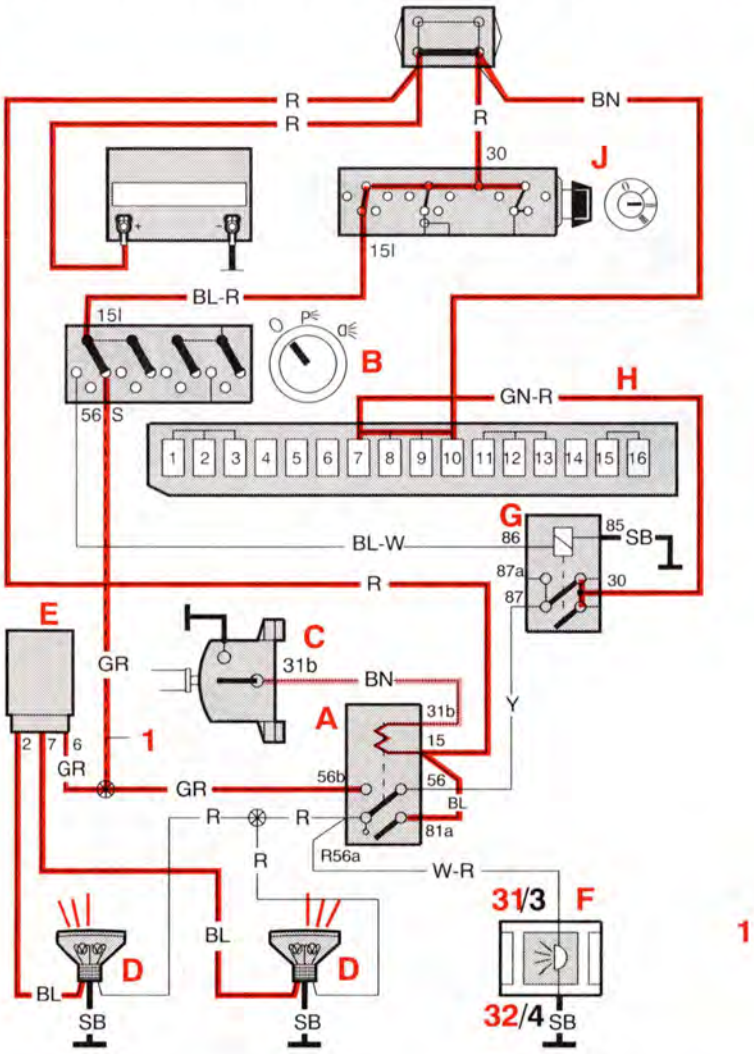

A Stegrelä
B Ljusomkopplare
C Körvisaromkopplare med ljussignal
D Strålkastarlampor och stomanslutningar
E Glödtrådsvakt
F Helljuskontrollampa
G Relä för strålkastare
H Säkringsdosa
J Tändlås

Säkring nr 1

Cigarettändare

Säkring nr 7

Bromsljus

1. Endast Canada
Ger automatiskt halvljus vid tändlåset i pos. II.

Helljus

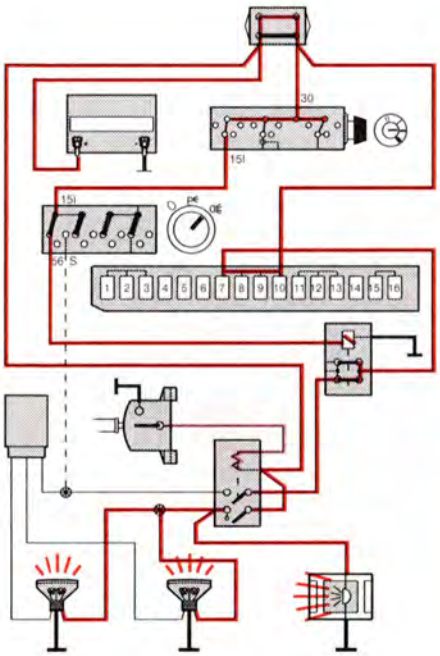

Halvljus

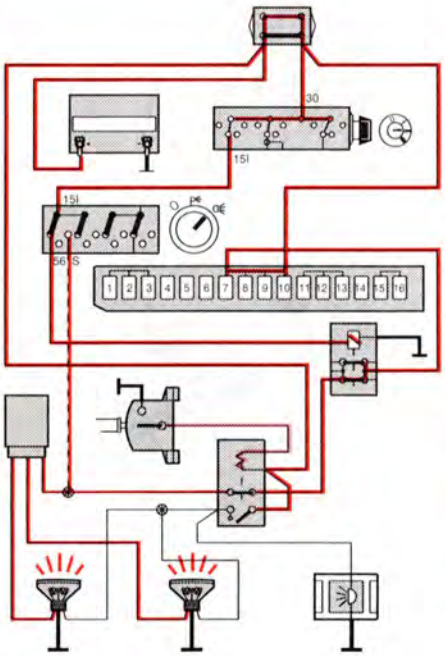

Ljussignal

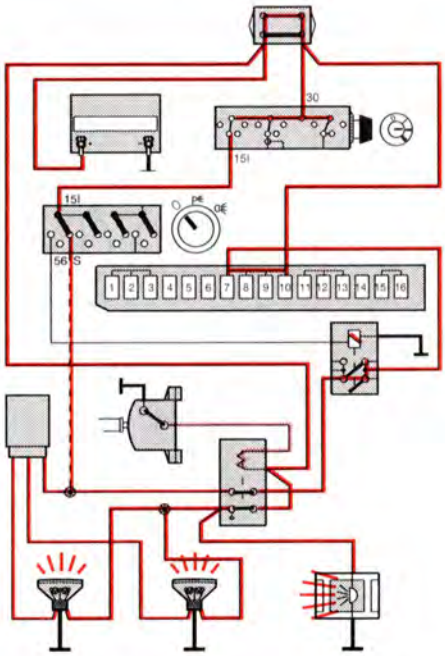

Hel- och halvljus, USA/Canada

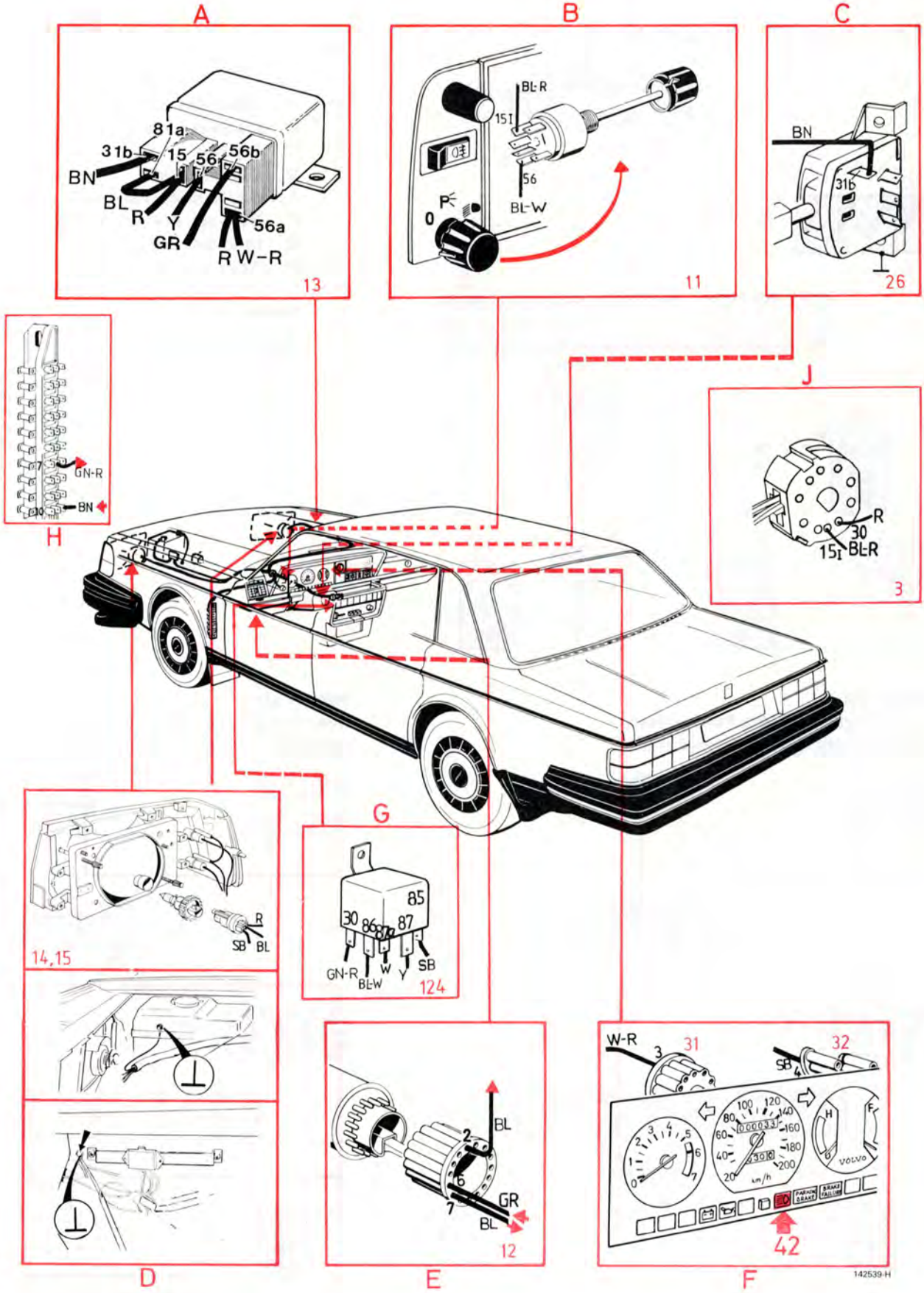

Reducerat halvljus (Dim-Dip), Storbritannien

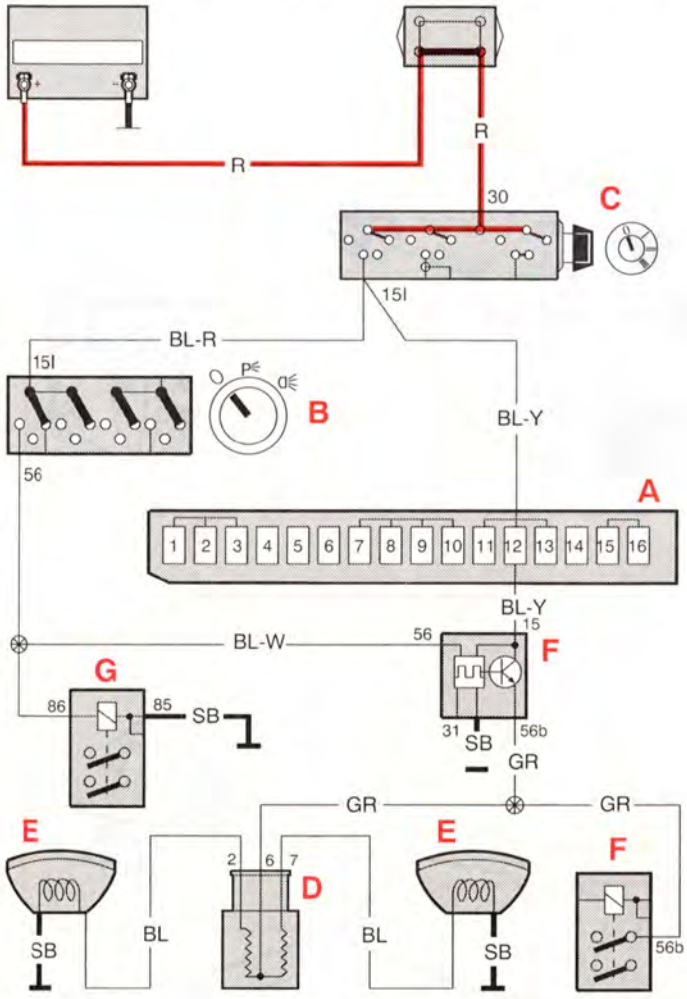

A Säkringsdosa
B Ljusomkopplare
C Tändlås
D Glödtrådsvakt
E Strålkastare, halvljus
F Stegrelä, hel- och halvljus
G Huvudljusrelä
H Regulator

Säkring nr 12

Backljus

Motorn går
Ljusomkopplaren i läge Parkeringsljus
Halvljuset lyser med reducerad styrka

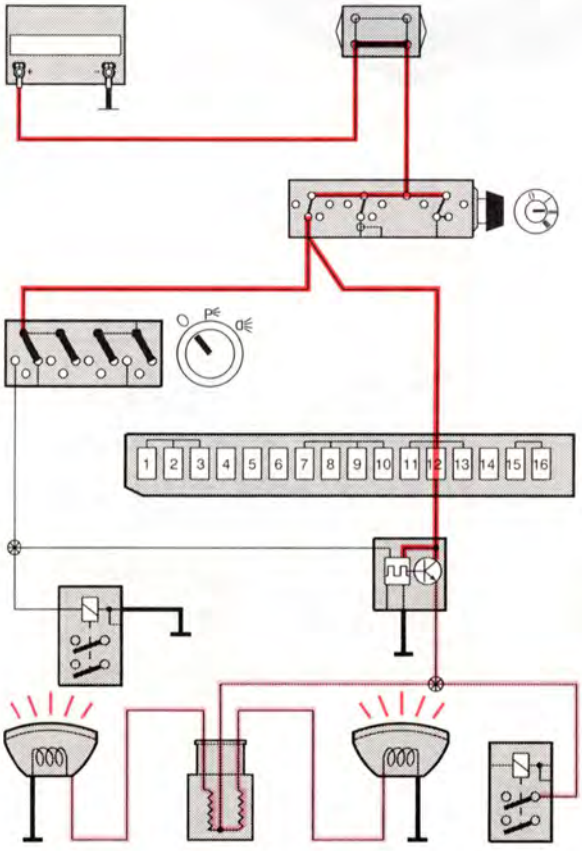

Motorn går
Ljusomkopplaren i läge Hel-/halvljus
Halvljuset lyser med full styrka

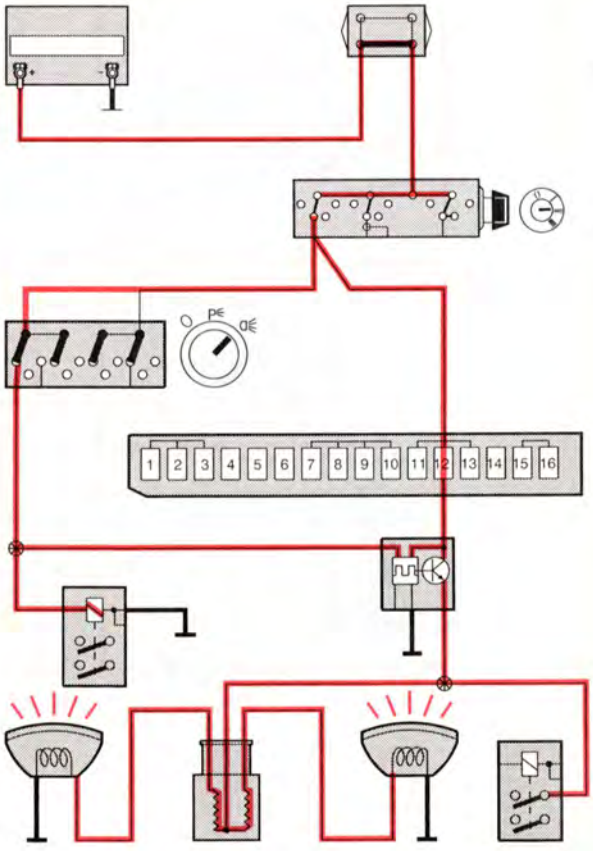

Reducerat halvljus (Dim-Dip), Storbritannien

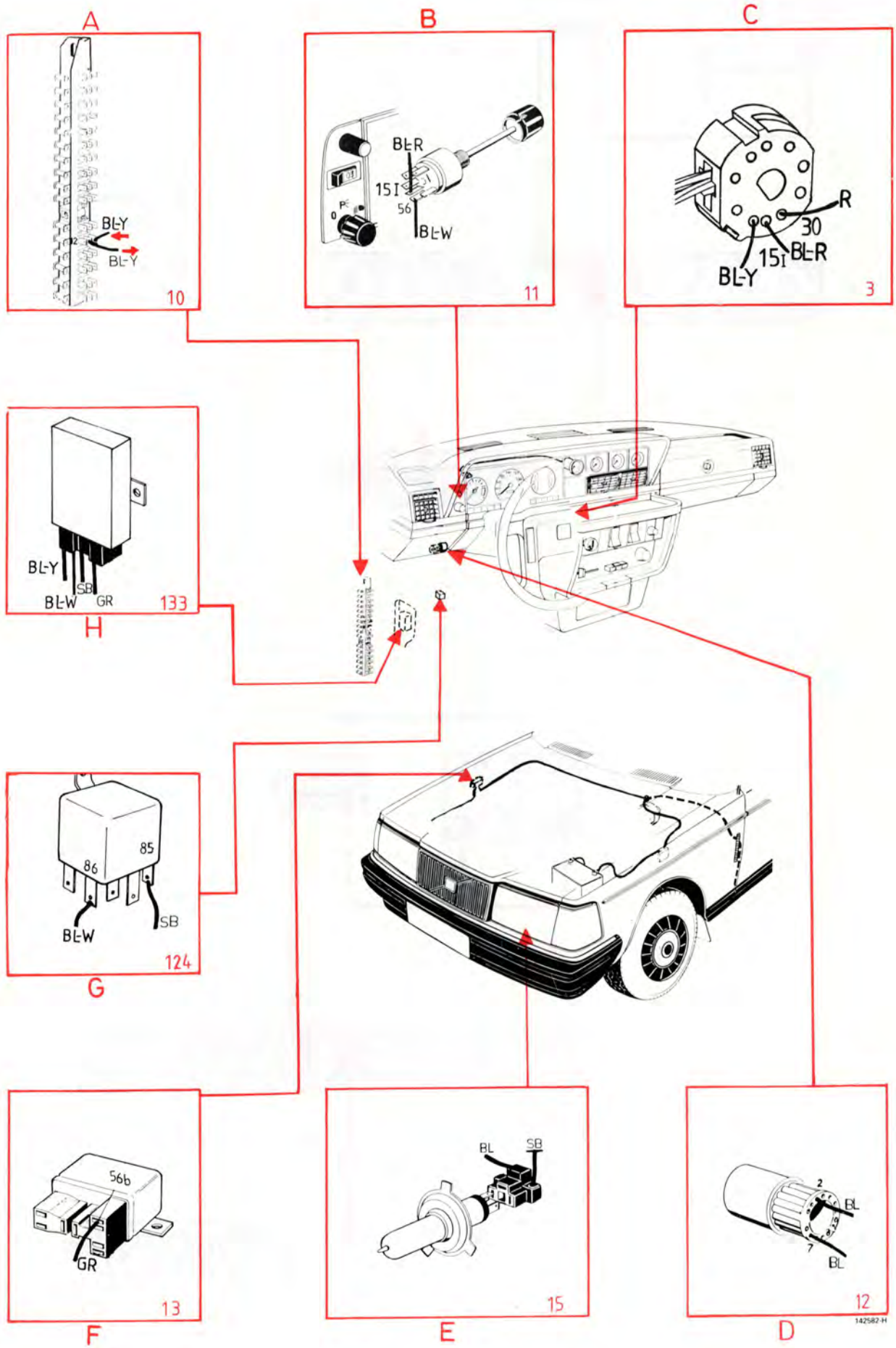

Handskfacksbelysning

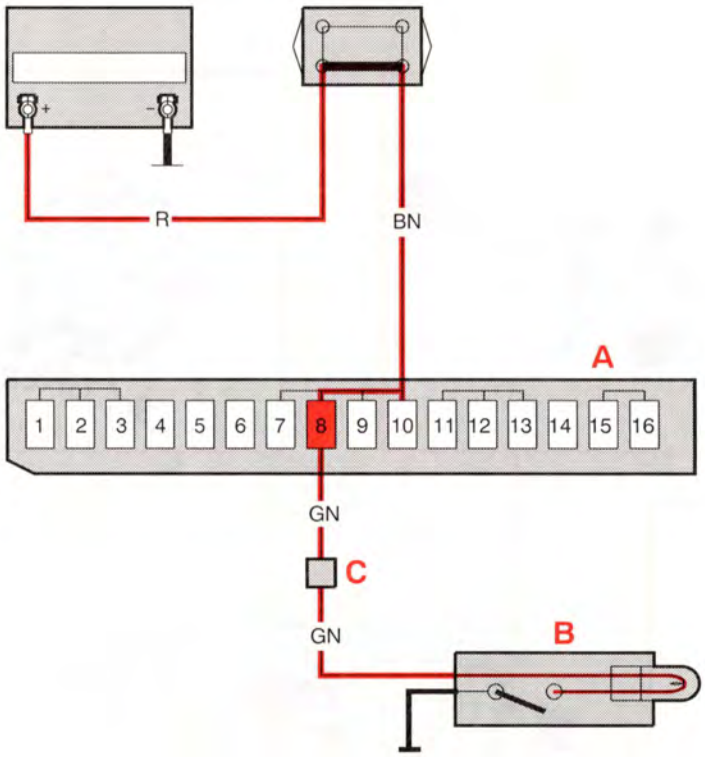

A **Säkringsdosa**
B **Handskfackslampa**
C **Skarv**

Säkring nr 8

Innerbelysning

Handskfacket är öppet

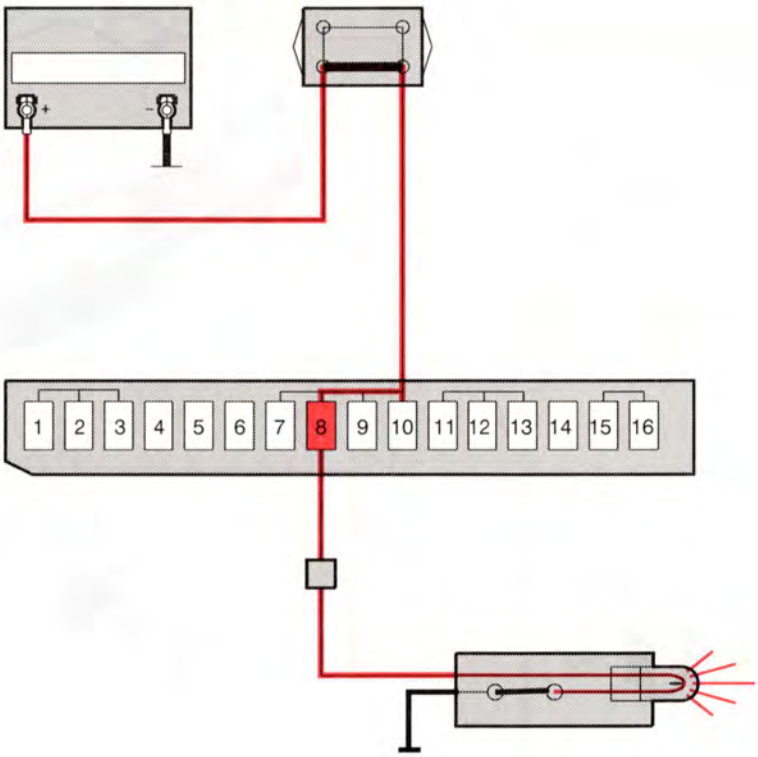

Handskfacksbelysning

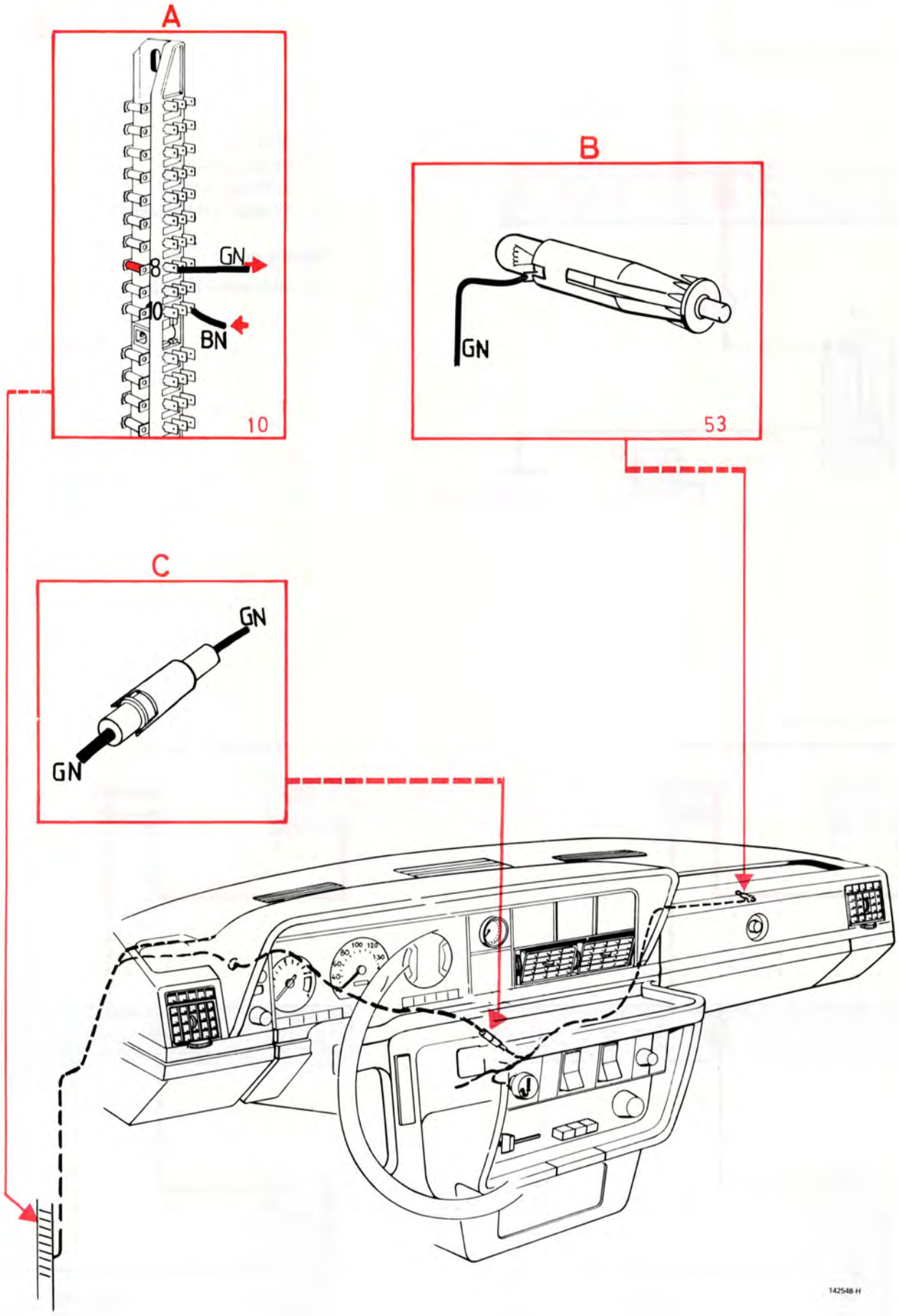

Innerbelysning bakre 5-dörrars

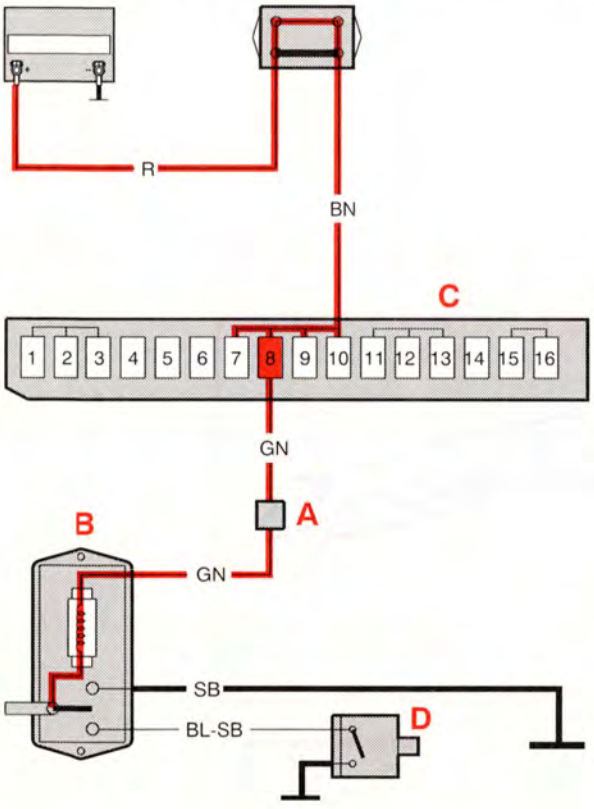

A Skarv
B Bakre taklampa
C Säkringsdosa
D Kontakt vid baklucka

Säkring nr 8

Handskfacksbelysning

Bakluckan stängd
Bakre innerbelysning tänd

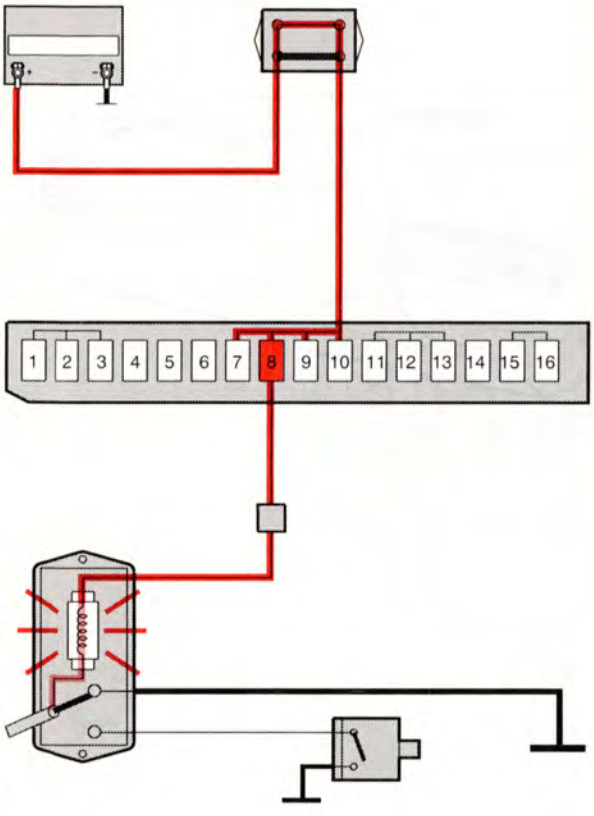

Bakluckan öppen

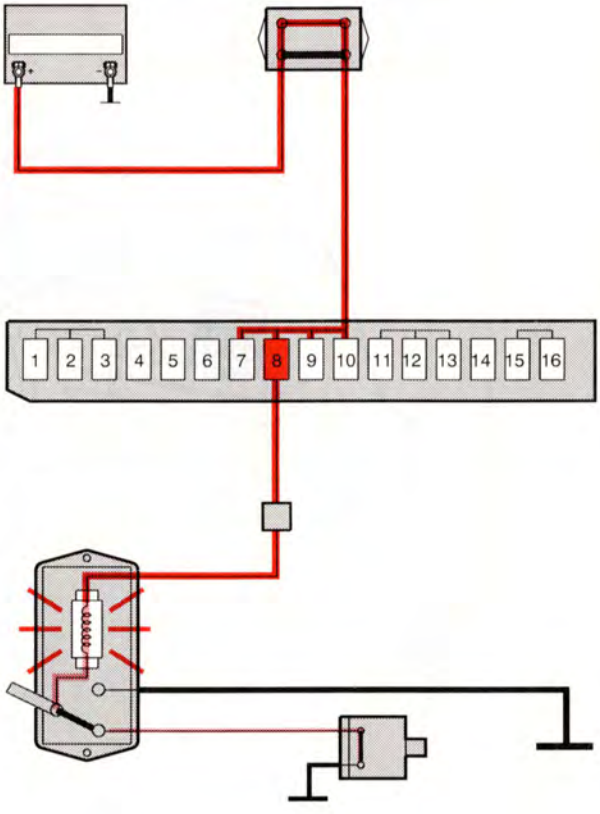

Innerbelysning bakre 5-dörrars

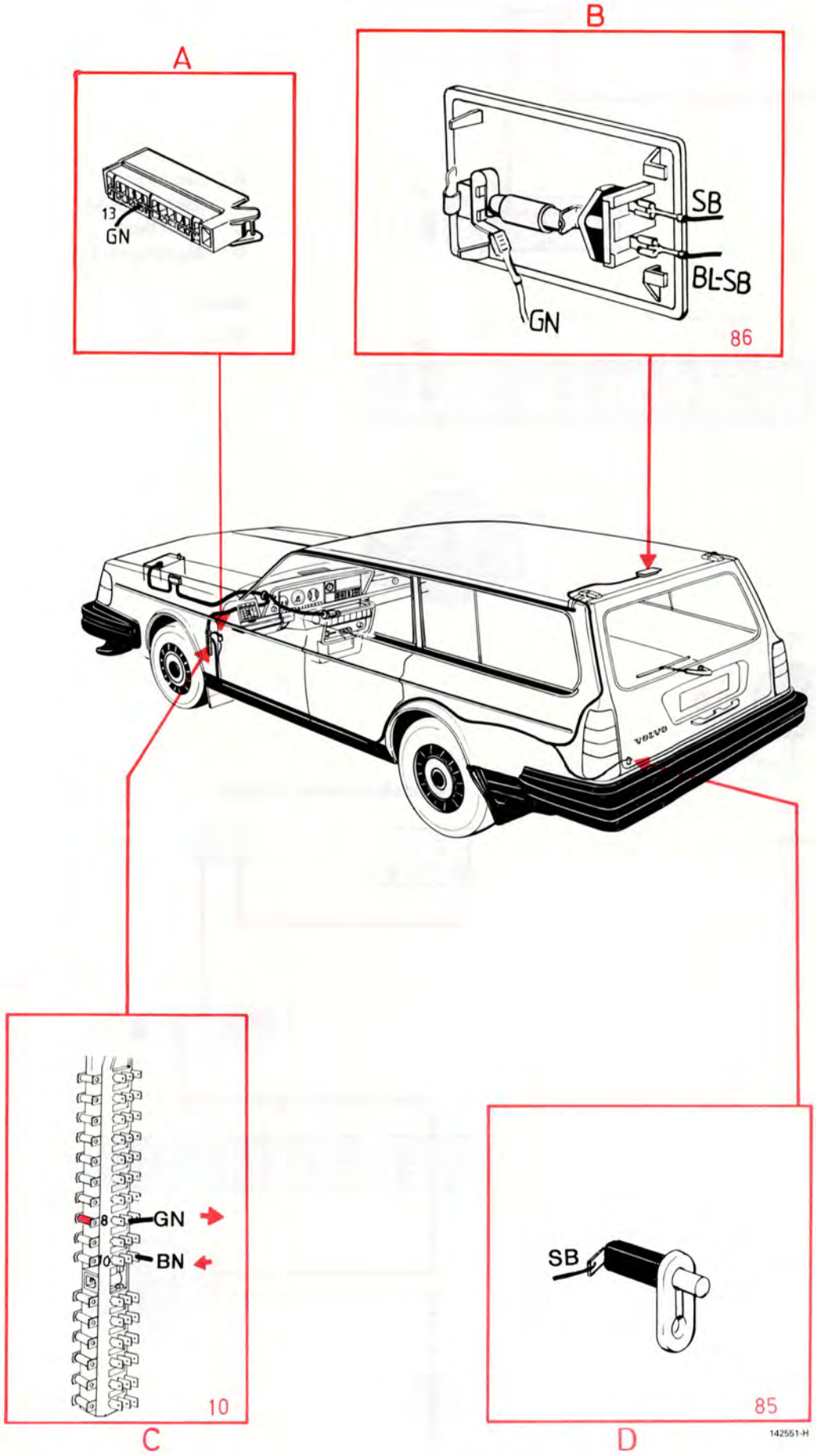

Signal

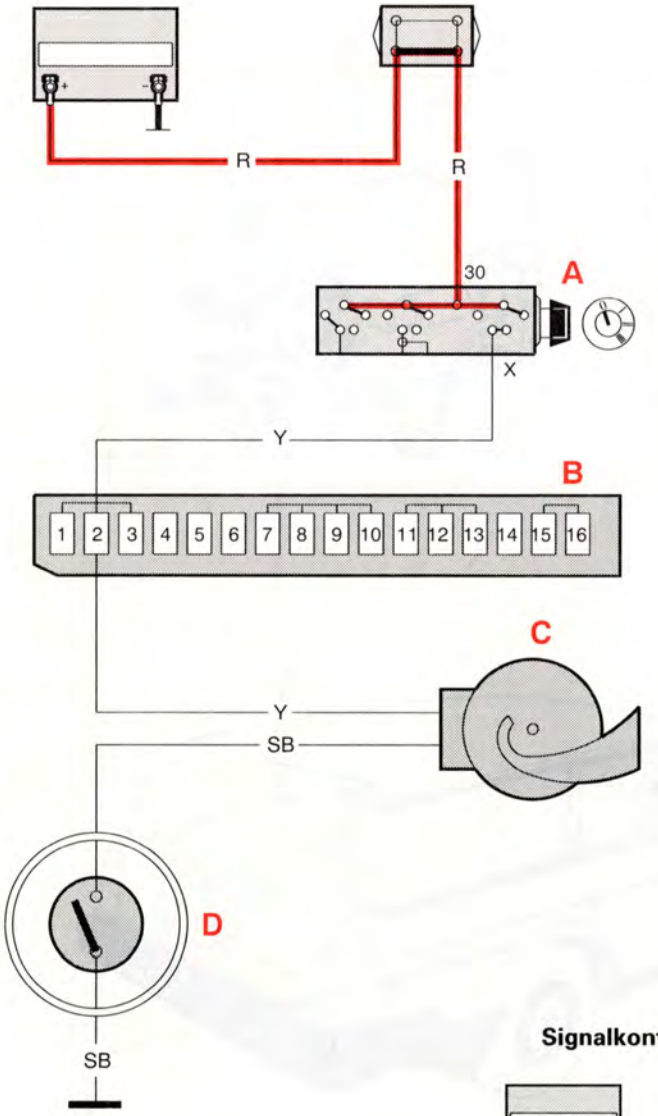

A **Tändlås**
B **Säkringsdosa**
C **Signalhorn**
D **Signalkontakt**

Säkring nr 2

Vindrutetorkare – spolare

Signalkontakten intryckt

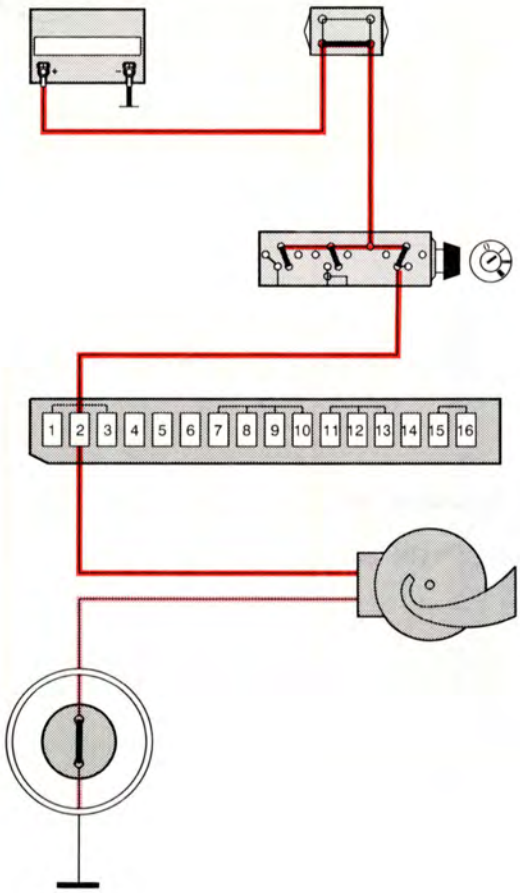

Signal

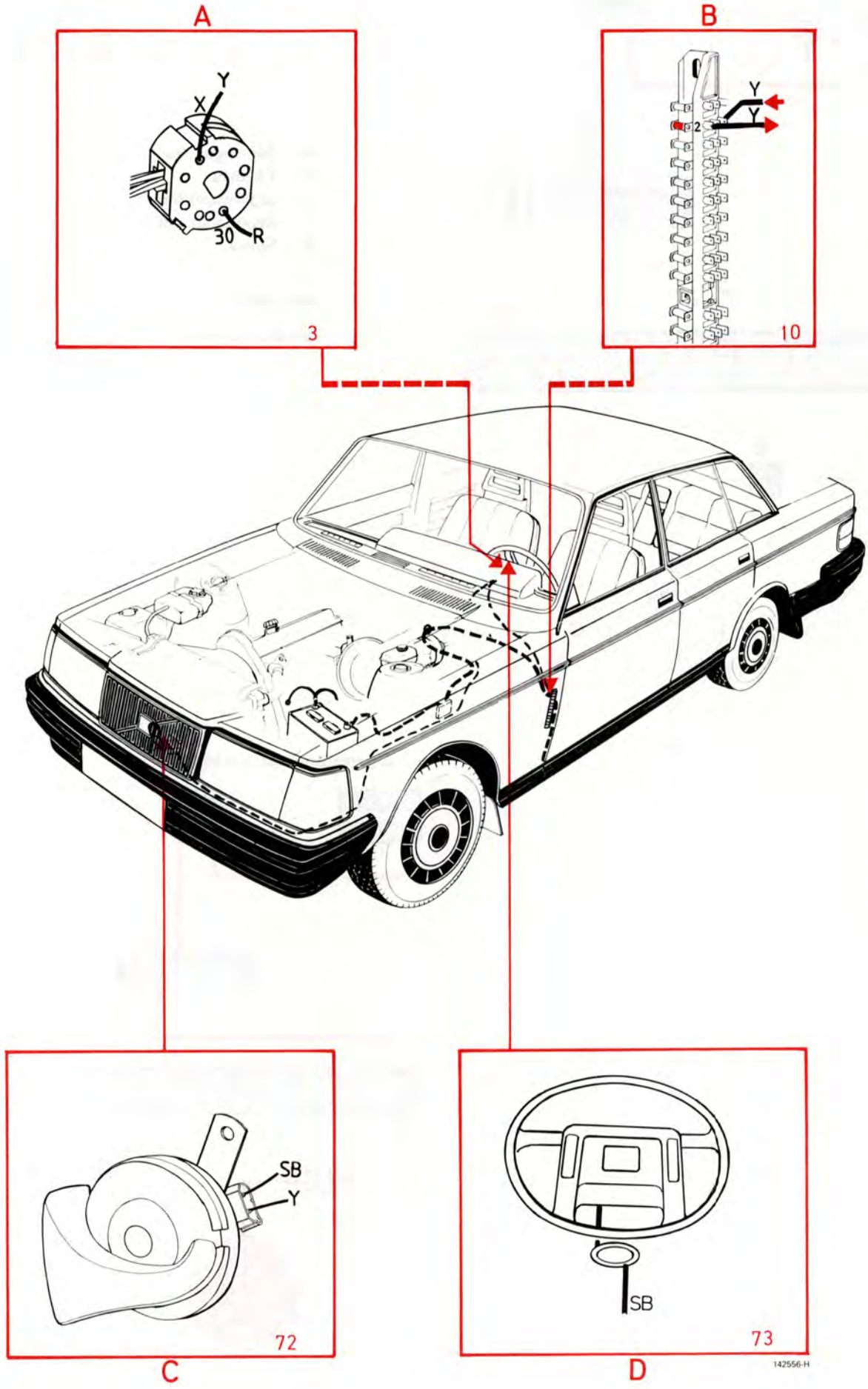

Cigarettändare

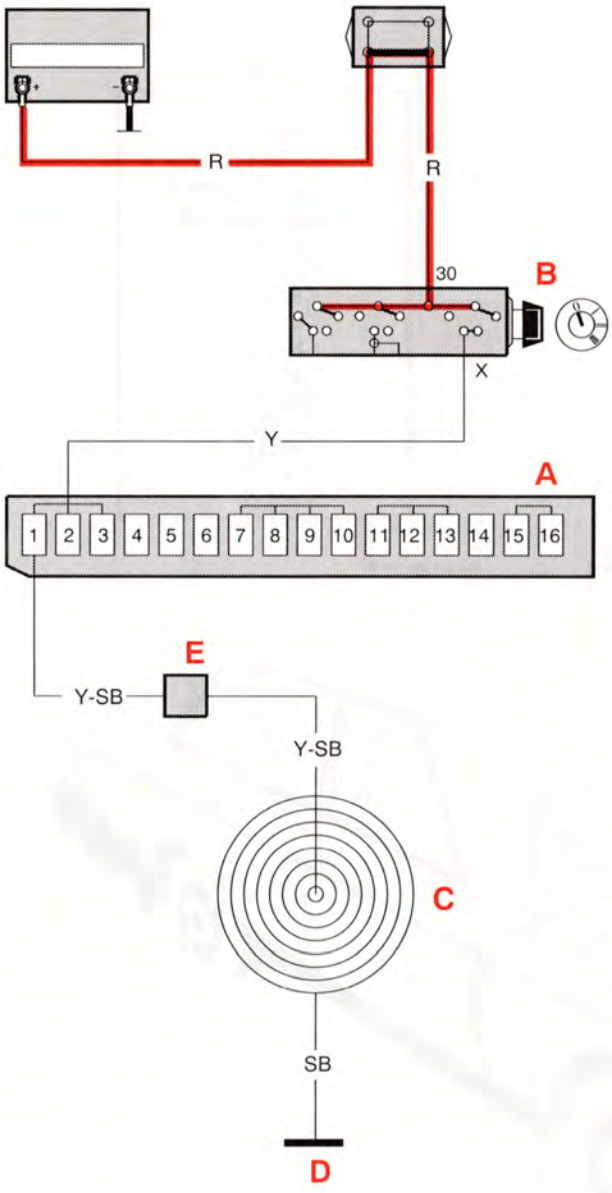

A Säkringsdosa
B Tändlås
C Cigarettändare
D Stomanslutning
E Skarv

Säkring nr 1

Vindrutetorkare

Cigarettändaren intryckt

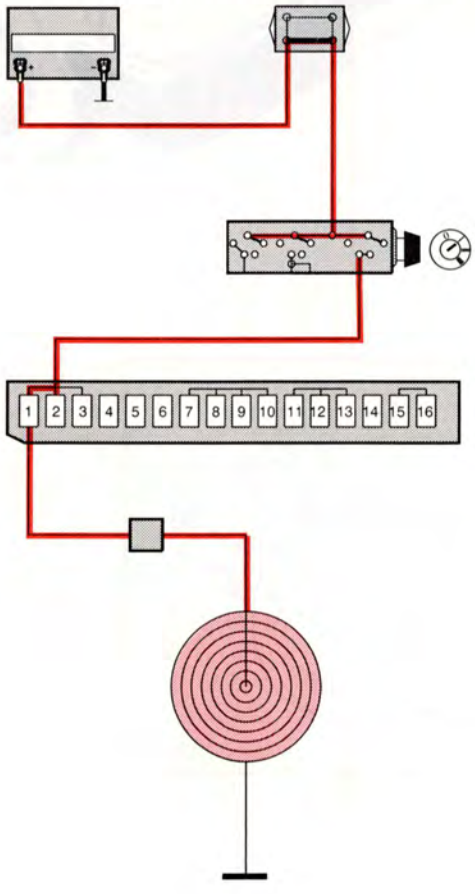

Cigarettändare

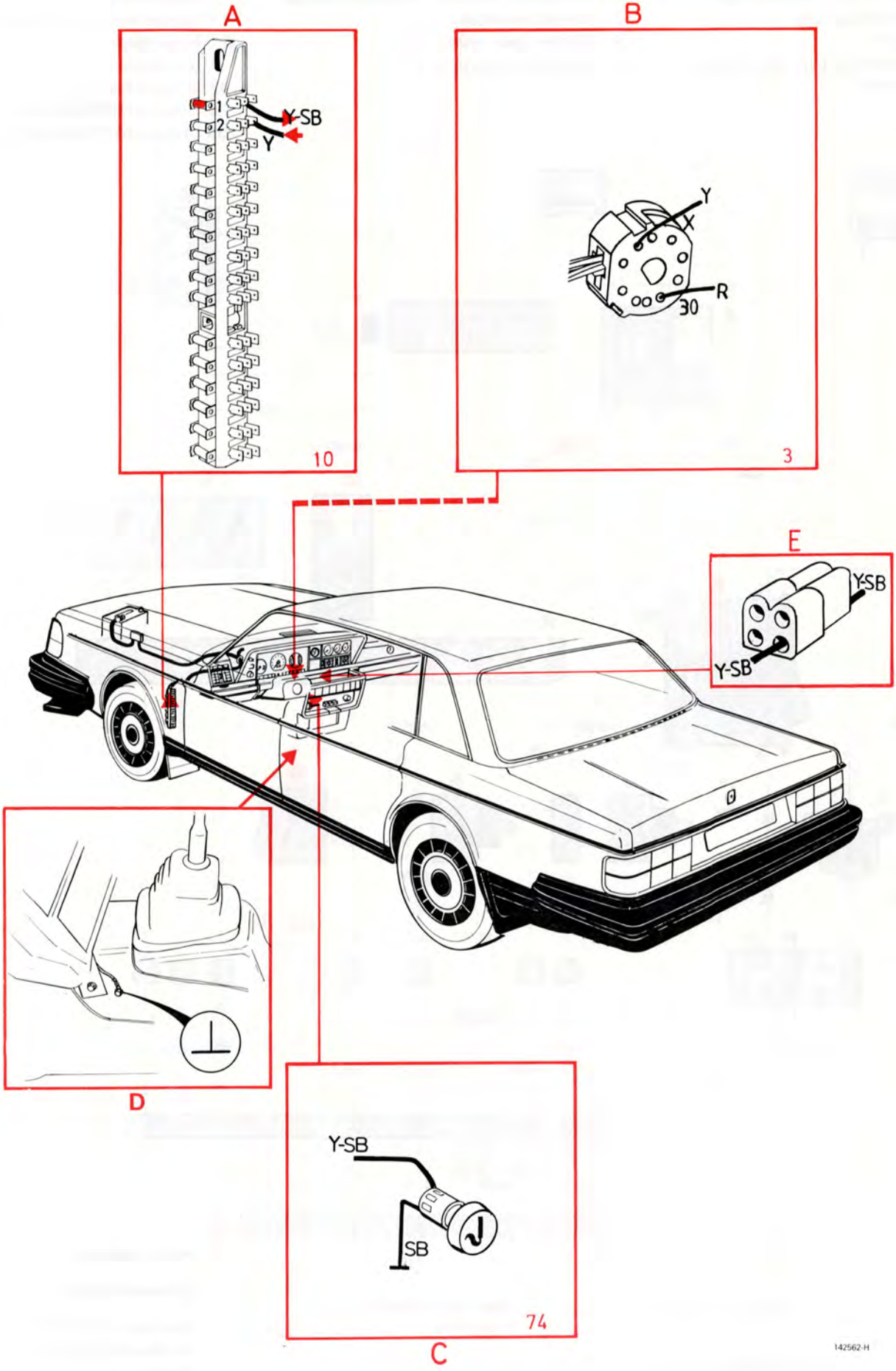

Fördraget kablage för dragkrok

A Säkringsdosa
B Strömställare för dimbakljus
C Ljusomkopplare
D Tändlås
E Strömställare för varningsljus
F Blinkrelä
G Dragkrokskontakt (ej förmonterad)
H Kontaktstycke mot dragkrokskontakt
J Backljuskontakt
K Bromsljuskontakt
L Körvisaromkopplare
M Relä för B+ matning (vid tillslaget tandlås)
N Kontrollampor, körvisare
O Huvudljusrelä
7 Startmotor
12 Glödtrådsvakt
20 Nummerskyltbelysning
238 Stompunkt för dragkrokskontakt

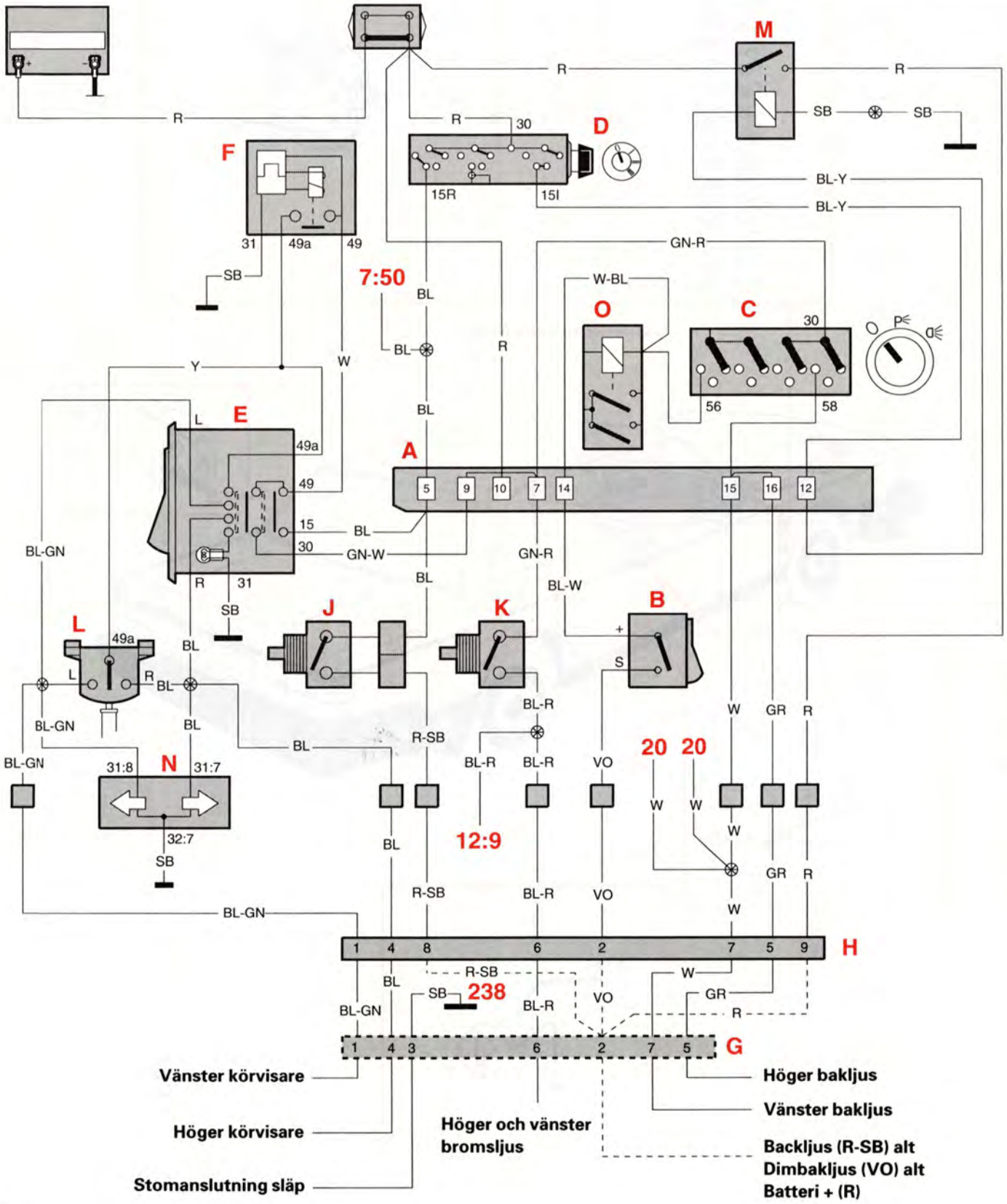

Fördraget kablage för dragkrok

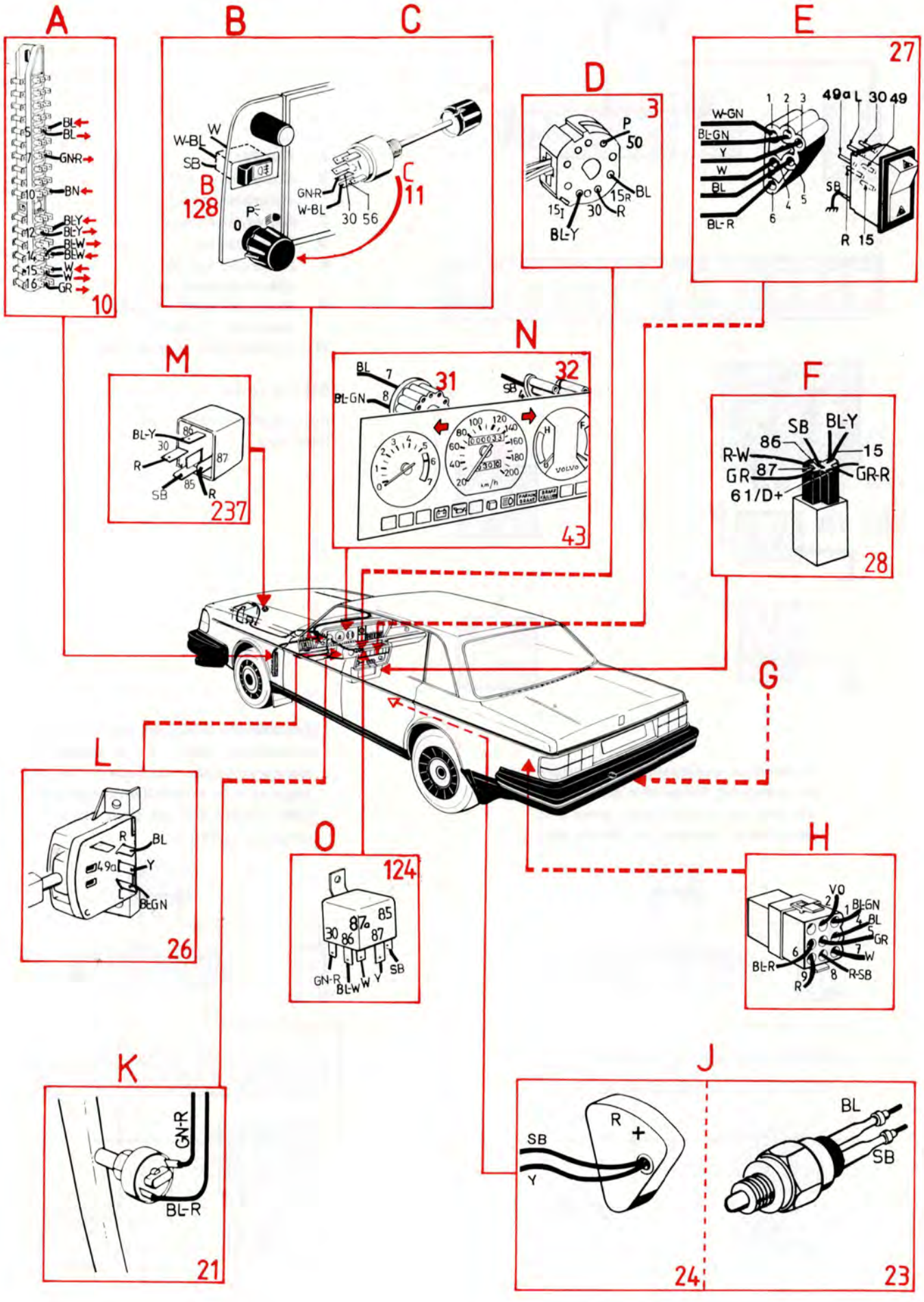

Bältes-/nyckelvarning, USA

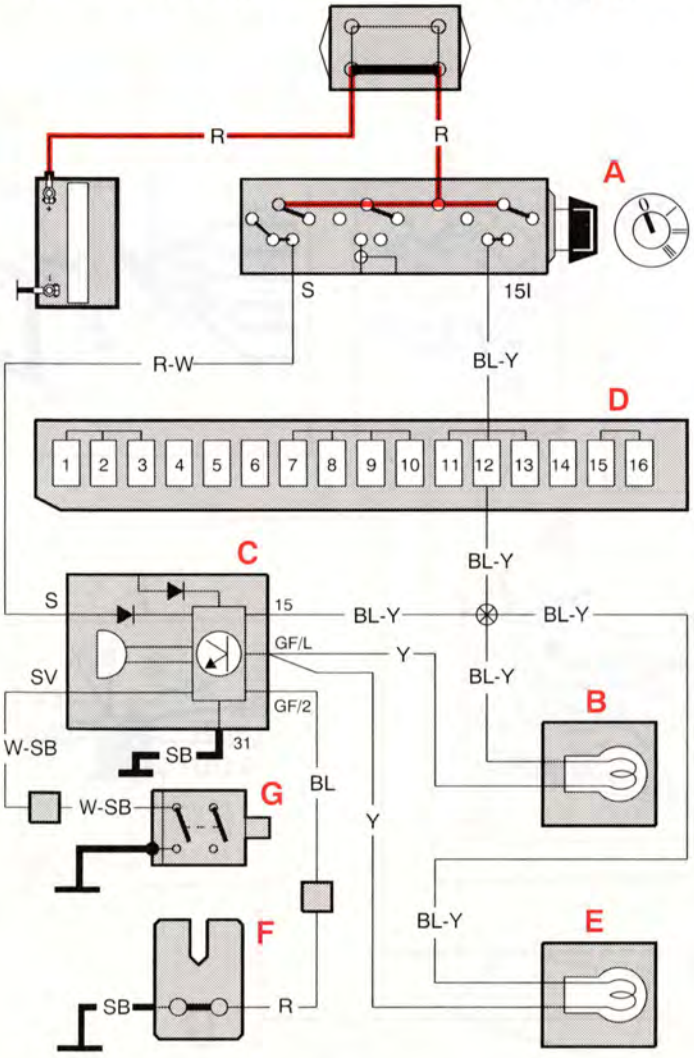

A Tändlås
B Kontrollampa för säkerhetsbälte,fram
C Bältespåminnare
D Säkringsdosa
E Kontrollampa för säkerhetsbälte, bak
F Brytarkontakt för säkerhetsbälte, förarsida
G Dörrkontakt vänster fram

Säkring nr 13

Kombinationsinstrument
Körvisare

Tändningen tillslagen, säkerhetsbältet *ej* kopplat. Bältespåminnaren ljuder och kontrollamporna lyser 4–8 sek efter att tändningen slagits till

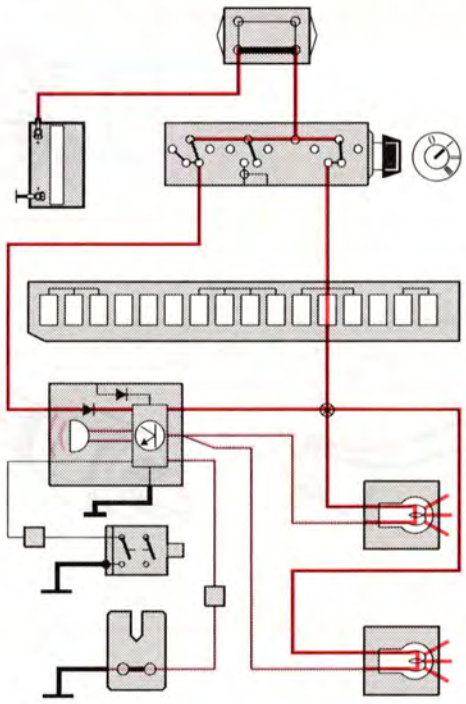

Tändningen tillslagen, säkerhetsbältet kopplat inom 4–8 sek. Bältespåminnaren upphör att ljuda när bältet kopplas men kontrollamporna lyser tiden ut dvs 4–8 sek efter att tändningen slagits till

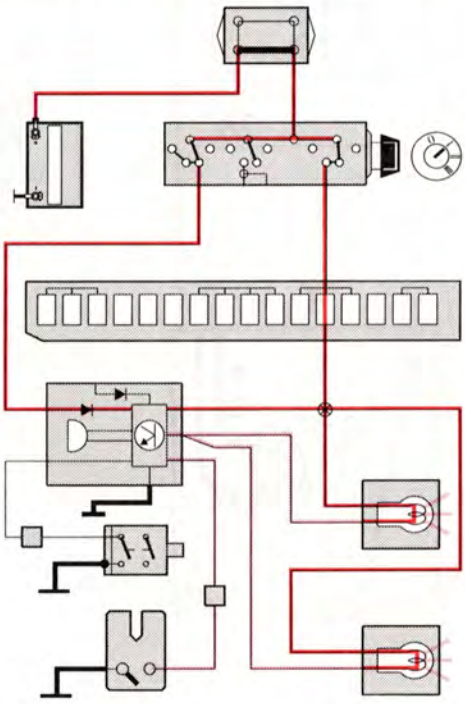

Bältes-/nyckelvarning, USA

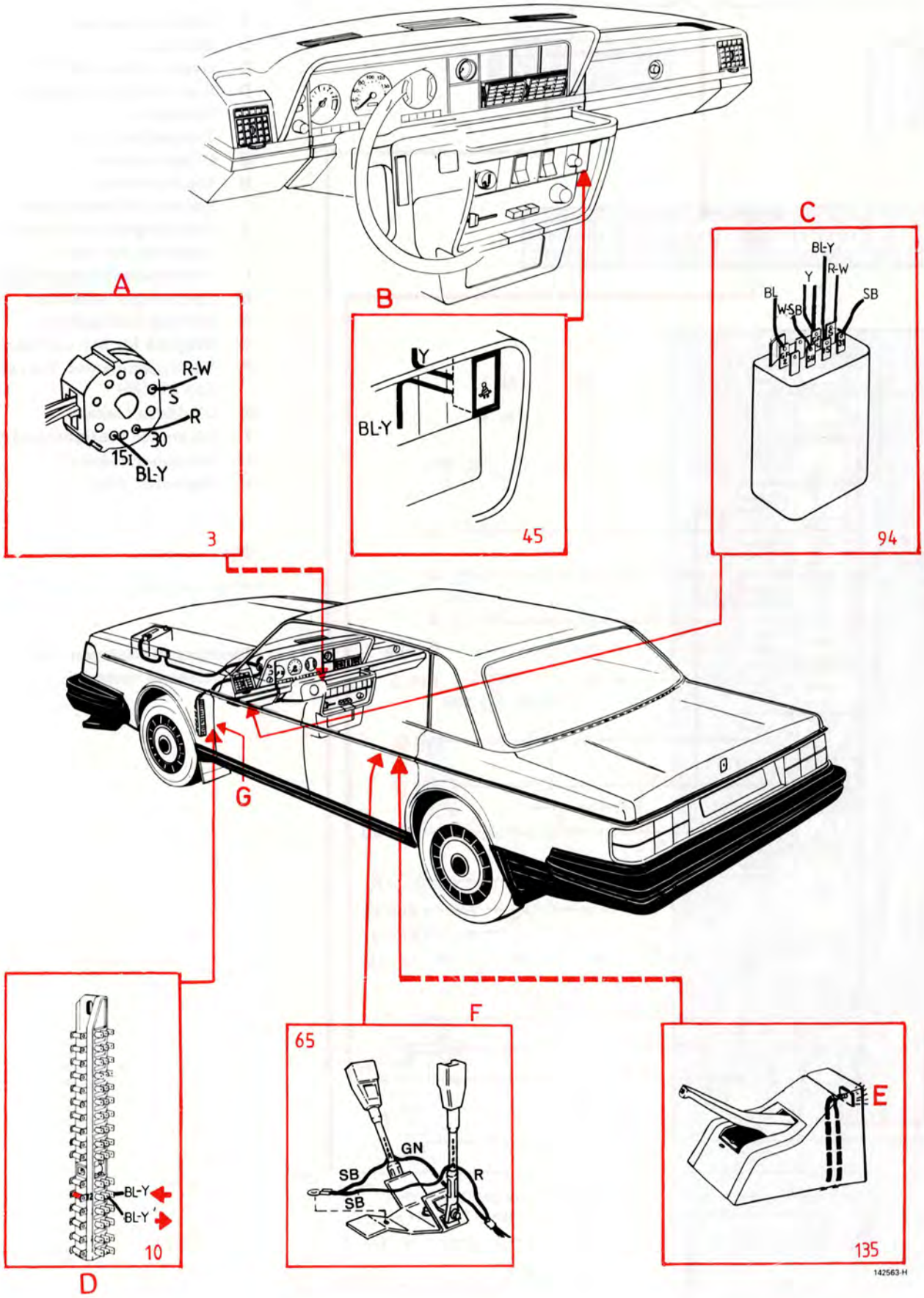

Kombinationsinstrument

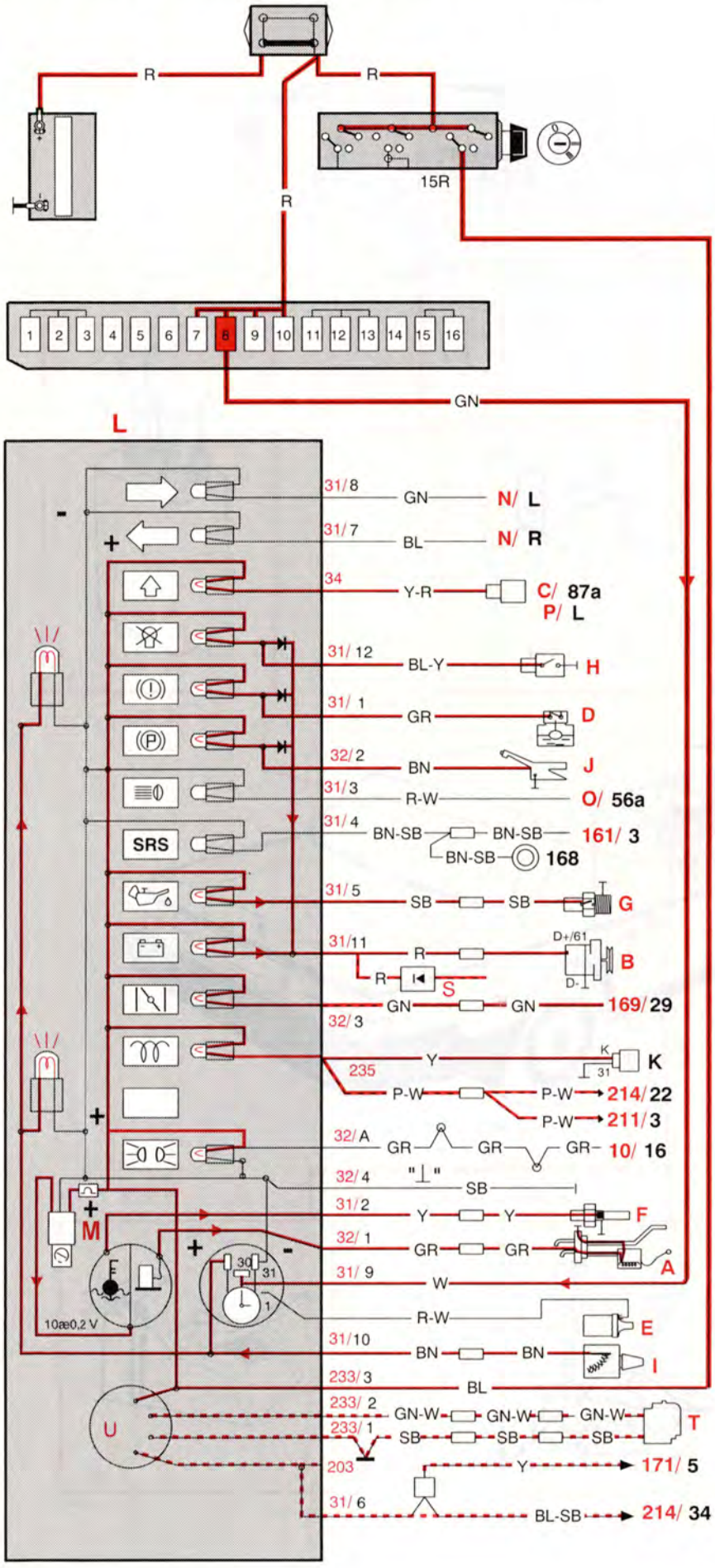

A Bränslenivågivare
B Generator
C Överväxelrelä AW 71
D Bromsvätskenivågivare
E Tändspole
F Temperaturgivare
G Oljetrycksvakt
H Glödtrådsvakt
I Reostat för instrument
J Parkeringsbromskontakt
K Styrenhet för diesel
L Kombinationsinstrument
M Spänningsstabilisator
N Körvisaromkopplare
O Stegrelä för hel- och halvljus
P Växlingsindikator (från styrenhet pos 214/26)
S Dioddosa (Japan)
T Givare för hastighetsmätare
U Hastighetsmätare
V Styrenhet ABS

Säkring nr 8

Innerbelysning

Tändningen tillslagen med stillastående motor

Kombinationsinstrument

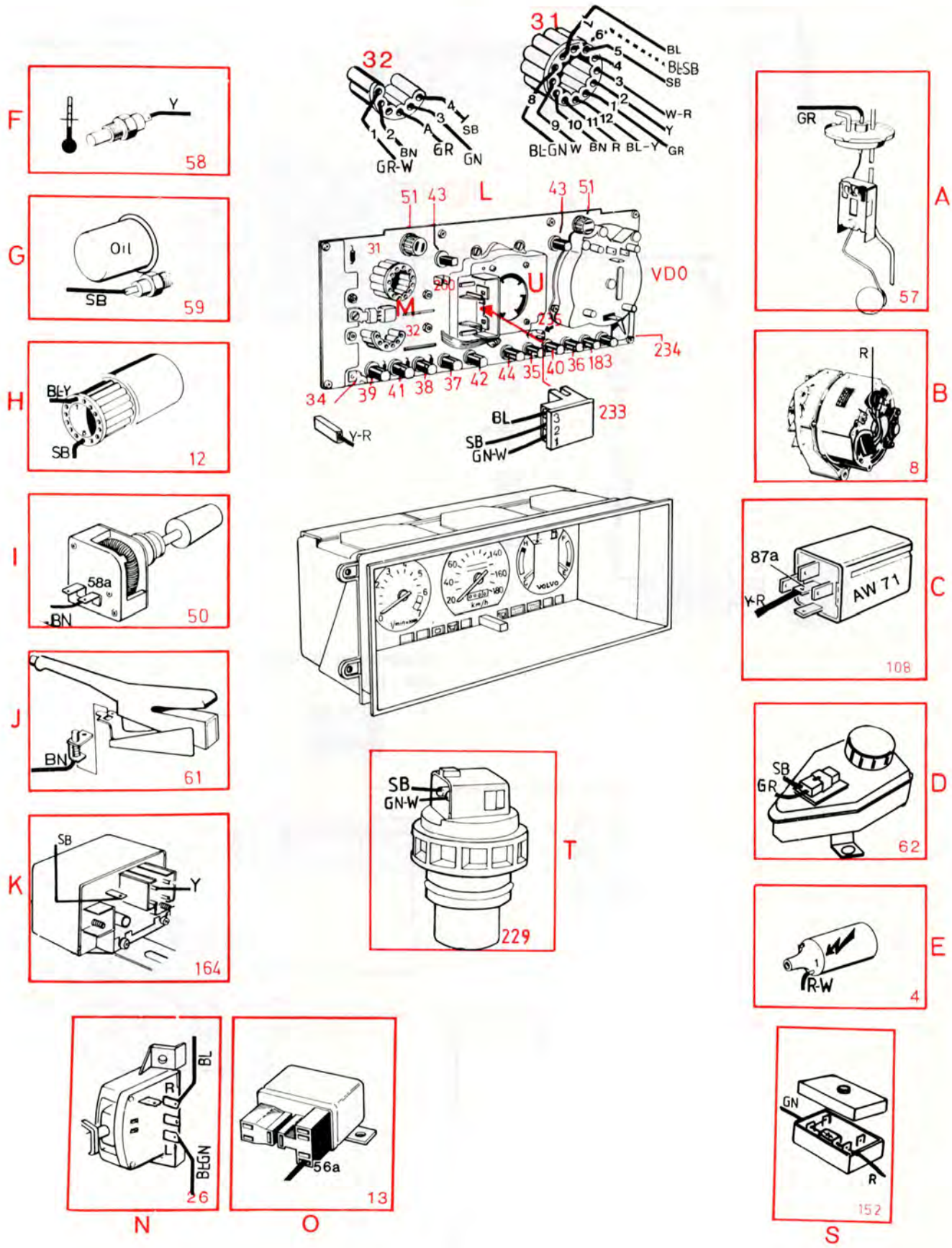

Hastighetsmätare

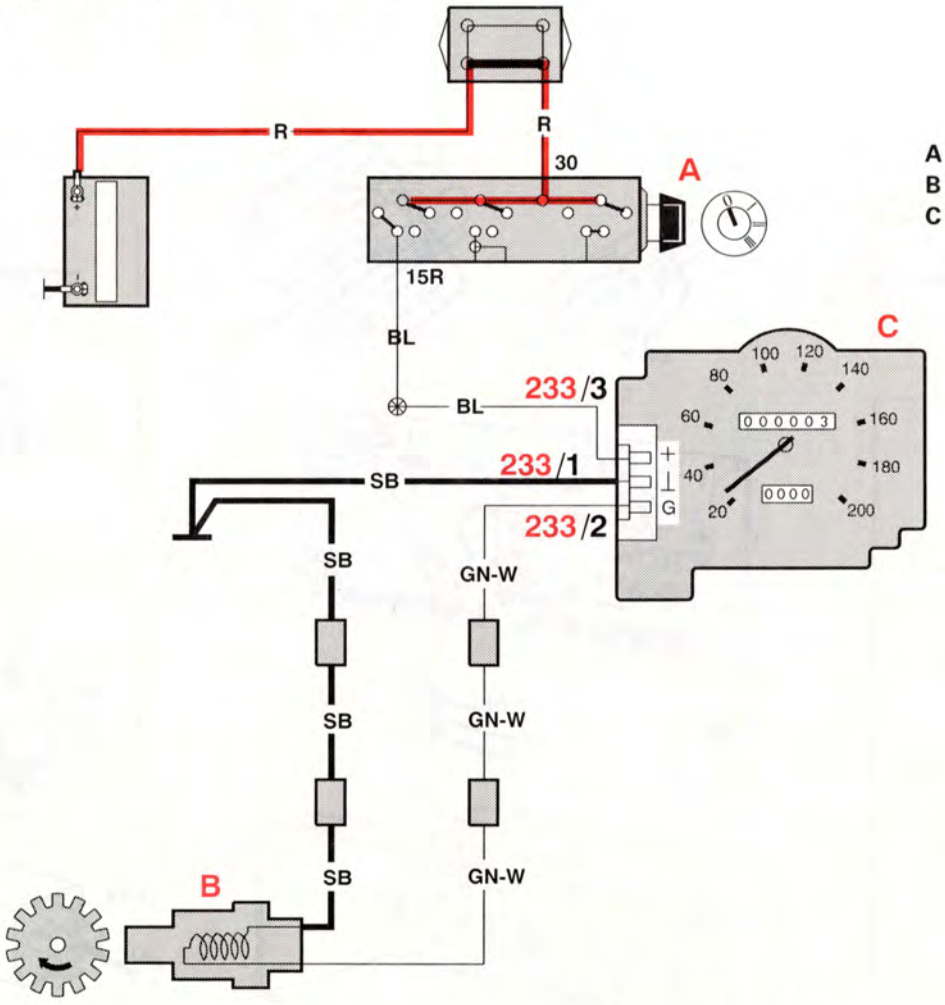

A Tändlås
B Givare, bakaxel
C Hastighetsmätare

Tändningen tillslagen
Bilen rullar

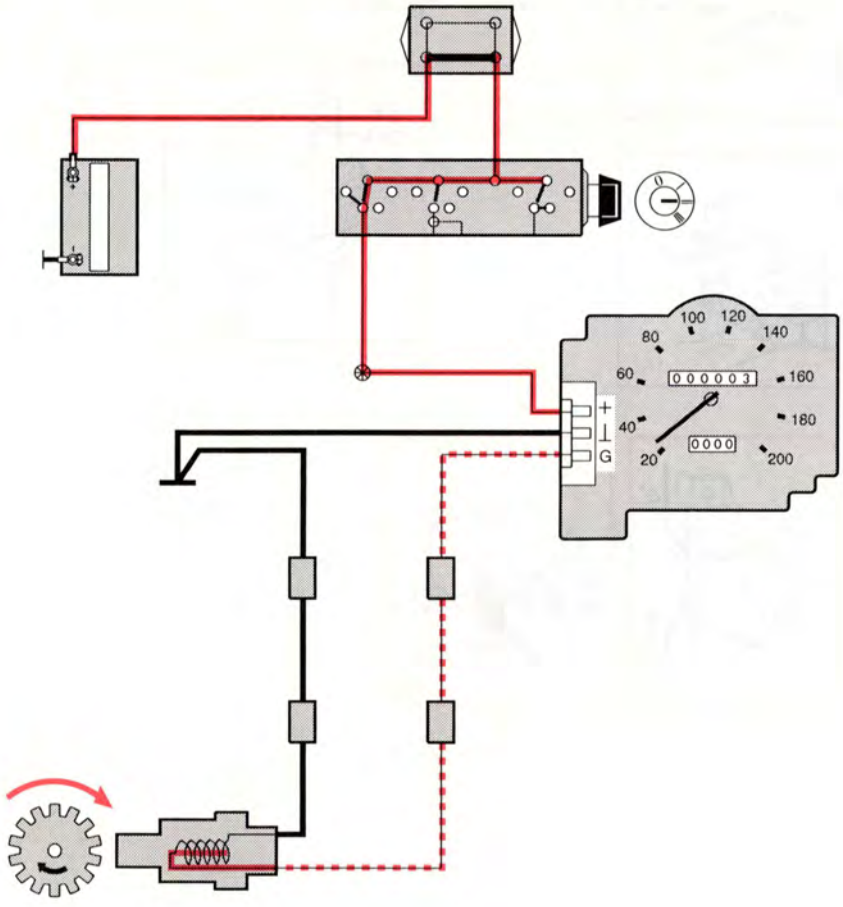

Hastighetsmätare

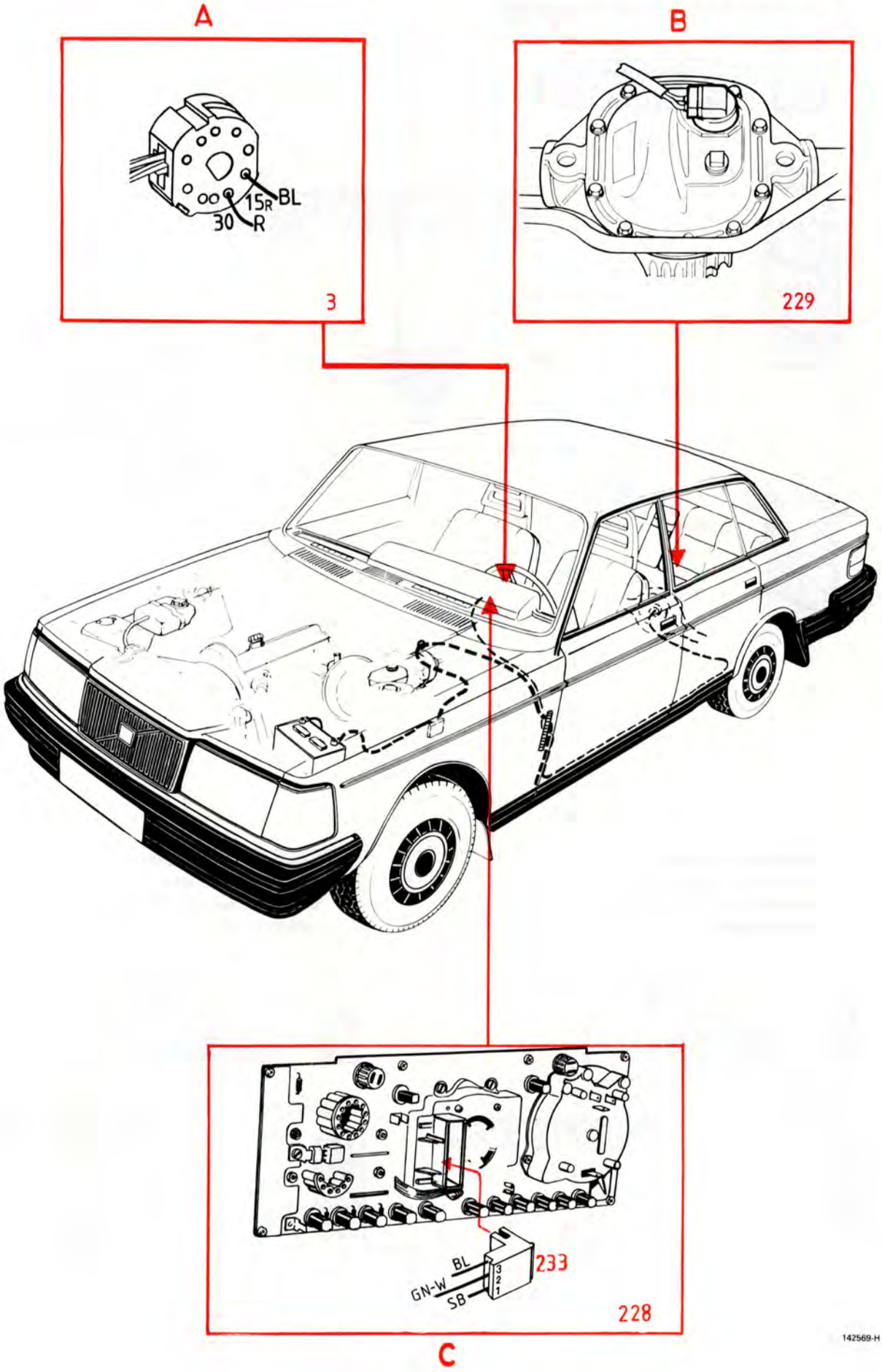

P-lägesspärr

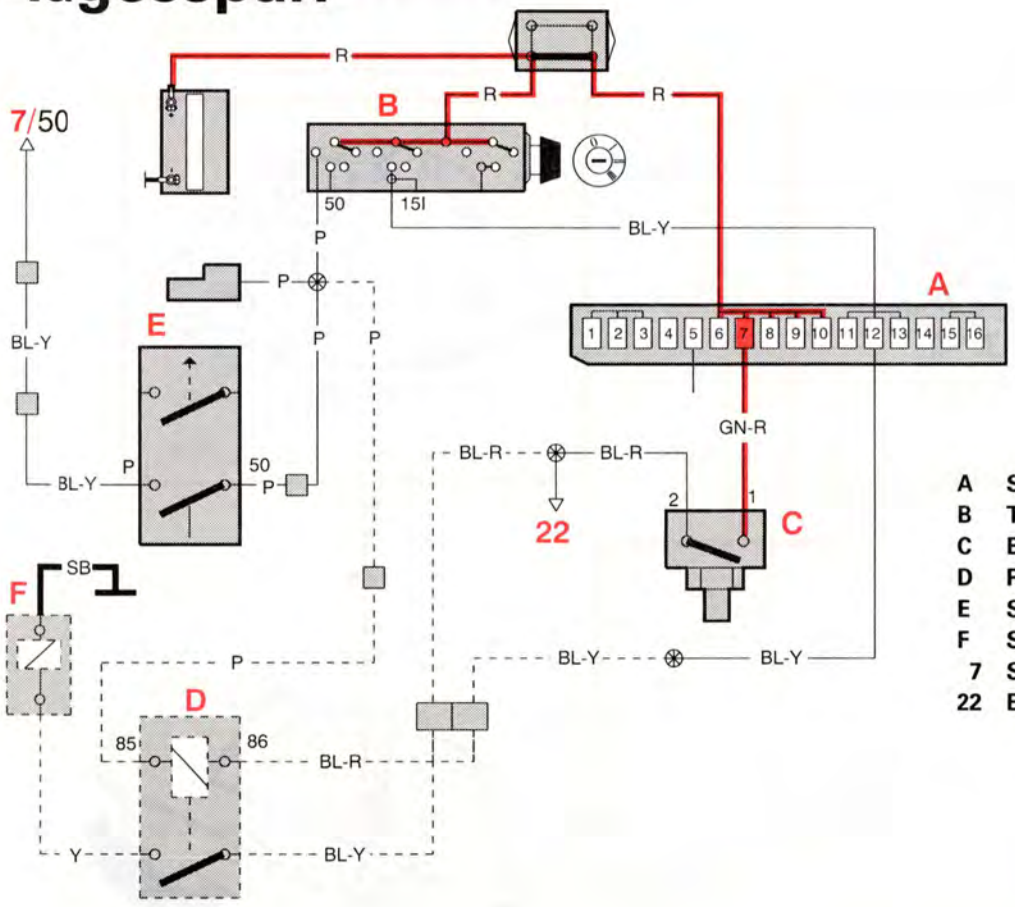

A	Säkringsdosa
B	Tändlås
C	Bromsljuskontakt
D	Relä, p-lägesspärr
E	Startspärrkontakt
F	Spärrsolenoid, p-lägesspärr
7	Startmotor
22	Bromsljus

Tändningen tillslagen
Bromsarna ej ansatta
Växelväljaren kan ej flyttas
från p-läget

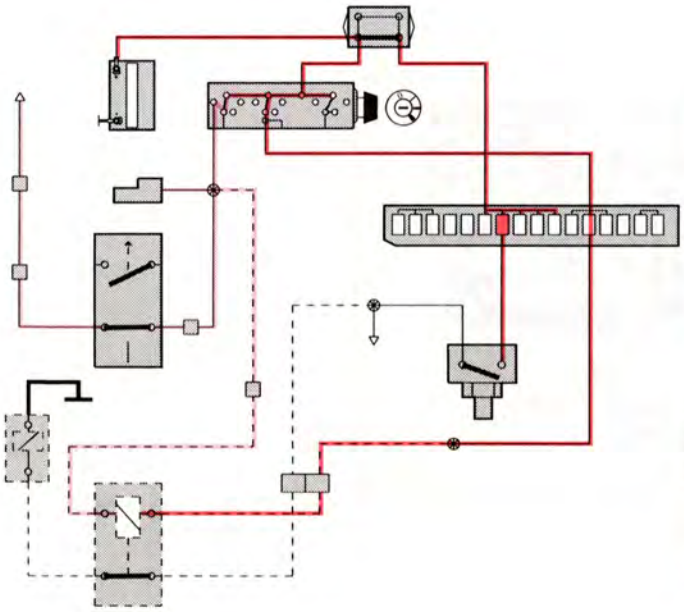

Tändningen tillslagen
Bromsarna ansatta
Växelväljaren kan flyttas till
valfritt läge

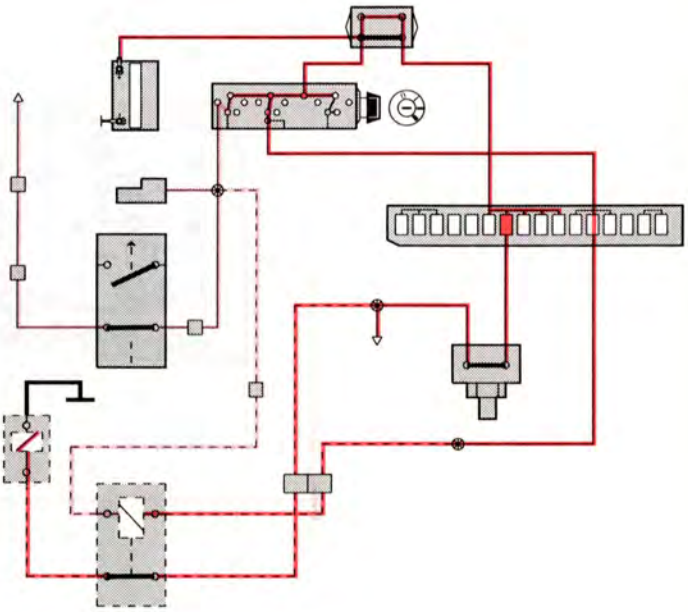

P-lägesspärr

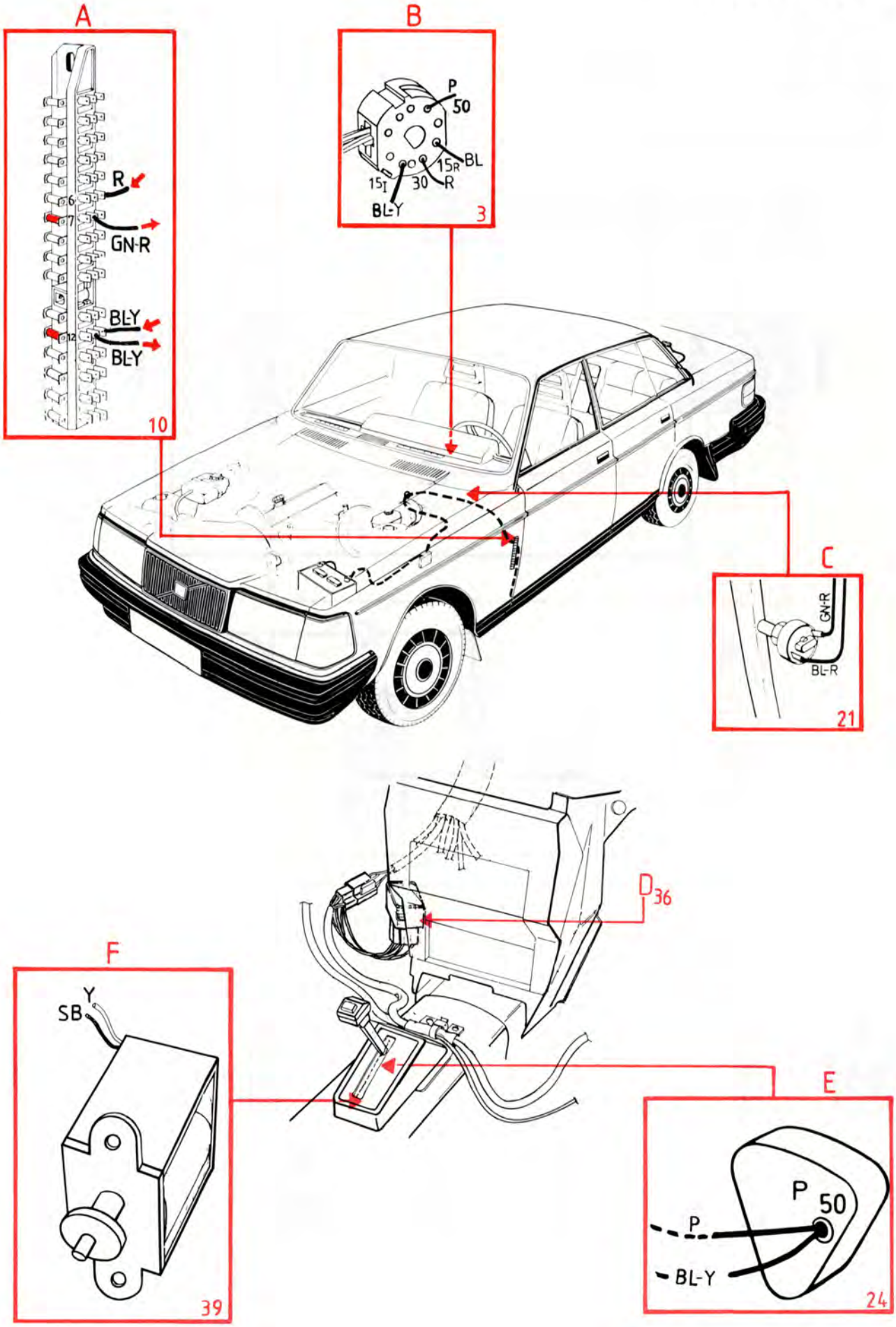

Centrallås, 4- och 5-dörrars

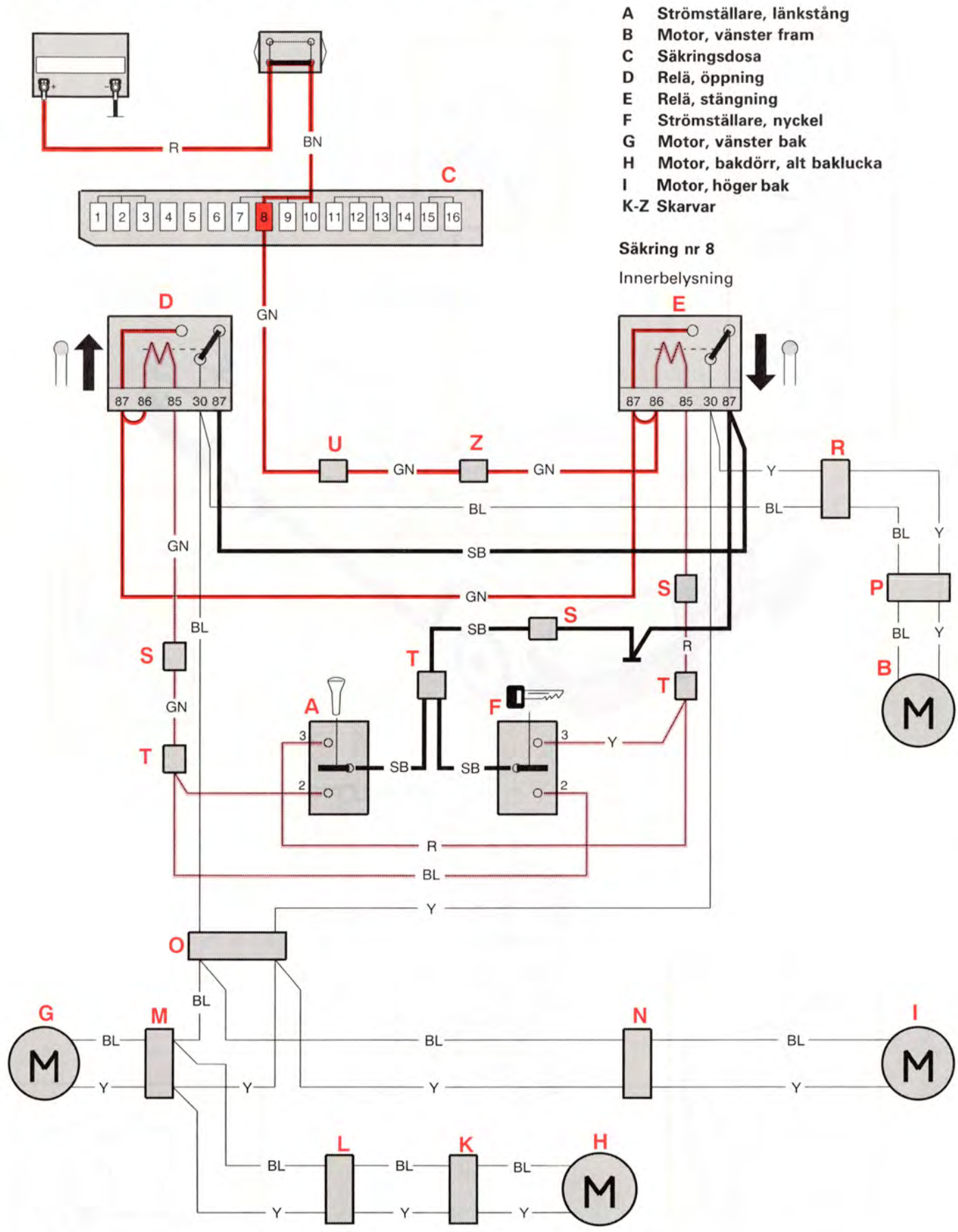

Centrallås, 4- och 5-dörrars

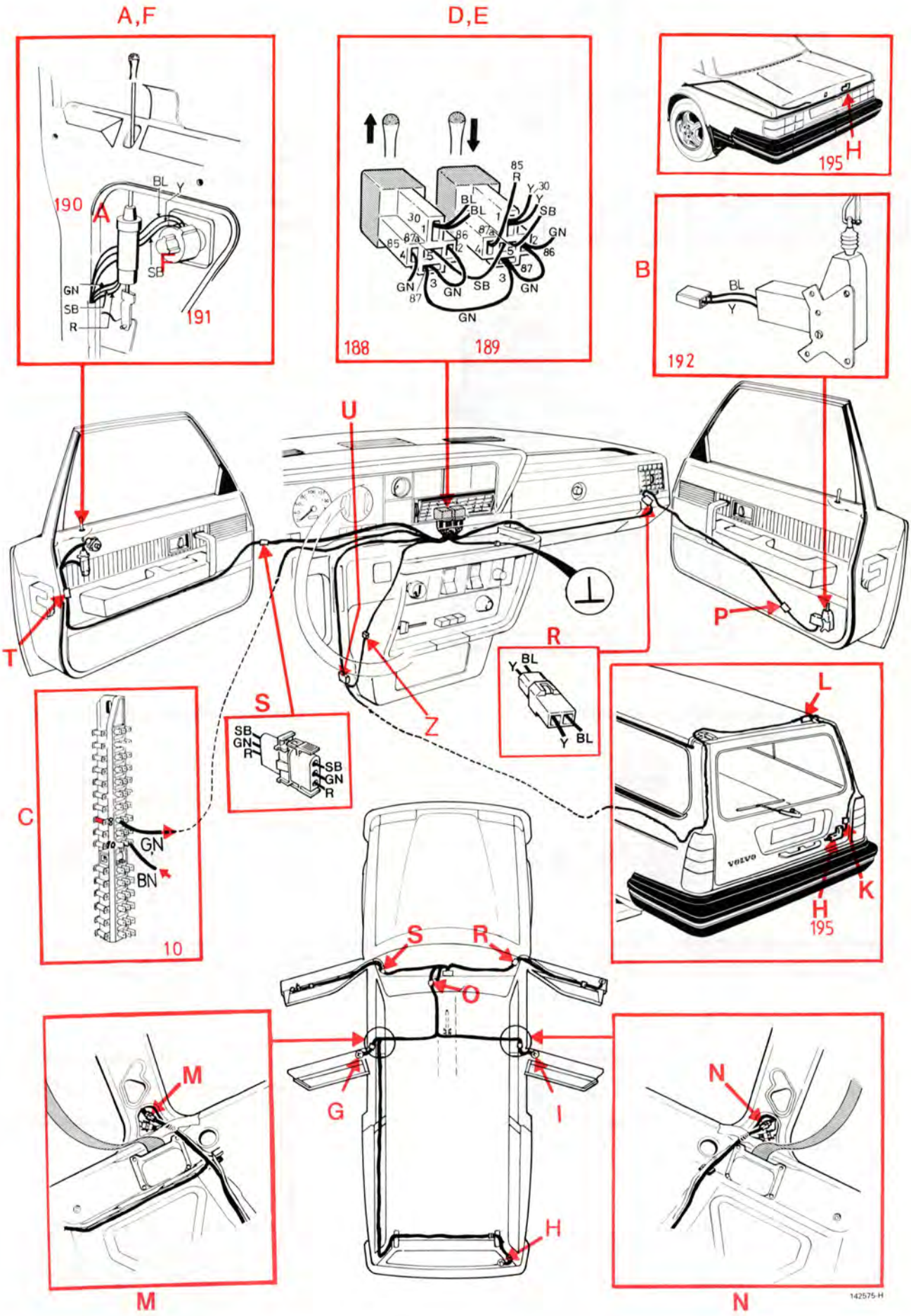

Eluppvärmd bakruta

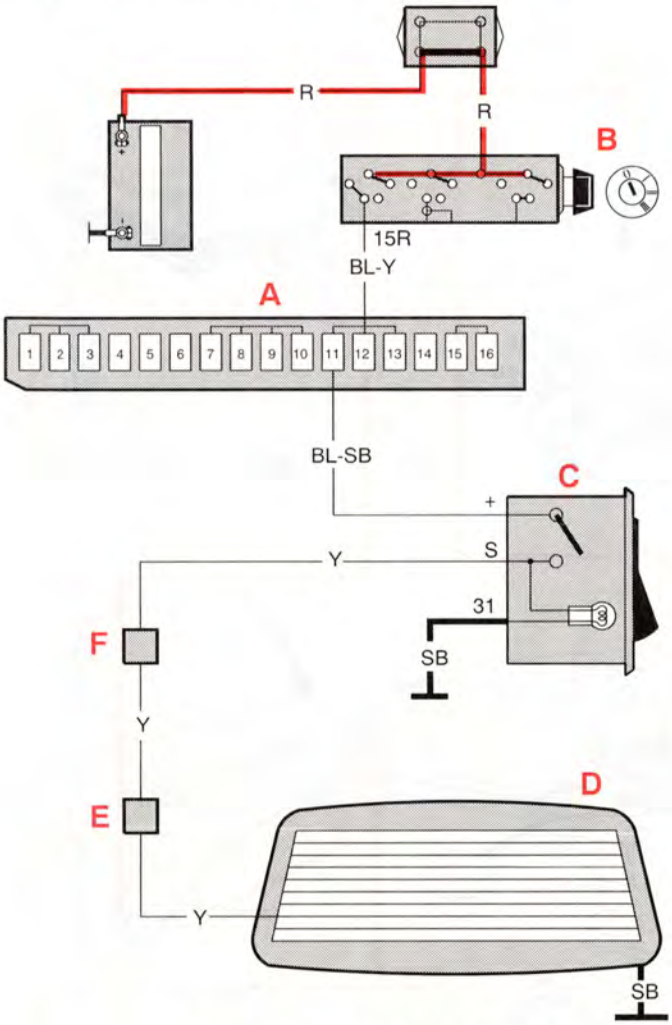

A Säkringsdosa
B Tändlås
C Strömställare för elbakruta
D Elbakruta
E Skarv
F Skarv

Tändlåset tillslaget. Elbakrutan frånkopplad

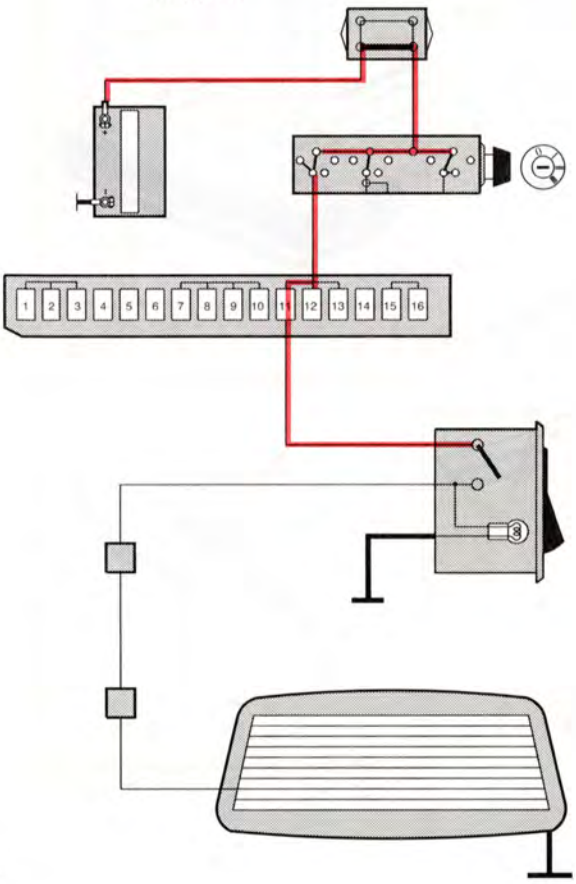

Tändlåset tillslaget. Elbakrutan inkopplad

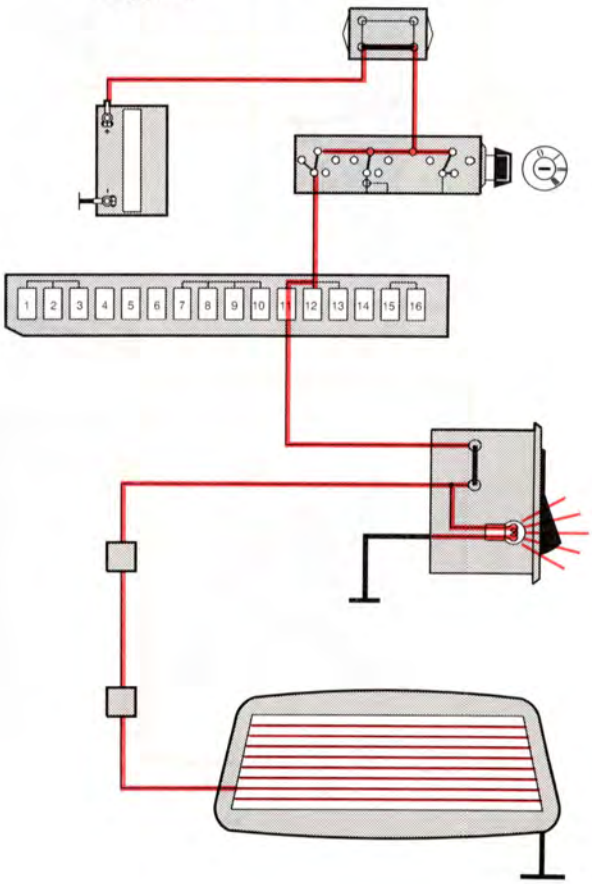

Eluppvärmd bakruta

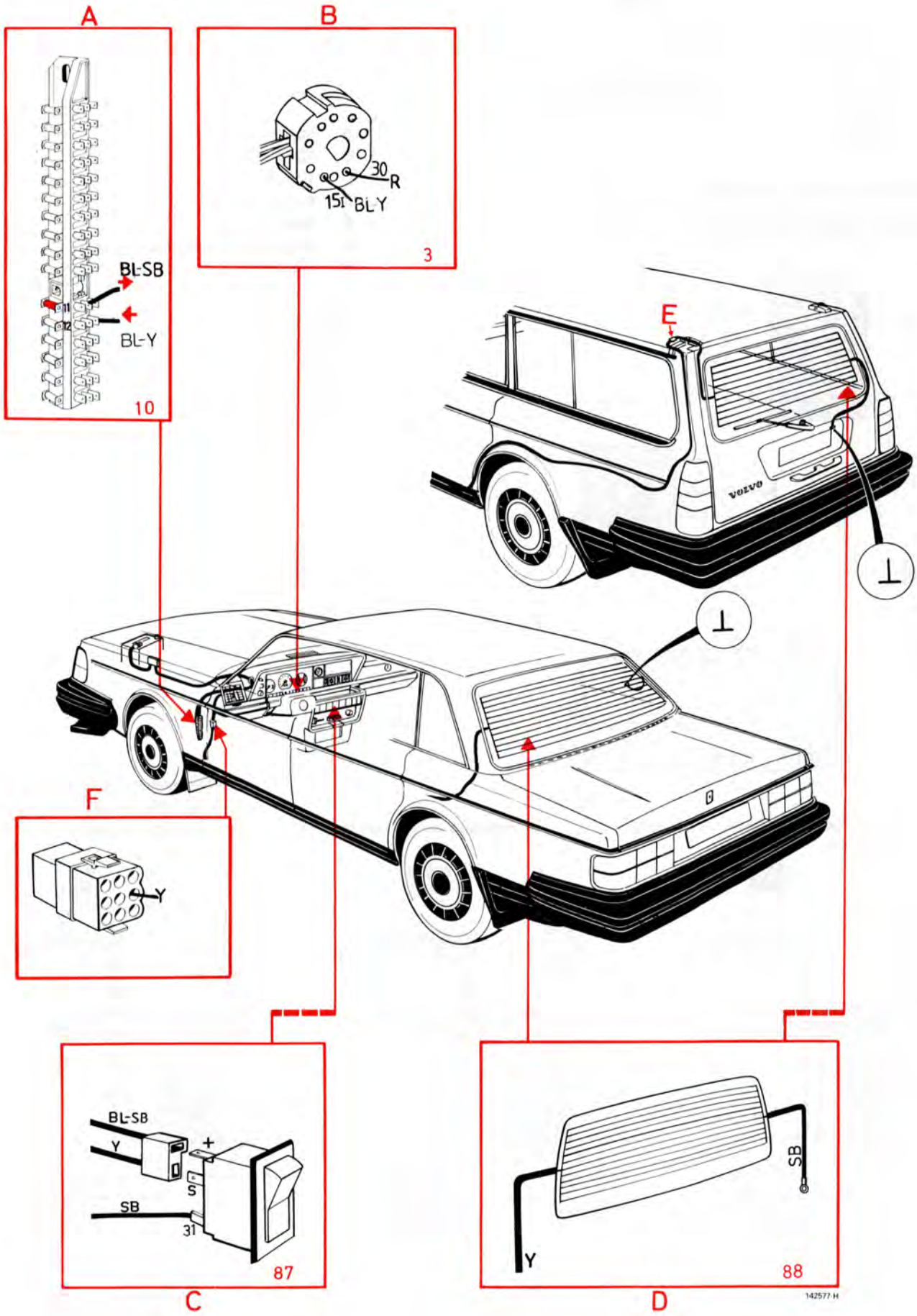

Eluppvärmd bakruta, USA/Canada

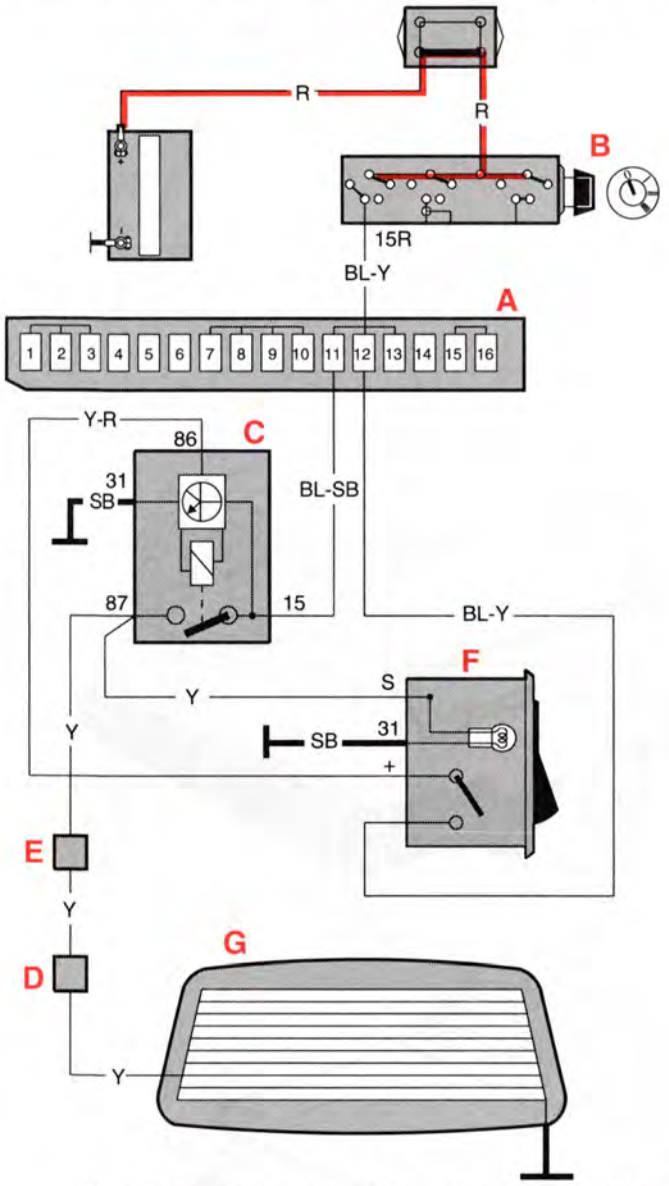

A Säkringsdosa
B Tändlås
C Tidrelä
D Kontaktstycke
E Skarv
F Strömställare för elbakruta
G Elbakruta

Säkring nr 11

Överväxel

Säkring nr 12

Kylanläggning

Tändningen tillslagen. Elbakrutan urkopplad

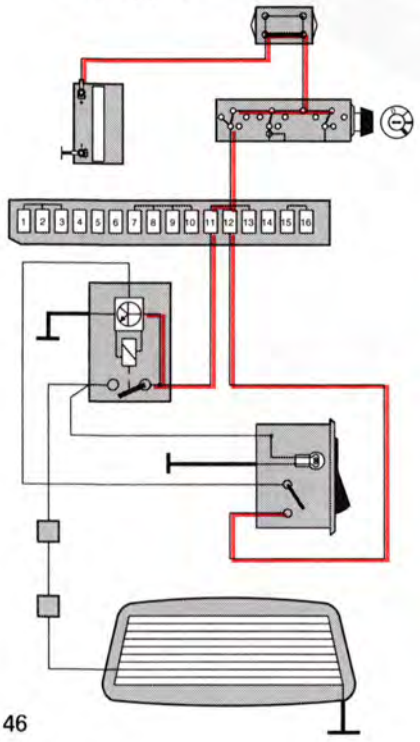

Inkoppling av elbakrutan

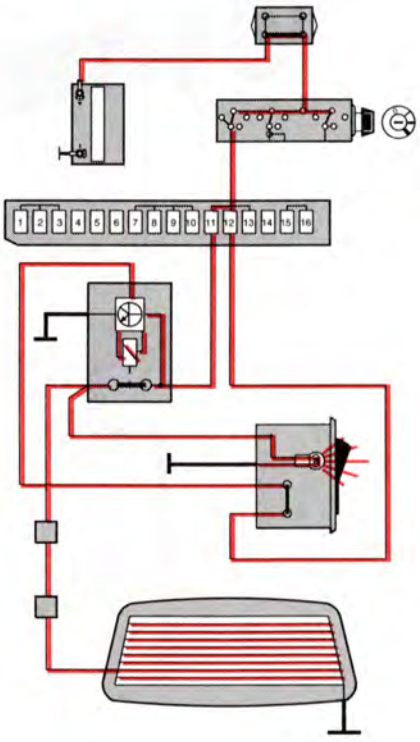

Tidreläet håller elbakrutan inkopplad ca 12 min. Därefter kopplas elbakrutan automatiskt ur

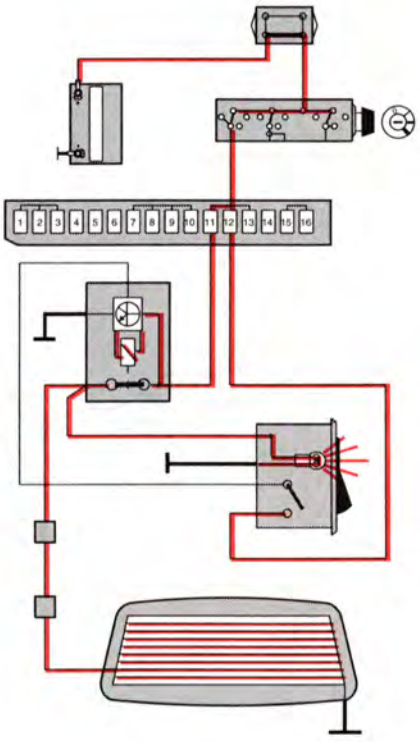

Eluppvärmd bakruta, USA/Canada

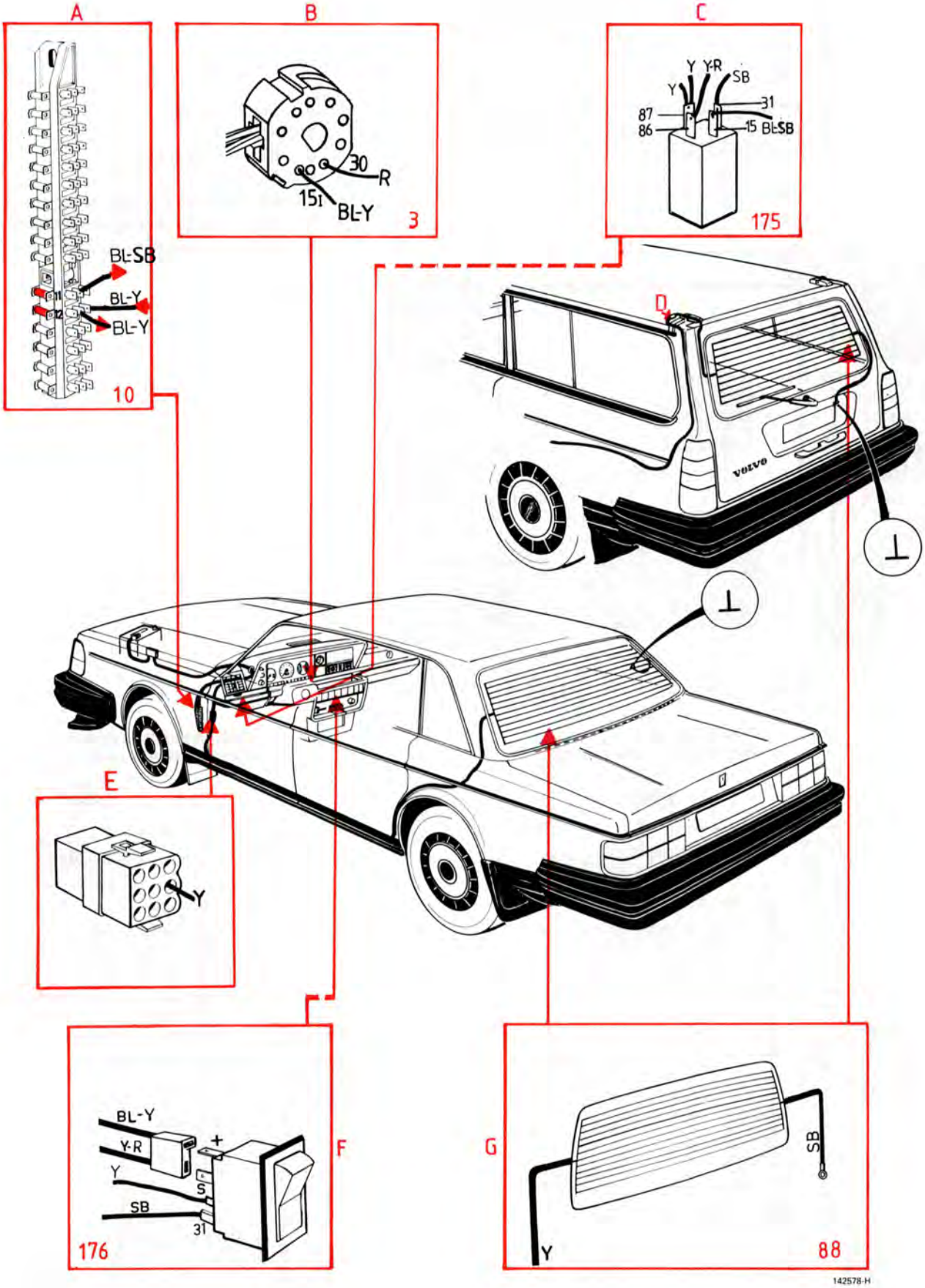

Elbackspegel

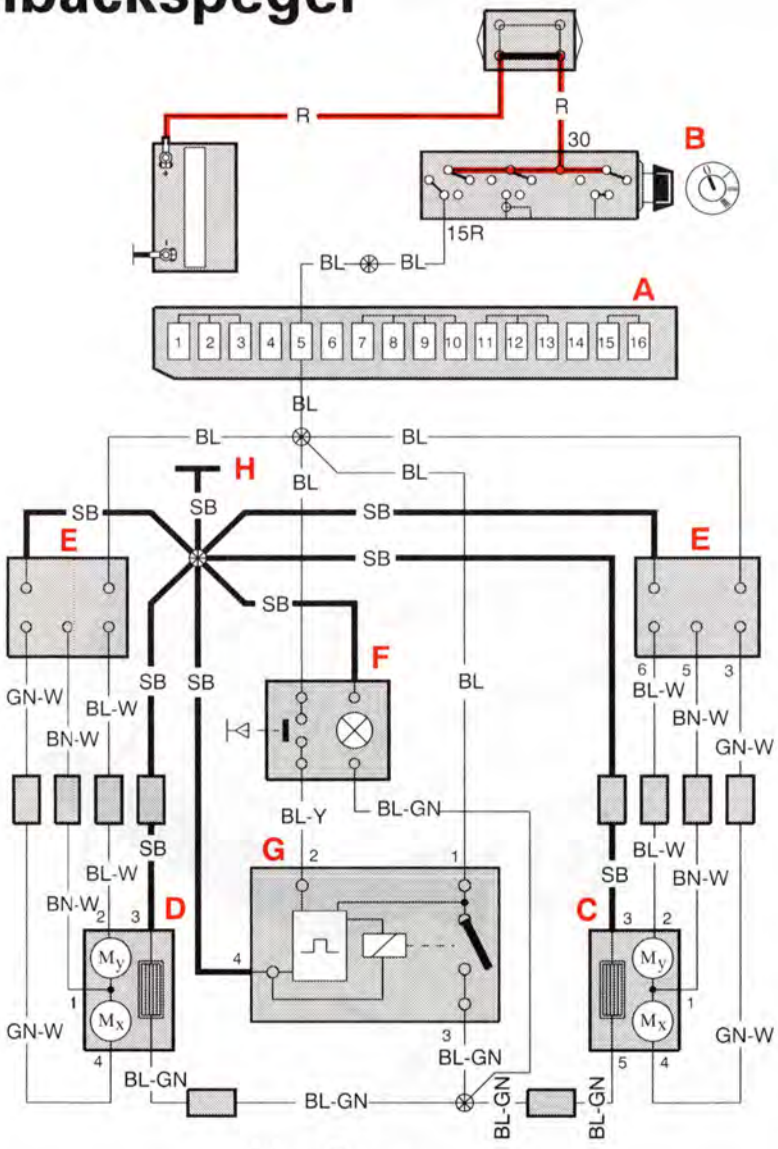

A Säkringsdosa
B Tändlås
C Elbackspegel höger
D Elbackspegel vänster
E Strömställare, eluppvärmda backspeglar
F Kåpa över parkeringsbromsspak
G Tidrelä, eluppvärmda backspeglar

Säkring nr 5

Körriktningsvisare

Inkoppling av elbackspegeluppvärming

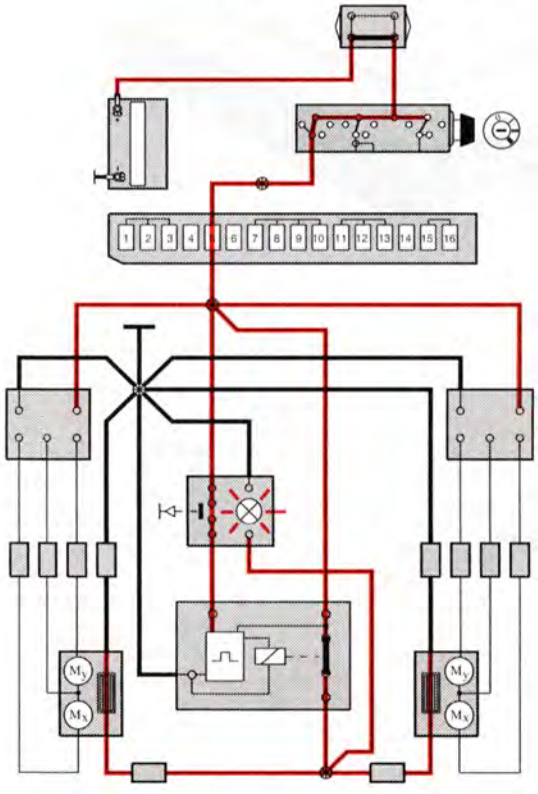

Elbackspeglarna uppvärmda Matningen urkopplad av tidreläet

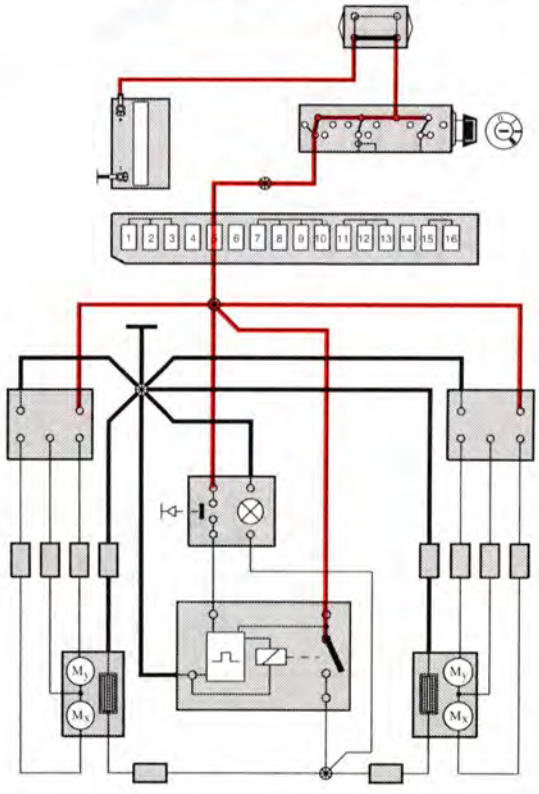

Elbackspegel

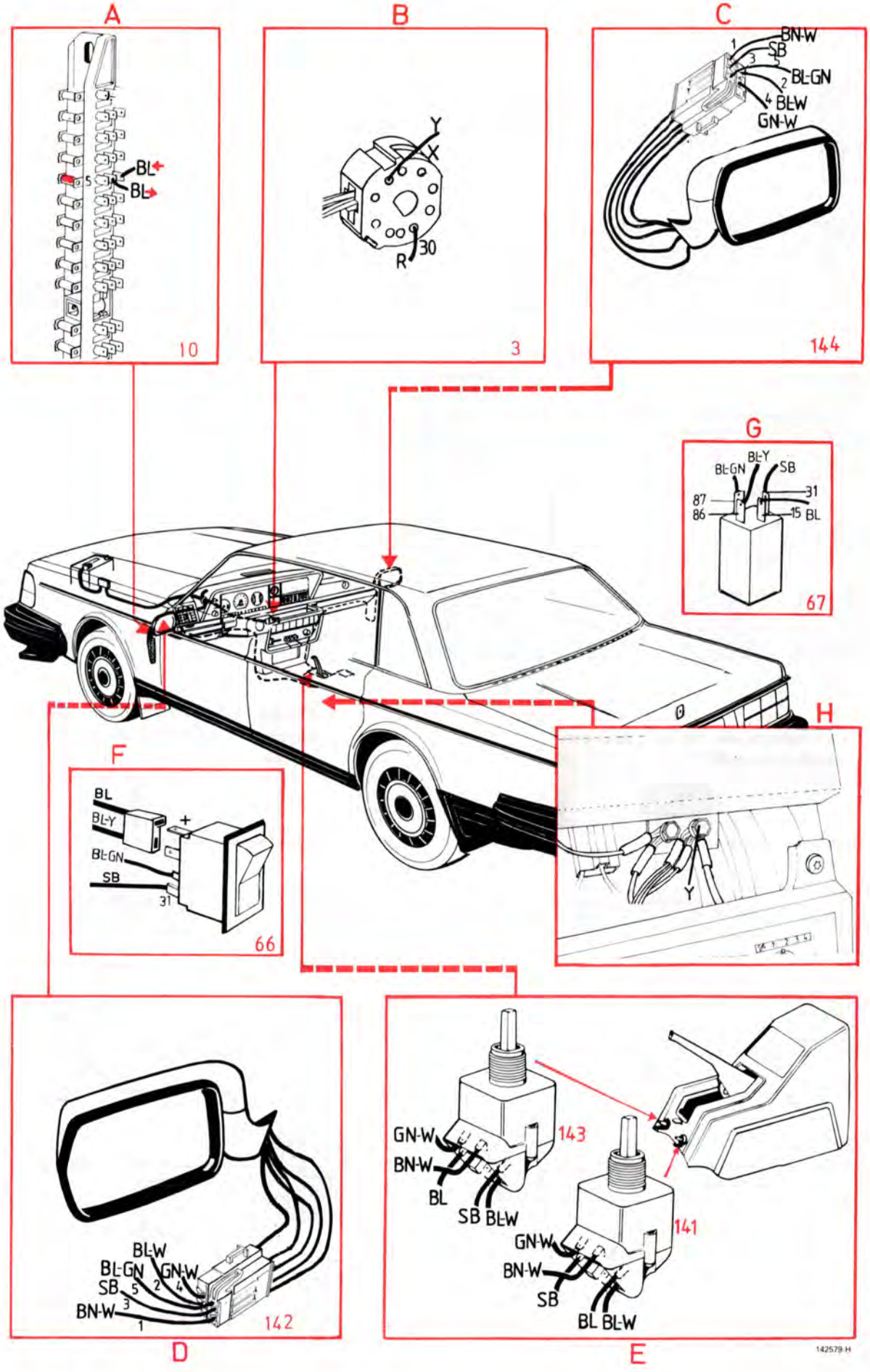

Eluppvärmda stolar

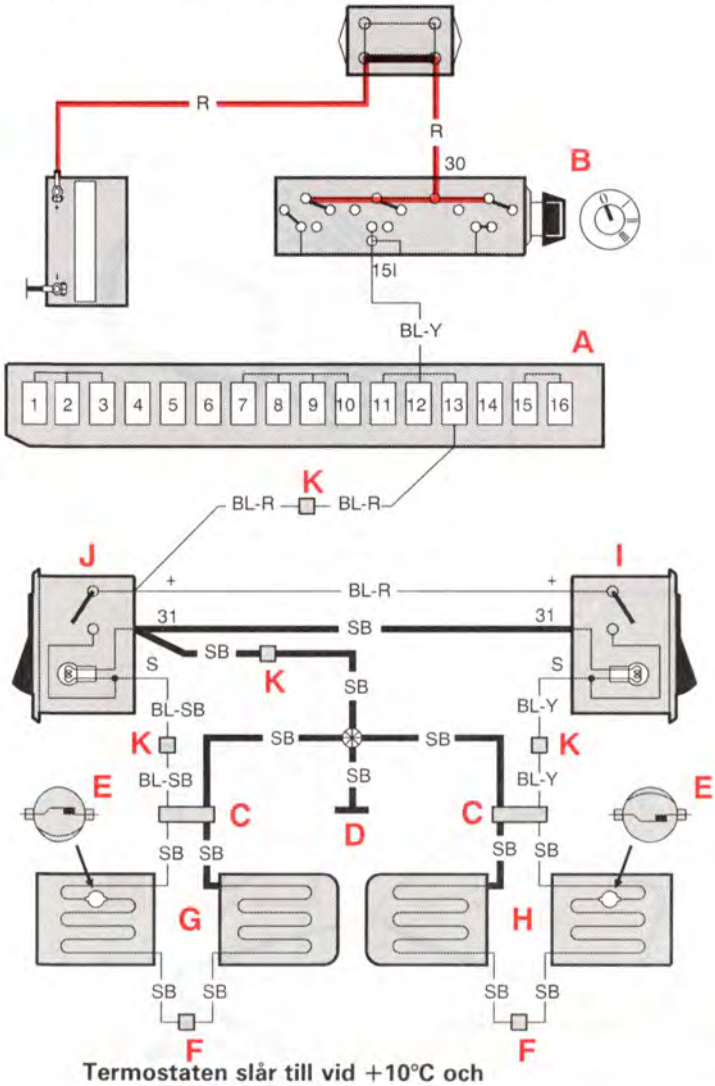

A Säkringsdosa
B Tändlås
C Skarv
D Stomanslutning
E Termostat
F Skarv
G Värmeelement, förarstol
H Värmeelement, passagerarstol
I Strömställare, passagerarstol
J Strömställare, förarstol
K Skarv

Förarstolens eluppvärmning inkopplad

Termostaten slår till vid +10°C och slår ifrån vid +30°C

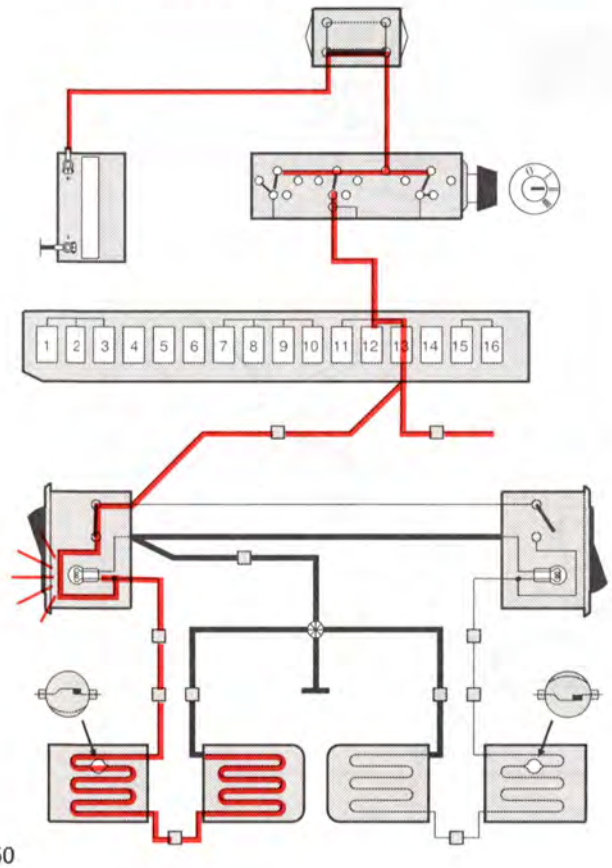

Temperaturen över +30°C. Värmeelementen ifrånkopplade av termostaten

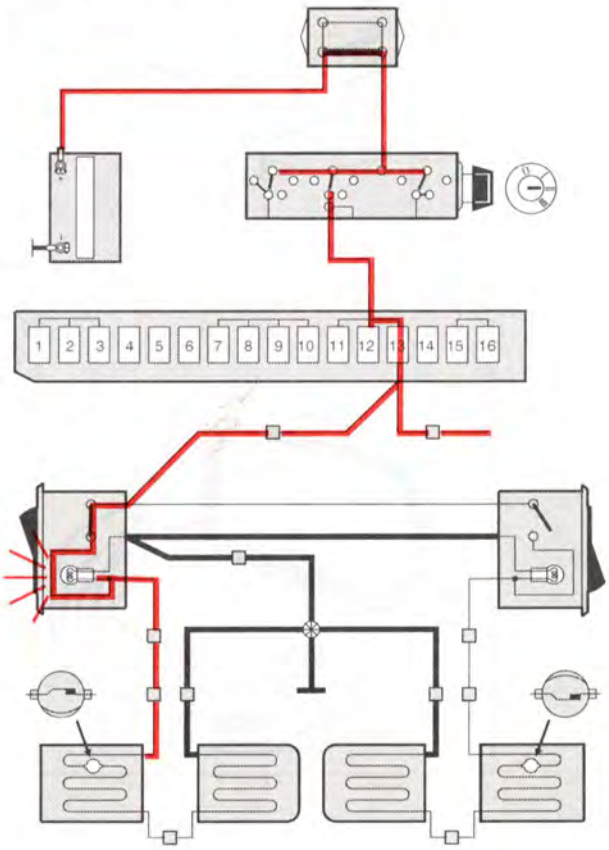

Eluppvärmda stolar

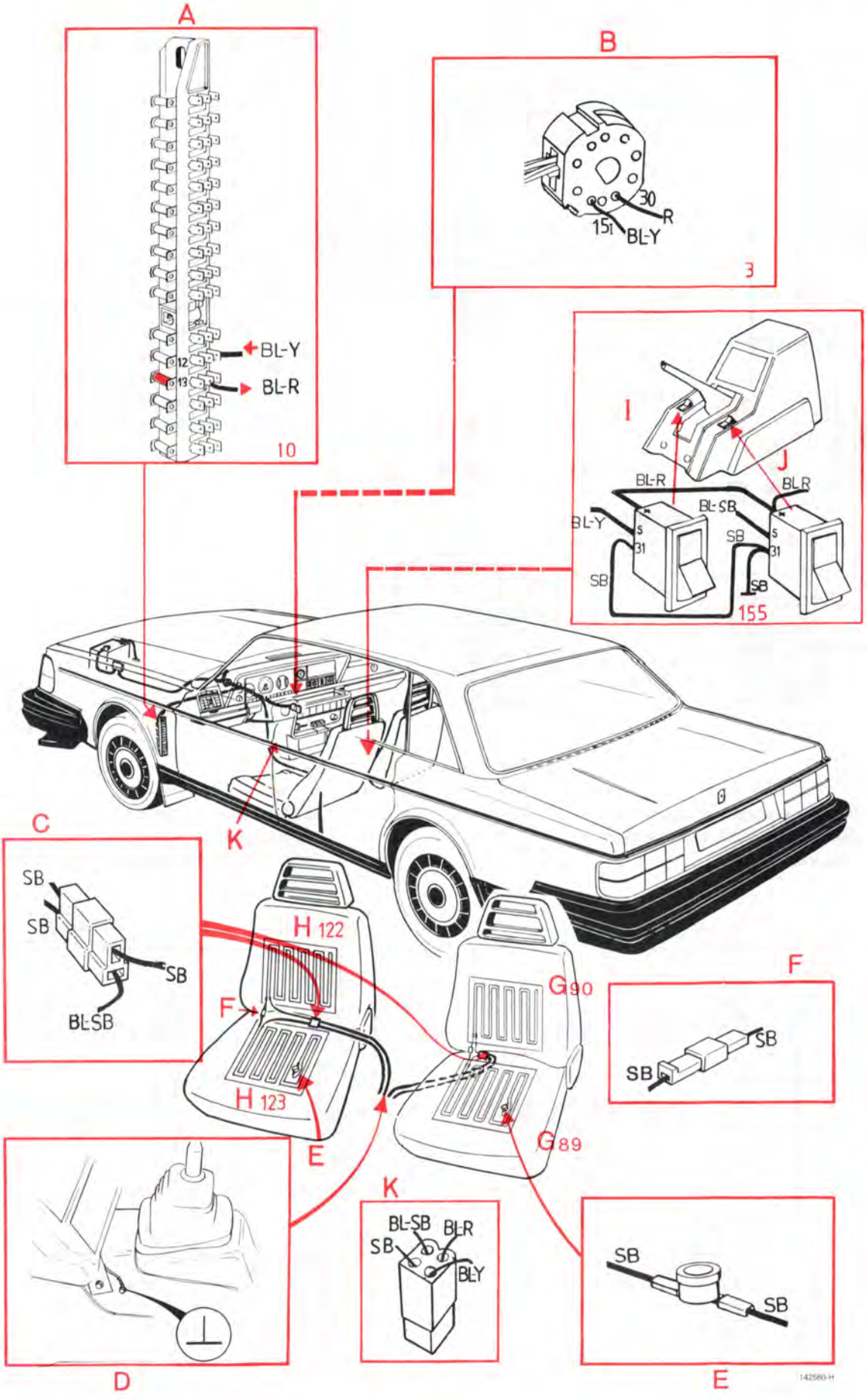

Kylanläggning med elkylfläkt

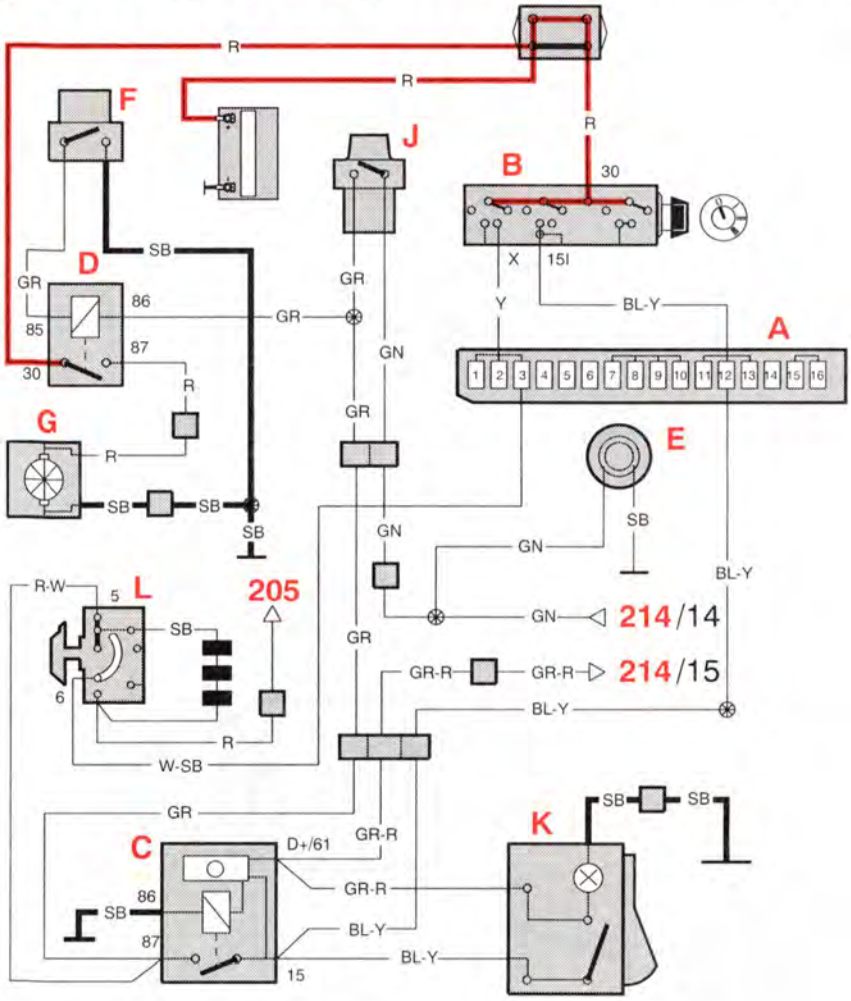

A Säkringsdosa
B Tändlås
C Relä kylanläggning
D Relä elkylfläkt
E Manövermagnet kompressor
F Tryckvakt
G Elkylfläkt
J Tryckvakt, torkare
K Strömställare kylanläggning
L Strömställare värmefläkt

Kylanläggningen inkopplad
Värmeflakten 205 automatiskt inkopplad

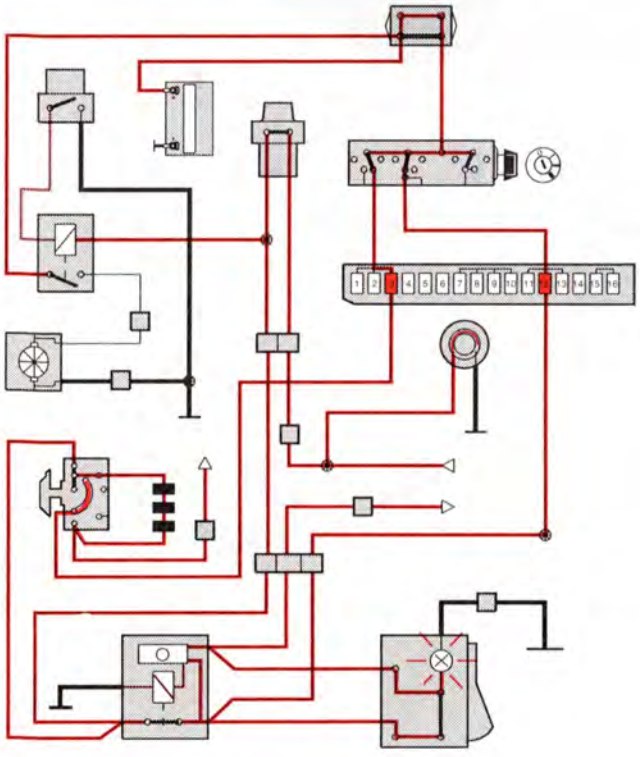

Extra kylning erfordras
Tryckvakten F sluten och elkylfläkten inkopplad

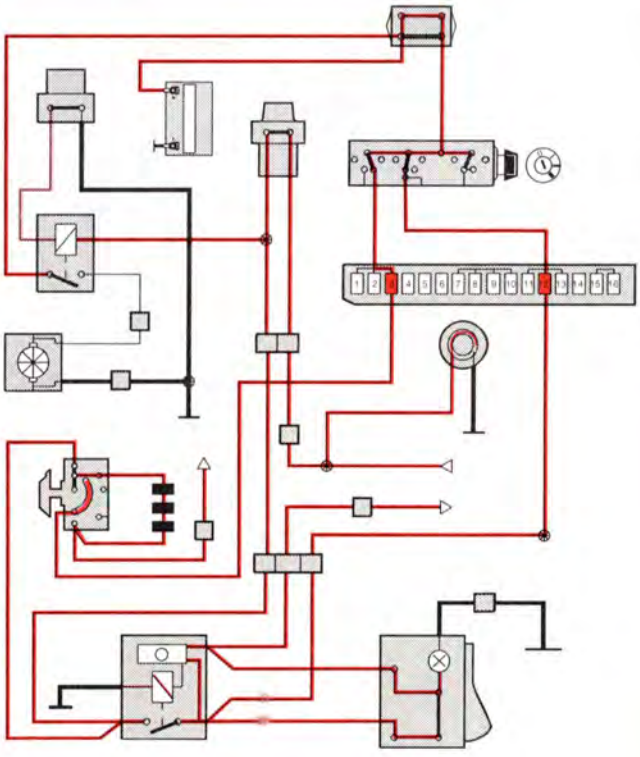

Kylanläggning med elkylfläkt

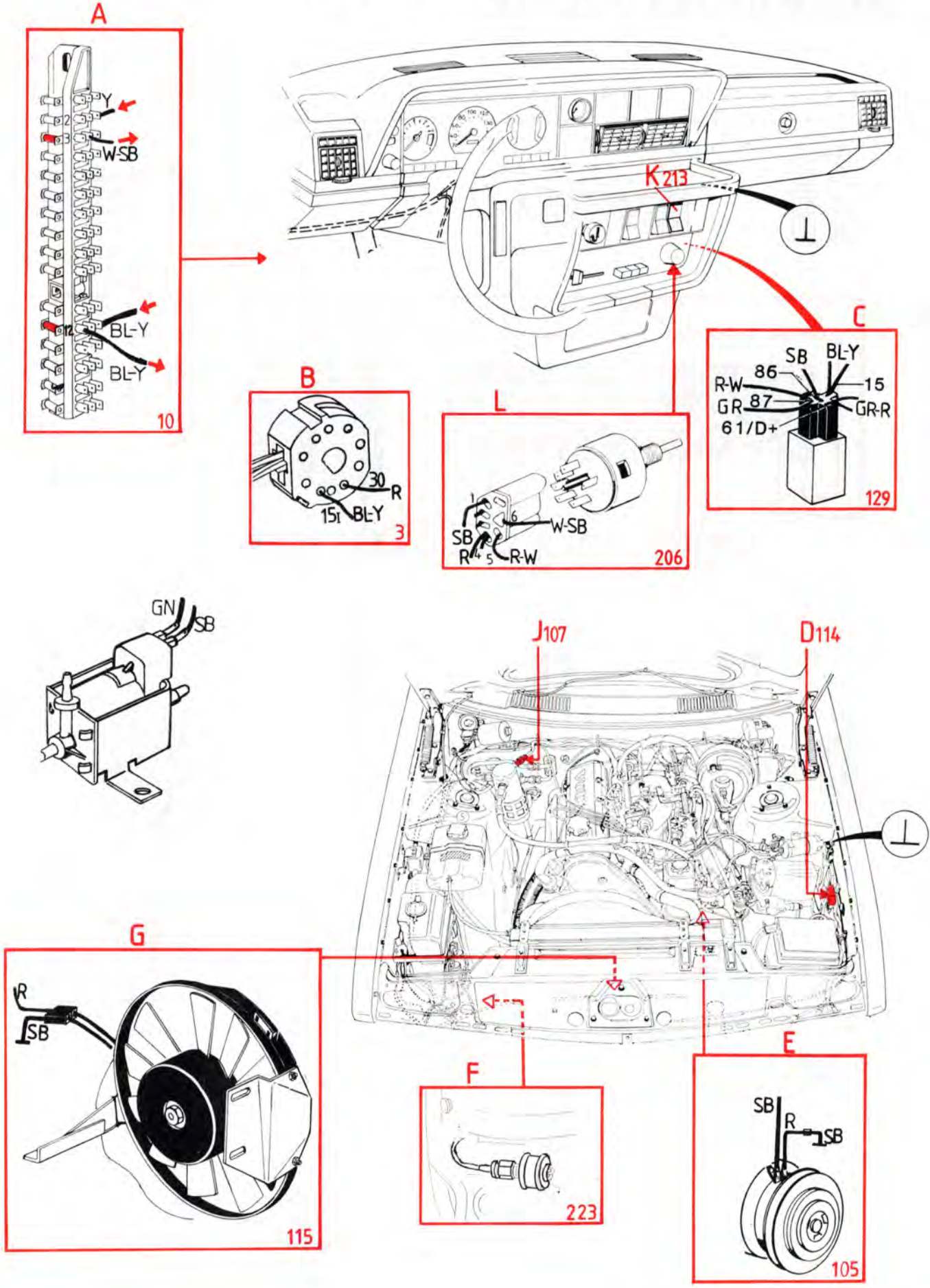

Radio med extra förstärkare och motordriven antenn

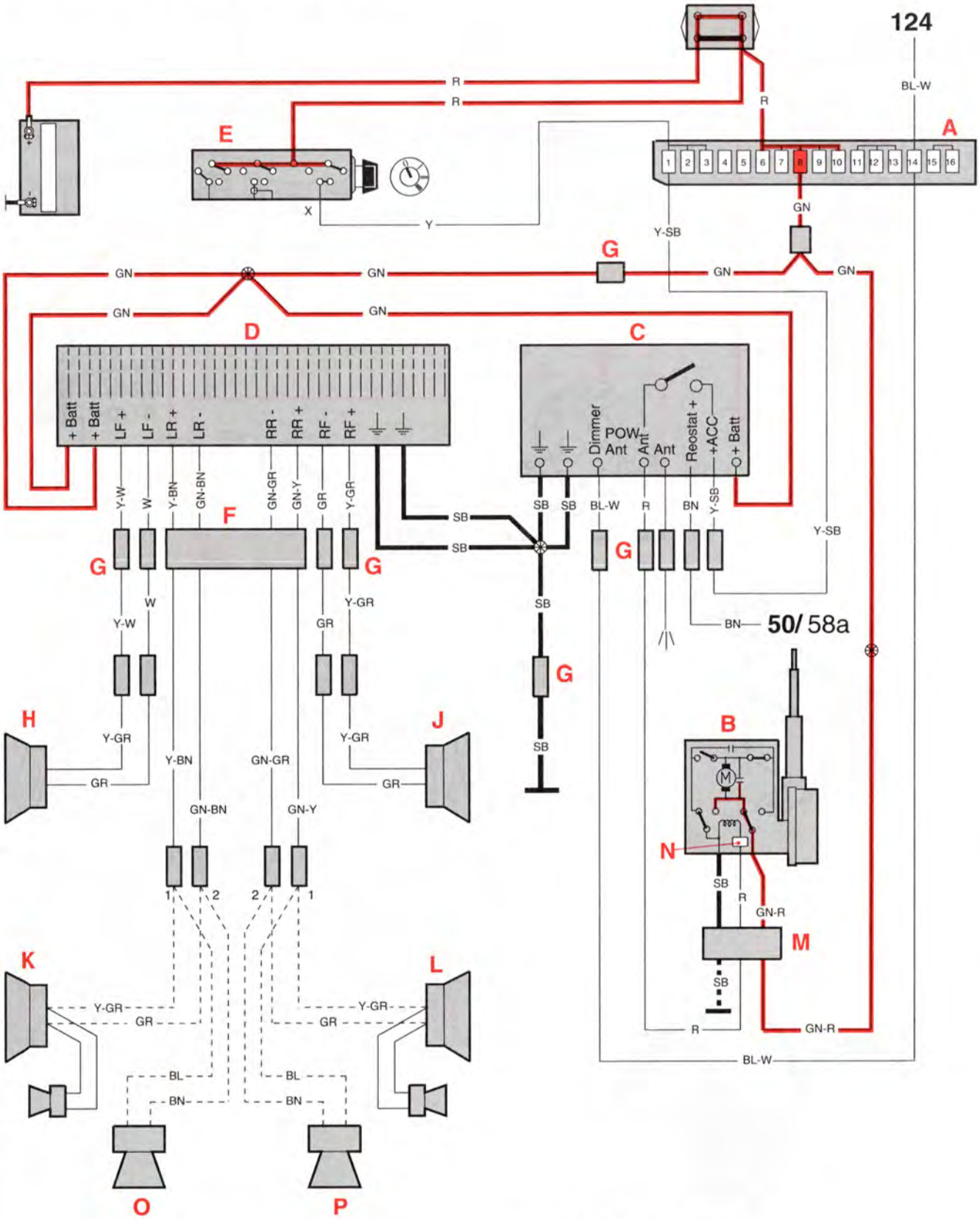

A	Säkringsdosa	H	Högtalare vänster fram
B	Motordriven antenn	J	Högtalare höger fram
C	Radio	K	Högtalare vänster bakdörr (5-dörrars)
D	Extra förstärkare	L	Högtalare höger bakdörr (5-dörrars)
E	Tändlås	M	Kontaktstycke 4-poligt
F	Kontaktstycke 4-poligt	N	Fördröjningskrets
G	Kontaktstycke	O	Högtalare hatthylla vänster sida (4-dörrars)
		P	Högtalare hatthylla höger sida (4-dörrars)

Radio med extra förstärkare och motordriven antenn

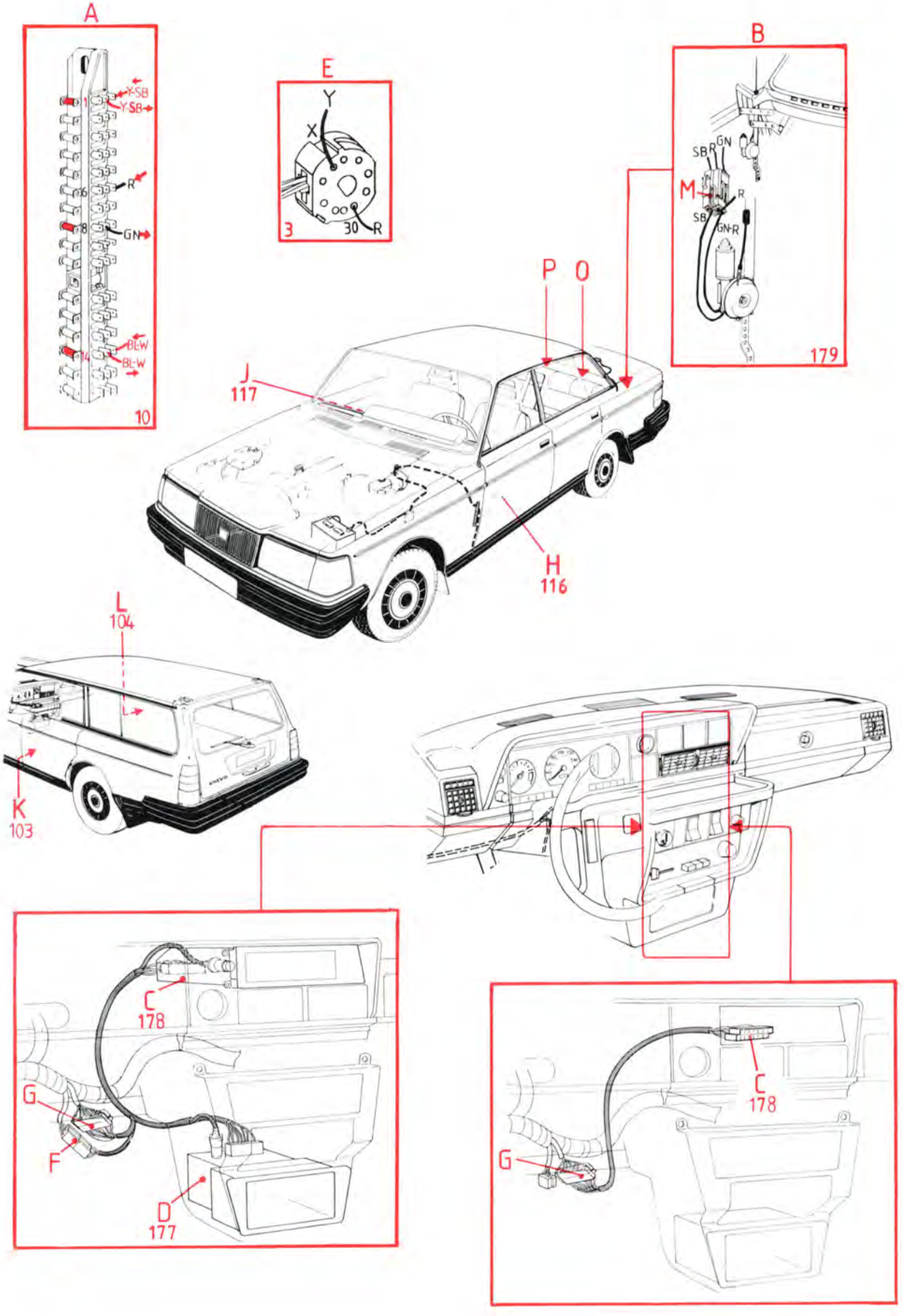

Anteckningar

Återrapportering

Till
VOLVO PERSONVAGNAR AB
Service Support
405 08 GÖTEBORG

Från
.....
.....
.....

Berör publikation: .....
.....

Avd.: ..... Sid. ..... TP-nr. .....

Förslag/Motivering:
.....
.....
.....
.....
.....
.....
.....

Datum .....
.....

Har Du anmärkningar eller andra synpunkter på denna bok? Ta då en kopia av denna sida, skriv ner synpunkterna och sänd in till oss.

Kopplingsschema

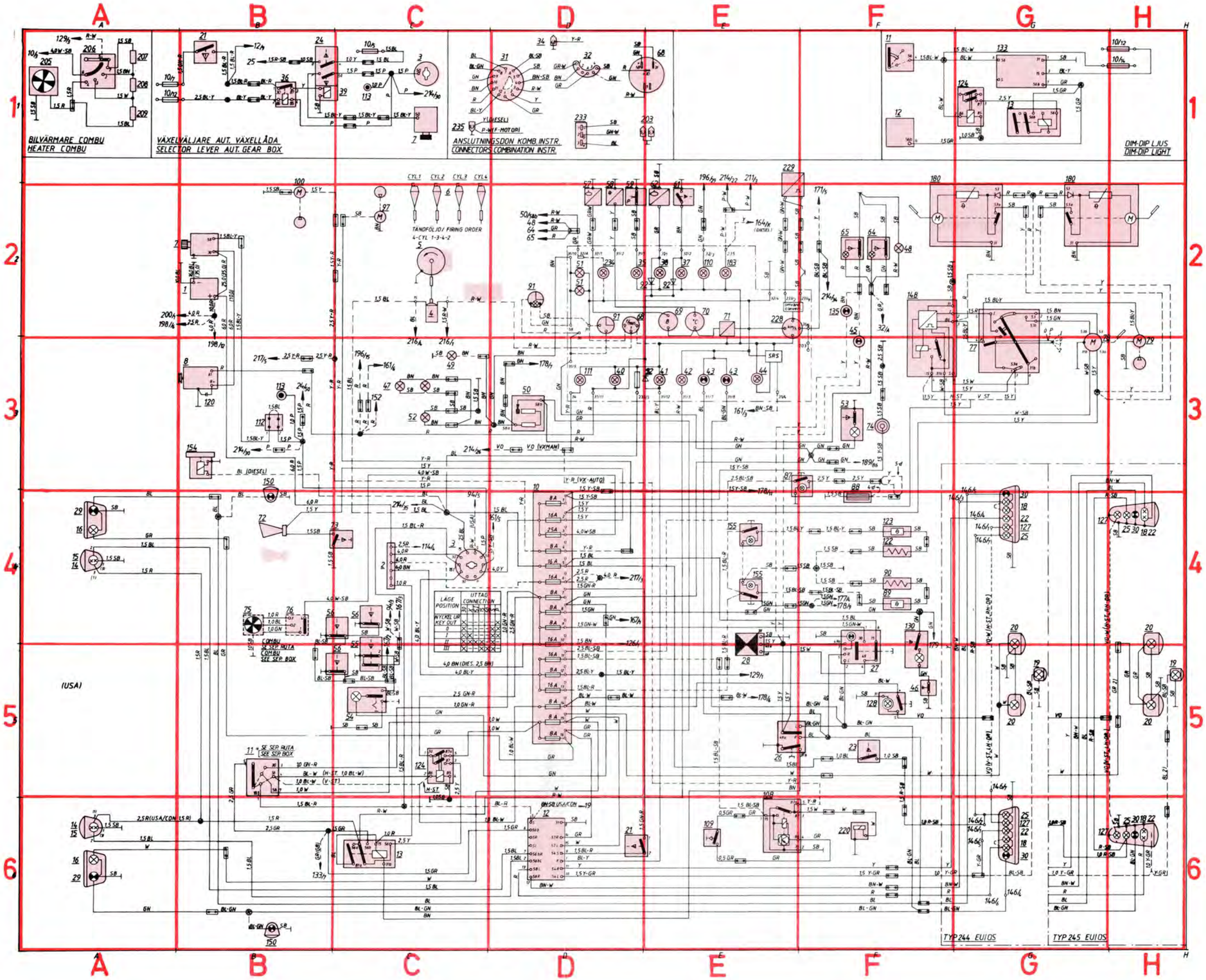
BILVÄRMARE COMBU
HEATER COMBU
VÄXELVÄLJARE AUT. VÄXELLÅDA
SELECTOR LEVER AUT. GEAR BOX
ANSLUTNINGSDON KOMB. INSTR.
CONNECTORS COMBINATION INSTR.
DIM-DIP LJUS
DIM-DIP LIGHT
TÄNDFÖLJD/ FIRING ORDER
4-CYL 1-3-4-2
CYL 1
CYL 2
CYL 3
CYL 4
LAGE
POSITION
UTTAG
CONNECTION
(USA)
TYP 244 EUIOS
TYP 245 EUIOS

Numerisk förteckning av komponenter

Pos.	Benämning	Placering
1.	Batteri	B2
2.	Kopplingsplint	C4
3.	Tändlås	C1, C4
4.	Tändspole 12 A	C2
5.	Fördelare	C2
6.	Tändstift	C2
7.	Startmotor	B2
8.	Generator	B3, L6, N1
10.	Säkringsdosa	D3-5
11.	Ljusomkopplare	B5, F1, L4, M4
12.	Glödtrådsvakt	D6, F1, L2
13.	Stegrelä för hel- och halvljussignal	C6, G1
14.	Helljus 75 W max.	A4, A6
15.	Halvljus 55 W max.	A4, A6
16.	Positionslampa 4 cp/5 W	A4, A6
18.	Baklampa 4 cp/5 W	G4, G6, H4, H6
19.	Bromslampa, extra	G5, H5, L2
20.	Skyltlampa 4 cp/5 W	G4, G5, H4, H5
21.	Bromsljuskontakt	B1, D6, M3, N2
22.	Bromslampa	G4, G6, H4, H6, L2, L3
23.	Backljuskontakt, manuell växellåda	F5
24.	Backljuskontakt, automatväxellåda	B1
25.	Backstrålkastare 32 cp/21 W	G4, G6, H4, H6
26.	Körvisareomkopplare	E5
27.	Strömställare, varningsblinkljus	F5
28.	Blinkdom	E5
29.	Blinklampa, främre	A4, A6
30.	Blinklampa, bakre	G4, G6, H4, H6
31.	Anslutning vid instrument	D1
32.	Anslutning vid instrument	D1
34.	Anslutning vid instrument för AW 70/71	D1
35.	Kontrollampa, oljetryck	D2
36.	Relä, p-lägesspärr	B1
37.	Kontrollampa, parkeringsbroms	E2
38.	Kontrollampa, bromsvarning	E2
39.	Solenoid, p-lägesspärr	C1
40.	Kontrollampa, laddning	D3
41.	Kontrollampa, glödtrådsvakt	E3
42.	Kontrollampa, helljus	E3
43.	Kontrollampa, körvisare	E3
44.	Kontrollampa, SRS	E3
45.	Kontrollampa, bilbälte	F2, K2
46.	Kontakt, bagagelucka	F5
47.	Belysning, värmereglage	C3
48.	Askkoppsbelysning 1, 2 W	F2
49.	Växellägesbelysning	C3
50.	Reostat för instrumentbelysning	D3
51.	Instrumentbelysning 2 W	D2
52.	Reglage och panelbelysning	C3
53.	Handskfackslampa 2 W	F3
54.	Taklampa 10 W	C5
55.	Dörrkontakt, förarsida	C5
56.	Dörrkontakt, passagerarsida	B4, C4, C5
57.	Bränslenivågivare	D2
58.	Temperaturgivare, kylvätska	D2
59.	Oljetrycksvakt	D2
61.	Kontakt, parkeringsbroms	E2
62.	Kontakt, bromsvarning	E2
64.	Kontakt, saxlås, bilbälte passagerarstol	F2
65.	Kontakt, saxlås, bilbälte förarstol	F2, K2
66.	Strömställare eluppvärmda backspeglar	O4
67.	Tidrelä för eluppvärmda backspeglar	O4
68.	Varvtalsmätare	D2
69.	Bränslemätare	E2
70.	Kylvätsketemperaturmätare	E2
71.	Spänningsstabilisator 10±0,2 V	E2
72.	Signalhorn 7,5 A	B4
73.	Signalhornskontakt	C4
74.	Cigarettändare 7 A	F3
75.	Värmefläkt (standardutförande) 115 W	B4
76.	Strömställare för värmefläkt	B4
77.	Strömställare för vindrutetorkare och spolare	G3
78.	Vindrutetorkare 3,5 A	G3
79.	Vindrutespolare 2,6 A	H3
80.	Digital yttertemperaturmätare	N4
81.	Givare för yttertemperaturmätare	N4
82.	Strömställare bakrutetorkare, -spolare	J3
83.	Bakrutetorkare 1 A	J3
84.	Bakrutespolare 3,4 A	J4
85.	Bakre dörrkontakt	K6
86.	Bakre takbelysning 10 W	K6
87.	Strömställare för eluppvärmd bakruta	E3
88.	Eluppvärmd bakruta 150 W	F3, L4
89.	Värmeelement med termostat, förarstol, sittdyna 30 W	F4
90.	Värmeelement, förarstol, ryggstöd 30 W	F4
91.	Klocka	D2
92.	Diod	E2, E3
94.	Bältespåminnare	K2
97.	Förpump i bränsletank 1,6 A	C2
100.	Bränslepump 6,5 A	B1
101.	Styrtrycksventil	B2
102.	Tillsatsluftslid	C2
103.	Högtalare vänster bakdörr	I5
104.	Högtalare höger bakdörr	I5
105.	Manövermagnet för kompressor kylanläggning 3,9 A	N2
107.	Tryckvakt för kylanläggning (med termostat)	O3
108.	Relä för överväxel, automatväxellåda	E5
109.	Strömställare för överväxel M46	E6
110.	Kontrollampa, ABS	E2
111.	Kontrollampa överväxel AW 70/71 alt växlingsindikator	D3
112.	Överkoppling	B3, I2, J3
113.	Serviceuttag för körning av startmotor	B3, C1
114.	Relä, elkylfläkt	O3
115.	Motor, elkylfläkt	N2
116.	Högtalare vänster framdörr	I5, J6
117.	Högtalare höger framdörr	I5, J6
118.	Antenn	I6
120.	Kondensator 2,2 µF	B3
122.	Värmeelement, passagerarstol, ryggstöd 30 W	F4
123.	Värmeelement med termostad, passagerarstol, sittdyna 30 W	F4
124.	Huvudljusrelä	C5, G1
125.	Diagnos, EGR	I1
126.	Relä för fönsterhissar	I4
127.	Dimbaklykta 32 cp/21 W	G4, G6
128.	Strömställare, dimbaklampa	F5
129	Relä för kylanläggning med fördröjning	O2
130.	Bagagerumsbelysning	F4
131.	Diagnosuttag	H2
132.	Tomgångsventil	H2
133.	Regulator Dim-Dip	G1
134.	EGR-omvandlare	I1
135.	Kontrollampa bilbälte bak 2 W	F2, K2
136.	Huvudströmbrytare för fönsterhissar bak	I4
137.	Strömställare för fönsterhiss vänster bak	H5
138.	Motor för fönsterhiss vänster bak 5 A	H5
139.	Strömställare för fönsterhiss höger bak	I5
140.	Motor för fönsterhiss höger bak 5 A	I5
141.	Strömställare för elbackspegel vänster	O4
142.	Elbackspegel vänster	O5
143.	Strömställare för elbackspegel höger	P4
144.	Elbackspegel höger	P5
146.	Skarv 8-polig	G4, G6
148.	Intervallrelä för vindrutetorkare	F2
150.	Sidoblinklampa 2.4 W	B3, B6
151.	Relä, temperaturvakt	M3
152.	Dioddosa	M4
153.	Givare, temperaturvakt	M4
154.	Bränsleventil, diesel	B3
155.	Strömställare eluppvärmd stol	E4
156.	Kontrollampa, temperaturvakt	M3
157.	Temperaturvakt, diesel	K4
159.	Kontaktrulle, SRS	L5
160.	Tändarmodul, SRS	L5
161.	Sensorenhet, SRS	L5
162.	Lambdasond, B230F	I3
163.	Intervallrelä, bakrutetorkare	J4
164.	Styrenhet, diesel	K3
165.	Reservenergi, SRS	L6
166.	Glödstift	K3
167.	Relä för fördröjd innerbelysning	K5
168.	Testuttag, SRS	Lf
169.	Strömställare, konstantfarthållare	M2
170.	Vakuumpump, konstantfarthållare	M2
171.	Styrenhet, konstantfarthållare	M3
172.	Brytare, kopplingspedal	M2
173.	Brytare, bromspedal	M3
175.	Tidrelä eluppvärmd bakruta	L3
176.	Strömställare, tidrelä	L4
177.	Förstärkare, radio	H5
178.	Radio	H6
179.	Motordirven antenn 3 A	I6
180.	Strålkastartorkare 1A	F1, G1
183.	Kontrollampa, lambdasond alt glödström diesel 1,2 W	E2
184.	Strömställare för fönsterhissar förarsida	H4
185.	Strömställare för fönsterhissar passagerarsida fram	I5
186.	Motor för fönsterhiss, passagerarsida fram 5 A	I5
187.	Motor för fönsterhiss förarsida 5 A	I4
188.	Relä för centrallås, öppning	K1
189.	Relä för centrallås, låsning	L1
190.	Strömställare för centrallås, länkstång	K2
191.	Strömställare för centrallås, nyckel	L2
192.	Motor för centrallås, passagerarsida	K2
193.	Motor för centrallås, vänster bak	K2
194.	Motor för centrallås, höger bak	K2
195.	Motor för centrallås, bakdörr, 5-dörrars	K2
196.	Styrenhet, ABS	N1
197.	Impulsgivare	I1
198.	Hydraulenhet, ABS	O1
200.	Transientskydd, ABS	O2
201.	Givare ABS, vänster fram	N1
202.	Givare ABS, höger fram	N1
203.	Anslutning vid instrument	E1
205.	Värmefläkt CU	A1
206.	Strömställare värmefläkt CU	A1
207.	Motstånd 1,9 Ω	A1
208.	Motstånd 0,7 Ω	A1
209.	Motstånd 0,2 Ω	A1
211.	Styrenhet, tändsystem EZ-116 K	H1
213.	Mikrobrytare, kylanläggning	O2
214.	Styrenhet B 230 F LH-Jetronic 2.2	I2
215.	Massflödesmätare, luft HLM	J2
216.	Slutsteg, tändsystem EZ-116 K	I1
217.	Huvudrelä B230F	J2
218.	Tomgångs- och fullastbrytare	J2
220.	Manövermagnet för överväxel på växellåda AW 70/71	F6
221.	Temperaturgivare B 230 F	J2
223.	Tryckvakt torkare kylanläggning	N3
224.	Knackgivare	J1
225.	Insprutningsventil	H2
228.	Hastighetsmätare	E2
229.	Induktionsgivare, bakaxel	E1, O2
230.	Ljuslåängdsreglering, motor H	M5
231.	Ljuslängdsreglering, motor V	M5
232.	Ljuslängdsreglage	N5
233.	Anslutning vid instrument	D1
234.	Kontrollampa positionsljus	D2
235.	Anslutning vid instrument	C1
236.	Puls-air ventil	I2
237.	Relä, fördraget kablage för dragkrok	N6
238.	Stomanslutning fördraget kablage för dragkrok	P6

Numerisk förteckning av komponenter

Pos.	Benämning	Placering
1.	Batteri	B2
2.	Kopplingsplint	C4
3.	Tändlås	C1, C4
4.	Tändspole 12 A	C2
5.	Fördelare	C2
6.	Tändstift	C2
7.	Startmotor	B2
8.	Generator	B3, L6, N1
10.	Säkringsdosa	D3-5
11.	Ljusomkopplare	B5, F1, L4, M4
12.	Glödtrådsvakt	D6, F1, L2
13.	Stegrelä för hel- och halvljussignal	C6, G1
14.	Helljus 75 W max.	A4, A6
15.	Halvljus 55 W max.	A4, A6
16.	Positionslampa 4 cp/5 W	A4, A6
18.	Baklampa 4 cp/5 W	G4, G6, H4, H6
19.	Bromslampa, extra	G5, H5, L2
20.	Skyltlampa 4 cp/5 W	G4, G5, H4, H5
21.	Bromsljuskontakt	B1, D6, M3, N2
22.	Bromslampa	G4, G6, H4, H6, L2, L3
23.	Backljuskontakt, manuell växellåda	F5
24.	Backljuskontakt, automatväxellåda	B1
25.	Backstrålkastare 32 cp/21 W	G4, G6, H4, H6
26.	Körvisareomkopplare	E5
27.	Strömställare, varningsblinkljus	F5
28.	Blinkdom	E5
29.	Blinklampa, främre	A4, A6
30.	Blinklampa, bakre	G4, G6, H4, H6
31.	Anslutning vid instrument	D1
32.	Anslutning vid instrument	D1
34.	Anslutning vid instrument för AW 70/71	D1
35.	Kontrollampa, oljetryck	D2
36.	Relä, p-lägesspärr	B1
37.	Kontrollampa, parkeringsbroms	E2
38.	Kontrollampa, bromsvarning	E2
39.	Solenoid, p-lägesspärr	C1
40.	Kontrollampa, laddning	D3
41.	Kontrollampa, glödtrådsvakt	E3
42.	Kontrollampa, helljus	E3
43.	Kontrollampa, körvisare	E3
44.	Kontrollampa, SRS	E3
45.	Kontrollampa, bilbälte	F2, K2
46.	Kontakt, bagagelucka	F5
47.	Belysning, värmereglage	C3
48.	Askkoppsbelysning 1, 2 W	F2
49.	Växellägesbelysning	C3
50.	Reostat för instrumentbelysning	D3
51.	Instrumentbelysning 2 W	D2
52.	Reglage och panelbelysning	C3
53.	Handskfackslampa 2 W	F3
54.	Taklampa 10 W	C5
55.	Dörrkontakt, förarsida	C5
56.	Dörrkontakt, passagerarsida	B4, C4, C5
57.	Bränslenivågivare	D2
58.	Temperaturgivare, kylvätska	D2
59.	Oljetrycksvakt	D2
61.	Kontakt, parkeringsbroms	E2
62.	Kontakt, bromsvarning	E2
64.	Kontakt, saxlås, bilbälte passagerarstol	F2
65.	Kontakt, saxlås, bilbälte förarstol	F2, K2
66.	Strömställare eluppvärmda backspeglar	O4
67.	Tidrelä för eluppvärmda backspeglar	O4
68.	Varvtalsmätare	D2
69.	Bränslemätare	E2
70.	Kylvätsketemperaturmätare	E2
71.	Spänningsstabilisator 10±0,2 V	E2
72.	Signalhorn 7,5 A	B4
73.	Signalhornskontakt	C4
74.	Cigarettändare 7 A	F3
75.	Värmefläkt (standardutförande) 115 W	B4
76.	Strömställare för värmefläkt	B4
77.	Strömställare för vindrutetorkare och spolare	G3
78.	Vindrutetorkare 3,5 A	G3
79.	Vindrutespolare 2,6 A	H3
80.	Digital yttertemperaturmätare	N4
81.	Givare för yttertemperaturmätare	N4
82.	Strömställare bakrutetorkare, -spolare	J3
83.	Bakrutetorkare 1 A	J3
84.	Bakrutespolare 3,4 A	J4
85.	Bakre dörrkontakt	K6
86.	Bakre takbelysning 10 W	K6
87.	Strömställare för eluppvärmd bakruta	E3
88.	Eluppvärmd bakruta 150 W	F3, L4
89.	Värmeelement med termostat, förarstol, sittdyna 30 W	F4
90.	Värmeelement, förarstol, ryggstöd 30 W	F4
91.	Klocka	D2
92.	Diod	E2, E3
94.	Bältespåminnare	K2
97.	Förpump i bränsletank 1,6 A	C2
100.	Bränslepump 6,5 A	B1
101.	Styrtrycksventil	B2
102.	Tillsatsluftslid	C2
103.	Högtalare vänster bakdörr	I5
104.	Högtalare höger bakdörr	I5
105.	Manövermagnet för kompressor kylanläggning 3,9 A	N2
107.	Tryckvakt för kylanläggning (med termostat)	O3
108.	Relä för överväxel, automatväxellåda	E5
109.	Strömställare för överväxel M46	E6
110.	Kontrollampa, ABS	E2
111.	Kontrollampa överväxel AW 70/71 alt växlingsindikator	D3
112.	Överkoppling	B3, I2, J3
113.	Serviceuttag för körning av startmotor	B3, C1
114.	Relä, elkylfläkt	O3
115.	Motor, elkylfläkt	N2
116.	Högtalare vänster framdörr	I5, J6
117.	Högtalare höger framdörr	I5, J6
118.	Antenn	I6
120.	Kondensator 2,2 µF	B3
122.	Värmeelement, passagerarstol, ryggstöd 30 W	F4
123.	Värmeelement med termostad, passagerarstol, sittdyna 30 W	F4
124.	Huvudljusrelä	C5, G1
125.	Diagnos, EGR	I1
126.	Relä för fönsterhissar	I4
127.	Dimbaklykta 32 cp/21 W	G4, G6
128.	Strömställare, dimbaklampa	F5
129.	Relä för kylanläggning med fördröjning	O2
130.	Bagagerumsbelysning	F4
131.	Diagnosuttag	H2
132.	Tomgångsventil	H2
133.	Regulator Dim-Dip	G1
134.	EGR-omvandlare	I1
135.	Kontrollampa bilbälte bak 2 W	F2, K2
136.	Huvudströmbrytare för fönsterhissar bak	I4
137.	Strömställare för fönsterhiss vänster bak	H5
138.	Motor för fönsterhiss vänster bak 5 A	H5
139.	Strömställare för fönsterhiss höger bak	I5
140.	Motor för fönsterhiss höger bak 5 A	I5
141.	Strömställare för elbackspegel vänster	O4
142.	Elbackspegel vänster	O5
143.	Strömställare för elbackspegel höger	P4
144.	Elbackspegel höger	P5
146.	Skarv 8-polig.	G4, G6
148.	Intervallrelä för vindrutetorkare	F2
150.	Sidoblinklampa 2.4 W	B3, B6
151.	Relä, temperaturvakt	M3
152.	Dioddosa	M4
153.	Givare, temperaturvakt	M4
154.	Bränsleventil, diesel	B3
155.	Strömställare eluppvärmd stol	E4
156.	Kontrollampa, temperaturvakt	M3
157.	Temperaturvakt, diesel	K4
159.	Kontaktrulle, SRS	L5
160.	Tändarmodul, SRS	L5
161.	Sensorenhet, SRS	L5
162.	Lambdasond, B230F	I3
163.	Intervallrelä, bakrutetorkare	J4
164.	Styrenhet, diesel	K3
165.	Reservenergi, SRS	L6
166.	Glödstift	K3
167.	Relä för fördröjd innerbelysning	K5
168.	Testuttag, SRS	Lf
169.	Strömställare, konstantfarthållare	M2
170.	Vakuumpump, konstantfarthållare	M2
171.	Styrenhet, konstantfarthållare	M3
172.	Brytare, kopplingspedal	M2
173.	Brytare, bromspedal	M3
175.	Tidrelä eluppvärmd bakruta	L3
176.	Strömställare, tidrelä	L4
177.	Förstärkare, radio	H5
178.	Radio	H6
179.	Motordriven antenn 3 A	I6
180.	Strålkastartorkare 1A	F1, G1
183.	Kontrollampa, lambdasond alt glödström diesel 1,2 W	E2
184.	Strömställare för fönsterhissar förarsida	H4
185.	Strömställare för fönsterhissar passagerarsida fram	I5
186.	Motor för fönsterhiss, passagerarsida fram 5 A	I5
187.	Motor för fönsterhiss förarsida 5 A	I4
188.	Relä för centrallås, öppning	K1
189.	Relä för centrallås, låsning	L1
190.	Strömställare för centrallås, länkstång	K2
191.	Strömställare för centrallås, nyckel	L2
192.	Motor för centrallås, passagerarsida	K2
193.	Motor för centrallås, vänster bak	K2
194.	Motor för centrallås, höger bak	K2
195.	Motor för centrallås, bakdörr, 5-dörrars	K2
196.	Styrenhet, ABS	N1
197.	Impulsgivare	I1
198.	Hydraulenhet, ABS	O1
200.	Transientskydd, ABS	O2
201.	Givare ABS, vänster fram	N1
202.	Givare ABS, höger fram	N1
203.	Anslutning vid instrument	E1
205.	Värmefläkt CU	A1
206.	Strömställare värmefläkt CU	A1
207.	Motstånd 1,9 Ω	A1
208.	Motstånd 0,7 Ω	A1
209.	Motstånd o,2 Ω	A1
211.	Styrenhet, tändsystem EZ-116 K	H1
213.	Mikrobrytare, kylanläggning	O2
214.	Styrenhet B 230 F LH-Jetronic 2.2	I2
215.	Massflödesmätare, luft HLM	J2
216.	Slutsteg, tändsystem EZ-116 K	I1
217.	Huvudrelä B230F	J2
218.	Tomgångs- och fullastbrytare	J2
220.	Manövermagnet för överväxel på växellåda AW 70/71	F6
221.	Temperaturgivare B 230 F	J2
223.	Tryckvakt torkare kylanläggning	N3
224.	Knackgivare	J1
225.	Insprutningsventil	H2
228.	Hastighetsmätare	E2
229.	Induktionsgivare, bakaxel	E1, O2
230.	Ljuslåängdsreglering, motor H	M5
231.	Ljuslängdsreglering, motor V	M5
232.	Ljuslängdsreglage	N5
233.	Anslutning vid instrument	D1
234.	Kontrollampa positionsljus	D2
235.	Anslutning vid instrument	C1
236.	Puls-air ventil	I2
237.	Relä, fördraget kablage för dragkrok	N6
238.	Stomanslutning fördraget kablage för dragkrok	P6

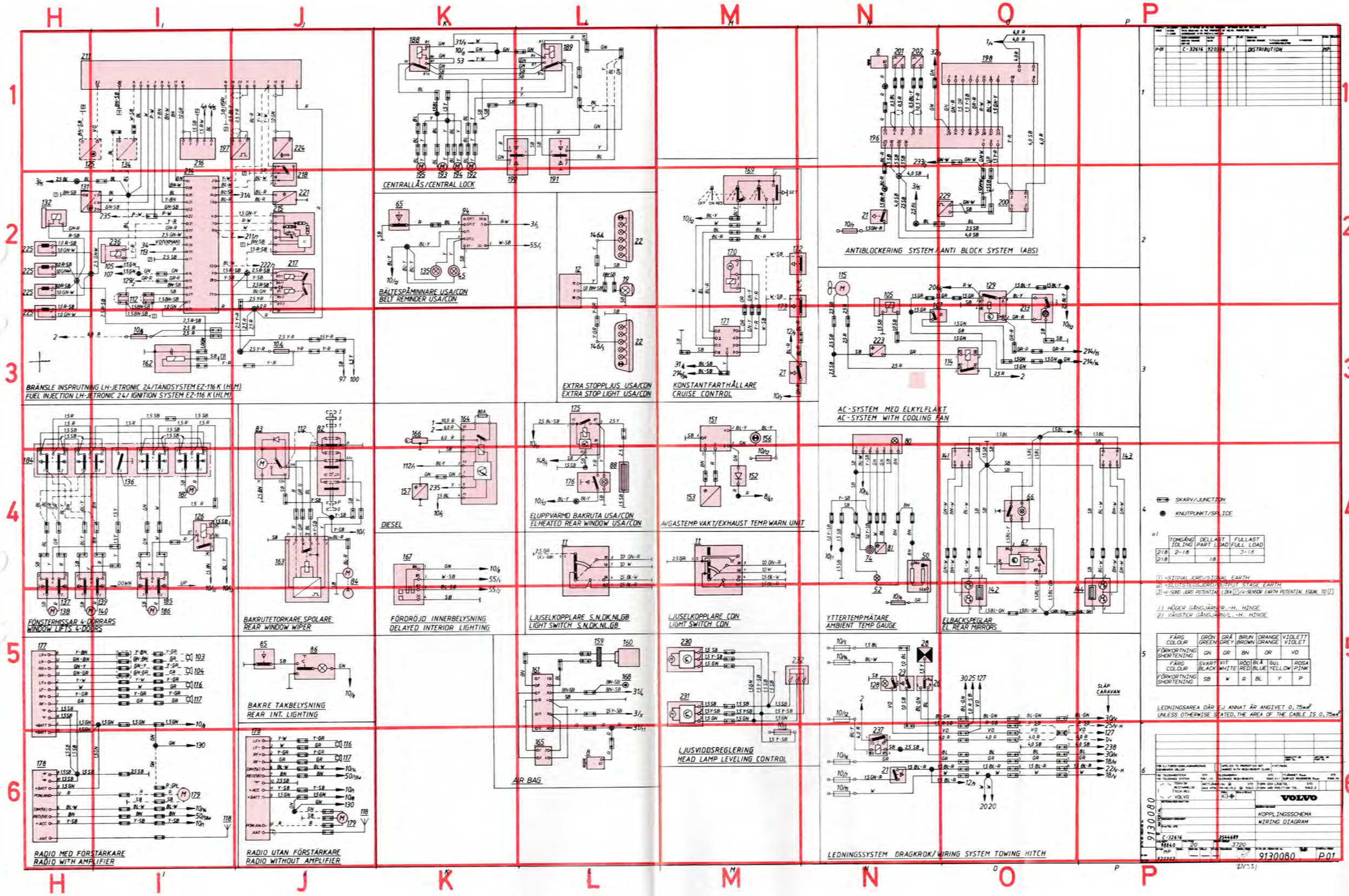
BRÄNSLE INSPRUTNING LH-JETRONIC 24/TÄNDSYSTEM EZ-116 K (HLM)
FUEL INJECTION LH-JETRONIC 24/ IGNITION SYSTEM EZ-116 K (HLM)
CENTRALLÅS/CENTRAL LOCK
BÄLTESPÅMINNARE USA/CDN
BELT REMINDER USA/CDN
EXTRA STOPPLJUS USA/CDN
EXTRA STOP LIGHT USA/CDN
KONSTANTFARTHÅLLARE
CRUISE CONTROL
ANTIBLOCKERING SYSTEM/ANTI BLOCK SYSTEM (ABS)
AC-SYSTEM MED ELKYLFLÄKT
AC-SYSTEM WITH COOLING FAN
FÖNSTERHISSAR 4-DÖRRARS
WINDOW LIFTS 4-DOORS
BAKRUTETORKARE, SPOLARE
REAR WINDOW WIPER
DIESEL
ELUPPVARMD BAKRUTA USA/CDN
EL-HEATED REAR WINDOW USA/CDN
AVGASTEMP. VAKT/EXHAUST TEMP. WARN. UNIT
FÖRDRÖJD INNERBELYSNING
DELAYED INTERIOR LIGHTING
LJUSELKOPPLARE S,N,DK,NL,GB
LIGHT SWITCH S,N,DK,NL,GB
LJUSELKOPPLARE CDN
LIGHT SWITCH CDN
YTTERTEMPMÄTARE
AMBIENT TEMP GAUGE
ELBACKSPEGLAR
EL REAR MIRRORS
BAKRE TAKBELYSNING
REAR INT. LIGHTING
AIR BAG
LJUSVIDDSREGLERING
HEAD LAMP LEVELING CONTROL
RADIO MED FÖRSTÄRKARE
RADIO WITH AMPLIFIER
RADIO UTAN FÖRSTÄRKARE
RADIO WITHOUT AMPLIFIER
LEDNINGSSYSTEM DRAGKROK/WIRING SYSTEM TOWING HITCH
SKARV/JUNCTION
KNUTPUNKT/SPLICE
TOMGÅNG IDLING
DELLAST PART LOAD
FULLAST FULL LOAD
FÄRG COLOUR
GRÖN GREEN
GRÅ GREY
BRUN BROWN
ORANGE ORANGE
VIOLETT VIOLET
FÖRKORTNING SHORTENING
SVART BLACK
VIT WHITE
RÖD RED
BLÅ BLUE
GUL YELLOW
ROSA PINK
LEDNINGSAREA DÄR EJ ANNAT ÄR ANGIVET 0,75mm²
UNLESS OTHERWISE STATED, THE AREA OF THE CABLE IS 0,75mm²
VOLVO
KOPPLINGSSCHEMA
WIRING DIAGRAM
9130080
P.01

VOLVO

TP 32169/1
5000.07.92
Swedish
Printed in Sweden

Printed in Sweden Minab, Surte 92.23064